INDEKS 3532264
ISSN - 0137 - 8015
Cena 10,00 zł

# BIULETYN

## URZĘDU PATENTOWEGO

Wydawnictwo Urzędu Patentowego
Rzeczypospolitej Polskiej

Nr 25 (703) Warszawa 2000

Urząd Patentowy RP — na podstawie art. 34 i art. 82 ustawy z dnia 19 października 1972 r. o wynalazczości (DZ. U. z 1993 r. Nr 26, poz. 117)— dokonuje ogłoszenia w „Biuletynie Urzędu Patentowego" o zgłoszonych wynalazkach i wzorach użytkowych. Ogłoszenia o zgłoszeniach drukowane w „Biuletynie" podane są w układzie klasowym według Międzynarodowej Klasyfikacji Patentowej i zgodnie z § 29 ust. 1 zarządzenia Prezesa Urzędu Patentowego RP z dnia 23 marca 1993 r. w sprawie ochrony wynalazków i wzorów użytkowych (MP z 1993 r. Nr 18, poz. 179) zawierają następujące dane:

— symbol Międzynarodowej Klasyfikacji Patentowej,
— numer zgłoszenia wynalazku lub wzoru użytkowego,
— datę zgłoszenia wynalazku lub wzoru użytkowego,
— datę i kraj uprzedniego pierwszeństwa oraz numer zgłoszenia dokonanego za granicą lub oznaczenie wystawy,
— nazwisko i imię lub nazwę zgłaszającego,
— miejsce zamieszkania lub siedzibę oraz kraj zgłaszającego,
— nazwisko i imię wynalazcy,
— tytuł wynalazku lub wzoru użytkowego,
— skrót opisu, w razie potrzeby z figurą rysunku,
— liczbę zastrzeżeń

Po wykazie ogłoszeń w układzie klasowym podaje się wykaz zgłoszeń opublikowanych w danym numerze w układzie numerowym.

Od dnia ogłoszenia o zgłoszeniu wynalazku lub wzoru użytkowego, osoby trzecie mogą:

1) zapoznać się ze wskazanym opisem zgłoszeniowym wynalazku lub wzoru użytkowego, zawierającym opis, zastrzeżenia patentowe lub ochronne i rysunki oraz sporządzać z nich odpisy;
2) w terminie sześciu miesięcy — zgłaszać do Urzędu Patentowego uwagi co do istnienia przeszkód uniemożliwiających udzielenie patentu (prawa ochronnego).

Odpowiednio uzasadnione pod względem faktycznym (dokumentacja dowodowa) i prawnym uwagi należy nadsyłać w dwóch egzemplarzach na adres:
Urząd Patentowy RP — 00-950 Warszawa; skr. poczt. 203, Al. Niepodległości 188.

W rozdziałach I i II dotyczących ogłoszeń o zgłoszonych w Polsce wynalazkach i wzorach użytkowych dokonuje się również, na podstawie § 39 ust. 2 zarządzenia Prezesa Urzędu Patentowego RP z dnia 23 marca 1993 r. w sprawie ochrony wynalazków i wzorów użytkowych (MP z 1993 r. Nr 18 poz. 179), ogłoszenia o zgłoszeniach międzynarodowych, w zakresie których podjęto postępowanie przed Urzędem Patentowym działającym jako urząd wyznaczony lub wybrany w procedurze PCT.

Informuje się, że odbitki opisu zgłoszeniowego można zamawiać w Urzędzie Patentowym, przy czym w zamówieniu należy:

a) podać numer „Biuletynu Urzędu Patentowego", w którym dokonano ogłoszenia o zgłoszeniu oraz numer strony,
b) wskazać numer zgłoszenia, symbol klasyfikacji patentowej i tytuł wynalazku lub wzoru użytkowego.

Urząd Patentowy podaje do wiadomości nr konta w NBP

Urząd Patentowy RP — NBP O/O w Warszawie
konto: 10101010-2583-223-1

— opłaty związane z rejestracją i ochroną wynalazków, wzorów użytkowych, wzorów zdobniczych, znaków towarowych; opłaty za zażalenia i odwołania; wpłaty za usługi kserograficzne i mikrofilmowe; wpłaty z tytułu sprzedaży wydawnictw, wpłaty za powołanie biegłego.

Egzemplarze pojedyncze można nabywać w Urzędzie Patentowym RP — Al. Niepodległości 188, skr. poczt. 203, 00-950 Warszawa

URZĄD PATENTOWY RZECZYPOSPOLITEJ POLSKIEJ

Pap. offset. kl. III 70 g. 61x86. Ark. druk. 17,5. Nakład 790 egz.
Cena 10,00 zł INDEKS 3532264

Druk: Departament Wydawnictw Urzędu Patentowego RP. Zam. 725/2000

# BIULETYN
# URZĘDU PATENTOWEGO

Warszawa, dnia 4 grudnia 2000 r. Nr 25 (703) Rok XXVIII

## OGŁOSZENIA O ZGŁOSZONYCH W POLSCE

I. Wynalazkach do opatentowania
II. Wzorach użytkowych do ochrony

Cyfrowe kody identyfikujące (wg normy WIPO ST9), które poprzedzają informacje o zgłoszonych do opatentowania wynalazkach oraz zgłoszonych do ochrony wzorach użytkowych, mają następujące znaczenie

(21) - numer zgłoszenia wynalazku lub wzoru użytkowego
(22) - data zgłoszenia wynalazku lub wzoru użytkowego
(23) - dane dotyczące pierwszeństwa z wystawy (data i oznaczenie wystawy)
(31) - numer zgłoszenia priorytetowego (standaryzowany)
(32) - data zgłoszenia priorytetowego (data pierwszeństwa)
(33) - kraj, w którym dokonano zgłoszenia priorytetowego (kod kraju)
(51) - symbol Międzynarodowej Klasyfikacji Patentowej: cyfra przed kodem (51) oznacza kolejną edycję MKP
(54) - tytuł wynalazku lub wzoru użytkowego
(57) - skrót opisu
(61) - nr zgłoszenia głównego
(71) - nazwisko i imię lub nazwa zgłaszającego, który nie jest twórcą wynalazku lub wzoru użytkowego
(72) - nazwisko i imię twórcy (ów) wynalazku lub wzoru użytkowego
(75) - nazwisko i imię twórcy (ów) wynalazku lub wzoru użytkowego, który jest (którzy są) zarazem zgłaszającym (zgłaszającymi)
(86) - data i numer zgłoszenia międzynarodowego
(87) - data i numer publikacji zgłoszenia międzynarodowego (dodatkowo podaje się miejsce publikacji)

Przed cyfrowym kodem identyfikującym (21), umieszczone są następujące literowo-cyfrowe kody rodzaju dokumentu (wg normy WIPO ST16):

A1 - ogłoszenie o zgłoszeniu wynalazku
A3 - ogłoszenie o zgłoszeniu wynalazku (na patent dodatkowy)
U1 - ogłoszenie o zgłoszeniu wzoru użytkowego
U3 - ogłoszenie o zgłoszeniu wzoru użytkowego (na prawo ochronne dodatkowe)

# I. WYNALAZKI

## DZIAŁ A

## PODSTAWOWE POTRZEBY LUDZKIE

A1 (21) 333395 (22)199905 25 7(51) A01B 29/00

(71) FISKARS POLSKA Sp. z o.o., Słupsk

(72) Skuza Robert

(54) **Wał, zwłaszcza rolniczy**

(57) Wynalazek dotyczy wału, zwłaszcza rolniczego umożliwiającego dogniatanie i przewietrzanie gleby.

Wał charakteryzuje się tym, że składa się z walca (2) mającego na powierzchni zewnętrznej szpilki (7). Szpilki (7) umiejscowione są w opaskach (5) opasujących walec (2).

*(4 zastrzeżenia)*

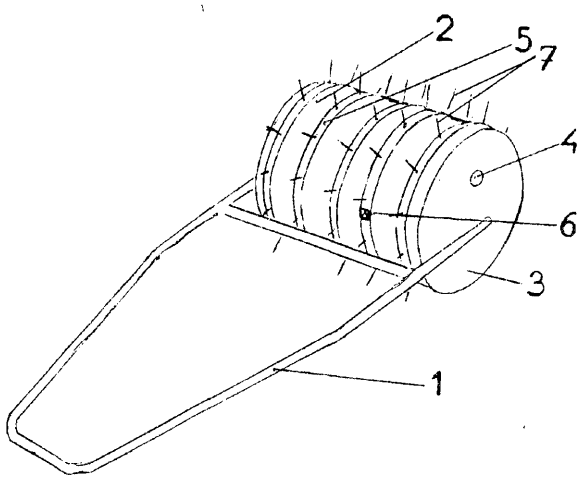


A1 (21 ) 340474 (22) 2000 05 31 7(51) A01M 7/00 A01M 21/00

(31)99 9907118 (32)1999 06 02 (33) FR

(71) NORD-PULVE S.A.R.L., Campagne Les Hesdin, FR

(72) Podevin Joel

(54) **Instalacja z jednym przepływomierzem**

(57) Instalacja z jednym przepływomierzem, przeznaczona do dystrybucji cieczy w opryskiwaczu rolniczym, zbudowana z systemu napełniania zbiornika, systemu oprysku i pompy, charakteryzuje się tym, że przynajmniej system napełniania i system oprysku mają wspólny odcinek (10) obiegu, umiejscowiony między dwoma zaworami (7, 8), na którym wbudowany jest przepływomierz (9) do pomiaru napełniania jak i oprysku.

*(4 zastrzeżenia)*

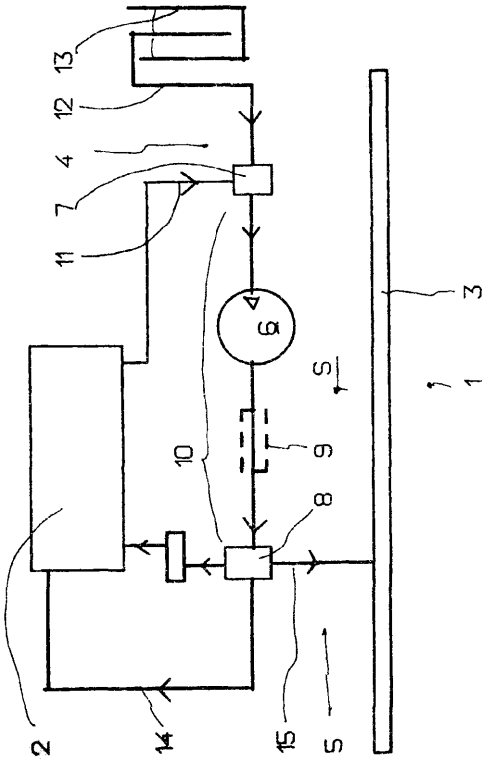


A1 (21 ) 340475 (22) 2000 05 31 7(51) A01M 7/00 A01M 21/00

(31)99 9907119 (32) 1999 06 02 (33) FR

(71) NORD-PULVE S.A.R.L., Campagne Les Hesdin, FR

(72) Podevin Joel

(54) **Rozwadniacz środków chemicznych**

(57) Rozwadniacz, zawierający rezerwuar w obudowie, ekstraktor usytuowany w podstawie obudowy, urządzenie płuczące wewnętrzne ścianki rezerwuaru oraz pokrywę, zamykającą rezerwuar, charakteryzuje się tym, że urządzenie (5) płuczące wyposażone jest w głowicę opryskową (7) oraz pionowy drążek (9), przechodzący przez pokrywę (6) zamykającą i sterujący mechanizmem (8), regulującym dopływ wody do głowicy (7), przy czym drążek (9) wyposażony jest w element (10), pozwalający na połączenie tego mechanizmu z jedną z dwóch uzupełniających się części układu prowadzącego (11), współpracującą z drugą częścią tego układu, trzymaną przez pokrywę (6) zamykającą.

*(4 zastrzeżenia)*

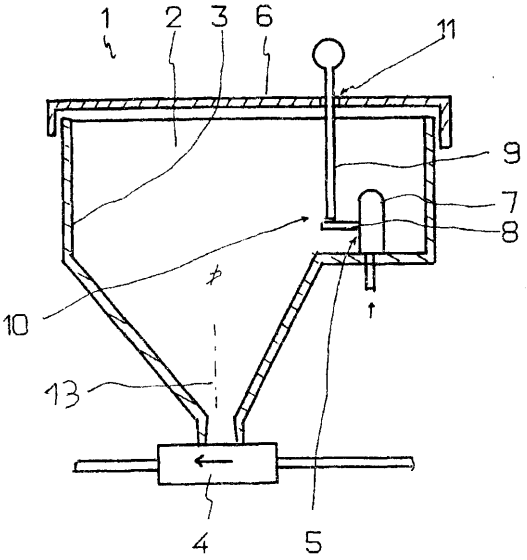


A1 (21)339081 (22)19980902 7(51) A01N 31/02

(31) 97 60056279 (32) 1997 09 03 (33) US

(86) 1998 0902 PCT/US98/18263

(87) 1999 03 11 WO99/11123 PCT Gazette nr 10/99

(71) S. C. JOHNSON & SON, INC., Racine, US

(72) Conway Mary J.

(54) Sposób dezynfekcji i wstrzymywania rozwoju pleśni na nieporowatych twardych powierzchniach

(57) Wynalazek dotyczy sposobu czyszczenia, dezynfekcji i wstrzymywania rozwoju pleśni na nieporowatej twardej powierzchni, takiej jak szkło, płytka ceramiczna, szkliwiona porcelana, włókno szklane oraz tworzywo sztuczne z zastosowaniem kompozycji zawierającej alkohol alifatyczny, co najmniej jeden eter organiczny i ewentualnie alkohol drugorzędowy.

*(14 zastrzeżeń)*

A1 (21) 339260 (22)19980905 7(51) A01N 43/80

(31) 97 19739303 (32) 1997 09 08 (33) DE

(86) 1998 09 05 PCT/EP98/05619

(87)1999 03 18 WO99/12423 PCT Gazette nr 11/99

(71) BASF AKTIENGESELLSCHAFT, Ludwigshafen, DE

(72) Tropsch Jürgen, Zeiîer Dieter

(54) Zastosowanie mieszanin polimerów i **aminoizotiazoli** jako środków biobójczych

(57) Wynalazek dotyczy zastosowania mieszanin A) polimerów zawierających w skopolimeryzowanej postaci (a) od 0,1 do 100% molowych merów winyloaminy lub etylenoiminy, (b) od 0 do 99,9% molowych merów co najmniej jednego monomeru z grupy obejmującej N-winylo-karboksyamidy o wzorze I, w którym $R^1$ i $R^2$ oznaczają atom wodoru lub $C_1$-$C_6$ alkil, mrówczan winylu, octan winylu, propionian winylu, alkohol winylowy, etery $C_1$-$C_6$ alkilowo-winylowe, monoetylenowo nienasycone C3-C3 kwasy karboksylowe, ich estry, nitryle, amidy i bezwodniki, N-winylomocznik, N-winylo!imidazole i N-winyloimidazoliny oraz (c) od 0 do 5% molowych merów monomerów zawierających co najmniej dwa etylenowo nienasycone wiązania podwójne, przy czym łączna ilość (a), (b) i (c) w procentach molowych zawsze wynosi 100 oraz B) aminoizotiazoli o wzorze V, w którym R oznacza atom wodoru lub $C_1$-$C_4$ alkil, a X oznacza atom chlorowca, $NO_2$, CN lub SCN oraz ich kompleksów z metalami i soli addycyjnych z kwasami jako środków biobójczych.

*(9 zastrzeżeń)*

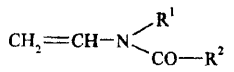


(I),

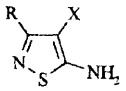


(V)

A1 (21)339175 (22)19980901 7(51) A01N 43/653

(31) 97 97202760 (32) 1997 09 08 (33) EP

(86) 1998 0901 PCT/EP98/05711

(87) 1999 03 18 WO99/12422 PCT Gazette nr 11/99

(71) JANSSEN PHARMACEUTICA N.V., Beerse. BE

(72) Bosselaers Jan Pieter Hendrik, Garnier Alain Joseph Jean Florimond

(54) Synergiczne kompozycje zawierające **imazalil** i epoksykonazol

(57) Przedmiotem wynalazku są synergiczne kompozycje przeciwgrzybicze, zawierające imazalil o wzorze (i), jego sól, stereoizomer albo mieszaninę stereoizomerów tego związku oraz epoksykonazol o wzorze (II), jego sól, stereoizomer albo mieszaninę stereoizomerów tego związku, przeznaczone do ochrony roślin, owoców i nasion. Przedmiotem wynalazku jest również zastosowanie tych kompozycji do ochrony przed grzybami roślin albo owoców.

*(10 zastrzeżeń)*

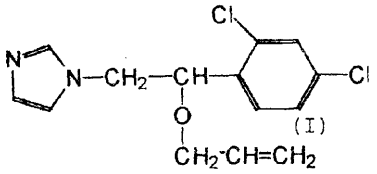


(I)

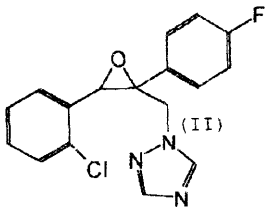


(II)

A1 (21)339078 (22)19980820 7(5 ]) A01N 63/02

(31) 97 60057464 (32) 1997 09 03 (33) US

(86) 1998 0820 PCT/US98/17252

(87) 1999 03 11 WO99/11133 PCT Gazette nr 10/99

(71) CORNELL RESEARCH FOUNDATION, INC., Ithaca, US; EDEN BIOSCIENCE CORPORATION, Bothe!l, GB

(72) Beer Steven V., Butler Jerry L.

(54) Zastosowanie środka z bakterii gram-dodatnich wywołującego reakcję hipersensytywną

(57) Przedmiotem wynalazku jest zastosowanie proteiny albo polipeptydu z gram-dodatnich bakterii, takich jak *Clavibacter michiganensis*, podszczep *sepedonicus*, wywołującego reakcję hipersensytywną. Tę proteinę albo polipeptyd można wykorzystać do nadawania roślinom odporności na choroby, zwiększania wzrostu roślin i ewentualnie kontrolowania owadów. Osiąga się to przez nakładanie na rośliny albo nasiona roślinne proteiny albo polipeptydu wywołującego reakcję hipersensytywną, w niezakaźnej postaci w warunkach skutecznych do nadawania odporności na choroby, zwiększania wzrostu i ewentualnie kontrolowania owadów na roślinach wyhodowanych z nasion roslinnych.

*(15 zastrzeżeń)*

A1 (21) 339087 (22) 1998 09 03 7(51) A23B 7/14

(31)97 97115281 (32)19970903 (33) EP

(86) 1998 09 03 PCT/IB98/01370

(87) 1999 03 11 WO99/11139 PCT Gazette nr 10/99

(71) Yong Cong Fuk, Jakarta, ID

(72) Tjoeng Benny Anto, Tren Kelly

(54) **Regulacja i spowalnianie procesu dojrzewania owocu bananowego**

(57) Sposób regulacji i spowalniania procesu dojrzewania owocu bananowego obejmuje zbiór drzewka bananowego z korzeniami, nawadnianie pnia drzewka i wiązki bananów w regularnych odstępach czasu podczas transportowania i/lub przechowywania oraz ogrzewanie owocostanu.

*(18 zastrzeżeń)*

A1 (21)340280 (22)2000 05 25 7(51) A23G 3/12

(31)99 320567 (32)1999 05 27 (33) US

(71) SOCIÉTÉ DES PRODUITS NESTLÉ S.A., Vevey, CH

(72) Wu William, Archibald Henry

(54) **Proces wytłaczania dla laminowanych produktów cukierniczych**

(57) Sposób wytwarzania jadalnego produktu laminowanego, takiego jak produkt cukierniczy, obejmuje wytłaczanie z portu wyjściowego dyszy współosiowej cienkiego paska (5) pierwszego materiału płynnego, zamkniętego w warstwie drugiego materiału płynnego, osadzanie cienkiego paska (5), na wsparciu oraz nakładanie dodatkowego cienkiego paska na szczycie pierwszego cienkiego paska. Przedmiotem wynalazku jest również produkt jadalny przygotowany według tego sposobu.

*(20 zastrzeżeń)*

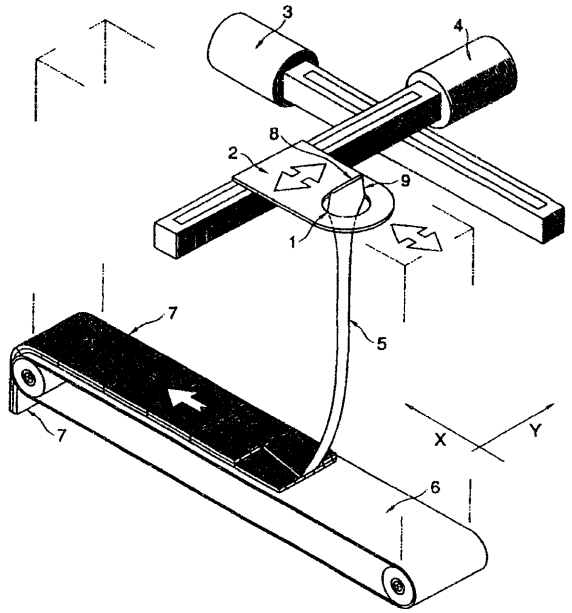


A1 (21)339131 (22)1998 08 27 7(51) A23J 3/14

(31)97 9718520 (32)1997 09 01 (33) GB

(86) 1998 0827 PCT/US98/17727

(87) 1999 03 11 WO99/11143 PCT Gazette nr 10/99

(71) E.I. DU PONT DE NEMOURS AND COMPANY, Wilmington, US

(72) Fitchett Colin Stanley, Candy Michael John, Buttimer Eileen Teresa, Howard Julie Ann

(54) **Funkcjonalne koncentraty i izolaty białkowe**

(57) Emulsja zawierająca wodę, tłuszcz i kompozycję białka łubinu obecną w ilości wystarczającej dla stabilizacji tej emulsji, znamienna tym, że kompozycja białka łubinu zawiera mniej niż 65% białka łubinu oraz zawiera inne niebiałkowe składniki łubinu.

*(32 zastrzeżenia)*

A1 (21)339013 (22)1998 08 21 7(51) A23K 1/18

(31) 97 19739167 (32) 1997 09 06 (33) DE

(86) 1998 08 21 PCT/EP98/05317

(87)1999 03 18 WO99/12430 PCT Gazette nr 11/99

(71) TETRA WERKE DR. RER. NAT. ULRICH BAENSCH GMBH, Melle, DE

(72) Kuerzinger Hubert, Kuhlmann Dietmar

(54) **Karma dla wodnych zwierząt**

(57) Karma dla wodnych zwierząt, zwłaszcza dla ryb, krewetek i innych bezkręgowców, zarówno słodkowodnych, jak i morskich, stosowana zamiast karmy zamrożonej dla żywienia ciepłowodnych i zimnowodnych ryb ozdobnych w akwarium, zawiera od 0,001% do 50% wagowych substancji żelującej, od 0,1% do 90% wagowych pokarmu naturalnego, od 20% do 99% wagowych wody oraz w zależności od zastosowania inne dodatki. Przedmiotem zgłoszenia jest też sposób wytwarzania karmy.

*(14 zastrzeżeń)*

A1 (21 ) 340279 (22) 2000 05 25 7(51 ) A24C 1 /00

(31 ) 99 19924186 (32) 1999 05 27 (33) DE

(71 ) Hauni Maschinenbau Aktiengesellschaft, Hamburg, DE

(72) Schlisio Siegfried

(54) **Urządzenie do toczenia przedmiotów sztabkowych oraz sposób toczenia przedmiotów sztabkowych**

(57) Przedmiotem wynalazku jest urządzenie (1) do toczenia i sposób toczenia sztabkowych przedmiotów (2), zwłaszcza sztabkowych wyrobów tytoniowych, przykładowo z grupy papierosów z filtrem. Urządzenie posiada człon przenoszący (10) do przenoszenia tych przedmiotów, mający powierzchnię toczenia (8), przeciwległą powierzchnię toczenia (14), przy czym powierzchnia toczenia (8) i przeciwległa powierzchnia toczenia (14) formują kanał toczny dla tych przedmiotów (2) oraz posiada element, inicjujący toczenie przez ich zahaczanie przed kanałem tocznym dla spowodowania tego toczenia. Przed kanałem tocznym usytuowane są co najmniej dwa elementy, inicjujące toczenie (20, 30), usytuowane jeden za drugim.

*(13 zastrzeżeń)*

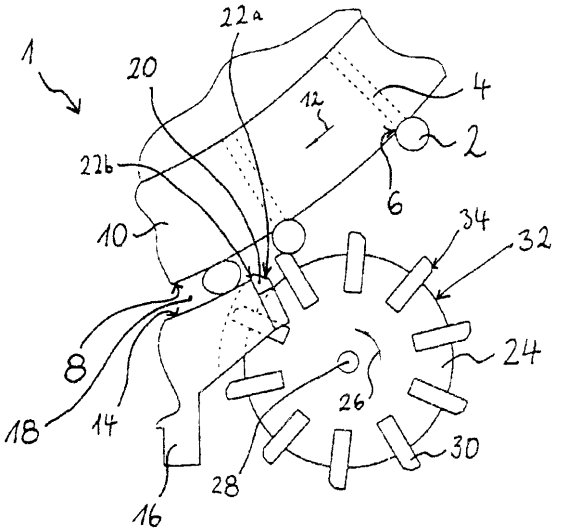

A1 (21) 339300 (22) 1999 07 12 7(51) A45D 40/04

(31)98 9809250 (32)1998 07 17 (33) FR

(86) 1999 07 12 PCT/FR99/01701

(87) 2000 01 27 WO00/03617 PCT Gazette nr 04/00

(71) THE ESTEE LAUDER COMPANIES,INC., New York, US

(72) Demellier Stéphane, Jouiia Pierre

(54) **Usprawniony mechanizm** pojemnika **obrotowego**

(57) Mechanizm pojemnika obrotowego (1), zwłaszcza do wyrobów kosmetycznych, utworzony jest z korpusu obrotowego (2), zamontowanego obrotowo do elemetu głównego, utworzonego z suwaka (5), podstawy (4) i elemntów przegubowych (6), łączących podstawę z suwakiem. Pomiędzy dolnym punktem przegubowym z podstawą i górnym punktem przegubowym z suwakiem (5) suwak ten jest przeznaczony, aby poruszać się pomiędzy położeniem rozłożonym lub górnym (B) i położeniem złożonym !ub dolnym, przy czym gdy suwak jest w położeniu dolnym, elementy przegubowe są umieszczone przynajmniej częściowo poniżej płaszczyzny poziomej, która zawiera dolny punkt przegubowy.

*(16 zastrzeżeń)*

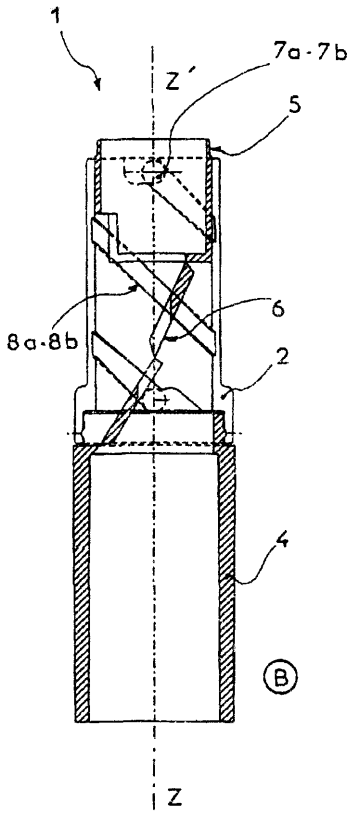


A1 (21) 339691 (22)2000 04 14 7(51) A47L 9/24

(31) 99 19924450 (32)1999 05 28 (33) DE

(71) Carl Froh GmbH, Sundern, DE

(72) Kittelmann Gotthard, Günther Olaf, Schiemann Jürgen

(54) **Rura ssąca teleskopowa do** odkurzacza

(57) Przedmiotem wynalazku jest rura ssąca teleskopowa do odkurzacza, z rurą zewnętrzną (12), zaopatrzoną w rozciągającą się wzdłuż osi listwę zatrzaskową (15), rurą wewnętrzną, z co najmniej jednym, mającym powierzchnie blokujące, poruszanym w kierunku wzdłużnej osi symetrii rury ssącej odkurzacza, elementem blokującym wchodzącym czasowo w zaopatrzone w przeciwpowierzchnie blokujące, wybrania zatrzaskowe listwy zatrzaskowej z umieszczonym na rurze zewnętrznej, zachodzącym na rurę wewnętrzną, pierścieniem uszczelniającym łącznie z obudową, w której umieszczone są element blokujący, zabezpieczająca położenie zablokowane sprężyna oraz urządzenie uruchamiające dla elementu blokującego.

Celem wynalazku jest opracowanie nowej teleskopowej rury ssącej do odkurzacza, której konstrukcja będzie zapobiegać występowaniu opisanej wyżej sytuacji. Zadanie to rozwiązano w taki sposób, że urządzenie uruchamiające ma postać działającego bezpośrednio na element blokujący (18) elementu obrotowego (22), zaś zablokowane położenie elementu obrotowego (22) jest zabezpieczone przez sprężynę (23).

*(12 zastrzeżeń)*

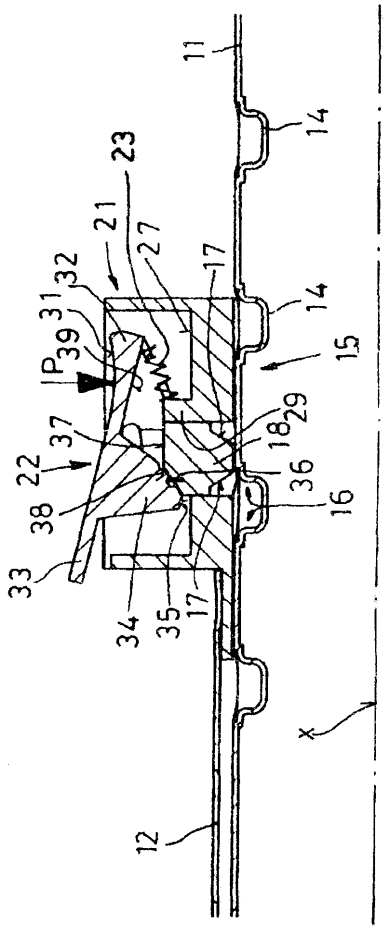


A1 (21) 339251 (22)1998 09 10 7(51) A47L 23/22

(31)97 9719198 (32)1997 09 10 (33) GB

(86)1998 09 10 PCT/GB98/02737

(87) 1999 03 18 WO99/12465 PCT Gazette nr 11/99

(71) MILLIKEN DENMARK A/S, Morke, DK

(72) Brock Thomas Albert Patrick, GB; Nurmentaus Keijo Juhani, FI; Morel Patrick, FR

(54) Mata podłogowa

(57) Mata (1) posiada liczne zestawy kołków, umieszczonych wewnątrz obwódki (4), które nie wystają wyraźnie poza najwyższy punkt tej obwódki. W ten sposób kołki (3) są zabezpieczone przez obwódkę (4) i w mniejszym stopniu narażone na zniszczenie po dłuższym okresie użycia. Mata (1) może być zaopatrzona w pola, dostosowane do umieszczenia pasów materiałów tekstylnych, na przykład dywanowych, które korzystnie mają twarde podłoże i mogą zatrzasnąć się w przewidzianym polu. Wprowadzenie materiału tekstylnego sianowi połączenie wycieraczki z wyglądem dywanu. Pasy materiału tekstylnego są oddzielone zestawami kołków. Opiasno również zestaw takich mat.

*(12 zastrzeżeń)*

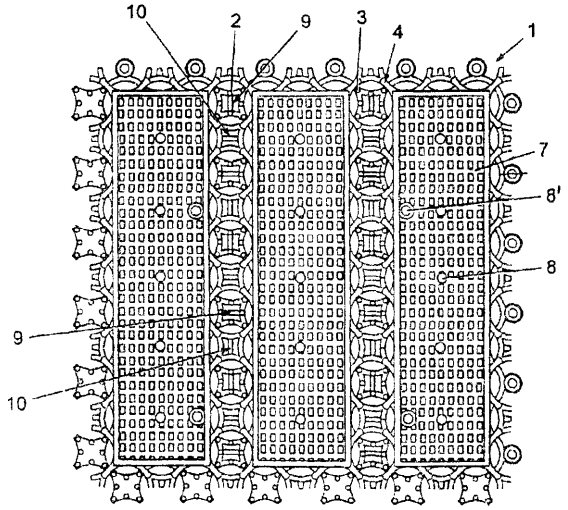


A1 (21) 339139 (22)1998 09 09 7(51) A61B 1/32
A61B 1/303

(31)97 O9067 (32)1997 09 09 (33) AU

(86) 1998 0909 PCT/AU98/00737

(87) 1999 03 18 WO99/12466 PCT Gazette nr 11/99

(71) MCA MEDICAL PRODUCTS PTY. LTD., Osborne Park, AU

(72) Tan Eric Gay Chee

(54) Wziernik

(57) Wziernik składa się z korpusu (12) z dwoma palcami rozszerzającymi, które są połączone swoimi odpowiednimi bliższymi końcami do korpusu (12). Kolejny palec rozszerzający wystaje pomiędzy tymi palcami i jest przymocowany do korpusu (12). Siłownik (20) jest sprzężony obrotowo z korpusem (12) i jest uformowany z palcem rozszerzającym (70), znajdującym się pomiędzy pierwszymi palcami i naprzeciwko nieruchomego palca. Po obróceniu siłownika (20) palec (70) natychmiast zaczyna odsuwać się obrotowo od pozostałych palców. Po zadanym z góry stopniu obrotu, siłownik (20) styka się z wewnętrzną powierzchnią pierwszych palców w pobliżu ich bliższych końców, powodując, że dalsze końce tych palców odsuwają się od siebie, przy czym palce te są osadzone zawiasowo na odpowiednich skośnych osiach zawiasowych tak, że po oparciu się o nie siłownika (20) przemieszczają się kombinowanym ruchem ku górze i na boki.

*(14 zastrzeżeń)*

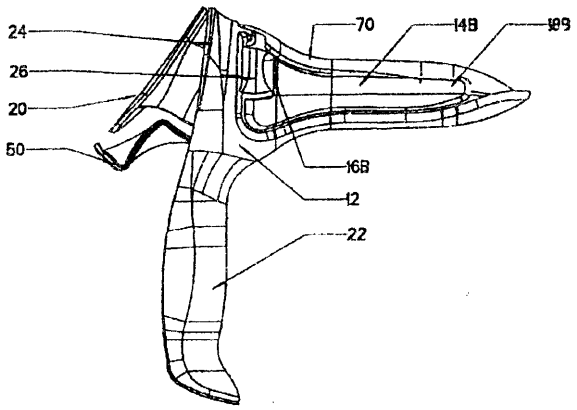


A1 (21)339223 (22)1998 09 11 7(51) A61B 10/00

(31) 97 19740429 (32) 1997 09 11 (33) DE

(86) 1998 09 11 PCT/DE98/02759

(87) 1999 03 18 WO99/12475 PCT Gazette nr 11/99

(71) BIOPSYTEC GMBH, Berlin, DE

(72) Dittmann Thomas Claus, Gut Ivo Glynne, Heuermann Arno Svend, Olek Alexander

(54) Sposób i urządzenie do pobierania próbek biologicznych

(57) Urządzenie do pobierania próbek biologicznych ma jeden element (10), który jest w stanie pomieścić jedno lub kilka wieczek (wieczek kapsuł) oraz drugi element (3), który jest w stanie pomieścić jeden lub kilka pojemników, a także układ mechaniczny, który w ramach jednej operacji łączy wieczko kapsuły i pojemnik w kapsułę, z jednoczesnym pobraniem próbki albo przez wieczko kapsuły, albo przez pojemnik.

*(42 zastrzeżenia)*

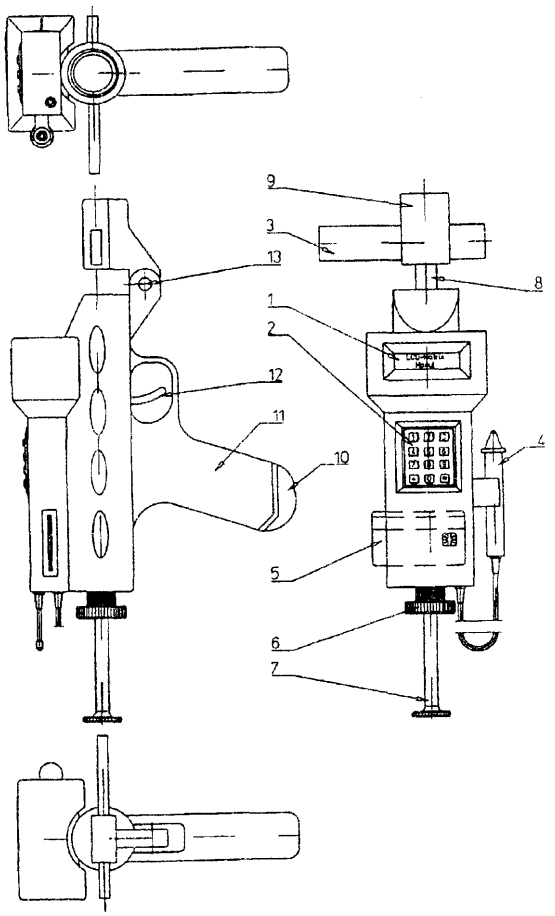


A1 (21)333316 (22)19990522 7(51) A61B 19/00

(75) Para Józef, Poronin

(54) Wyroby z materiałów wtórnych

(57) Przedmiotem wynalazku są piramidka zdrowia i lampa lecznicza, pokazane na rysunku, sporządzone z materiałów wtórnych, zwłaszcza z puszek aluminiowych, butelek plastikowych i kartonów.

Piramidkę zdrowia wykonuje się przez nasunięcie dwustronnie zagiętych listew na zagięcia krawędzi bocznych ścian trójkątów, której energia kształtu służy do celów leczniczych, a poddana jej działaniu folia aluminiowa jest stosowana do okładów chorych organów i naładowane nią zioła, lekarstwa, napoje i żywność gwarantują zdrowie.

Lampę leczniczą wykonuje się przez umieszczenie na dnie butelki plastikowej odciętej jej górnej części z szyjką do góry, do której wkłada się świecę, a z zewnątrz owija się ją bibułą kolorową z zastosowaniem do chromoterapii.

*(2 zastrzeżenia)*

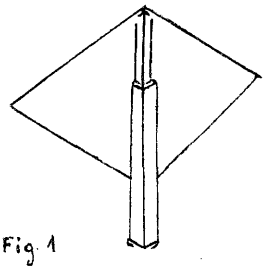

Fig. 1

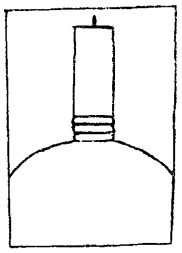

Fig. 2

**A1** (21)339250 (22)1998 07 30 7(51) A61F 2/06

(31)97 121771 (32)199709 15 (33) IL

(86) 1998 07 30 PCT/IL98/00358

(87) 1999 03 25 WO99/13800 PCT Gazette nr 12/99

(75) Gaber Benny, Rehovot, IL

(54) **Rurka (stent) utrzymująca drożność przewodu ze zmienialnym polem przekroju poprzecznego**

(57) Stent (10), posiadający pewne pole przekroju poprzecznego, daje się wybiórczo i na stałe rozszerzać oraz zwężać w zakresie pól przekroju poprzecznego.

*(14 zastrzeżeń)*

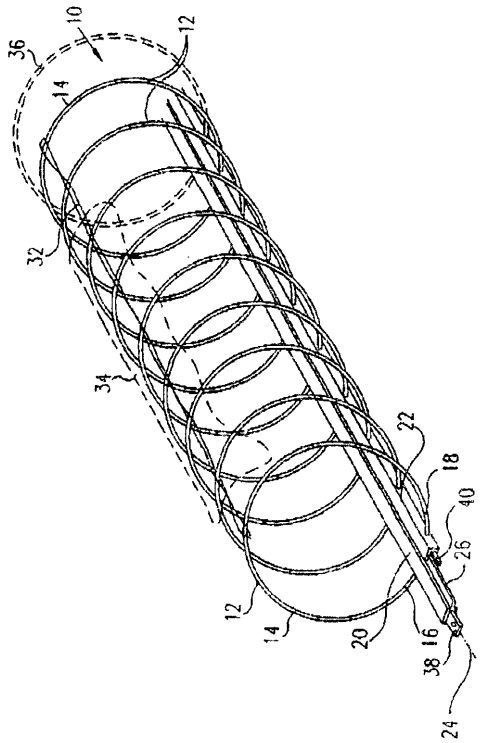


A1 (21)339258 (22)199709 17 7(51) A61F 2/44

(86) 1997 09 17 PCT/US97/16473

(87) 1999 03 25 WO99/13805 PCT Gazette nr 12/99

(71) OSTEOTECH, INC., Eatontown, US

(72) Scarborough Nelson, Morris John W.

(54) **Wszczepowe urządzenie zrostowe i sposób jego stosowania**

(57) Proteza międzykręgowa zawiera przeszczepowy, kostny człon wszczepu (10) o wymiarach odpowiednich dla włożenia w przestrzeń międzykręgową, utworzoną pomiędzy sąsiednimi kręgami, posiadający co najmniej pierwszy odcinek wzdłużny (14) i drugi odcinek wzdłużny (16) o wymiarach przekroju poprzecznego mniejszych od wymiarów przekroju poprzecznego pierwszego odcinka wzdłużnego wyznaczając obszar odsadzony, posiadający powierzchnię oporową. Konsekwentnie, po włożeniu członu wszczepu (10) do, ogólnie odpowiadającego mu wymiarowo, gniazda przyjmującego, utworzonego pomiędzy sąsiednimi kręgami, powierzchnia oporowa ułatwia jego zamocowanie w gnieździe poprzez odpowiednie zazębienie się z powierzchniami gniazda przyjmującego. Ujawniony jest także sposób połączenia sąsiednich kręgów przy zastosowaniu protezy.

*(26 zastrzeżeń)*

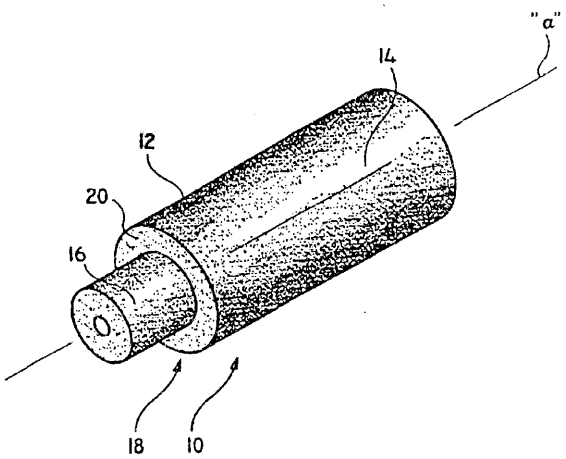


A1 (21)333478 (22)1999 05 29 7(51) A61F 17/00

(75) Magnowski Bogdan, Wrocław; Kuchar Andrzej, Wrocław

(54) **Sposób dostarczania leków w dowolnej porze oraz urządzenie do stosowanie tego sposobu**

(57) Sposób polega na tym, że określony, ściśle ustalony asortyment leków dostarcza się do wybranej sieci aptek od $x_1$ do $x_n$ w określonych odstępach czasu T, gdzie odchyłka AT zawarta jest pomiędzy 24 h a 48 h, korzystnie w porze nocnej, bez konieczności bezpośredniego kontaktu pomiędzy dostawcą a odbiorcą do usytuowanych w dostępnym dla dostawcy i odbiorcy miejscu, przy czym urządzenie do przechowywania leków w postaci sejfo-śluzy ma kształt bryły, w której przeciwległych bokach (1, 2) umieszczone są drzwi (3, 4) zabezpieczone odpowiednimi zamkami (5, 6) szyfrowymi bądź trudnootwieralnymi. Urządzenie usytuowane jest w ścianie apteki, bądź jako obiekt wolnostojący.

*(6 zastrzeżeń)*

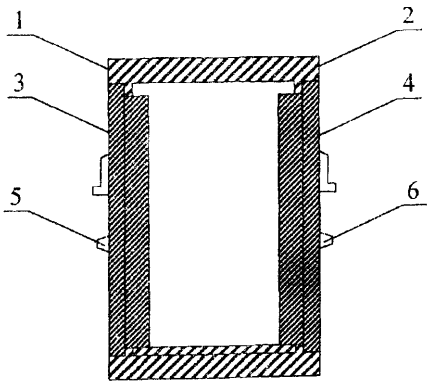

A1 (21) 333296 (22) 1999 05 21 7(51) A61J 1/00

(71) KAJDAL Sp. z o.o., Warszawa

(72) Kotowicz Romuald

(54) **Futerał na sztuczny penis**

(57) Futerał do przechowywania sztucznego penisa posiada zamontowane lampy dezynfekujące (3) do neutralizacji bakterii. Stan gotowości w każdej chwili uzyskuje się poprzez układ elektroniczny (4), podtrzymujący zadaną temperaturę przez użytkownika termostatem (6), zasilanym z akumulatora (5).

*(1 zastrzeżenie)*

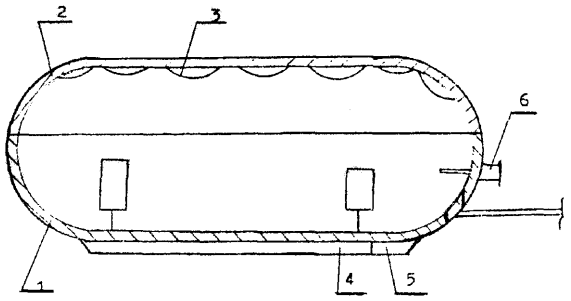


A1 (21) 339255 (22)1998 09 05 7(51) A61K 7/06

(31)97 19740285 (32)1997 09 13 (33) DE

(86) 1998 0905 PCT/EP98/05631

(87) 1999 03 25 WO99/13821 PCT Gazette nr 12/99

(71) HENKEL KOMMANDITGESELLSCHAFT AUF AKTIEN, Duesseldorf, DE

(72) Bernecker Ullrich, Brockmann Claudia, Hollenberg Detlef

(54) **Kompozycja do traktowania włosów**

(57) Środki do traktowania włosów, w postaci emulsji typu "olej w wodzie", zawierające jako składnik fazy olejowej od 0,1 do 10% rozpuszczalnego w lipidach estroalkoholu albo estropoliolu, a jako składnik fazy wodnej od 0,1 do 3% wagowo rozpuszczalnego w wodzie związku z grupy obejmującej Panthenol, amid kwasu nikotynowego, cukier, poliwinylopirolidon albo ich mieszaniny, wykazują wyraźne działanie zmniejszające rozszczepianie się włosów. Estroalkohole albo estropoliole otrzymuje się drogą przemiany estru epoksykwasu tłuszczowego z wodą albo jedno- lub wieloworotlenowym alkoholem zawierającym od 1 do 10 atomów węgla.

*(4 zastrzeżenia)*

A1 (21) 339056 (22) 1999 07 05 7(51) A61K 7/42

(31)98 9808828 (32)1998 07 09 (33) FR

(86) 1999 07 05 PCT/FR99/01608

(87) 2000 01 20 WO00/02529 PCT Gazette nr 03/00

(71) L'OREAL, Paryż, FR

(72) Allard Delphine, Candau Didier, Nicolas-Morgantini Luc

(54) **Kompozycja kosmetyczna chroniąca przed światłem, zawierająca anionowy środek powierzchniowo czynny, związek filtrujący promieniowanie ultrafioletowe i amfofilowy związek kationowy lub obojnaczy oraz jej zastosowanie**

(57) Wynalazek dotyczy kosmetycznej kompozycji, w szczególności do fotoprotekcji skóry i/lub włosów, w postaci dyspersji obejmującej dwie niemieszalne fazy, stabilizowane co najmniej jednym anionowym środkiem powierzchniowo czynnym, wybranym spośród soli kwasów tłuszczowych i metali jedno- lub wielowartościowych, amonowych lub zasad organicznych, związku filtrującego promieniowanie ultrafioletowe, zdolnego do adsorbcji na granicy wymienionych niemieszalnych faz, pochodnego benzylidenokamfory i zawierającego co najmniej jedną grupę kwasu sulfonowego częściowo lub całkowicie zobojętnionego, nanopigmentu tlenku metalicznego pokrytego hydrofobowymi, węglowodorowymi środkami powlekającymi i amfofilowego związku kationowego lub obojnaczego, który prowadzi razem z anionowym środkiem powierzchniowo czynnym do utworzenia związku zdolnego do obniżenia napięcia międzyfazowego woda/olej parafinowy w temperaturze 40°C o ponad 14 $mN.m^{-1}$ przy stężeniu anionowego środka powierzchniowo czynnego 0,1 mmola/100 g, o ponad 26 $mN.m^{-1}$ przy stężeniu anionowego środka powierzchniowo czynnego 0,5 mmola/100 g i o ponad 33 $mN.m^{-1}$ przy stężeniu anionowego środka powierzchniowo czynnego 1 mmol/100 g.

*(27 zastrzeżeń)*

A1 (21)339141 (22)1998 09 04 7(51) A61K 7/42 A61K 7/50

(31)97 928057 (32)1997 09 12 (33) US

(86) 1998 09 04 PCT/US98/18590

(87) 1999 03 25 WO99/13854 PCT Gazette nr 12/99

(71) COLGATE-PALMOLIVE COMPANY, New York, US

(72) Mattai Jairajh, US; Deguertechin Louis, BE; Polefka Thomas G., US

(54) **Kompozycja przeciwsłoneczna**

(57) Ujawniono oczyszczającą skórę kompozycję przeciwsłoneczną zawierającą a) ilość przeciwsłonecznie skuteczną hydrofobowego środka przeciwsłonecznego lub ich mieszaniny, b) polarny rozpuszczalnik organiczny o polarności niższej niż wody, c) olej i d) oczyszczająco skuteczną ilość środka powierzchniowo czynnego lub ich mieszaniny, w której proporcja wagowa oleju/rozpuszczalnika polarnego wynosi od około 1:4 do około 1:0,8.

*(14 zastrzeżeń)*

A1 (21)339290 (22)1998 09 18 7(51) A61K 9/20 A61K 47/38 A61P 3/14

(31)97 973733 (32)199709 19 (33) FI

(86)1998 09 18 PCT/FI98/00735

(87) 1999 0401 WO99/15155 PCT Gazette nr 13/99

(71) LEIRAS OY, Turku, FI

(72) Lehtola Veli-Matti, Rantala Eeva-Maria Susanne, Rantala Pertti Tapani

(54) **Preparat farmaceutyczny zawierający klodronian jako składnik aktywny i krzemionkowaną celulozę mikrokrystaliczną jako zaróbkę**

(57) Przedmiotem wynalazku jest preparat farmaceutyczny do podawania doustnego, zwłaszcza w postaci tabletki, który jako składnik aktywny zawiera farmaceutycznie dopuszczalną sól kwasu dichlorometylenobisfosfonowego, t.j.klodronian, zwłaszcza klodronian disodowy i jako zaróbkę zawiera krzemionkowaną celulozę mikrokrystaliczną.

Przedmiotem wynalazku jest również sposób wytwarzania preparatu farmaceutycznego oraz zastosowanie krzemionkowanej celulozy mikrokrystalicznej do wytwarzania preparatu farmaceutycznego.

*(10 zastrzeżeń)*

A1 (21) 338951 (22)1999 06 29 7(51) A61K 9/127 A61P 35/00

(31)98 108509 (32)1998 07 01 (33) US

(86) 1999 06 29 PCT/US99/14986
(87) 2000 01 13 WO00/01366 PCT Gazette nr 02/00
(71) NEOPHARM, Bannockburn, US
(72) Rahman Aquilar
(54) **Metoda podawania taksami w otoczce liposomowej**

(57) Przedmiotem wynalazku jest sposób podawania pacjentowi taksanu lub jego przeciwnowotworowej pochodnej w otoczce liposomowej (tj. "uwięzione" w liposomach) stosowany jako terapeutycznie ulepszony sposób leczenia raka. Paklitaksel w otoczce liposomowej nadaje się do podawania pacjentom, zwłaszcza ludziom, w czasie krótszym niż jedna godzina bez wywoływania wyraźnej toksyczności.

*(33 zastrzeżenia)*

A1 (21)339226 (22)1998 08 18 7(51) A61K 31/46 A61K 9/70 A61P 1/08
(31)97 19738643 (32)1997 09 04 (33) DE
(86)1998 08 18 PCT/EP98/05224
(87) 1999 03 11 WO99/11265 PCT Gazette nr 10/99
(71) LTS LOHMANN THERAPIE-SYSTEME AG, Andernach, DE
(72) Müller Walter
(54) **Transdermalny system terapeutyczny zawierający skopolaminę w postaci zasady jako substancję czynną**

(57) Transdermalny system terapeutyczny, zawierający skopolaminę w postaci zasady jako substancję czynną, obejmujący elastyczną, nieprzepuszczającą substancji czynnej warstwę tylną, zawierającą substancję czynną warstwę stanowiącą zbiornik, membranę regulującą, warstwę kleju przylepcowego do przymocowania systemu na skórze oraz nieprzepuszczającą substancji czynnej folię ochronną, usuwaną przed nałożeniem systemu na skórę, charakteryzuje się tym, że warstwa stanowiąca zbiornik oraz warstwa kleju przylepcowego zawierają samoprzylepny, odporny na działanie amin polimer silikonowy jako polimer podstawowy, membrana regulująca składa się z kopolimeru etylenu i octanu winylu,a skopolamina w postaci zasady występuje częściowo w postaci krystalicznej co najmniej w warstwie stanowiącej zbiornik.

*(8 zastrzeżeń)*

A1 (21)339295 (22)1998 09 09 7(51) A61K 31/57 A61P 11/08
(31) 97 9703407 (32) 1997 09 19 (33) SE
(86) 1998 0909 PCT/SE98/01599
(87) 1999 04 01 WO99/15182 PCT Gazette nr 13/99
(71) ASTRAZENECA AB, Södertälje, SE
(72) Bauer Carl-Axel, Trofast Jan
(54) Nowe zastosowanie **budesonidu i formoterolu**

(57) Wynalazek obejmuje nowe zastosowanie formoterolu oraz budesonidu w leczeniu przewlekłej czopującej choroby płuc.

*(10 zastrzeżeń)*

A1 (21)338982 (22) 1998 08 26 7(51) A61K31/121 A61P 21/00
(31)97 9703191 (32)1997 09 04 (33) SE
(86) 1998 08 26 PCT/SE98/01526
(87) 1999 03 11 WO99/11251 PCT Gazette nr 10/99
(71) ASTACAROTENE AB, Gustavsberg, SE
(72) Lignell Lke
(54) **Lek do poprawy czasu trwania czynności mięśni lub leczenia zaburzeń lub chorób mięśniowych**

(57) Przedmiotem wynalazku jest lek do zapobiegawczego i/lub leczniczego ulepszania czasu trwania czynności mięśnia ssaka i/lub leczenia zaburzeń lub chorób mięśniowych u ssaków, na przykład rabdomiolizy wysiłkowej u koni, zawierający co najmniej jeden typ ksantofili, na przykład astaksantynę.

Przedmiotem wynalazku jest również zastosowanie ksantofili do wytwarzania takich leków i sposób zapobiegawczego i/lub leczniczego ulepszania czasu trwania czynności mięśnia ssaka i/lub leczenia zaburzeń lub chorób mięśniowych u ssaków.

*(12 zastrzeżeń)*

A1 (21)339142 (22)1998 08 18 7(51) A61K 31/197 A61P 25/08
(31) 97 60058207 (32) 1997 09 08 (33) US
(86)1998 08 18 PCT/US98/17083
(87) 1999 03 18 WO99/12537 PCT Gazette nr 11/99
(71) WARNER-LAMBERT COMPANY, Morris Plains, US
(72) Magnus-Miller Leslie, Saltel Douglas A.
(54) **Kompozycje przeciwbólowe zawierajace związki przeciwpadaczkowe i sposoby ich stosowania**

(57) Wynalazek dotyczy nowych kompozycji zawiązków przeciwpadaczkowych, wykazujących właściwości łagodzenia bólu, ze związkami wybranymi z grupy składającej się z leków przeciwbólowych, antagonistów receptora NMDA i NSAID i kompozycji farmaceutycznych je zawierających.

Stwierdzono, że podawanie związków przeciwpadaczkowych, wykazujących właściwości łagodzenia bólu, w tych nowych kompozycjach powoduje zmniejszanie częstotliwości i nasilenia bólu.

Uważa się również, że występowanie niepożądanych efektów ubocznych może zostać zmniejszone przez te nowe kompozyq'e, w porównaniu do zastosowanych wyższych dawek pojedynczego czynnika terapeutycznego, przy osiągnięciu takiego samego efektu terapeutycznego. Wynalazek dotyczy również sposobów wykorzystania skutecznych ilości nowych kompozycji farmaceutycznych do leczenia bólu u ssaków.

*(15 zastrzeżeń)*

A1 (21)339140 (22)1998 09 04 7(51) A61K 31/395 A61P 31/00
(31) 97 60058329 (32) 1997 09 10 (33) US
98 9806029 1998 03 20 GB
(86) 1998 09 04 PCT/US98/18573
(87) 1999 03 18 WO99/12542 PCT Gazette nr 11/99
(71) MERCK & CO., INC., Rahway, US
(72) Kropp Helmut, Farrington Daniel O., Clark Jeffrey N., Ratcliffe Ronald W., Wilkening Robert D.
(54) **8a-Azalidy jako weterynaryjne środki przeciwbakteryjne**

(57) Przedmiotem wynalazku jest zastosowanie 8a-azalidów, w szczególności o wzorze ogólnym !, do leczenia i zapobiegania infekcjom bakteryjnym układu oddechowego i pokarmowego u zwierząt domowych, zwłaszcza bydła i świń.

*(19 zastrzeżeń)*

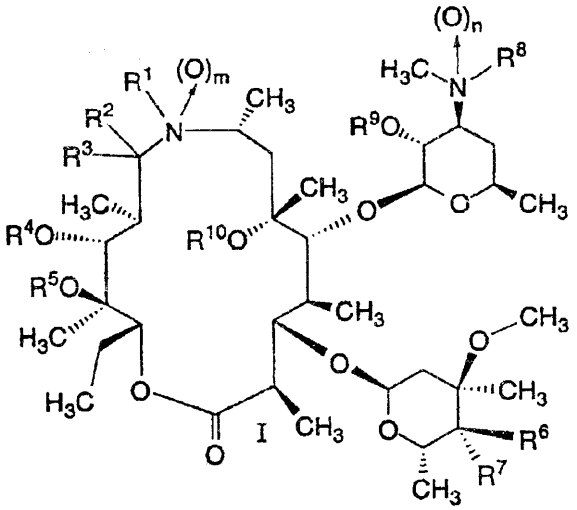

A1 (21)339091 (22)1998 08 11 7(51) A61K 31/402
A61P 11/06

(31) 97 60057276 (32) 1997 08 29 (33) US
(86) 1998 08 11 PCT/IB98/01230
(87)1999 03 11 WO99/11260 PCT Gazette nr 10/99

(71) PFIZER INC., Nowy Jork, US
(72) Scott Robert Andrew Donald
(54) Terapia skojarzona z użyciem **atorwastatyny** i środka hipotensyjnego

(57) Wynalazek dotyczy kompozycji farmaceutycznych zawierających atorwastatynę i jej farmaceutycznie dopuszczalne sole oraz środki hipotensyjne, zestawów zawierających takie kompozycje oraz sposobów stosowania takich kompozycji w leczeniu pacjentów cierpiących na dusznicę bolesną, miażdżycę, połączenie nadciśnienia z hiperlipidemią oraz w leczeniu pacjentów z objawami zagrożenia serca, w tym ludzi.

Wynalazek dotyczy również addytywnych i synergicznych kompozycji atorwastatyny i jej farmaceutycznie dopuszczalnych soli środków hipotensyjnych, które to kompozycje są użyteczne w leczeniu pacjentów cierpiących na dusznicę bolesną, miażdżycę i nadciśnienie tętnicze połączone z hiperlipidemią oraz w leczeniu pacjentów z objawami zagrożenia serca, w tym ludzi.

*(52 zastrzeżenia)*

A1 (21)339092 (22)1998 08 11 7(51) A61K 31/402
A61K 31/4418
A61P 11/06

(31) 97 60057275 (32) 1997 08 29 (33) US
(86) 1998 08 11 PCT/IB98/01225
(87) 1999 03 11 WO99/11259 PCT Gazette nr 10/99

(71) PFIZER INC., Nowy Jork, US
(72) Buch Jan, Scott Robert Andrew Donald
(54) Kompozycje terapeutyczne zawierające amlodypinę i atorwastatynę

(57) Wynalazek dotyczy kompozycji farmaceutycznych zawierających amlodypinę i jej farmaceutycznie dopuszczalne addycyjne sole z kwasami oraz atorwastatynę i jej farmaceutycznie dopuszczalne sole, zestawów zawierających takie kompozyq'e oraz sposobów stosowania takich kompozycji w leczeniu pacjentów cierpiących na dusznicę bolesną, miażdżycę i nadciśnienie tętnicze połączone z hiperlipidemią oraz w leczeniu pacjentów z objawami zagrożenia serca, w tym ludzi.

Wynalazek dotyczy również addytywnych i synergicznych kompozycji amlodypiny i atorwastatyny, które to synergiczne kompozycje są użyteczne w leczeniu pacjentów cierpiących na dusznicę bolesną, miażdżycę i nadciśnienie tętnicze połączone z hiperlipidemią oraz w leczeniu pacjentów z objawami lub oznakami zagrożenia serca, w tym ludzi.

*(93 zastrzeżenia)*

A1 (21)339088 (22) 1998 08 10 7(51) A61K 31/4418
A61P 11/06

(31) 97 60057555 (32) 1997 08 29 (33) US
(86) 1998 08 10 PCT/IB98/01220
(87) 1999 03 11 WO99/11263 PCT Gazette nr 10/99

(71) PFIZER PRODUCTS INC., Groton, US
(72) Buch Jan, Scott Robert Andrew Donald
(54) Terapia skojarzona amlodypiną i związkiem statynowym

(57) Wynalazek dotyczy kompozycji farmaceutycznych zawierających amlodypinę lub jej farmaceutycznie dopuszczalne addycyjne sole z kwasami oraz statyny lub ich farmaceutycznie dopuszczalne sole, zestawów zawierających takie kompozycje oraz sposobów stosowania takich kompozycji w leczeniu pacjentów, cierpiących na dusznicę bolesną, miażdżycę i nadciśnienie tętnicze połączone z hiperlipidemią oraz w leczeniu pacjentów z objawami zagrożenia serca, w tym ludzi.

*(69 zastrzeżeń)*

A1 (21)339288 (22)19980904 7(51) A61K 31/5575
A61P 19/10

(31)97 60058306 (32)1997 09 09 (33)US
(86) 1998 0904 PCT/US98/18338
(87) 1999 03 18 WO99/12551 PCT Gazette nr 11/99

(71) THE PROCTER & GAMBLE COMPANY, Cincinnati, US
(72) Hartke James Richard, Lundy Mark Waiden, DeLong Mitchell Anthony
(54) Sposób zwiększania objętości kości z zastosowaniem niewystępujących naturalnie selektywnych agonistów FP

(57) Wynalazek dotyczy zastosowania niewystępującego naturalnie selektywnego agonisty FP do wytwarzania środka leczniczego zwiększającego objętość kości pacjenta oraz środka do leczenia zaburzenia kostnego.

*(22 zastrzeżenia)*

A1 (21) 339297 (22) 1998 09 04 7(51) A61K 31/5575
A61P 19/10

(31)97 60058218 (32)1997 09 09 (33) US
(86) 1998 09 04 PCT/US98/18337
(87)1999 03 18 WO99/12550 PCT Gazette nr 11/99

(71) THE PROCTER & GAMBLE COMPANY, Cincinnati, US
(72) Hartke James Richard, Lundy Mark Waiden, DeLong Mitchell Anthony
(54) Sposób zwiększania objętości kości

(57) Przedmiotem zgłoszenia jest zastosowanie środka pierwotnie aktywującego osteoblastyczne szlaki kinazy białkowej C/wapnia wewnątrzkomórkowego do wytwarzania środka leczniczego zwiększającego objętość kości pacjenta, zwiększającego liczbę beleczek kostnych lub do leczenia zaburzenia kostnego, w którym aktywacja następuje po podaniu agonisty FP.

*(23 zastrzeżenia)*

A1 (21)339079 (22)1998 09 18 7(51) A61K 33/26
A61K 33/06
A61K 33/24
A61P 7/08

(31)97 9720061 (32)1997 09 19 (33) GB
(86)1998 09 18 PCT/GB98/02834
(87) 1999 04 01 WO99/15189 PCT Gazette nr 13/99

(71) CROSFIELD LIMITED, Warrington, GB
(72) Roberts Norman Bryson, Webb Maurice, Rankin Benjamin Joseph
(54) Związki metali, mieszane lub siarczanowe, jako środki wiążące fosforany

(57) Wynalazek dotyczy mieszanych związków metali, przeznaczonych do farmaceutycznych zastosowań, nie zawierających glinu i wykazujących zdolność wiązania fosforanów, wynoszącą przynajmniej 30% wagowych całkowitej masy występujących fosforanów w zakresie pH 2-8. Związki te są szczególnie użyteczne w ieczeniu nadmiaru fosforanów we krwi. Metale korzystnie oznaczają żelazo (III) oraz przynajmniej jeden metal spośród wapnia, magnezu, iantanu i ceru. Siarczany metali do farmaceutycznych zastosowań wybiera się przynajmniej w liczbie jednego spośród siarczanowych związków wapnia, lantanu i ceru i wykazują one zdolność wiązania fosforanów przynajmniej 30% wagowych całkowitej masy występujących fosforanów w zakresie pH 2-8.

*(15 zastrzeżeń)*

A1 (21)339217 (22)1998 09 09 7(51) A61K 33/40
A61K 33/34
A61P 31/02

(31)97 938013 (32) 1997 09 12 (33) US
(86) 1998 09 09 PCT/US98/18751
(87) 1999 03 25 WO99/13888 PCT Gazette nr 12/99

(71) BABSON BROS. CO., Naperville, US
(72) Meisters George J., Gradle Charles D.
(54) Kompozycja bakteriobójcza do leczenia chorób infekcyjnych kopyt u zwierząt zawierająca sól miedzi, czwartorzędowy związek amoniowy i nadtlenek

(57) Została ujawniona kompozycja bakteriobójcza do leczenia lub zapobiegania chorobom infekcyjnym kopyt u zwierząt, zawierająca sól miedzi, czwartorzędowy związek amoniowy i nadtlenek. Ujawniony został także sposób leczenia lub zapobiegania chorobom infekcyjnym kopyt u zwierząt, obejmujący miejscowe nakładanie skutecznej ilości wodnej kompozycji bakteriobójczej zawierającej sól miedzi, czwartorzędowy związek amoniowy i nadtlenek.

*(29 zastrzeżeń)*

A1 (21)339144 (22)1998 09 02 7(51) A61K 35/78
A61P 31/04

(31)97 60058307 (32) 1997 09 09 (33)US
(86) 1998 09 02 PCT/US98/18267
(87) 1999 03 18 WO99/12541 PCT Gazette nr 11/99

(71) RUTGERS, THE STATE UNIVERSITY OF NEW JERSEY, New Brunswick, US
(72) Howell Amy B., Vorsa Nicholi
(54) Roślinny ekstrakt **proantocyjanidynowy** skutecznie **hamujacy** przyleganie do powierzchni bakterii z **fimbriam** i typu P

(57) Wynalazek odnosi się do izolacji i identyfikacji roślinnych ekstraktów proantocyjanidynowych, a szczególnie związków proantocyjanidynowych do zapobiegania i leczenia infekcji dróg moczowych powodowanych przez Escherichia coli typu P. Ekstrakty te można otrzymywać z każdej rośliny, zawierającej proantocyjanidyny, łącznie z roślinami z rodzin Ericaceae, Rosaceae, Pinaceae, Vitaceae i innych. Korzystnie ekstrakty pochodzą z roślin żurawiny (zwłaszcza Vaccinium macrocarpon) i innych roślin, szczególnie roślin z gatunku Vaccinium. Ekstrakty i związki dostarcza się też w postaci kompozycji farmaceutycznych, dodatków spożywczych i kompozycji spożywczych, zwłaszcza napojów, preparatów mięsa mielonego i produktów spożywczych, zawierających żurawinę. Wynalazek odnosi się także do sposobów zmniejszania patogeniczności E.coli typu P w przewodzie pokarmowym zwierzęcia, zwłaszcza bydła i zmniejszania zanieczyszczenia mięsa mielonego E.coli typu P, jak również sposobów detekcji bakterii typu P.

*(90 zastrzeżeń)*

A1 (21)340775 (22)2000 06 13 7(51) A61K 38/55
A61P 31/04

(71) Przedsiębiorstwo Farmaceutyczne JELFA S.A., Jelenia Góra
(72) Pietrzykowski Dariusz, Janik Pelagia, Potrykus Andrzej, Przybylski Franciszek, Gogo-Kosiorek Jolanta
(54) Środek farmaceutyczny do stosowania miejscowego w leczeniu chorób przyzębia

(57) Przedmiotem wynalazku jest środek farmaceutyczny do stosowania miejscowego w leczeniu chorób przyzębia, zawierający substancję czynnąoraz ewentualne nośniki lub substancje pomocnicze, przy czym jako substancję czynną zawiera inhibitor proteaz serynowych i/lub inhibitor proteaz cysternowych w ilości nie mniej niż 100 jednostek każdego z inhibitorów w 1 g preparatu.

Korzystnie jest, gdy środek farmaceutyczny zawiera aprotyninę lub cystatynę lub aprotyninę i cystatynę.

*(4 zastrzeżenia)*

A1 (21)339075 (22)1998 09 03 7(51) A61K 39/116
A61K 9/02
A61P 15/02

(31)97 923813 (32)19970904 (33)US
(86) 1998 0903 PCT/US98/18402
(87) 1999 03 11 WO99/11286 PCT Gazette nr 10/99

(71) PROTEIN EXPRESS, Cincinnati, US
(72) Hertelendy Zsolt Istvan, Weiner Murray
(54) Szczepionka w postaci czopka dopochwowego przeciwko zakażeniom **moczowo-płciowym**

(57) Wynalazek dotyczy układu dostarczania szczepionki, opartego na czopkach, do immunizacji przeciwko chorobom zakaźnym układu moczowo-płciowego u ludzi i sposobów leczenia takich zakażeń. W szczególności wynalazek dotyczy układu dostarczania szczepionki, opartego na czopkach, do zapobiegania chorobie układu moczowo-płciowego, jak np. zakażenie dróg moczowych.

Układ ten obejmuje szczepionkę obejmującą inaktywowane bakterie, pochodzące z hodowli 8 do 14 szczepów bakterii uropatogennych, wyizolowanych z moczu osób cierpiących na zakażenie dróg moczowych gatunkami: Escherichia coli, Klebsiella pneumoniae, Proteus mirabilis, Proteus morganii i Streptococcus faecalis oraz podłoże do czopków na bazie poliglikolu etylenowego, przy czym czopek jest przystosowany do wprowadzania do naturalnego otworu ciała człowieka w taki sposób, że umożliwia się czopkowi kontaktowanie się z tkanką otworu naturalnego, ułatwiając transfer substancji zawartych w czopku.

*(29 zastrzeżeń)*

A1 (21)340572 (22)2000 06 05 7(51) A63F 9/08

(71) Politechnika Koszalińska, Koszalin
(72) Fornal Przemysław

(54) **Zabawka typu układanka**

(57) Zabawka umożliwia rozwijanie umiejętności logicznego myślenia poprzez układanie liter i tworzenie wyrazów. Klocki mogą być przesuwane z jednego pierścienia na drugi, sąsiedni wzdłuż prowadnic albo mogą być przemieszczane przez obrót pierścienia.

Zabawka ma jednakowe, płaskie klocki, przesuwne po powierzchni walcowej, oznaczone na czołowej powierzchni literami. Płaskie klocki (5) umieszczone są w prowadnicach, równo rozmieszczonych parami na obwodzie zewnętrznej powierzchni co najmniej kilku sąsiadujących ze sobą pierścieni (1), w kierunku tworzących ich powierzchni walcowej, dzielących obwód na określoną ilość równych pól, przy czym pierścienie (1) osadzone są na wspólnej osi obrotu, a jedno z pól na obwodzie jednego z pierścieni (1) jest puste, natomiast skrajne pierścienie mają na zewnątrz obrzeża (4).

*(4 zastrzeżenia)*

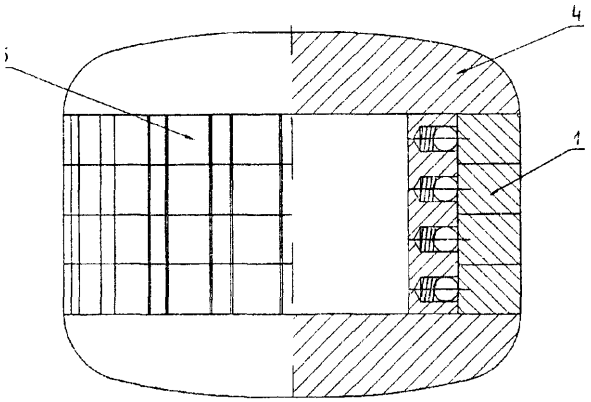


DZIAŁ B

RÓŻNE PROCESY PRZEMYSŁOWE; TRANSPORT

A1 (21)333262 (22)1999 05 20 7(51) B01D 39/16

(71) Centralny Instytut Ochrony Pracy, Warszawa

(72) Brochocka Agnieszka, Majchrzycka Katarzyna, Bargiel Henryk, Ruszkowski Kazimierz, Gwardyński Marek

(54) **Włóknina filtracyjna do powietrza z efektem tryboelektrycznym**

(57) Materiał filtracyjny do powietrza z efektem tryboelektrycznym składa się z mieszaniny trzech składników: włókien poliolefinowych, włókien poliamidowych lub poliakrylonitrylowych oraz włókien elektroprzewodzących, których udział w mieszaninie zawiera się w granicach 1-25%. Wszystkie włókna stosowane do mieszanki nie posiadają preparacji przędzalniczej. Zgrzeblenie i formowanie materiału odbywa się na maszynie z uziemionymi elementami obrotowymi.

*(1 zastrzeżenie)*

A1 (21)339209 (22)1998 08 26 7(51) B0 1D 53/32 B01D53/94

(31) 97 9718971 (32) 1997 09 09 (33) GB
97 9726713 1997 12 19 GB
97 9726714 1997 12 19 GB

(86) 1998 0826 PCT/GB98/02569

(87) 1999 03 18 WO99/12638 PCT Gazette nr 11/99

(71) AEA TECHNOLOGY PLC, Didcot, GB

(72) Hall Stephen Ivor, Winterbottom Fiona, Inman Michael, Segal David Leslie, Raybone David, Shawcross James Timothy, Morgan Ross Alexander, Martin Anthony Robert

(54) **Sposób oczyszczania gazowych emisji**

(57) Komora reaktora (2) stanowi część układu wydechowego silnika spalinowego. W komorze (2) znajdują się elektrody (3, 4), pomiędzy którymi umieszczono złoże materiału aktywnego (5), przez który - podczas użytkowania układu - przechodzą gazy wydechowe. W obecności wyładowania elektrycznego wywoływanego napięciem elektrycznym przykładanym do elektrod (3, 4), aktywny materiał (5) wykazuje działanie katalityczne przy redukcji tlenków azotu w gazach wydechowych, a także usuwa węglowodory z gazów wydechowych.

*(27 zastrzeżeń)*

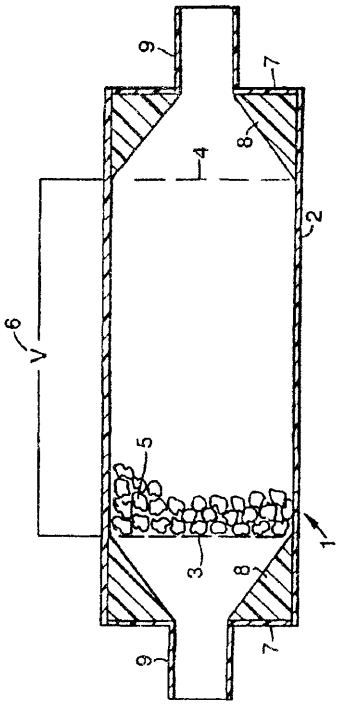


A1 (21)339257 (22) 1999 07 02 7(51) B01F 5/04

(31)98 1493 (32)1998 07 13 (33) CH

(86) 1999 07 02 PCT/CH99/00294

(87) 2000 01 27 WO00/03794 PCT Gazette nr 04/00

(71) BUCHER-GUYER AG, Niederweningen, CH

(72) Hartmann Eduard

(54) **Sposób i urządzenie** do **zmieszania płynów** w **przewodzie**

(57) Sposób dotyczy uzyskania stanu zmieszania co najmniej dwóch płynów w drugiej części (34) przewodu, które przepłynęły przez pierwszą część (32) tego przewodu. Uzyskuje się to dzięki temu, że w jednym miejscu (43) drugiej części (34)

przewodu pobiera się strumień częściowy płynów i ten strumień częściowy doprowadza się ponownie w innym miejscu (45) do drugiej części (34) przewodu. Opisane jest również zastosowanie sposobu w urządzeniu do filtrowania poprzecznego, jak również urządzenia do przeprowadzenia sposobu.

*(31 zastrzeżeń)*

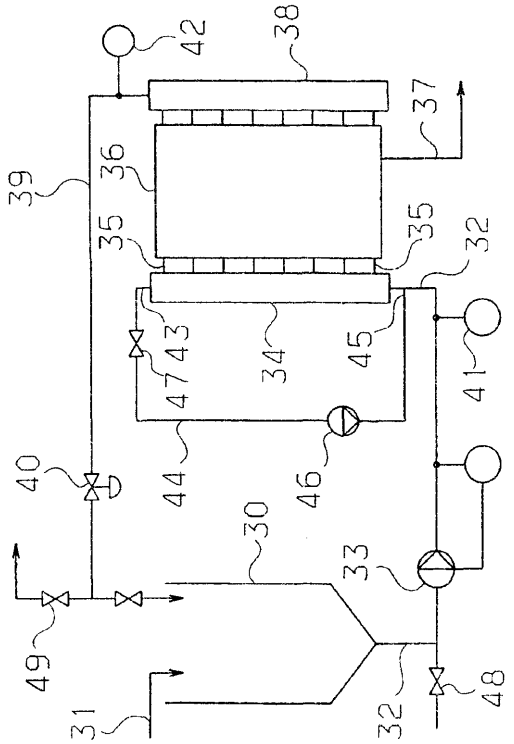


A1 (21 ) 340362 (22) 2000 05 29 7(51) B 8/02 C07C 45/49

(31)99 19925384 (32)1999 06 02 (33) DE

(71) Oxeno Olefinchemie GmbH, Marl, DE

(72) Wiese Klaus-Diether, Protzmann Guido, Koch Jürgen, Röttger Dirk, Trocha Martin

(54) Sposób katalitycznego przeprowadzania reakcji wielofazowych, **zwłaszcza** hydroformylowania

(57) Wynalazek dotyczy katalitycznego sposobu przeprowadzania reakcji wielofazowych w reaktorze rurowym, przy czym katalizator zawarty jest w fazie ciągłej, a co najmniej jedna substancja wydzielona zawarta jest w fazie zdyspergowanej, zaś współczynnik obciążenia B reaktora rurowego jest równy lub większy niż 0,8.

Sposób ten nadaje się zwłaszcza do hydroformylowania olefin. Tak wytworzone aldehydy mogą być wykorzystywane do wytwarzania alkoholi, kwasów karboksylowych lub w kondensacjach aldolowych.

*(15 zastrzeżeń)*

A1 (21) 340447 (22) 2000 06 01 7(51) B 8/02 C07C 69/533

(31)99 19925385 (32)1999 06 02 (33) DE

(71) OXENO Olefinchemie GmbH, Marl, DE

(72) Olbrich Paul, Wiese Klaus-Diether

(54) Sposób katalitycznego przeprowadzania reakcji wielofazowych, zwłaszcza **winylowania** kwasów karboksylowych

(57) Wynalazek dotyczy sposobu katalitycznego przeprowadzania reakcji wielofazowych w rektorze rurowym, przy czym katalizator jest zawarty w fazie ciągłej, a co najmniej jedna substancja wydzielona zawarta jest w fazie zdyspergowanej, przy czym współczynnik obciążenia B reaktora jest równy lub większy 0,8.

Sposób ten nadaje się zwłaszcza do wytwarzania estrów winylowych przez reakcję kwasów karboksylowych z acetylenem.

Te estry winylowe znajdują zastosowanie do wytwarzania homo- lub kopolimerów.

*(12 zastrzeżeń)*

A1 (21) 339264 (22) 1999 08 17 7(51) B04B 15/06

(31)98 9802816 (32)1998 08 24 (33) SE
98 9803035 1998 09 08 SE

(86)1999 0817 PCT/SE99/01382

(87) 2000 03 02 WO00/10715 PCT Gazette nr 09/00

(71) ALFA LAVAL AB, Tumba, SE

(72) Pitkämäki Jouko

(54) Sposób czyszczenia i urządzenie do czyszczenia oddzielacza odśrodkowego

(57) W szczególnym typie wirnika odśrodkowego, służącego do rozdzielania mieszaniny płynnej na jedną fazę płynną posiadającą niską lepkość i na jedną fazę koncentratu posiadającą wysoką lepkość, faza koncentratu na swej drodze w kierunku komory wylotu (17) znajdującej się w wirniku, ma przepływać przez urządzenie wirowe (20). Urządzenie wirowe posiada taką właściwość, że przepuszcza większy przepływ płynu wtedy, jeżeli płyn ten posiada wysoką lepkość, niż wtedy, jeżeli płyn ten posiada niską lepkość. Dla większej skuteczności osiąganej przy wykonywaniu operacji czyszczenia wirnika i przewodów rurowych przeznaczonych dla fazy koncentratu, znajdujących się po stronie wypływu z wirnika, płyn czyszczący, który ma niską lepkość, jest wprowadzany nie tylko przez urządzenie wirowe (20) do wymienionej komory wylotu (17) dla fazy koncentratu, ale również, do tejże komory wylotu (17), przez oddzielny kanał (34).

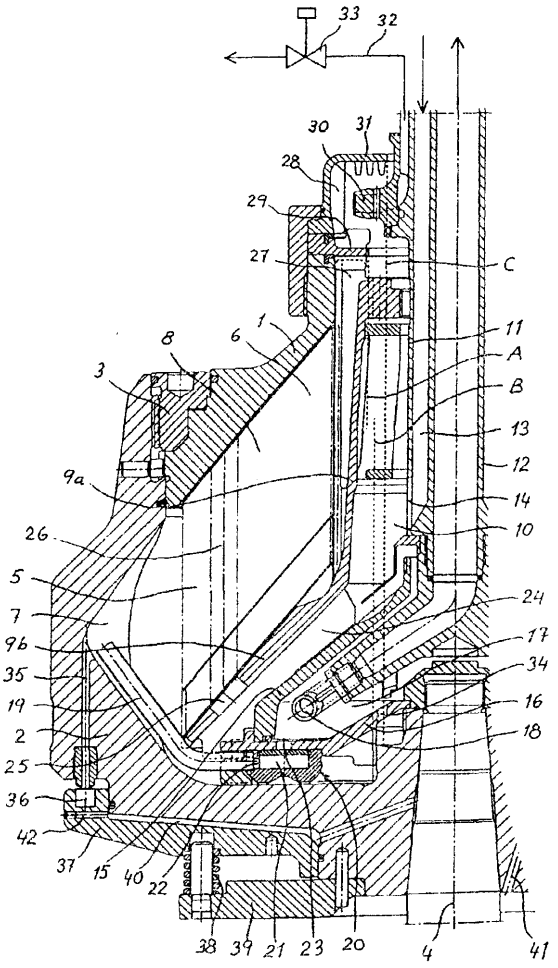

Przez to jest zagwarantowane, że dostatecznie duży strumień przepływu płynu czyszczącego wchodzi do komory wylotu koncentratu (17), a stamtąd może być wypompowywany, na zewnątrz z wirnika, do przewodów rurowych dla fazy koncentratu znajdujących się po stronie wypływu z wirnika.

*(11 zastrzeżeń)*

A1 (21) 340448 (22) 2000 06 01 7(51) B05B 9/01

(31)99 323160 (32)1999 06 01 (33) US

(71) CALMAR INC., City of Industry, US

(72) Dodd Joseph **K.**

(54) **Rozpylacz pompkowy uruchamiany spustem i zespół zaworu wypływowego do** tego **rozpylacza pompkowego**

(57) Przedmiotem wynalazku jest rozpylacz pompkowy uruchamiany spustem i zespół zaworu wypływowego do tego rozpylacza pompkowego. Rozpylacz pompkowy uruchamiany spustem (39) ma zespół (54) zaworu wypływowego umieszczony w tulei (41) wypływowej korpusu pompki, który zawiera wypełniacz do zmniejszania objętości tulei wypływowej, tym samym wypierając z niego powietrze, w wyniku czego poprawia się liczba suwów koniecznych do zalania pompki podczas wstępnego pompowania w celu przepływu cieczy pod ciśnieniem wzdłuż tuiei i przez otwór wylotowy na jej końcu z dyszą. Zespół (54) zaworu może także mieć możliwość przemieszczania się wzdłuż tulei (41) wypływowej w odpowiedzi na suwy sprężania i powrotny podczas pompowania, przy czym wylotowy koniec zespołu współpracuje z elementem (48) obrotowym na końcu z dyszą (42) tak, aby z nim razem wyznaczyć komorę ssania o zmiennej objętości połączonąz otworem (44) wylotowym, w celu wciągania z niego produktu podczas każdego suwu ssania pompki.

*(46 zastrzeżeń)*

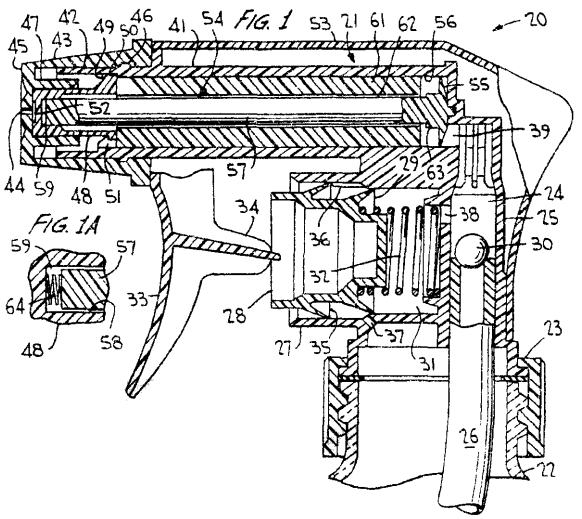


A1 (21) 339058 (22) 1998 09 02 7(51) B05B 11/00

(31)97 19738777 (32)1997 09 04 (33) DE

98 19827111 1998 06 18 DE

(86) 1998 09 02 PCT/EP98/05554

(87) 1999 03 11 WO99/11386 PCT Gazette nr 10/99

(75) Von Schuckmann Alfred, Kevelaer, DE

(54) **Pompa rozpylająca, uruchamiana dźwignią** ręczną

(57) Przedmiotem wynalazku jest pompa rozpylająca (3), uruchamiana dźwignią ręczną, zwłaszcza do nasadzania na butelki (2) lub temu podobne, z przesuwnym liniowo, w położonej po stronie korpusu komorze (7), tłokiem (6), który z tyłu otworu ustnikowego (9) jest połączony z dźwignią ręczną (5) i w następstwie działania sprężyny wraca w położenie podstawowe. Dla uzyskania rozwiązania o prostej konstrukcji i dużej niezawodności działania zaproponowano, że dźwigni ręcznej (5) przyporządkowane są dwa punkty przegubowe (I, II), z których pierwszy (I) jest osadzony przesuwnie w położonej po stronie korpusu, liniowej prowadnicy, zaś drugi (II) jest zamocowany na stałe na korpusie po stronie przeciwnej do ustnika (9), tak że oba punkty przegubowe (I, II) są połączone za pomocą dwóch, rozginanych względem siebie, odcinków mostkowych (a, b).

*(21 zastrzeżeń)*

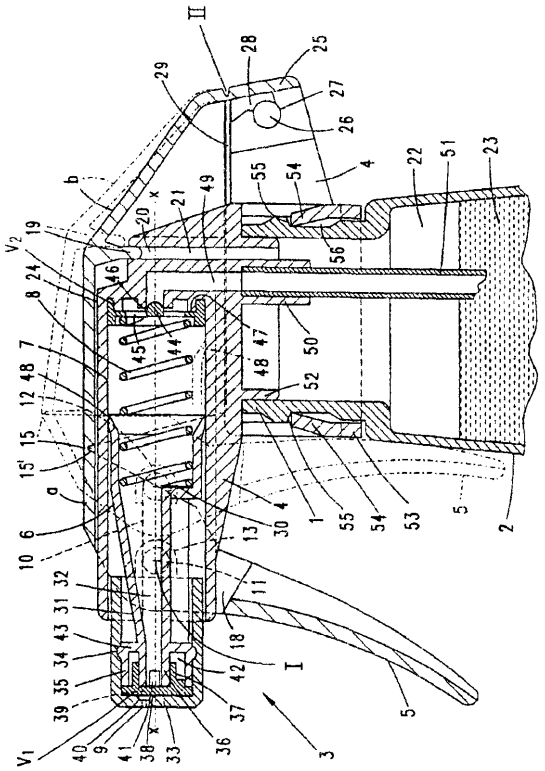

A1 (21)339231 (22)1998 09 10 7(51)B08B 9/02

(31)97 1250 (32)1997 09 13 (33) SK

(86)1998 09 10 PCT/SK98/00012

(87)1999 03 25 WO99/13995 PCT Gazette nr 12/99

(71) SLOVENSKÝ PLYNARENSKÝ PRIEMYSEL Š.P., Bratislava, SK

(72) Škarupa Peter, Zelenaj Anton, Simko Pavol, Jarás Peter, Kudláčc Pavol

(54) **Urządzenie do czyszczenia wnętrza rurociągu**

(57) Przedmiotem wynalazku jest urządzenie do czyszczenia wnętrza rurociągu przystosowane do umieszczania go na wcisk w rurociągu i jednocześnie do wykonywania ruchu obrotowego i ślizgowego przy użyciu własności fizycznego oddziaływania transportowego medium. Urządzenie jest utworzone z nośnego korpusu (1), wyposażonego w przelewowy otwór (1.1) utworzony zgodnie z ruchem ślizgowym urządzenia, z wylotem do regulatora (2) prędkości ruchu ślizgowego, który jest umieszczony w pokrywie (1.2) urządzenia. Dalej jest ono utworzone z części, które są połączone rozłącznie z korpusem (1 ) na jego zewnętrznym obwodzie, z których co najmniej dwie stanowią część (3) nośną i sterującą, co najmniej jedna jest częścią (4) uszczelniającą i skrobiącą, jedna jest szczotkową częścią (6), jedna jest głównym magazynem (7) i jedna jest mechanizmem (8) ruchu obrotowego sterowania. Części nośne i sterujące (3), każda część uszczelniająca i skrobiąca (4) oraz część szczotkowa (6) mają przekrój o profilu kołowym, a zewnętrzny obwód magnesu głównego (7) odpowiada wewnętrznemu obwodowi rurociągu tworząc odstępy pomiędzy tymi obwodami. Każda część (4) uszczel-

niająca i skrobiąca oraz części (3) nośne i sterujące są wykonane z elastycznego materiału, korzystnie poliuretanu. Wzajemne położenie tych części i mechanizmu (8) ruchu obrotowego stwarza warunki dla stabilności ruchu urządzenia z uwzględnieniem jego środka ciężkości.

*(15 zastrzeżeń)*

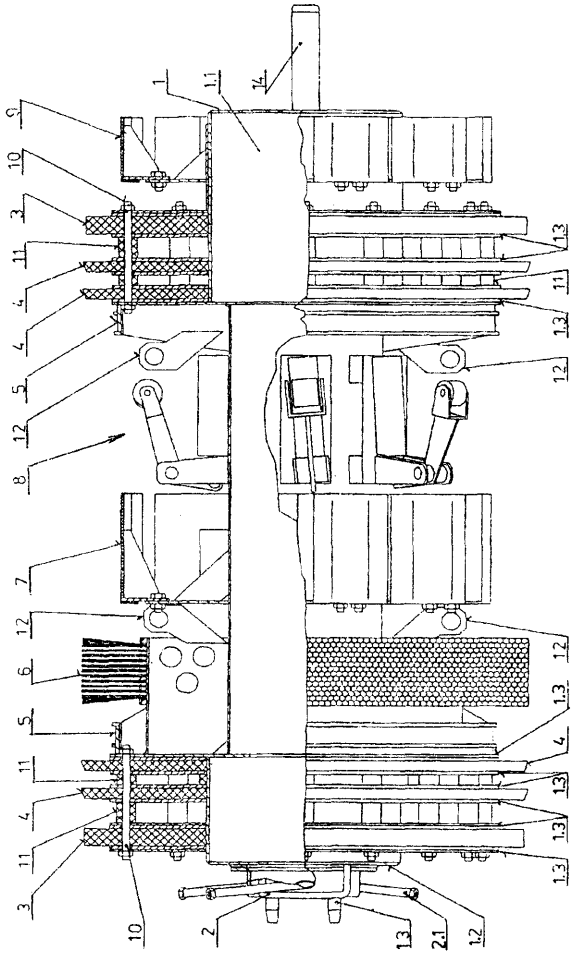

A1 (21)339057 (22)1998 08 29 7(51) B09C 1/10

(31)97 19739071 (32)1997 09 08 (33) DE

(86) 1998 08 29 PCT/EP98/05478

(87) 1999 03 18 WO99/12668 PCT Gazette nr 11/99

(71) COGNIS DEUTSCHLAND GMBH, Duesseldorf, DE; IABG INDUSTRIEANLAGEN-BETRIEBSGESELLSCHAFT MBH, Ottobrunn, DE

(72) Kopp-Holtwiesche Bettina, Lauer Ursula

(54) Sposób uproszczonej biologicznej odnowy powierzchni gleby skażonych zalegającymi materiałami na bazie oleju mineralnego

(57) Sposób uproszczonej biologicznej odnowy powierzchni gleby o praktycznie dowolnej wielkości, które są zanieczyszczone węglowodorami (MKW) na bazie oleju mineralnego, przy tym zwłaszcza odpowiednimi zalegającymi szkodliwymi materiałami, drogą traktowania koncentratami substancji odżywczych w celu stymulacji i wspomagania wzrostu przy przyspieszonej hodowli i przychowie drobnoustrojów zjadających MKW, odznacza się szczególnie prostą realizacją i charakteryzuje się tym, że (a) po ewentualnym przejściowym nawilżeniu/nawodnieniu, (b1) w co najmniej jednym procesie roboczym z jednej strony odnawianą powierzchnię gleby głęboko przeoruje się, (b2) a z drugiej strony również w co najmniej jednym procesie roboczym nanosi się koncentrat substancji odżywczych w postaci rozcieńczonej wodą emulsji i ewentualnie dyspersji, a przy tym zwłaszcza w zasadzie równomiernie rozpyla się, a (c) na koniec intensywnie dodatkowo nawadnia.

Etapy robocze w (b1) i (b2) można prowadzić w danym przypadku pojedyńczo albo wielokrotnie.

*(18 zastrzeżeń)*

A1 (21) 333565 (22)1999 06 02 7(51) B22D 35/04

(71) Odlewnia Żeliwa METALPLAST-WULKAN SA, Częstochowa

(72) Zatoń Janusz, Babiński Józef

(54) Sposób i układ urządzeń do transportu roztopionego metalu do form, zwłaszcza w odlewniach żeliwa

(57) Wynalazek rozwiązuje zagadnienie ciągłego transportu roztopionego żeliwa na duże odległości, z żeliwiaka do podajnika powtarzalnych form odlewniczych z całkowitym pominięciem kadzi transportowych, bez konieczności stosowania dodatkowego pieca kanałowego, indukcyjnego do wygrzewania żeliwa przed wlaniem do form. Sposób polega na transporcie roztopionego żeliwa z żeliwiaka (1) do kadzi zatyczkowych (9) nad podajnikiem form w sposób ciągły, bezpośrednio systemem długich, zamkniętych, izolowanych termicznie rynien (5), zakończonych wahliwym korytem, z palnikami (7) do stabilizacji temperatury żeliwa.

*(2 zastrzeżenia)*

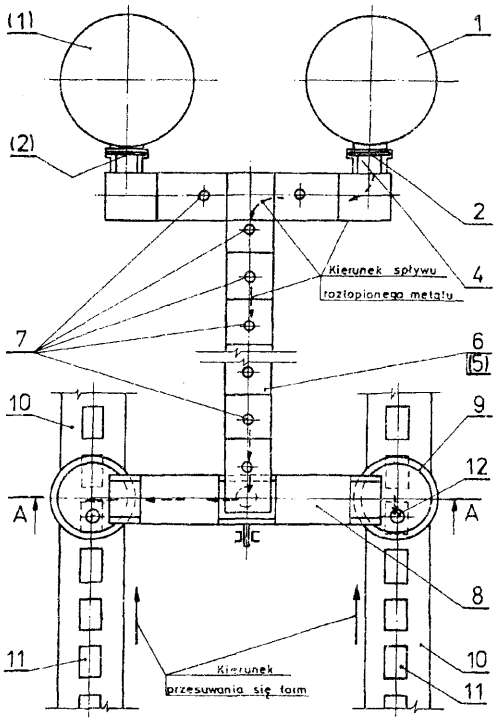


A1 (21) 333468 (22) 1999 05 27 7(51) B22F 9/04

(71) AMEPOX MICROELECTRONICS Sp. z o.o., Łódź

(72) Mościcki Andrzej, Sobierajski Tadeusz

(54) Sposób wytwarzania sproszkowanej miedzi

(57) Sposób wytwarzania sproszkowanej miedzi, stanowiącej składnik materiałów, z których są wykonywane elementy odprowadzające ciepło, stosowane szczególnie w elektronice i elektrotechnice, polega na tym, że sproszkowaną miedź, o budowie dendrytycznej i granulacji kilkudziesięciu mikromerów, miesza się z woskiem naturalnym lub syntetycznym i rozpuszczalnikiem wosku w ilości 0,2 - 5% wagowych wosku w stosunku do masy miedzi i 8 - 40% wagowych rozpuszczalnika, także w stosunku do masy miedzi, po czym poddaje się rozdrabnianiu, korzystnie w młynie kulowym, do osiągnięcia sferycznego kształtu ziaren o granulacji nie większej niż trzy mikrometry.

*(1 zastrzeżenie)*

A1 (21) 339168 (22)1998 0910 7(51) B22F 9/08
C22C 1/04

(31) 97 97307093 (32) 1997 09 12 (33) EP

(86) 1998 09 10 PCT/GB98/02733

(87) 1999 03 25 WO99/14387 PCT Gazette nr 12/99

(71) ENGELHARD-CLAL UK LTD., Chessington, GB

(72) Taylor Terence Ernest, Hurford Stephen Paul

(54) **Sposób wytwarzania artefaktów metali szlachetnych**

(57) Sposób wytwarzania artefaktu z metalu szlachetnego obejmujące wytwarzanie proszku metalu przez rozpylanie strumienia stopionego metalu szlachetnego na przykład stopu złota, prasowanie proszku metalu do wydrążonej, cylindrycznej bryły, spiekanie sprasowanej bryły, ewentualnie prasowanie spiekanej bryły do bardziej pierścieniowatego kształtu, ewentualnie spiekanie pierścieniowatej bryły i poddanie jej walcowaniu pierścienia i wyżarzaniu. Spasowany proszek może także zawierać niewielkie ilości proszku metalu szlachetnego otrzymanego sposobami innymi niż rozpylanie. Sposób ten wykorzystuje się do wytwarzania obrączek. Można go wykorzystać także do wytwarzania artefaktów innych niż obrączki, przez prasowanie proszku do odpowiedniego kształtu i zmodyfikowanie etapu tłoczenia, jeśli występuje odpowiednio w celu uzyskania zamierzonego produktu. W takich rozwiązaniach, etap walcowania pierścieni można zastąpić odpowiednim etapem dalszego modyfikowania kształtu i/lub wymiarów bryły, lub można go całkowicie pominąć.

*(21 zastrzeżeń)*

A1 (21) 333475 (22)1999 05 28 7(51)B23H 5/00

(71) Politechnika Łódzka, Łódź

(72) Gołąbczak Andrzej

(54) **Sposób kształtowania czynnej powierzchni ściernicy ze spoiwem metalowym**

(57) Sposób kształtowania czynnej powierzchni ściernicy ze spoiwem metalowym, polega na tym, że ściernicę poddaje się w pierwszym etapie obróbce elektroerozyjnej z użyciem segmentowej elektrody o kształcie odwzorowującym zarys profilu ściernicy, zaś w drugim etapie-obróbce elektrochemicznej z użyciem tej samej elektrody.

*(1 zastrzeżenie)*

A1 (21)339230 (22)1998 09 10 7(51) B23K 9/067

(31)97 9703283 (32)1997 09 10 (33) SE

(86)1998 0910 PCT/SE98/01615

(87) 1999 03 18 WO99/12690 PCT Gazette nr 11/99

(71) ES AB AB, Göteborg, SE

(72) Karlsson Rolf

(54) **Układ do spawania łukiem** elektrycznym

(57) Przedmiotem wynalazku jest układ służący do stykowego zapłonu łuku elektrycznego podczas ręcznego spawania metodą TIG oraz sposób spawania wykorzystujący ten układ. Łuk elektryczny zostaje ustanowiony przez podniesienie palnika spawalniczego (12), po tym jak elektroda (13) zetknęła się z elementem obrabianym (14), gdy płynął prąd zapłonu. Gdy długość łuku jest wystarczająca, spawacz poprzez urządzenie operujące (11) wydaje polecenie przełączenia na prąd spawania. Wynalazek może być wykorzystywany do regulacji ilości dostarczanego do elementu obrabianego ciepła zarówno podczas wykonywania spawu ciągłego jak i podczas czasu przeznaczonego na wypełnienie krateru na końcu spawu. Wynalazek umożliwia pewny zapłon łuku elektrycznego bez potrzeby nadmiernego wykorzystywania elektroniki sterującej i zasadniczo zmniejsza zużycie elektrody podczas ręcznego spawania metodą TiG.

*(9 zastrzeżeń)*

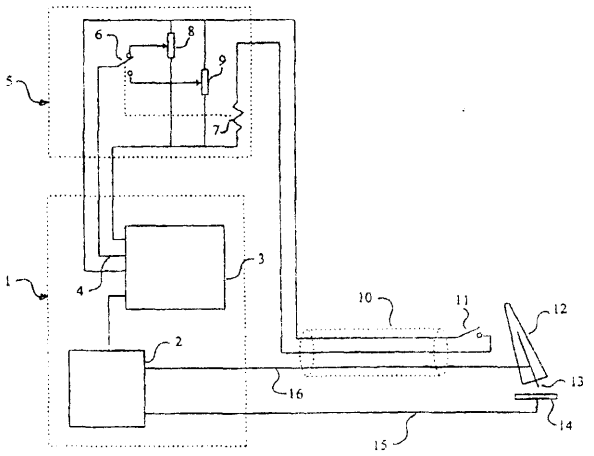


A1 (21)333476 (22)1999 05 28 7(51) B23P 6/00

(71) Huta Łabędy S.A., Gliwice

(72) Ceglarz Marek, Kęcki Andrzej, Czekaj Jacek, Szolc Gerard, Jaworski Bronisław, Pasich Zygmunt, Chodań Jarosław

(54) **Sposób regeneracji, zwłaszcza kół jezdnych suwnic**

(57) Sposób polega na tym, że po rozbiciu koła jezdnego na koło bose (1) i pierścień z bieżnikiem, koło bose (1) przetacza się na mniejszą średnicę, a następnie nakłada na nie nową kuto-walcowaną obręcz (2). Obręcz (2) pozycjonowana jest względem koła bosego (1) zamkiem, który stanowi wpust wewnętrzny (4) obręczy koła i wypust (3) na kole bosym (1).

*(1 zastrzeżenie)*

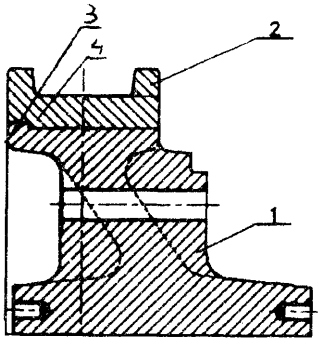


A1 (21)339145 (22)1998 09 08 7(51) B24D 11/04

(31)97 927611 (32)1997 09 11 (33) US

(86) 1998 09 08 PCT/US98/18893

(87)199903 18 WO99/12707 PCT Gazette nr 11/99

(71) NORTON COMPANY, Worcester, US

(72) Wei Paul, Swei Gwo Shin, Yang Wenliang Patrick, Allen Kevin Bruce

(54) **Ścierniwa strukturowe z przytwierdzonymi proszkami roboczymi**

(57) Powlekane ścierniwa nadające się do zastosowań polegających na bardzo delikatnym szlifowaniu można otrzymać za pomocą osadzenia warstwy preparatu zawierającego ziarna ścierne, wypełniacze, materiały pomocnicze stosowane przy rozdrabnianiu, dodatki i żywice stanowiącą spoiwo, na podłożu w postaci ścierniwa strukturowego, a następnie przytwierdzenia proszku roboczego do tak utworzonej powierzchni ścierniwa strukturowego.

*(18 zastrzeżeń)*

A1 (21 ) 340484 (22) 2000 06 02 7(51 ) B24D 13/20

(31)99 325201 (32)1999 06 03 (33) US

(71) Norton Company, Worcester, US

(72) Knowlton Glenn R.

(54) **Podkładka podporowa dla tarczy ściernej**

(57) Przedmiotem wynalazku jest podkładka podporowa dla tarczy ściernej pozwalająca na wgląd na powierzchnię szlifowaną podczas szlifowania, zawierająca ściśliwą przekładkę (1) i stosunkowo sztywny element podpierający (4) przymocowany powierzchniowo do ściśliwej przekładki (1). Element podpierający (4) ma mniejszą średnicę niż ściśliwa przekładka (1) w tych częściach obwodu, które podczas szlifowania są narażone na napotkanie powierzchni ustawionej pod nieco większym kątem. W rezultacie tarcza ścierna opierająca się na ściśliwej przekładce (1) mniej jest narażona na rozdarcie w wyniku takiego kontaktu podczas szlifowania.

*(8 zastrzeżeń)*

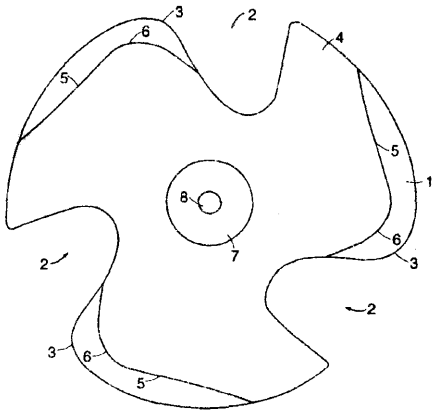

A1 (21)333305 (22)1999 05 20 7(51) B28B 3/04

(71) Piotrowski Stanisław, Tarnobrzeg; Piotrowski Marek, Tarnobrzeg

(72) Piotrowski Stanisław

(54) **Urządzenie do wytwarzania betonowych elementów budowlanych, zwłaszcza elementów brukowych**

(57) Urządzenie do wytwarzania betonowych elementów budowlanych, zwłaszcza elementów brukowych, jest wyposażone w konstrukcję nośną (1) z urządzeniem zasypowym, która w dolnej części ma formę (5), zaś w górnej części, nad formą, ma ruchomy ubijak (7), prowadzony wzdłuż pionowych prowadnic (9), osadzonych w konstrukcji nośnej (1), napędzany w jego ruchu jałowym do góry za pomocą siłownika hydraulicznego (12) jednostronnego działania, połączonego z zaworem sterująco-przepływowym (15), sterującym prędkością grawitacyjnego opadania ubijaka (7) na formę (5) w jego ruchu roboczym w dół.

*(6 zastrzeżeń)*

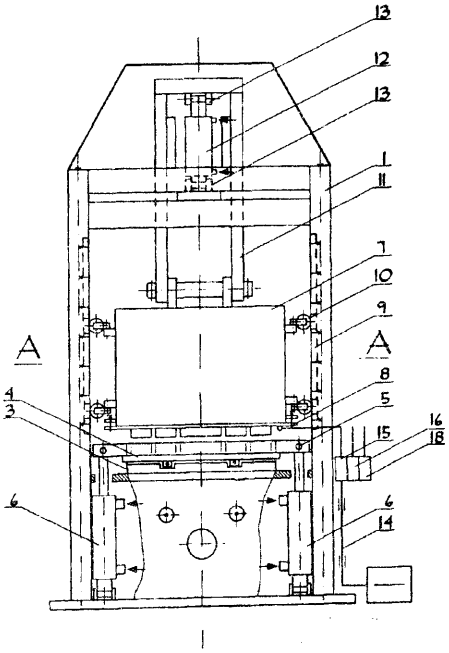

A1 (21)339225 (22)1998 07 24 7(51) B28B 21/56

(31) 97 19740154 (32) 1997 09 12 (33) DE

(86) 1998 0724 PCT/DE98/02093

(87) 1999 03 25 WO99/14025 PCT Gazette nr 12/99

(71) SCHMITT & WEITZ BAUSTOFF WERKE GMBH & CO. KG, Kleinostheim, DE

(72) Klauss Uwe, Birkenbeul Frank, Freund Burkhard, De Luca Andrea

(54) **Sposób i układ do** wytwarzania wydrążonych części konstrukcyjnych w postaci prętów **z betonu**

(57) Przedmiotem zgłoszenia jest sposób wytwarzania wydrążonych części konstrukcyjnych w postaci prętów z betonu albo betonu polimerowego, z zastosowaniem formy, która składa się z rdzeni i ruchomej względem rdzeni, otaczającej rdzenie z bocznym odstępem formy zewnętrznej oraz także ruchomej, zaopatrzonej w otwory dla rdzeni i umieszczonej poniżej formy zewnętrznej dolnej nasuwki i w której pustej przestrzeni między rdzeniami a formą zewnętrzną każdorazowo jest osadzony w przybliżeniu środkowo kosz zbrojeniowy, a następnie forma jest napełniana materiałem i zagęszczona przez wstrząsanie, przy czym rdzeń (1) w obszarze swojej górnej powierzchni czołowej jest wyposażony w otwarte ku górze elementy uchwytowe (8), w których mocuje się kosz zbrojeniowy (6) za pomocą haków mocujących (7), umieszczonych na jego górnej stronie czołowej ze składową, przebiegającą promieniowo do wewnątrz a za pomocą kołków osiujących (9), rozdzielonych na jego obwodzie, ze składową, przebiegającą promieniowo do wewnątrz, kosz jest podparty wobec rdzenia (1).

*(5 zastrzeżeń)*

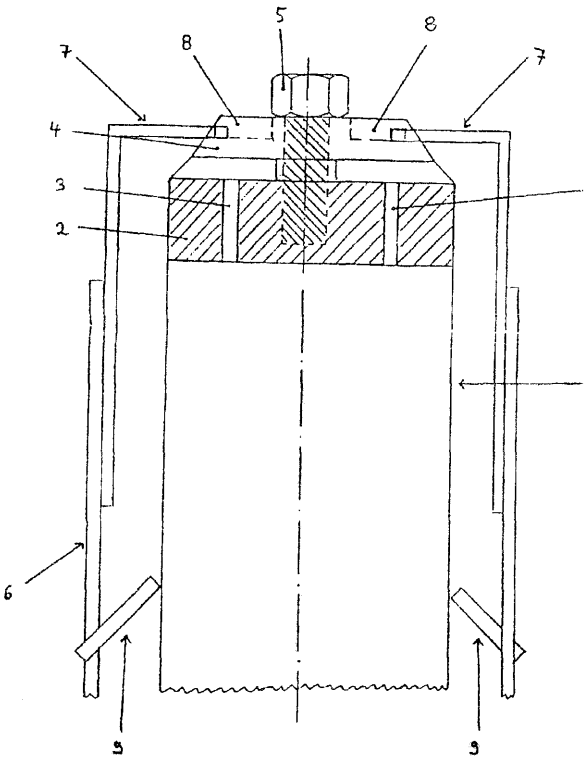

A1 (21) 333308 (22) 1999 05 21 7(51) B29C 65/48

(75) Preisner Leszek, Jasło

(54) **Technologia produkcji budowlanych termoizolacyjnych elementów szalunkowych ze spienionych polistyrenów i podobnych materiałów metodą klejenia**

(57) Rozwiązanie polega na zastosowaniu klejenia jako metody wytwarzania szalunkowych elementów termoizolacyjnych, poprzez łączenie części składowych (płyt bocznych, łączników i kształtek). Klejenie jest tu charakterystyczną częścią procesu wytwarzania, która nadaje elementom wykonanym ze spienionego polistyrenu lub podobnych materiałów żądany kształt i specyficzne właściwości fizyczne. Wytworzone tą metodą szalunkowe elementy termoizolacyjne znajdują zastosowanie w budownictwie.

*(1 zastrzeżenie)*

A1 (21) 340178 (22)2000 05 19 7(51) B32B 5/00

(31)99 9906504 (32)1999 05 21 (33) FR

(71) SOPLARIL S.A., Puteaux, FR

(72) Engelaere Jean-Claude

(54) **Wielowarstwowa konstrukcja uzyskiwalna poprzez zgniatanie wytłaczanego pęcherzyka**

(57) Wielowarstwowa konstrukcja (c) do wielokrotnego zamykania opakowania, które może być otwierane, a następnie szczelnie zamykane, obejmuje środkową, dociskowo-przyczepną warstwę spoiwa (3) oraz dwie warstwy zewnętrzne (2, 4), z których jedna to zrywalna warstwa zgrzewana (4), przy czym środkowa warstwa spoiwa obejmuje dwie podwarstwy, zaś konstrukcję (c) uzyskać można poprzez zgniatanie wytłaczanego pęcherzyka. Wynalazek dotyczy też opakowania, które obejmuje przynajmniej jedną zrywalną folię i które charakteryzuje się obecnością symetrycznej konstrukcji wielowarstwowej, a ponadto dotyczy też sposobu wytwarzania konstrukcji oraz opakowania.

*(9 zastrzeżeń)*

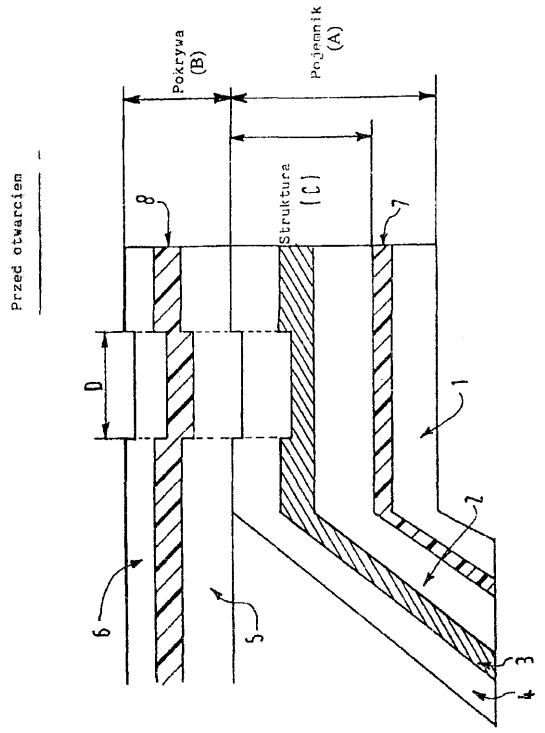


A1 (21)339298 (22)1998 09 15 7(51) B32B 27/12

(31)97 929432 (32)1997 09 15 (33) US

(86) 1998 09 15 PCT/US98/19154

(87) 1999 03 25 WO99/14046 PCT Gazette nr 12/99

(71) KIMBERLY-CLARK WORLDWIDE, INC., Neenah, US

(72) McCormack Ann Louise, Haffner William Bela, Jackson Wanda Walton

(54) **Przewiewny kompozyt barierowy**

(57) Materiał kompozytowy przystosowany do używania w łącznikach mechanicznych jako pętelkowy komponent łącznika z komplementarnym komponentem haczykowym jest wytwarzany poprzez laminowanie folii za pomocą warstwy polimeru amorficznego ze wstępnie spojoną wstęgą włókninową w warunkach, w których wytwarza się spoiny w laminacie odpowiadające usytuowaniu spoin wstępnych, oraz luźne włókna lub włókna ciągłe pomiędzy spoinami. Korzystnie, kompozyt ma również MVTR co najmniej około 100 g/m /24 godziny i wytrzymałość na ciśnienie słupa cieczy co najmniej około 50 mbarów. W zastosowaniu jako element składowy wyrobu higieny osobistej jednorazowego użytku, takiego jak pielucha jednorazowego użytku, pętelkowy komponent łącznika może być w zasadzie w całości podkładką, zapewniając komfort, ochronę i bardzo podatne dopasowanie.

*(24 zastrzeżenia)*

A1 (21) 339299 (22) 1998 09 15 7(51) B32B 27/12

(31) 97 929562 (32) 1997 09 15 (33) US

(86)1998 0915 PCT/US98/19156

(87) 1999 03 25 WO99/14047 PCT Gazette nr 12/99

(71) KIMBERLY-CLARK WORLDWIDE, INC., Neenah, US

(72) Haffher William Bela, McCormack Ann Louise

(54) **Przewiewna folia wielowarstwowa z wypełniaczem**

(57) Ujawniono przewiewny laminat barierowy (10) złożony z pierwszej warstwy foliowej zawierającej mikroporowatą przewiewną folię barierową (14), drugą warstwę foliową (16) zawierającą przewiewną folię z wypełniaczem, która zawiera około 50% do około 70% wagowych wypełniacza i polimer amorficzny, taki jak elastomerowy polimer etylenowy o gęstości poniżej 0,89 g/cm$^3$; oraz trzecią warstwę włóknistą zawierającą przewiewną warstwę zewnętrzną (22), taką jak wstęga włókninowa z włókien wykonanych techniką spunbond. Warstwy te można laminować termicznie, przy czym laminat ma wytrzymałość na odrywanie powyżej 200 gramów i współczynnik WVTR powyżej 100 g/m$^2$/dobę.

*(30 zastrzeżeń)*

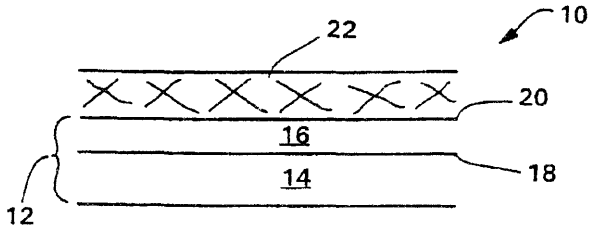


A1 (21)339305 (22)1998 09 15 7(51) B32B 27/12

(31)97 929561 (32)1997 09 15 (33) US

(86)1998 0915 PCT/US98/19151

(87) 1999 03 25 WO99/14045 PCT Gazette nr 12/99

(71) KIMBERLY-CLARK WORLDWIDE, INC., Neenah, US

(72) McCormack Ann Louise, Haffher William Bela

(54) **Laminat** nadający się na pętelkowy komponent **łącznika**

(57) Ujawniono materiał kompozytowy przystosowany do użycia w łączniku mechanicznym jako pętelkowy komponent

łącznika z komplementarnym komponentem haczykowym. Materiał kompozytowy jest wytwarzany poprzez laminowanie folii (116) za pomocą warstwy polimeru amorficznego ze wstępnie spojoną wstęgą włókninową (114) za pomocą spoin o deseniu rozmieszczania różnym od desenia we włókninie tak, żeby uzyskać luźne włókna ciągłe lub włókna pomiędzy punktami spojeń laminatu. Korzystnie, kompozyt ma również MVTR co najmniej około 100 g/m$^2$/24 godziny i wytrzymałość na ciśnienie słupa cieczy co najmniej około 50 mbarów. W zastosowaniu jako element składowy wyrobu higieny osobistej jednorazowego użytku, takiego jak pielucha jednorazowego użytku, pętelkowy komponent łącznika może być w zasadzie w całości podkładką, zapewniając komfort, ochronę i bardzo podatne dopasowanie.

*(24 zastrzeżenia)*

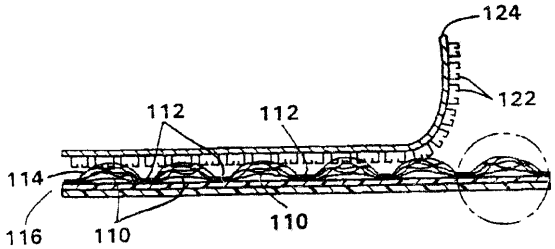


A1 (21)333569 (22)1999 06 02 7(51) B41M 5/10

(75) Dzięcielski Zdzisław, Gdańsk; Stelmasiewicz Andrzej, Gdańsk

(54) **Sposób wykonywania napisów i elementów graficznych na płytkach z tworzyw sztucznych i urządzenie do stosowania tego sposobu**

(57) Sposób polega na tym, że główną płytę (12) z zamocowanym w niej uchwytem (13) z nadrukowywaną płytką (14) przemieszcza się iiniowo do góry i w końcowej fazie, na drodze przesuwu, styka się prostopadle całą płaszczyzną z barwiącą folią (21), z którą w jednym płynnym ciągu dociska się do roboczej powierzchni matrycy (15). Po odbiciu na nadrukowywanej płytce (14) z matrycy (15) druku, główna płyta (12) samoczynnie wraca do pozycji wyjściowej; dokonuje się wymiany nadrukowywanej płytki (14) i cykl roboczy się powtarza. Każdemu roboczemu przesunięciu pionowemu głównej płyty (12) odpowiada poziomy cykliczny przesuw powierzchni barwiącej folii (21). Przedmiotem zgłoszenia jest również urządzenie do stosowania sposobu.

*(2 zastrzeżenia)*

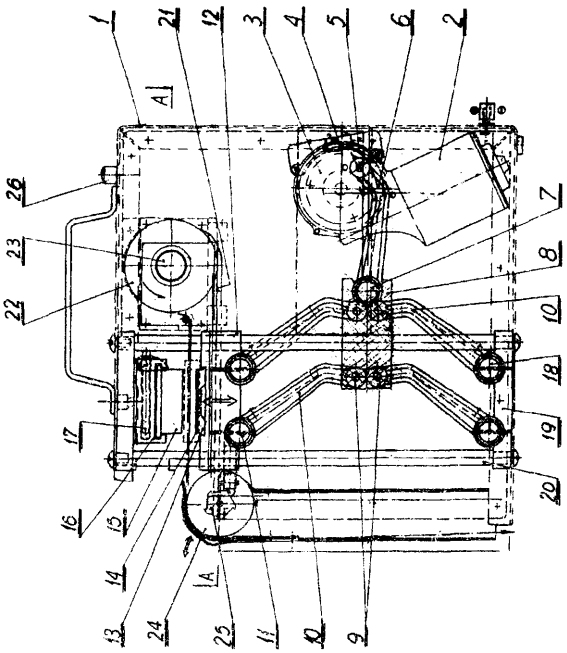

A1 (21)339308 (22)1998 08 04 7(51) B42D 15/00

(31) 97 19735293 (32) 1997 08 14 (33) DE

(86) 1998 08 04 PCT/EP98/04837

(87) 1999 0225 WO99/08881 PCT Gazette nr 08/99

(71) BUNDESDRUCKEREI GMBH, Berlin, DE

(72) Ahlers Benedikt, Gutmann Roland, Franz-Burgholz Arnim, Kappe Frank

(54) **Wyrób wartościowy z zabezpieczeniem w postaci elementu luminescencyjnego**

(57) Przedmiotem wynalazku jest wyrób (1) wartościowy z zabezpieczeniem w postaci elementu luminescencyjnego, składający się z jedno- lub kilkuwarstwowego materiału nośnego, przy czym na lub wewnątrz jednej warstwy tego materiału nośnego umieszczony jest co najmniej jeden element świadczący o oryginalności. Aby móc przeprowadzić wizualne względnie maszynowe sprawdzenie oryginalności zabezpieczonego dokumentu we wszystkich warunkach oświetleniowych, poniżej warstwy (14), stanowiącej element świadczący o oryginalności, umieszczony jest element (13) luminescencyjny, pobudzany do świecenia przez działające od zewnątrz, elektryczne, optyczne lub mechaniczne źródło energii. Element (13) luminescencyjny służy jako oświetlenie podłoża dla umieszczonego powyżej elementu świadczącego o oryginalności.

*(17 zastrzeżeń)*

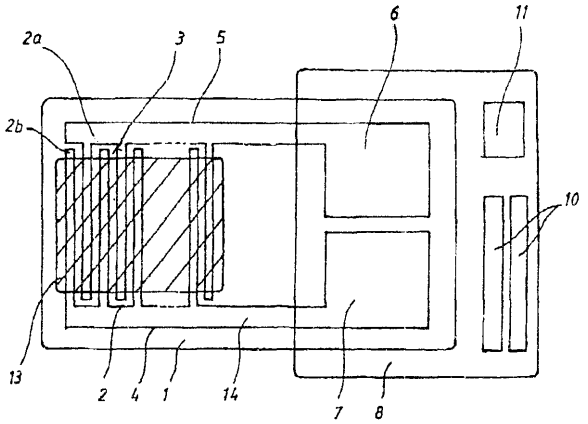


A1 (21) 339135 (22)1998 09 22 7(51) B43K 7/00

(31) 97 937400 (32) 1997 09 25 (33) US
98 154341 1998 09 16 US

(86) 1998 0922 PCT/US98/19679

(87) 199904 01 WO99/15342 PCT Gazette nr 13/99

(71) THE GILLETTE COMPANY, Boston, US

(72) Dowst William P., US; Mangan Edward J., US; Nicoll Roy, GB

(54) **Urządzenie do pisania**

(57) Urządzenie piszące (10) ma wydłużony pojemnik (12), złożony z części zewnętrznej i części wewnętrznej (22), obrotowych względem siebie. Do wewnętrznej części (22) pojemnika jest przymocowany grot lub końcówka pisząca (30), usytuowana pod kątem do i ewentualnie odsadzona od linii środkowej zewnętrznej części pojemnika. Wewnętrzna część (22) pojemnika jest obracana i przemieszczana osiowo względem zewnętrznej części pojemnika pod działaniem ciśnienia na urządzenia piszące (10) lub pod działaniem obciążników, przymocowanych do wewnętrznej części pojemnika w celu doprowadzenia grota do odpowiedniego ustawienia podczas pisania. Dalszy nacisk na grot lub końcówkę piszącą powoduje, że wewnętrzna część (22) pojemnika przemieszcza się do skrajnie tylnego położenia, w którym obrót grota lub końcówki piszącej jest wymuszany przez strukturę uchwytową.

*(18 zastrzeżeń)*

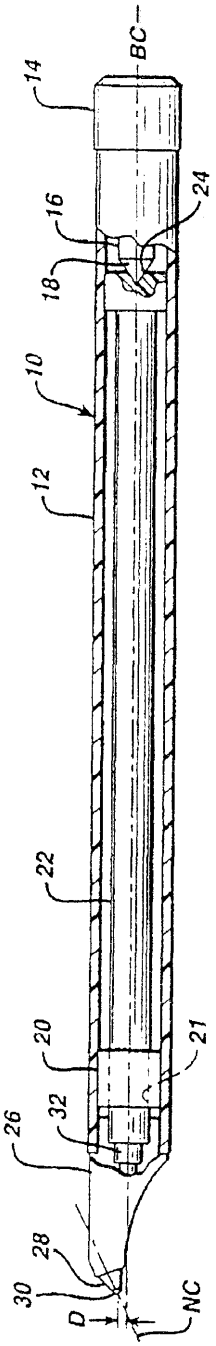


A1 (21) 339055 (22) 1998 09 03 7(51) B60J 5/04

(31)97 19738853 (32)1997 09 05 (33) DE

(86) 1998 0903 PCT/FR98/01889

(87) 1999 03 18 WO99/12757 PCT *Gazette* nr 11/99

(71) SAINT-GOBAIN VITRAGE, Courbevoie, FR

(72) Timmermann Alwin

(54) **Drzwi pojazdu**

(57) Przedmiotem zgłoszenia są drzwi pojazdu zawierające strukturę (3, 4, 5, 6) drzwi, nośnik (8, 12) wyposażenia połączony ze wstępnie zamocowanym wyposażeniem, który może być przymocowany do struktury drzwi i pokrycie wewnętrzne. Wynalazek charakteryzuje się tym, że nośnik wyposażenia zawiera co najmniej jeden obszar w formie kasety złożonej z dwóch pudeł, który jest równoległy i bliski do linii przemieszczania się (F) szyby, a powierzchnia wewnętrzna jest wyposażona w elementy mocujące dla montażu wyposażenia przeznaczonego do wnętrza pojazdu.

*(9 zastrzeżeń)*

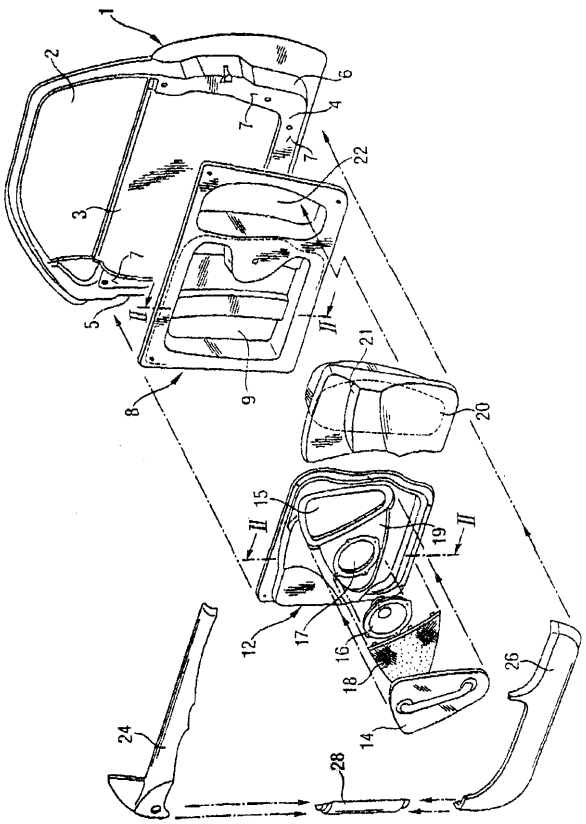


A1 (21)340236 (22)20000524 7(51) B60N 2/60

(31)99 19923889 (32)1999 05 25 (33) DE

(71) Horn & Bauer GmbH & Co. KG, Schwalmstadt, DE

(72) Horn Joachim

(54) **Pokrowiec ochronny, zwłaszcza pokrowiec ochronny na siedzenie samochodowe oraz sposób jego wytwarzania**

(57) Pokrowiec ochronny, zwłaszcza pokrowiec na siedzenie (1), z dwuwarstwowej folii plastikowej, zwłaszcza dla wyposażenia wstępnego, posiada warstwę przednią (3), chroniącą powierzchnię siedzenia i powierzchnię oparcia siedzenia i warstwę

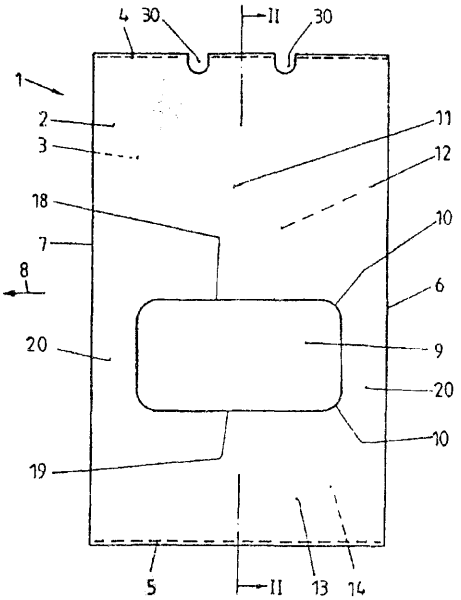

tylną (2), połączoną z warstwą przednią poprzez spojenie poprzeczne (6, 7), która w połączeniu z warstwą przednią{3) tworzy pierwszą kieszeń (12), przyjmującą oparcie siedzenia i drugą kieszeń (14), zasadniczo obejmującą poduszkę siedzenia. Te obydwie kieszenie (12, 14), tworzące obszary (11, 13) warstwy tylnej (2), są połączone przez pasma łączące (20), które rozciągają się pomiędzy wolnymi krawędziami (18, 19), tworzących obszary (11, 13) kieszeni (12, 14) wzdłuż spojeń poprzecznych (6, 7) i są połączone z warstwą przednią (3) tak, że zasadniczo ciągła warstwa tylna (2) ma obwodowo zamknięte wybranie (9). Przynajmniej warstwa tyina (2) składa się co najmniej częściowo z elastycznego, zdolnego do powrotu do poprzedniego kształtu materiału.

*(13 zastrzeżeń)*

A1 (21)333384 (22)1999 05 26 7(51) B60P 7/14 B61D 45/00

(71) Zakłady Naprawcze Taboru Kolejowego w Łapach S.A., Łapy

(72) Korbik Jerzy Marian, Kropiewnicki Henryk, Kulig Józef, Łuba Jerzy, Zadrożny Zdzisław

(54) **Urządzenie do unieruchamiania przedmiotów, zwłaszcza ładunków w transporcie**

(57) Rozwiązanie umożliwia łatwe i skuteczne unieruchamianie ładunków, zwłaszcza ładunków o nieregularnym obrysie, a także nierównomiernie usytuowanych względem siebie. Urządzenie zawiera przegrody (1), zamocowane wahliwie i skrętnie w mechanizmie jezdnym (2) usytuowanym w prowadnicy (3), który zawiera amortyzator ruchu pionowego przegrody. W korzystnym wykonaniu mechanizm jezdny (2) składa się z cylindrycznej, wydłużonej obudowy, w obu końcach której zamocowane są współosiowo i suwliwie trzpienie, z których trzpień górny zakończony jest rolkami prowadzącymi (12), zaś trzpień dolny (8) zamocowany jest w obudowie za pośrednictwem sprężyny, przy czym w jego dolnym końcu znajduje się otwór, w którym osadzony jest sworzeń (7), na którym usytuowana jest przegroda (1). Do przegrody (1) zamocowana jest rozłącznie pneumatyczna poduszka (17), której dolna krawędź znajduje się powyżej dolnej krawędzi przegrody.

*(4 zastrzeżenia)*

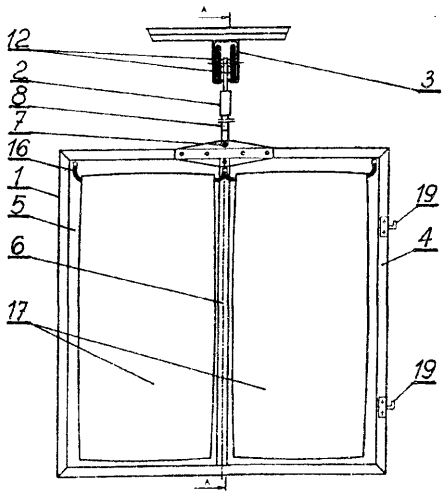


A1 (21) 333560 (22) 1999 06 02 7(51) B60R 25/00

(71) IZO-BLOK Sp. z o.o., Bytom

(72) Mężyk Piotr, Mroczek Sławomir

(54) **Sposób zabezpieczania pojazdów samochodowych przed kradzieżą**

(57) Sposób zabezpieczania pojazdów samochodowych przed kradzieżą charakteryzuje się tym, że w zabezpieczanym pojeździe umieszcza się odbiornik systemowy (5), połączony przewodowo z blokiem deszyfrującym (6), z którego następuje kolejne lub wybiórcze sterowanie na sygnalizator dźwiękowy i/lub akustyczny (7), zespół destabilizujący pracę pojazdu bez zagrożenia dla ruchu drogowego (8) i zespół unieruchamiający pojazd (9), przy czym zainicjowanie sterowania z bloku deszyfrującego (6) następuje z telefonu komórkowego właściciela (1) i/lub z sieci telekomunikacyjnej poprzez blok kodujący (3), umieszczony w centrali (2).

*(1 zastrzeżenie)*

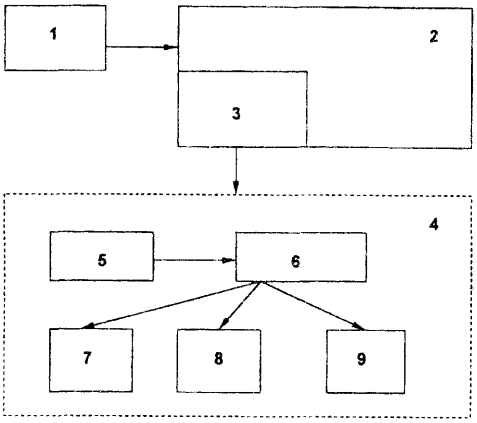


A1 (21) 333310 (22)1999 05 21 7(51) B60R 25/04

(75) Janicki Rafał, Kąkolewo

(54) **Urządzenie zabezpieczające pojazd mechaniczny przed kradzieżą**

(57) Urządzenie zbudowane jest z podstawy (1), w której umieszczony jest pojemnik (2) z gazem oraz mechanizmu uruchamiającego (3), który oddziaływuje na zawór (4) pojemnika (2). Mechanizm uruchamiający (3) posiada ramię aktywne (5), zamocowane przegubowo jednym końcem do podstawy (1), a drugim zakończeniem podwieszone na elemencie wyzwalającym (7) do ramienia stałego (6). Na elemencie wyzwalającym (7) umieszczona jest spirala grzejna (8), natomiast pomiędzy ramieniem aktywnym (5), a spodem podstawy (1 ) znajduje się sprężysty element ściągający (10).

*(1 zastrzeżenie)*

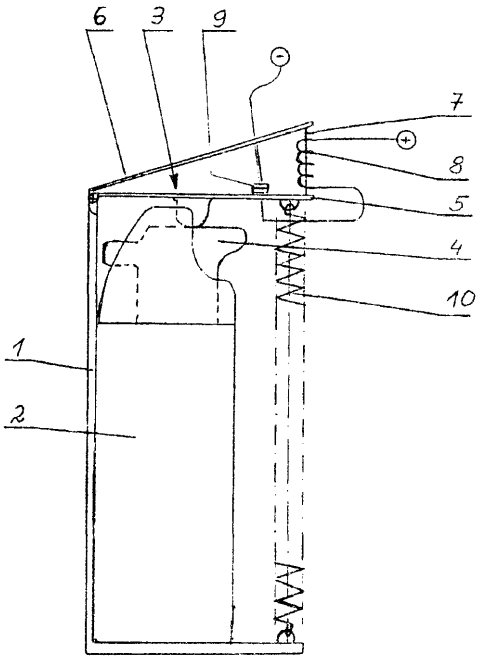


A1 (21)333512 (22)19990531 7(51) B61B 11/00

(75) Kos Wojciech, Międzybrodzie Żywieckie; Strąg Jan, Żywiec

(54) **Sposób i urządzenie do transportu pojazdów kołowych, zwłaszcza rowerów, w górę po pochyleniu**

(57) Sposób polega na podczepianiu rozłącznie pojazdu kołowego (1) do liny pociągowej (4) wyciągu linowego (5), wyciąganiu i jeździe na własnych kołach w górę po pochyłości tego pojazdu kołowego (1) oraz odłączeniu ciągnionego pojazdu kołowego (1) w dowolnym miejscu trasy przebiegu wyciągu linowego (5). Urządzenie wyposażone jest w uchwyt sprzęgający (3) stanowiący złącze zatrzaskowe samochodowego pasa bezpieczeństwa, którego jedna końcówka trwale połączona jest poprzez zawiesie (18) z liną pociągową (4) wyciągu linowego (5), a druga końcówka połączona jest rozłącznie z częścią przednią (11) transportowanego pojazdu kołowego.

*(3 zastrzeżenia)*

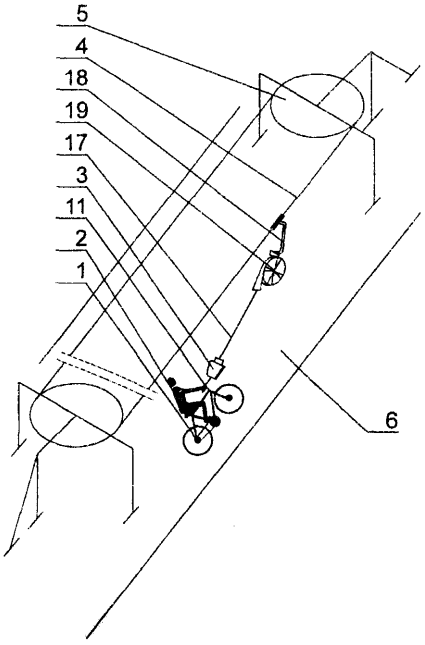


A1 (21)333440 (22)1999 05 26 7(51) B61H 9/00

(75) Barecki Zbigniew, Zabrze; Semeniuk Andrzej, Gliwice

(54) **Hamulec cierny, zwłaszcza wózka hamulcowego górniczej kolejki podwieszonej**

(57) Wynalazek dotyczy hamulca ciernego dla urządzeń poruszających się w ruchu rewersyjnym po torze, zwłaszcza wózka hamulcowego górniczej kolejki podwieszonej, dla którego bieżnią cierną jest środnik szyny jezdnej. W hamulcu wykorzystano klinowe klocki hamulcowe według patentu PL 166793 oraz rozwiązanie według zgłoszenia patentowego P.312969, przy czym ograniczono siłę hamowania do wielkości optymalnej. Hamulec cierny ma w kadłubie hamulcowego wózka na wysokości środnika jezdnej szyny (2) garnkowe oprawy (4) hamulcowych klinowych klocków (5) dwustronnego działnia, umiejscowione przeciwległe względem środnika jezdnej szyny (2), a ponadto w kadłubie hamulec ma osadzone odśrodkowe sprzęgło (6) sprzężone z dowolnym, jezdnym kołem (3) wózka. W każdej garnkowej oprawie (4) hamulcowych klocków (5) osadzony jest obrotowo kształtowy trzpień (7) zakończony od strony hamulcowego klocka (5) śrubą (8), zaś na śrubowym zakończeniu osadzona jest dwustronnie gwintowana tuleja (9) o przeciwnych kierunkach uzwojenia gwintu, a na dwustronnie gwintowanej tulei (9) śrubowym gniazdem (10) osadzona jest oprawa (11) z kształtowym gniazdem hamulcowego klocka (5). W garnkowej oprawie (4) każdego zespołu hamulcowego klocka (5) osadzony jest osiowo sprężysty zespół (12) opierający się z jednej strony o odpowiednie odsadzenie na trzpieniu (7), zaś z drugiej o czołowe zamknięcie garnkowej oprawy (4) hamulcowego klocka (5). Trzpień (7) każdego hamulcowego klocka (5) jest sprzężony z oprawą znanego odśrodkowego sprzęgła (6), przykładowo cięgnową przekładnią (13). W trakcie ruchu wózka hamulcowego z chwilą przekroczenia zadanej prędkości granicznej, przekazanej poprzez przekładnię (14) na sprzęgło (6), następuje zadziałanie odśrodkowego sprzęgła (6) i obrót trzpieni (7) w garnkowych oprawach (4) klocków hamulcowych, a tym samym osiowy przesuw trzpienia (7) w kierunku środnika jezdnej szyny (2) i zainicjowanie procesu hamowania przez hamulcowe klocki (5) klinowo wsuwające się pomiędzy środnik szyny (2) a trzpień (7). Dla uelastycznienia procesu hamowania w początkowej fazie tego procesu następuje osiowe ściskanie elastycznego zespołu (12) do chwili całkowitego zaklinowania klocków hamulcowych.

*(2 zastrzeżenia)*

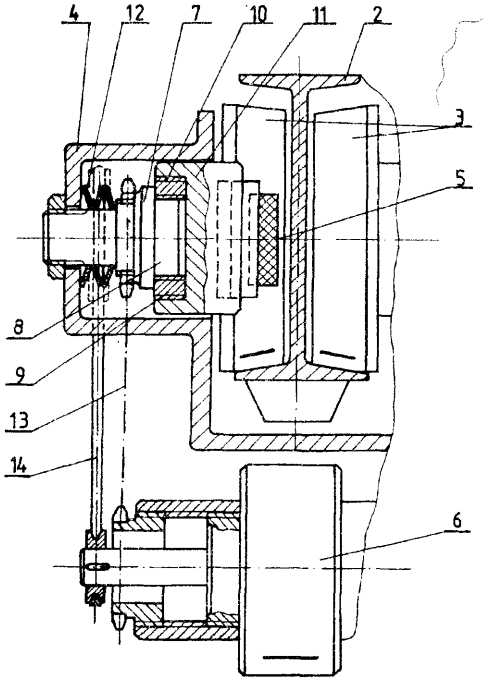


A1 (21)336561 (22)1999 06 02 7(51) B62D 1/22

(75) Tobik Krzysztof, Łódź; Krzyżanowski Mariusz, Łódź

(54) **Mechanizm do podwójnego sterowania samochodem**

(57) Mechanizm stanowią dwa wykorbione wały (1, 2) o korbach w kształcie trapezu bez jednej podstawy. Końce wałów (1, 2) są osadzone obrotowo w dwóch obejmach (3, 4) złączonych z podłogą samochodu, przy czym jeden z końców wałów (1,2) wystaje poza obejmę (3, 4) i do końców tych są przytwierdzone jednoramienne dźwignie (5, 6) połączone z pedałami. Dodatkowo do każdego z wałów (1, 2) są przytwierdzone drugie jednoramienne dźwignie (7, 8) także połączone z pedałami.

*(1 zastrzeżenie)*

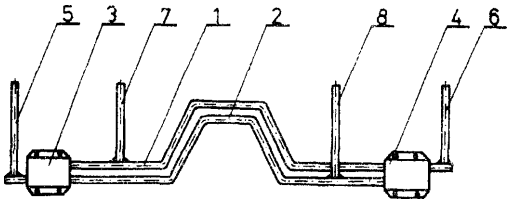


A1 (21)336774 (22)1999 11 24 7(51) B62D 31/02 B62D 25/20

(23) 1999 05 27 MTP Motoryzacja

(71) Zakłady Samochodowe JELCZ SA, Jelcz-Laskowice

(72) Zieliński Kazimierz, Wertyporoch Wiesław

(54) **Autobus z pokrywą na tunel podłogi nadwozia**

(57) Autobus z pokrywą na tunel podłogi nadwozia charakteryzuje się tym, że pokrywa (1 ) ma kształt równoległościanu, którego kształty ścian dostosowane są do kształtu krawędzi tunelu w podłodze nadwozia, przy czym do jej ściany przedniej (4) mocowany jest uchwyt, którego równoległe ramiona boczne wygięte są w kształcie litery "V", do ściany poziomej (6) mocowany jest pojemnik, wykonany z tworzywa sztucznego oraz uchwyt, w kształcie spłaszczonej litery omega, usytuowanej równolegle do jej tylnej krawędzi, natomiast do ścian bocznych mocowane są po co najmniej dwa zamki butelkowe.

*(7 zastrzeżeń)*

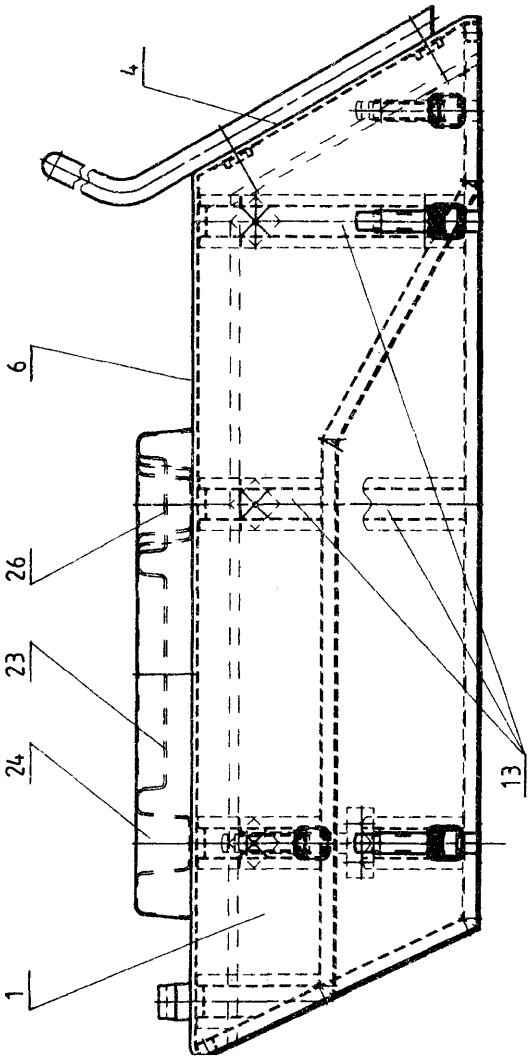


A1 (21)333518 (22)1999 06 02 7(51) B62D 63/06 B62B 3/04

(71) Fiołek Piotr, Ryki; Fijołek Witold, Ryki; Fijołek Paweł, Ryki

(72) Fiołek Piotr

(54) **Wózek do prac ogrodniczych**

(57) Ramę podwozia wózka stanowi obudowa (10) koła głównego stałego (2) połączona z zewnętrznym elementem teleskopowym jednej osi wózka (11) i układ beiek, który stanowią trwale połączone z sobą końcami belki. Wolne końce układu belek zamocowane są do obudowy (10), do której zamocowana jest belka wysięgnikowa (1), połączona wolnym, wygiętym końcem z widelcem (8) koła przedniego (3) i z poziomym wspornikiem (16) stelaża (16') na pojemniki. Do wewnętrznego elementu teleskopowego (11 ') zamocowany jest widelec koła głównego przesuwnego (2').

*(1 zastrzeżenie)*

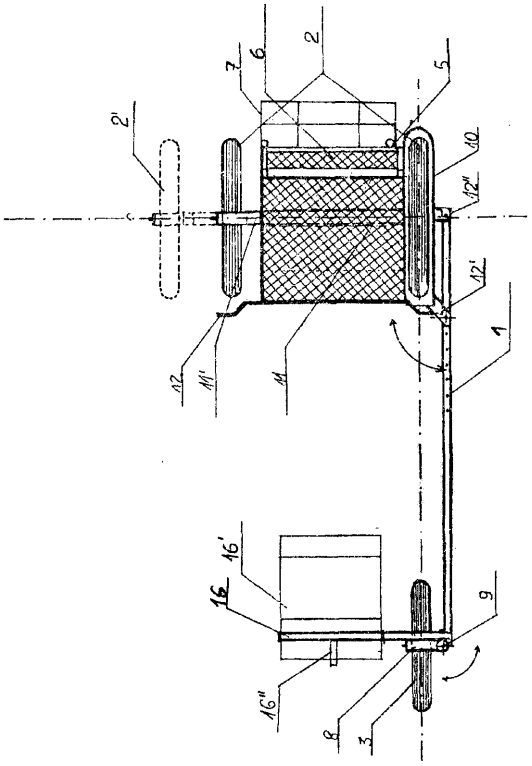


A1 (21)333511 (22)1999 05 31 7(51) B63H 9/10

(75) Stączek Wojciech, Wałbrzych

(54) **Układ sterowania żaglem**

(57) Wynalazek rozwiązuje zagadnienie wprowadzenia kompensacji siły aerodynamicznej, redukującej siłę na bomie i moment wyostrzający.

Maszt (2) zamocowany jest obrotowo w kadłubie (7) i wygiętej powyżej górnego łożyska (6) pod kątem 10 do 15° do przodu tak, aby oś obrotu masztu (2) przechodziła przed przednim położeniem punktu zaczepienia wektora wypadkowej siły aerodynamicznej, stanowiącego punkt, leżący w około 1/4 średniej cięciwy aerodynamicznej (4), przy czym tylni róg żagla (1) połączony jest rozłącznie, nieobrotowo z masztem (2) za pośrednictwem bomu dwupołówkowego (5), jednocześnie na każdej połówce bomu (5), w jego tylnej części umieszczony jest uchwyt (12), a na jego końcu zamocowana jest linka (8), przechodzącą przez oczko (10), zamocowane w połowie długości bomu (5), a następnie przeprowadzona wokół masztu (2) i dalej przez drugie oczko (10), również zamocowane w połowie długości bomu (5), symetrycznie do pierwszego, mocując do końca bomu (5). Na linkę (8), w okolicy masztu (5), zamocowano elastyczny ściągacz (11).

*(2 zastrzeżenia)*

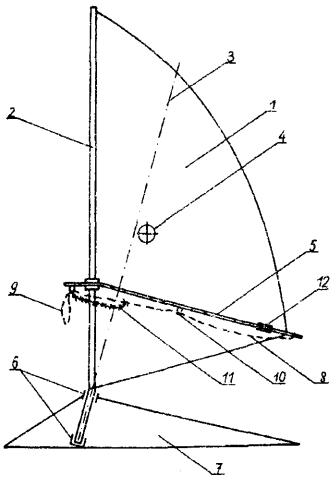

A1 (21) 333469 (22) 1999 05 27 7(51) B64C 3/44

(75) Matuszewski Andrzej, Poznań

(54) **Płat nośny oraz stery wysokości i kierunku o zmiennej geometrii profilu w statkach powietrznych**

(57) Przedmiotem wynalazku jest płat nośny oraz stery wysokości i kierunku o zmiennej geometrii profilu w statkach powietrznych umożliwiające sterowanie statkiem.

Płat nośny oraz stery wysokości i kierunku mają poszycie zewnętrzne (1) osadzone na użebrowaniu (2), które w tyinej części posiada poprzeczną wypustkę (3) stykającą się z obu stron z poszyciem zewnętrznym (1). Od poprzecznej wypustki (3) odchodzi wzdłuż elestyczne złącze (4) połączone ze szpiczastą końcówką poszycia zewnętrznego (1). W przedniej części profilu użebrowanie (2) ma kształt kolisty i osłonięte jest osłoną (5) tak, że utworzona jest przestrzeń (6), do której wprowadzone są brzegi poszycia zewnętrznego (1). Wewnątrz profilu, w jego środkowej części, po obu stronach użebrowania (2), umieszczone są siłowniki (7), z których każdy zamocowany jest z jednej strony do użebrowania (2), a z drugiej strony do poszycia zewnętrznego (1).

*(3 zastrzeżenia)*

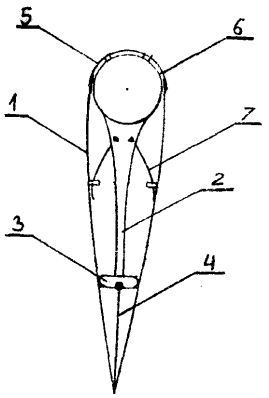


A1 (21 ) 340211 (22) 2000 05 23 7(51 ) B65B 7/00

(31)99 19924428 (32)1999 05 28 (33) DE

(71) 4P Verpackungen Ronsberg GmbH, Ronsberg, DE

(72) Ganz Peter, Baier Daniel, Braunmiller Jürgen

(54) **Sposób wytwarzania opakowania**

(57) Przedmiotem zgłoszenia jest sposób wytwarzania opakowania przeznaczonego do otwierania z elastycznego i nadającego się do rozrywania materiału, jak na przykład folia z tworzywa sztucznego, papier, folia aluminiowa lub coś podobnego, przy czym elestyczny materiał jest wyposażony w ten sposób, że nadaje się on dobrze do rozrywania we wszystkich kierunkach i że materiał zaopatruje się w nakładaną warstwę (7) o uwidocznionym zarysie, na której zewnętrznej krawędzi (8) prowadzi się wzdłużnie rysę wprowadzoną w materiał.

*(11 zastrzeżeń)*

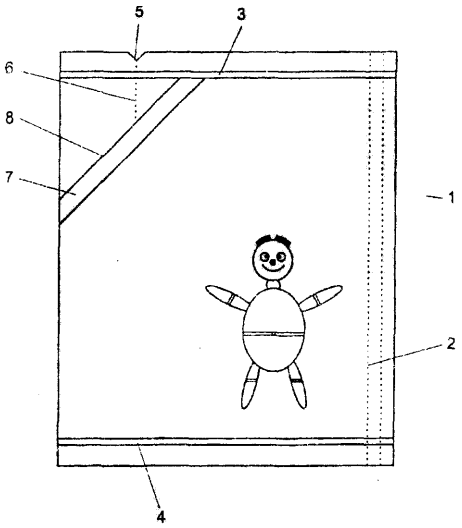


A1 (21) 333490 (22)19990601 7(51) B65D 8/00

(71) Paul Craemer GmbH, Herzebrock, DE

(72) Brandenburg Klaus-Dieter

(54) **Paleta z tworzywa** sztucznego

(57) Przedmiotem wynalazku jest paleta z tworzywa sztucznego, której obciążane części konstrukcyjne składają się w zasadzie z wierzchniej części palety i płóz, i która jest wzmocniona przez elementy usztywniające oraz powinna być tak ukształtowana, aby spełniała obowiązujące wymagania co do higieny oraz aby wytwarzać ją prosto i w sposób w pełni odzyskiwalny.

Wierzchnia część palety i płozy są wykonane w postaci jednej części. Wierzchnia część palety jest wyposażona w kilka płyt zakrywających (17), które znajdują się nad profilami usztywniającymi (15).

Płyty zakrywające (17) są wykonane z dwóch warstw, przy czym warstwa górna ma mniejszą twardość i wyższy współczynnik tarcia niż warstwa dolna.

Warstwa dolna jest wykonana z tego samego tworzywa sztucznego, co i wierzchnia część palety i płozy, natomiast warstwa górna składa się z miękkiego tworzywa sztucznego.

Na jednym boku paleta (10) z tworzywa sztucznego jest wyposażona w otwory celem umożliwienia dodatkowego wkładania profilów usztywniających albo w celu ich wyciągania w przypadku ponownego wykorzystania palety (10) z tworzywa sztucznego.

*(7 zastrzeżeń)*

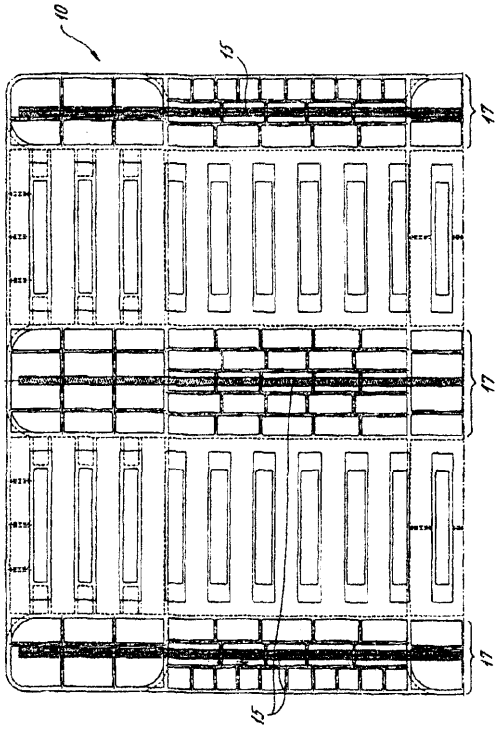


A1 (21)339011 (22)1998 08 26 7(51) B65D 17/34 B41M 5/24

(31)97 917516 (32)1997 08 26 (33) US
98 61227 1998 04 17 US

(86) 1998 08 26 PCT/CA98/00818

(87) 1999 03 04 WO99/09853 PCT Gazette nr 09/99

(75) Stasiuk Joseph W., Grand Cayman, KY

(54) Zespół klapki do wieczka pojemnika oraz sposób wytwarzania zespołu klapki do otwierania wieczka pojemnika

(57) Przedmiotem zgłoszenia jest zespół klapki do otwierania wieczka pojemnika, wyposażonego w ozdobioną pokrywkę lub w ozdobione górne denko (20). Zespół klapki jest wyposażony w ozdobioną kształtową wyciąganą klapkę (40) pełniącą dwie funkcje, a mianowicie otwierającą pojemnik oraz dekoracyjną w celach identyfikacji lub promocji. Wyciągana klapka (40) działa na zasadzie dźwigni napierającej na oddzielaną taśmę (30) na górnym denku (20) pojemnika, określoną przez rozrywaną linię (31) oddzielającą taśmę (30) od górnego denka (20) pojemnika. Dekoracyjna i promocyjna funkcja wyciąganej klapki (40) jest zrealizowana za pomocą ozdoby lub symbolicznego kształtu identyfikowanego jako obrazek, znak towarowy lub inny znak, ikonę, symbol lub logo. Wizualne wzmocnienie ozdoby wyciąganej klapki (40), górnego denka (20), lub pojemnika (10) jest zrealizowane przez zastosowanie różnych kolorów, nadruku, wytłaczania i etykiet. Wyciągana klapka (40) lub ozdoba mogą mieć kształt i zarys odpowiadający korporacyjnemu logo, znakowi towarowemu, ikony i tym podobnym kształtom. Wyciągana klapka może być wyposażona w część osłabioną mechanicznie, dzięki czemu część tej klapki może być oddzielona od pojemnika i przechowywana jako pamiątka lub symbol.

*(112 zastrzeżeń)*

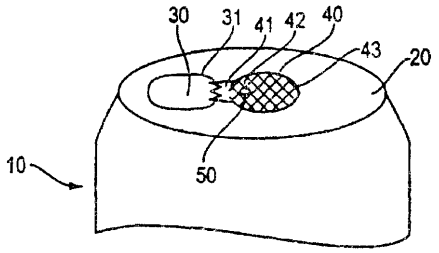


A1 (21)338985 (22)1998 08 26 7(51) B65D 47/08

(31)97 9718662 (32)1997 09 04 (33) GB

(86) 1998 08 26 PCT/GB98/02567

(87) 1999 03 11 WO99/11536 PCT Gazette nr 10/99

(71) CASTROL LIMITED, Swindon, GB

(72) Allen Michael

(54) Urządzenie wylewowe

(57) Urządzenie wylewowe (5c) do pojemnika składa się z pierwszej, tylnej części (15c) i z drugiej, przedniej części (20c) oraz z układu, służącego do utrzymywania urządzenia w skojarzeniu z pojemnikiem, w którym to urządzeniu, w pierwszej pozycji, w której nie odbywa się wylewanie, druga część (20c) jest uszczelniona w pojemniku, podczas gdy, przy używaniu, obniżenie pierwszej części (15c) powoduje przemieszczenie przynajmniej fragmentu drugiej części (20c) z pierwszej pozycji do drugiej pozycji, pozycji wylewania, przy czym zwolnienie nacisku na pierwszą część powoduje, że druga część powraca do pierwszej pozycji, w której nie odbywa się wylewanie. Urządzenie wylewowe (5c) jest korzystnie stosowane przy wlewaniu oleju do silnika w pojeździe. Urządzenie zawiera układ, wskazujący na manipulowanie i może być stosowane do kontrolowania ilości wypływu oleju z pojemnika.

*(29 zastrzeżeń)*

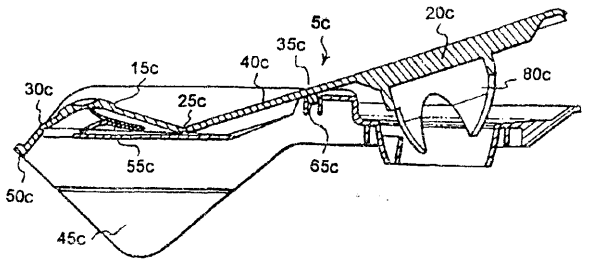


A1 (21) 340177 (22)2000 05 19 7(51) B65D 65/00

(31)99 9906503 (32)1999 05 21 (33) FR

(71) SOPLARIL S.A., Puteaux, FR

(72) Engelaere Jean-Claude

(54) Opakowanie z możliwością ponownego zamknięcia, w którym pojemnik zawiera warstwę zgrzewającą zrywalną i sposób jego wytwarzania

(57) Opakowanie ponownie zamykane zawiera pojemnik (A), składający się z warstwy nośnej (1), warstwy zespalającej (2), warstwy dociskowo-przyczepnej (3) i warstwy zgrzewanej zrywalnej (4), struktury (C), zawierającej warstwy (2, 3, 4), nałożonej na warstwę nośną (1) i naprzeciwko pokrywy (B), przy czym pokrywa ta zawiera warstwę zgrzewaną (5) i warstwę nośną (6), a warstwy zgrzewana zrywalna (4) i zgrzewana (5) są zgrzewane wzdłuż zgrzeiny (D).

Przedmiotem wynalazku jest również sposób wytwarzania takiego opakowania.

*(26 zastrzeżeń)*

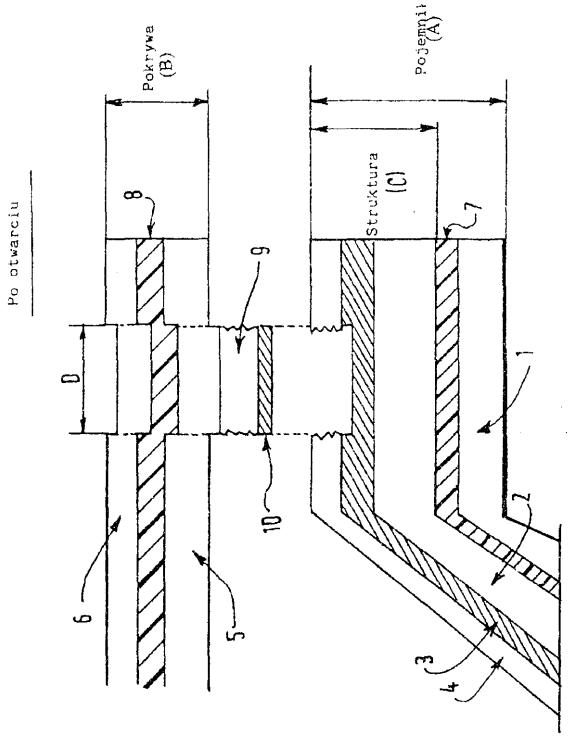


A1 (21)339307 (22)1998 08 29 7(51) B65D 85/10

(31)97 19741481 (32)1997 09 19 (33) DE

(86) 1998 08 29 PCT/EP98/05509

(87) 1999 04 01 WO99/15436 PCT Gazette nr 13/99

(71) FOCKE & CO. (GMBH & CO.), Verden, DE

(72) Focke Heinz, DE; Neuber Dieter, US

(54) Pudełko z odchylnym wieczkiem do papierosów

(57) Przedmiotem wynalazku jest pudełko z odchylnym wieczkiem do papierosów, składające się z części pudełkowej (10) i wieczka (11). Pudełko ma zgodnie z zasadą ich kształtowania względnie konstrukcji, cztery pionowe krawędzie, ukształtowane w taki sposób, że co druga z tych pionowych krawędzi jest zaokrąglona, a obie pozostałe krawędzie opakowania mają w przekroju poprzecznym postać prostokątnych krawędzi narożnych (26, 27). Krawędzie zaokrąglone (24, 25) mogą znajdować się w obszarze jednej, tej samej ścianki bocznej lub mogą być usytuowane przeciwległe po przekątnej.

*(11 zastrzeżeń)*

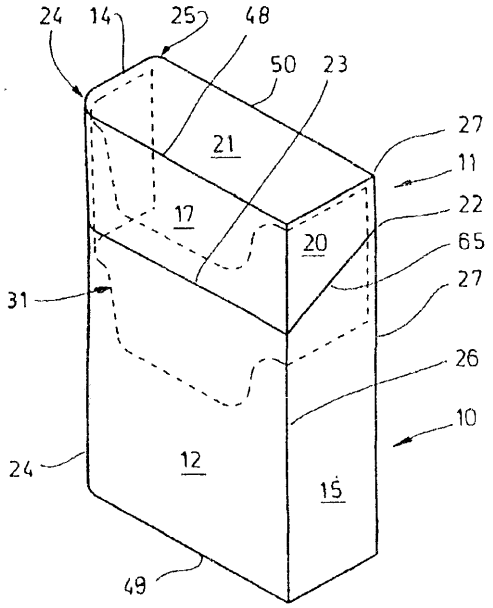


A1 (21)339010 (22)1998 08 28 7(51) B65D 88/12
B65D 90/14

(31)97 9703108 (32)1997 08 29 (33) SE

(86) 1998 08 28 PCT/SE98/01534

(87) 1999 03 11 WO99/11544 PCT Gazette nr 10/99

(75) Jäderberg Sven, Falköping, SE; Biegalski Kevin, Göteborg, SE

(54) **Urządzenie do nośnika ładunku**

(57) Wynalazek dotyczy urządzenia do nośnika (1) ładunku w postaci modułu pomostowego o takiej konstrukcji, aby istniała możliwość przeładunku bez ograniczenia pomiędzy położeniami transportowymi, pojazdem szynowym, pojazdem drogowym i statkiem, które na swej spodniej stronie ma pewną liczbę nóg (3) do ustawiania nośnika ładunku na podłożu. Nogi (3) są zamontowane tak, że nadają się one do przechylania w wewnętrzne przestrzenie w nośniku (1) ładunku odpowiednio pomiędzy położeniem schowanym, a położeniem wystawionym a urządzenie blokujące jest tak skonstruowane, aby uniemożliwić niezamierzone chowanie lub wystawianie nóg (3) i blokować przez to nogi (3) w zamierzonym położeniu schowanym lub wystawionym.

*(9 zastrzeżeń)*

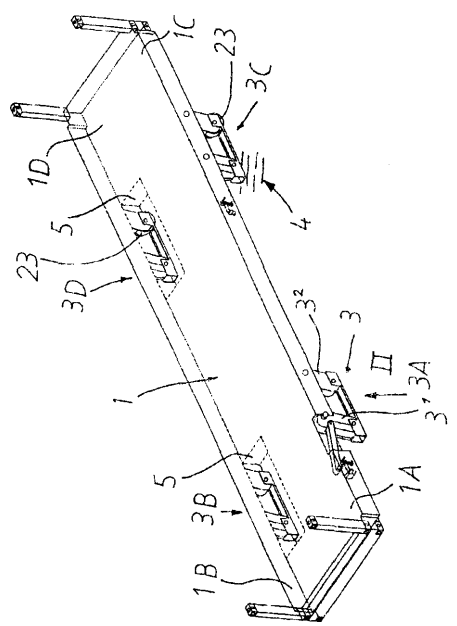


A1 (21)333556 (22)1999 06 02 7(51) B65G 43/00

(71) Centrum Mechanizacji Górnictwa KOMAG, Gliwice

(72) Budzyński Zdzisław

(54) **Układ rozruchu wielonapędowego przenośnika zgrzebłowego**

(57) Przedmiotem wynalazku jest układ posobny rozruchu wielonapędowego przenośnika zgrzebłowego dużej mocy, współpracującego z maszynami i urządzeniami zmechanizowanego kompleksu ścianowego.

Rozruch posobny wielonapędowego przenośnika zgrzebłowego polega na zastosowaniu sterownika mikroprocesorowego (ST) z programowalnym przesunięciem czasowym, sterującego uruchamianiem kolejnych silników elektrycznych (1M, 2M, 3M) na biegu jałowym. Układ zawiera wyłączniki stycznikowe (1W, 2W, 3W), połączone z napędowymi silnikami elektrycznymi (1M, 2M, 3M) i sprzęgłami (1S, 2S, 3S) hydrokinetycznymi o zmiennym napełnieniu oraz sterowniki elektrohydrauliczne (1ST, 2ST, 3ST). Na wejście sterownika mikroprocesorowego (ST) wprowadzone są sygnały od czujników wody (1CW, 2CW, 3CW) i czujników napinania łańcucha (1CN, 2CN).

*(3 zastrzeżenia)*

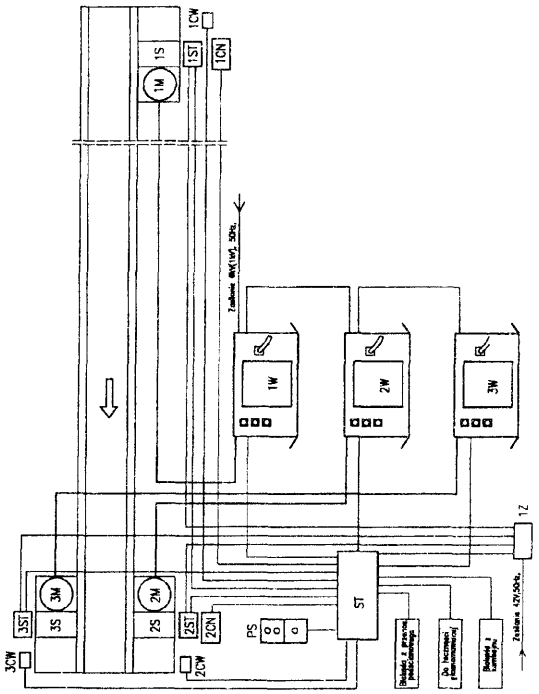


A1 (21)333387 (22)1999 05 26 7(51) B65G 47/84

(71) Politechnika Warszawska, Warszawa

(72) Sokołowski Zygmunt, Paradowski Krzysztof, Przytulski Józef

(54) **Dozownik cienkich elementów walcowych, zwłaszcza igieł**

(57) W dozowniku cienkich elementów walcowych, zwłaszcza igieł, szczelina podająca (11), której otwór wejściowy usytuowany jest przy bębnie rowkowanym (8), a otwór wyjściowy jest położony w pobiiżu powierzchni wyposażonej w gniazda (2) jest skrzyżowana z wyposażoną w ząb szczelinę (13) listwy zębatej (3') umieszczoną wraz z prowadnicą na powierzchni zaopatrzonej w gniazda (2), przy czym prowadnica posiada pochyloną powierzchnię wewnętrzną skierowaną do ostrzy igieł (6).

Szczelina podająca (11) w ma swej górnej części załamanie, w którym jest umieszczony element sprężysty położony na poziomie o grubości igły (6) poniżej poziomu zęba szczeliny (13) listwy zębatej (3').

*(2 zastrzeżenia)*

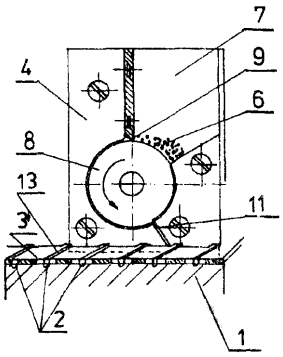


A1 (21) 333555 (22) 1999 06 02 7(51) B66B 1/32

(71) Centrum Mechanizacji Górnictwa KOMAG, Gliwice

(72) Zmysłowski Tadeusz, Kowal Leszek, Barczyk Jan

(54) **Układ sterowania ciśnieniem cylindrów manewrowych pneumatyczno-obciążnikowego hamulca maszyny wyciągowej**

(57) Układ sterowania ciśnieniem cylindrów manewrowych pneumatyczno-obciążnikowego hamulca maszyny wyciągowej jest włączony w główny przewód powietrzny zasilający cylinder manewrowy. Na tym przewodzie jest filtr (E) powietrza połączony poprzez stabilizator ciśnienia zasilania (SCZ) oraz poprzez ciśnieniowy zbiornik powietrza zasilania (Zb1) z regulatorem ciśnienia (RC). Istota rozwiązania polega na tym, że gałąź regulatora ciśnienia (RC) jest wyposażona w stabilizator ciśnienia manewrowego (SCM) i jest ona równoległa do gałęzi z zaworem rozdzielającym ciśnienie wyprzedzenia (ZRW) i obie te gałęzie są połączone do zaworu logicznego (ZL). Zawór (ZL) jest połączony z zaworem rozdzielającym pełnego ciśnienia (ZRP).

*(2 zastrzeżenia)*

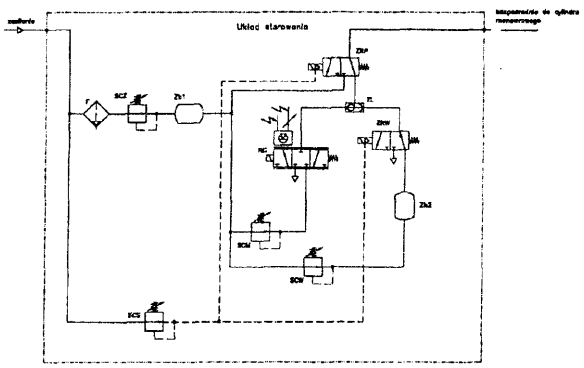

A1 (21) 339224 (22)1998 08 29 7(51) B67C 3/00
B67C 3/02
B05B 1/20

(31)97 19739345 (32)1997 09 09 (33) DE

(86) 1998 0829 PCT/EP98/05484

(87)1999 03 **18** **WO99/12843** PCT Gazette nr 11/99

(71) LANG APPARATEBAU GMBH, Siegsdorf, DE

(72) Wurmer Adrian

(54) **Układ rozpyłowy z podwójną rurą**

(57) Przedmiotem wynalazku jest urządzenie do czyszczenia powierzchni napełniacza za pomocą napylonych cieczy, przy czym pianowy środek czyszczący i wodę płuczącą prowadzi się na zmianę w rurze (2) o większej średnicy, a środek odkażający w rurze (3) o mniejszej średnicy i rozpyla za pomocą dysz (7, 8) umieszczonych na tych rurach. Dysze (8) umieszczone na mniejszej rurze (3) są przepuszczone szczelnie przez ściankę większej rury (2).

*(4 zastrzeżenia)*

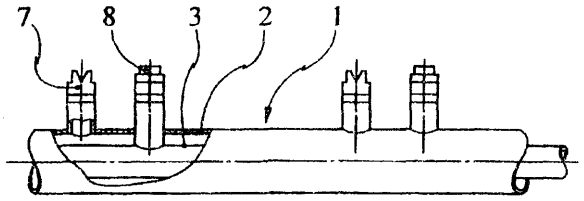


A1 (21) 339086 (22) 1998 09 04 7(51) B67D 1/04

(31) 97 1006949 (32)1997 09 04 (33) NL
97 1006950 1997 09 04 NL
97 60057814 1997 09 04 US
97 60057616 1997 09 04 US

(86) 1998 09 04 PCT/NL98/00508

(87) 1999 03 11 **WO99/11563** PCT Gazette nr 10/99

(71) HEINEKEN TECHNICAL SERVICES B.V., Amsterdam, NL

(72) Timmermans Sjoerd, Van Der Meer Sietze

(54) **Zespół do magazynowania i rozlewania piwa i innych napojów gazowanych**

(57) Zespół zawierający urządzenie rozlewające i pojemnik (3) do płynów, zwłaszcza piwa lub napojów bezalkoholowych, wyposażony jest w elementy rozlewające płyny i komorę ciśnieniową (11), w której w czasie eksploatacji pojemnik rozciąga się przynajmniej częściowo. Elementy ciśnieniowe są wprowadzane dla dostarczania czynnika, przenoszącego ciśnienie do komory ciśnieniowej, dla wypychania, poprzez elementy rozlewające, płynu z pojemnika (3) bez kontaktu czynnika, przenoszącego ciśnienie z płynem, przy czym przestrzeń ciśnieniowa w czasie m używania jest co najmniej częściowo określona i oddzielona od otoczenia przez część, zamykającą pojemnik (3), znajdującą się w pewnej odległości od otworu wylewowego pojemnika, a otwór wylewowy pojemnika jest umieszczony na zewnątrz komory ciśnieniowej (11).

*(58 zastrzeżeń)*

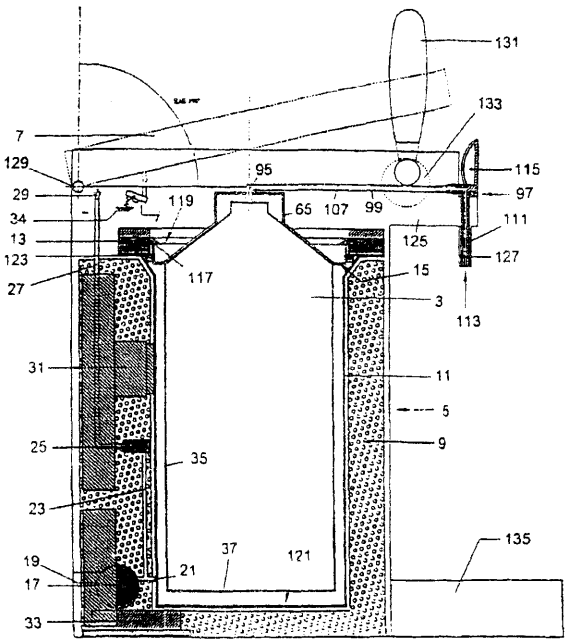

DZIAŁ C

# CHEMIA I METALURGIA

A1 (21) 333551 (22)1999 06 01 7(51) C01B 17/04
B01D 53/52

(71) Polskie Górnictwo Naftowe i Gazownictwo S.A. w Warszawie Oddział Sanocki Zakład Górnictwa Nafty i Gazu, Sanok

(72) Kowal Zdzisław, Przondo Jan, Maciąg Bożena, Ołowski Józef, Jajuga Zbigniew, Marek Zbigniew

(54) Sposób wydzielania siarki w procesach usuwania siarkowodoru z gazów metodami redox

(57) Wynalazek rozwiązuje zagadnienie sposobu wydzielania siarki w procesach usuwania siarkowodoru z gazów metodami redox, mającego zastosowanie do odzysku siarki z instalacji odsiarczania gazu zawierającego siarkowodór.

Sposób charakteryzuje się tym, że pulpę siarkową lub placek filtracyjny podgrzewa się powyżej temperatury topnienia siarki, nie wyżej niż 128°C, pod ciśnieniem równowagowym do tej temperatury, wytworzoną mieszninę ciekłej siarki i roztworu rozpręża się do ciśnienia atmosferycznego i nadaje się turbulencję rozprężanej mieszaninie do otrzymania granulek siarkowych.

*(1 zastrzeżenie)*

A1 (21) 339289 (22) 1998 09 08 7(51) C0 1B 31/28

(31)97 19740577 (32)1997 09 15 (33) DE

(86) 1998 09 08 PCT/EP98/05693

(87) 1999 03 25 WO99/14159 PCT Gazette nr 12/99

(71) DR. ECKERT GMBH, München, DE

(72) Eckert Heiner, Gruber Bernhard, Dirsch Norbert

(54) Sposób i urządzenie do wytwarzania fosgenu z dwufosgenu i/lub trój fosgenu

(57) Przedmiotem wynalazku jest sposób wytwarzania fosgenu z dwufosgenu i/lub trójfosgenu poprzez reakcję na katalizatorze zawierającym jeden lub więcej związków z jednym lub kilkoma atomami azotu z parą dezaktywowanych wolnych elektronów.

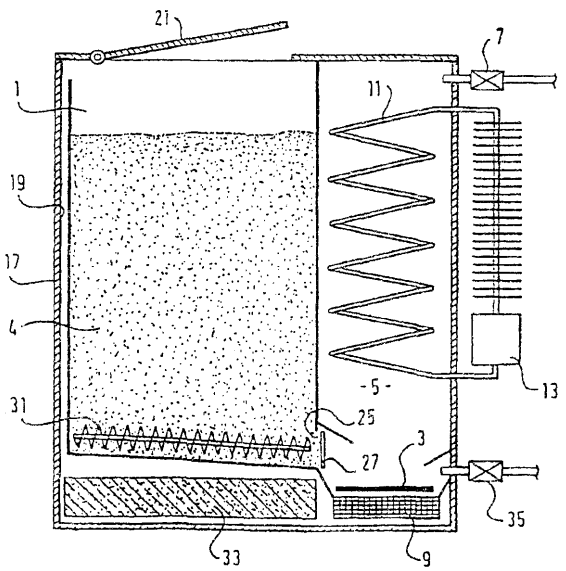


Ponadto wynalazek dotyczy urządzenia do wytwarzania fosgenu z dwufosgenu i/lub trójfosgenu zawierającego zbiornik składowy (1) oraz komorę reakcyjną (5) z wylotem (7) dla fosgenu, połączoną ze zbiornikiem składowym (1) i zawierającą katalizator (3).

*(17 zastrzeżeń)*

A1 (21)333552 (22)1999 06 01 7(51) C01F 5/06

(71) Instytut Mineralnych Materiałów Budowlanych w Opolu, Oddział w Krakowie, Kraków

(72) Kosk Iwona

(54) Sposób otrzymywania aktywnego tlenku magnezu

(57) Wynalazek rozwiązuje zagadnienie wytwarzania aktywnego tlenku magnezu, stosowanego zwłaszcza do produkcji kauczuków chloroprenowych, opóźniaczy po wulkanizacji oraz jako środek pomocniczy w procesach filtracji lub jako katalizator w reakcji odwadniania.

Sposób wytwarzania aktywnego tlenku magnezu polega na poddaniu wydobytego w kopalni surowca magnezytowego procesowi oczyszczania i selektywnego oddzielenia białego magnezytu zawierającego 43% do 53% MgO. Tak wyselekcjonowany biały magnezyt poddaje się procesowi rozdrabniania do granulacji 5,0 mm do 150, 0 mm, następnie procesowi prażenia w urządzeniu wypalającym, korzystnie w piecu obrotowym w temperaturze 500°C do 1000°C, a wyprażony produkt opuszczający urządzenie wypalające poddaje się procesowi powolnego chłodzenia poniżej temperatury 500°C. Schłodzony produkt jest poddawany procesowi mielenia do granulaq'i poniżej 0,045 mm i natychmiastowego pakowania do szczelnych opakowań nie przepuszczających wilgoci i chroniących aktywny tlenek magnezu przed absorpcją dwutlenkiu węgla z powietrza.

*(3 zastrzeżenia)*

A1 (21) 333442 (22)1999 05 26 7(51) C01G 21/00
C0 1G 9/00

(71) Politechnika Śląska, Gliwice; Zakłady Górniczo-Hutnicze BOLESŁAW, Bukowno; BOLESŁAW RECYCLING Sp. z o.o., Bukowno

(72) Krupka Danuta, Ochab Bogusław, Indyka Mirosław, Jasiński Janusz, Czekaj Jerzy, Galicki Jan, Fatyga Mirosław, Miernik Janusz, Kulanty Andrzej

(54) Sposób przerobu polimetalicznych pyłów ołowiowych

(57) Sposób przerobu poiimetaiicznych pyłów ołowiowych polega na tym,że pyły miesza się ze stężonym około 98% kwasem siarkowyn tak, aby powstała jednorodna mieszanina, następnie po przereagowaniu składników ługuje się ją wodą w ciągu 1-4 godzin w temperaturze 330-350 K, a z kwaśnej gęstwy będącej produktem ługowania oddziela się przez sedymentację i filtrację szlam ołowiowy o zawartości powyżej 40% Pb oraz kwaśny roztwór zawierający siarczan cynku, siarczan kadmu, siarczan arsenu, do którego wprowadza się siarczek sodu i po wytrąceniu oraz oddzieleniu trudno rozpuszczalnych siarczków kadmu i arsenu z roztworu odzyskuje się cynk w znany sposób.

*(1 zastrzeżenie)*

A1 (21)333517 (22)1999 06 02 7(51) C02F 1/62

(71) Politechnika Warszawska, Warszawa

(72) Jaworowska-Deptuch Hanna, Białek Arkadiusz, Dzierzgowski Sergiusz, Plenkiewicz Jan, Kaczyńska Regina

(54) Sposób usuwania jonów chromu ze ścieków przemysłowych

(57) Przedmiotem wynalazku jest sposób usuwania jonów chromu ze ścieków przemysłowych, zwłaszcza ze ścieków pogalwanizerskich.

Sposób usuwania jonów chromu oraz innych metali ciężkich ze ścieków przemysłowych polega na tym, że do ścieków zawierających tylko jony chromu (VI) lub jony chromu i jony innych metali ciężkich, takich jak Fe(II), Fe(III), Pb(II), Pb(IV), Hg(II), Cd(II), Cu(II), Cu(I), Ni(II), Zn(II), Mn(II), Mn(IV), Mn(VI), Ag(I), dozuje się w sposób ciągły roztwór siarczków, powstający w wyniku redukcji siarczanów przy użyciu bakterii siarczanowych w obecności źródła węgla, którego stosunek do jonów siarczanowych wynosi od 0,1 do 20 molowo, a powstałe osady oddziela się od cieczy, którą zawraca się do fermentora.

*(11 zastrzeżeń)*

A1 (21) 340206 (22) 2000 05 22 7(51 ) C02F 1/463

(31)99 2272596 (32)1999 05 21 (33) CA

(71) Applied Oxidation Technologies (2000) Inc., Kelowna, CA

(72) Lambert Lawrence, Kresnyak Steve

(54) Obróbka wody ściekowej, sposób i urządzenie

(57) Sposób oddzielania substancji zanieczyszczających pochodzących ze źródła wody zawierającej substancje zanieczyszczające, obejmuje zastosowanie silnego utleniacza rozpuszczonego w instalacji wodnej. Gaz ten jest rozpuszczony w zbiorniku z roztworem wodnym. Pozwala to na maksymalny kontakt rozpuszczonego gazu utleniającego z materiałem zanieczyszczającym. Wylot ze zbiornika jest przystosownay do umożliwienia hydraulicznej kawitacji, po utlenieniu. Czystym efektem kawitacji jest wywołanie tworzenia się piany, która przenosi kłaczki do fazy odrębnej od roztworu wodnego. W ten sposób proces jest efektywnie procesem wymiany masowej rozpuszczonego gazu utleniacza. W innym wykonaniu proces może być wspomagany przez elektrokoagulację. Obejmuje to zastosowanie elektrolizera, umieszczonego w zbiorniku, zawierającym materiał utleniający. Poprzez umieszczenie elektrod i zasilanie ich ze źródła prądu, substancje zanieczyszczające w roztworze wodnym są albo utleniane albo inaczej rozkładane i uzupełnia to utlenianie przez rozpuszczony utleniacz gazowy. Wynalazek dotyczy też urządzenia do realizacji podanego powyżej sposobu.

*(47 zastrzeżeń)*

A1 (21) 339089 (22) 1999 07 08 7(51) C03B 32/00

(31)98 9808927 (32)199807 10 (33)FR

(86) 1999 07 08 PCT/FR99/01654

(87) 2000 01 20 WO00/02825 PCT Gazette nr 03/00

(71) SAINT-GOBAIN VITRAGE, Courbevoie, FR

(72) Dauba Henry, Beyrle André, Chaunac Michel

(54) Sposób identyfikowania oszklenia poddanego obróbce cieplnej

(57) Przedmiotem wynalazku jest sposób identyfikowania oszklenia, które poddano obróbce cieplnej, polegający na nakładaniu pewnej substancji na jego powierzchnię i ewentualnie na jego krawędzi, przy czym w temperaturze osiągniętej w czasie obróbki cieplnej modufikuje się charakterystykę optyczną substancji .

*(11 zastrzeżeń)*

A1 (21) 339012 (22) 1998 07 16 7(51) C04B 35/573

(31)97 97115169 (32)19970905 (33)RU
97 97115186 1997 09 05 RU
97 97115172 1997 09 05 RU
97 97115171 1997 09 05 RU

(86) 1998 07 16 PCT/EP98/04414

(87) 1999 03 18 WO99/12866 PCT Gazette nr 11/99

(71) FRENTON LIMITED, Douglas, GB

(72) Gordeev Sergey Konstantinovitch, RU; Zhukov Sergey Germanovitch, RU; Danchukova Lija Vladimirovna, RU; Ekström Tommy, SE

(54) Sposób wytwarzania kompozytu diament - węglik krzemu - krzem i kompozyt wytworzony według tego sposobu

(57) Wynalazek dotyczy sposobu wytwarzania kompozytu diament-węglik krzemu-krzem z cząstek diamentu, obejmującego etapy tworzenia przedmiotu poddawanego obróbce, ogrzewania go i kontrolowania temperatury ogrzewania i czasu ogrzewania, tak by wytworzyła się pewna żądana ilość grafitu przez grafityzację cząstek diamentu, tym samym tworząc półprodukt i przenikania krzemu do półproduktu. Wynalazek dotyczy także korpusu, w którym cząstki diamentu są związane z matrycą węglika krzemu.

*(33 zastrzeżenia)*

A1 (21)339060 (22)1998 09 03 7(51) C04B 35/573

(31)97 97115186 (32)19970905 (33)RU
97 97115168 1997 09 05 RU
97 97115171 1997 09 05 RU

(86) 1998 09 03 PCT/EP98/05579

(87) 1999 03 18 WO99/12867 PCT Gazette nr 11/99

(71) FRENTON LIMITED, Douglas, GB

(72) Gordeev Sergey Konstantinovich, RU; Zhukov Sergey Germanovitch, RU; Danchukova Lija Vladimirovna, RU; Ekström Tommy, SE

(54) Sposób otrzymywania ziaren ściernych i ziarna ścierne otrzymywane tym sposobem

(57) Przedmiotem wynalazku jest sposób otrzymywania ziaren ściernych, który obejmuje etapy wytwarzania masy polikrystalicznej, zawierającej cząstki diamentowe w podłożu składającym się z węglika krzemu i krzemu oraz kruszenia masy polikrystalicznej w celu otrzymania ziaren. Przedmiotem wynalazku są także ziarna ścierne otrzymane tym sposobem.

*(24 zastrzeżenia)*

A1 (21) 339256 (22) 1998 09 03 7(51) C06C 7/00

(31)97 9719430 (32)1997 09 13 (33)GB

(86) 1998 0903 PCT/GB98/02652

(87) 1999 03 25 WO99/14171 PCT Gazette nr 12/99

(71) ROYAL ORDNANCE PUBLIC LIMITED COMPANY, Chorley, GB

(72) Scott Harold Arthur

(54) Mieszanka zapalająca

(57) Przedmiotem zgłoszenia jest mieszanka zapalająca odpowiednia do wytwarzania spłonek uderzeniowych odpowiadających standardom wojskowym, w tym zakresie stabilności i czułości, która nie zawiera toksycznych metali ciężkich, w skład której wchodzi 21% do 52% wagowych mieszanki wybuchowej zawierającej co najmniej 85% dinitrobenzofuroksanu potasowego (KDNBF) jako głównego składnika energetycznego i nie więcej niż 15% tetrazenu jako aktywatora, oraz 48% do 70% wagowych bezwodnego azotanu stronu i/lub azotanu potasowego jako utleniacza, a także ewentualnie do 15% paliwa, takiego

jak krzemek wapniowy. Mieszanina może być wytwarzana w procesie mieszania na sucho tych składników.

*(21 zastrzeżeń)*

A1 (21) 333385 (22)1999 05 26 7(51) C07C 39/16

(71) Politechnika Warszawska, Warszawa

(72) Zadrożna Irmina, Sakowska Małgorzata

(54) Sposób **wytwarzania** dinitrobisfenoli

(57) Przedmiotem wynalazku jest sposób wytwarzania dinitrobisfenoli o wzorze ogólnym 1, w którym Z oznacza grupę alkilową $CH_2$ lub $C(CH_3)2$ lub grupę chloroalkilową $CHCCl_3$ lub $C{=}CCl_2$, w układzie dwufazowym woda-eter alkilowy, przy czym bisfenol rozpuszcza się w fazie organicznej, a układ nitrujący w fazie wodnej. Jako układ nitrujący stosuje się azotan sodu rozpuszczony w roztworze kwasu siarkowego.

*(3 zastrzeżenia)*

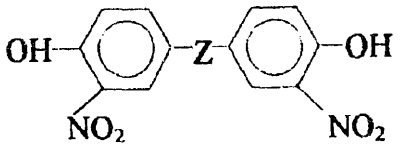


A1 (21 ) 340237 (22) 2000 05 24 7(51) C07C 49/15
C07D 207/02

(31)99 60135578 (32)1999 05 24 (33) US

(71) PFIZER PRODUCTS INC., Groton, US

(72) Chiu Charles Kwok-Fung

(54) **Nowe związki pośrednie, sposób wytwarzania cis-1-{2-[4-(6-metoksy-2-fenylo-1,2,3,4--tetrahydronaftalen-1-ylo)fenoksy]etylo}-pirolidyny i sposób wytwarzania związków pośrednich**

(57) Wynalazek dotyczy nowych związków pośrednich stosowanych w sposobie według wynalazku, sposobu wytwarzania cis-1-{2-[4-(6-metoksy-2-fenylo-1,2,3,4-tetrahydronaftalen-1-ylo)-fenoksy]etylo}pirolidyny, która jest związkiem pośrednim do wytwarzania (-)cis-6-fenylo-5-[4-(2-pirolidyn-1-ylo-etoksy)fenylo]-5,6,7,8--tetrahydronaftalen-2-olu użytecznego w leczeniu osteoporozy, a także sposobu wytwarzania związków pośrednich.

*(3 zastrzeżenia)*

A1 (21) 339138 (22)1998 09 03 7(51) C07C 59/46
C07D 309/32
C07C 205/56

(31)97 60058618 (32)1997 09 11 (33) US

(86) 1998 09 03 PCT/US98/17993

(87) 1999 03 18 WO99/12919 PCT Gazette nr 11/99

(71) PHARMACIA & UPJOHN COMPANY, Kalamazoo, US

(72) Gage James R., Kelly Robert C, Hewitt Bradley D.

(54) Sposób **wytwarzania pochodnych 4-hydroksy-2-okso-piranu użytecznych jako inhibitory proteazy**

(57) Ujawniono w szczególności nowy sposób i nowe związki pośrednie do wytwarzania [R-(R*, R )] -N-[3-[1-[5,6-dihydro-4-hydroksy-2-okso-6-(2-fenyloetylo) -6-propylo-2H-piran-3-ylo]propylo]fenylo] -5-(trifluorometylo)-2-pirydynosulfonamidu o podanym niżej wzorze, będącego inhibitorem proteazy, przydatnym w leczeniu ludzi zarażonych wirusem HIV.

*(49 zastrzeżeń)*

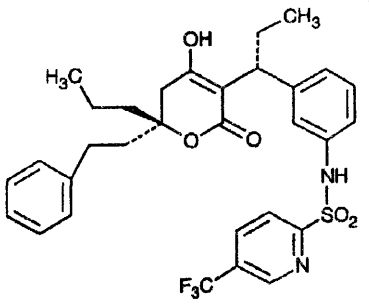


A1 (21) 339296 (22) 1998 08 11 7(51) C07C 227/22
C07B 53/00

(31) 97 60059204 (32) 1997 09 18 (33) US

(86) 1998 08 11 PCT/US98/16652

(87) 1999 03 25 WO99/14184 PCT Gazette nr 12/99

(71) WARNER-LAMBERT COMPANY, Morris Plains, US

(72) Bryans Justin Stephen, Morrell Andrew Ian

(54) **Nowe stereoselektywne sposoby wytwarzania analogów gabapentyny**

(57) Ujawniono sposób wytwarzania związku o wzorze I, który obejmuje: a/ dodawanie cykloheksanonu do mieszaniny wodorku sodu zawieszonego w bezwodnym tetrahydrofuranie, do którego dodano fosfonooctan trietylu; b/ rozdzielanie mieszaniny między HCL i eter dietylowy oraz zbieranie warstwy eterowej; c/rozpuszczenie produktu z etapu b/, a, p-nienasyconego estru, w THF z nitrometanem i fluorkiem tetrabutyloamoniowym oraz ogrzewanie uzyskanej mieszaniny dla utworzenia nitroestru; d/ rozpuszczenie produktu z etapu *cl,* nitroestru, w metanolu i wytrząsanie z katalizatorem do utworzenia odpowiedniego laktamu i e/ ogrzewanie produktu z etapu d/, laktamu, w temperaturze wrzenia w mieszaninie HCl i dioksanu z utworzeniem związku o wzorze I oraz, jeśli to pożądane, przekształcenie w farmaceutycznie dopuszczalną sól. Ujawniono także sposoby otrzymywania związków o wzorach II,III, IV.

*(4 zastrzeżenia)*

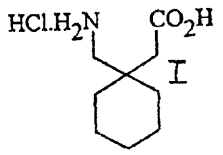


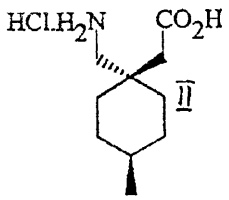


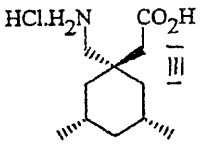


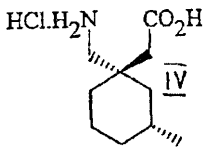


A1 (21)339006 (22)1998 08 18 7(51) C07C 259/06
A61K 31/16
C07D 413/04
A61P 19/02

(31) 97 60055944 (32) 1997 08 18 (33) US
97 60068335 1997 12 19 US

(86)1998 08 18 PCT/US98/17048

(87) 1999 02 25 WO99/09000 PCT Gazette nr 08/99

(71) DU PONT PHARMACEUTICALS COMPANY, Wilmington, US

(72) Yao Wenqing, Decicco Carl P.

(54) **Nowe inhibitory agrekanazy i metaloproteinaz macierzy do leczenia zapalenia stawów**

(57) Wynalazek dotyczy cząsteczek hamujących działanie metaloproteinaz, w tym agrekanazy oraz wytwarzanie czynnika martwicy nowotworu (TNF). W szczególności te związki są inhibitorami metaloproteinaz uczestniczących w procesie degradacji tkanej oraz inhibitorami uwalniania czynnika martwicy nowotworu. Wynalazek dotyczy także zawierających takie związki preparatów farmaceutycznuch i sposobów stosowania tych związków w leczeniu stanów zapalnych.

*(48 zastrzeżeń)*

A1 (21) 333383 (22)1999 05 26 7(51) C07C 273/02

(75) Matuszkiewicz Andrzej, Warszawa; Stawiszyński Wojciech, Warszawa; Zieliński Marek, Warszawa; Zieliński Paweł, Warszawa

(54) **Sposób wytwarzania wodoronadtlenku mocznika**

(57) Sposób wytwarzania wodoronadtlenku mocznika polega na tym, że będący w ruchu wodny roztwór stabilizowanego nadtlenku wodoru o stężeniu wyższym od 59% wagowych $H_2O_2$ napyla się suchym, sproszkowanym mocznikiem w temperaturze do 40°C, a otrzymany wodoronadtlenek mocznika w postaci mokrego osadu suszy się w temperaturze niższej od 47°C. Otrzymany wodoronadtlenek mocznika stosuje się jako środek utleniający w syntezie organicznej i nieorganicznej, jako środek do wybielania włókien i wyrobów włókienniczych, do wybielania papieru, do rozjaśniania włosów oraz jako środek dezynfekujący.

*(4 zastrzeżenia)*

A1 (21 ) 340321 (22) 2000 05 26 7(51) C07C 323/12
A23L 1/226

(31)99 99110416 (32)1999 05 28 (33) EP

(71 ) Givaudan Roure (International) SA, Vernier, CH

(72) Acuńa Gonzalo, Gautschi Markus, Kumli Frank, Schmid Joachim, Zsindely Janos

(54) **3-merkapto-alkanole i ich stereoizomery jako substancje smakowo-zapachowe i ich zastosowanie, kompozycja smakowo-zapachowa zawierająca takie związki i produkt zawierający taką kom pozyj cę**

(57) Przedmiotem wynalazku są 3-merkapto-2-metylo-butan-1-ol o wzorze 1 i 3-merkapto-3-metylo-heksan-1-ol o wzorze 2 oraz ich stereoizomery, kompozycje smakowo-zapachowe i produkty żywnościowe lub napoje zawierające co najmniej jeden z tych związków.

*(17 zastrzeżeń)*

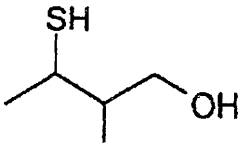


wzór 1

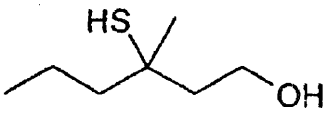


wzór 2

A1 (21) 339054 (22) 1998 10 12 7(51) C07C 323/62
C07D 281/10

(31)97MI 2374 (32)1997 10 22 (33) IT

(86) 1998 10 12 PCT/EP98/06467

(87) 1999 0429 WO99/20603 PCT Gazette nr 17/99

(71) ZAMBON GROUP S.P.A., Vicenza, IT

(72) Allegrini Pietro, Marchioro Gaetano, Barreca Giuseppe, Villa Marco, Russo Laura

(54) **Sposób recyklizacji produktu odpadowego z syntezy diltiazemu**

(57) Sposób pozwala na ponowne wykorzystanie związków o wzorze (III-(2R, 3R)) w syntezie diltiazemu poprzez konwersję mieszaniny enancjomerów !II-(2R, 3R) i III-(2S, 3S).

*(9 zastrzeżeń)*

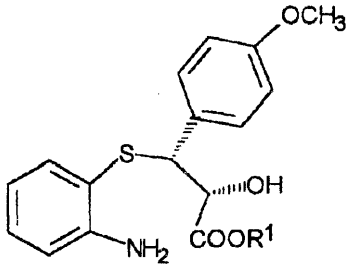


III-(2R,3R)

A1 (21) 339212 (22) 1998 09 04 7(51) C07C 405/00
A61K 31/557
A61P 19/00

(31) 97 60058217 (32) 1997 09 09 (33) US

(86) 1998 09 04 PCT/US98/18339

(87) 1999 03 18 WO99/12895 PCT Gazette nr 11/99

(71) THE PROCTER & GAMBLE COMPANY, Cincinnati, US

(72) Wos John August, DeLong Mitchell Anthony, Amburgey Jack S. Jr, De Biswanath, Dai Haiyan George, Wang Yili

(54) **Aromatyczne C16-C20-podstawione tetrahydroprostaglandyny przydatne jako agoniści FP**

(57) Przedmiotem wynalazku są nowe analogi PGF. W szczególności przedmiotem wynalazku są związki o podanym niżej wzorze ogólnym, a także ich izomery optyczne, diastereomery i enancjomery, farmaceutycznie dopuszczalne sole, biohydrolizujące amidy, estry i imidy. Związki te są przydatne do leczenia wielu chorób i stanów, m.in. zaburzeń kości i jaskry. Przedmiotem wynalazku są także kompozycje farmaceutyczne zawierające te związki oraz sposoby leczenia zaburzeń kości i jaskry z użyciem tych związków lub zawierających je kompozycji

*(9 zastrzeżeń)*

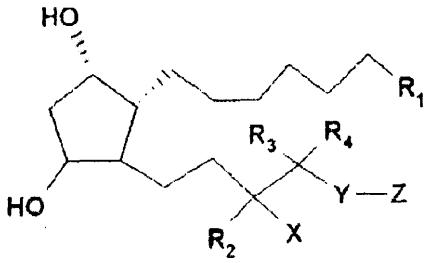


A1 (21)339213 (22)1998 09 04 7(51) C07C 405/00
A61K 31/557
A61P 19/00

(31) 97 60058246 (32) 1997 09 09 (33) US

(86) 1998 0904 PCT/US98/18340

(87) 1999 03 18 WO99/12896 PCT Gazette nr 11/99

(71) THE PROCTER & GAMBLE COMPANY, Cincinnati, US

(72) Wos John August, DeLong Mitchell Anthony, Amburgey Jack S. Jr, De Biswanath, Dai Haiyan George, Miley Cynthia **J.**

(54) **Aromatyczne C16-C20-podstawione tetrahydroprostagïandyny przydatne** jako **agoniści FP**

(57) Przedmiotem wynalazku są nowe analogi PGF. W szczególności przedmiotem wynalazku są związki o podanym niżej wzorze ogólnym.

Wynalazek obejmuje także izomery optyczne, diastereomery i enancjomery tych związków, ich farmaceutycznie dopuszczalne sole, biohydrolizujące amidy, estry i imidy. Związki te są przydatne do leczenia wielu chorób i stanów m.in. zaburzeń kości i jaskry. Przedmiotem wynalazku są także kompozycje farmaceutyczne zawierające te związki, a także sposoby leczenia zaburzeń kości i jaskry z użyciem tych związków lub zawierających je kompozycji.

*(10 zastrzeżeń)*

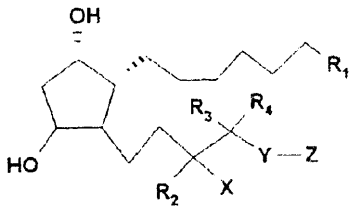


A1 (21 ) 339221 (22) 1998 09 04 7(51) C07C 405/00
A61K 31/557
A61P 19/00

(31) 97 60058252 (32) 1997 09 09 (33) US

(86) 1998 09 04 PCT/US98/18594

(87) 1999 03 18 WO99/12898 PCT Gazette nr 11/99

(71) THE PROCTER & GAMBLE COMPANY, Cincinnati, US

(72) DeLong Mitchell Anthony, Wos John August, Amburgey Jack S. Jr, De Biswanath, Dai Haiyan George, Soper David Lindsey

(54) **Aromatyczne C16-C20-podstawione tetrahydroprostagïandyny przydatne jako agoniści FP**

(57) Przedmiotem wynalazku są nowe analogi PGF. W szczególności przedmiotem wynalazku są związki o podanym niżej wzorze ogólnym (I). Wynalazek obejmuje także izomery optyczne, diastereomery i enanq'omery tych związków oraz ich farmaceutycznie dopuszczalne sole, biohydrolizujące amidy, estry i imidy. Związki te są przydatne do leczenia wielu chorób i stanów, m.in. zaburzeń kości i jaskry. Przedmiotem wynalazku są także kompozycje farmaceutyczne zawierające te związki oraz sposoby leczenia zaburzeń kości i jaskry z użyciem tych związków lub zawierających je kompozycji.

*(9 zastrzeżeń)*

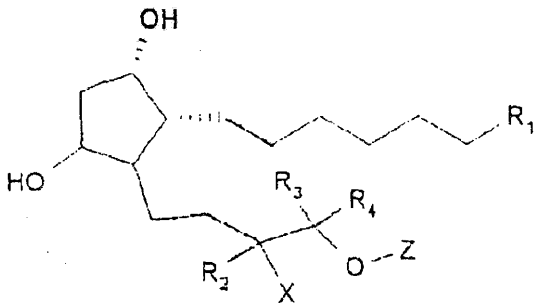


A1 (21)339219 (22)1998 09 08 7(51) C07D 207/26
A61K 31/4015
A61P 35/00

(31)97 60058139 (32)1997 09 08 (33) US

(86) 1998 0908 PCT/US98/18725

(87) 1999 03 18 WO99/12901 PCT Gazette nr 11/99

(71) GEORGETOWN UNIVERSITY, Washington, US

(72) Kozikowski Alan P., Wang Shaomeng, Qiao Lixin

(54) **Podstawione** 2-piroiidynony-aktywatory **PKC**

(57) Związki o wzorze (I), w którym każdy z $R_1$ i $R_2$ niezależnie oznacza ($C_1$-$C_{15}$)alkil, $C_2$-$C_{15}$)alkenyl, ($C_1$-$C_{15}$)alkinyl, ($C_3$-$C_8$)cykloalkil, ($C_3$-$C_8$)cykloalkilo($C_1$-$C_{10}$)alkil, ($C_3$-$C_8$)cykloalkilo($C_1$-$C_{15}$)alkenyl, ($C_3$-$C_8$)cykloalkilo($C_1$-$C_{15}$)alkinyl, ($C_1$-$C_{15}$)alkoksyl, ($C_1$-$C_{15}$)alkanoil, ($C_1$-$C_{15}$)alkanoiloksy, aryl, heteroaryl, arylo($C_1$-$C_6$)alkil, heteroarylo($C_1$-$C_6$)alkil, arylo($C_2$-$C_{15}$)alkenyl, heteroarylo($C_2$-$C_{15}$)alkenyl, arylo($C_2$-$C_{15}$)alkinyl, heteroarylo($C_2$-$C_{15}$)alkinyl arylo($C_1$-$C_{15}$)alkoksyl, heteroarylo($C_1$-$C_{15}$)alkoksylk, arylo($C_1$-$C_{15}$)alkanoil, heteroarylo($C_1C_{15}$)alkanoil, arylo($C_1$-$C_{15}$)alkanoiloksy lub heteroarylo($C_1$-$C_{15}$)alkanoiloksy, w którym dowolny z $R^1$ lub $R^2$ jest ewentualnie podstawiony jednym lub większą liczbą podstawników i ich farmaceutycznie dopuszczalne sole są aktywatorami PKC i są przydatne w leczeniu takich chorób jak np. rak.

Ujawniono również kompozycje farmaceutyczne zawierające te związki, sposoby wytwarzania w/w związków i związki pośrednie przydatne do wytwarzania w/w związków.

*(19 zastrzeżeń)*

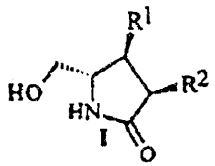


A1 (21) 338948 (22) 1998 08 04 7(51) C07D 209/04
A61K 31/40
A61P 29/00

(31)97 9716657 (32)1997 08 07 (33) GB

(86) 1998 08 04 PCT/GB98/02341

(87)1999 02 18 WO99/07351 PCT Gazette nr 07/99

(71) ZENECA LIMITED, Londyn, GB

(72) Barker Andrew John, Kettle Jason Grant, Faull Alan Wellington

(54) **Związki chemiczne**

(57) Przedmiotem wynalazku jest w szczególności zastosowanie związku o wzorze I i jego farmaceutycznie dopuszczalnych soli lub ulegających hydrolizie in vivo estrów w leczeniu chorób lub stanów wywołanych przez białko chemoatraktanowe 1 monocytów (MCP-1).

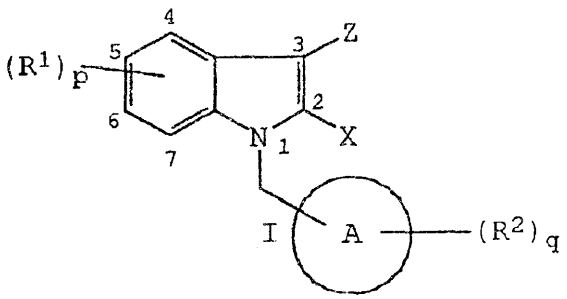

Niektóre związki o wzorze I są nowe i wraz z zawierającymi je kompozycjami farmaceutycznymi są przedmiotem wynalazku.

*(10 zastrzeżeń)*

A1 (21) 338991 (22)1998 09 03 7(51) C07D 209/40
C07D 401/06
C07D 403/04
C07D 405/12
C07D 413/04
C07D 471/04
C07D 487/04
C07D 491/04
C07D 498/04
C07D 513/04
A61K 31/40

(31)97 9718913 (32)1997 09 05 (33) GB

(86) 1998 0903 PCT/EP98/05559

(87) 1999 04 01 WO99/15500 PCT Gazette nr 13/99

(71) GLAXO GROUP LIMITED, Greenford, GB

(72) Davis Stephen Thomas, US; Dickerson Scott Howard, US; Frye Stephen Vernon, US; Karris Philip Anthony, GB; Hunter Robert Neil III, US; Kuyper Lee Frederick, US; Lackey Karen Elizabeth, US; Luzzio Michael Joseph, US; Veal James Marvin, US; Walker Duncan Herrick, US

(54) **Podstawione pochodne oksindolowe jako inhibitory białka kinazy tyrozyny i białka kinazy seryny/treoniny**

(57) Przedmiotem zgłoszenia są związki o wzorze (I), w którym X oznacza N, CH, $CCF_3$, lub grupę $C(C_{1-12}$-alifatyczną); $R^5$ oznacza wodór; i ponadto $R^4$ i R są ewentualnie połączone tworząc pierścień skondensowany, kompozycje farmaceutyczne zawierające je, ich zastosowanie w leczeniu, szczególnie leczeniu chorób mediowanych przez aktywność CDK2, takich jak łysienie indukowane przez chemioterapię lub radioterapię raka.

*(26 zastrzeżeń)*

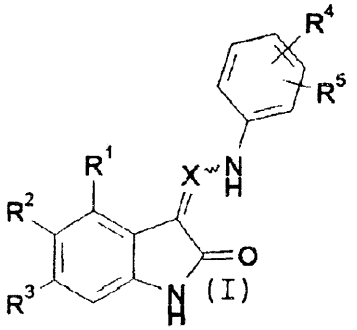


A1 (21)339008 (22)1998 08 11 7(51) C07D 213/73
C07D 401/10
A61K 31/44
A61P 25/00

(31) 97 60057739 (32) 1997 08 28 (33) US

(86) 1998 08 11 PCT/IB98/01223

(87) 1999 03 11 WO99/11620 PCT Gazette nr 10/99

(71) PFIZER PRODUCTS INC., Groton, US

(72) Lowe John Adams III

(54) **Rozgałęzione alkoksy-podstawione 2-aminopirydyny** jako inhibitory NOS

(57) Wynalazek dotyczy związków o wzorze ogólnym (I), wykazujących aktywność inhibitorów syntazy tlenku azotu (NOS), zawierających je środków farmaceutycznych oraz ich zastosowania w leczeniu i profilaktyce zaburzeń ośrodkowego układu nerwowego oraz innych zaburzeń.

*(10 zastrzeżeń)*

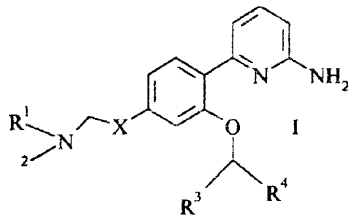


A1 (21)339082 (22)1998 09 02 7(51) C07D 221/12
C07D 221/16
C07D 491/04
C07D 475/04
A61K 31/47

(31)97 922520 (32)1997 09 03 (33) US
98 79509 1998 05 15 US
98 145180 1998 09 01 US

(86) 1998 0902 PCT/US98/18195

(87) 1999 03 11 WO99/11624 PCT Gazette nr 10/99

(71) GUILFORD PHARMACEUTICALS INC., Baltimore, US

(72) Li Jai-He, Tays Kevin L., Zhang Jie

(54) **Okso-podstawione związki, proces wytwarzania oraz kompozycje i sposoby przeznaczone do hamowania aktywności PARP**

(57) Wynalazek obejmuje związki o wzorze i, kompozycje farmaceutyczne zawierające te związki i sposoby stosowania tych związków albo ich farmaceutycznie dopuszczalnych soli, hydratów, proleków lub mieszanin, przy czym x oznacza atom tlenu związany wiązaniem podwójnym lub -OH; gdy $R^7$ jest obecny, jest to atom wodoru lub niższy alkil; Y oznacza atomy niezbędne do wytworzenia skondensowanego pierścienia mono-, bi- lub tricyklicznego, karbocyklicznego lub heterocyklicznego, gdzie każdy pojedynczy pierścień ma 5-6 atomów; Z oznacza (i) $CHRCHR^3$, gdzie $R^2$ i $R^3$ niezależnie oznaczają m.in. atom wodoru, grupę alkilową, arylową lub aryloalkilową; (ii) - $R^6C=CR^3$-, gdzie $R^3$ i $R^6$ niezależnie oznaczają m.in. atom wodoru, niższy alkil, aryl, aryloalkil, chlorowiec, $NO_2$, -$COOR^7$ lub -$NR^7R^8$, gdzie $R^8$ oznacza niezależnie wodór lub $C_1$-$C_9$-alkil lub $R_3$ i $R_6$ wzięte razem tworzą skondensowany pierścień aromatyczny, w którym każdy pojedynczy pierścień ma 5-6 atomów, (iii) -$R^2C=N$-; (iv) -$CR^2(OH)$-$NR^7$, (v) -C(0)-$NR^7$- lub (vi) -$NR^9COCHR^{10}$.

*(183 zastrzeżenia)*

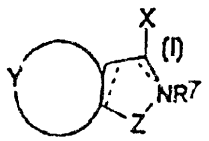


A1 (21)339061 (22)1998 09 09 7(51) C07D 221/26
A61K 31/485

(31)97 19740110 (32)1997 09 12 (33) DE

(86) 1998 09 09 PCT/EP98/05734

(87) 1999 03 25 WO99/14199 PCT Gazette nr 12/99

(71) BOEHRINGER INGELHEIM PHARMA KG, Ingelheim am Rhein, DE

(72) Grauert Matthias, Carter Adrian, Bechtel Wolf-Dietrich, Weiser Thomas, Palluk Rainer, Pschorn Uwe

(54) Podstawione **1,2,3,4,5,6-heksahydro-2,6-metano-3-benzazocyn-10-ole,** sposób ich wytwarzania i ich zastosowanie jako środki lecznicze

(57) Zgłoszenie dotyczy nowych, podstawionych 1,2,3,4,5,6-heksahydro-2,6-metano-3-benzazocyn-10-oli o ogólnym wzorze (I), sposobu ich wytwarzania oraz ich zastosowania jako środki lecznicze.

*(13 zastrzeżeń)*

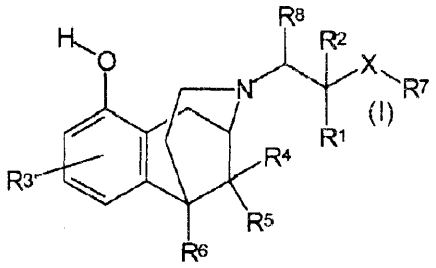

A1 (21)339304 (22) 1998 08 06 7(51) C07D 231/06

(31)97 19739489 (32)1997 09 09 (33) DE

(86) 1998 08 06 PCT/EP98/04895

(87) 1999 03 18 WO99/12909 PCT Gazette nr 11/99

(71) AVENTIS CROPSCIENCE GMBH, Berlin, DE

(72) Schlegel Günter

(54) Sposób wytwarzania pochodnych kwasu 1-fenylopirazolino-3-karboksylowego

(57) Opisano sposób wytwarzania pochodnych kwasu 1-fenylopirazolino-3-karboksylowego o ogólnym wzorze Iii drogą katalizowanej zasadami reakcji hydrazonów o ogólnym wzorze I z olefinami o ogólnym wzorze II, w którym Ph, $R^1$, $R^2$, $R^3$, X i Y mają następujące znaczenie: Ph oznacza ewentualnie podstawiony fenyl, $R^1$ oznacza atom wodoru lub alkil, $R^2$ i $R^3$ niezależnie oznaczają atom wodoru, atom chlorowca, grupę cyjanową lub ewentualnie podstawioną grupę organiczną, względnie $R^2$ i $R^3$ wraz z atomem węgla, do którego są przyłączone tworzą nasycony lub częściowo nasycony pierścień o 5 lub 6 atomach, X oznacza grupę aminową, hydroksyl, alkoksyl, cykloalkoksyl, grupę alkiloaminową, grupę dialkiloaminową, alkoksyalkoksyl, trialkilosililoksyl lub trialkilosililometoksyl, a Y ozanacza atom chloru lub atom bromu.

Reakcję prowadzi się w układzie dwufazowym składającym się z fazy organicznej i fazy wodnej z zastosowaniem aminy z zawadą przestrzenną i ewentualnie dodatkowej zasady. Pochodne kwasu 1-fenylopirazolino-3-karboksylowego stosowane są jako tak zwane środki zabezpieczające, to znaczy środki chroniące rośliny użytkowe w uprawach rolnych i leśnych przed niepożądanymi szkodami spowodowanymi stosowaniem środków ochrony roślin.

*(12 zastrzeżeń)*

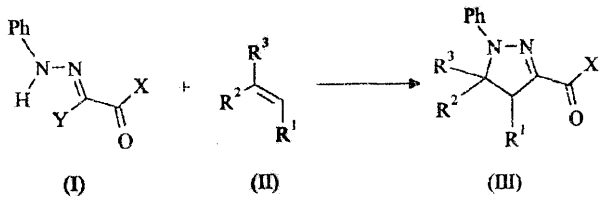

A1 (21) 339222 (22) 1998 08 21 7(51) C07D231/22 C07C 239/10

(31)97 19738864 (32)1997 09 05 (33) DE
97 19738862 1997 09 05 DE

(86) 1998 0821 PCT/EP98/05332

(87) 1999 03 18 WO99/12911 PCT Gazette nr 11/99

(71) BASF AKTIENGESELLSCHAFT, Ludwigshafen, DE

(72) Klintz Ralf, Götz Norbert, Keil Michael, Heilig Manfred, Wingert Horst, Vogelbacher Uwe Josef, Wahl Josef, Wetterich Frank, Daun Gregor

(54) Sposób wytwarzania (hetero) aromatycznych **hydroksyloamin**

(57) Wynalazek dotyczy sposobu wytwarzania N-acylowanych (hetero)aromatycznych pochodnych hydroksyloaminy o wzorze I, polegającego na uwodornianiu {hetero)aromatycznego nitrozwiązku o wzorze Ii w obecności katalizatora uwodorniania.

*(10 zastrzeżeń)*

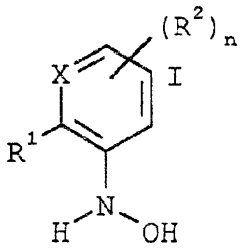

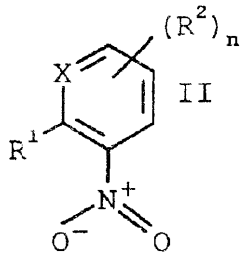

A1 (21) 339053 (22) 1998 09 10 7(51) C07D 239/00 C07D 409/02 A01N 43/54

(31)97 9719411 (32)1997 09 12 (33) GB

(86) 1998 09 10 PCT/EP98/05790

(87) 1999 03 25 WO99/14202 PCT Gazette nr 12/99

(71) NOVARTIS AG, Bazylea, CH

(72) Walter Harald

(54) Nowe pochodne **2-oksy-pirymidyn-4-onu** i pirymidyn-4-tionu jako środki grzybobójcze

(57) Wynalazek dotyczy m.in. nowych pochodnych pirymidyn-4-onu i pirymidyn-4-tionu o ogólnym wzorze I, w którym A oznacza fenyl, tienyl (obejmujący wszystkie 3 izomery), tiazolil, pirydyl lub pirydazynyl; X oznacza tlen lub siarkę; $R_1$ oznacza wodór, chlorowiec lub trójmetylosilyl; $R_2$ oznacza wodór, chlorowiec lub trójmetylosilyl; przynajmniej jedno z $R_1$ oraz $R_2$ nie oznacza wodoru; $R_3$ oznacza alkil $C_1$-$C_8$, alkenyl $C_1$-$C_8$, alkinyl $C_1$-$C_8$, które są niepcdstawione lub podstawione, O-$C_1$-$C_6$ alkil; O-$C_2$-$C_6$alkenyl, O-$C_2$-$C_6$ alkinyi, które są niepodstawione lub podstawione, N-$C_1$-$C_6$alkil; albo N=CH$C_1$-$C_6$alkil; $R_4$ oznacza alkil $C_1$-$C_8$, alkenyl $C_1$-$C_8$, alkinyi $C_1$-$C_8$, które są niepodstawione lub podstawione; grupę $C_1$-$C_4$ alkoksy-$C_1$-$C_4$ alkoksy; grupę C1-C4 aikoksy-CrC4 alkilotio; grupę nitrową; -CO-$C_1$-$C_6$alkil; cykloalkil $C_3$-$C_6$; albo fenyl, który jest niepodstawiony lub podstawiony.

Te nowe związki wykazują własności ochrony roślin i nadają się do ochrony roślin przed zakażeniem drobnoustrojami chorobotwórczymi dla roślin, a zwłaszcza grzybami.

*(17 zastrzeżeń)*

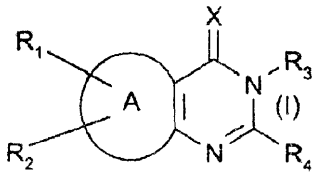

A1 (21)338954 (22)1998 08 24 7(51) C07D 239/34
C07D 263/38
C07D 277/34
A61K 31/513
A61K 31/421
A61K 31/5355
A61P 9/12

(31) 97 19738578 (32) 1997 09 04 (33) DE
98 19811915 1998 03 18 DE

(86) 1998 0824 PCT/EP98/05354

(87) 1999 03 11 WO99/11629 PCX Gazette nr 10/99

(71) BASF AKTIENGESELLSCHAFT, Ludwigshafen, DE

(72) Amberg Wilhelm, Jansen Rolf, Klinge Dagmar, Riechers Hartmut, Hergenroder Stefan, Raschack Manfred, Unger Liliane

(54) **Nowe pochodne kwasów karboksylowych, ich wytwarzanie oraz zastosowanie jako mieszanych antagonistów receptorów endoteliny ET *KI* ET B**

(57) Wynalazek dotyczy pochodnych kwasów karboksylowych o wzorze I, jak również ich zastosowania jako mieszanych antagonistów receptorów endoteliny $ET_A/ET_B$.

*(2 zastrzeżenia)*

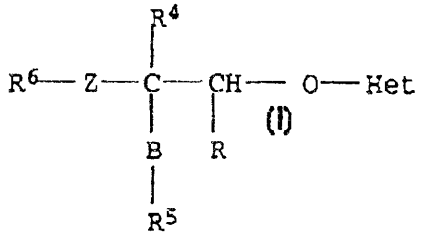

A1 (21)339173 (22)1998 09 16 7(51) C07D 241/04
C07D 413/12
C07D 413/14
A61K 31/4965
A61P 9/00

(31)97 19743435 (32)1997 10 01 (33) DE

(86) 1998 09 16 PCT/EP98/05898

(87) 1999 0408 WO99/16751 PCT Gazette nr 14/99

(71) MERCK PATENT GMBH, Darmstadt, DE

(72) Dorsch Dieter, Juraszyk Horst, Wurziger Hanns, Bernotat-Danielowski Sabine, Melzer Guido

(54) Pochodne **benzamidyny** jako inhibitory czynnika Xa

(57) Przedmiotem wynalazku są nowe pochodne benzamidyny o wzorze I, w którym odpowiednie symbole oznaczają: $R^1$ grupę $-C(=NH)-NH_2$, która może być monopodstawiona przez -COA, $-CO-[C(R^6)_2]_n-Ar$, -COOA-, OH lub grupy ochronne funkcji aminowej, $R^2$ H, A, $OR^6$, $N(R^6)_2$, $NO_2$, CN, Hal, NHCOA, NHCOAr, $NHSO_2A$, $NHSO_2Ar$, $COOR^6$, $CON(R^6)_2$, CONHAr, $COR^6$, COAr, S(0))nA lub $S(O)_nAr$, $R^3$ A, podstawnik cykloalkilowy, $-[C(R^6)_2]_nAr$, $-[C(R^6)_2]_n-O-Ar$, $-[C(R^6)_2]_n-Het$ lub $-C(R^6)_2=C(R^6)_2-Ar$, $R^6$ atom H, A lub grupę benzylową, X nie występuje lub oznacza -CO-, $-C(R^6)_2-$, $-C(R^6)_2-C(R^6)_2-$, $-C(R^6)_2-CO-$, $-C(R^6)_2-C(R^6)_2-CO$, $-C(R^6)=C(R^6)-CO-$, $-NR^6CO-$, $-N\{[C(R^6)_2]_n-COOR^6\}-CO-$ lub $-C(COOR^6)R^6-C(R^6)_2-CO-$, Y $-C(R^6)_2-$, $-SO_2-$, -CO-, -COO- lub $-CONR^6-$, A grupę alkilową o 1 do 20 atomach C, w której jedna lub dwie jednostki $CH_2$, mogą być zastąpione atomami O lub S lub grupami $-CR^6=CR^6$ i/lub 1 do 7 atomów H może być zastąpionych atomami F, Ar grupę naftylową lub fenylową, która jest niepodstawiona lub mono-, di- lub tripodstawiona, Het mono- lub bicykliczny nasycony lub nienasycony pierścieniowy układ heterocykliczny, który zawiera jeden, dwa, trzy lub cztery identyczne lub różne heteroatomy, takie jak azot, tlen lub siarka i który jest niepodstawiony lub jest mono- lub polipodstawiony, n 0,1 lub 2.

Związki o wzorze I są inhibitorami czynnika krzepnięcia krwi Xa i mogą być stosowane w profilaktyce i terapii zaburzeń związanych z zakrzepami zatorowymi.

*(9 zastrzeżeń)*

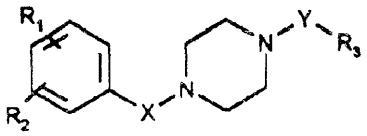

A1 (21)333317 (22)1999 05 20 7(51) C07D 251/30

(71) Politechnika Szczecińska, Szczecin

(72) Ślusarczyk Wojciech, Petz Dorota, Antoszczyszyn Miłka, Szawioła Tomasz

(54) **Pochodna kwasu izocyjanurowego i sposób wytwarzania pochodnej kwasu izocyjanurowego**

(57) Wynalazek dotyczy monomeru o wzorze 1, w którym wszystkie podstawniki R są takie same i R oznacza podstawnik 2-alliiooksyetylowy.

Sposób polega na tym, że prowadzi się reakcję kwasu izocyjanurowego z eterem 2-bromoetyloallilowym przy zachowaniu stosunku wagowego jak 1:3. Reakcję prowadzi się w środowisku zasadowym, w obecności rozpuszczalnika, wobec katalizatora przeniesienia międzyfazowego i w atmosferze gazu obojętnego. Produkt z mieszaniny poreakcyjnej wydziela się na drodze ekstrakcji chlorkiem metylenu lub eterem dietylowym i przemywa wodą oraz suszy znanymi metodami.

*(7 zastrzeżeń)*

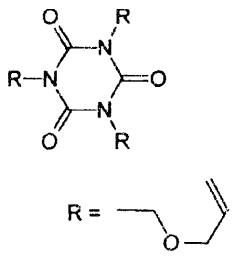

A1 (21) 339073 (22) 1998 09 08 7(51) C07D 265/36
C07D 498/04
C07D 279/16
C07D 413/12
A61K 31/535
A61K 31/54

(31) 97 19740386 (32) 1997 09 08 (33) DE
98 19826232 1998 06 05 DE

(86) 1998 09 08 PCT/DE98/02690

(87) 1999 03 18 WO99/Î2915 PCT Gazette nr 11/99

(71) SCHERING AKTIENGESELLSCHAFT, Berlin, DE

(72) Hölscher Peter, Rehwinkel Hartmut, Jaroch Stefan, Suelzle Detlev

(54) Pochodne **benzoksazyny** i benzotiazyny i ich stosowanie w środkach leczniczych

(57) Wynalazek dotyczy m.in. związków o wzorze I oraz ich wytwarzania i stosowania w środkach leczniczych.

*(12 zastrzeżeń)*

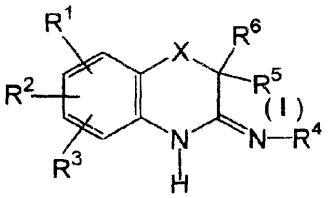

A1 (21)339133 (22)19980904 7(51) C07D 275/06 A61K 31/425

(31) 97 60057997 (32) 1997 09 05 (33) US

(86) 1998 0904 PCT/US98/18563

(87)199903 11 WO99/11253 PCT Gazette nr 10/99

(71) SMITHKLINE BEECHAM CORPORATION, Philadelphia, US

(72) Widdowson Katherine L., CA; Nie Hong, CN

(54) Antagoniści receptora **IL-8**

(57) Przedmiotem wynalazku jest w szczególności nowa grupa związków określona wzorem (I) i kompozycje je zawierające, użyteczne w leczeniu stanów chorobowych, w których pośredniczy chemokina i wiąże się ona do a lub ß receptora IL-8. W związkach o wzorze (I) R oznacza grupę -NH-C(X)-NH-$(CR_{13}R_{14})_v$-Z; oznacza m.in. ewentualnie podstawiony heteroaryl, ewentualnie podstawiony $C_{5-8}$ cykloalkil, ewentualnie podstawiony $C_{1-10}$ alkil, ewentualnie podstawiony $C_{2-10}$ alkenyl lub ewentualnie podstawiony $C_{2-10}$ alkinyl; X oznacza atom tlenu lub siarki; A oznacza grupę węglową zawierającą pierścień 3-7 członowy, który ewentualnie zawiera heteroatom wybrany z atomu tlenu, azotu lub siarki; v oznacza liczbę 0 lub całkowitą liczbę od 1 do 4 oraz farmaceutycznie akceptowalna jego sól.

*(17 zastrzeżeń)*

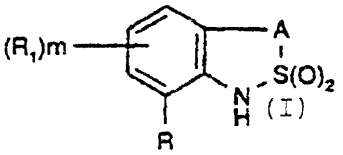

A1 (21)339134 (22)1998 09 04 7(51) C07D 275/06 C07D 513/04

(31) 97 60057998 (32) 1997 09 05 (33) US

(86) 1998 09 04 PCT/US98/18569

(87) 1999 03 11 WO99/11264 PCT Gazette nr 10/99

(71) SMITHKLINE BEECHAM CORPORATION, Philadelphia, US

(72) Widdowson Katherine L., CA; Nie Hong, CN

(54) Antagoniści receptora IL-8

(57) Przedmiotem wynalazku jest w szczególności nowa grupa związków określona wzorem (I) i kompozycje je zawierające, użyteczne w leczeniu stanów chorobowych, w których pośredniczy chemokina i wiąże się ona do a lub ß receptora IL-8. W związkach o wzorze (I) R oznacza grupę -NH-C(X)-NH-$(CR_{13}R_{14})_v$-Z; Z oznacza m.in. ewentualnie podstawiony heteroaryl, ewentualnie podstawiony $C_{5-8}$cykloalkil, ewentualnie podstawiony $C_{1-10}$alkil, ewentualnie podstawiony $C_{2-10}$alkenyl lub ewentualnie podstawiony $C_{2-10}$ alkinyl; X oznacza atom tlenu lub siarki; A oznacza mono lub dwupodstawionągrupę węglową;v oznacza liczbę 0 lub całkowitą liczbę od 1 do 4 oraz farmaceutycznie akceptowalna jego sól.

*(16 zastrzeżeń)*

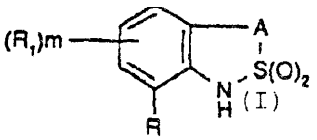

A1 (21) 338983 (22) 1998 08 13 7(51) C07D 279/02 C07D 417/02 A61K 31/54

(31) 97 60058111 (32) 1997 09 05 (33) US
98 60092326 1998 07 09 US

(86) 1998 08 13 PCT/US98/16856

(87) 1999 03 18 WO99/12916 PCT Gazette nr 11/99

(71) WARNER-LAMBERT COMPANY, Morris Plains

(72) Bunker Amy Mae, US; Cheng Xue-Min, US; Doherty Annette Marian, FR; Lee Chitase, US; Repine Joseph Thomas, US; Skeean Richard, US; Edmunds Jeremy John, US; Kanter Gerald David, US

(54) Pewne ditlenki benzotiazyny jako antagoniści endoteliny i sposoby ich wytwarzania

(57) Wynalazek dotyczy ditlenków benzotiazyny o wzorze 1 lub ich farmaceutycznie dopuszczalnych soli, będących silnymi antagonistami endoteliny, o pogłębionej aktywności in vitro oraz ulepszonych syntez związków o wzorze (1). Związki są użyteczne w leczeniu podwyższonych poziomów endoteliny, samoistnego złośliwego nerkowo-naczyniowego i płucnego nadciśnienia, martwicy niedokrwiennej mózgu i niedokrwienia mózgu, niewydolności zastoinowej serca, krwotoku podpajęczynówkowego.

*(40 zastrzeżeń)*

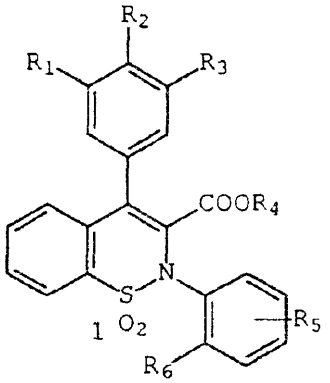

A1 (21)339220 (22)19980904 7(51) C07D 301/00

(31) 97 60058254 (32) 1997 09 09 (33) US

(86) 1998 0904 PCT/US98/18593

(87) 1999 03 18 WO99/12897 PCT Gazette nr 11/99

(71) THE PROCTER & GAMBLE COMPANY, Cincinnati, US

(72) Wos John August, DeLong Mitchell Anthony, Amburgey Jack S. Jr, De Biswanath, Dai Haiyan George, Wang Yili

(54) Sposób wytwarzania epoksydowych związków pośrednich

(57) Odkryto, że wady długich procedur syntezy pochodnych 13, 14-dihydroprostaglandyny A, E i F można przezwyciężyć stosując nowy 7-(2-hydroksy-5-(2,(2-oksiranylo)etylo)-4-(1,1,2,2-

-tetrametylo-1-silapropoksy)-cyklopentyio) heptanian metylu jako związek pośredni, który można zsyntetyzować z dostępnego w handlu 7-[3-(R)-hydroksy -5-okso-1-cyklopent-1-ylo] heptanianu metylu. Ten nowy związek pośredni można sprzęgać z tlenowymi, węglowymi, siarkowymi i azotowymi nukleofilami, w obecności zasady lub kwasu Lewisa, w procesie otwierania pierścienia, otrzymując pochodne 13, 14-dihydroprostaglandyny A, E i F.

Ujawniono sposób wytwarzania pochodnych prostaglandyny o wzorze I oraz nowy związek pośredni o wzorze II i sposób jego wytwarzania.

*(10 zastrzeżeń)*

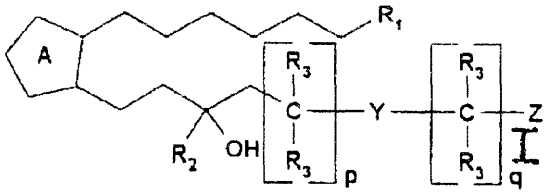

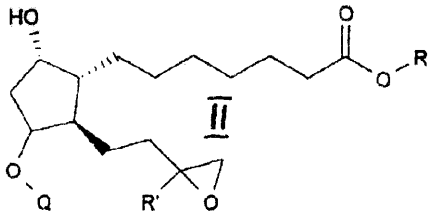

A1 (21)333397 (22)1999 05 25 7(51) C07D 333/10

(71) Uniwersytet Mikołaja Kopernika, Toruń

(72) Nowakowski Jerzy

(54) Cis-2,5-diizocyjanianotetrahydrotiofen i sposób jego wytwarzania

(57) Wynalazek dotyczy nowego cis-2,5 -diizocyjanianotetrahydrotiofenu o wzorze przedstawionym na rysunku, stosowanego w syntezie tworzyw poliuretanowych, przeznaczonych zwłaszcza do produkcji soczewek optycznych. Sposób wytwarzania cis-2,5-diizocyjanianotetrahydrotiofenu poelga na tym, że cis-dichlorek 2,5-dikarboksytetrahydrotiofenu poddaje się reakcji z azydkiem sodu, a następnie uzyskany cis-diazydek 2,5-dikarboksytetrahydrotiofenu poddaje się przegrupowaniu Curtiusa w środowisku inertnego rozpuszczalnika organicznego, w atmosferze gazu obojętnego. Odmiania sposobu polega na tym, że cis-dihydrazyd 2,5-dikarboksytetrahydrotiofenu poddaje się reakcji z azotynem sodu w środowisku kwaśnym, zaś wytworzony w ten sposób cis-diazydek 2,5-dikarboksytetrahydrotiofenu poddaje się przegrupowaniu Curtiusa w środowisku inertnego rozpuszczalnika organicznego, w atmosferze gazu obojętnego. Jako obojętny rozpuszczalnik organiczny stosuje się toluen, a jako gaz obojętny azot.

*(3 zastrzeżenia)*

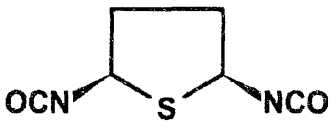

A1 (21)338987 (22)1998 08 11 7(51) C07D 401/10
A61K 31/495

(31)97 60057094 (32)1997 08 27 (33) US

(86) 1998 08 11 PCT/IB98/01229

(87) 1999 03 04 WO99/10339 PCT Gazette nr 09/99

(71) PFIZER PRODUCTS INC., Groton, US

(72) Lowe John Adams III

(54) **2-Aminopirydyny** zawierające podstawniki w postaci skondensowanych pierścieni, jako inhibitory NOS

(57) Wynalazek dotyczy pochodnych 2-aminopirydyny o wzorze (I), wykazujących aktywność inhibitorów syntazy tlenku azotu (NOS), zawierających je środków farmaceutycznych oraz ich zastosowania w leczeniu i profilaktyce zaburzeń ośrodkowego układu nerwowego oraz innych zaburzeń.

*(9 zastrzeżeń)*

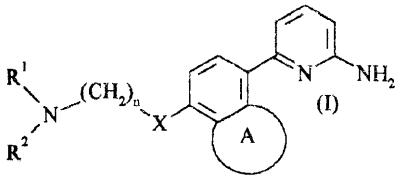

A1 (21) 338947 (22) 1998 08 05 7(51) C07D 403/00
C07D 403/12
C07D 403/14

(31) 97 60055764 (32) 1997 08 15 (33) US

(86) 1998 08 05 PCT/IB98/01198

(87) 1999 02 25 WO99/09025 PCT Gazette nr 08/99

(71) PFIZER PRODUCTS INC., Groton, US

(72) Fliri Anton Franz Josef, Majchrzak Mark Jerome, Seymour Patricia Ann, Zorn Stevin Howard, Rollema Hans

(54) Pochodne **2-(4-arylo- lub heteroarylopiperazyn-1-ylometylo)-1H-indolu**

(57) Ujawnione pochodne 2-{4-arylo- lub heteroarylo-piperazyn-1-ylometylo)-1H-indolu o wzorze (I), ich farmaceutycznie dopuszczalne sole i środki farmaceutyczne zawierające takie związki lub ich sole oddziaływujące z receptorem dopaminowym $D_4$.

*(21 zastrzeżeń)*

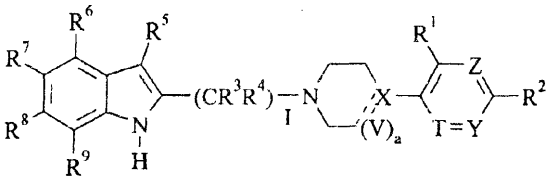

A1 (21) 339292 (22) 1998 09 18 7(51) C07D 417/12
C07D 417/14
C07D 209/42
A61K 31/425

(31) 97 9711718 (32) 1997 09 19 (33) FR
98 9805106 1998 04 23 FR

(86) 1998 09 18 PCT/FR98/02007

(87) 1999 0401 WO99/15525 PCT Gazette nr 13/99

(71) SANOFI-SYNTHELABO, Paryż, FR

(72) Brodin Roger, Boigegrain Robert, Bignon Eric, Molimard Jean-Charles, Olliero Dominique

(54) Pochodne **karboksyamidotiazoli,** sposób ich wytwarzania oraz zawierające je kompozycje farmaceutyczne

(57) Wynalazek dotyczy podstawowych tiazoli będących agonistami cholecystokininy (CCK) o wzorze (I), w którym $R_1$ oznacza podstawioną grupę fenylową, $R_2$ jest grupą wybraną z CH2-R7, $(CH_2)_2$-$R_7$, S-$CH_2$-$R_7$, CH2-S-R7, $(C_5$-$C_8)$alkil; $R_3$ oznacza grupę o wzorze (a) lub (b).

Wynalazek dotyczy także sposobu wytwarzania tych związków oraz ich zastosowania do wytwarzania leków.

*(29 zastrzeżeń)*

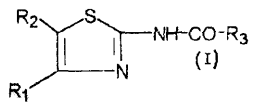

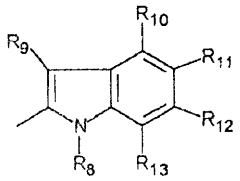

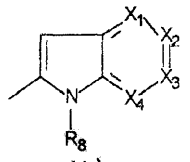

A1 (21)339143 (22)1998 09 01 7(51) C07D 471/04
A61K 31/437
A61P 25/18

(31) 97 97202761 (32) 1997 09 08 (33) EP

(86) 1998 09 01 PCT/EP98/05710

(87)1999 03 18 WO99/12926 PCT Gazette nr 11/99

(71) JANSSEN PHARMACEUTICA N.V., Beerse, BE

(72) Kennis Ludo Edmond Josephine, Mertens Josephus Carolus

(54) **Tetrahydro-gamma-karboliny**

(57) Wynalazek dotyczy związków o wzorze (I), w którym $R^1$ oznacza atom wodoru, aryl lub ewentualnie podstawiony $C_{1-6}$-alkil; każdy $R^2$ niezależnie oznacza atom chlorowca, hydroksyl, $C_{1-6}$-alkil, $C_{1-6}$-alkoksyl lub grupę nitrową; n oznacza 0, 1, 2 lub 3; Alk oznacza $C_{1-6}$-alkilen; D oznacza określoną grupę heterocykliczną, a aryl oznacza ewentualnie podstawiony fenyl, postaci N-tlenkowych, farmaceutycznie dopuszczalnych soli addycyjnych i stereochemicznie izomerycznych postaci tych związków, wykazujących duży zakres terapeutyczny. Dotyczy on także ich zastosowania jako leki, sposobu wytwarzania, jak również kompozycji zawierających te związki.

*(10 zastrzeżeń)*

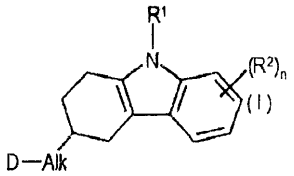

A1 (21)339059 (22)1998 09 03 7(51) C07D 487/04
A61K 31/502
A61P 29/00

(31)97 9718792 (32)1997 09 05 (33)GB
97 9727116 1997 12 23 GB

(86) 1998 0903 PCT/EP98/05558

(87) 1999 03 18 WO99/12930 PCT Gazette nr 11/99

(71) GLAXO GROUP LIMITED, Greenford, GB

(72) Beswick Paul John, Campbell Ian Baxter, Naylor Alan, Mathews Neil

(54) **Pochodne 2,3-diarylopirazolo [1,5-b] pirydazyny, ich wytwarzanie i zastosowanie jako inhibitory cyklooksygenazy 2(COX-2)**

(57) Wynalazek dotyczy związków o wzorze (!) i ich farmaceutycznie dopuszczalnych pochodnych, w którym to wzorze (I): R° oznacza atom chlorowca, $C_{1-6}$alkil, $C_{1-6}$alkoksyl, $C_{1-6}$alkoksyl podstawiony jednym lub więcej atomami fluoru, lub $O(CH_2)_nNR^4R^5$; R i $R^2$ są niezależnie wybrane spośród takich jak atom wodoru, $C_{1-6}$alkil, $C_{1-6}$alkil podstawiony jednym lub więcej atomami fluoru, $C_{1-6}$alkoksyl, $C_{1-6}$hydroksyalkil, $SC_{1-6}$alkil, C(0)H, $C(O)C_{1-6}$alkil, $C_{1-6}$alkilosulfonyl, $C_{1-6}$alkoksyl podstawiony jednym lub więcej atomami fluoru, $O(CH_2)_nCO_2C_{1-6}$alkil, $O(CH_2)_nSC_{1-6}$alkil, $(CH_2)_nNR^4R^5$, $(CH_2)_nSC_{1-6}$alkil lub $C(O)NR^4R^5$; z ograniczeniem, że gdy R° znajduje się w pozycji 4 i oznacza atom chlorowca, co najmniej jeden z $R^1$ i $R^2$ oznacza $C_{1-6}$alkilosulfonyl, $C_{1-6}$alkoksyl podstawiony jednym lub więcej atomami fluoru, $O(CH_2)_nCO_2C_{1-6}$alkil, $O(CH_2)_nSC_{1-6}$alkil, $(CH_2)_nNR^4R^5$ lub $(CH_2)_nSC_{1-6}$alkil, $C(O)NR^4R^5$; $R^3$ oznacza $C_{1-6}$alkil lub $NH_2$; $R^4$ i $R^5$ są niezależnie wybrane spośród takich jak atom wodoru, lub $C_{1-6}$alkil lub, razem z atomem azotu do którego są przyłączone, tworzą 4-8 członowy pierścień nasycony; i n oznacza 1-4.

Związki o wzorze (I) są silnymi i selektywnymi inhibitorami COX-2 i znajdują zastosowanie w leczeniu bólu, gorączki, zapalenia w różnych stanach i chorobach.

*(14 zastrzeżeń)*

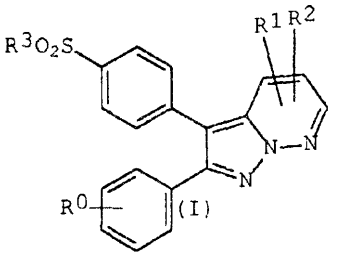

A1 (21) 339176 (22) 1998 09 07 7(51) C07D 487/04
A61K 31/40
A61P 29/00

(31) 97 9719183 (32) 1997 09 09 (33) GB
97 9719189 1997 09 09 GB
97 9719290 1997 09 10 GB
98 9803611 1998 02 21 GB

(86) 1998 0907 PCT/EP98/05609

(87) 1999 03 18 WO99/12933 PCT Gazette nr 11/99

(71) GLAXO GROUP LIMITED, Greenford, GB

(72) Clarke Geoffrey Duke Edward, Dowie Michael Dennis, Finch Harry, Harrison Lee Andrew, Inglis Graham George Adam, Johnson Martin Redpath, MacDonald Simon John Fawcett, Shah Pritom, Smith Robin Andrew

(54) **Pochodne pirolopirolonu jako inhibitory elastazy neutrofilowej**

(57) Wynalazek zapewnia związki o wzorze ogólnym (I), które są użyteczne m.in. w leczeniu chorób zapalnych układu oddechowego.

*(32 zastrzeżenia)*

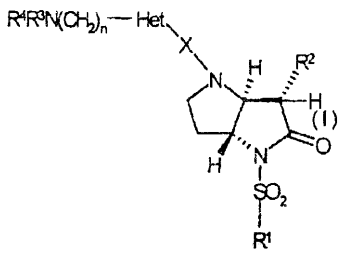

A1 (21)339186 (22)1998 09 07 7(51) C07D 487/04
A61K 31/40
A61P 29/00

(31)97 9719187 (32)1997 09 09 (33) GB

(86) 1998 09 07 PCT/EP98/05604

(87) 1999 03 18 WO99/12931 PCT Gazette nr 11/99

(71) GLAXO GROUP LIMITED, Greenford, G3

(72) Dowie Michael Dennis, Finch Harry, Harrison Lee Andrew, Inglis Graham George Adam, Johnson Martin Redpath, Macdonlad Simon John Fawcett

(54) Pochodne **pirolopirolonu** jako inhibitory eiastazy **neutrofilowej**

(57) Ujawniono m.in. związki o wzorze (I) (zaznaczono relatywną stereochemię) oraz sposób ich wytwarzania. Związki o wzorze (I) są użyteczne między innymi w leczeniu chorób zapalnych dróg oddechowych.

*(28 zastrzeżeń)*

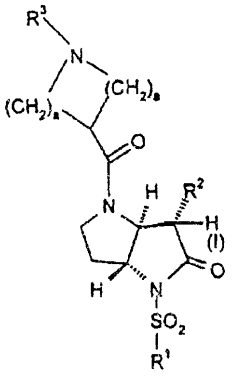

A1 (21)338950 (22)1998 09 02 7(51) C07D 491/04
C07D 495/04
C07D 498/04
A61K 31/47
A61P 19/00
A61P 25/28
A61P 35/00

(31)97 922548 (32)1997 09 03 (33) US
98 47502 1998 03 25 US
98 145181 1998 09 01 US

(86) 1998 0902 PCT/US98/18189

(87) 1999 03 11 WO99/11645 PCT Gazette nr 10/99

(71) GUILFORD PHARMACEUTICALS INC., Baltimore, US

(72) Li Jia-He, Zhang Jie, Jackson Paul F., Maciin Keith M.

(54) **Inhibitory polimerazy poli(ADP-rybozy) ("PARP"),** sposoby i kompozycje **farmaceutyczne przeznaczone** do **leczenia** uszkodzenia **tkanki nerwowej i sercowo-naczyniowej**

(57) Wynalazek obejmuje związki o wzorze I, kompozycje farmaceutyczne i sposoby stosowania związków o wzorze ! aibo farmaceutycznie dopuszczalnych soli, hydratów, proleków lub mieszanin tych związków, przy czym Y oznacza grupę alkilochlorowcową, alkilo-CO-G, COG, bezpośrednie wiązanie, C=O, O, $NR_{11}$ albo $CR_8$, G oznacza grupę $NR_{11}R_{16}$, $OR_9$, $SR_9$ albo $R_{10}$, Z oznacza O, S albo $NR_{11}$, X oznacza grupę $NR_{16}$, O, S, $CR_{12}R_{13}$, C=0, wiązanie, grupę $-CR_{12}=CR_{13}-$, $-C(R_{12}R_{13})C(R_{14}R_{15})-$ albo $R_1$, $R_2$, $R_3$, $R_4$, R5, Re. R7, $R_8$, $R_{10}$, R12, R13, $R_{14}$ albo $R_{15}$ niezależnie oznaczają atomy wodoru, chlorowca, grupy alkilochlorowcowe, grupy hydroksylowe, proste lub rozgałęzione grupy $C_1$-$C_9$-alkilowe, proste lub rozgałęzione grupy $C_2$-$C_9$-alkenylowe, grupy $C_3$-$C_8$-cykloalkilowe, grupy C5-C7 -cykloalkenylowe, grupy arylowe, aminowe, alkiloaminowe, nitrowe, nitrozowe, karboksylowe albo aralkilowe, $R_9$ oznacza atom wodoru, grupę hydroksylową, prostą lub rozgałęzioną grupę $C_1$-$C_9$-alkilową, prostą lub rozgałęzioną grupę $C_2$-$C_9$-alkenylową, grupę $C_3$-$C_8$ -cykloalkilową, grupę $C_5$-$C_7$-cykloalkenylową, grupę arylową, aminową, alkiloaminową, karboksylową lub aralkilową, $R_{11}$ albo $R_{16}$ niezależnie oznaczają atomy wodoru, chlorowca, grupy alkilochlorowcowe, hydroksylowe, proste lub rozgałęzione grupy $C_1$-$C_9$-alkilowe, proste lub rozgałęzione grupy $C_2$-$C_9$-alkenylowe, grupy $C_3$-$C_8$ -cykloalkilowe, grupy $C_5$-$C_7$-cykloalkenylowe, grupy arylowe, aminowe, alkiloaminowe, karboksylowe lub aralkilowe, przy czym wymienione grupy alkilowe, alkenylowe, cykloalkilowe, cykloalkenylowe, arylowe i aralkilowe są podstawione.

*(50 zastrzeżeń)*

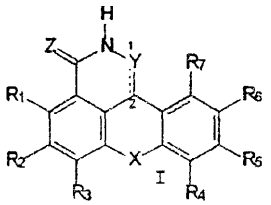

A1 (21) 333334 (22)1999 05 23 7(51) C07F 7/08

(71) Uniwersytet im. Adama Mickiewicza, Poznań

(72) Maciejewski Hieronim, Marciniec Bogdan, Kownacki Ireneusz

(54) Sposób otrzymywania siiiloetenów

(57) Opracowano nowy sposób otrzymywania siiiloetenów o ogólnym wzorze 1, w którym $R^1$ i $R^2$ są równe lub różne i oznaczają grupę alkilową, alkoksylową lub alkilosiloksylową, $R^3$ oznacza grupę alkilową, arylową lub (alkoksy, alkilo, arylo)sililową, a n przyjmuje wartości 0, 1, 2 lub 3.

Sposób polega na tym, że olefiny o ogólnym wzorze $CH_2=CHR^3$, gdzie $R^3$ ma znaczenie jak wyżej, poddaje się reakcji dehydrogenującego sililowania wodorosilanem o wzorze ogólnym $(R^1)_n(R^2O)_{3-n}SiH$, gdzie $R^1$ i $R^2$ oraz n mają znaczenie jak wyżej, w obecności winylosiloksanowego kompleksu niklu o wzorze ogólnym 4, w którym R oznacza grupę metylową lub fenylową, jak katalizatora. Proces prowadzi się w środowisku samych reagentów w atmosferze gazu obojętnego, w temperaturze 298-393 K, przy stosunku wodorosilanu do olefiny 0,2:1 do 1:1, korzystnie 0,5:1.

*(1 zastrzeżenie)*

$$(R^1)_n(R^2O)_{3-n}SiCH{=}CHR^3$$

Wzór 1

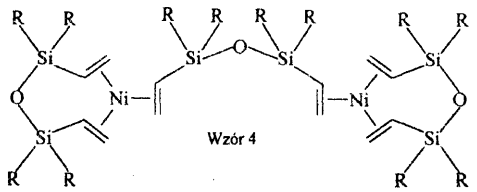

Wzór 4

A1 (21)339188 (22)1998 08 14 7(51) C07F 9/6584

(31)97 19739159 (32)1997 09 06 (33) DE

(86)1998 08 14 PCT/EP98/05170

(87) 1999 03 18 WO99/12942 PCT Gazette nr 11/99

(7 i) ASTA MEDIC A AKTIENGESELLSCHAFT, Dresden, DE

(72) Niemeyer Ulf, Niegel Harald, Kutscher Bernhard, Neda Ion

(54) Sposób wytwarzania oksafosforyno-2-amin

(57) Wynalazek dotyczy sposobu wytwarzania oksazafosforyno-2-amin o wzorze ogólnym (1), w szczególności według podanego niżej schematu. We wzorze (1) $R_1$ może oznaczać H, 2-bromoetyl, 2-chloroetyl, 2-hydroksyetyl, 2-mesyloksyetyl lub 1-fenyloetyl, $R_2$ może oznaczać H i 2-chloroetyl, $R_3$ może oznaczać H, 2-bromoetyl, 2-chloroetyl lub 1-fenyloetyl lub $R_1$ i $R_2$ oraz $R_3$ i $R_4$ we wzorze (3) wraz z atomem azotu, do którego są przyłączone, mogą tworzyć pierścień azyrydyny, z tym że $R_1$, $R_2$ i

$R_3$ nie mogą równocześnie oznaczać H oraz $R_1$ i R3 nie mogą równocześnie oznaczać 1-fenyloetylu. Y oznacza chlorowodór, bromowodór lub nie występuje, a $R_4$ może oznaczać H. Związki wytworzone takim nowym sposobem stanowią znane leki, takie jak cyklofosfamid i ifosfamid, stosowane jako cytostatyki lub środki immunosupresyjne. Aminy (2) i (3) stosowane jako związki wyjściowe poddaje się reakcji z chlorkiem fosforylu w procesie prowadzonym w jednym reaktorze, z zastosowaniem dodatkowej zasady jako środka wiążącego kwas, takiej jak pirydyna, trietyloamina lub węglan metalu alkalicznego albo ziem alkalicznych. Reakcję prowadzi się w obecności obojętnych rozpuszczalników, przy ograniczeniu do minimum wpływu wody oraz bez wydzielania związku pośredniego.

*(9 zastrzeżeń)*

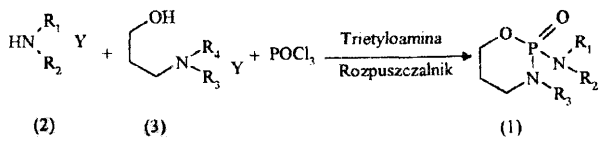


A1 (21) 333335 (22)1999 05 23 7(51) C07F 15/04

(71) Uniwersytet im. Adama Mickiewicza, Poznań

(72) Maciejewski Hieronim, Marciniec Bogdan

(54) **Nowe fosfinowe kompleksy niklu(0) oraz sposób ich wytwarzania**

(57) Opracowano nowe fosfinowe kompleksy niklu(0) o ogólnym wzorze 1, w którym R oznacza grupę fenylową, cykioheksylową lub toluilową oraz sposób wytwarzania tych kompleksów. Nowe fosfinowe kompleksy niklu(O) mają zastosowanie zwłaszcza jako katalizatory w chemii krzemoorganicznej.

Cyklooktadien niklu(0) rozpuszcza się w nadmiarze tetrawinylotetrametylocyklotetrasiloksanu, w obecności fosfiny o ogólnym wzorze (PR3), w którym R ma wyżej podane znaczenie, przy stosunku niklu do fosforu w mieszaninie reakcyjnej wynoszącym 1:2, przy czym reakcję prowadzi się w temperaturze pokojowej.

*(2 zastrzeżenia)*

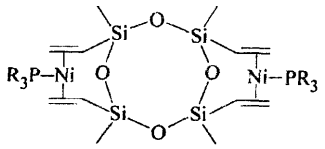

A1 (21) 333336 (22) 1999 05 23 7(51) C07F 15/04

(71) Uniwersytet im. Adama Mickiewicza, Poznań

(72) Maciejewski Hieronim, Marciniec Bogdan

(54) **Sposób otrzymywania winylosiloksanowych kompleksów niklu(0)**

(57) Zadaniem wynalazku jest opracowanie nowego sposobu otrzymywania winylosiloksanowych kompleksów niklu (0) o podanym niżej wzorze ogólnym, w którym R oznacza grupę metylową lub fenylową, mających zastosowanie zwłaszcza jako katalizatory w chemii krzemoorganicznej.

Wynalazek polega na reakcji cyklooktadienowego kompleksu niklu (0) z nadmiarem diwinylotetrametylo (lub fenylo) siloksanu. Reakcję prowadzi się w temperaturze pokojowej, w atmosferze obojętnej.

*(1 zastrzeżenie)*

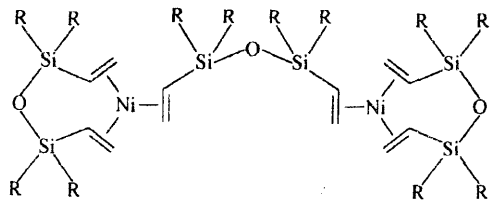

A1 (21) 339254 (22) 1998 08 10 7(51) C07F 17/00
C08F 4/52
C08F 210/02

(31) 97 60059000 (32) 1997 09 15 (33) US
98 122958 1998 07 27 US

(86) 1998 08 10 PCT/US98/16615

(87) 1999 03 25 WO99/14221 PCT Gazette nr 12/99

(71) THE DOW CHEMICAL COMPANY, Midland, US

(72) Campbell Richard E. Jr, Shankar Ravi B., Timmers Francis J., Arriola Daniel J.

(54) **Cyklopentafenantrenylowe kompleksy metali i sposób polimeryzacji**

(57) Ujawniono kompleksy metali grupy 4 zawierające ligand cyklopentafenantrenylowy, ich katalityczne pochodne i ich zastosowanie jako katalizatorów w polimeryzacji olefin, a zwłaszcza do polimeryzacji etylenu i monomeru winyloaromatycznego. Wytworzone kopolimery są jednorodnymi i pseudobezładnymi kopolimerami etylenu i monomeru winyloaromatycznego o wskaźniku klastrowym, GES, poniżej 1,0 i zawartości spolimeryzowanego monomeru winyloaromatycznego poniżej 50% molowych.

*(13 zastrzeżeń)*

A1 (21)339137 (22)1998 09 01 7(51) C07H 17/08
A61K 31/70

(31)97 925582 (32)1997 09 08 (33) US

(86) 1998 09 01 PCT/US98/18225

(87) 1999 03 18 WO99/12947 PCT Gazette nr 11/99

(71) ABBOTT LABORATORIES, Abbott Park, US

(72) Or Yat Sun, Clark Richard F., Chu Daniel T., Plattner Jacob J.

(54) **6,9-Zmostkowane pochodne erytromycyny**

(57) Ujawniono nowe policykliczne związki erytromycyny oraz ich farmaceutycznie dopuszczalne sole i estry, posiadające czynność przeciwbakteryjną, o wzorach (I), (II) lub (III), kompozycje zawierające terapeutycznie skuteczną ilość w/w związku w połączeniu z farmaceutycznie dopuszczalnym nośnikiem, sposób leczenia infekcji bakteryjnych polegający na podawaniu ssakowi kompozycji farmaceutycznej zawierającej terapeutycznie skuteczną ilość w/w związku oraz sposoby otrzymywania tych związków.

*(10 zastrzeżeń)*

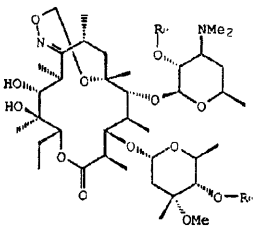

(I)

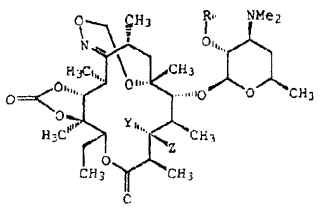

(II)

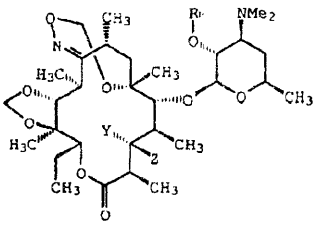

(III)

A1 (21) 339084 (22) 1998 08 07 7(51) C07H 21/00
C12N 15/11

(31)97 9710643 (32)1997 08 26 (33) FR

(86) 1998 08 07 PCT/FR98/01767

(87) 1999 03 04 WO99/10361 PCT Gazette nr 09/99

(71) SOCIETE DE CONSEILS DE RECHERCHES ET D'APPLICATIONS SCIENTIFIQUES (S.C.R.A.S.), Paryż, FR

(72) Martinez Jean, Goze Catherine

(54) **Oligonukleotydy do identyfikacji prekursorów amidowanych hormonów polipeptydowych**

(57) Wynalazek dotyczy nowych oligonukleotydów i ich zastosowania jako sond do identyfikacji mRNA, które kodują prekursory amidowanych hormonów polipeptydowych, a w ten sposób identyfikowania nowych amidowanych hormonów polipeptydowych. Wynalazek dotyczy również oligonukleotydów o ujawnionej sekwencji nukleotydowej i sposobu identyfikowania prekursorów amidowanych hormonów.

*(25 zastrzeżeń)*

A1 (21)339189 (22)1998 0911 7(51) C07K 5/06
A23L 1/236

(31) 97 60058507 (32) 1997 09 11 (33) US

(86) 1998 09 11 PCT/US98/18900

(87) 1999 03 18 WO99/12954 PCT Gazette nr 11/99

(71) THE NUTRASWEET COMPANY, Chicago, US

(72) Prakash Indra, IN; Guo Zhi, US

(54) **Sole estru 1-metylowego N-[N-(3,3-dimetylobutylo)-L-α-aspartylo]--L-fenyloalaniny ze środkami słodzącymi**

(57) Ujawniono dipeptydowe środki słodzące, stanowiące sole estru 1-metylowego N-[N-(3,3-dimetylobutylo)-L-α -aspartylo]-L-fenyloalaniny ze środkiem słodzącym, o wzorze (I), w którym: $X^{m-}$ oznacza sprzężoną zasadę powstałą w wyniku odprotonowania środka słodzącego o charakterze kwasowym, korzystnie sacharyny, acesulfamu, kwasu cyklamowego i kwasu glicyryzynowego, m = n. Ujawniono także płynny niskokaloryczny środek słodzący zwierający sole zasadowe tego rodzaju.

*(6 zastrzeżeń)*

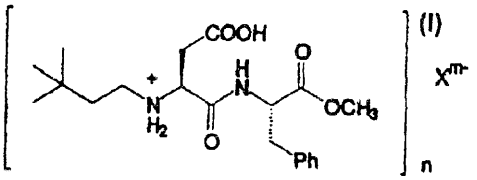


A1 (21)339190 (22)1998 0911 7(51) C07K 5/06
A23L 1/236

(31) 97 60058508 (32) 1997 09 11 (33) US

(86) 1998 09 11 PCT/US98/18901

(87) 1999 03 18 WO99/12955 PCT Gazette nr 11/99

(71) THE NUTRASWEET COMPANY, Chicago, US

(72) Prakash Indra, IN; Guo Zhi, US

(54) **Kompleksy metali z estrem 1-metylowym N-[N-(3,3-dimetylobutylo)-L-α-aspartylo]-L-f enyloalaniny**

(57) Ujawniono dipeptydowe środki słodzące, stanowiące kompleksy metali z estrem 1-metlowym N-[N-{3,3-dimetylobutylo)-L-a -aspartylo]-L-fenyloalaniny o podanym niżej wzorze, w którym: $X^{p+}$ jest wybrany z grupy obejmującej $Al^{3+}$, $Fe^{2+}$, $Fe^{3+}$, $Ca^{2+}$, $Mg^{2+}$ i $Zn^{2+}$, $Y^{q-}$ jest wybrany z grupy obejmującej $Cl^-$, $SO^{2-}_4$, $PO^{3-}_4$ i $CH_3COO^-$, x oznacza liczbę od 1 do 4, pn = qm. Ujawniono także płynne niskokaloryczne środki słodzące zawierające takie kompleksy metali.

*(5 zastrzeżeń)*

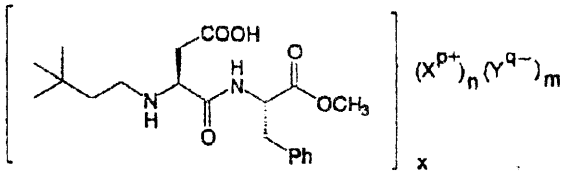


A1 (21)339207 (22)1998 09 11 7(51) C07K 5/06
A23L 1/236

(31) 97 60058505 (32) 1997 09 11 (33) US

(86) 1998 09 11 PCT/US98/18902

(87) 1999 03 18 WO99/12956 PCT Gazette nr 11/99

(71) THE NUTRASWEET COMPANY, Chicago, US

(72) Prakash Indra, IN; Wachholder Kurt L., US

(54) **Kwaśne sole estru 1-metylowego N-[N-(3,3-dimetylobutylo)-L-α-aspartylo]--L-fenyloalaniny**

(57) Ujawniono dipeptydowe środki słodzące, stanowiące sole estru 1-metylowego N-[N-(3,3-dimetylobutylo)-L-a-aspartylo-L -fenyloalaniny o wzorze (I), w którym X" jest wybrany z grupy obejmującej $Cl^-$, $HSO_4^-$, $H_2PO^-_3$, cytrynian, $HCO^-_3$, furman, jabłczan, maleinian, winian, octan, benzoesan lub giukonian.

Ujawniono także płynny niskokaloryczny środek słodzący zawierający tego rodzaju sole.

*(15 zastrzeżeń)*

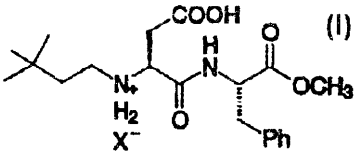


A1 (21)339211 (22)1998 09 11 7(51) C07K 5/06
A23L 1/236

(31) 97 60058506 (32) 1997 09 11 (33) US

(86) 1998 09 11 PCT/US98/18903

(87) 1999 03 18 WO99/12957 PCT Gazette nr 11/99

(71) THE NUTRASWEET COMPANY, Chicago, US

(72) Prakash Indra, IN; Wachholder Kurt L., US

(54) **Zasadowe sole estru 1-metylowego N-[N-(3,3-dimetylobutylo)-L-α-aspartylo]--L-fenyloalaniny**

(57) Ujawniono dipeptydowe środki słodzące, stanowiące zasadowe sole estru 1-metylowego N-[N-(3,3-dimetylobutylo) -L-a-aspartylo]-L-fenyloalaniny o podanym niżej wzorze, w którym $X^{m-}$ jest wybrany z grupy obejmującej $Na^+$, $K^+$, $Al^{3+}$, $Fe^{2+}$, $Fe^{3+}$, Ca , $Mg^{2+}$, $NH^+_4$ i $Zn^{2+}$, $Q^{s-}$, jest ewentualnie nieobecny lub oznacza fizjologicznie dozwolony przeciwanion, m - s = n.

Ujawniono także płynny niskokaloryczny środek słodzący zawierający tego rodzaju sole zasadowe.

*(11 zastrzeżeń)*

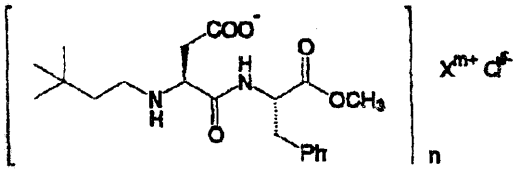

A1 (21) 339009 (22)1998 08 17 7(51) C07K 14/00
A61K 39/12
A61P 35/00

(31)97 9717953 (32)1997 08 22 (33) GB
(86)1998 08 17 PCT/EP98/05285
(87) 1999 03 04 WO99/10375 PCT Gazette nr 09/99

(71) SMITHKLINE BEECHAM BIOLOGICALS S.A., Rixensart, BE

(72) Bruck Claudine, Cabezon Silva Teresa, Delisse Anne-Marie Eva Fernande, Gerard Catherine Marie Ghislaine, Lombard-Bencheikh Angela

(54) **Szczepionka**

(57) Wynalazek dotyczy białek fuzyjnych ludzkiego wirusa brodawczaków (HPV), połączonych ze składnikiem immunologicznym fuzji, który dostarcza epitopów limfocytom T pomocniczym.

Ujawniono również szczepionki, które są przydatne do leczenia albo profilaktyki zmian wywołanych przez HPV.

*(23 zastrzeżenia)*

A1 (21) 339085 (22) 1998 08 07 7(51) C07K 14/62
C12N 15/17
C12N 15/66
A61P 3/10

(31) 97 9716790 (32) 1997 08 07 (33) GB
(86) 1998 08 07 PCT/GB98/02382
(87) 1999 02 18 WO99/07735 PCT Gazette nr 07/99

(71) CREATIVE PEPTIDES SWEDEN AB, Djursholm, SE

(72) Stíhl Stefan, Uhlén Mathias, Nygren Per-Lke, Jonasson Per

(54) **Rekombinacyjna ekspresja peptydu C insuliny**

(57) Wynalazek dostarcza sposób wytwarzania peptydu C insuliny, który obejmuje wyrażanie w komórce gospodarza multimerycznego polipeptydu, obejmującego wielokrotne kopie peptydu C insuliny i cięcie wyrażanego polipeptydu w celu uwolnienia pojedynczych kopii peptydu C insuliny. Dostarczone są również m.in. cząsteczki kwasu nukleinowego, wektory ekspresyjne i komórki gospodarza do zastosowania w takich sposobach i multimeryczny polipeptyd obejmujący wielokrotne kopie peptydu C insuliny, wyrażony i cięty takim sposobem.

*(21 zastrzeżeń)*

A1 (21) 339265 (22) 1998 09 11 7(51) C07K 16/18
C12N 5/20
A61K 39/395
C12P 21/08
A61P 35/02

(31) 97 264853 (32) 1997 09 11 (33) JP
(86) 1998 09 11 PCT/JP98/04118
(87) 1999 03 18 WO99/12973 PCT Gazette nr 11/99

(71) CHUG A1 SEIYAKUKABUSHIKI KAISHA, Tokyo, JP

(72) Fukushima Naoshi, Uno Shinsuke

(54) **Monoklonalne przeciwciało powodujące apoptozę**

(57) Monoklonalne przeciwciała specyficznie rozpoznają ludzką proteinę związaną z integryną oraz antygeny, które wywołują apoptozę jądrzastych komórek krwi posiadających proteinę związaną z integryną. Są one odpowiednio użyteczne jako przeciwciała, które rozpoznają ludzką proteinę związaną z integryną w celu jej rozróżnienia i identyfikacji, a ponadto mają działanie wywołujące apoptozę jądrzastych komórek krwi. Właściwości te można wykorzystywać do wytwarzania użytecznych środków terapeutycznych w dziedzinie leczenia białaczki szpikowej i białaczki układu chłonnego.

*(6 zastrzeżeń)*

A1 (21)339291 (22)1999 04 08 7(51) C08B 13/00

(31)98 981149 (32)1998 05 25 (33) FI
(86) 1999 04 08 PCT/FI99/00296
(87) 1999 12 02 WO99/61479 PCT Gazette nr 48/99

(71) METSA SPECIALTY CHEMICALS OY, Äänekoski, FI

(72) Lähteenmäki Mikko, FI; Kähkönen Heidi, FI; Kloow Göran, SE; Ruppert Oliver, DE; Leupin Ann Jenifer, US; Gosselink Eugene Paul, US

(54) **Modyfikowane etery celulozy**

(57) Przedmiotem wynalazku jest eter celulozy, który jest modyfikowany hydrofobowo za pomocą dimeru alkilo- lub alkenoketenowego o wzorze ogólnym (I), w którym $R_1$ i $R_2$ są łańcuchem alkilowym lub alkenowym zawierającym od 5 do 22, atomów węgla. Ten produkt może być stosowany w wyrobach ma bazie wody, na przykład, do regulowania właściwości Teologicznych. Wyroby te obejmują, na przykład, detergenty, mieszaniny do powlekania papieru, farby, środki dyspergujące i płuczki olejowe.

*(10 zastrzeżeń)*

$$R_1\text{-}CH{=}C\text{-}CH\text{-}R_2 \quad (I)$$
$$\quad\;\; |\;\;\; |$$
$$\quad\;\; O\text{-}C{=}O$$

A1 (21)339303 (22)1998 10 28 7(51) C08F 2/00
C08F 10/02

(31)97 9704217 (32)1997 1118 (33) SE
(86) 1998 10 28 PCT/SE98/01949
(87) 1999 05 27 WO99/25742 PCT Gazette nr 21/99

(71) BOREALIS A/S, Lyngby, DK

(72) Gustafsson Bill, SE; Dammert Ruth, SE; Laurell Jussi, FI; Van Praet Erik, BE

(54) **Sposób zmniejszania zanieczyszczania reaktora**

(57) Opisano sposób zmniejszania zanieczyszczania reaktora w procesie wysokociśnieniowej polimeryzacji (ko)polimerów etylenu inicjowanej rodnikowo.

Sposób ten charakteryzuje się tym, że do reaktora polimeryzacji dodaje się związek zawierający krzem zmniejszający adhezję, korzystnie w ilości 0,001-3% wagowych, w przeliczeniu na ciężar wytwarzanego polimeru. Korzystnie jako związek zawierający krzem stosuje się heksadecylotrimetoksysilan.

*(10 zastrzeżeń)*

A1 (21)339129 (22)19980904 7(51) C08F 4/24

(31) 97 97430023 (32) 1997 09 11 (33) EP

(86) 1998 09 04 PCT/GB98/02674

(87) 1999 03 18 WO99/12978 PCT Gazette nr 11/99

(71) BP CHEMICALS LIMITED, Londyn, GB

(72) Speakman John Gabriel

(54) **Sposób polimeryzacji olefin w fazie gazowej**

(57) Wynalazek dotyczy katalizatorów, bazujących na tlenku chromu, osadzonym na granulowanym lub występującym w postaci mikrokulek trudnotopliwym tlenku, do polimeryzacji w fazie gazowej przynajmniej jednej olefiny alfa, zawierającej od 2 do 12 atomów węgla. Katalizatory bazujące na tlenku chromu osadzonym na nośniku poddaje się pojedynczemu etapowi prażenia i aktywacji, polegającemu na pojedynczej obróbce cieplnej, prowadzonej w temperaturze w zakresie od 200 do 450°C w atmosferze zawierającej tlen.

*(7 zastrzeżeń)*

A1 (21) 338979 (22) 1998 08 26 7(51) C08F 4/70
C08F 10/00

(31) 97 60057077 (32) 1997 08 27 (33) US

(86) 1998 08 26 PCT/US98/17656

(87) 1999 03 04 WO99/10391 PCT Gazette nr 09/99

(71) E.I. DU PONT DE NEMOURS AND COMPANY, Wilmington, US

(72) Coughlin Edward Bryan, Arthur Samuel David, Ittel Steven Dale

(54) **Polimeryzacja olefin**

(57) Mieszaniny różnych poliolefin lub rozgałęzionych poliolefin można wytwarzać drogą bezpośredniej, korzystnie równoczesnej polimeryzacji olefin, z użyciem dwu lub większej liczby układów aktywnych katalizatorów polimeryzacji zawierających metale przejściowe, przy czym jeden z nich korzystnie zawiera dalsze metale przejściowe w układzie okresowym, skompleksowane z wybranymi ligandami. Produkty poliolefinowe mogą zawierać polimery różniące się masą cząsteczkową, rozkładem masy cząsteczkowej, krystalicznością i innymi właściwściami i są one użyteczne do formowania żywic i wytwarzania folii.

*(21 zastrzeżeń)*

A1 (21) 339090 (22) 1998 09 02 7(51) C08F 4/70
C08F 10/00
C07D 213/53

| | | | |
|---|---|---|---|
| (31) 97 9718775 | (32) 1997 09 05 | (33) GB |
| 97 9722104 | 1997 10 21 | GB |
| 98 9805336 | 1998 03 12 | GB |
| 98 9806106 | 1998 03 20 | GB |
| 98 9806661 | 1998 03 27 | GB |
| 98 9809598 | 1998 05 07 | GB |

(86) 1998 09 02 PCT/GB98/02638

(87) 199903 18 WO99/12981 PCT Gazette nr 11/99

(71) BP CHEMICALS LIMITED, Londyn, GB

(72) Britovsek George Johan Peter, Dorer Birgit Angelika, Gibson Vernon Charles, Kimberley Brian Stephen, Solan Gregory Adam

(54) **Katalizatory polimeryzacji**

(57) Ujawniono układy katalityczne do plomeryzacji 1-olefin, które zawierają związki metali przejściowych zawierające azot, mające strukturę przedstawioną podanym niżej wzorem, w którym w jednym z rozwiązań, M oznacza Fe [II], Fe [III], Ru [II], Ru [III] lub Ru [IV]; X oznacza atom lub grupę związaną kowalencyjnie lub jonowo z metalem przejściowym M; T oznacza stopień utlenienia metalu przejściowego M i b oznacza walencyjność atomu lub grupy X; $R^1$, $R^2$, $R^3$, $R^4$ i $R^6$ są niezależnie wybrane spośród wodoru, halogenu, rodnika węglowodorowego, podstawionego rodnika węglowodorowego, rodnika heterowęglowodorowego lub podstawionego rodnika heterowęglowodorowego; R i $R^7$ są niezależnie wybrane spośród wodoru, halogenu, rodnika węglowodorowego, podstawionego rodnika węglowodorowego, rodnika heterowęglowodorowego lub podstawionego rodnika heterowęglowodorowego.

*(49 zastrzeżeń)*

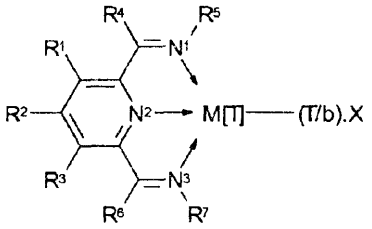


A1 (21) 339127 (22) 1999 07 03 7(51) C08F 10/00
C08F 2/34
B01J 8/18
B01J 8/38
B0 U 19/24

(31) 98 98202280 (32) 1998 07 08 (33) EP

(86) 1999 07 03 PCT/EP99/04722

(87) 2000 01 20 WO00/02929 PCT Gazette nr 03/00

(71) MONTELL TECHNOLOGY COMPANY B.V., Hoofddorp, NL

(72) Govoni Gabriele, Covezzi Massimo

(54) **Sposób i urządzenie do polimeryzacji w fazie gazowej**

(57) Ujawniono sposób katalitycznej polimeryzacji w fazie gazowej, prowadzony w co najmniej dwóch wzajemnie połączonych strefach polimeryzacji, do których wprowadza się jeden lub więcej monomerów (13), w obecności katalizatora, w warunkach polimeryzacji i z których odprowadza się wytwarzany polimer (11). Rosnące cząstki polimeru przepływają przez pierwszą strefę polimeryzacji (1) w warunkach szybkiej fiuidyzacji opuszczają wymienioną pierwszą strefę i przemieszczają się do drugiej strefy polimeryzacji (2), przez którą przepływają grawitacyjnie w zagęszczonej postaci, opuszczają wymienioną drugą strefę i ponownie przemieszczają się do pierwszej strefy polimeryzacji, zatem ustala się cyrkulacja polimeru pomiędzy dwoma strefami polimeryzacji.

Wynalazek charakteryzuje się tym, że do drugiej strefy polimeryzacji wprowadza się mieszaninę gazową i/lub ciekłą (15) o składzie różnym od składu gazu znajdującego się w pierwszej strefie polimeryzacji, w celu uniknięcia przedostawania się gazów znajdujących się w pierwszej strefie polimeryzacji do drugiej strefy polimeryzacji. Sposób nadaje się szczególnie do wytwarzania w reaktorze mieszanek polimerów olefin o różnych składach.

*(22 zastrzeżenia)*

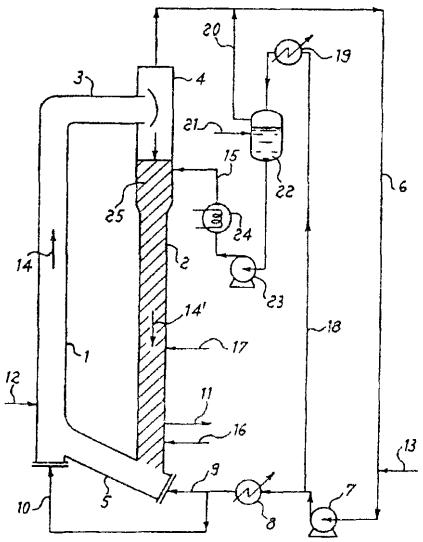

A1 (21) 333294 (22) 1999 05 21 7(51) C08F 12/08
C08F 20/02

(71) Polska Akademia Nauk, Centrum Badań Molekularnych i Makromolekularnych, Łódź; Polska Akademia Nauk, Zakład Karbochemii, Gliwice

(72) Słomkowski Stanisław; Basińska Teresa; Dworak Andrzej; Wałach Wojciech; Trzebicka Barbara; Pantchev Ivan Tzvetanov, BG

(54) **Sposób wytwarzania mikrosfer polimerowych o hydrofilowej warstwie powierzchniowej**

(57) Nowe mikrosfery o hydrofilowej warstwie powierzchniowej charakteryzują się ograniczną adsorpcją białek oraz zawierają w warstwie powierzchniowej grupy funkcyjne -OH, zbudowane z monomerów winylowych, zwłaszcza ze styrenu lub akrylanów i makromonomeru, α-t-butoksy-ω-styrylopoligilcydolu o wzorze 1 b.

Sposób wytwarzania mikrosfer zbudowanych z polimerów otrzymywanych z monomerów winylowych, zwłaszcza ze styrenu lub akrylanów polega na tym, że prowadzi się dyspersyjną kopolimeryzację rodnikową wspomnianych powyżej monomerów z makromonomerem, α-t-butoksy-ω-styrylo -poliglicydolem o wzorze 1a.

W sposobie kopolimeryzację monomerów winylowych (styrenu lub monomerów akrylowych) z a-t-butoksy-co-styrylo -poliglicydolem prowadzi się korzystnie w wodzie bez dodatku środków powierzchniowo czynnych, a inicjuje się inicjatorami polimeryzacji rodnikowej rozpuszczalnymi w wodzie.

*(5 zastrzeżeń)*

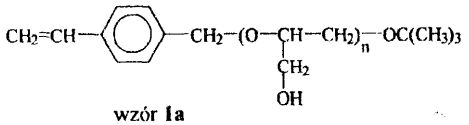

wzór 1a

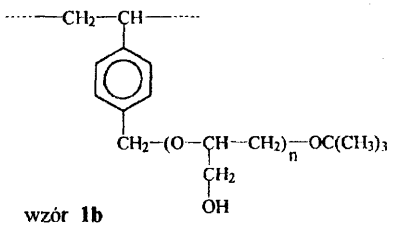

wzór 1b

A1 (21) 339169 (22) 1998 09 08 7(51) C08F 136/06
C08F 2/34
C08F 4/70

(31) 97 926177 (32) 1997 09 09 (33) US

(86) 1998 0908 PCT/US98/18636

(87) 1999 03 18 WO99/12983 PCT Gazette nr 11/99

(71) UNION CARBIDE CHEMICALS & PLASTICS TECHNOLOGY CORPORATION, Danbury, US

(72) Brady Monika, DE; Cann Kevin Joseph, US

(54) Polimeryzacja w fazie gazowej **winylopolibutadienu**

(57) Ujawniono sposób wytwarzania 1,2-winylopolibutadienu o dostosowywanej ilości połączeń winylowych w mikrostrukturze polimeru, który obejmuje polimeryzację 1,3-butadienu w reaktorze do polimeryzacji w fazie gazowej, w warunkach polimeryzacji, stosując obojętny gaz, w obecności katalizatora zawierającego: (a) związek kobaltu, (b) związek wybrany z grupy składającej się z fosfiny, ksantogenu, tiocyjanku, dwusiarczku węgla oraz ich mieszanin, (c) związek organoglinowy i ewentualnie modyfikator (d). Dostarczono również nowe cząstki żywicy.

*(11 zastrzeżeń)*

A1 (21) 338989 (22) 1998 09 03 7(51) C08G 8/24
B22C 1/22

(31) 97 19738755 (32) 1997 09 04 (33) DE

(86) 1998 0903 PCT/EP98/05581

(87) 1999 03 11 WO99/11686 PCT Gazette nr 10/99

(71) ASHLAND-SÜDCHEMIE-KERNFEST GMBH, Hilden, DE

(72) Werner Andreas, Koch Diether

(54) Żywica fenolowa i spoiwa do wytwarzania form i rdzeni sposobem **fenolożywiczno-poliuteranowym**

(57) Wynalazek dotyczy żywicy fenolowej i zawierającego ją spoiwa, które szczególnie nadaje się do wytwarzania form i rdzeni odlewniczych. Żywicę fenolową otrzymuje się drogą kondensacji fenoli i aldehydów, przy czym jako dalszy surowiec stosuje się mieszaninę substancji, zwaną smołą bisfenolu-A, otrzymywaną podczas wytwarzania bisfenolu.

*(12 zastrzeżeń)*

A1 (21) 339216 (22) 1998 07 09 7(51) C08G 14/08
C03C 25/10

(31) 97 9708936 (32) 1997 07 15 (33) FR

(86) 1998 07 09 PCT/FR98/01484

(87) 1999 01 28 WO99/03906 PCT Gazette nr 04/99

(71) SAINT-GOBAIN ISOVER, Courbevoie, FR

(72) Lericque Bernard, Tetart Serge, Labbe Claire, Espiard Philippe

(54) Żywica fenolowa do kompozycji apretury klejowej, sposób jej sporządzania i kompozycja apretury klejowej ją zawierająca

(57) Wynalazek dotyczy kompozycji żywicznej na bazie rezolu fenol-formaldehyd zmodyfikowanego za pomocą mocznika o stosunku molowym formaldechyd/fenol od 2 do 5, o zawartości wolnego formaldehydu mniejszej lub równej 3% (wagowo w stosunku do całkowitej masy kompozycji), zawartości wolnego fenolu mniejszej lub równej 0,5% i rozcieńczalności mierzonej w 20°C przynajmniej równej 1000%, jak również sposobu sporządzania takiej kompozycji. Kompozycja ta znamienna jest tym, że zawiera rezol nadmiernie skondensowany, otrzymany przez kondensację w środowisku zasadowym fenolu, formaldehydu i ewentualnie mocznika, aż do momentu, gdy produkt kondensacji osiągnie rozcieńczalność w wodzie o pH 9 mniejszą lub równą 2000%) lub produkt zobojętniania takiego rezolu. Modyfikacja rezolu fenolowego nadmiernie skondensowanego, przez zobojętnianie kwasem borowym, umożliwia zwiększenie rozcieńczalności rezolu. Wynalazek znajduje zastosowanie w kompozycjach apretury klejowej do produktów na bazie wełny minerainej, zapewniając zmniejszenie zanieczyszczania atmosfery przy stosowaniu tej apretury klejowej.

*(28 zastrzeżeń)*

A1 (21) 339294 (22) 1998 08 21 7(51) C08G 18/67
C09D 175/16
C09D 167/06

(31) 97 1007052 (32) 1997 09 17 (33) NL

(86) 1998 08 21 PCT/NL98/00475

(87) 199903 25 WO99/14254 PCT Gazette nr 12/99

(71) DSM N.V., Heerlen, NL

(72) Bayards Richard Antonius, De Jong Evert Sjoerd, Udding-Louwrier Saskia

(54) Kompozycja spoiwa do farby proszkowej

(57) Wynalazek dotyczy utwardzających się pod wpływem promieniowania kompozycji spoiwa do preparatów farby proszkowej. Kompozycja spoiwa składa się z: a) polimeru o nienasy-

ceniu pomiędzy 300 a 1800 g na mol grupy nienasyconej (WPU) i ciężarze cząsteczkowym (Mn) pomiędzy 800 a 5000 g na mol oraz b) środka sieciującego zawierającego jednostki prepolimeru o ciężarze cząsteczkowym (Mn) wyższym niż 400 oraz jednostki eteru winylowego lub nienasyconego alkoholu, przy czym liczba nadających się do polimeryzacji wiązań nienasyconych środka sieciującego jest większa lub równa 2.

*(14 zastrzeżeń)*

A1 (21) 333306 (22)1999 05 20 7(51) C08G 59/04 C08G 59/14

(71) Politechnika Rzeszowska im. I. Łukasiewicza, Rzeszów; Zakłady Chemiczne ORGANIKA-SARZYNA, Nowa Sarzyna

(72) Galina Henryk, Groszek Grażyna, Jakubas Tadeusz, Gnatek Regina, Koń Jan, Krawczyk Barbara

(54) Sposób **wytwarzania chemoodpornych** żywic winyioestrowych

(57) Przedmiotem wynalazku jest sposób wytwarzania chemoodpornych żywic winyioestrowych, poprzez reakcje żywic i/lub związków otrzymywanych na bazie bisfenolu A i epichlorohydryny z nienasyconymi kwasami monokarboksylowymi i/lub z kwasami dikarboksylowymi lub ich bezwodnikami, w parametrach termicznych oraz czasowych dotychczas stosowanych, który charakteryzuje się tym, że proces addycji żywic i/lub wymienionych związków z nienasyconymi kwasami monokarboksylowymi i/lub kwasami dikarboksylowymi lub ich bezwodnikami prowadzi się w obecności amin heterocyklicznych lub amidyn lub czwartorzędowych soli amoniowych jako katalizatorów, dodawanych w ilości nie większej niż 5% wagowych i inhibitorów przedwczesnej polimeryzacji, którymi są pochodne para-benzochinonu lub hydrochinonu.

*(6 zastrzeżeń)*

A1 (21) 333566 (22)1999 06 02 7(51) C08G 63/49

(71) Instytut Przemysłu Tworzyw i Farb, Gliwice; Polifarb Cieszyn-Wrocław SA, Wrocław

(72) Mańczyk Krzysztof, Cuber Antoni, Mańczyk Krystyna, Kozieł Józef, Konieczny Jan

(54) Sposób otrzymywania żywic **alkidowych schnących na powietrzu o wysokiej zawartości suchej masy**

(57) Sposób otrzymywania żywic alkidowych polega na dwuetapowym prowadzeniu syntezy.

W pierwszym etapie prowadzi się kondensację 60÷90 części wagowych kwasów tłuszczowych oraz 10÷20 części wagowych polioiu zawierającego co najmniej 4 grupy hydroksylowe, do uzyskania liczby kwasowej 0-35 mg KOH/g, a w drugim etapie dodaje się 2÷10 części wagowych kwasu i/lub bezwodnika wielokarboksylowego zawierającego 3 lub więcej grup karboksylowych w cząsteczce oraz ewentualnie katalizator reakcji polikondensacji i prowadzi polikondensację do uzyskania założonych parametrów lepkości i liczby kwasowej. Prowadzony w ten sposób proces syntezy pozwala znacznie obniżyć lepkość żywicy alkidowej.

*(1 zastrzeżenie)*

A1 (21)339253 (22)1998 08 14 7(51) C08G 63/78

(31)97 926954 (32)1997 09 10 (33) US

(86) 1998 08 14 PCT/US98/16953

(87)1999 03 18 WO99/12991 PCT Gazette nr 11/99

(71) THE DOW CHEMICAL COMPANY, Midland, US

(72) Chen H. David, White Jerry E., Mang Michael N.

(54) **Sposób wytwarzania poliestrów z hydroksylowymi grupami funkcyjnymi**

(57) Sposób wytwarzania termoplastycznych poliestrów z hydroksylowymi grupami funkcyjnymi obejmuje kontaktowanie kwasu dikarboksylowego lub mieszaniny kwasów dikarboksylowych z diepoksydem w obecności monofunkcyjnego kwasu karboksylowego i katalizatora i w nieobecności rozpuszczalnika, w warunkach wystarczających do wytworzenia poliestru z hydroksylowymi grupami funkcyjnymi.

*(15 zastrzeżeń)*

Al (21)333295 (22)199905 21 7(51) C08G 65/00

(71) Polska Akademia Nauk, Centrum Badań Molekularnych i Makromolekularnych, Łódź

(72) Penczek Stanisław, Kubisa Przemysław, Bednarek Melania, Heliński Jan, Kałużyński Krzysztof, Biedroń Tadeusz

(54) **Nowe rozgałęzione polietery oraz sposób ich wytwarzania**

(57) Nowe rozgałęzione polietery zawierają więcej niż dwie grupy hydroksylowe, występujące wyłącznie w ugrupowaniach $CR^1R^2$-$CH_2$-OH, nie ulegające odwodnieniu, a makrocząsteczka zbudowana jest z jednostek powtarzalnych (merów) wybranych z grupy obejmującej struktury o wzorach 1 a, b, c i d.

Sposób polega na tym, że prowadzi się proces jonowej polimeryzacji cyklicznych eterów zawierających wolne grupy hydroksylowe, korzystnie wybranych z grupy obejmującej 3-hydroksymetylo-3-a!kilo-oksetan, 3,3'(hydroksymetylo)oksetan lub bis-oksetanów, ewentualnie w obecności alkoholi wielowodorotlenowych, korzystnie wybranych z grupy obejmującej glikol neopentylowy, 2-etylo,2-hydroksymetylo-1,3-propandiol (trimetylopropan), pentaerytryt, i sorbitol.

*(11 zastrzeżeń)*

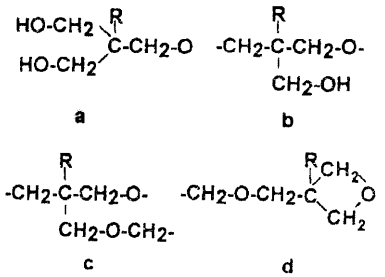


Al (21) 339267 (22) 1998 08 25 7(51) C08G 65/26

(31)97 932613 (32) 1997 09 17 (33) US

(86) 1998 08 25 PCT/EP98/05381

(87) 1999 03 25 W099/14258 PCT Gazette nr 12/99

(71) ARCO CHEMICAL TECHNOLOGY, L.P., Greenville, US

(72) McDaniel Kenneth G., US; Perry Mark J., US; Hayes John E., FR

(54) **Bezpośrednie polioksyalkilowanie gliceryny katalizowane cyjankiem dwumetalowym**

(57) Zakwaszanie, zobojętnianie lub usuwanie zanieczyszczeń zasadowych z czułego na kwas startera o niskiej masie cząsteczkowej lub zakwaszanie frakq'i reaktora przed dodaniem czułego na kwas startera o niskiej masie cząsteczkowej pozwala bezpośrednio oksyalkilować, dodawany w sposób ciągły, czuły na kwas, starter o niskiej masie cząsteczkowej z wytworzeniem polioli polioksyalkilenowych inicjowanych lub współinicjowanych czułym na kwas starterem o niskiej masie cząsteczkowej w obecności dwumetalowego katalizatora cyjankowego. Korzystnym czułym na kwas starterem o niskiej masie cząsteczkowej jest gliceryna.

*(27 zastrzeżeń)*

Al (21)333564 (22)1999 06 02 7(51) C08G 69/16

(71) Instytut Włókien Chemicznych, Łódź

(72) Michalski Andrzej, Wesołowski Jacek, Kirkor Stefan, Olejniczak Edward

(54) Sposób wytwarzania **kopoliamidów** o podwyższonej sorpcji wilgoci

(57) Sposób **wytwarzania** kopolimerów o podwyższonej sorpcji wilgoci polega na tym, że **kaprolaktam** poddaje się **reakcji** polikondensacji hydrolitycznej z mieszaniną, którą stanowi aromatyczny kwas **dwukarboksylowy** o wzorze ogólnym 1, w którym R oznacza atom wodoru, chlorowca, grupę alkilową lub $SO_3Me$ oraz **dwuamina** alifatyczna o wzorze ogólnym 2, w którym $R_1$ i $R_2$ są takie same lub różne i oznaczają atom wodoru, grupę alkilową lub arylową z podstawnikami lub bez, gdzie n i p oznaczają zero lub liczbę całkowitą nie większą niż 10, a m oznacza liczbę całkowitą nie większą niż 10 i/lub dwuamina cykloalifatyczna o wzorze ogólnym 3, w którym $R_1$, $R_2$ i $R_3$ są takie same lub różne i oznaczają atom wodoru, grupę alkilową lub arylową z podstawnikami lub bez, natomiast a oznacza liczbę całkowitą nie większą niż 5 i/lub dwuamina eteroalifatyczna o wzorze ogólnym 4, w którym b i c oznaczają liczbę całkowitą nie większą niż 5 i/lub z solami nylonowymi będącymi produktami reakcji aromatycznego kwasu dwukarboksylowego o wzorze 1 z **dwuaminą** alifatyczną o wzorze 2 i/lub **dwuaminą cykloalifatyczną** o wzorze 3 i/lub **dwuaminą eteroalifatyczną** o wzorze 4, gdzie oznaczenia we wzorach 1, 2, 3 i 4 mają podane wyżej znaczenie, przy zachowaniu stosunku wagowego **kaprolaktamu** do mieszaniny i/lub soli nylonowych wynoszącego od 20 :80 do 80 : 20, korzystnie od 35 : 65 do 75 : 25, przy czym reakcję polikondensacji hydrolitycznej prowadzi się w temperaturze 443-543 w czasie niezbędnym do uzyskania założonej lepkości polimeru.

*(5 zastrzeżeń)*

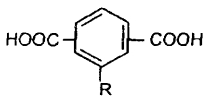


Wzór 1

$H_2N-(CH_2)_n-(CR_1R_2)_m-(CH_2)_p-NH_2$

Wzór 2

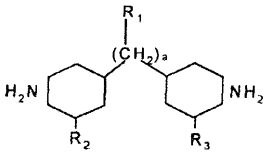


Wzór 3

$H_2N-[(CH_2)_bO]_c-(CH_2)_b-NH_2$

Wzór 4

A1 (21) 339228 (22) 1998 08 19 7(51) C08J 5/24

(31) 97 1007001 (32) 1997 09 11 (33) NL

(86) 1998 08 19 PCT/NL98/00469

(87) 1999 03 18 WO99/13000 PCT Gazette nr 11/99

(71) DSM N.V., Heerlen, NL

(72) Nusselder Jan Jacob Hendrik, Bonekamp Karel Franciscus Hubertus

(54) Preimpregnat warstwowy

(57) Przedmiotem wynalazku jest preimpregnat warstwowy zawierający jedną lub kilka warstw nośnika warstwowego, przy czym nośnik jest nasycony jeszcze nie utwardzoną żywicą, nośnikiem jest porowaty polimer warstwowy i wydłużenie przy zerwaniu preimpregnatu oraz oddzielnie nasyconego nośnika warstwowego jest powyżej 10%.

*(14 zastrzeżeń)*

A1 (21 ) 340234 (22) 2000 05 24 7(51 ) C08J 9/00

(31) 99MI 1139 (32) 1999 05 24 (33) IT
99 99122046 1999 11 15 EP

(71) SINCO RICERCHE S.p.A., Verbania Pallanza, IT

(72) A1 Ghatta Hussein, Cobror Sandro, Severini Tonino

(54) Piankowe arkusze i folie z żywiey poliestrowej rozciągane mono- lub biosiowo, sposób ich wytwarzania oraz materiał wielowarstwowy

(57) Piankowe arkusze i folie rozciągane mono- i biosiowo z żywic poliestrowych charakteryzują się tym, że żywica poliestrowa ma wytrzymałość na topienie większą niż 1 centiniuton w 280°C, lepkość stopu przynajmniej 1500 Pa.s w 280°C, przy stopniu ścinania zmierzającym do zera oraz szybkość krystalizacji taką, że w ciągu 10 minutowego ogrzewania w 120°C krystaliczność może osiągać wartości 30-35%.

*(15 zastrzeżeń)*

A1 (21) 340235 (22) 2000 05 24 7(51) C08J 9/00

(31) 99MI 1139 (32) 1999 05 24 (33) IT
99 99122046 1999 11 15 EP
99 99125951 1999 12 27 EP

(71) SINCO RICERCHE S.p.A., Verbania Pallanza, IT

(72) A1 Ghatta Hussein, Cobror Sandro, Severini Tonino

(54) Piankowe arkusze z żywicy poliestrowej i pojemniki z nich wytworzone

(57) Ujawniono piankowy arkusz z żywicy poliestrowej, rozciągany mono- lub biosiowo, stosowany do wytwarzania pojemników na napoje i żywność, mający gęstość mniejszą niż 700 kg/m$^3$ i szybkość krystalizacji taką, że przy ogrzewaniu w 120°C w ciągu 5 minut krystaliczność nie przekracza 15%.

Aromatyczną żywicę poliestrową stosowaną do wytwarzania piankowego arkusza można mieszać z alifatyczną żywicą poliestrową, w celu nadania arkuszowi podatności na rozkład biologiczny i/lub podatności na kompostowanie lub mieszać z 1-10% wagowymi poliamidu.

*(19 zastrzeżeń)*

A1 (21) 339083 (22) 1998 08 26 7(51) C08K 5/43

(31) 97 60057582 (32) 1997 08 27 (33) US

(86) 1998 0826 PCT/US98/17685

(87) 1999 03 04 WO99/10427 PCT Gazette nr 09/99

(71) THE DOW CHEMICAL COMPANY, Midland, US

(72) Ho Thoi H., Hoenig Wendy D., Kao Che-I, Rowland Michael E., Cummins Clark H., Mullins Michael J., Silvis Craig H.

(54) Modyfikowanie właściwości **reologicznych** polimerów wytwarzanych z użyciem metalocenów

(57) Wynalazek dotyczy sposobu wytwarzania sprzężonego polimeru, który obejmuje ogrzewanie mieszaniny zawierającej: 1) co najmniej jedną poliolefinę obejmującą etylen i co najmniej jeden **komonomer** wybrany z grupy obejmującej **alfaolefiny** zawierające co najmniej 3 atomy węgla, dieny i ich kombinacje oraz 2) sprzęgającą ilość co najmniej jednego poli(azydku sulfonylu). Poliolefina jest produktem polimeryzacji etylenu i co najmniej jednej innej **alfa-olefiny**, prowadzonej w obecności katalizatora jedno-

centrowego (np. na bazie metalu przejściowego jak V lub Cr, metalocenu albo katalizatora o usztywnionej strukturze).

*(12 zastrzeżeń)*

A1 (21) 339261 (22) 1998 08 11 7(51) C08L 9/06
C08K 9/06
C08J 3/22

(31)97 2216062 (32)1997 09 19 (33) CA

(86) 1998 08 11 PCT/CA98/00767

(87) 1999 04 01 WO99/15583 PCT Gazette nr 13/99

(71) BAYER INC., Sarnia, CA

(72) Von Hellens Carl Walter

(54) Kompozycje elastomerowe i sposób ich wytwarzania

(57) Wynalazek dotyczy kompozycji elastomerowej obejmującej i) przedmieszkę zawierającą roztwór winylowy SBR/krzemionka o zawartości krzemionki wynoszącej korzystnie 40-120 części wagowych na 100 części wagowych polimeru oraz ii) przedmieszkę zawierającą układ polibutadien o dużej zawartości wiązań cis/krzemionka, w której zawartość krzemionki korzystnie wynosi 40-120 części wagowych na 100 części wagowych polimeru, przy czym krzemionka jest hydrofobizowana.

*(27 zastrzeżeń)*

A1 (21) 340322 (22) 2000 05 26 7(51) C08L 21/00

(31)99 19924366 (32)1999 05 27 (33) DE

(71) PKU Pulverkautschuk Union GmbH, Marl, DE

(72) Görl Udo, Trempler Thomas, Stober Reinhard, Ernst Uwe

(54) Proszki kauczukowe zawierające dużą ilość napełniaczy, sposób ich wytwarzania i sposób wytwarzania **wulkanizowalnych** mieszanek gumowych

(57) Przedmiotem wynalazku są proszki kauczukowe z dużym stopniem napełnienia, które wytwarza się przez strącanie ich z wodnych suspensji zawierających napełniacze i wodnych emulsji lub roztworów kauczuku oraz ich zastosowanie do wytwarzania wulkanizowalnych mieszanek gumowych.

*(13 zastrzeżeń)*

A1 (21) 339077 (22)1998 08 26 7(51) C08L 71/00
C08J 3/03
C08J 3/07

(31) 97 60058067 (32) 1997 09 05 (33) US

(86) 1998 0826 PCT/US98/17694

(87) 1999 03 18 WO99/12995 PCT Gazette nr 11/99

(71) THE DOW CHEMICAL COMPANY, Midland, US

(72) Piechocki Christian, FR; Pate James E., US; Mang Michael N., US; Schmidt Dale C. US; White Jerry E., US

(54) Emulsje o wysokiej zawartości fazy wewnętrznej i trwałe wodne dyspersje polimerów z hydroksylowymi grupami funkcyjnymi

(57) Wynalazek dotyczy kompozycji zawierającej a) emulsję o wysokiej zawartości fazy wewnętrznej zawierającą wodę jako fazę ciągłą i termoplastyczny polieter z hydroksylowymi grupami funkcyjnymi jako fazę rozproszoną lub b) trwałą dyspersję wodną termoplastycznego polieteru z hydroksylowymi grupami funkcyjnymi. Kompozycja spełnia istniejącą w technice potrzebę zapewnienia termoplastycznej powłoki, wykazującej doskonałe własności barierowe dla tlenu i dwutlenku węgla, lecz której własności nie ulegają pogorszeniu w kontakcie z wodą. Kompozycja jest szczególnie użyteczna do wytwarzania papieru pakowego, gdzie pożądana jest biodegradowalność papieru i odporność żywności na rozkład.

*(18 zastrzeżeń)*

A1 (21)333553 (22)1999 06 01 7(51) C09K 17/00

(71) Akademia Górniczo-Hutnicza im. St. Staszica, Kraków

(72) Stryczek Stanisław, Brylicki Witold, Gonet Andrzej, Małolepszy Jan

(54) Środek do uszczelniania górotworu

(57) Wynalazek rozwiązuje zagadnienie uszczelniania górotworu w górnictwie oraz wiertnictwie.

Środek do uszczelniania górotworu składa się z cementu portlandzkiego w ilości 5-95 części wagowych, pucolany przemysłowej w ilości 1-95 części wagowych, w postaci odpadu ze złoża fluidalnego, pojedynczo lub w mieszaninie z krzemianowymi popiołami lotnymi i/lub granulowanym żużlem wielkopiecowym, zmielonych wspólnie do powierzchni właściwej co najmniej 4500 $cm^2/g$ wg Blaine'a oraz aktywatorów w ilości 0,01-15 części wagowych i 30 -300 części wagowych wody w stosunku do masy suchych składników.

*(2 zastrzeżenia)*

A1 (21)340176 (22)2000 05 19 7(51) C10L 9/00

(31) 99 19923600 (32) 1999 05 24 (33) DE

(71) Hólter Heinz, Gladbeck, DE

(72) Hölter Heinz, Wilczynski Peter

(54) Sposób obróbki wstępnej surowców mineralnych, zwłaszcza węgla kamiennego oraz urządzenie do obróbki wstępnej surowców mineralnych, **zwłaszcza** węgla kamiennego

(57) Przedmiotem zgłoszenia jest sposób obróbki wstępnej mineralnych surowców, zwłaszcza węgla kamiennego, z zastosowaniem skośnie usytuowanego, cylindrycznego zbiornika (1) rozdzielczego, przy czym obrabiane surowce wprowadza się do zbiornika (1) rozdzielczego zasadniczo osiowo przy jego górnym końcu, a ośrodek rozdzielający wprowadza się stycznie w dolnym obszarze zbiornika, przy czym wewnątrz zbiornika rozdzielczego utrzymuje się przepływ wirowy, a cięższą część surowca razem z ośrodkiem rozdzielającym odprowadza się stycznie w górnym obszarze zbiornika, natomiast lżejszą część surowca odprowadza się zasadniczo osiowo w dolnym obszarze zbiornika. Proponuje się, aby ośrodek rozdzielający wprowadzać do zbiornika rozdzieczego przynajmniej w dwóch strumieniach cząstkowych, przy czym każdy ze strumieni cząstkowych pod względem swych parametrów reguiowalny jest niezależnie od drugiego.

*(13 zastrzeżeń)*

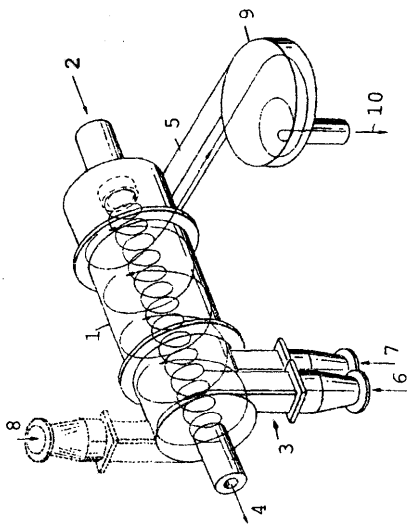

A1 (21) 333568 (22)1999 06 02 7(51) C10L 9/02

(71) Instytut Chemicznej Przeróbki Węgla, Zabrze

(72) Smołka Wojciech, Kuśnierz Stanisław, Ściążko Marek

(54) Sposób **obróbki mułowych odpadów poflotacyjnych z procesów** wzbogacania **miałów węgli kamiennych**

(57) Sposób polega na intensywnym wymieszaniu odpadów z dodatkiem pyłu odpadowego np. w postaci popiołu z kotła fluidalnego lub pyłu klinkierowego z elektrostatycznego odpylania pieców obrotowych w stosunku wagowym do odpadów mułowych od 1:2 do 2:1.

*(2 zastrzeżenia)*

A1 (21) 339174 (22)1998 09 11 7(51) C10M 141/10

(31) 97 97307079 (32) 1997 09 12 (33) EP

(86) 1998 09 11 PCT/EP98/05859

(87) 1999 03 25 WO99/14292 PCT Gazette nr 12/99

(71) SHELL INTERNATIONALE RESEARCH MAATSCHAPPIJ B.V., Haga, NL

(72) Fletcher Robert Anthony

(54) **Kompozycje smarowe**

(57) Kompozycja smarująca, zawiera olej bazowy pochodzenia mineralnego i/lub syntetyczny oraz jako dodatek zmniejszający tarcie, kombinację disulfidu molibdenu, jednego lub większej liczby ditiokarbaminianów cynku i jednego lub większej liczby ditiofosforanów metali, przy czym kompozycja nie zawiera zasadniczych ilości naftenianu cynku.

*(9 zastrzeżeń)*

A1 (21)339214 (22)1998 09 08 7(51) C10M 175/00

(31)97 925279 (32)1997 09 08 (33) US

(86) 1998 0908 PCT/US98/18537

(87) 1999 03 18 WO99/13033 PCT Gazette nr 11/99

(71) PROBEX CORPORATION, Carrollton, US

(72) Daspit Alexander D.B., MacDonald Martin, Murray Thomas

(54) **Sposób wtórnego oczyszczania oleju odpadowego przez destylację i ekstrakcję**

(57) Przedmiotem wynalazku jest sposób odzyskiwania zagęszczonego oleju o smarownej lepkości ze zużytego oleju, w którym po ewentualnej wstępnej obróbce zużyty olej poddaje się wtórnemu oczyszczaniu przez destylację w aparacie destylacyjnym mającym kilka półek teoretycznych. Następnie ekstrahuje się zanieczyszczenia z jednej lub kilku frakcji destylatu w zakresie oleju smarnego za pomocą ciekłego ekstraktanta, takiego jak N-metylo-2 -pirolidon (NMP) w temperaturze poniżej całkowitej mieszalności, jeśli jest taka temperatura, ekstraktanta z olejem. Następnie oddziela się olej od ekstraktanta, po czym ekstraktant ponownie stosuje się w sposobie, a olej poddaje się dalszej obróbce, jeśli to jest potrzebne, do określonych zastosowań.

*(36 zastrzeżeń)*

A1 (21)338993 (22)1998 08 03 7(51) CUD 1/62

(31)97 9703089 (32)1997 08 27 (33) SE

(86) 1998 0803 PCT/SE98/01433

(87) 1999 03 04 WO99/10462 PCT Gazette nr 09/99

(71) AKZO NOBEL N.V., Arnhem, NL

(72) Sköld Rolf, Gustavsson Bodil

(54) **Kationowe środki powierzchniowo czynne stanowiące cukier z etoksylowanych związków amonowych i redukujących sacharydów**

(57) Wynalazek dotyczy kationowych środków powierzchniowo czynnych zawierających cukier o polepszonej zdolności do biodegradacji, które mogą być stosowane jako hydrotropy dla środków powierzchniowo czynnych, a zwłaszcza niejonowych związków addycyjnych tlenku alkilenu w roztworach alkalicznych oraz jako środki czyszczące do bardzo zabrudzonych powierzchni. Kationowe środki powierzchniowo czynne zawierające cukier mają co najmniej jedną grupę węglowodorową o 6-24 atomach węgla i co najmniej jedną czwartorzędową grupę amonową, w której co najmniej jeden podstawnik jest podstawnikiem alkilenooksylowym zawierającym grupę, która jest połączona z resztą sacharydową wiązaniem glikozydowym. Otrzymuje się je z etoksylenowanych czwartorzędowych związków amonowych i redukujących sacharydów lub giikozydów alkilowych.

*(15 zastrzeżeń)*

A1 (21)333441 (22)19990526 7(51) C11D 9/06
C11D 9/22
C11D 3/43
C11D 1/68

(75) Kudła Jan, Wrocław

(54) **Pasta do mycia silnie zabrudzonych rąk**

(57) Pasta do mycia silnie zabrudzonych rąk charakteryzuje się tym, że składa się z 5-10% wagowych oleju roślinnego, korzystnie lnianego lub oleju mineralnego, 1,2-3% wagowych oksyetylenowanego alkoholu tłuszczowego, 2-4% wagowych gliceryny, 1,5-3% wagowych aikoholu etylowego, 4-8% wagowych sulfonianu sodowego, 8-15% wagowych piasku drobnoziarnistego, korzystnie kopalnianego, 4-8% wagowych drobnych trocin, korzystnie drzew liściastych i 20-60% wagowych wody.

*(2 zastrzeżenia)*

A1 (21)339132 (22)1998 09 04 7(51) C12N 15/00
A01K 67/027
A23C 9/20

(31)97 925834 (32)1997 09 05 (33) US

(86) 1998 0904 PCT/US98/18383

(87) 1999 03 11 WO99/11773 PCT Gazette nr 10/99

(71) ABBOTT LABORATORIES, Abbott Park, US; OHIO UNIVERSITY, Athens, US; UNIVERSITY OF GEORGIA RESEARCH FOUNDATION, INC., Athens, US

(72) Prieto Pedro A., Kopchick John J., Cummings Richard D., Pierce James M., Smith David F., Moremen Kelley W.

(54) **Transgeniczne ssaki wytwarzające oligosacharydy w swoim mleku**

(57) Wynalazek dotyczy sposobów tworzenia innych niż człowiek ssaków transgenicznych, które wytwarzają różne oligosacharydy i glikokoniugaty w swoim mleku. Dodatkowo wynalazek dotyczy samych ssaków, mleka, które one wytwarzają kompozycji zawierających mleko, frakcji mleka i oczyszczonych oligosacharydów, jak również glikokoniugatów obecnych w mleku.

*(26 zastrzeżeń)*

A1 (21) 339259 (22) 1998 09 02 7(51) C12N 15/16
C07K 14/59
A61K 38/24
A61P 5/24

(31) 97 97202757 (32) 1997 09 08 (33) EP

(86) 1998 09 02 PCT/EP98/05717

(87) 1999 03 18 WO99/13081 PCT Gazette nr 11/99

(71) AKZO NOBEL N.V., Arnhem, NL
(72) Grootenhuis Peter Diederik Jan, Heikoop Judith Christina, Linskens Maarten Herman Kareł, Van Haastert Petrus Johannes Maria, Blaauw Mieke
(54) **Ekspresja gonadotropin w Dictyostelium**

(57) Wynalazek dotyczy gonadotropin wyrażanych w *Dictyostelium.* Gonadotropiny są wydzielane w postaci aktywnej biologicznie. Ekspresja gonadotropin w *Dictyostelium* zapewnia łatwy sposób selekcjonowania zmutowanych gonadotropin.

*(7 zastrzeżeń)*

A1 (21)339005 (22)1998 08 24 7(51) C12N 15/52
C12N 15/82
C12P 21/02
A01H 1/00

(31) 97 60057082 (32) 1997 08 27 (33) US
98 76851 1998 05 12 US
(86) 1998 08 24 PCT/US98/17519
(87) 1999 03 04 WO99/10498 PCT Gazette nr 09/99
(71) PIONEER HI-BRED INTERNATIONAL, INC., Des Moines, US
(72) Helentjaris Timothy G., Bowen Benjamin A., Wang Xun
(54) **Geny kodujące enzymy szlaku syntezy ligniny i ich zastosowania**

(57) Wynalazek dostarcza sposoby i kompozycje związane ze zmianą biosyntezy zawartości i/lub składu ligniny roślin, a także wyizolowane kwasy nukleinowe i kodowane przez nie białka uczestniczące w biosyntezie ligniny, a ponadto zrekombinowane kasetki ekspresyjne, komórki gospodarza, rośliny transgeniczne i kompozycje przeciwciała.

*(26 zastrzeżeń)*

A1 **(21)338949** (22)1998 08 31 7(51) C12N 15/56
C12N 15/63
C12N 15/11
A61K 38/47
A61P 35/04

(31)97 922170 (32)1997 09 02 (33) US
98 109386 1998 07 02 US
(86) 1998 08 31 PCT/US98/17954
(87) 1999 03 11 WO99/11798 PCT Gazette nr 10/99
(71) INSIGHT STRATEGY & MARKETING LTD., Rehovot, IL; HADASIT MEDICAL RESEARCH SERVICES AND DEVELOPMENT LTD., Jerusalem, IL
(72) Pecker Iris, Vlodavsky Israel, Feinstein Elena
(54) **Polinukleotyd kodujący polipeptyd wykazujący aktywność heparanazy i jej ekspresję w komórkach poddanych transdukcji**

(57) Ujawniono m.in. polinukleotyd (hpa) kodujący polipeptyd, który wykazuje aktywność heparanazową, zawierające go wektory, poddane transdukcji komórki dające ekspresję heparanazy i rekombinacyjna proteina, która wykazuje aktywność heparanazową.

*(42 zastrzeżenia)*

A1 (21) 339076 (22) 1997 09 05 7(51) C12N 15/81
C12N 15/63

(86) 19970905 PCT/EP97/04829
(87) 1999 03 18 WO99/13093 PCT Gazette nr 11/99
(71) PENTAPHARM AG, Basel, CH
(72) Schreier Thomas, Voegeli Rainer
(54) **Wektor ekspresyjny do ulepszonego wytwarzania polipeptydów w drożdżach**

(57) Ujawniono nowy wektor ekspresyjny do wytwarzania polipeptydu w drożdżach, obejmujący sekwencję kodującą ten polipeptyd oraz inne sekwencje umożliwiające ekspresję tego polipeptydu tylko w drożdżach, przy czym te inne sekwencje pozbawione są jakichkolwiek sekwencji niedrożdżowycti, szczep drożdżowy zawierający taki wektor, sposób tworzenia takiego nowego wektora ekspresyjnego, sposób tworzenia szczepu drożdżowego obejmujący transformację szczepu drożdżowego takim nowym wektorem oraz sposób wytwarzania polipeptydu w takim stransformowanym szczepie drożdżowym, obejmujący jego fermentację i izolowanie polipeptydu.

*(12 zastrzeżeń)*

A1 (21)338986 (22)1998 09 03 7(51) C12P 37/06
C12P 35/02
C12N 11/08

(31)97 9718740 (32)1997 09 05 (33) GB
(86) 1998 09 03 PCT/GB98/02645
(87)199903 18 WO99/13098 PCT Gazette nr 11/99
(71) ADVANCED PHYTONICS LIMITED, Ossett, GB
(72) Nicola Mazin
(54) **Ulepszenie lub odniesienie do sposobu otrzymywania związków laktamowych**

(57) Laktamy, np. kwas 6-aminopenicylanowy (6-APA), mogą być otrzymane na drodze enzymatycznej konwersji pierwszego związku, np. penicyliny G, w mieszaninie rozpuszczalników obejmującej wodę i niewodny rozpuszczalnik organiczny, zwłaszcza 1,1,1,2-tetrafluoroetan. 6-APA można wytrącić, wyodrębnić przez odsączenie i ewentualnie poddać derywatyzacji w celu otrzymania żądanego związku. Produkt uboczny enzymatycznej konwersji, kwas fenylooctowy, może być wyodrębniony przez ekstrakcję rozpuszczalnikiem, korzystnie z zastosowaniem rozpuszczalnika, który także zawiera 1,1,1,2-tetrafluoroetan.

*(18 zastrzeżeń)*

A1 (21)338955 (22)1998 08 22 7(51) C21D 11/00
C21D 9/56

(31)97 19738653 (32)1997 09 04 (33) DE
(86) 1998 0822 PCT/EP98/05357
(87) 1999 03 11 WO99/11829 PCT Gazette nr 10/99
(71) MESSER GRIESHEIM GMBH, Frankfurt, DE
(72) Schmidt Hans-Peter
(54) **Sposób i urządzenie do obróbki cieplnej części**

(57) Wynalazek dotyczy sposobu i urządzenia do obróbki cieplnej części, które znajdują się w atmosferze gazu ochronnego, która wytwarzana jest na miejscu w przestrzeni obróbczej pieca aby zasadniczo zachować własności powierzchniowe tych części, przy czym sposób zawiera następujące operacje: nagrzanie pieca do temperatury powyżej 600°C, wtryskiwanie lub wprowadzanie do przestrzeni obróbczej gazowego azotu zawierającego do 3% obj. tlenu oraz gazu redukcyjnego. Aby móc dobrać ilość węglowodorów do zawartości tlenu w atmosferze gazowej w przestrzeni obróbczej pieca, ustala się aktywność tlenu gazu ochronnego powstałego w przestrzeni obróbczej (10) pieca (14), a z ustalonej wartości aktywności tlenu wytwarza się sygnał wartości rzeczywistej, który doprowadza się do zespołu regulacyjnego (15), w którym zawarta jest żądana wartość aktywności tlenu, przy czym z wartości żądanej tworzy się sygnał wartości żądanej, który porównuje się z sygnałem wartości rzeczywistej, a zespół regulacyjny (15), przy odchyleniach pomiędzy sygnałem wartości rzeczywistej i sygnałem wartości żądanej, zmienia dopływ gazu redukcyjnego tak długo, aż sygnał rzeczywisty będzie odpowiadał sygnałowi żądanemu.

*(17 zastrzeżeń)*

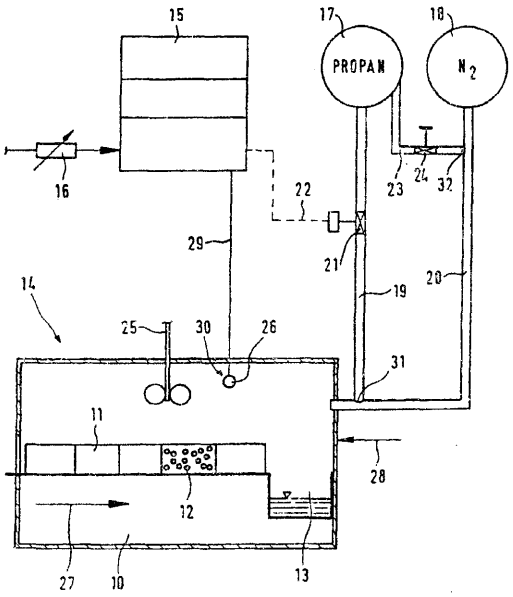


A1 (21) 333444 (22) 1999 05 26 7(51) C22C 9/00

(71) Akademia Ekonomiczna im. Oskara Langego, Wrocław

(72) Czupryk Władysław

(54) Nowy stop miedziowy

(57) Stop zawiera najkorzystniej 1,5% bizmutu. Brąz CuBi 1,5% badany w warunkach tarcia technicznie suchego nie wykazywał zdolności adhezyjnych do stali, dowodem czego jest stabilny i stały co do wartości moment tarcia. Nowy stop uzyskuje dobre właściwości tribologiczne.

*(1 zastrzeżenie)*

A1 (21 ) 33 3445 (22) 1999 05 26 7(51 ) C22C 9/00

(71) Akademia Ekonomiczna im. Oskara Langego, Wrocław

(72) Czupryk Władysław

(54) Nowy stop ślizgowy miedzi z antymonem

(57) Nowy stop zawiera miedź, antymon w iiości od 5 do 8%, bizmut w ilości od 0,5 do 4,5% oraz nikiel w ilości od 2 do 3%. Stop wykazuje dobre właściwości przeciwcierne, przeciwzużyciowe i przeciwzatarciowe. Mogą być przeznaczone do wykonywania elementów silnie obciążonych ślizgowych węzłów maszyn.

*(I zastrzeżenie)*

A1 (21) 333446 (22) 1999 05 26 7(51) C22C 9/00

(71) Akademia Ekonomiczna im. Oskara Langego, Wrocław

(72) Czupryk Władysław

(54) Nowy stop miedziowo-antymonowy

(57) Stop miedziowo-antymonowy zawiera od 3 do 8% antymonu i bizmutu w ilości od 0,5 do 4,5%.

Stop odznacza się dobrymi własnościami przeciwciernymi, przeciwzatarciowymi i przeciwzużyciowymi i nadaje się do pracy w silnie obciążonych ślizgowych węzłach maszyn.

*(1 zastrzeżenie)*

A1 (21) 333443 (22) 1999 05 26 7(51) C22F 1/08

(71) Akademia Ekonomiczna im. Oskara Langego, Wrocław

(72) Czupryk Władysław

(54) Sposób otrzymywania stopów odlewniczych o podwyższonych właściwościach tribologicznych

(57) Stopy CuSn albo Cu Sb wygrzewa się w temperaturze od 823 do 833 K w czasie od 4 do 106 godz., po czym chłodzi się w wodzie. Stop CuSn ma 10% cyny,a stop CuSb 8% antymonu. W rezultacie otrzymuje się stopy o jednofazowej strukturze roztworu stałego a. Uzyskanie takiej struktury dla minimum wielkości ziarn stopu zapewnia małe zużycie tribologiczne, mniejsze w stosunku do stopów wykazujących typową dwufazową strukturę stopów odlewniczych o 30-40%.

*(2 zastrzeżenia)*

A1 (21) 339208 (22) 1997 09 12 7(51) C23C 14/06
C23C 14/54
B23C 5/10

(86)1997 0912 PCT/IB97/01089

(87) 1999 03 25 WO99/14391 PCT Gazette nr 12/99

(71) BALZERS AKTIENGESELLSCHAFT, Balzers, LI

(72) Braendle Hans, CH; Shima Nobuhiko, JP

(54) Narzędzie z układem warstw ochronnych

(57) Zaproponowano narzędzie z korpusem i układem warstw odpornych na zużycie ścierne, przy czym układ warstw zawiera co najmniej jedną warstwę MeX, gdzie Me obejmuje tytan i glin, a X oznacza azot albo węgiel. Narzędzie ma korpus ze stali szybkotnącej (HSS) albo węglika spiekanego, lecz nie jest pełnym węglikowym frezem końcowym i nie jest pełnym węglikowym frezem z głowicą kulową. W warstwie MeX iloraz $Q_I$, określony jako stosunek natężenia dyfrakcji I(200) do I(111), przypisanym odpowiednio płaszczyznom (200) i (111) w dyfrakcji rentgenowskiej materiału z zastosowaniem metody $\theta$-$2\theta$, wybiera się tak, aby był > 1. Wartość I(200) jest ponadto co najmniej dwadzieścia razy większa niż średnia wartość natężenia szumów, przy czym obydwie wartości są zmierzone za pomocą dobrze zdefiniowanego sprzętu i jego nastawiania.

*(20 zastrzeżeń)*

A1 (21)339252 (22)1998 09 04 7(51) C23C 22/00

(31) 97 60058481 (32) 1997 09 10 (33) US

(86) 1998 0904 PCT/US98/18001

(87) 1999 03 18 WO99/12661 PCT Gazette nr 11/99

(71) HENKEL KOMMANDITGESELLSCHAFT AUF AKTIEN, Düseidorf, DE

(72) Kuhm Peter, DE; Sienkowski Michael L., US; Cormier Gerald J., US; Hamacher Matthias, DE; Geke Jurgen, DE; Enke Volkhard, DE; Brouwer Jan-Willem, NL; Venschott Hubert, DE

(54) Obróbka wstępna przed malowaniem kompozytowych struktur metalowych zawierających części glinu

(57) Ujawniono sposób chemicznej obróbki wstępnej, przed malowaniem, kompozytowych struktur metalowych, które zawierają części glinu lub stopu glinu razem z częściami stali, stali ocynkowanej lub stali stopowej-ocynkowanej, w którym w pierwszym etapie strukturę metalową traktuje się za pomocą roztworu fosforanowego z zastosowaniem fosforanu cynku, który tworzy na stali i stali ocynkowanej lub stali stopowej-galwanizowanej krystaliczną warstwę fosforanu cynku powlekającą powierzchnię, bez tworzenia warstwy fosforanu cynku na częściach glinu, a następnie w drugim etapie strukturę metalową kontaktuje się z roztworem do obróbki, który nie rozpuszcza nadmiernie krystalicznej warstwy fosforanu cynku na stali, stali ocynkowanej i/lub stali stopowej-galwanizowanej, lecz tworzy warstwę konwersyjną na częściach glinu.

*(13 zastrzeżeń)*

DZIAŁ D

# WŁÓKIENNICTWO I PAPIERNICTWO

A1 (21) 333337 (22) 1999 05 25 7(51) D01D 13/00

(71) instytut Technologii Eksploatacji, Radom

(72) Wojutyński Jacek, Wiejak Jan

(54) Układ precyzyjnego sterowania prędkością wałka śrubowego w maszynie włókienniczej

(57) Układ precyzyjnego sterowania prędkością wałka śrubowego w maszynie włókienniczej charakteryzuje się tym, że zawiera elektryczny układ napędowy z przekładniami (3), czujnik (2) oraz elektroniczny blok sterowania (4), przy czym elektryczny układ napędowy z przekładniami (3) napędza mechanizm podajnika (i) wykonanego z pręta w kształcie linii śrubowej, natomiast położenie mechanizmu podajnika (1) jest identyfikowane poprzez czujnik (2), zaś elektroniczny blok sterowania (4) wyposażony jest w interfejs (5).

*(1 zastrzeżenie)*

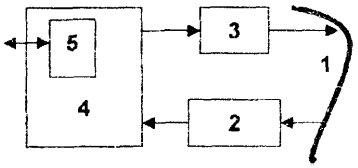


A1 (21)333343 (22)19990525 7(51) D01D 13/00

(71) Instytut Technologii Eksploatacji, Radom

(72) Wiejak Jan, Wojutyński Jacek, Wojtysiak Jan, Wiśniewski Marek, Sobczyk Jarosław

(54) Maszyna włókiennicza, zwłaszcza łączniarka, sczepiarka i przewijarka

(57) Maszyna włókiennicza, zwłaszcza łączniarka, sczepiarka i przewijarka, charakteryzuje się tym, że ma konstrukcję modułową, odpowiadającą pojedynczemu punktowi łączenia, sczepiania i przewijania, przy czym pojedynczy punkt łączenia, sczepiania i przewijania składa się z bloku odrębnych modułów, w tym modułu napędu wałka podzwojowego i śrubowego (2), modułu galet (3), napinaczy, czujników zrywu i ucinacza (4), modułu magazynka do cewek stożkowych (5) i magazynka do cewek cylindrycznych (6), modułu kasety z nawojami (7), puipitu sterowniczego (8), sterowania (9), pneumatyki (10) oraz modułu transportera taśmowego (11), a ponadto wszystkie moduły pojedynczego punktu są mocowane jedno- lub dwustronnie do ramy (1), przy czym rama (1) i poszczególne moduły mają konstrukcję z profili zamkniętych i są połączone ze sobą śrubami.

*(1 zastrzeżenie)*

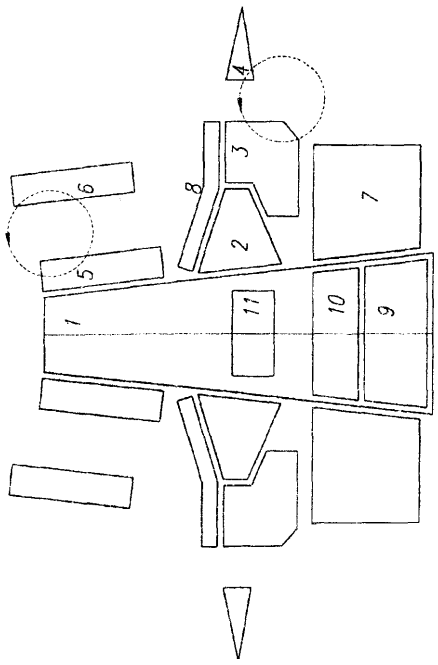


A1 (21) 333344 (22) 1999 05 25 7(51) D01D 13/00

(71) Instytut Technologii Eksploatacji, Radom

(72) Wiejak Jan, Wojutyński Jacek, Wojtysiak Jan

(54) Mechanizm do przechwytywania cewki i odblokowywania ucinacza przędzy w maszynach włókienniczych

(57) Mechanizm do przechwytywania cewki i odblokowywania ucinacza przędzy w maszynach włókienniczych, charakteryzuje się tym, że dźwignia blokady cewek (1 ) zaopatrzona jest w kulisty zaczep (6) stykający się z suwakiem (2) umieszczonym w prowadnicy (3), przy czym suwak (2) jest napędzany poprzez siłownik pneumatyczny krótkiego skoku (4), a poprzez cięgno (5) suwak (2) jest połączony z ucinaczem-trzymaczem.

*(1 zastrzeżenie)*

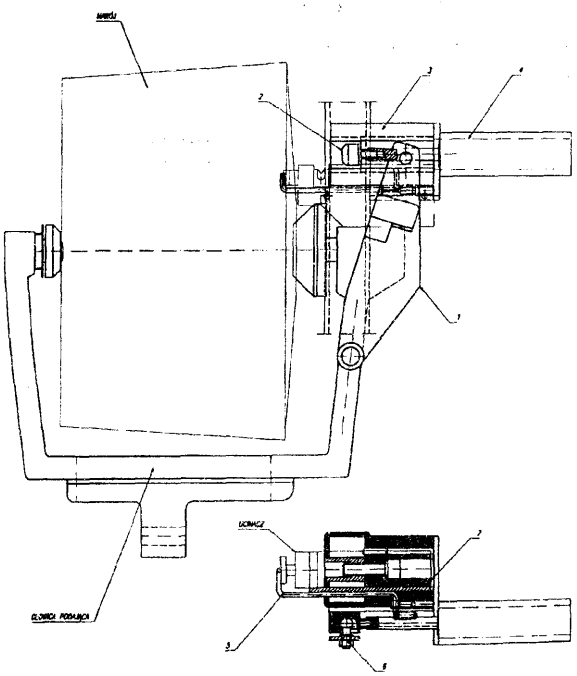

A1 (21)333345 (22)1999 05 25 7(51) D01D 13/00

(71) Instytut Technologii Eksploatacji, Radom

(72) Wiejak Jan, Wojtysiak Jan

(54) **Korpus maszyny włókienniczej, zwłaszcza łączniarki, sczepiarki i przewijarki**

(57) Korpus maszyny włókienniczej, zwłaszcza łączniarki, sczepiarki i przewijarki, charakteryzuje się tym, że ma postać modułów, wykonanych z profili zamkniętych, przy czym konstrukcja nośna (1) kształtem przypomina literę A, pojedyncze moduły są nierozłączne, poszczególne moduły pulpitu (4), wspornika głowicy nawoju (5), wspornika lewego i wspornika prawego są przykręcane nakrętkami (6, 7) oraz śrubami (201, 202) do dwu przeciwległych ścianek profilu zamkniętego, zaś otwory profili zamkniętych są zasłonięte zaślepkami (9), natomiast od spodu przymocowane są wibroizolacyjne, regulowane nóżki (10).

*(1 zastrzeżenie)*

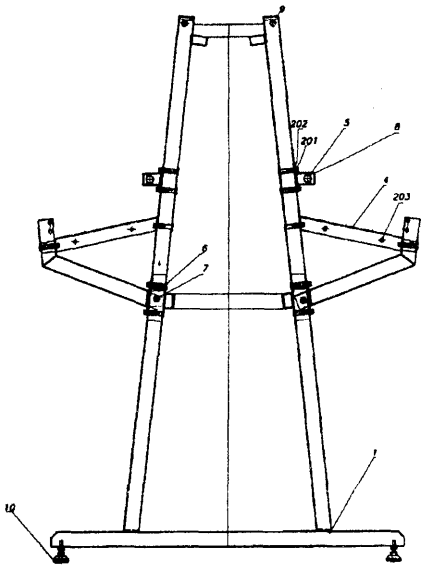

A1 (21) 333338 (22) 1999 05 25 7(51) D01H 7/00

(71) Instytut Technologii Eksploatacji, Radom

(72) Wiejak Jan, Wojutyński Jacek

(54) **Zespół podawania przędzy w maszynach włókienniczych**

(57) Zespół podawania przędzy w maszynach włókienniczych charakteryzuje się tym, że zawiera czujnik (2) oraz poruszany przez układ napędowy (3) i przekładnię pasową zębatą (4) obrotowy mechanizm podajnika (1) w postaci krzywoliniowo ukształtowanego pręta z otwartym oczkiem, przy czym położenie mechanizmu podajnika (1) jest identyfikowane poprzez czujnik (2), zaś wszystkie wymienione elementy są zamontowane do korpusu (5) i stanowią jeden moduł.

*(1 zastrzeżenie)*

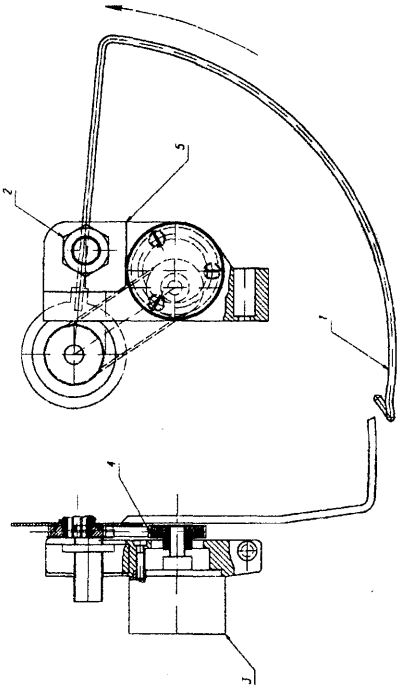

A1 (21) 333339 (22)1999 05 25 7(51) D01H 7/00

(71) Instytut Technologii Eksploatacji, Radom

(72) Wiejak Jan, Wojutyński Jacek

(54) **Układ sterowania zespołu podawania przędzy w maszynach włókienniczych**

(57) Układ sterowania zespołu podawania przędzy, charakteryzuje się tym, że zawiera układ napędowy z przekładniami (3), czujnik (2), blok sterowania (4) oraz interfejs (5), przy czym układ napędowy z przekładniami (3) napędza obrotowy mechanizm podajnika (1) wykonanego z krzywoliniowego pręta, zaś położenie mechanizmu podajnika (1) jest identyfikowane poprzez czujnik (2).

*(1 zastrzeżenie)*

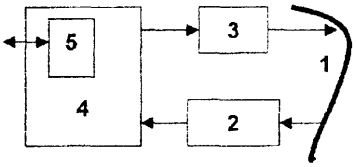


**A1** (21)333341 (22)1999 05 25 7(51) D01H 7/00

(71) Instytut Technologii Eksploatacji, Radom

(72) Wiejak Jan, Wojtysiak Jan

(54) **Sposób zapętlania przędzy w maszynach włókienniczych**

(57) Sposób zapętlania przędzy w maszynach włókienniczych charakteryzuje się tym, że po nawinięciu na cewkę (1), umieszczoną wgłowicy podającej (4), przędza, znajdująca się w

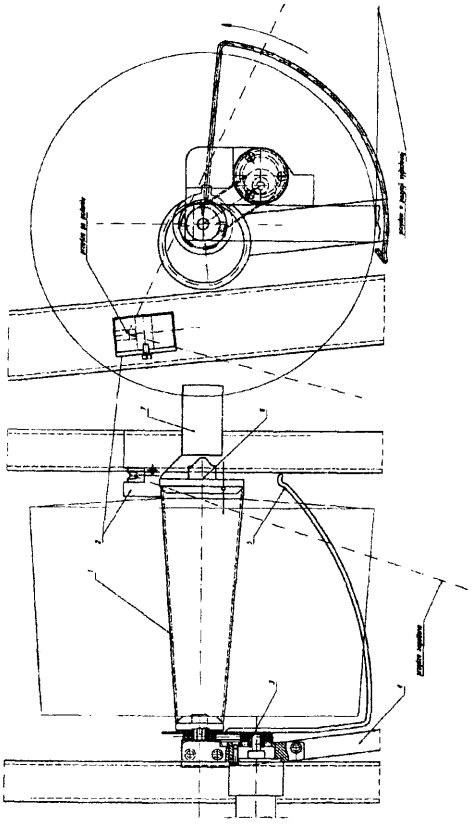

dowolnym miejscu tworzącej cewki (1), poprzez mechanizm podajnika (5) w postaci odpowiednio ukształtowanego, ruchomego pręta z otwartym oczkiem, wykonującego ruch obrotowy, poprzez układ napędowy (3) jest podawana w ściśle określony punkt ucinacza-trzymacza (2), po czym trzymana poprzez mechanizm (2) kierowana jest w światło cewki (1) w obszarze talerzyka (6), trzymającego cewkę (1), gdzie mechanizm (7) zatrzaskuje ją pomiędzy talerzykiem (6) i cewką (1).

*(1 zastrzeżenie)*

A1 (21) 333342 (22)1999 05 25 7(51) D01H 7/00

(71) Instytut Technologii Eksploatacji, Radom

(72) Wiejak Jan, Wojutyński Jacek

(54) **Sposób podawania przędzy**

(57) Sposób podawania przędzy, zwłaszcza w łączniarkach, sczepiarkach i przewijarkach, charakteryzuje się tym, że nawinięta na cewkę (1), umieszczona w głowicy podającej (4) przędza, znajdująca się w dowolnym miejscu tworzącej cewki (1), wprowadzana jest w mechanizm podajnika (5) w postaci krzywoliniowo ukształtowanego pręta z otwartym oczkiem, który wykonuje ruch obrotowy i podaje przędzę w ściśle określony punkt ucinacza-trzymacza (2) z dowolnego punktu początkowego przejęcia przędzy.

*(1 zastrzeżenie)*

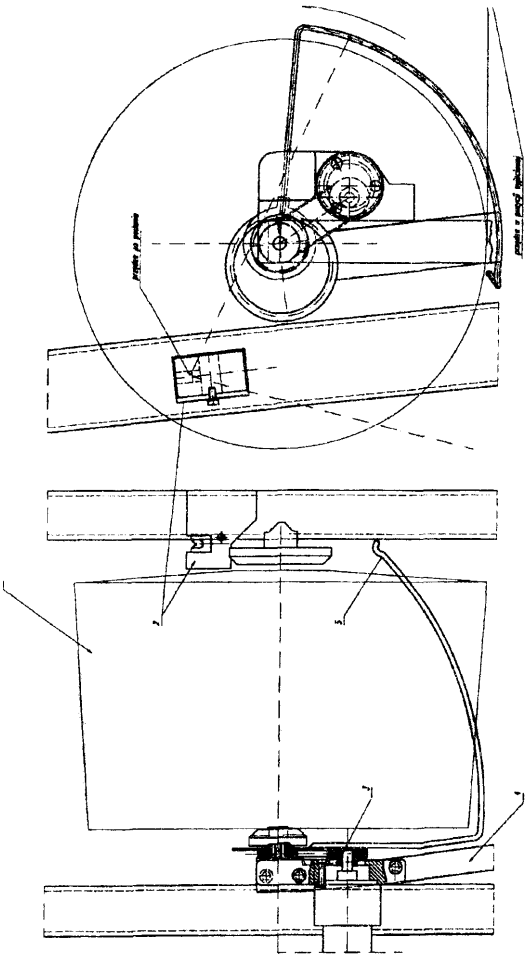

A1 (21)333346 (22)1999 05 25 7(51) D01H 7/00

(71) Instytut Technologii Eksploatacji, Radom

(72) Wiejak Jan

(54) **Podajnik przędzy**

(57) Podajnik przędzy do maszyn włókienniczych, zwłaszcza do łączniarek, sczepiarek i przewijarek, charakteryzuje się tym, że ma postać pręta, którego część promieniowa (1) połączona jest z piastą (2), natomiast część robocza (3) jest krzywoliniowo uprofiiowana i zakończona otwartym oczkiem (4), które jest zagięte do części roboczej (3) i rozwarte, zaś jedno ramię oczka (4) jest odchylone w stosunku do drugiego. Korzystnym jest jeśli część promieniowa (1) podajnika przędzy jest uprofilowana wzdłuż linii śrubowej.

*(2 zastrzeżenia)*

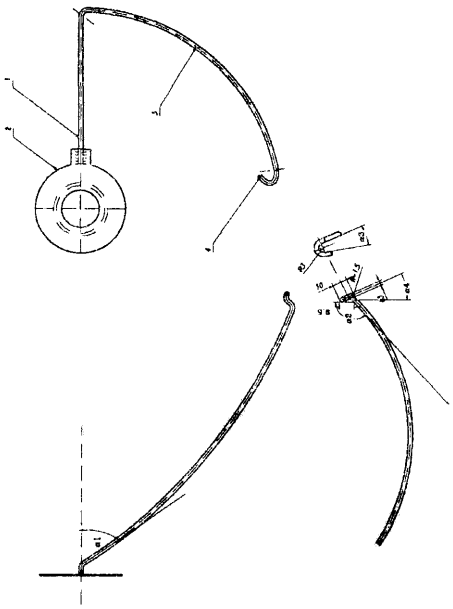

A1 (21) 333340 (22) 1999 05 25 7(51) D01H 9/00

(71) Instytut Technologii Eksploatacji, Radom

(72) Wojutyński Jacek, Wiejak Jan, Wojtysiak Jan

(54) **Sposób wymiany cewek w maszynach włókienniczych**

(57) Sposób wymiany cewek w maszynach włókienniczych polega na tym, że po oddaniu nawoju napędzane siłownikami pneumatycznymi głowica podająca (1) i magazynek (2) pozostają w gónych położeniach, po czym magazynek (2) przechodzi do dolnego położenia, a w tym czasie następuje pobranie cewki z głowicy podającej (1), przy czym wymiana następuje w skrajnych położeniach magazynka (2) i głowicy podającej (1).

*(1 zastrzeżenie)*

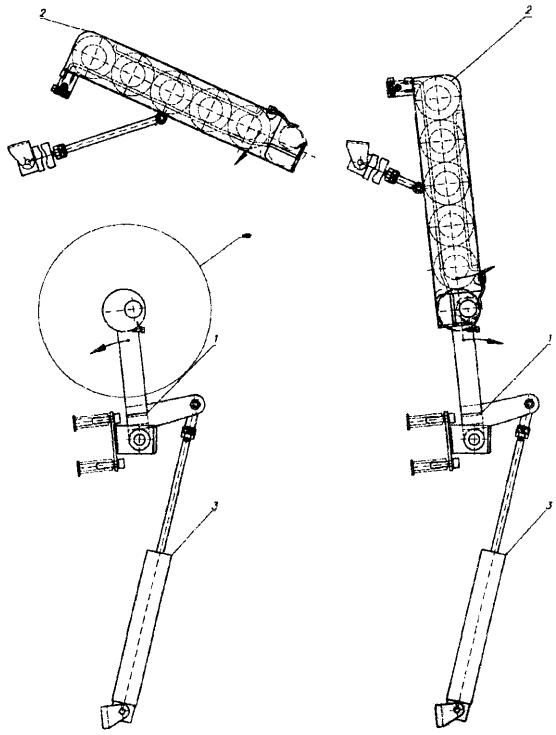

A1 (21) 339187 (22) 1998 08 27 7(51) D06M 15/647

(31)97 19739991 (32)1997 09 11 (33)DE

(86) 1998 0827 PCT/EP98/05443

(87)1999 03 18 WO99/13151 PCT Gazette nr 11/99

(71) WACKER-CHEMIE GMBH, Monachium, DE

(72) Lautenschlager Hans-Jürgen, Heller Anton

(54) Poiimeryczne aminosiloksano-polietery

(57) Wynalazek dotyczy m.in. sposobu obróbki materiałów włókienniczych polegającego na zastosowaniu kompozycji zawierającej co najmniej jeden A) silan lub organosiloksan o co najmniej jednej związanej wiązaniem Si-C- jednowartościowej reszcie z pierwszorzędowymi, drugorzędowymi i/lub trzeciorzędowymi grupami aminowymi oraz co najmniej jedną B) resztę /izo/-oksyalkilową związaną wiązaniem Si-O-C-.

*(6 zastrzeżeń)*

DZIAŁ E

BUDOWNICTWO, GÓRNICTWO; KONSTRUKCJE ZESPOLONE

A3 (21) 333562 (22) 1999 06 02 7(51) E01B 7/00

(61)324596

(71) Miejski Zakład Torów, Sieci i Podstacji Trakcyjnych Sp. z o.o., Kraków

(72) Methner Leszek

(54) Zwrotnica rozjazdu tramwajowego

(57) Zwrotnica rozjazdu tramwajowego ma opornice jezdne (5), wykonane z szyn rowkowych, opornice boczne (7), wykonane z kątownika i szyny iglicowe (9), wykonane z kształtownika szynowego, przesuwane pomiędzy opornicami jezdnymi (5), a opornicami bocznymi (7) po podporach ślizgowych (3) płyty siodełkowej, przy czym płyta siodełkowa składa się z podstawy (2) i przyspawanej do niej, wykonanej z kątownika podpory ślizgowej (3), poprzez żebra (4) z wycięciami kształtowymi do mocowania szyny rowkowej opornicy jezdnej (5). Opornice boczne (7) przykręcone są, poprzez podpory ślizgowe (3) płyt siodełkowych, do szyn rowkowych opornic jezdnych (5) śrubami (8).

*(2 zastrzeżenia)*

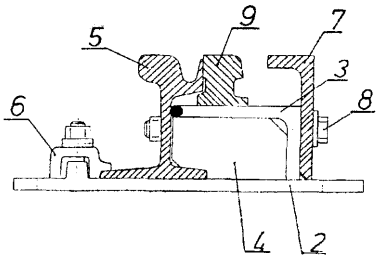


A1 (21 ) 340312 (22) 2000 05 24 7(51 ) E01B 11 /04

(31)99 963 (32)199905 31 (33) AT

(71) Robel Bahnbaumaschinen GmbH., Freilassing, DE

(72) Hertelendi Josef

(54) Zaciskacz szynowy

(57) Wynalazek dotyczy zaciskacza szynowego do szyn (1), przeznaczonego do siłowo-dociskowego łączenia końcówek dwóch szyn (2) za pomocą dwóch łubków (4) połączonych ze sobą sworzniowym połączeniem (3) i organów zaciskających (9) osadzonych przesuwnie we wgłębieniu (7) powyższych łubek. Obydwa łubki (4) są wzajemnie do siebie usytuowane w stałej odległości (a) za pomocą sworzniowego połączenia (3). Każdy organ zaciskający (9) może się przesuwać pod wpływem medium ciśnieniowego (11), przy czym powierzchnia toczna (14) wgłębienia (7), przeznaczona do styku i prowadzenia organu zaciskającego (9) jest nachylona pod kątem (a).

*(4 zastrzeżenia)*

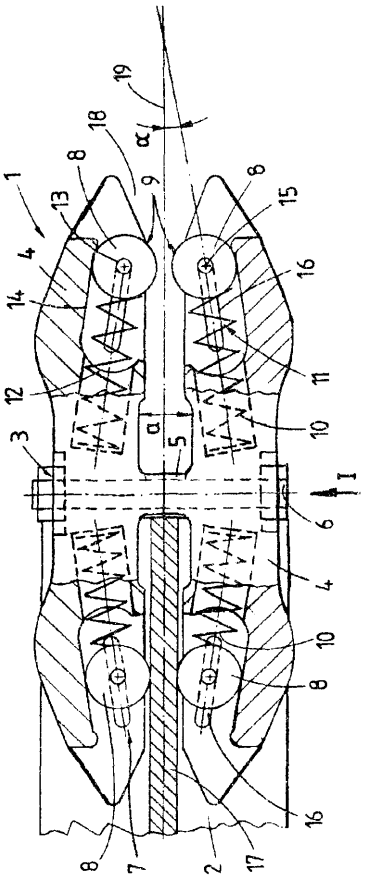


A1 (21) 339007 (22) 1998 08 20 7(51) E01C 11/16

(31)97 9710735 (32)1997 08 25 (33) FR

(86) 1998 0820 PCT/FR98/01824

(87) 1999 03 04 WO99/10600 PCT Gazette nr 09/99

(71) 6D SOLUTIONS, Lyon, FR

(72) Doligez Daniel

(54) Zbrojenie typu siatkowego do wzmacniania struktur drogowych, w szczególności asfaltowych

(57) Przedmiotem wynalazku jest zbrojenie typu siatkowego do wzmacniania struktur drogowych, w szczególności asfaltowych, składające się z siatki (22) z włókna szklanego, z cienkiej włókniny (20) ułożonej na niej i umieszczonego między nimi produktu (21) termoklejącego. Według szczególnego wykonania,

struktura ta może posiadać puste przestrzenie, które przyczyniają się do prawidłowego topienia produktu termoklejącego. Według innego szczególnego wykonania, zbrojeniu nadaje się odczyn zasadowy, aby przyspieszyć tężenie emulsji bitumicznej, na której się je kładzie. Zbrojenie ogranicza w znacznym stopniu podchodzenie asfaltu w górę pod ciężarem maszyn do robót drogowych.

*(19 zastrzeżeń)*

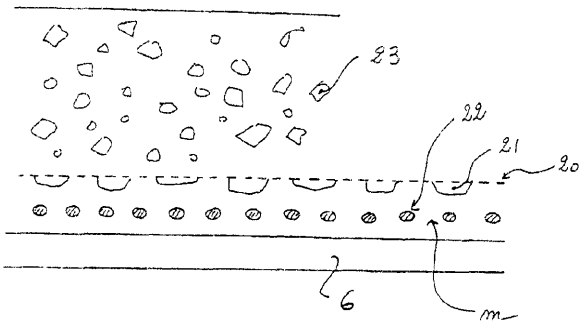


A1 (21) 340154 (22) 2000 05 17 7(51) E02D 5/80

(31) 99 19923559 (32) 1999 05 21 (33) DE
99 19960854 1999 12 16 DE

(71) Krinner Klaus, Strasskirchen, DE

(72) Thurner Günter

(54) Układ z urządzeniem kotwiącym do mocowania przedmiotu, wkładka do stosowania w urządzeniu kotwiącym, wypełniacz do stosowania w urządzeniu kotwiącym, środki kompensujące do stosowania w układzie, środki zamykające i sposób mocowania przedmiotu

(57) Przedmiotem wynalazku jest układ mocujący z urządzeniem kotwiczącym (1) i sposób mocowania przedmiotu (2) w postaci słupa lub pala, wystającego z gruntu, z częścią kotwiczącą

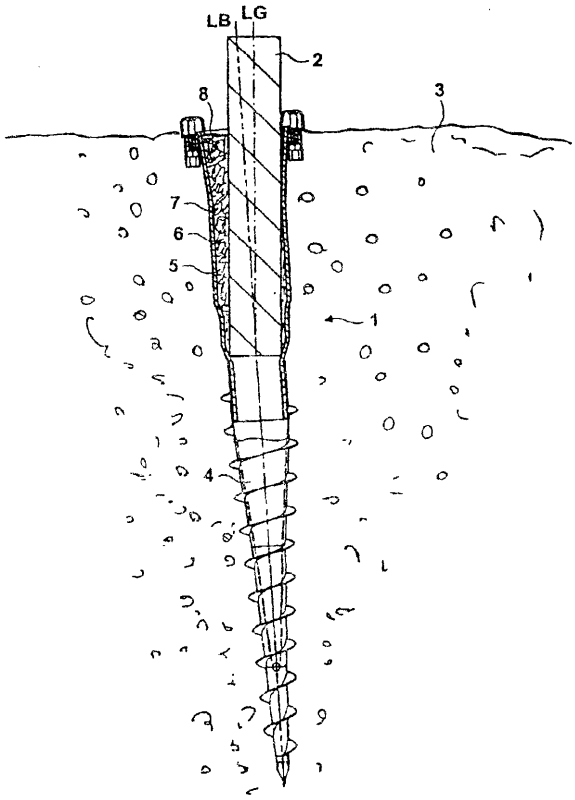


(4), która może zostać wprowadzona do gruntu i może zostać usunięta z niego lub może zostać nietrwale zamocowana na powierzchni gruntu i z częścią chwytną (5), przeznaczoną do umieszczenia w niej przedmiotu, przy czym część chwytna (5) posiada kubkowatą lub cylindryczną część napełnianą (6), wyposażoną w otwór do napełniania do wprowadzenia do niej wypełniacza (7). Wypełniacz (7) zawiera gruboziarnisty, twardy materiał w postaci piasku, luźnych odłamków lub kamieni.

*(27 zastrzeżeń)*

A1 (21) 333488 (22) 1999 06 01 7(51) E03F 5/20
E03F 7/04
E03F 5/04
E02D 29/12

(75) Sałdyka Franciszek, Jaworzno

(54) Urządzenie zamykające

(57) Urządzenie zamykające, zwłaszcza do odprowadzającej ścieki instalacji kanalizacyjnej, z otworami wlotu (6) i dopływu (O) ma komorę (P) przelewu, zamkniętą obrzeżem (7) spływowej rury (5), wpuszczonej w naczynie (2), które przemieszczalnie osadzone jest co najmniej na sprężynie (S) naciskowej, wspartej o dno (3) korpusu. Rura (5) posiada, zatrzymujący grubsze zanieczyszczenia, kosz po swojej wewnętrznej stronie lub po zewnętrznej, zaś w innym rozwiązaniu korpus z otworem (O) odpływowym i z zamykającym pływakiem ma od dołu komorę wzniosową.

*(33 zastrzeżenia)*

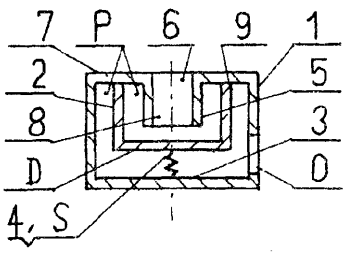


A1 (21) 333318 (22) 1999 05 24 7(51) E04B 1/70

(75) Zawistowski Piotr, Warszawa; Nawrot Wojciech, Warszawa

(54) Sposób osuszania i zabezpieczania przegród budowlanych przed ponownym ich zawilgoceniem

(57) Sposób osuszania i zabezpieczania przegród budowlanych przed ponownym ich zawilgoceniem polega na tym, że w zawilgoconej przegrodzie, w całym jej przekroju prowadzi się odciąganie wilgoci powstałej podczas osuszania mikrofalowego przez okres czasu niezbędny do uzyskania zawilgocenia przegrody poniżej 5%, korzystnie 3%, a następnie, po ochłodzeniu muru do temperatury poniżej 100°C, korzystnie 60°C, wprowadza się do otworów, ciśnieniowo, grawitacyjnie lub mechanicznie środek blokujący kapilary ciekły lub w postaci pakerów, po czym wypełnia się szczelnie otwory dobraną zaprawą budowlaną.

*(3 zastrzeżenia)*

A1 (21) 333293 (22) 1999 05 21 7(51) E04B 9/18

(75) Bielecki Mirosław, Niemce; Jarmontowicz Roman, Warszawa; Sieczkowski Jan, Warszawa

(54) Sposób **mocowania** elementów wykończenia i wyposażenia do stropów z betonu

(57) Mocowanie elementu wykończenia lub wyposażenia (3) do stropu z betonu (1) odbywa się przez przykręcenie wkrętem lub blachowkrętem (4) do kształtki łączącej (2), której boczne powierzchnie mają wycięcia (5) lub skosy (6), nachylone pod kątem a mniejszym od 90°.

*(1 zastrzeżenie)*

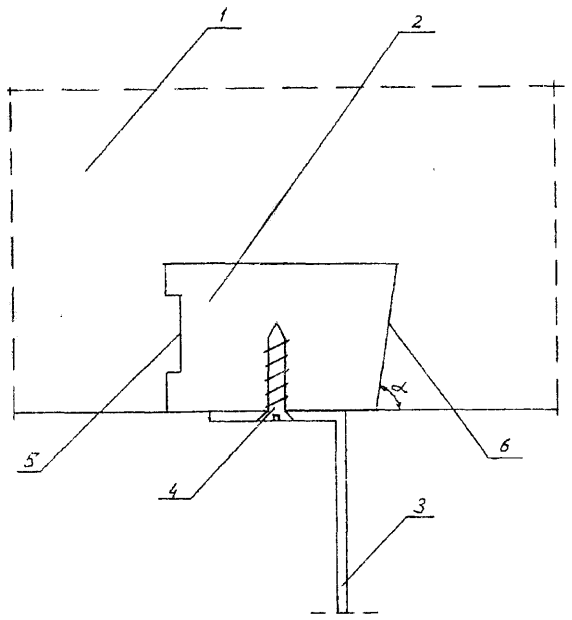


A1 (21) 333438 (22) 1999 05 25 7(51) E04C 1/00

(71) Bętkowski Tadeusz, Kraków

(72) Bętkowski Tadeusz

(54) **Modułowy element budowlany**

(57) Modułowy element budowlany (1 ), wykonany z wiórobetonu, składa się z modułu podstawowego (2) i modułu działowego (5), przy czym moduł podstawowy (2) ma co najmniej trzy kwadratowe kanały (3) i jeden otwarty kanał (4), a moduł działowy (5) ma co najmniej trzy równoległe kanały (6) i jeden otwarty kanał (7). Modułowy element budowlany (1) dzieli się na moduł podstawowy (2) i moduł działowy (5), a moduł podstawowy (2) dzieli się na moduły działowe (5).

*(3 zastrzeżenia)*

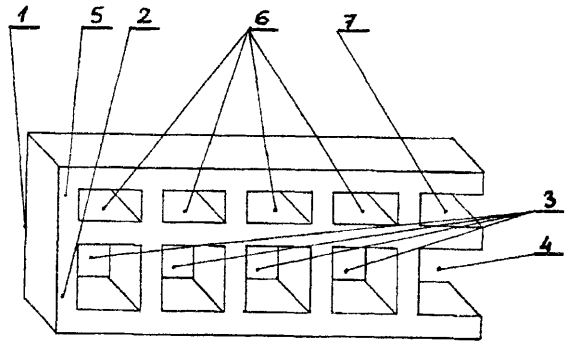


A1 (21) 339262 (22) 1998 09 09 7(51) E04C 2/04

(31)97 2211984 (32)1997 09 12 (33) CA

(86) 1998 09 09 PCT/CA98/00851

(87) 1999 03 25 WO99/14449 PCT Gazette nr 12/99

(71) NATIONAL GYPSUM COMPANY, Charlotte, US

(72) Mathieu Marc-André

(54) **Panel cementytowy o wzmocnionych krawędziach**

(57) Wynalazek dotyczy cementytowego panelu obejmującego cementytowy rdzeń (10) o wzmocnionej strukturze na powierzchni (3, 12) i którego krawędzie wzdłużne wzmocniono przy użyciu siatki włókiennej. Panel taki wykonać można w taki sposób, by warstwy wzmacniające krawędzie były na tyle mocne i twarde, by wbić w nie gwóźdź czy wkręcić śrubę bez konieczności wstępnego nawiercania, ale i bez ryzyka pęknięcia, nawet przy umieszczeniu gwoździa czy śruby przy samym brzegu krawędzi. Panel taki stanowić może trwały materiał budowlany wykorzystywany w wilgotnych lub mokrych pomieszczeniach, takich jak kabiny prysznicowe czy łazienki.

*(36 zastrzeżeń)*

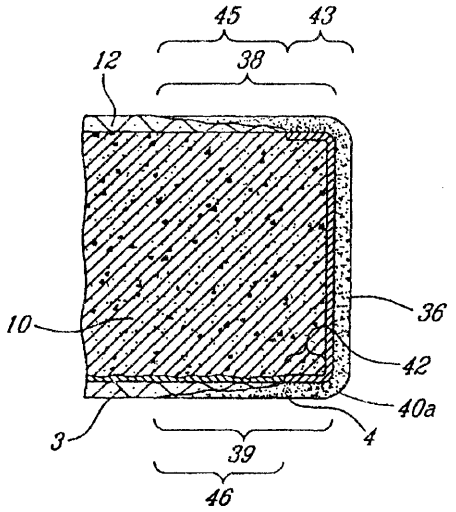


A1 (21) 339301 (22)1999 05 20 7(51) E04D 1/36

(31)98 19831956 (32)199807 16 (33)DE

(86) 1999 05 20 PCT/EP99/03448

(87) 2000 01 27 WO00/04252 PCT Gazette nr 04/00

(71) Klöber Johannes, Ennepetal, DE

(72) Klein Hans-Georg

(54) **Taśma zginana na kształt rowka**

(57) Wynalazek dotyczy taśmy (S) stosowanej w pokryciach dachowych, która może być zginana na kształt rowka.

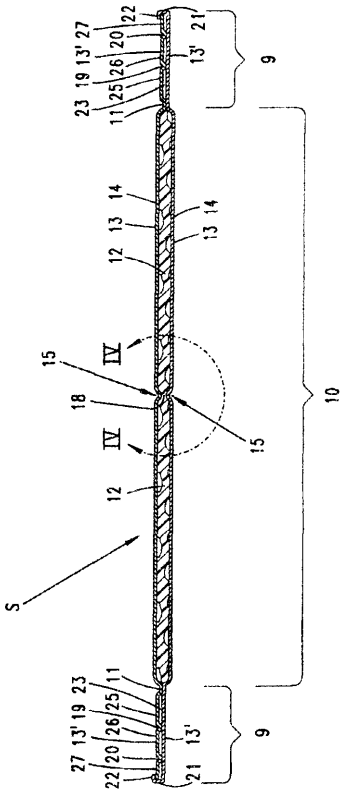

Taśma ma giętki rowek (11) umieszczony na krawędzi środkowego obszaru (10). Po zewnętrznej stronie tego rowka umieszczony jest element do mocowania taśmy do dachu. Środkowy obszar (10) taśmy jest utworzony przez miękki rdzeń (12), który jest pokryty z obu stron metalową folią (13), a zagięcie taśmy jest utworzone w giętkiej strefie środkowej, w której w metalowej folii (13) po obu stronach miękkiego rdzenia są utworzone wklęsłe zagłębienia ścian (15).

*(13 zastrzeżeń)*

A1 (21) 339128 (22)1998 08 27 7(51) E04D 3/28

(31)97 9719612 (32)1997 09 09 (33)GB

(86) 1998 08 27 PCT/GB98/02588

(87) 1999 03 18 WO99/13179 PCX Gazette nr 11/99

(71) ULTRAFRAME (UK) LIMITED, Clitheroe, GB

(72) Richardson Christopher

(54) **Element budowlany**

(57) Wydrążony element budowlany (10) z tworzywa sztucznego zawiera przynajmniej jeden podłużny kanał (30) i zaopatrzony jest na swych przeciwległych bokach w człony (32, 34), łączące ze sobą poszczególne elementy, przy czym człon łączący, znajdujący się na jednym boku, zawiera kanał (36) na belkę wzmacniającą (62), zaś jego ścianka dolna jest ukształtowana kanałowo.

*(19 zastrzeżeń)*

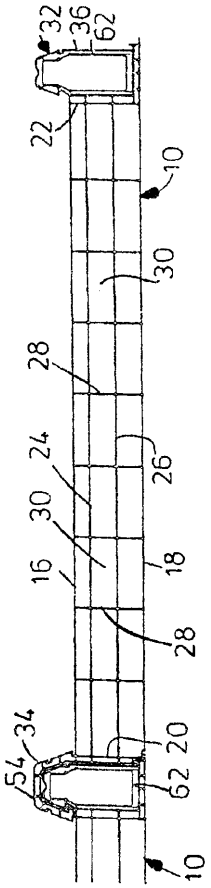


A1 (21) 339227 (22) 1998 08 20 7(51) E04F 15/02

(31) 97 19740005 (32) 1997 09 11 (33) DE

(86) 1998 0820 PCT/EP98/05301

(87)199903 18 WO99/13182 PCT Gazette nr 11/99

(71) CORONET-WERKE GMBH, Wald-Michelbach, DE

(72) Weihrauch Georg

(54) **Podłoga z pokryciem, sposób układania podłogi z pokryciem oraz obudowa montażowa podłogi z pokryciem**

(57) Podłoga z pokryciem, składająca się ze stabilnego podłoża (1), pokrycia (2) umieszczonego na znacznej powierzchni podłoża (1 ) i z co najmniej jednego elementu umieszczonego w wycięciu w pokryciu (2), o innych właściwościach niż pokrycie, jest dodatkowo wyposażona w obudowę montażową (4), której obrys wewnętrzny odpowiada obrysowi wstawianego elementu. Obrys zewnętrzny odpowiada obrysowi otworu w pierwotnym pokryciu, zaś wysokość obudowy (4) odpowiada grubości pokrycia (2). Obudowa montażowa (4) jest zamocowana do podłoża (1 ) w ten sam sposób, co pokrycie (2), podczas gdy wstawiany element pokrycia umieszczony jest wewnątrz tej obudowy. Ponadto obudowa montażowa (4) posiada wieko, które jest usuwane po umieszczeniu i równym ułożeniu pokrycia (2) i obudowy (4), celem umieszczenia elementu pokrycia.

*(11 zastrzeżeń)*

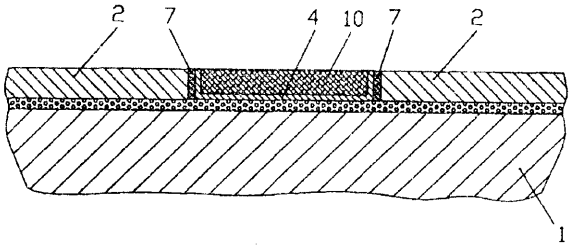


A1 (21)339218 (22)1998 08 26 7(51) E06B 1/30

(31) 97 2214734 (32) 1997 09 08 (33) CA

(86) 1998 08 26 PCT/CA98/00812

(87) 1999 03 18 WO99/13191 PCT Gazette nr 11/99

(71) ROYAL GROUP TECHNOLOGIES LIMITED, Woodbridge, CA

(72) De Zen Vic

(54) **Ościeżnice kompozytowe**

(57) Zespół ramowy (1) do montowania drzwi rtp. zawiera parę stojaków (2, 3) i nadproże (4) do łączenia wymienionych stojaków

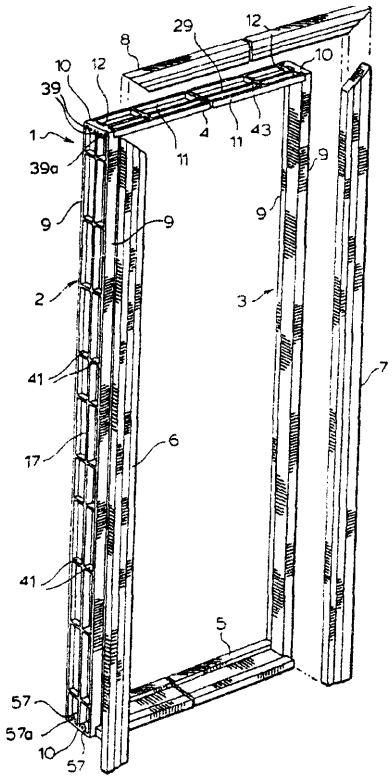

oraz jeśli to potrzebne, próg, przy czym każdy z wymienionych stojaków oraz nadproże i próg (5), jeśli trzeba, są wytłoczkami z wypełniacza, odpadowego lub wtórnie wykorzystywanego materiału ziarnistego, spojonego spoiwem termoplastycznym, a każdy wymieniony stojak (2, 3) i nadproże (4) po zmontowaniu ma zwróconą do wewnątrz płaską powierzchnię o szerokości umożliwiającej przyjęcie drzwi, które mają być zamontowane w wymienionym zespole ramowym oraz wystające do wewnątrz osadzenie zderzaka drzwiowego, odchodzące do wewnątrz od wymienionej płaskiej powierzchni.

*(61 zastrzeżeń)*

A1 (21) 339293 (22)1999 07 21 7(51) E06B 3/58

(31)98 9809273 (32)1998 07 21 (33) FR

(86) 1999 0721 PCT/FR99/01798

(87) 2000 02 03 WO00/05473 PCT Gazette nr 05/00

(71) LAPEYRE, Aubervilliers, FR

(72) Macquart Philippe, Carel Remi

(54) Rama **okienna, profil** i sposób wytwarzania ramy

(57) Rama okienna z otwartym wrębem, utworzona z profili z tworzywa sztucznego, łączonych ze sobą, utworzonych z jednego profilu głównego i co najmniej jednej listewki, przymocowanej do tego profilu głównego, charakteryzuje się tym, że profile (1) są łączone ze sobą przez spawanie cieplne w obszarze profilu głównego (2), a listewki (3, 4) są swobodne jedne w stosunku do drugich.

*(14 zastrzeżeń)*

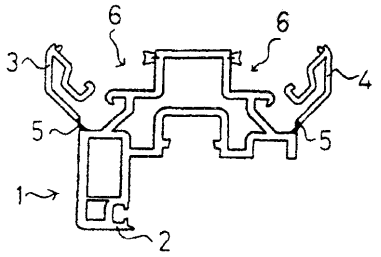


A1 (21) 340416 (22) 2000 05 31 7(51) E06B 3/96

(31)99 991 (32)1999 06 02 (33) AT

(71) NOVOFERM GmbH, Gänserndorf, AT

(72) Hrdy Werner

(54) **Łącznik narożnika**

(57) Przedmiotem wynalazku jest łącznik narożnika (5) do łączenia wykonanych z tworzywa sztucznego albo z aluminium listew mocujących szybę, zwłaszcza w świetlikach. Łącznik jest zaopatrzony w dwa umieszczone pod kątem prostym względem siebie trzpienie (6), które podczas montażu są osadzane w wewnętrznych komorach listew. W rozwiązaniu w miejscu połączenia trzpieni (6) jest osadzone żebro (7), którego podstawa jest umieszczona na płaszczyźnie utworzonej przez trzpienie (6). Płaszczyzna żebra (7) jest nachylona do obu osi trzpieni (6) pod kątem 45°. Na swobodnej powierzchni żebra (7) jest umocowana osłona narożnika (8).

*(3 zastrzeżenia)*

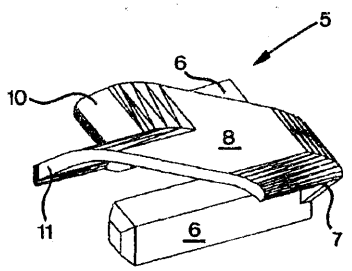


A1 (21) 339052 (22) 1998 09 10 7(51) E06B 3/667

(31)97 29716378 (32)1997 09 11 (33)DE

(86) 1998 09 10 PCT/EP98/05763

(87) 1999 03 18 WO99/13192 PCT Gazette nr 11/99

(75) Kronenberg Max, Solingen, DE

(54) Łącznik wkładkowy do profili wydrążonych

(57) Przedmiotem wynalazku jest łącznik wkładkowy (1) do profili wydrążonych (2, 3), w szczególności rozpórek izolacyjnych szyb okiennych. Ceowy w przekroju łącznik wkładkowy (1) ma zderzaki (17, 18), które są umieszczone na przejściu między skrzydełkami i środnikiem. Łącznik (1) może mieć wewnątrz także elastyczną uszczelkę (28), która przynajmniej w strefie miejsca połączenia (6) wystaje na zewnątrz poza kontuar łącznika (1 ) i przylega szczelnie do ścianek profili wydrążonych (2, 3).

*(17 zastrzeżeń)*

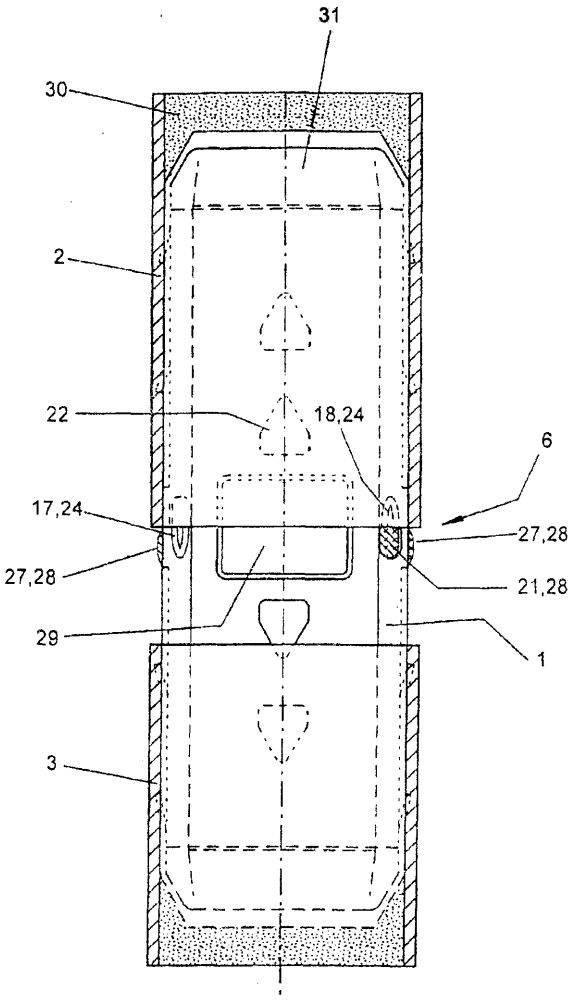


A1 (21) 338953 (22) 1998 07 16 7(51) E06B 7/23

(31) 97 29714204 (32)1997 08 08 (33)DE

(86) 1998 07 16 PCT/EP98/04431

(87) 1999 02 18 WO99/07972 PCT Gazette nr 07/99

(71) SEMPERIT AG HOLDING, Wiedeń, AT

(72) Heigl Dieter

(54) Uszczelka w postaci pasma

(57) Uszczelka zawierająca część bazową (1), odstającą od niej i służącą do mocowania stopkę kotwiącą (2), wargę uszczelniającą (3) i wałek uszczelniający (4) na tej samej stronie części bazowej, co warga uszczelniająca, w której warga uszczelniająca (3) posiada większą wydrążoną komorę (5), ma działanie wielofunkcyjne, z jednej strony służy jako uszczelka do szyb, a z dru-

giej strony jako uszczelka zderzakowa oraz jest możliwość zmiany kierunku na narożniku bez tworzenia się fałd dzięki temu, że warga uszczelniająca (3), w odniesieniu do przedłużonej linii środkowej (M) stopki kotwiącej (2), jest przestawiona bocznie o odcinek (B) w kierunku do wałka uszczelniającego (4) i posiada część (7) zakrzywioną w sposób wypukły, łukowato na zewnątrz wobec powierzchni uszczelniającej (6) wargi uszczelniającej (3), i że wałek uszczelniający (4) jest wykonany zasadniczo z pianki.

*(14 zastrzeżeń)*

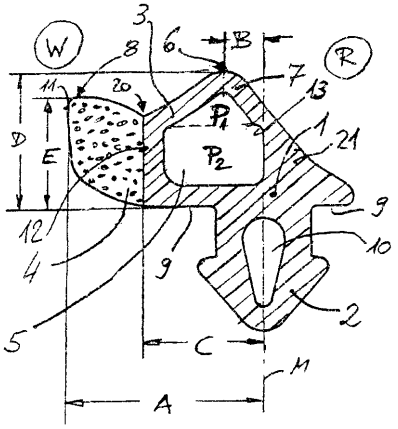


A1 (21 ) 340418 (22) 2000 05 31 7(51) E06B 9/24

(31) 99 99201729 (32) 1999 05 31 (33) EP

(71) HUNTER DOUGLAS INDUSTRIES B.V., Rotterdam, NL

(72) Welfonder Konrad

(54) **Zespół elementu nośnego i elementu dystansowego do zasłony architektonicznej, element nośny do szyny głównej zasłony architektonicznej, szyna główna do zasłony architektonicznej i zasłona architektoniczna**

(57) Zespół elementu nośnego i elementu dystansowego do zasłony architektonicznej, takiej jak pionowa żaluzja z nastawnymi listewkami, składa się z szeregu podłużnych, biegnących pionowo części zasłonowych, które można przemieszczać podłużnie pomiędzy pierwszym i drugim położeniem, rozmieszczonego podłużnie szeregu elementów nośnych (11), z których każdy jest połączony z górną częścią końcową jednej z części zasłonowych, przy czym szereg elementów nośnych zawiera czołowy pierwszy element nośny (11′), drugi element nośny (11′′), trzeci element nośny (11′′′), biegnący podłużnie pręt wychylający, wzdłuż którego elementy nośne (11) są rozmieszczone ślizgowo i mogą być przemieszczane podłużnie, z częściami zasłonowymi, pomiędzy pierwszym, a drugim położeniem, środki do ciągnięcia pierwszego elementu nośnego (11′) wzdłuż pręta wychylającego pomiędzy pierwszym, a drugim położeniem oraz środki do przemieszczania pozostałych elementów nośnych (11′′, 11′′′) z pierwszym elementem nośnym (11′) wzdłuż pręta wychylającego pomiędzy pierwszym, a drugim położeniem, w skład których to środków przemieszczających wchodzi rozmieszczony podłużnie szereg podłużnie biegnących elementów dystansowych (13), z których każdy znajduje się pomiędzy parą sąsiednich elementów nośnych (11), przy czym każdy element dystansowy ma czołową część końcową i tylną część końcową, która to tylna część końcowa każdego elementu dystansowego (13') i czołowa część końcowa sąsiedniego elementu dystansowego (13") zachodzą na siebie zakładkowo w kierunku podłużnym.

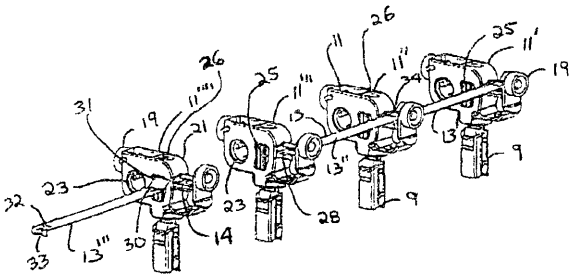

*(18 zastrzeżeń)*

A1 (21)333561 (22)1999 06 02 7(51) E06B 9/40

(71) Molenda Włodzimierz, Poznań; Kuśnierek Jolanta, Poznań

(72) Molenda Włodzimierz

(54) Roleta okienna

(57) Roleta okienna, mająca zastosowanie zwłaszcza w środkach komunikacji, przykładowo w wagonach kolejowych, zawierająca sprężynę powrotną, umieszczoną wewnątrz rury, stanowiącej wałek nawojowy przesłony oraz prowadnice, osadzone w futrynie okna, charakteryzuje się tym, że posiada dwa wzajemnie równoległe wałki (2, 4), osadzone obrotowo w obudowie (1), przy czym na jednym wałku (4) nawinięta jest przesłona (5) w postaci siateczki, a na drugim wałku (2) przesłona (3) w postaci materiału jednolitego.

*(1 zastrzeżenie)*

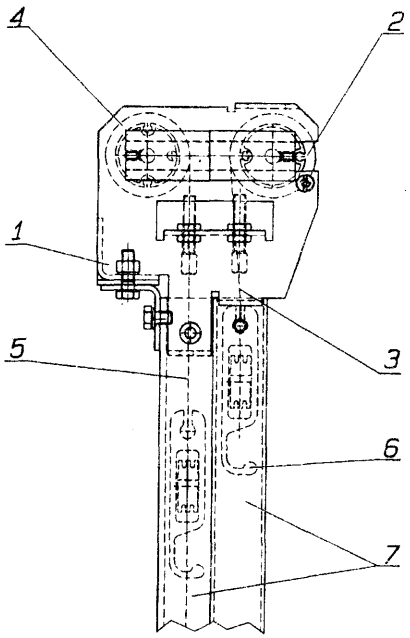


A1 (21)339167 (22) 1998 09 02 7(51) E06B 9/58

(31) 97 29716966 (32)1997 0922 (33)DE

(86) 1998 0902 PCT/EP98/05566

(87) 1999 04 01 WO99/15754 PCT Gazette nr 13/99

(71) SCHIEFFER TOR- UND SCHUTZSYSTEME GMBH, Lippstadt, DE

(72) Schütte Wolfgang, Siewert Holger

(54) **Drzwi** rolowane z giętką **płytą** drzwiową

(57) Wynalazek dotyczy drzwi rolowanych z giętką płytą drzwiową, która może być nawijana, jest zamontowana obrotowo powyżej otworu drzwiowego i napędzana za pomocą wału nawijającego. Na dolnym końcu płyty drzwiowej jest zamocowana szyna zatrzymująca (16), której długość jest mniejsza niż odległość pomiędzy bocznymi częściami, ograniczającymi otwór drzwiowy. Na obu jej końcach są umieszczone cięgna (18) z łącznikami (17), usytuowane nad krążkami podpartymi w pobliżu podłoża i naciągającymi płytę drzwiową. Bloki ślizgowe (5) są prowadzone ślizgowo w pionie w kątownikach bocznych i są rozłącznie połączone z końcami szyn zatrzymujących (16) za pomocą środków przytrzymujących, które są wyposażone w otwory (20) dla cięgien, przebiegających od zawracających krążków, usytuowanych przy podłożu do szyny zatrzymującej (16). W mia-

rę łatwego doprowadzania drzwi rolowanych do działania po awarii środki przytrzymujące zawierają urządzenia blokujące, które zwalniają szynę zatrzymującą (16) w przypadku sił, działających na nie bocznie i które blokują ją znowu, kiedy bloki (5) są ponownie dociśnięte do dołu od góry.

*(5 zastrzeżeń)*

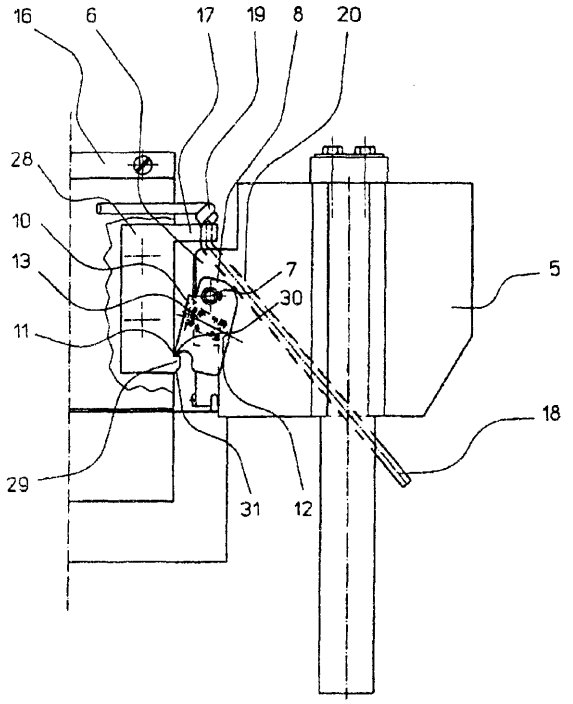


A1 (21) 338653 (22) 2000 02 24 7(51) E21B 7/00

(71) Boart Longyear Sp. z o.o., Wilków

(72) Milian Wiesław, Warcholak Andrzej, Kowalczyk Marek

(54) **Wysięgnik, zwłaszcza samojezdnej maszyny górniczej**

(57) Wysięgnik charakteryzuje się tym, że krzyżakowy przegub (11) ma korzystnie przecinające się pionową i poziomą osie

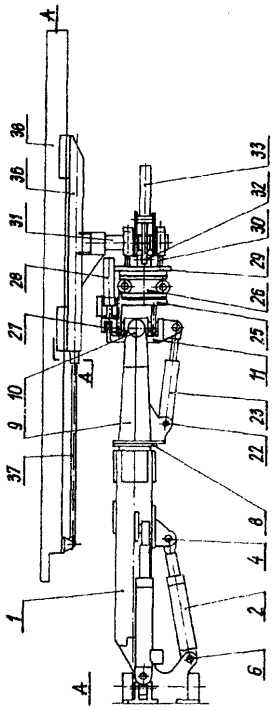

obrotu i połączony jest, poprzez pośredni korpus (25), z napędową jednostką (26). Do napędowej jednostki (26) przykręcony jest kołnierz (29) z parą wsporników (30), w których osadzona jest kolumna (31). Kołnierz (29) ma ponadto dwie pary uch (32), połączone z tłoczyskami hydraulicznych siłowników (33) obrotu kolumny (31), których cylindry osadzone są przegubowo w parze ramion, połączonych nierozłącznie z kolumną (31).

*(1 zastrzeżenie)*

A1 (21) 333557 (22) 1999 06 02 7(51) E21B 43/30 E21C 41/00

(71) CZ GAS POLAND Sp. z o.o., Nowa Ruda

(72) Czyż Stan, Dybciak Aleksander, Waleńczyk Sławomir, Winiarek Sergiusz, Majeran Wacław, Przysiecki Kazimierz, Koćmirski Józef, Olejarz Wiesław, Sołtys Waldemar, Bajorek Tomasz, Łaniucha Ryszard, Andrzejczak Lucyna, Perkowski Grzegorz

(54) **Sposób eksploatacji hałd kopalnianych i układ do realizacji tego sposobu**

(57) Wynalazek rozwiązuje zagadnienie wykorzystania ciepła, powstającego podczas wypalania hałdy, z jednoczesnym ograniczeniem emisji szkodliwych gazów do atmosfery.

Sposób eksploatacji hałd kopalnianych polega na wykonaniu w hałdzie, w miejscach występowania podwyższonej temperatury, pionowych, poziomych lub skośnych otworów o średnicy od 90 do 400 milimetrów i głębokości od 5 metrów od powierzchni hałdy do podstawy hałdy w odległości od 10 do 30 metrów między nimi, do których zatłaczane jest powietrze w ilości Od 0,1 do 100 $m^3$/minutę, przy czym z otworów tych, po uzyskaniu temperatury gazu od 60°C, odbierane jest ciepło do czasu uzyskania spadku temperatury poniżej 45°C. Układ do eksploatacji hałd kopalnianych składa się z symetrycznie usytuowanego w otworze (1) zespołu trzech rur (2), z których zewnętrzna jest rurą okładzinową (3), w której umieszczono o coraz mniejszych średnicach rurę tłoczącą (4) i rurę odbiorczą (5), przy czym wlot (6) rury odbiorczej (5) połączony jest z zespołem pomp podawania zimnej wody, a wylot (8) - z wymiennikiem ciepła, natomiast wlot rury okładzinowej (3) połączony jest z układem podawania tlenu i analizy składu gazu hałdy (10), a wylot, poprzez przerywacz ognia (11), z wylotem gazów na świeczkę (12).

*(4 zastrzeżenia)*

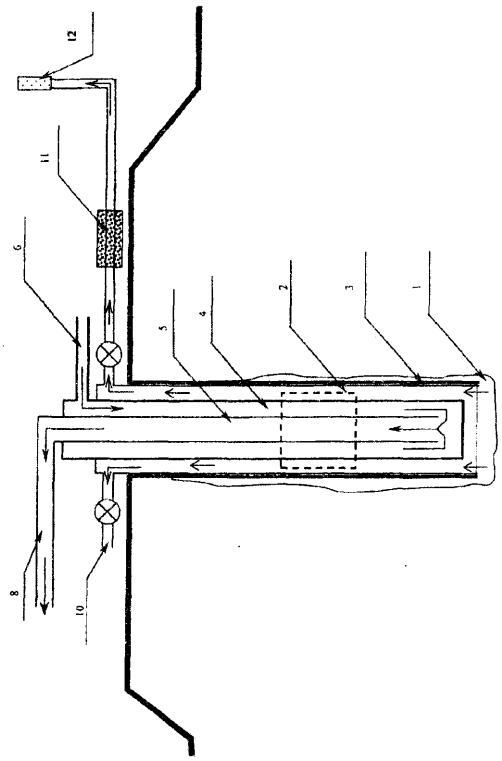

A1 (21) 333554 (22)1999 06 01 7(51) E21C 29/00

(71) Centrum Mechanizacji Górnictwa KOMAG, Gliwice

(72) Bednarz Ryszard, Dziura Jan, Tarkowski Artur

(54) **Przekładnia napędowa z zabezpieczeniem przeciążeniowym**

(57) Przekładnia napędowa ma na wale sprzęgłowym sprzęgło przeciążeniowe odłączające oraz współpracujący ze sprzęgłem zębnik pierwszego stopnia przekładni. Przekładnia charakteryzuje się tym, że ma w kadłubie zespół załączania sprzęgła przeciążeniowego. Zespół składa się z łożyskowej pokrywy (5), zasprzęglającej tarczy (12) oraz z umieszczonych w osiowych kanałach korpusu łożyskowej pokrywy (5) hydraulicznych siłowników (13) i ustalających sprężyn (14) napinanych śrubami utwierdzanymi w zasprzęglającej tarczy (12). Osie działania sprężyn (14) i siłowników są równoległe do osi sprzęgłowego wału (6).

*(3 zastrzeżenia)*

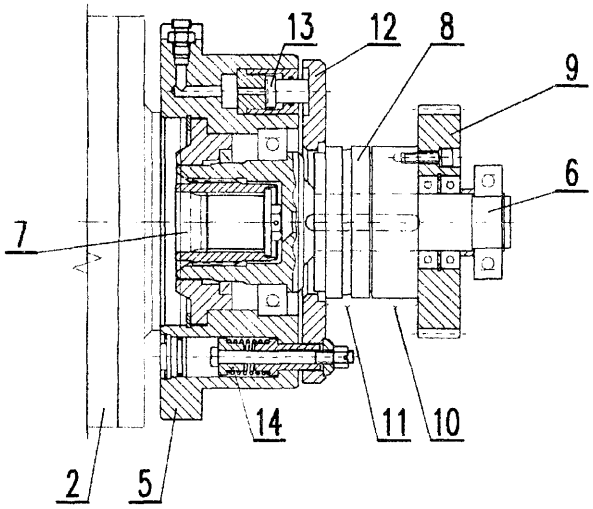


DZIAŁ F

## MECHANIKA; OŚWIETLENIE; OGRZEWANIE; UZBROJENIE; TECHNIKA MINERSKA

A1 (21)333386 (22)1999 05 26 7(51) F01B 31/16

(71) Politechnika Warszawska, Warszawa

(72) Latuszek Antoni

(54) **Tłumik wylotu spalin**

(57) Tłumik ma przewód wydechowy posiadający podłużne otwory (2), z przystawkami (3) w postaci odgiętych pod kątem ostrym płytek, wykonane w ściankach końcowego odcinka przewodu wydechowego (1) umieszczonego w przestrzeni osłony (4). Przystawki (3) są odgięte do wnętrza przewodu wydechowego (1) i skierowane wolnymi końcami w stronę przeciwną do kierunku przepływu spalin. Tłumik jest przeznaczony do silników spalinowych, zwłaszcza do silników wysokoprężnych w pojazdach.

*(3 zastrzeżenia)*

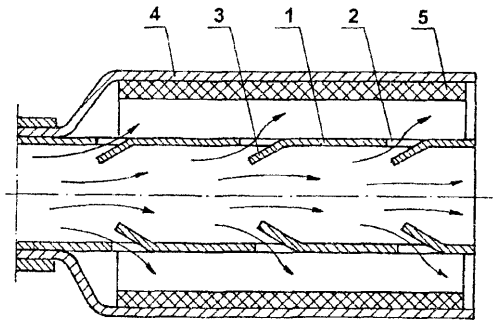


A1 (21) 333558 (22)1999 06 02 7(51) F01D 9/02

(71) Greń Czesław, Elbląg

(72) Greń Czesław; Chernovolenko Volodymyr, UA

(54) **Palisada kierownicza**

(57) Palisada kierownicza zawiera pierścienie nieruchome (1) pomiędzy, którymi zamocowane są łopatki nieruchome (2) oraz łopatki ruchome (4), przy czym pomiędzy każdymi dwoma łopatkami nieruchomymi (2) zamocowana jest jedna łopatka ruchoma (4). Każda łopatka ruchoma (4) osadzona jest na czopie (3), usytuowanym w pobliżu połowy długości jej cięciwy, który od strony zewnętrznej średnicy połączony jest układem drążków z pierścieniem sterującym.

*(3 zastrzeżenia)*

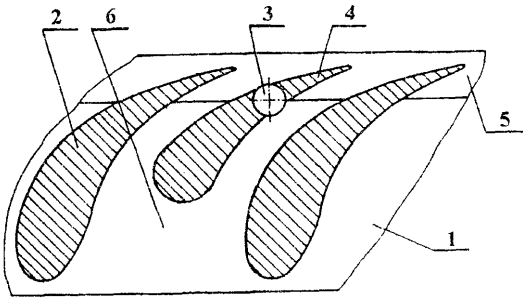


A1 (21)333485 (22)1999 06 01 7(51) F02B 73/00

(75) Dębski Marek, Warszawa; Dębski Daniel, Warszawa

(54) **Silnik zespolony**

(57) Silnik zespolony stanowią dwa lub więcej silników (1, 2), korzystnie umieszczonych w jednym korpusie (3), korzystnie mocowany w jednym układzie mocowania (5) i korzystnie wyposażony w jeden lub kilka układów zasilania i wyposażenia, stanowiących korzystnie, każdy z osobna lub razem, napęd kół, śmigieł (4) lub innych układów.

*(1 zastrzeżenie)*

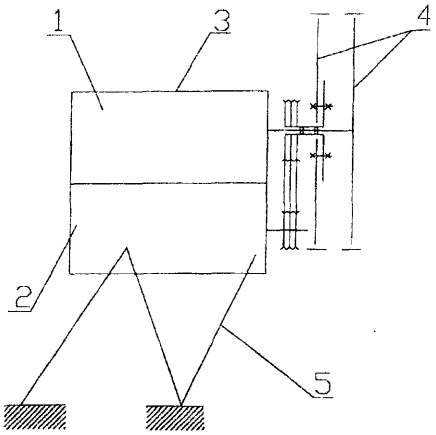

A1 (21) 339210 (22)1998 09 03 7(51) F02B 75/32

(31)97 9719536 (32)1997 09 12 (33) GB

(86) 1998 0903 PCT/GB98/02643

(87) 199903 25 WO99/14472 PCT Gazette nr 12/99

(71) PRESERVATION HOLDINGS LIMITED, St. Helier, GB

(72) Ehrlich Josef

(54) Silnik spalania wewnętrznego

(57) Silnik spalania wewnętrznego posiada jeden lub więcej tłoków (4), każdy osadzony tak, że może poruszać się ruchem posuwisto-zwrotnym w odpowiednim cylindrze (2) i jest połączony przegubowo z korbowodem (6), połączonym z odpowiednim wahaczem (10) na wale korbowym (7) i połączonym przegubowo z jednym końcem (11) wydłużonego mechanizmu przegubowego (14), który jest z kolei połączony przegubowo z odpowiednim wahaczem (10) w punkcie pośrednim, pomiędzy jego końcami, którego drugi koniec stanowi pręt (18), utwierdzony za pomocą elementu montażowego (20, 26) tak, że może wahać się wokół osi obrotu (21), równoległej do osi (8) wału korbowego (7). W skład elementu montażowego wchodzi pierwszy ruchomy element montażowy (20), połączony z drugim ruchomym elementem montażowym (26) tak, żeby był obrotowy względem niego wokół osi obrotu (21). Pierwszy ruchomy element montażowy (20) jest połączony z prętem (18) za pomocą łącznika, który umożliwia tylko względny ruch ślizgowy w kierunku pręta (8). Element roboczy (30, 32) jest połączony z elementem montażowym i jest skonstruowany tak, żeby przemieszczał wybiórczo element montażowy w pierwszym kierunku, prostopadłym do osi (8) wału korbowego (7) oraz w drugim kierunku, prostopadłym do niego.

*(10 zastrzeżeń)*

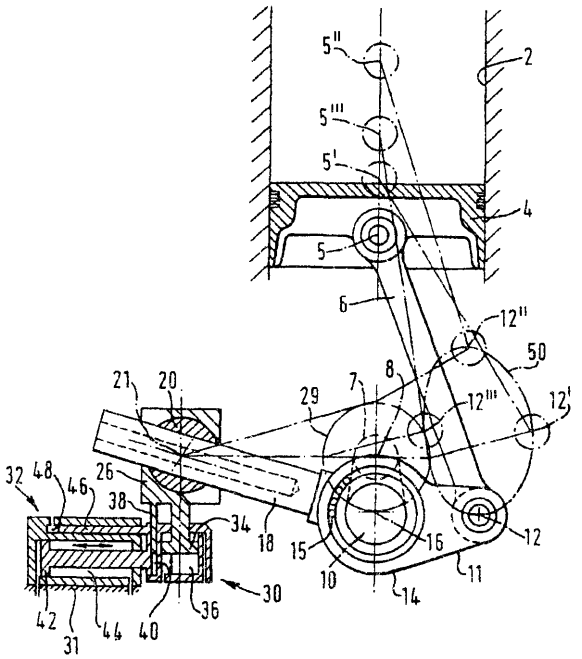


A1 (21) 333567 (22) 1999 06 02 7(51) F02G 1/053

(75) Chmielowski Ryszard, Kraków

(54) **Układ przeniesienia napędu w silniku Stirlinga typu wyporowego**

(57) Wynalazek rozwiązuje zagadnienie opracowania układu przeniesienia napędu w silniku Stirlinga typu wyporowego, pozbawionego wad układu dotychczas stosowanego, a zwłaszcza skomplikowanej konstrukcji, trudnego montażu, dużej masy korbowodów. Układ przeniesienia napędu składa się z dwu belek (7, 9) połączonych prostopadle i symetrycznie z tłoczyskiem (3) tłoka wyporowego (2) i tłoczyskiem (6) tłoka roboczego (5). Pomiędzy belkami znajdującą się czopy korbowe (8). dociskane przez elementy sprężyste (4).

*(1 zastrzeżenie)*

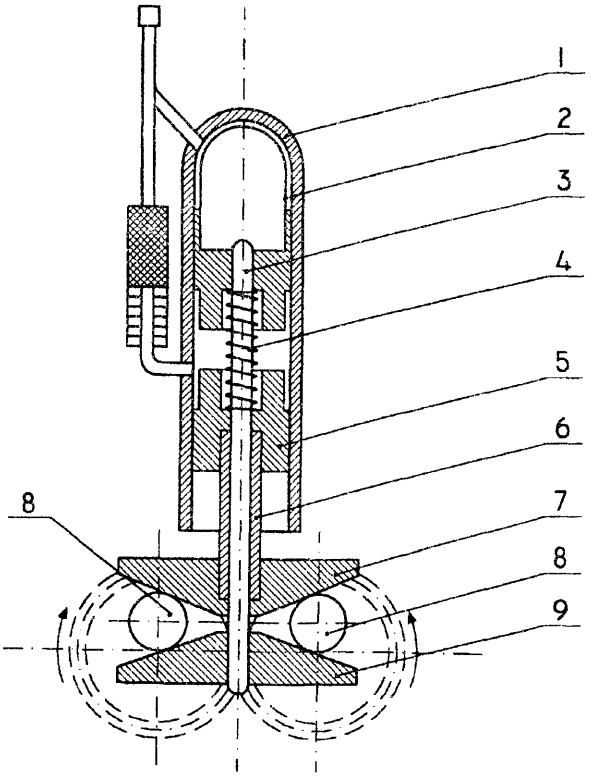


A1 (21) 333315 (22) 1999 05 22 7(51) F02K 1/00

(75) Sasiela Józef, Gorlice

(54) **Silnik odrzutowy przystosowany do pracy na lądzie, wodzie, wspólnie pracujący z urządzeniami**

(57) Silnik odrzutowy, stosowany na wysokościach w powietrzu, poprzez zastosowanie, do niego urządzeń może działać na lądzie i wodzie i być wykorzystywany w zapobieganiu klęsk żywiołowych: powodzi, zatorów lodowych i innych prac dotychczas nie wykonywanych. Silnik odrzutowy podczas pracy na lądzie lub wodzie będzie ciągnął za sobą grunt lub wodę, natomiast silnik spalinowy podczas pracy na lądzie lub wodzie odpycha od siebie podłoże, na którym pracuje.

*(2 zastrzeżenia)*

A1 (21)339136 (22)1998 09 09 7(51) F02M 35/02

(31)97 928684 (32)1997 09 12 (33) US
98 146291 1998 09 03 US

(86) 1998 09 09 PCT/US98/18827

(87) 1999 03 25 WO99/14483 PCT Gazette nr 12/99

(71) DONALDSON COMPANY, INC., Minneapolis, US

(72) Coulonvaux Paul R.

(54) **Zestaw oczyszczacza powietrza oraz sposób jego zestawienia**

(57) Zestaw oczyszczacza powietrza, posiadający człon korpusu i zdejmowaną pokrywę, zawiera zespół blokujący (97, 98) do sprzęgania pokrywy i członu korpusu. Korzystny zespół blokujący jest rotacyjnie uruchamianym zespołem blokującym, przesuwanym pomiędzy pozycjami blokowania i odblokowania na podstawie wybranej wielkości względnego ruchu obrotowego pomiędzy pokrywą i członem korpusu.

*(33 zastrzeżenia)*

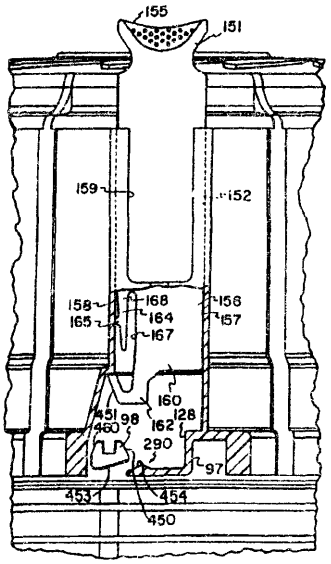


A1 (21) 333394 (22) 1999 05 25 7(51) F16C 17/00

(71) Fabryka Elektrofiltrów ELWO S.A., Pszczyna

(72) Ryguła Czesław, Seredyński Andrzej, Goryl Waldemar

(54) **Ułożyskowanie konstrukcji, zwłaszcza komory elektrofiltru**

(57) Ułożyskowanie charakteryzuje się tym, że w osiach głównych, przechodzących przez łożysko przegubowe, stałe (3), w punktach podparcia znajdują się łożyska ślizgowo-przegubowe, kierunkowe (4), a w pozostałych punktach podparcia zainstalowane są łożyska ślizgowo-przegubowe, wielokierunkowe (5).

*(17 zastrzeżeń)*

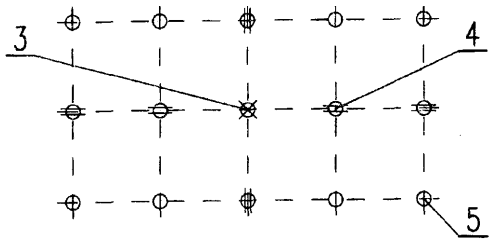


A1 (21)333307 (22)1999 05 20 7(51) F16F 1/04

(75) Lipiec Andrzej, Lublin

(54) **Sprężyna reakcyjna**

(57) Przedmiotem zgłoszenia jest sprężyna reakcyjna, która ogranicza wahania nadwozia samochodu. Sprężynę (2) zamocowuje się jej końcami do uchwytów (1, 3) sprężyny.

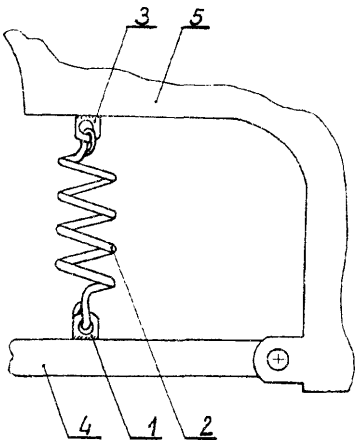


Uchwyt sprężyny (1 ) przyspawa się do wahacza (4), natomiast uchwyt sprężyny (3) przyspawa się do nadwozia samochodu (5). Sprężyna pracuje na rozciąganie i może być naprężona wstępnie.

*(1 zastrzeżenie)*

A1 (21)339172 (22)1998 09 03 7(51) F16H 61/02 F16H 61/06

(31)97 9711095 (32)19970905 (33)FR

(86) 1998 09 03 PCT/FR98/01883

(87)1999 03 18 WO99/13247 PCT Gazette nr 11/99

(71) ANTONOV AUTOMOTIVE TECHNOLOGIES B.V., Rotterdam, NL

(72) Antonov Roumen

(54) **Sposób regulacji progresywności zmiany przełożenia i odpowiednia dla** tego sposobu **przekładnia**

(57) Wynalazek dotyczy sposobu regulacji łagodnej zmiany przełożenia, w którym przekładnia obiegowa (7) przełącza się na bieg bezpośredni pod działaniem odśrodkowych obciążników (29), ściskających sprzęgło (18). Zluzowanie sprzęgła może być wywołane albo siłownikiem hydraulicznym (18), albo osiowymi siłami reakcji uzębienia w kole pierścieniowym o zębach śrubowych, która to reakcja jest przekazywana przez łożysko oporowe (B2). W celu uniemożliwienia nagłego ściśnięcia sprzęgła (18) pod działaniem obciążników (29), w szczególności gdy przekazywany moment obrotowy szybko zanika, moduł sterujący (453) wykrywa chwilowe przełożenie ($V_E/V_S$) i generuje określone przeciwciśnienie w siłowniku (45), podczas gdy obciążniki (29) zaciskają sprzęgło (18).

*(33 zastrzeżenia)*

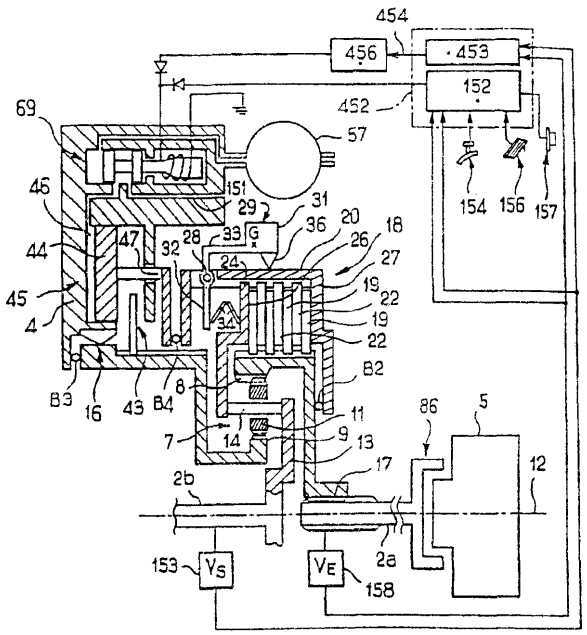


A1 (21)333487 (22)1999 06 01 7(51) F16K 1/00

(75) Sałdyka Franciszek, Jaworzno

(54) **Zawór, jego przyłącze mocujące oraz przyporządkowany element mocowania**

(57) Wynalazek dotyczy zaworu (Z) z łamanym przewodem (1) hydraulicznym, stanowiącym przyłącze mocujące (2) i króciec (3) tak, że króciec jest skierowany w dół i występuje korzystnie w pionowym korycie (16) tylnej ściany (12) zbiornika z umocowaniem przyłącza mocującego (2) na elemencie mocowania. Oporowy próg (9) występuje po zewnętrznej stronie elementu

mocowania, zaś nakrętka (8) mocująca jest dokręcana od wewnątrz zbiornika. Ponadto zaproponowano membranę z otworkami oraz sterowanie zaworu (Z) pływakiem obciążonym.

*(18 zastrzeżeń)*

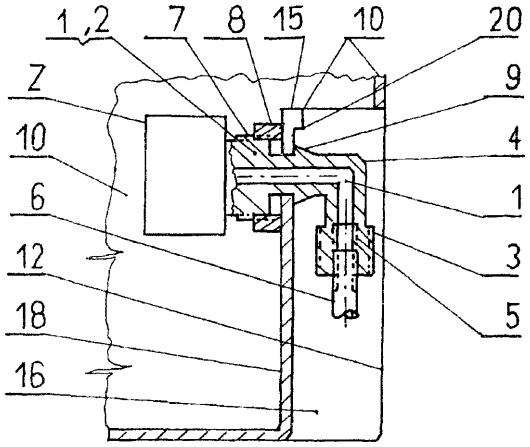


A1 (21)333470 (22)1999 05 27 7(51) F16K 5/06

(75) Woycikiewicz Marek, Kraków; Przewrocki Dariusz, Kraków

(54) Zawór **z kulą ceramiczną**

(57) Wynalazek rozwiązuje zagadnienie konstrukcji zaworu, mającego zastosowanie do odmierzania przepływu w instalacjach przemysłu chemicznego i petrochemicznego, w których przesłane są media. Zawór charakteryzuje się tym, że w kuli ceramicznej (5) rowkowe wybrania (4) mają owalne dno, a płetwa (3) posiada ścianki boczne, zbieżne w kierunku uchwytu (7), sterującego trzpieniem (2).

*(1 zastrzeżenie)*

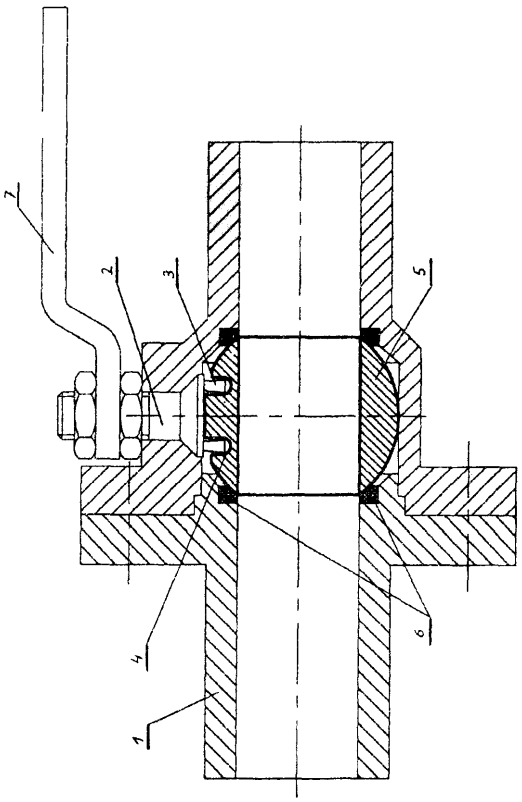

A1 (21)340324 (22)2000 05 26 7(51) F16L 11/00

(31) 99 29909485 (32) 1999 05 31 (33) DE

(71) VERITAS GUMMIWERKE AG, Gelnhausen, DE

(72) Halena Peter, Weite Manfred, Flach Klaus

(54) **Urządzenie** do **wytwarzania** zakrzywionego **węża**

(57) Przedmiotem wynalazku jest urządzenie do wytwarzania zakrzywionego węża, zwłaszcza zakrzywionego węża z wkładką tekstylną, za pomocą zakrzywionego trzpienia do nasuwania na niego półwyrobu węża. Dla uproszczenia wytwarzania takiego węża, proponuje się rozwiązanie polegające na tym, że urządzenie zawiera ustalany osiowo względem trzpienia (3) kołpak ssący (8), który nasadzany jest na końcowy odcinek półwyrobu węża i zaopatrzony jest w powierzchnię dociskową (26), do styku z którą od strony czołowej, dla wyrównania względem osi, półwyrób węża doprowadzany jest za pomocą podciśnienia.

*(19 zastrzeżeń)*

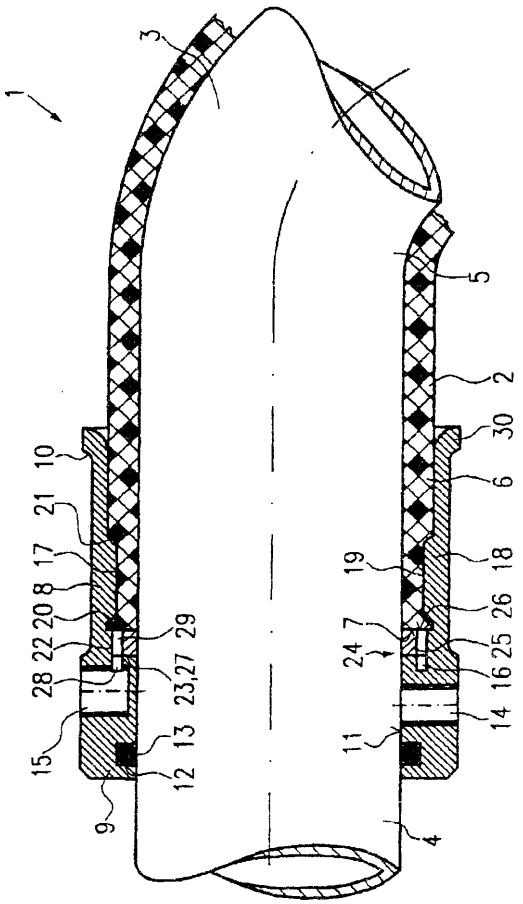

A1 (21)333381 (22)1999 05 24 7(51) F16L 19/00

(71) Fabryka Urządzeń Mechanicznych KAMAX S.A., Kańczuga

(72) Lech Adam, Rybak Ryszard

(54) **Łącznik** do **rur**

(57) Łącznik wyposażony jest w element złączny (1 ), który zaopatrzony jest w wewnętrzny kołnierz (4), a umieszczona we wnętrzu elementu złącznego tuleja oporowa (5) wyposażona jest w zewnętrzny kołnierz (17), przy czym kołnierze te opierają się o siebie bocznymi powierzchniami. Ponadto na końcu tulei zewnętrznej (6), która wykonana jest z materiału plastycznego, utworzone jest zwężenie (15) o średnicy zewnętrznej mniejszej od średnicy otworu (16), utworzonego w wewnętrznym kołnierzu. Dodatkowo powierzchnia wewnętrzna zwężenia przylega do tulei oporowej.

*(5 zastrzeżeń)*

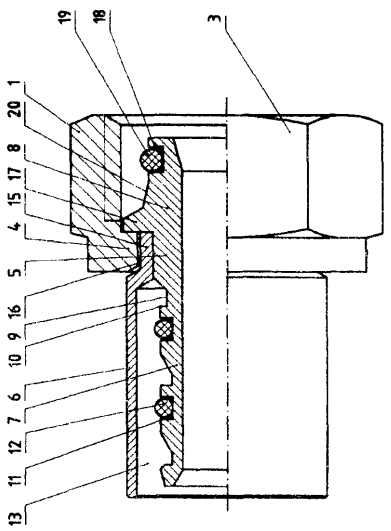


A1 (21) 340782 (22)2000 06 15 7(51) F23J 13/04

(71) SCAN FORUM Sp. z o.o., Gdańsk

(72) Podgórczyk Bogdan

(54) **Sposób osadzania w ceramicznym przyłączu spalin przewodu kominowego walcowej metalowej łącznikowej wkładki przewodów doprowadzania spalin i urządzenie do osadzania w ceramicznym przyłączu spalin przewodu kominowego metalowej walcowej łącznikowej wkładki**

(57) Sposób osadzania charakteryzuje się tym, że w tuiejowy otwór ceramicznego przyłącza spalin (2) wprowadza się walcową metalową łącznikową wkładkę (3) z czołowym oporowym elementem (4) i nacięciami w tylnej części, tworzącymi nacięte paski (5), których dolne krawędzie nacięć tworzą zarys łukowy, odpowiadający krzywej prostopadłego przenikania walców, przy czym po wprowadzeniu walcowej metalowej łącznikowej wkładki (3) do położenia roboczego wystające poza tylnią krawędź tulejowego otworu ceramicznego przyłącza spalin (2) nacięte paski (5) wstępnie się zagina na zewnątrz, tworząc niewielki kąt odchylenia, następnie urządzeniem dociskowym (6) nacięte paski (5) dogina się równomiernie do wewnętrznej powierzchni przewodu kominowego (1). Urządzenie zawiera prowadzącą śrubę (9), na końcu której z jednej strony zamocowana jest odchylna dociskowa końcówka (10) do doginania naciętych pasków (5), zaś z drugiej strony gwintowy przesuwny zespół (11) liniowego przesuwu prowadzącej śruby (9), oddziaływujący powierzchniowo na oporowy element (12) w czasie roboczego procesu doginania naciętych pasków (5).

*(4 zastrzeżenia)*

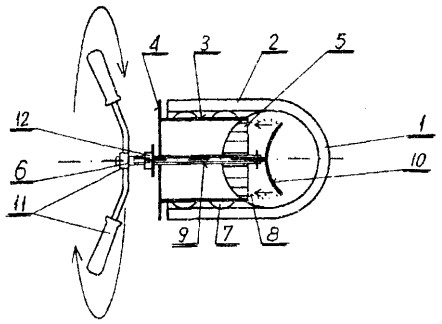


A1 (21)338981 (22)1998 09 01 7(51) F23Q 2/16

(31)97 922039 (32)1997 09 02 (33) US

(86) 1998 09 01 PCT/US98/18140

(87)199903 11 WO99/11973 PCT Gazette nr 10/99

(71) BIC CORPORATION, Milford, US

(72) Doucet Michel, FR; Amoros Nollas Enrique, ES; Frigiere Rene, FR

(54) **Zapalniczka zabezpieczona przed dziećmi**

(57) Wynalazek dotyczy zapalniczki (10) jednorazowego użytku, której zapalenie wymaga wgłębienia włącznika (16), zabezpieczonego przed niezamierzoną manipulacją. Zapalniczka (10) normalnie występuje w takim położeniu, które zapobiega wgłębieniu włącznika (16) poprzez mechanizm (18, 20), utrudniający zadziałanie. Mechanizm zabezpieczający (18, 20) wymaga przemieszczenia w dwóch kierunkach, co umożliwi wgłębienie włącznika i zadziałanie środków zapłonowych (22). Po przemieszczeniu siłą, wywieraną przez użytkownika, mechanizm nie może pozostawać w tym położeniu bez ciągłego wywierania siły i powróci do normalnego, blokującego położenia po ustąpieniu wywieranej siły.

*(24 zastrzeżenia)*

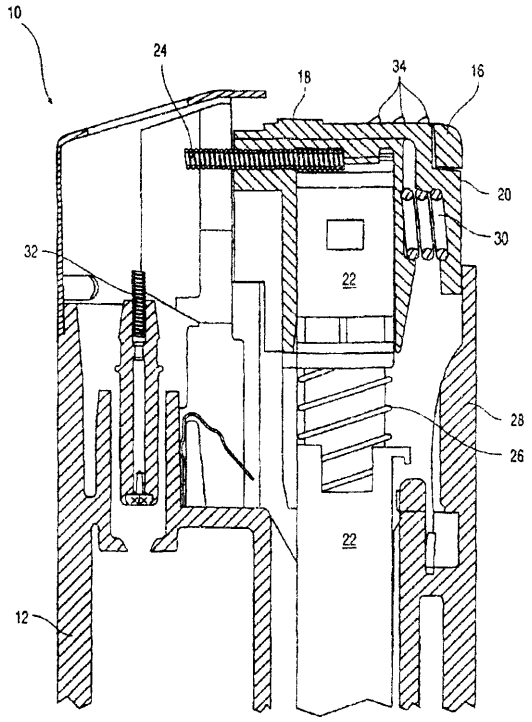


A1 (21)333480 (22)1999 05 31 7(51) F23Q 2/34

(75) Tadzik Piotr, Warszawa; Rostkowska Katarzyna Marta, Grajewo

(54) **Uchwyt do zapalniczki**

(57) Uchwyt, służący do mocowania zapalniczki do pudełka papierosów, składa się z części tylnej (1), która wsuwana jest pomiędzy paczkę papierosów, a folię, którą paczka jest owinięta oraz z części przedniej (3) z ramionami (5), w którą wsuwana jest zapalniczka.

*(2 zastrzeżenia)*

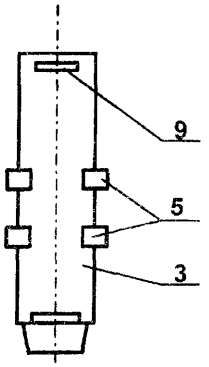

A1 (21) 338980 (22)1998 08 31 7(51) F23Q 7/12

(31) 97 922040 (32) 1997 09 02 (33) US
98 137308 1998 08 21 US

(86) 1998 08 31 PCT/US98/18020

(87) 1999 03 11 WO99/11981 PCT Gazette nr 10/99

(71) BIG CORPORATION, Milford, US

(72) Doucet Michel, FR; Frigiere Rene, FR; Vailionis Thomas G., US; Nollas Enrique Amoros, ES; Adams Paul H., US

(54) **Zapalniczka zabezpieczona przed dziećmi**

(57) Przedmiotem zgłoszenia jest zapalniczka (10) typu jednorazowego, której zapalenie wymaga wgłębienia włącznika (14), zabezpieczonego przed niezamierzoną manipulacją. Zapalniczka (10) normalnie występuje w położeniu, które zapobiega wgłębieniu włącznika poprzez mechanizm utrudniający zadziałanie. Dla pełnego wgłębienia włącznika (14) i zadziałania mechanizmu zapłonowego wymagane jest wciśnięcie w dół i wychylenie w bok mechanizmu zapobiegającego zadziałaniu. Korzystnie, zastosowano przynajmniej jeden element dociskający przez co włącznik przestawiony pod wpływem siły użytkownika powraca do początkowego położenia blokującego po ustąpieniu wywieranej siły.

*(39 zastrzeżeń)*

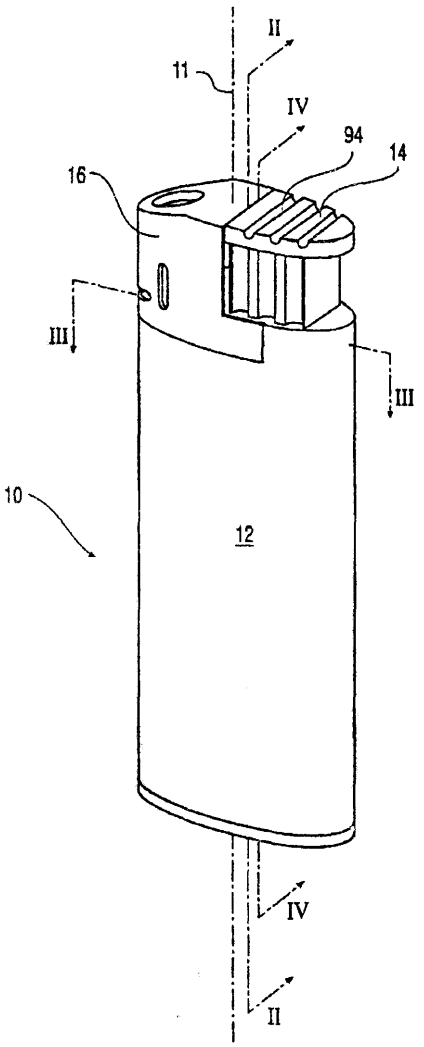


A1 (21) 333314 (22) 1999 05 21 7(51) F24D 19/00

(75) Gawłowski Roman, Włocławek

(54) **Grzejnik radiacyjno-konwekcyjny**

(57) Przedmiotem wynalazku jest grzejnik radiacyjno-konwekcyjny, przeznaczony zwłaszcza do instalacji centralnego ogrzewania, w szczególności do ogrzewania pomieszczeń mieszkalnych i usługowych.

Grzejnik charakteryzuje się tym, że kolektory doprowadzające (1) połączone są ze sobą równolegle usytuowanymi radiatorami łączącymi (2), na których znajdują się zamocowane prostopadle do osi wzdłużnej, radiatory listwowe (3). Do krótszych boków kolektorów doprowadzających (1) przyłączone są trwale plaskie kolektory grzewcze (4), tworzące co najmniej jedną płytę grzewczą, przy czym kolektory doprowadzające (1 ) wyposażone są w otwory przyłączeniowe (5, 6).

*(4 zastrzeżenia)*

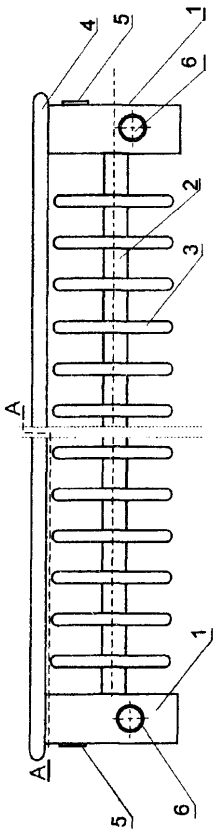


A1 (21) 340525 (22)20000602 7(51) F24J 2/00

(71) Wąchała Krzysztof, Zakopane; Ścisłowicz Franciszek, Nowy targ

(72) Ścisłowicz Franciszek

(54) **Kolektor słoneczny**

(57) Kolektor słoneczny charakteryzuje się tym, że ma pasy zwierciadła płaskiego ułożone stycznie i przytwierdzone do ukształtowanej w formie wycinka walca konstrukcji nośnej (6) za

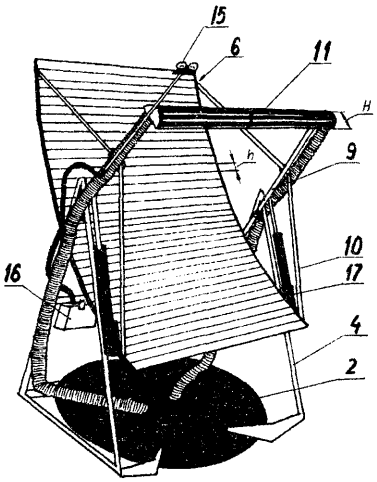

pomocą wsporników zamocowanych na ich końcach, a stosunek wysokości h pasa do wysokości H absorbera (11) mieści się w zakresie od 0,1 do 0,9, przy czym absorber (11) jest dodatkowo nagrzewany bezpośrednio, natomiast konstrukcja nośna (6) jest zawieszona na stojakach (4) w osi przechodzącej przez jej środek ciężkości i jest przechylana za pomocą siłowników elektrycznych (17) umieszczonych przy stojakach (4).

*(3 zastrzeżenia)*

A1 (21) 339302 (22) 1998 10 16 7(51) F25D 23/06

(31) 97 19745826 (32) 1997 10 16 (33) DE

(86) 1998 10 16 PCT/EP98/06602

(87) 1999 0429 WO99/20963 PCT Gazette nr 17/99

(71) BSH BOSCH UND SIEMENS HAUSGERATE GMBH, Monachium, DE

(72) Wenning Udo, Hirath Jurgen, Eberhardt Hans-Frieder, Wolf Ulrich

(54) **Obudowa termoizolacyjna**

(57) W obudowie termoizolacyjnej z dwoma wstawionymi w siebie, przynajmniej w znacznym stopniu hermetycznymi, odseparowanymi od siebie warstwą termoizolacyjną płaszczami, które są połączone ze sobą próżnioszczelnie i które ograniczają dostępną przez otwór wsadowy komorę użytkową stanowiąc jej osłonę termoizolacyjną, płaszcze obudowy są ukształtowane jako korpusy rurowe (12, 19), które na jednym ze swoich otworów są zamknięte próżnioszczelnie pokrywą (21) ukształtowaną przynajmniej w znacznym stopniu hermetycznie, natomiast drugi otwór służy jako otwór wsadowy (13) obudowy (10).

*(9 zastrzeżeń)*

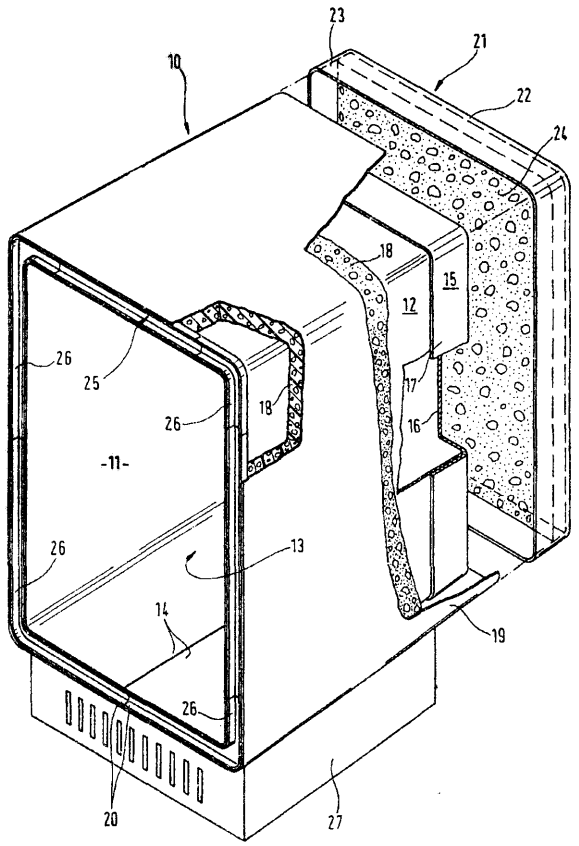


A1 (21) 339249 (22) 1998 09 11 7(51) F28D 19/00

(31) 97 929037 (32) 1997 09 15 (33) US

(86) 1998 09 11 PCT/US98/19042

(87) 1999 03 25 WO99/14543 PCT Gazette nr 12/99

(71) ABB AIR PREHEATER, INC., Wellsville, US

(72) Brzytwa Tadek Casimir, Counterman Wayne Stanley, Seebald James David

(54) **Powierzchnia do przesyłania ciepła dla wstępnego podgrzewacza powietrza**

(57) Element do wymiany ciepła (34) dla wstępnego podgrzewacza powietrza posiada pierwsze i drugie elementy do przesyłania ciepła (36,42), przystosowane do kształtowania kanałów do przechodzenia czynnika, wymieniającego ciepło, posiadających główny kierunek przepływu. Każda z płyt do wymiany ciepła (34) posiada równoległe, proste grzbiety (38, 40) i fragmenty płaskie (36) pomiędzy grzbietami (38, 40), przy czym grzbiety (38, 40) naprzemiennie rozciągają się poprzecznie z przeciwległych stron każdej płyty do wymiany ciepła (34). Grzbiety (38, 40) sąsiednich płyt (34) są zorientowane ukośnie w przeciwnych kierunkach względem głównego kierunku przepływu i kontaktują się ze sobą nawzajem tylko w punktach przecięcia grzbietów (38, 40).

*(7 zastrzeżeń)*

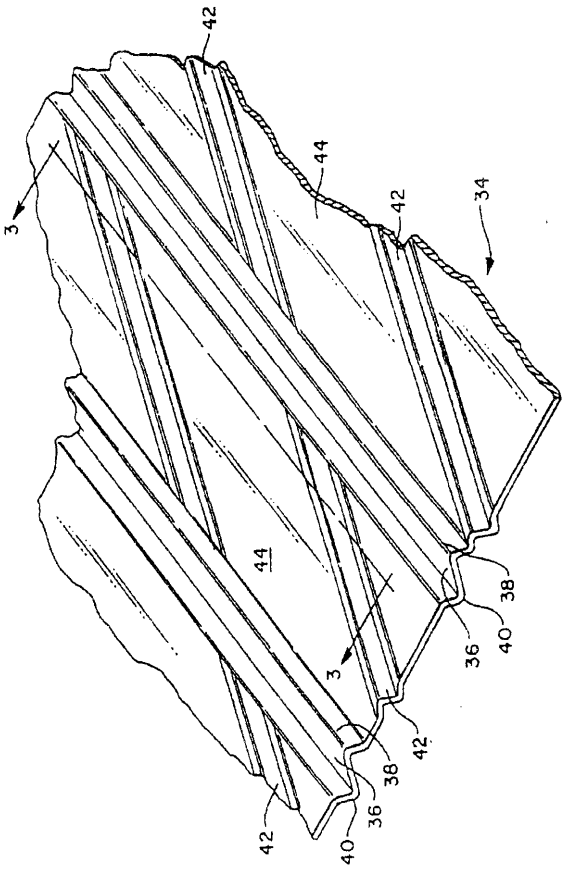


A1 (21)333382 (22)1999 05 24 7(51) F41H 7/02

(75) Wieczorek Julian, Kęty

(54) **Samobieżna haubica kalibru 155 na T-54/55 i AMX-30**

(57) Samobieżną haubicę 155, skonstruowano na wyremontowanych, zmodernizowanych i transformowanych przestarzałych czołogach, typu T-54/55 czy AMX-30, po usunięciu wież z armatami 100 i 105 mm.

Pomiędzy przedziałem kierowcy (10) i silnikowym (5) przydział bojowy (4) ulega całkowitej zmianie na wieżę haubicę kalibru 155. Tylny magazyn zawiera amunicję scaloną (6, 7), którą roboty dostarczają do haubicy (9). Na przodzie i górze wieży są wieżyczki dla dowódcy (11) i działonowego (12). Centralny komputer (25) jest przewidziany dla automatyzacji wszystkich systemów. Kontrola urządzeń wewnątrz wieży jest ułatwiona, przez wyjęcie tylnego magazynu.

*(12 zastrzeżeń)*

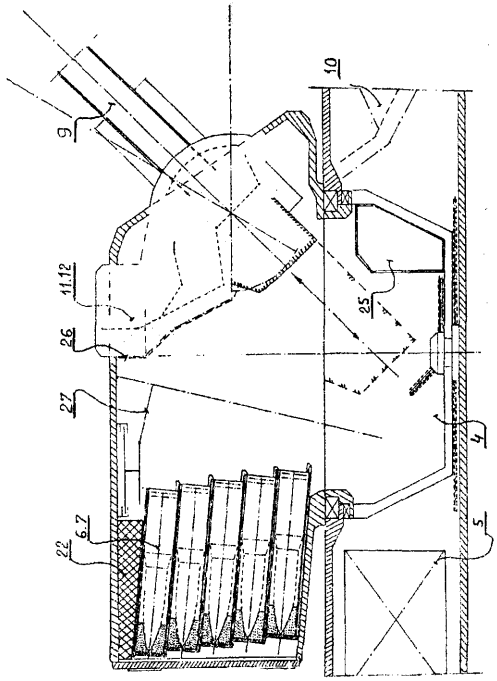

A1 (21) 339229 (22)1998 09 11 7(51) F42D 1/10

(31)97 974226 (32)1997 09 12 (33) NO

(86) 1998 09 11 PCT/NO98/00275

(87) 1999 03 25 WO99/14554 PCT Gazette nr 12/99

(71) DYNO ASA, Oslo, NO

(72) Vestre Jan Hans

(54) Sposób **ładowania zawiesiny wybuchowej w** otwory **wybuchowe lub w łuski nabojów**

(57) Przedmiotem zgłoszenia jest sposób ładowania zawiesiny (1) wybuchowej w nawiercony otwór lub w łuskę naboju i jej uczulenia, gdzie czynnik (6) gazujący jest dodawany jako cienka żyłka, umieszczana wewnątrz zawiesiny (1) wybuchowej po tym jak materiał wybuchowy zostaje wpompowany do rury (3) ładowniczej, i w którym zawiesina (1) wybuchowa wraz z czynnikiem (6) gazującym jest mieszana przy końcu rury ładowniczej oraz jest uczulana w nawierconym otworze lub w naboju. W razie potrzeby rura ładownicza jest smarowana, wodą lub roztworem wodnym, dla obniżenia ciśnienia pompowania.

*(8 zastrzeżeń)*

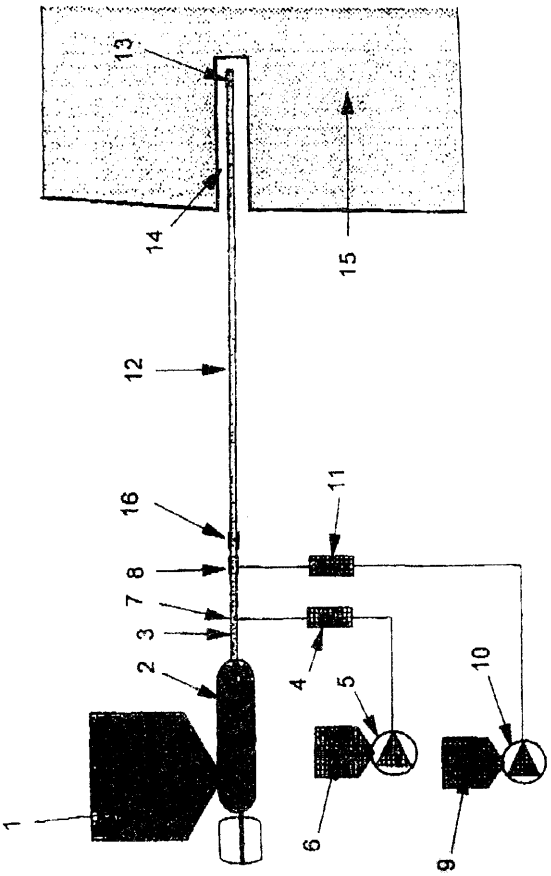

DZIAŁ G

**FIZYKA**

A1 (21)333474 (22)1999 05 28 7(51) G01L 7/04

(71) Wielobranżowe Przedsiębiorstwo Usługowo-Produkcyjne REM Sp.z o.o., Brześć Kujawski

(72) Chojnacki Włodzimierz, Łodygowski Stanisław, Rymer Grzegorz, Drewniak Adolf

(54) **Manometr do** obciążeń **dynamicznych**

(57) Manometr do obciążeń dynamicznych, składający się z części pomiarowej króćca i złączki, znamienny tym, że ma ogranicznik (17), który zakrzywionym końcem obejmuje rurkę ciśnieniową (15), a maksymalny luz pomiędzy ogranicznikiem (17) i rurką ciśnieniową (15) ma wartość (y), co w przełożeniu na obrotowy ruch wskazówki (12) wynosi maksymalnie 360°, a minimalnie przekracza nominalny zakres wskazania manometru (1) oraz ma co najmniej jeden amortyzator, rozpraszający energię ruchomych części mechanizmu zegarowego (3).

*(4 zastrzeżenia)*

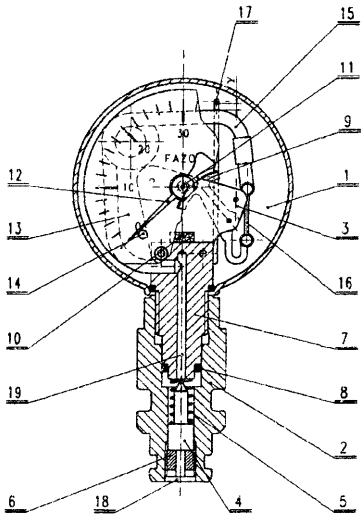

A1 (21) 333264 (22) 1999 05 20 7(51) G01L 19/08

(71) Instytut Techniczny Wojsk Lotniczych, Warszawa

(72) Kosiński Włodzimierz, Kurdziej Ireneusz

(54) **Układ do pomiaru ciśnienia**

(57) Wynalazek rozwiązuje zagadnienie zwiększenia dokładności pomiaru ciśnienia o dużym zakresie pomiarowym. Wejścia przetworników (1, 2, 3, 4) ciśnienia połączone są z wejściem pomiarowym układu poprzez elektryczne zawory (5, 6, 7, 8) zaporowe. Wyjścia przetworników (1, 2, 3, 4) ciśnienia połączone są równolegle poprzez konwerter (9) A/C z mikroprocesorem (10) wyposażonym w blok (11) wprowadzania danych. Wyjście mikroprocesora (10) połączone jest poprzez konwerter (12) C/C z wejściami elektrycznymi zaworów (5, 6, 7, 8) zaporowych i wskaźnikiem (13).

Układ zapewnia dużą dokładność pomiaru ciśnienia w całym zakresie pomiarowym przy zastosowaniu prostszych środków technicznych w tym prostszych w budowie przetworników ciśnienia. Ponadto umożliwia automatyczny dobór wielu poziomów czułości.

*(2 zastrzeżenia)*

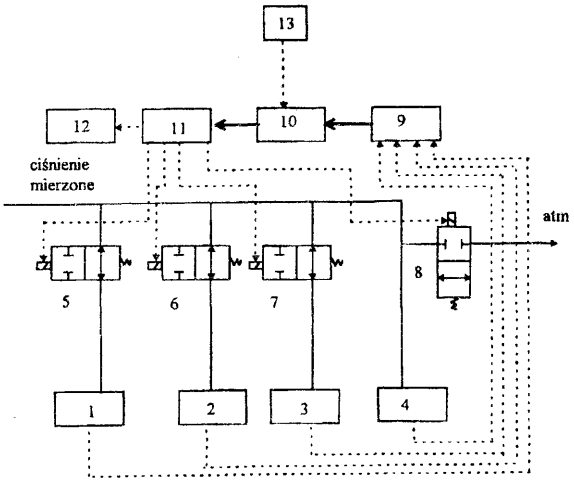


A1 (21)339171 (22)1998 08 20 7(51) G01M 3/28

(31)97 9719101 (32)1997 09 10 (33) GB

(86) 1998 08 20 PCT/GB98/02513

(87) 1999 03 18 WO99/13309 PCT Gazette nr 11/99

(71) BG PLC, Reading, GB

(72) Ashworth Roger Philip

(54) **Układ do wykrywania nieszczelności w rurach i sposób wykrywania nieszczelności w rurach**

(57) Układ testowania nieszczelności w rurze zawiera urządzenie (12) posiadające worki uszczelniające (14, 15) połączone łącznikiem (16). Worki po nadmuchiwaniu tworzą uszczelnienie komory pojemnościowej (18). Worki mogą nie tworzyć doskonałego uszczelnienia i może istnieć przeciek obok nich wtedy gdy występuje różnica ciśnień. Pozostała część rury tworzy pojemnościową komorę testowaną (19). Przetwornik (20) dokonuje pomiaru różnicy ciśnień pomiędzy komorami, a przetwornik (21) mierzy ciśnienie w komorze testowanej. Dane informatyczne z pomiaru ciśnienia są wykorzystywane przez urządzenie, do kontrolowania zmian ciśnienia wykrywania i do regulacji ciśnienia w komorze uszczelnionej, po to żeby utrzymywać wyrównane ciśnienia nawet wtedy jeżeli ciśnienie testowania zanika wskutek pęknięcia rury. W układzie alternatywnym są stosowane dwa oddzielne urządzenia ze skojarzonymi z nimi zespołami obwodów elektrycznych, po to by ułatwić uzyskanie dwóch tymczasowo uszczelnionych komór ciśnieniowych z komorą testowaną, znajdującą się między nimi.

*(21 zastrzeżeń)*

A1 (21) 340671 (22)2000 06 12 7(51) G0 1N 19/00

(71) POLSKA AKADEMIA NAUK INSTYTUT AGROFIZYKI im.Bohdana Dobrzańskiego, Lublin

(72) Horabik Józef, Molenda Marek

(54) **Urządzenie pomiarowe do wyznaczania ilorazu naporu ośrodka sypkiego i rozkładu naporu wzdłuż promienia warstwy**

(57) Iloraz naporu ośrodka sypkiego, czyli stosunek naporu poziomego do pionowego, jest jednym z parametrów potrzebnych do określenia naporu metodą Janssena. Metoda ta w nieskomplikowany sposób opisuje, za pomocą równania Janssena, parcie ośrodka ziarnistego, co stanowi o jej przydatności do określania założeń wytrzymałościowych oraz funkcjonalnych zbiorników na materiały sypkie.

Urządzenie składa się z konstrukcji wsporczej (1) z płytą bazową (2) i osadzonym u gory siłownikiem (3) z trzonem dociskowym (4), cylindrycznego zbiornika (5) utworzonego z dwóch jednakowych części, złączonych za pośrednictwem głowic pomiarowych siły (6) i wspartego na płycie bazowej (2) oraz dna i płyty górnej (11), połączonej od dołu z płytą dociskową (13), a od góry z trzonem dociskowym. Jedna część ściany bocznej cylindrycznego zbiornika (5) wyposażona jest w przytwierdzone tuleje (15) ze śrubami (25), za pomocą których jest ona osadzona na dwóch nogach (16) statywu (7), a druga część ściany bocznej cylindrycznego zbiornika (5) zawieszona jest na trzech cięgnach (17). Dno (9) utworzone jest z tarczy i koncentrycznych pierścieni, wspartych na głowicach pomiarowych siły (10), osadzonych na płycie bazowej (2). Płyta dociskowa (13) utworzona jest, podobnie jak dno (9), z tarczy i koncentrycznych pierścieni połączonych z płytą górną (11) za pomocą głowic pomiarowych siły (12), a wszystkie zainstalowane głowice pomiarowe połączone są przewodami z urządzeniem, przetwarzającym dane.

Pole powierzchni tarczy i pole powierzchni każdego z koncentrycznych pierścieni dna (9) jest równe i równa się polu powierzchni tarczy i każdego z koncentrycznych pierścieni płyty dociskowej (13), a luz między koncentrycznym pierścieniem i tarczą lub drugim koncentrycznym pierścieniem dna (9) wynosi od 0,7 do 1,2 mm i tyle samo wynosi luz między analogicznymi elementami płyty dociskowej (13).

*(2 zastrzeżenia)*

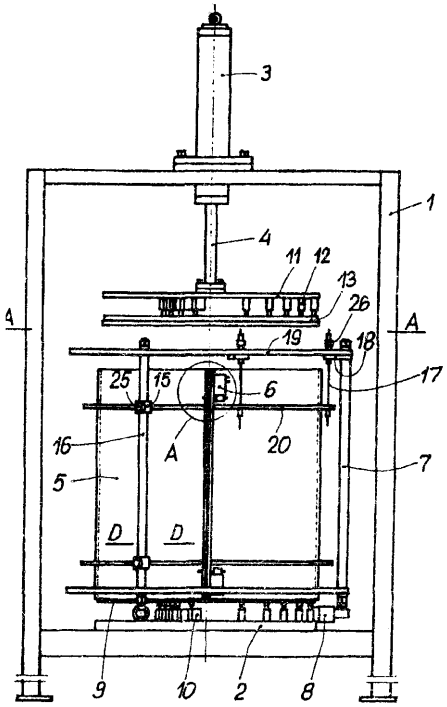

A1 (21) 339080 (22)1998 08 24 7(51) G0 1N 27/90

(31)97 9718891 (32)1997 09 06 (33) GB

(86) 1998 08 24 PCT/GB98/02547

(87)1999 03 18 WO99/13326 PCT Gazette nr 11/99

(71) BG INTELLECTUAL PROPERTY LTD, Reading, GB

(72) Burd John Ferris, Ramshaw James Edward

(54) Urządzenie i sposób kontroli przewodów **rurowych za pomocą prądów wirowych**

(57) Przyrząd do badania przewodu rurowego (10) przeciąga się przez przewód rurowy (11) za pomocą kabla (12). Przyrząd zawiera jednostkę zasilania (20), moduł głównego procesora (21) i cewkę (24), która generuje pole prądów wirowych w miarę przesuwania się w rurze. Powstałe pole jest poddawane detekcji przez główny pierścień sensorowy (22) i podrzędny pierścień sensorowy (25). Informacja o amplitudzie i fazie, uzyskana z badanego pola wraz z informacją o orientacji przyrządu, jest wysyłana do stacji bazowej, a stamtąd do komputera (31). Lokalizację położenia wykrytych uszkodzeń umożliwia koder odległości (32).

*(19 zastrzeżeń)*

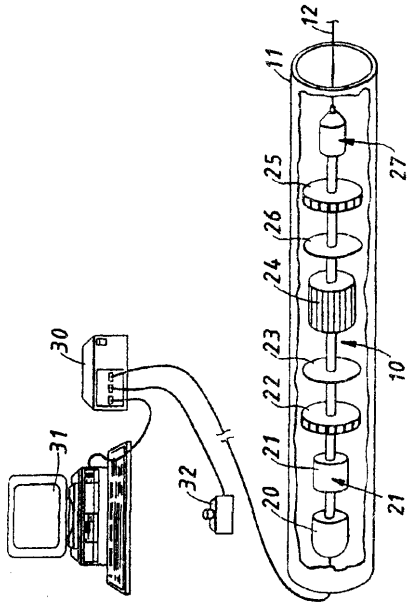


A1 (21)339263 (22)1998 09 02 7(51) G01N 33/50

(31)97 9703314 (32)1997 09 15 (33) SE

(86) 1998 0902 PCT/SE98/01562

(87) 1999 03 25 WO99/14596 PCT Gazette nr 12/99

(71) AB SANGTEC MEDICAL, Bromma, SE

(72) Berggren Christine, Johansson Gillis

(54) Pojemnościowy czujnik powinowactwa

(57) Wynalazek opisuje pojemnościowy czynnik powinowactwa oparty na samo organizującej się cienkiej warstwie znajdującej się na elektrodzie posiadającej immobilizowane elementy rozpoznające umożliwiające analizować otaczający roztwór. Dodatkowa izolacja jest zapewniana poprzez pomocnicze samo organizujące się cząsteczki. Dzięki tym elementom wynalazku sensor posiada wyjątkową czułość i szeroki przedział wykrywania. Jest on wszechstronny gdyż różne rodzaje elementów rozpoznających mogą zostać zimmobilizowane bezpośrednio na samo organizującej się cienkiej warstwie. Elektroda uzyskuje dzięki temu selektywność wobec tych cząsteczek z roztworu, analitów, które wykazują powinowactwo do elementu rozpoznającego umieszczonego na powierzchni. W porównaniu z sensorami opisanymi dotychczas, niniejszy posiada 1000-krotnie lepszą czułość dzięki cechom warstwy wiążącej elementy rozpoznające.

*(10 zastrzeżeń)*

A1 (21) 339306 (22) 1998 06 10 7(51) G01R 11/00

(31)97 9712180 (32)1997 06 11 (33) GB

98 9803028 1998 02 12 GB

(86) 1998 06 10 PCT/GB98/01693

(87)1998 1217 WO98/57184 PCT Gazette nr 50/98

(71) ABB METERING SYSTEMS LIMITED, Stone, GB

(72) Jones Alan John, Mitchell Nicholas Andrew, Shingler Adrian Thomas, Shepherd Harold Sigley, Maskery Jeffrey, Wade Paul

(54) **Ulepszenia w licznikach zużycia energii elektrycznej lub dotyczące ich**

(57) Opisano elektromechaniczny licznik (1) poboru energii elektrycznej posiadający plombowaną obudowę (2) w celu uniemożliwienia ingerencji ze strony niepowołanych osób. Licznik (1) jest przystosowany do zawierania wirującego elementu (11), który jest widoczny poprzez część (23) plombowanej obudowy (2) i którego prędkość obrotowa jest związana z prędkością pobierania energii elektrycznej. Ten element (11) ma co najmniej jeden znak na swej powierzchni, tak że prędkość obrotową tego elementu można określać za pomocą zespołu monitorującego usytuowanego na zewnątrz plombowanej obudowy (2) bez konieczności dostępu do wnętrza licznika (1). Znak lub każdy znak zawiera wizualnie rozróżnialną granicę pomiędzy dwoma obszarami powierzchni wirującego elementu, przy czym granica ta jest poprzeczna do kierunku ruchu tego elementu. W alternatywnym rozwiązaniu istniejący element (11) jest dostosowany do posiadania znaków na swej powierzchni. W szczególnie korzystnym rozwiązaniu wirujący element stanowi część (11) magnetycznego układu zawieszenia wirnikowego zespołu.

*(46 zastrzeżeń)*

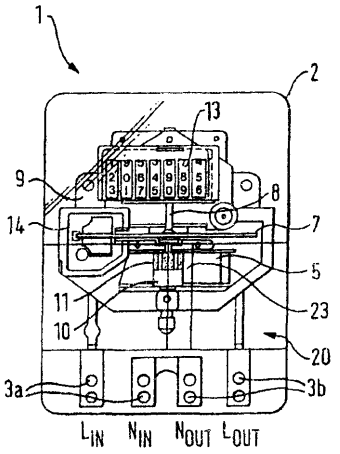


A1 (21)333515 (22)1999 06 01 7(51) G01T 1/142

(71) Instytut Energii Atomowej, Otwock-Świerk

(72) Zielczyński Mieczysław, Golnik Natalia

(54) Sposób pomiaru kierunkowego równoważnika dawki

(57) Wynalazek dotyczy dozymetrii w ochronie przed promieniowaniem słabo przenikliwym. Cienkościenną komorę jonizacyjną wypełnia się butadienem lub innym gazem o wysokim ciężarze cząsteczkowym. Komorę umieszcza się w badanym polu promieniowania. Skład promieniowania i jego widmo energetyczne mogą być przy tym nieznane. Do komory przykłada się kolejno napięcie $U_s$, zapewniające pomiar prądu nasycenia i napięcie $U_R$, przy którym dzięki lokalnej rekombinacji jonów, ma miejsce proporcjonalność między liczbą jonów rekombinujący w przestrzeni międzyelektrodowej komory a iloczynem dawki pochłoniętej i współczynnika jakości promieniowania. Odczytuje się wartość prądów komory przy obu napięciach. Różnica tych prądów jest miarą mocy kierunkowego równoważnika dawki.

*(1 zastrzeżenie)*

A1 (21) 339215 (22)1998 06 12 7(51) G02F 1/136
H05K 3/40
H01B 1/20

(31)97 1006302 (32)1997 06 12 (33) NL

(86) 1998 06 12 PCT/NL98/00341

(87)19981217 WO98/57226 PCT Gazette nr 50/98

(71) ZETFOLIE B.V., Leidschendam, NL

(72) Ruiter Jacobus Christiaan Gerardus Maria, Terlouw Erik Maarten, Hadziioannou Georges, Brouwer Hendrik-Jan

(54) Podłoże posiadające jednokierunkową przewodność, prostopadłą do jego powierzchni, urządzenia zawierające takie podłoże i sposoby wytwarzania takiego podłoża

(57) Przedmiotem zgłoszenia jest podłoże (7) i urządzenie zawierające takie podłoże, przy czym podłoże (7) posiada pierwszą powierzchnię i drugą powierzchnię rozciągającą się w zasadzie równolegle do pierwszej powierzchni, przy czym podłoże jest z materiału o pierwszej przewodności i jest wyposażone w liczne kanały (21) przewodzące elektryczność, które rozciągają się wyłącznie w kierunku prostopadłym do powierzchni pierwszej i drugiej, przy czym wspomniane kanały posiadają drugą przewodność, znacznie większą niż pierwsza przewodność, przy czym podłoże jest wyposażone w przynajmniej jedną elektrodę (42) na powierzchni pierwszej lub drugiej, kontaktującą się przynajmniej z jednym ze wspomnianych kanałów, przy czym przynajmniej jedna elektroda (42) ma określony wymiar minimalny (D) w rejonie kontaktu z podłożem, a wzajemne odległości między sąsiednimi kanałami (21) są mniejsze niż wspomniany minimalny wymiar wspomnianej przynajmniej jednej elektrody (42).

*(26 zastrzeżeń)*

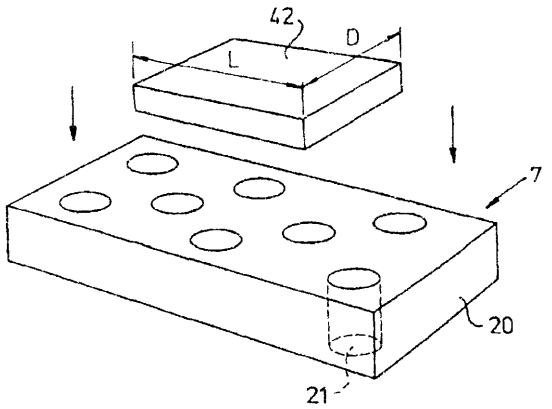


A1 (21) 333263 (22) 1999 05 20 7(51) G05D 16/20

(71) Instytut Techniczny Wojsk Lotniczych, Warszawa

(72) Kosiński Włodzimierz, Kurdziej Ireneusz

(54) Układ regulatora ciśnienia

(57) Wynalazek rozwiązuje zagadnienie precyzyjnej regulacji ciśnienia w układach pomiarowych.

Do wyjścia zaworu (1) zasilającego, połączonego z atmosferą oraz ze źródłem ciśnienia, dołączone są równolegle dwa zawory (2, 3) dawkujące, z których każdy jest połączony z jednym z dwóch zbiorników (4, 5) pośrednich oraz ze zbiornikiem (6) głównym o ciśnieniu regulowanym. Do zbiornika (6) głównego jest włączony przetwornik (7) ciśnienia połączony swoim wyjściem poprzez konwerter (8) A/C z mikroprocesorem (9). Drugie wejście mikroprocesora połączone jest z blokiem (11) wprowadzania danych, a wyjście z konwerterem (10) C/C. Wszystkie zawory są elektromagnetyczne typu 3/2, a ich wejścia elektryczne są połączone z wyjściami sterującymi konwertera (10) C/C. Układ może być stosowany do automatycznego, precyzyjnego regulowania ciśnienia przy zapewnieniu płynnego wzrostu i spadku ciśnienia z określonym gradientem oraz stabilizowania wartości ciśnienia.

*(2 zastrzeżenia)*

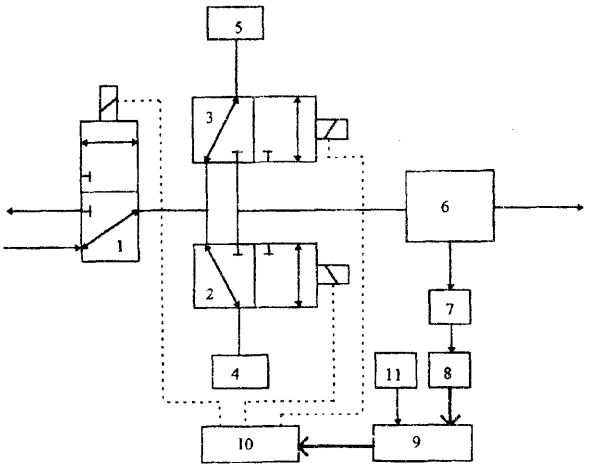


A1 (21) 340323 (22)2000 05 26 7(51) G06F 1/16

(31)99 9906704 (32)1999 05 27 (33) FR

(71) E2A TECHNOLOGY S.A., Noisy-Le-Sec, FR

(72) Goessel Fabien, Taguay Georges

(54) Urządzenie blokujące karty lub osłony maskujące w podstawie jednostki centralnej komputera

(57) Urządzenie do blokowania kart w podstawie jednostki centralnej komputera, zawiera otwory blokujące (21, 22, 23, 24) w kształcie szczelin, wykonane w ściance tylnej podstawy (1) i otwór chwytający (25). Zatrzask zawiera korpus podtrzymujący palce blokujące połączone z poprzecznym ramieniem łączącym i zaczepem chwytającym.

*(5 zastrzeżeń)*

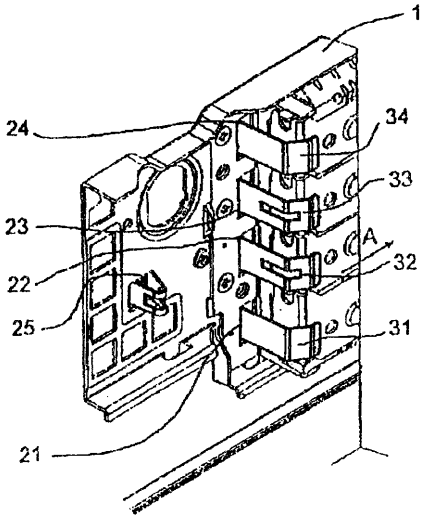


A1 (21)339170 (22)1998 08 20 7(51) G06F 9/46
G06F 9/54

(31)97 938012 (32)1997 09 12 (33) US

(86) 1998 0820 PCT/US98/17616

(87) 199903 25 WO99/14670 PCT Gazette nr 12/99

(71) ERICSSON, INC., Research Triangle Park, US

(72) Moon Billy G., Bankler Brian

(54) **Interfejs do dynamicznego dołączania obiektów**

(57) Interfejs do dynamicznego dołączenia obiektów przeznaczony dla systemu komputerowego łączy dynamicznie wybrane obiekty docelowe w aplikacji głównej z drugą aplikacją użytkownika. Środowisko (30) operacyjne zawiera pewien zbiór testerów środków, z których każdy jest skojarzony z pewną konkretną aplikacją (60) użytkownika i maperem (120) obiektowym. To znaczy, że przez zespół testowania środków przechodzi kopia obiektu (70) docelowego, testuje przydatność przydzielonej aplikacji dc przetwarzania obiektu docelowego i generuje odpowiednią punktową ocenę prawdopodobieństwa. Maper (120) obiektowy zapytuje każdy tester środków o ocenę punktową prawdopodobieństwa i wyznacza na podstawie punktowej oceny prawdopodobieństwa, jedną lub więcej aplikacji nadających się do przetwarzania obiektu docelowego. Maper obiektowy może automatycznie uruchomić wytypowaną aplikację lub może umożliwić użytkownikowi wybór wytypowanej aplikacji do przetwarzania obiektu (70) docelowego. Obiekt (70) docelowy jest następnie przekazany do wytypowanej aplikacji w celu przetwarzania przez tę aplikację.

*(16 zastrzeżeń)*

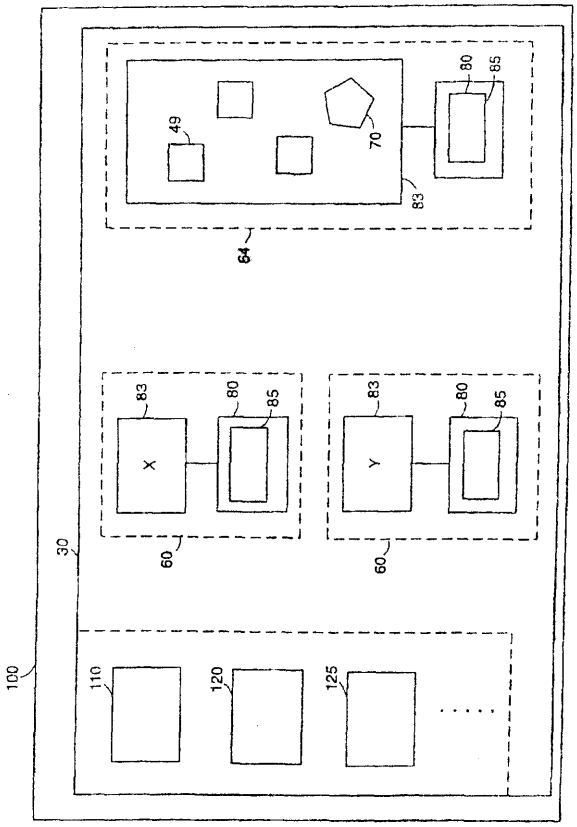


A1 (21) 339266 (22) 1998 09 10 7(51) G06F 17/60

(31)97 934122 (32)1997 09 19 (33) US

(86)1998 0910 PCT/US98/18820

(87) 199904 01 WO99/16000 PCT Gazette nr 13/99

(71) ERICSSON, INC., Research Triangle Park, US

(72) Moon Billy G., Jain Vikas, Mesa Joseph

(54) **Sposób uaktualniania danych wspomagających**

(57) Do automatycznego śledzenia rozsyłania, w postaci karty telekomunikacyjnych danych wspomagających wykorzystuje się telekomunikacyjny wykaz historyczny. Przy zmianie karty z telekomunikacyjnymi danymi wspomagającymi następuje automatyczne wysłanie zmienionej karty telekomunikacyjnych danych wspomagających do wszystkich poprzednich adresatów, wziętych z wykazu historycznego. Sposób ma zastosowanie zarówno przy zmianie przez użytkownika swojej karty z telekomunikacyjnymi danymi wspomagającymi, jak i przy przekazaniu przez użytkownika swojej karty z telekomunikacyjnymi danymi wspomagającymi stronie trzeciej i przy otrzymaniu uaktualnionej wersji karty z telekomunikacyjnymi danymi wspomagającymi. Prowadzenie wykazu historycznego i kart z telekomunikacyjnymi danymi wspomagającymi realizowane jest, korzystnie, w osobistym pomocniczym urządzeniu teiekomunikajcyjnym, a wysyłanie odbywa się, korzystnie, za pośrednictwem bezprzewodowego systemu telekomunikacyjnego. Niniejszy sposób obsługi kart z telekominikacyjnymi danymi i wspomagającymi zmniejsza ilość błędów i obciążenie użytkownika przy uaktualnianiu kart z telekomunikacyjnymi danymi wspomagającymi.

*(47 zastrzeżeń)*

A1 (21) 333479 (22) 1999 05 31 7(51) G06F 19/00
G09B 29/10
A45F 3/00

(75) Rurański Jan, Warszawa

(54) **System fonicznego przewodnika turystycznego sterowanego współrzędnymi geograficznego położenia turysty**

(57) System charakteryzuje się tym, że odbiorca (1) informacji połączony jest poprzez odbiornik (2) lub odtwarzacz (3) z biblioteką komunikatów słownych (4, 5) z urządzeniem ustalającym jego położenie geograficzne (6) poprzez urządzenie sterujące (7) z blokami informacyjnymi i "gdzie jestem", "powiedz więcej" "jak wyjść".

*(1 zastrzeżenie)*

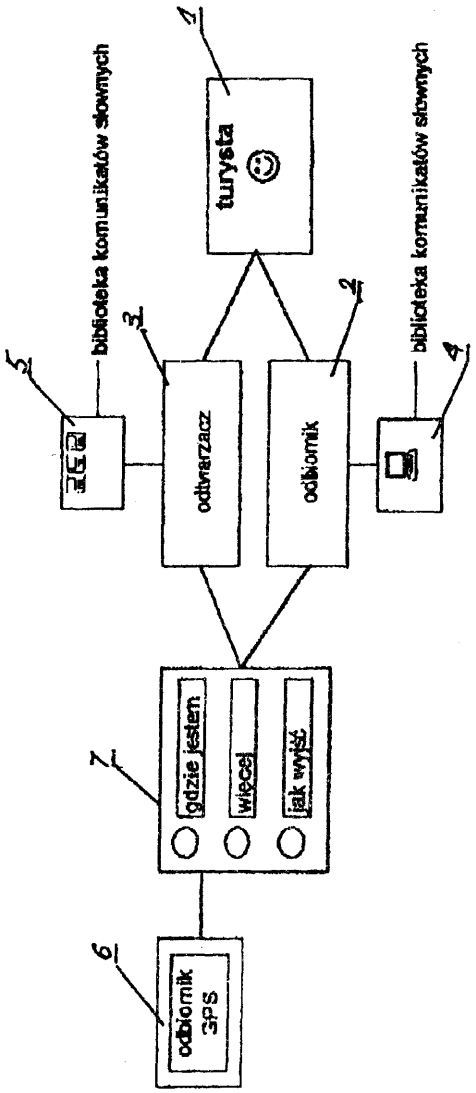

A1 (21)339130 (22)1997 09 02 7(51) G08G 1/127

(86) 1997 0902 PCT/NL97/00505

(87) 1999 03 11 WO99/12140 PCT Gazette nr 10/99

(71) SITS-SKY TRACK INTERNATIONAL TECHNOLOGY & SERVICES N.V., Curacao, AN

(72) Levi Shem-Tov

(54) **Globalny system obsługi transmisji danych dla sterowania zdalnego i raportowania położenia**

(57) Przedmiotem wynalazku jest globalny system obsługi transmisji danych dla raportowania położenia urządzeń antykradzieżowych. System wykorzystuje co najmniej jednego satelitę (10) telekomunikacyjnego, co najmniej jedno centrum (14) obsługi i co najmniej jedno niezależne dwuczynnościowe urządzenie (18) telekomunikacyjne połączone elektrycznie z co najmniej jedną wielofunkcyjną jednostką (16) antenową, przy czym oba te człony montowane są na co najmniej jednej platformie (20). To co najmniej jedno niezależne dwuczynnościowe urządzenie (18) telekomunikacyjne ma możliwość odbierania danych położenia z co najmniej jednego urządzenia antykradzieżowego zamontowanego na co najmniej jednej platformie oraz jest w stanie zachowania łączności z co najmniej jednym centrum obsługi poprzez co najmniej jednego satelitę telekomunikacyjnego.

*(32 zastrzeżenia)*

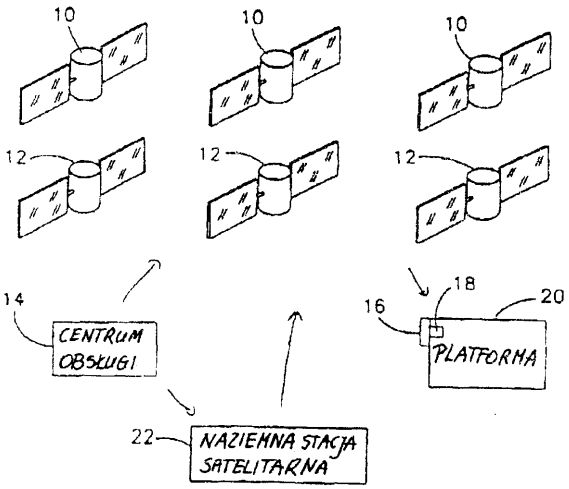


A1 (21)339126 (22)1998 09 10 7(51) G09B 23/30

(31)97 19740207 (32)1997 09 12 (33) DE

(86) 1998 09 10 PCT/EP98/05789

(87) 1999 03 25 WO99/14726 PCT Gazette nr 12/99

(71) FRAUNHOFER-GESELLSCHAFT ZUR FÖRDERUNG DER ANGEWANDTEN FORSCHUNG E.V., Monachium, DE

(72) Weinspach Paul-Michael

(54) **Urządzenie demonstracyjne w postaci żywego organizmu**

(57) Przedmiotem wynalazku jest urządzenie demonstracyjne (401) w postaci żywego organizmu w przynajmniej pięćdziesięciokrotnym powiększeniu Tego rodzaju urządzenia demonstracyjne, na przykład w postaci leżącego człowieka służą do informowania i demonstrowania powiązań procesów biologicznych w przedstawionym żywym organizmie. Urządzenie demonstarcyjne (401) posiada powłokę zewnętrzną i w jej wnętrzu elementy funkcjonalne, które odtwarzają narządy, układy naczyniowe, stawy i podobne elementy żywego organizmu.

Urządzenie demonstarcyjne z jego elementami funkcjonalnymi nadaje się nie tylko do ogiądania podczas chodzenia, lecz także można je objeżdżać.

*(31 zastrzeżeń)*

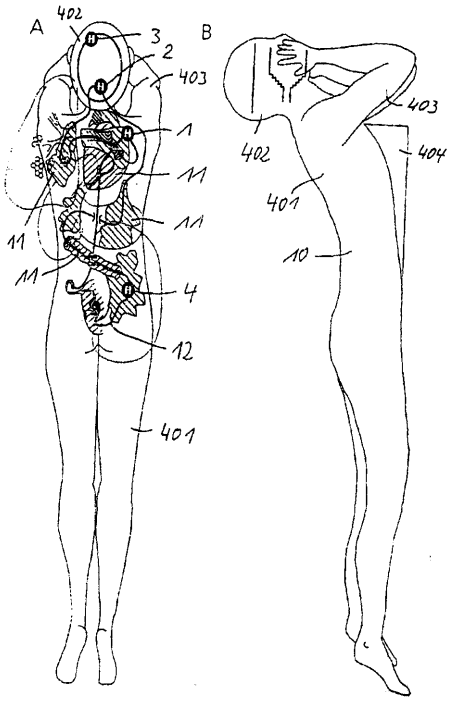


A1 (21)340417 (22)2000 05 31 7(51) G11B 7/00

(31) 99 19924733 (32) 1999 05 31 (33) DE

(71) DEUTSCHE THOMSON-BRANDT GMBH, Villingen Schwenningen, DE

(72) Buchler Christian, DE; Kabutz Marten

(54) **Urządzenie do zapisu i/lub odczytu optycznego nośnika zapisu i sposób określania prawidłowego sygnału śledzenia**

(57) Przedmiotem wynalazku jest urządzenie do zapisu i/lub odczytu optycznego nośnika zapisu, zawierające fotodetektor (10) oraz zespół formowania fazy (13), do wykrywania różnicy fazy (φ) między sygnałami wyjściowymi (A+C, B+D) fotodetektora (10). W urządzeniu jest generowany sygnał fazy (φ). Sprecyzowano sposób, za pomocą którego określa się prawidłowy sygnał błędu śledzenia, przy wykorzystaniu detekcji fazy.

Urządzenie jest zaopatrzone w detektor ciągu zboczy (14), do wykrywania ciągu zboczy w sygnałach wyjściowych (A+C, B+D) oraz zespół blokowania sygnału (15), do blokowania sygnału wyjściowego (φ) detektora fazy (13).

*(14 zastrzeżeń)*

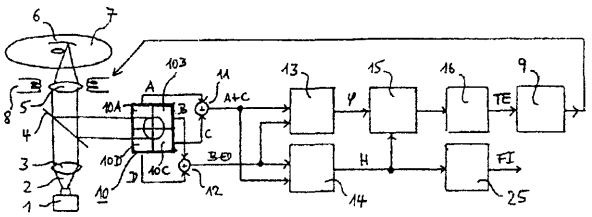


A1 (21)340326 (22)2000 05 26 7(51) G11B 23/04

(31)99 9906703 (32)1999 05 27 (33) FR

(71) E2A TECHNOLOGY S.A., Noisy-Le-Sec, FR

(72) Goessel Fabien, Taguay Georges

(54) **Kaseta napędu dyskietki, z języczkiem spinającym z podstawą jednostki centralnej komputera**

(57) Kaseta (2) zawiera wycięcie czołowe w krawędzi przedniej i wycięcie z poprzeczną płytką blokującą wyrównane z wy-

cięciem czołowym. Poprzeczna płytka tworzy przejście wychodzące na zewnątrz płaszczyzny boku kasety (2). Języczek blokujący ma dwa ramiona, z których jedno jest wyposażone w występ blokujący wychodzący z jego płaszczyzny, a drugie jest połączone elastycznie z ramieniem tylnym. Ramię tylne wprowadza się do gniazda utworzonego przez płytkę poprzeczną, jego występ blokujący zaczepia się o płytkę poprzeczną, aby przeciwstawić się wyciągnięciu języczka w stosunku do kasety (2).

*(7 zastrzeżeń)*

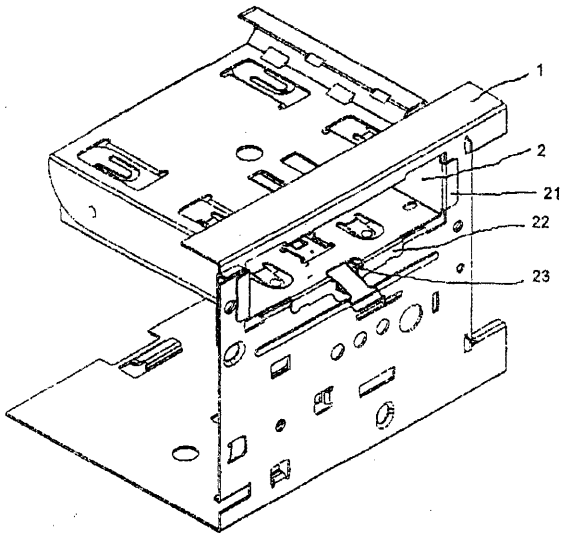


A1 (21) 338952 (22)1999 06 03 7(51) G11B 27/30

(31) 98 98201939 (32) 1998 06 10 (33) EP
99 99200777 1999 03 15 EP

(86) 1999 06 03 PCT/IB99/01018

(87) 1999 12 16 WO99/65034 PCT Gazette nr 50/99

(71) KONINKLIJKE PHILIPS ELECTRONICS N.V., Eindhoven, NL

(72) Van Nieuwenhoven Marcel S.E., Mons Johannes J.

(54) Sposób zapisu scentrowanych danych dźwiękowych z zastosowaniem plików dźwiękowych wyższego poziomu i plików niższego poziomu wskazujących fragmenty dźwiękowe, urządzenie do odczytu i/lub zapisu takich danych oraz nośnik zapisu

(57) Scentrowana informacja dźwiękowa jest zapisywana na jednostkowym nośniku przy wykorzystaniu spisu zawartości TOC określającego rzeczywistą strukturę rozmieszczenia różnych fragmentów dźwiękowych.

W szczególności, oprócz mechanizmu TOC przypisywany jest mechanizm dostępu na bazie plików do scentrowanej informacji dźwiękowej przez plik dźwiękowy wyższego poziomu.

Na kolejnym niższym poziomie przypisywany jest mechanizm w postaci jednego pliku lub zbioru plików opisu ścieżek, zapewniający wskazania włącznie na fragmenty dźwiękowe, a oddzielnie stosowany jest plik informacyjny wskazujący ścieżki dźwiękowe, jak również przeplatające je przerwy.

*(7 zastrzeżeń)*

DZIAŁ H

ELEKTROTECHNIKA

A1 (21)340281 (22)2000 05 25 7(51) H01H 9/44

(31)99 19924414 (32)1999 05 27 (33) DE

(71) ABB Patent GmbH, Mannheim, DE

(72) Popa Heinz, Allgaier Bernhard, Bruckner Werner

(54) Przyrząd rozdzielczy instalacyjny, elektryczny, zwłaszcza wyłącznik zabezpieczenia linii

(57) W przyrządzie, w którym po jednej stronie obszaru (20) powstawania łuku jest umieszczona przewodząca prąd pętla (18), z obu stron obszaru (20) znajduje się płyta izolacyjna (21, 22), a na zewnątrz płytek izolacyjnych (21, 22) są umieszczone płytki żelazne (23, 24), przy czym jedna płytka izolacyjna (23) jest otoczona co najmniej częściowo na swoim obwodzie zewnętrzym przez pętlę (18).

*(2 zastrzeżenia)*

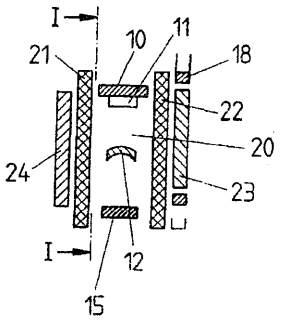


A1 (21)333393 (22)19990525 7(51) H0 U 49/06

(71) Politechnika Wrocławska, Wrocław

(72) Francik Andrzej

(54) Spektrometr rezonansu magnetycznego

(57) Spektometr rezonansu magnetycznego charakteryzuje się tym, że wyjście lasera impulsowego (1) jest połączone z wejściem

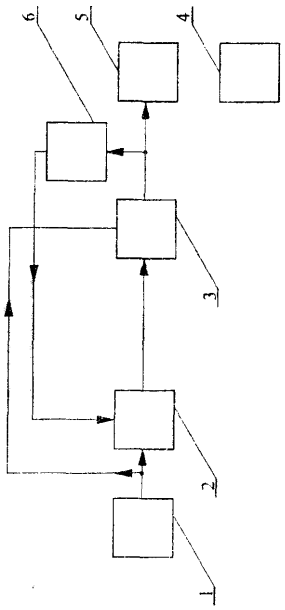

źródła impulsów prądu zmniennego (2) i z wejściem sterującym układu mikrofalowego (3), przy czym źródło impulsów prądu zmiennego (2) stanowi impulsator połączony z zespołem kluczy optoelektronicznych, który to zespół, połączony z optoelektronicznym kluczem wyjściowym, sterowany jest źródłem stałoprądowym.

*(5 zastrzeżeń)*

A1 (21)340488 (22)2000 06 02 7(51) H01J 61/30

(31)99 19925406 (32)1999 06 02 (33) DE

(71) PROMATEC GmbH Berlin Sondermaschinen und Elektronik, Berlin, DE

(72) Danie Jurgen, Miinchhausen Rainer, Bernicke Torsten

(54) **Wyładowcza lampa gazowana, zwłaszcza niskociśnieniowa wyładowcza lampa gazowana**

(57) Wynalazek dotyczy wyładowczej lampy gazowanej, zwłaszcza niskociśnieniowej wyładowczej lampy gazowanej z bańką (17) przepuszczającą światło i rurką (10) przepuszczającą światło, umieszczoną w bańce (17) lampy, ustalającą odcinek wyładowania w gazie, na którego końcach umieszczono po jednej elektrodzie (14, 21). Aby umożliwić możliwie dobrą wydajność świetlną i stabilną pracę, według wynalazku przewiduje się, że rurka (10) przepuszczająca światło jest zamknięta na swoim jednym końcu (13) i otwarta na swoim drugim końcu (12) oraz że jedna z obu elektrod (14) jest umieszczona w rurce (10) przepuszczającej światło w obszarze zamkniętego końca (13), a druga w bańce lampy (17) na zewnątrz rurki (10) przepuszczającej światło.

*(21 zastrzeżeń)*

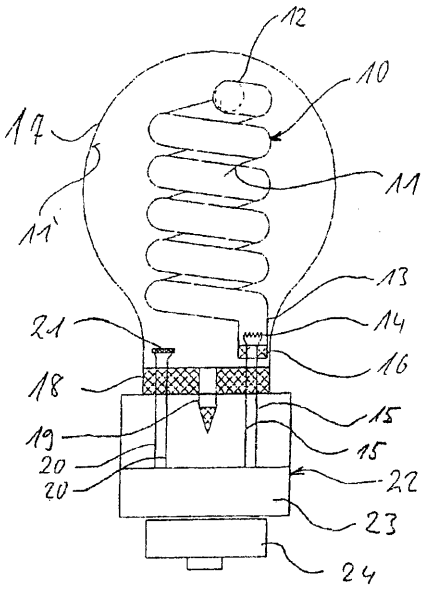


A1 (21)338990 (22)1999 06 30 7(51) H0 IL 31/048 B32B 31/00

(31)98 98112319 (32)19980703 (33) EP

(86) 1999 0630 PCT/EP99/04505

(87) 2000 01 13 WO00/02257 PCT Gazette nr 02/00

(71) ISOVOLTA ÖSTERREICHISCHE ISOLIERSTOFFWERKE AKTIENGESELLSCHAFT, Wiener Neudorf, AT; FRAUNHOFER-GESELLSCHAFT ZUR FÖRDERUNG DER ANDEWANDTEN FORSCHUNG E.V., Monachium, DE

(72) Plessing Albert, AT; Langowski Horst-Christian, DE; Moosheimer Ulrich, DE

(54) **Moduł fotowoltaiczny** oraz sposób jego wytwarzania

(57) Zaproponowano fotowoltaiczny moduł (1) w postaci laminatu, który jako warstwę rdzenia zawiera układ ogniw słonecznych (2), jak również umieszczone po jego obu stronach materiały otoczkujące (3, 3'). Przynajmniej warstwa (3') z materiału otoczkującego składa się z warstwy zgrzewanej (4') i warstwy zaporowej (6), która jest ukształtowana z folii z tworzywa sztucznego albo folii zespolonej z tworzywa sztucznego, która zawiera nieorganiczną warstwę tlenku (7), oddzieloną z fazy parowej.

*(13 zastrzeżeń)*

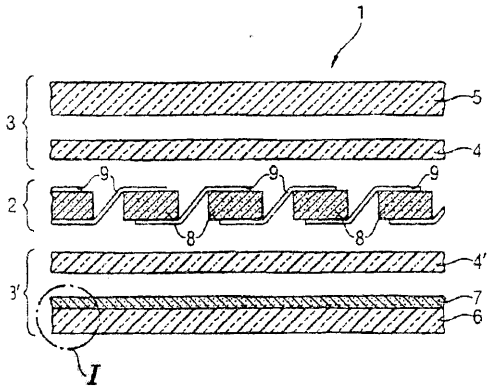


A1 (21)333292 (22)1999 05 21 7(51) H0 1L 33/00

(71) Instytut Technologii Elektronowej, Warszawa

(72) Pułtorak Jerzy

(54) **Półprzewodnikowy przyrząd elektroluminescencyjny**

(57) Przedmiotem wynalazku jest półprzewodnikowy przyrząd elektroluminescencyjny wykorzystujący zjawisko akumulacji nadmiarowych nośników ładunku. W przyrządzie tym strukturę tworzą dwa obszary ($P_1$, $P_2$) typu p zaopatrzone w kontakty (ko) omowe. Jeden z obszarów (P1) jest obszarem słabo domieszkowanym o jednorodnym rozkładzie domieszek akceptorowych, których koncentracja wynosi $N_0$ i jest dłuższy od długości drogi dyfuzyjnej nośników nadmiarowych w tym obszarze.

Drugi obszar ($P_2$) jest obszarem o eksponencjalnie niejednorodnym rozkładzie domieszek akceptorowych rosnącym od wartości koncentracji $N_0$ w płaszczyźnie granicznej pomiędzy obu obszarami, do wartości $N_w$ w płaszczyźnie kontaktu omowego do tego obszaru.

*(1 zastrzeżenie)*

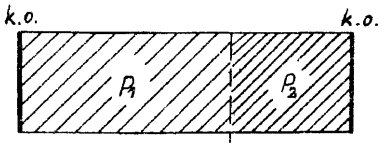


A1 (21) 333261 (22)1999 05 20 7(51) H0 1P 1/202

(71) Przemysłowy Instytut Telekomunikacji, Warszawa

(72) Gorzkowski Jerzy

(54) Filtr **dolnoprzepustowy** na linii współosiowej

(57) Wynalazek rozwiązuje problem filtru pochłaniającego na linii współosiowej przeznaczony do pochłaniania energii przesyłanej fali, gdy jej częstotliwość jest większa od częstotliwości odcięcia filtru. Filtr dolnoprzepustowy na linii współosiowej zawiera odcinek linii quasiwspółosiowej (1), której przekrój poprzeczny przewodu zewnętrznego (2) jest kwadratem, zaś impedancja charakterystyczna i średnica przewodu wewnętrznego linii quasiwspółosiowej (1) są odpowiednio równe impedancji charakterystycznej i średnicy przewodu wewnętrznego linii współosiowych

(3). Linie współosiowe (3) stanowią wejścia-wyjścia filtru. Falowody prostokątne (4) zakończone dopasowanymi obciążeniami (5) sprzęgnięte są z odcinkiem linii quasiwspółosiowej (1) i usytuowane są na przemian, na jednej i drugiej parze przeciwległych boków przewodu zewnętrznego (2) linii quasiwspółosiowej (1).

*(1 zastrzeżenie)*

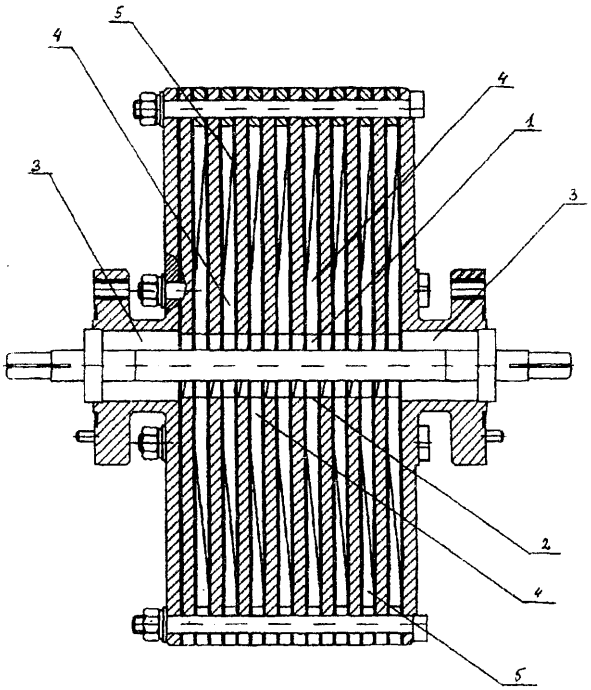

A1 (21) 333260 (22) 1999 05 20 7(51) H01P 5/20

(71) Przemysłowy Instytut Telekomunikacji, Warszawa

(72) Gorzkowski Jerzy

(54) **Falowodowy dzielnik mocy**

(57) Falowodowy dzielnik mocy przeznaczony jest do dzielenia sygnału wejściowego na cztery synfazowe sygnały wyjściowe o zadanym symetrycznym rozkładzie amplitudowym.

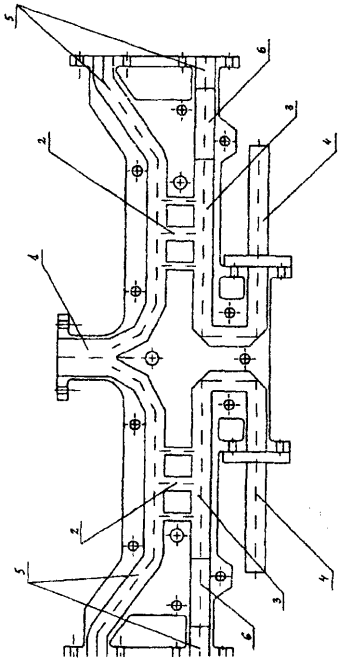

Układy synfazujące (5) zawierają półfalowe odcinki falowodu (6) o szerokości mniejszej niż standardowa szerokość falowodu, umieszczone w torach pomocniczych (3) sprzęgaczy kierunkowych (2).

*(1 zastrzeżenie)*

A1 (21)340445 (22)2000 06 01 7(51) H01Q 3/22

(31)99 9906961 (32)1999 06 02 (33) FR

(71) Organisation Européenne de Télécommunications par Satellite EUTELSAT, Paryż, FR

(72) Tits Daniel G, Lotfy Kamal

(54) **Układ anteny do odbioru sygnałów wysyłanych przez satelitę geostacjonarnego**

(57) Wynalazek dotyczy układu anteny do odbioru sygnałów wysyłanych przez satelitę geostacjonarnego, składającej się z reflektora, zespołu-źródła oraz zespołu przetwarzania sygnałów otrzymanych przez zespół-źródło.

W układzie anteny zastosowano elementy automatycznego śledzenia (3) satelity odchylającego się od swojego położenia początkowego w odchylonej orbicie, w postaci wielu pojedynczych źródeł (5, 6, 7), umieszczonych w ustalonej odległości jedne od drugich w płaszczyźnie pionowej, zawierającej punkt ogniskowy anteny celem utworzenia wielu podstawowych wiązek, które nakładają się na siebie.

*(9 zastrzeżeń)*

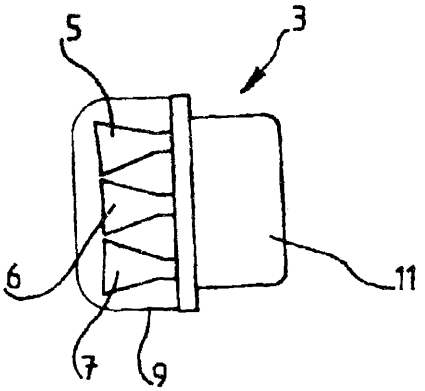

A1 (21 ) 340483 (22) 2000 06 02 7(51) H01R 13/713 H01T 1/14

(31) 99 29909701 (32)1999 06 02 (33) DE

(71) Quante AG, Wuppertal, DE

(72) Burmeister Klaus-Dieter, Gaertner Norbert, Hajok Johann Georg

(54) **Wtyk ochronny dla urządzenia telekomunikacyjnego**

(57) Wtyk ochronny (10) dla urządzenia telekomunikacyjnego ma obudowę (12), kilka zestyków odbiorczych (26, 28, 48, 50), które w stanie zamontowanym współpracują z zestykami urządzenia telekomunikacyjnego i co najmniej na odcinkach (30) mają postać paskowych elementów z blachy, przy czym zestyki odbiorcze (26, 28, 48, 50) są co najmniej odcinkami ustawione równolegle do siebie, wyznaczając dwie równoległe płaszczyzny, co najmniej jeden zestyk uziemiający (40), połączony w stanie zmontowanym z ziemią, co najmniej jeden nieokablowany element ochronny (18, 20) i co najmniej jeden okablowany element ochronny (16), przy czym wszystkie elementy ochronne (16, 18, 20) są umieszczone pomiędzy płaszczyznami wyznaczonymi przez zestyki odbiorcze (26, 28, 48, 50) i stykają się bezpośrednio z zestykami odbiorczymi (26, 28, 48, 50) oraz ewentualnie z zestykiem uziemiającym (40).

*(12 zastrzeżeń)*

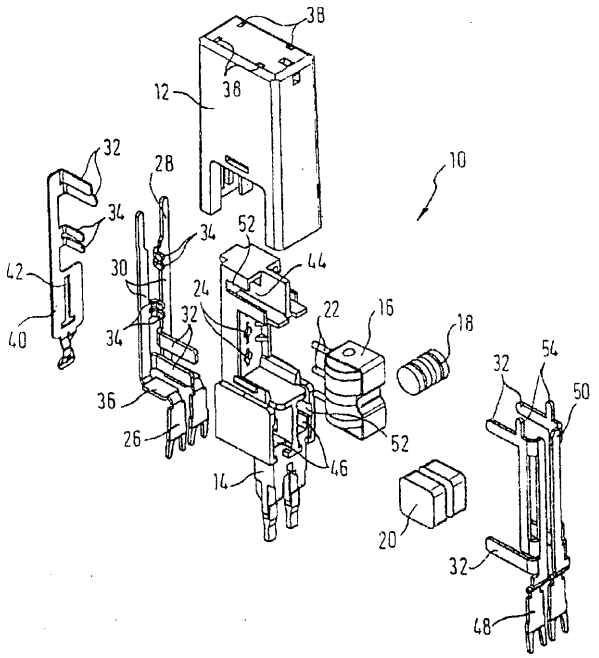


A1 (21 ) 340278 (22) 2000 05 25 7(51) H01R 24/00
H01R 13/40

(31)99 9906696 (32)1999 05 27 (33) FR

(71) LEGRAND, Limoges, FR; LEGRAND SNC, Limoges, FR

(72) Croise Franck, Deneu Dominique, Dixneuf Olivier, Perruisseau-Carrier Loďc

(54) **Złącze do przewodu elektrycznego**

(57) Złącze do przewodu elektrycznego, takie jak wyjście gniazdowe lub wtyk, ma co najmniej jeden człon stykowy (15P, 15T) taki jak gniazdo lub trzpień i co najmniej jedną końcówkę łączącą (16T), która jest połączona elektrycznie z członem stykowym (15P, 15T) i z którą jest połączony przewodnik elektryczny. Końcówka łącząca (16T) ma występ, zamocowany na wcisk w członie rurowym, za pomocą którego końcówka łącząca (16T) jest połączona z członem stykowym (15P, 15T). Złącze obejmuje odłączalne wtyczki lub gniazda.

*(10 zastrzeżeń)*

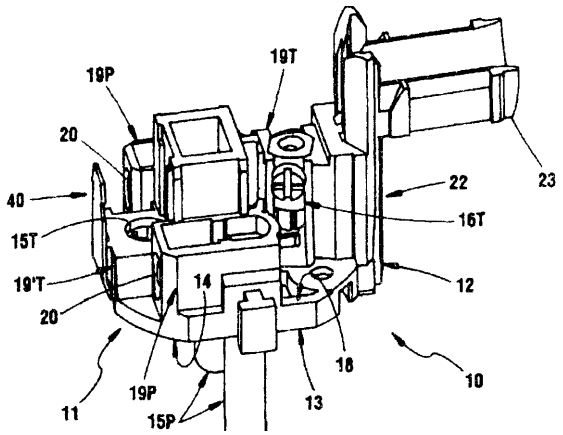


A1 (21) 333312 (22)1999 05 21 7(51) H02H 3/48

(71) Instytut Energetyki, Warszawa

(72) Wróblewska Sylwia, Kuran Zygmunt, Dytry Hanna, Tomczak Emil

(54) **Sposób wykrywania utraty synchronizmu wzbudzonego generatora synchronicznego**

(57) Sposób wykrywania utraty synchronizmu wzbudzonego generatora synchronicznego, zwłaszcza generatora o mocy 200 MW i większej, współpracującego z systemem elektroenergetycznym przez transformator, polega na tym, że w oparciu o metodę anaiityczno-graficzną wykorzystującą charakterystykę rozruchową przekaźnika impedancyjnego na płaszczyźnie impedancji zespolonej, określonej wcześniej wartości kąta wirnika (<δ), korzystnie odpowiadającej utracie synchronizmu generatora, na płaszczyźnie impedancji zespolonej w układzie współrzędnych prostokątnych - rezystancja R, reaktancja X, przyporządkowuje się łuk okręgu stanowiący charakterystykę rozruchową przekaźnika impedancyjnego oparty na odcinku będącym sumą reaktancji zastępczych reaktancji przejściowej generatora, reaktancji transformatora i reaktancji systemu elektroenergetycznego.

*(1 zastrzeżenie)*

A1 (21) 333380 (22) 1999 05 24 7(51) H02H 7/06

(71) ABB Sp. z o.o., Warszawa

(72) Fulczyk Marek; Bertsch Joachim, CH

(54) **Ukiad zabezpieczenia ziemnozwarciowego uzwojenia stojana generatora**

(57) Przedmiotem wynalazku jest układ zabezpieczenia ziemnozwarciowego uzwojenia stojana generatora z uziemionym punktem neutralnym, znajdujący zastosowanie podczas pracy generatora połączonego szeregowo z transformatorem lub połączonego równolegle z drugim generatorem, albo przyłączonego bezpośrednio do szyn zbiorczych. Układ charakteryzuje się tym, że w obwód utworzony przez uzwojenie pierwotne przekładnika napięciowego (7) i gałąź uziemiającą (2), pomiędzy punkt neutralny (N) generatora (1) a rezystor o niskiej oporności (6), włączony jest równolegle dławik kompensacyjny (5).

*(2 zastrzeżenia)*

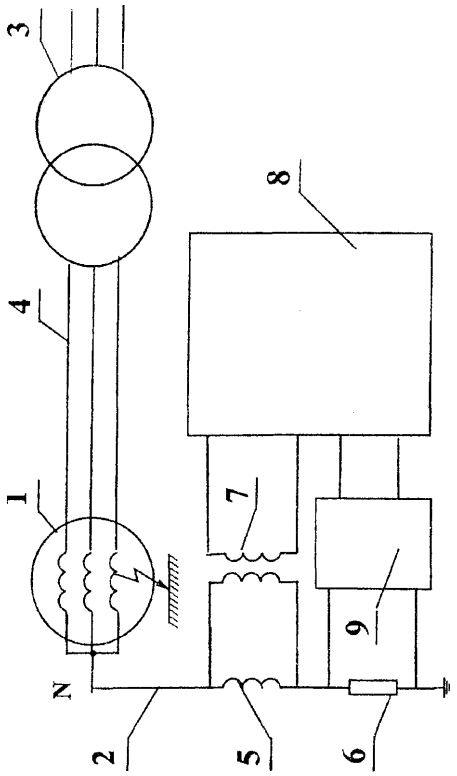


A1 (21) 333471 (22) 1999 05 27 7(51) H02H 7/06

(71) ABB Sp. z o.o., Warszawa

(72) Fulczyk Marek; Bertsch Joachim, CH; Pfiffner Michael, CH

(54) **Układ zabezpieczenia ziemnozwarciowego uzwojenia stojana generatora**

(57) Przedmiotem wynalazku jest układ zabezpieczenia ziemnozwarciowego uzwojenia stojana generatora z nieuziemionym punktem neutralnym, znajdujący zastosowanie podczas pracy generatora połączonego szeregowo z transformatorem lub połączonego równolegle z drugim generatorem, albo przyłączonego bezpośrednio do szyn zbiorczych. Układ charakteryzuje się tym, że w obwód utworzony przez uzwojenie pierwotne jednofazowego przekładnika napięciowego (8) i uzwojenia wtórne trójfazowego przekładnika napięciowego (5), pomiędzy uzwojenia wtórne trójfazowego przekładnika (5) a rezystor o niskiej oporności (7), włączony jest szeregowo dławik kompensacyjny (6).

*(2 zastrzeżenia)*

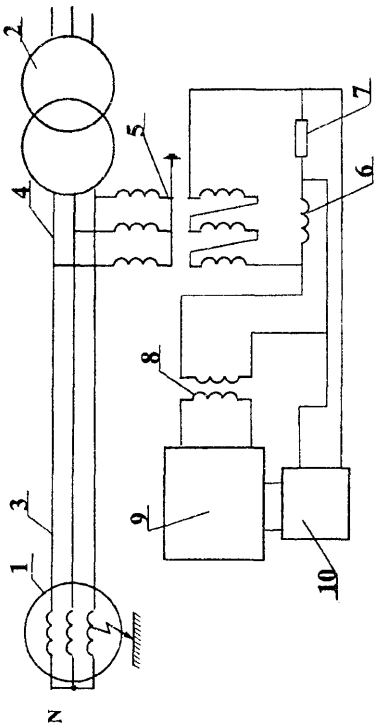


A1 (21) 333467 (22)1999 05 27 7(51) H02K 11/04
H05K 7/20
H02K 15/14

(71) AMEPOX MICROELECTRONICS Sp. z o.o., Łódź

(72) Mościcki Andrzej, Sobieraj ski Tadeusz

(54) Sposób **wytwarzania prostowników trójfazowych alternatorów samochodowych**

(57) Sposób wytwarzania prostowników trójfazowych alternatorów samochodowych wyposażonych w diody i aluminiowy radiator, polega na tym, że w radiatorze zostają wykonane otwory, stanowiące odwzorowanie części kształtu diody, których część powierzchni ścian zostaje pokryta znaną pastą szkliwno-srebrową, po czym radiator zostaje podgrzany do temperatury 510-530°C w czasie 3-5 min, a następnie po pokryciu całej powierzchni ścian otworów znanym klejem przewodzącym prąd elektryczny w otwory zostają wciśnięte diody.

*(1 zastrzeżenie)*

A1 (21)333333 (22)1999 05 22 7(51 ) H02K 57/00
H02K 7/00

(75) Afonin Anatolij, Szczecin; German-Gałkin Sergiej, Szczecin; Hrynkiewicz Jarosław, Szczecin; Kramarz Wojciech, Szczecin; Szymczak Piotr, Szczecin; Cierzniewski Piotr, Szczecin

(54) Sposób i układ **magnetokomutacyjnej** maszyny elektrycznej

(57) Magnetokomutacyjna maszyna elektryczna składa się z wielofazowych modułów przetwarzania energii rozmieszczonych w osi podłużnej i poprzecznej, gdzie każdy moduł maszyny jest elementem, w którym dostarczana energia mechaniczna na część ruchomą, jaką może być wirnik lub element poruszający się ruchem liniowym, jest zmieniana na energię elektryczną i po przetworzeniu na parametry wymagane przez sieć jest do niej przekazywana, przez co maszyna pracuje jako prądnica. Maszyna zasilona z sieci poprzez urządzenia przetwarzające energię elektryczną zasila dotychczasowy twornik, zamienia energię elektryczną na energię magnetyczną i dalej na energię mechaniczną, a na wale wytwarza moment napędowy przy określonej prędkości kątowej, przez co maszyna pracuje jako silnik. Sposób polega na tym, że tworzy się za pomocą ruchomych elementów magnetycznych zwięzłe, chwilowe jednokierunkowe obwody magnetyczne, jako wielofazowe moduły przetwarzania energii. Elementy te rozmieszczone są po każdej z trzech współrzędnych maszyny wirującej albo liniowej, przy czym dla indukowania zmiennej siły elektromotorycznej elementy magnetyczne przegrzewa się o podziałkę biegunową. W części ruchomej tworzącej komutator magnetyczny umieszcza się elementy magnetyczne i niemagnetyczne i przez ich ukształtowanie zewnętrzne ustala się rozkład pola magnetycznego i przebieg indukowanej siły elektromotorycznej. Jednokierukowe obwody magnetyczne rozmieszcza się tak, że tworzą pary pomiędzy które chwilowo wprowadza się elementy magnetyczne i niemagnetyczne, a do utworzenia obwodów magnetycznych stosuje się uzwojenia wzbudzenia i uzwojenia twornika.

Sposób i układ charakteryzują się tym, że wielofazowy moduł przetwarzania energii ($a_1$) ma dostarczoną energię elektryczną do bloku zasilania wzbudzenia (1), którego wyjście połączone jest z wejściem bloku wzbudzenia (2), w którym wytworzone jednokierunkowe pola magnetyczne są wyjściem połączonym z wejściem bioków (3, 3'), do których jako do części ruchomej maszyny stanowiącej komutator magnetyczny jest również dostarczana energia mechaniczna, a poruszające się elementy magnetyczne sprzężone polem magnetycznym z blokiem przetwarzania energii (4), którym jest twornik maszyny, przekazują energię elektryczną z jego wyjścia na wejście bioku przetwarzania parametrów energii elektrycznej (5), w którym energia elektryczna o potrzebnych parametrach zostaje przekazana do bloku funkcyjnego sieciowego, do którego dostarczona jest energia elektryczna z modułów maszyny rozmieszczonych w całej jej objętości po każdej z trzech osi współrzędnych, z którego wyjścia energia elektryczna jest dostarczona do sieci w pracy prądnicowej maszyny lub cały sposób przetwarzania energii jest odwrócony dla pracy silnikowej.

*(3 zastrzeżenia)*

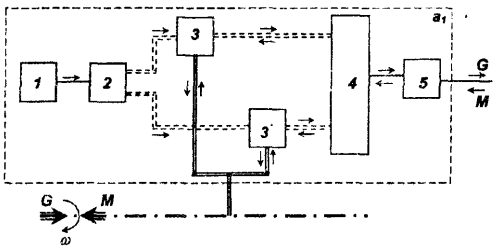


A1 (21)333516 (22)1999 06 02 7(51) H02P 11/06

(71) Politechnika Warszawska, Warszawa

(72) Matysik Jerzy

(54) **Sterownik prądu przetwornicy rezonansowej**

(57) Sterownik zawiera komparator (K), którego pierwsze wejście połączone jest ze źródłem sygnału zadanego (Ir), a wyjście komparatora (K) połączone jest z pierwszym wejściem układu próbkującego - pamiętającego (PP1), zaś wyjście połączone jest z pierwszym wejściem układu próbkująco - pamiętającego drugiego (PP2). Wyjście układu próbkująco - pamiętającego drugiego (PP2) połączone jest z pierwszym wejściem

bramki EXOR (E), której drugie wejście połączone jest z wyjściem pierwszego sygnału (L) sterownika i poprzez dzielnik częstotliwości (DF) połączone jest z generatorem (G) połączonym poprzez inwertor (N) z drugim wejściem układu próbkująco - pamiętającego (PP1). Generator (G) połączony jest z drugim wejściem układu próbkująco - pamiętającego drugiego (PP2), zaś wyjście bramki EXOR (E) połączone jest z wyjściem drugiego sygnału (R) sterownika.

*(1 zastrzeżenie)*

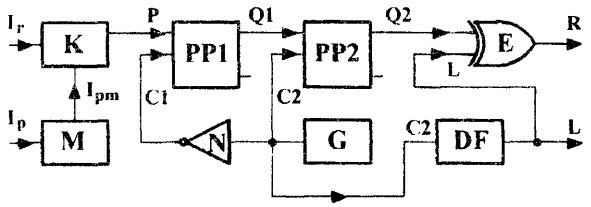


A1 (21) 339309 (22)1999 04 22 7(51) H03M 13/27

(31)98 98201395 (32)19980429 (33)EP

(86) 1999 04 22 PCT/IB99/00729

(87) 1999 11 25 WO99/60706 PCT Gazette nr 47/99

(71) KONINKLIJKE PHILIPS ELECTRONICS N.V., Eindhoven, NL

(72) Kahlman Josephus A. H. M.

(54) **Sposób, urządzenie i nośnik do kodowania informacji wielosłowowej**

(57) Informacja w postaci wielu słów jest kodowana na podstawie symboli wielobitowych rozmieszczonych we względnym sąsiedztwie w odniesieniu do nośnika. Informacja ma właściwości kodu zabezpieczającego przed błędami z przeplotem między słowami i klucze lokalizacji słów z błędami, które pochodzą z grup bitowych kanału synchronizacyjnego i docelowych słów danych.

*(20 zastrzeżeń)*

A1 (21) 339074 (22) 1998 08 24 7(51) H04B 7/00

(31)97 9717918 (32)19970822 (33) GB

(86) 1998 0824 PCT/GB98/02535

(87) 1999 03 04 WO99/10991 PCT Gazette nr 09/99

(71) ADAPTIVE BROADBAND LTD., Cambridge, GB

(72) **Porter John David**

(54) **System radiokomunikacyjny**

(57) Transmisja danych w systemie radiokomunikacyjnym odbywa się między przynajmniej jedną stacją bazową a przynajmniej jedną stacją odległą. Stacja bazowa jest w stanie nadawać i odbierać sygnały ze stacji odległej, kiedy ruchoma stacja odległa znajduje się w wyznaczonym z góry obszarze.

Dane wszelkiego typu przeznaczone do transmisji otrzymują pewien priorytet, a typ i priorytet każdej przyszłej transmisji określa się i rejestruje. Dane typu o najwyższym priorytecie są następnie nadawane przed danymi typów o mniejszych priorytetach. Tam, gdzie jest więcej, niż jedna stacja bazowa, powstaje pewna liczba zachodzących na siebie komórek łączności. Stacje bazowe rozsyłają sygnały w pierwszym okresie czasu, a stacje odległe nadają sygnały w drugim okresie. Stacje bazowe sprzężone są z centralnym sterownikiem, który synchronizuje okresy czasu, pierwszy i drugi, wykorzystywane przez stacje bazowe w sąsiednich komórkach.

Monitorowana jest liczba transmisji w każdej komórce, regulowana jest długość trwania okresów, pierwszego i drugiego, dla poprawienia wykorzystania pozostającego do dyspozycji pasma częstotliwości transmisji. Transmisje ze stacji odległych do stacji bazowej mogą być przekazywane po określonym okresie opóźnienia, który zależy od odległości stacji odległej od stacji bazowej.

*(6 zastrzeżeń)*

A1 (21 ) 3 3 9004 (22) 1998 08 26 7(51 ) H04L 9/00

(31)97 917761 (32) 1997 08 27 (33) US
98 81012 1998 05 19 US

(86) 1998 0826 PCT/US98/17662

(87) 1999 03 04 WO99/11021 PCT Gazette nr 09/99

(71) CSP HOLDINGS, LLC, Lloyd Harbor, US

(72) Ballard Claudio **R.**

(54) **Zdalne pobieranie obrazu ze scentralizowanym przetwarzaniem i pamięcią**

(57) Ujawnia się system zdalnego pobierania, centralnego przetwarzania i przechowywania danych zwany DataTreasury . System DataTreasury™ zawiera rozległą obsługę przetwarzania dokumentów i danych elektronicznych związanych z różnymi zastosowaniami, wraz ze sprzedażą, biznesem, bankowością i ogólnymi transakcjami użytkowymi. System pobiera dane transakcyjne takie jak pokwitowania kart kredytowych albo w postaci elektrycznej albo papierowej z jednego albo większej liczby oddalonych miejsc, szyfruje dane, transmituje zaszyfrowane dane do miejsca centralnego, przekształca dane na postać użyteczną, przeprowadza weryfikowanie identyfikacji przy użyciu danych podpisu i danych biometrycznych, generuje raporty informacyjne z danych i transmituje raporty informacyjne do miejsca albo miejsc oddalonych. System DataTreasury ma wiele zalet, które zapewniają wspólnie dużą wydajność, bezpieczeństwo, niezawodność, tolerancję na awarie i mały koszt. Po pierwsze architektura sieciowa upraszcza bezpieczną łączność pomiędzy miejscami oddalonymi i centrum przetwarzającym. Algorytm dynamicznego przypisywania adresu równoważy obciążenie wśród serwerów systemu, aby działały one szybciej i były lepiej wykorzystywane. Na koniec, schemat rozdzielania poprawia proces korekcji błędów.

*(53 zastrzeżenia)*

A1 (21) 339268 (22) 1998 05 11 7(51) H04L 12/56

(31)97 9703332 (32)1997 09 15 (33) SE

(86)1998 05 11 PCT/SE98/00854

(87) 1999 03 25 WO99/14906 PCT Gazette nr 12/99

(71) EFFNET GROUP AB, Bromma, SE

(72) Brodnik Andrej, SI; Degermark Mikael, SE; Carlsson Svante, SE; Pink Stephen, SE

(54) **Sposób i system szybkiego trasowania**

(57) W sposobie wyszukiwania trasy IP w tablicy trasowania, zawierającej wpisy przedrostków o dowolnej długości ze stowarzyszoną informacją o następnym skoku w tablicy następnych skoków, dla określenia gdzie mają być przesłane datagramy, zapamiętuje się reprezentację tablicy trasowania w postaci pełnego drzewa przedrostków, określonego przez przedrostki wszystkich wpisów tablicy trasowania. Ponadto zapamiętuje się reprezentację wektora bitów (8) zawierającego dane o przecięciu przez drzewo przedrostków na głębokości (D) i tablicę wskaźników, zawierającą indeksy do tablicy następnych skoków i do porcji następnego poziomu. Wektor bitów (8) jest podzielony na maski bitowe, a reprezentacja masek bitowych jest zapamiętana w tablicy odwzorowań. Następnie zapamiętuje się tablicę słów kodowych, z których każde koduje indeks wiersza do tablicy odwzorowań i przesunięcie wskaźnika i tablicę adresów podstawowych.

*(2 zastrzeżenia)*

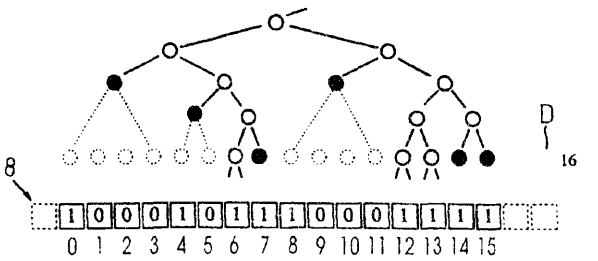

A1 (21) 333486 (22)1999 06 01 7(51) H04M 1/04

(75) Kaźmierski Tomasz, Łódź; Kotynia Grzegorz, Łódź

(54) **Uchwyt do zawieszania przenośnego, radiotelekomunikacyjnego urządzenia głosowego**

(57) Uchwyt jest wykonany z płaskiego, stalowego eiementu (1 ), zagiętego poprzecznie na kształt zbliżony do litery V, którego jedno ramię mające kształt trapezu o zagiętych do środka bokach utrzymuje zawieszane, telekomunikacyjne urządzenie głosowe, a drugie ramię (4), korzystnie prostokątne, mające w osi symetrii (5) otwory montażowe i/lub na powierzchni zewnętrznej uchwytu warstwę przylepną (8) tworzy utwierdzenie uchwytu. Trapezowe ramię ma na osi symetrii (5) kształtowy otwór. Zagięty poprzecznie na kształt zbliżony do litery V, stalowy płaski element (1) jest odkształcalny pod działaniem ręcznej siły odginającej kątowo, korzystnie pod kątem a < 90, wolne końce ramion (4) uchwytu, przeobrażając go w podstawkę.

*(3 zastrzeżenia)*

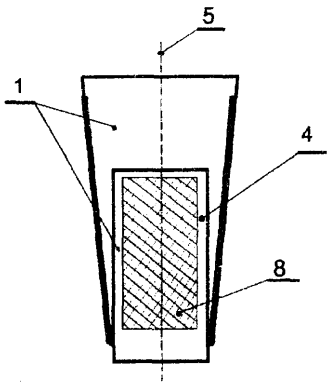


A1 (21) 338984 (22) 1998 08 19 7(51) H04N 7/10 H04N 7/14

(31)97 924264 (32)1997 09 05 (33) US

(86)1998 0819 PCT/US98/17101

(87) 1999 03 18 WO99/13644 PCT Gazette nr 11/99

(71) WORLDSPACE MANAGEMENT CORPORATION, Waszyngton, US

(72) Campanella S. Joseph

(54) **System do selektywnego zdalnego ładowania informacji z internetu do terminali użytkowników z wykorzystaniem satelitarnego systemu transmisji**

(57) Przedmiotem wynalazku jest satelitarny system do bezpośredniej cyfrowej transmisji radiowej, który nadaje wybraną informacje internetową, taką jak wiadomości, raporty pogodowe, notowania giełdowe, razem z programami radiowymi. Kanał radiowy zawiera informację internetową i nagłówek kontroli usług, do identyfikacji typu informacji internetowej w nim zawartej. Terminale użytkownika (22) zawierają odbiorniki radiowe (21), które odbierają programy przesyłane przez satelitę (20). Programy audio są odtwarzane w głośniku połączonym z odbiornikiem radiowym (21). Terminale użytkownika (22) zawierają również urządzenie multimedialne, jak na przykład komputer osobisty (29), połączony z odbiornikiem. Urządzenie multimedialne jest zaprogramowane dla generowania obrazu na monitorze komputera z zapytaniem konwersacyjnym, które powoduje wybranie przez użytkownika tematu informacji internetowej. Urządzenie multimedialne zapamiętuje odebrane pakiety i wybiórczo wyszukuje pakiety dla generowania obrazu na monitorze zawierającego strony sieci Web, używając tych pakietów, które odpowiadają tematowi informacji wybranemu przez użytkownika.

*(10 zastrzeżeń)*

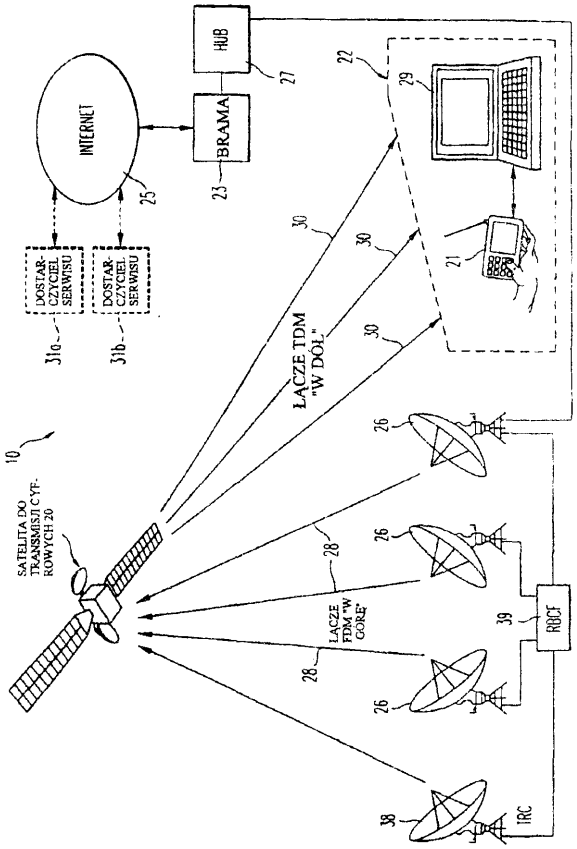


A1 (21) 338992 (22) 1998 08 26 7(51) H04Q 7/38

(31)97 1006862 (32)1997 08 27 (33) NL

(86) 1998 0826 PCT/NL98/00480

(87) 199903 04 WO99/11087 PCT Gazette nr 09/99

(71) LIBERTEL NETWERK B.V., Maastricht, NL

(72) Op Den Capm Rudi, Bos Willem

(54) **Sposób i system obsługi połączeń w sprzęcie komunikacyjnym z numerem abonenckim przekazywanym od pierwszego operatora do drugiego operatora, zwłaszcza właściwe do zastosowania w systemach komunikacji ruchomej**

(57) Przedmiotem zgłoszenia jest sposób obsługi połączeń w sprzęcie komunikacyjnym z numerem abonenckim przekazywanym z pierwszej sieci komunikacyjnej pierwszego operatora do drugiej sieci komunikacyjnej drugiego operatora, w którym w każdej sieci komunikacyjnej tworzy się bazę danych przekazywanych numerów, która jest dostępna przynajmniej z jednej centrali bramy i w której numery abonenckie przekazywane od jednego operatora do innego operatora zapamiętuje się wraz z informacją o sieci, do której należą numery abonenckie, a przy nadchodzącym wywołaniu w sieci dla określonego numeru abonenckiego, wywoływany numer abonencki porównuje się z numerami abonenckimi w bazie danych i na podstawie wyniku porównania, tworzy się informację trasowania do dalszego przetwarzania.

*(10 zastrzeżeń)*

A1 (21) 338988 (22) 1998 09 03 7(51) H04R 5/00

(31)97 60058169 (32)1997 09 05 (33) US
98 146442 1998 09 03 US

(86) 1998 0903 PCT/US98/18390

(87)199903 11 WO99/12386 PCT Gazette nr 10/99

(71) LEXICON, Bedford, US

(72) Griesinger David H.

(54) System macierzowego kodera i dekodera

5-2-5

(57) Przedmiotem wynalazku jest system odtwarzania dźwięku do przekształcania sygnałów stereo w dwóch kanałach wejściowych (92, 94), przy czym w dwóch kanałach wejściowych jest przynajmniej jedna składowa sygnału kodowana kierunkowo i skorelowana oraz przynajmniej jedna składowa sygnału, która nie jest kodowana kierunkowo i nie jest skorelowana, na sygnały dia kilku kanałów wyjściowych, zawierający urządzenie dekodujące (90) do zwiększania skorelowanej składowej sygnałów wejściowych w żądanym kierunku i zmniejszania mocy takich sygnałów w kanałach nie związanych z kierunkiem kodowania, przy zachowaniu separacji pomiędzy odnośnymi kanałami wyjściowymi lewym i prawym (172, 176) oraz łącznej energii składowej nieskorelowanej kanałów wejściowych w każdym kanale wyjściowym tak, że instrumenty nagrane w prawym kanale wejściowym pozostają po prawej stronie kanałów wyjściowych, instrumenty nagrane po lewej pozostają po lewej stronie, pozorna głośność wszystkich instrumentów we wszystkich kanałach wyjściowych pozostaje taka sama bez względu na kierunek składowej kodowanej kierunkowo sygnałów wejściowych. Przedmiotem zgłoszenia są również środki kodujące do kodowania pięciu kanałów wejściowych tak, aby były kodowane w poprawnym kierunku i poziomie dla delcoderów według wynalazku oraz dla dekoderów według aktualnego standardu filmowego.

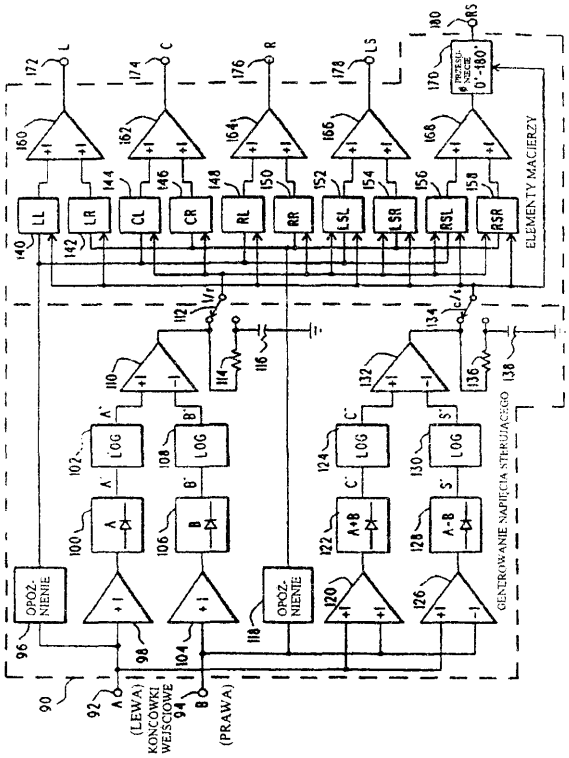


*(13 zastrzeżeń)*

A1 (21) 333447 (22)1999 05 28 7(51) H04R 27/00 H04M 1/62

(75) Mendel Janusz, Sulejówek

(54) Zestaw i sposób do łączenia telefonu komórkowego z uniwersalnym urządzeniem głośnomówiącym

(57) Zestaw do łączenia telefonu komórkowego z uniwersalnym urządzeniem głośnomówiącym, w tym w szczególności z radioodtwarzaczem samochodowym posiadającym funkcję współpracy z telefonami komórkowymi zawiera przystawkę sprzęgającą (1) z obudową o kształcie bryły z ramieniem (2) zakończonym wspornikiem (7), zamocowanym na boku urządzenia głośnomówiącego (UG) lub do deski rozdzielczej samochodu, która w czołowej ściance ma wielostykowy wtyk z gniazdem antenowym (3) oraz osadcze zagłębienie (4), w którym są umieszczone naprzeciw siebie, kształtowe wgłębienie (5) i element zaczepowo-zatrzaskowy (6) oraz posiada uchwyt telefonu komórkowego, który ma na tylnej zewnętrznej ściance, wielostykowe gniazdo z wtykiem antenowym oraz współpracujący z osadczym wgłębieniem (4), przestrzenny występ posiadający na zewnętrznych ściankach wystający, kształtowy zaczep i otwór.

*(5 zastrzeżeń)*

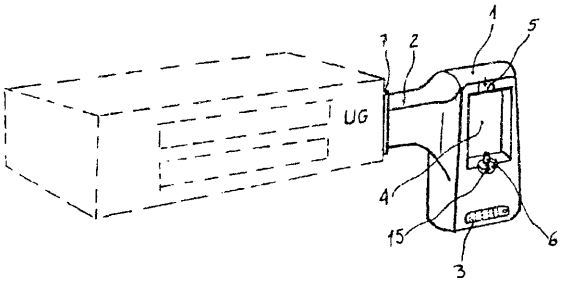

# II. WZORY **UZYTKOWE**

DZIAŁ A

## PODSTAWOWE POTRZEBY LUDZKIE

U1 (21) 109683 (22)1999 05 28 7(51) A01K 27/00

(75) Moszczyński Jerzy, Kutno

(54) **Obroża ochronna**

(57) Obroża ochronna w postaci paska z klamerką do zapinania na jednym końcu i z otworami na drugim końcu charakteryzuje się tym, że ma dwudzielne komory (3) z otworami instalacyjno-wytryskowymi (4) usytuowanymi w osi symetrii, od strony zewnętrznej, w których umieszczone są po dwie ampułki (5) z substancją obezwładniającą i z trudnomywalną substancją koloryzującą, przy czym komory (3) umieszczone są w odległości co 6÷8 cm na całej długości obroży, a jej powierzchnie zewnętrzna i wewnętrzna mają kształt łuku.

Obroża znajduje zastosowanie do ochrony zwierząt domowych i stad hodowlanych przed atakami dużych drapieżników, takich jak niedźwiedzie, wilki, rysie, zdziczałe psy i inne.

*(1 zastrzeżenie)*

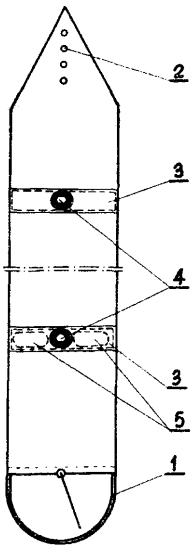


U1 (21) 109681 (22)1999 05 26 7(51) A01K 97/00

(75) Łabowicz Edward, Kłodzko

(54) **Pojemnik linki**

(57) Przedmiotem wzoru użytkowego jest pojemnik linki, przeznaczony do konfekcjonowania wszelkiego rodzaju linek nylonowych i tekstylnych. Pojemnik ma szpulę (1), której pierścieniowy rdzeń (3) tworzy jedną całość z dwoma tarczami (4,5) w postaci kołowych pierścieni. Każda z obydwu tarcz (4,5) na zewnętrznej powierzchni, tuż przy krawędzi, na całym obwodzie ma ukształtowany pierścieniowy wypust (6,6') o półkolistym przekroju poprzecznym. Szpula (1) ma cylindryczną, pierścieniową osłonę (2), która wewnątrz z jednej strony jest zaopatrzona w rynienkowe łoże wymienionego pierścieniowego wypustu (6,6'), łączącego się z tym łożem zatrzaskowo. Rynienkowe łoże jest utworzone wzdłuż krawędzi, na całym obwodzie wewnętrznej, cylindrycznej powierzchni osłony (2) szpuli (1) i stycznie do niej. Każda z obydwu bocznych tarcz (4,5) szpuli (1 ) jest zaopatrzona w otwory (O), utworzone w niej promieniście, na całym obwodzie, w obszarze od pierścieniowego rdzenia (3) do pierścieniowych wypustów (6,6').

*(2 zastrzeżenia)*

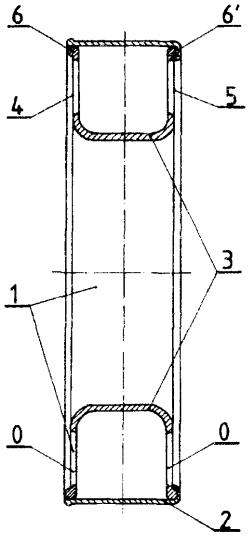


U1 (21) 109692 (22)1999 05 28 7(51) A41D 25/12

(71) EURO-REIN Spółka Akcyjna, Zielona Góra

(72) Wiśniewski Leszek

(54) **Spinka**

(57) Przedmiotem wzoru użytkowego jest spinka podtrzymująca krawat i końce kołnierza koszuli. Spinka jest wykonana z pręta, który w części środkowej ma łukowate wygięcie (1), przechodzące w dwie symetryczne wydłużone pętle (2) i (2'). Pętle (2) i (2') nie są zamknięte a ich końce (3) i (3') są lekko odchylone na zewnątrz pętli (2) i (2').

*(1 zastrzeżenie)*

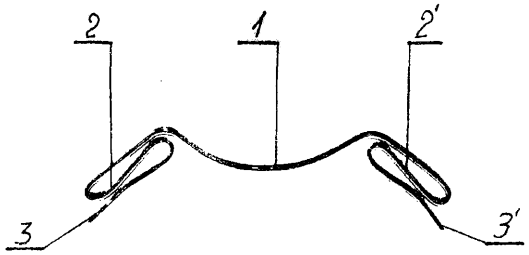

U1 (21) 109670 (22) 1999 05 21 7(51) A45F 3/14

(75) Gładzki Józef, Gdańsk

(54) Nosidło

(57) Nosidło ma postać stelaża stanowiącego płaską konstrukcję trzech równoległych rur poziomych (3,4,5), których końce połączone są z dwoma równoległymi rurami pionowymi (6,7). Do górnej, poziomej rury (3) i do pionowej rury (6) zamocowana jest jedna szelka nośna (8), zaś do tej samej górnej poziomej rury (3) i do drugiej pionowej rury (7) zamocowana jest druga szelka nośna (9). Z drugiej strony stelaża (3,4,5,6,7) zamocowane są dwa prostokątne pałąki (1,2), przy czym równoległe do siebie pałąki zamocowane są do stelaża w płaszczyznach pionowych, prostopadłych do płaszczyzny stelaża. Pionowe belki (16,17) pałąków (1,2) wyposażone są w haki (18).

*(4 zastrzeżenia)*

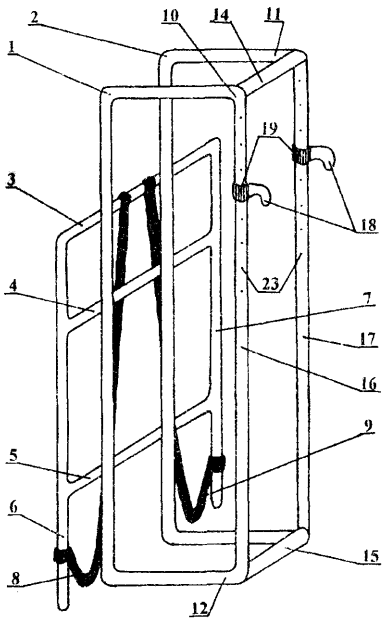


U1 (21) 109709 (22) 1999 06 02 7(51) A47B 63/00

(71) Warsztaty Szkolne Zespołu Szkół Technicznych, Świdnik

(72) Maraszak Janusz, Rejmak Kazimierz

(54) **Regał archiwalny**

(57) Regał archiwalny, zwłaszcza do przechowywania akt, składający się z prostopadłościennej konstrukcji nośnej z nóżkami,

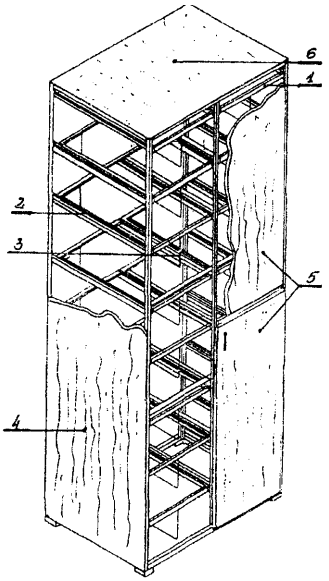


podzielony jest na kolumny w których na prowadnicach rolkowych umieszczone są szuflady (1) ażurowe z poziomymi wieszakami (2) wzdłużnymi, na górych powierzchniach kształtowników wzdłużnych, z ogranicznikiem (3), centralnym, wzdłużnym mocowanym w środku poprzecznych ram szuflady (1 ), przy czym konstrukcja regału obudowana jest z boków, płaszczyznami (4) meblowymi. Przód regału posiada drzwi (5), zaś górna część zamknięta jest płytą (6).

*(1 zastrzeżenie)*

U1 (21) 109688 (22) 1999 05 28 7(51) A47B 96/06

(75) Żuchowski Zbigniew, Radom; Żuchowski Jacek, Radom

(54) **Wspornik półki**

(57) Wspornik półki składa się z elementu mocującego i podtrzymującego, połączonych pod kątem 90°. Element mocujący składa się z prostokątnej płytki (3), do której przymocowane są dwa trzpienie (4) w kształcie walców, a element podtrzymujący stanowi prostokątna płytka (6), posiadająca gwintowany otwór (7).Element mocujący połączony jest z elementem podtrzymującym w połowie swojej długości. Oba elementy mają zaokrąglone naroża i posiadają symetryczne wybrania (8) i wypusty (9) w miejscach połączeń nitowych.

*(1 zastrzeżenie)*

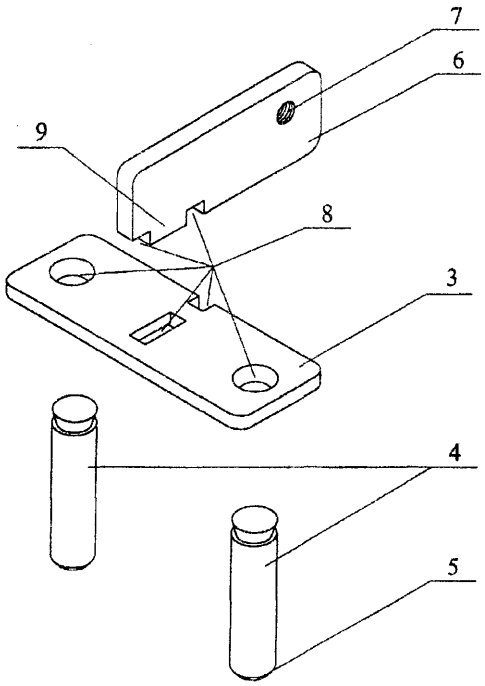


U1 (21) 109705 (22) 1999 06 01 7(51) A47B 96/06

(75) Zaręba Paweł, Koszalin

(54) **Węzeł mocowania półki, zwłaszcza półki naściennej**

(57) Przedmiotem wzoru użytkowego jest węzeł mocowania półki, stanowiący bazę do opracowania różnego rodzaju konstrukcji półek naściennych jedno i wielopoziomowych, a także regałów.

Węzeł zbudowany jest z dwóch równoległych względem siebie, pionowych listew nośnych (1), między którymi zamocowany jest płaski wspornik (2), przy czym wspornik (2) osadzony jest między listwami nośnymi tak, że jego przednia część (3) wystaje poza listwy nośne (1). Na górnej powierzchni (4) części (3) osadzona jest półka (6), zaopatrzona w prostokątne gniazdo (7), w które wpuszczone są listwy nośne (1).

*(3 zastrzeżenia)*

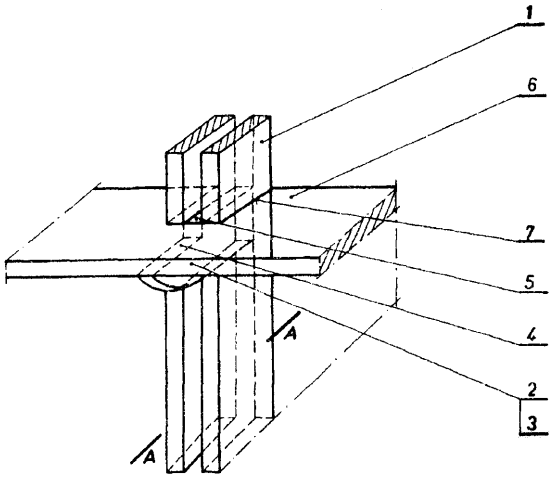


U1 (21) 109665 (22) 1999 05 20 7(51) A47C 17/04
A47C 17/86

(75) Mikołajek Zbigniew, Wadowice

(54) Sofa **wieloczłonowa**

(57) Sofa wieloczłonowa składa się z niestycznych i połączonych obrotowo wąskich członów. Podstawą poszczególnych członów sofy są skrzynki (2) w kształcie zbliżonym do litery "L" z wklęsłym i łukowym wybraniem siedziska w pobliżu oparcia pleców oraz ukośnym ścięciem w części czołowej. Skrzynki (2) od góry pokryte są szerszymi tapicerowanymi i podłużnymi poduszkami (1), a na bokach w środkowej i dolnej części zamocowane są obrotowe elementy łączników.

*(2 zastrzeżenia)*

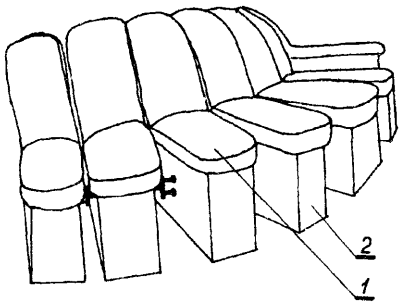


U1 (21) 109676 (22) 1999 05 24 7(51) A47D 7/00

(75) Majcherczyk Anna, Będzin

(54) **Ochraniacz**

(57) Przedmiotem wzoru użytkowego jest ochraniacz, przeznaczony do wykorzystania w łóżeczkach dziecinnych, kojcach, itp., z tkaniny bawełnianej i/lub podobnego rodzaju.

Ochraniacz ma kształt wydłużonego prostokąta (4) o podwójnych ściankach połączonych ze sobą, wykonanych z tkaniny przepuszczającej powietrze, wypełnionego pomiędzy ściankami włókniną (5), podzielonego szwami (6) na pola (7), które w części górnej (8) mają podwójne troki (9) oraz pętelki (10), rozmieszczone w narożach prostokąta (4) i w miejscu szwów (6), a na powierzchni prostokąta (4) w polach (7) ma kieszenie (11), pod którymi w dolnych narożach prostokąta (4) są troki podwójne (12). Wyrób jest znacznie wygodniejszy w użytkowaniu i bardziej efektowny od dotychczasowych, pozwalając na umieszczanie w kieszeniach (11) np. pieluch, chusteczek, butelek do karmienia czy też miękkich zabawek, a ponadto w miarę dorastania lub po podrośnięciu dziecka może zmienić swą funkcję na wiszącą półkę rozpiętą na zewnętrznych ściankach łóżeczka czy też wiszącą półkę z zabawkami rozpiętą na ścianie nad łóżeczkiem. Zmiana funkcji jest bardzo prosta i w tym celu wykorzystuje się pętelki (10), znajdujące się w narożach prostokąta (4) i w miejscu szwów (6).

*(1 zastrzeżenie)*

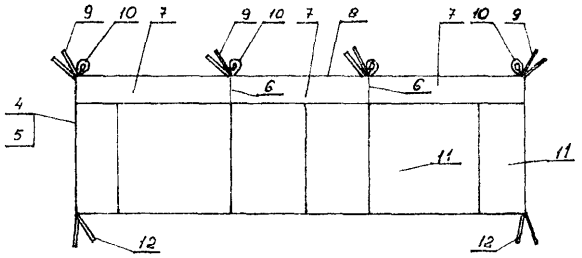


U1 (21) 109675 (22) 1999 05 24 7(51) A47D 15/00

(75) Majcherczyk Anna, Będzin

(54) **Baldachim**

(57) Przedmiotem wzoru użytkowego jest baldachim, przeznaczony do wykorzystania w łóżeczkach dziecinnych, kojcach, itp., z tkaniny bawełnianej i/lub podobnego rodzaju. Baldachim składa się z dwóch rozłącznych części (5) i (6) zakończonych w części górnej (7) zakładką zwykłą (11) i zakładką tunelową (12) oraz trokami zewnętrznymi (13), a krawędzie styku (8) rozłącznych części (5) i (6) mają pojedyncze troki wewnętrzne (14), rozmieszczone naprzeciw siebie, w odpowiednich odstępach, na całej wysokości. Wyrób jest znacznie wygodniejszy w użytkowaniu i bardziej efektowny od dotychczasowych, a ponadto w miarę dorastania lub po podrośnięciu dziecka, może zmienić swą funkcję na firankę odobną do pokoju dziecinnego. Zmiana funkcji jest bardzo prosta i polega tylko na odwróceniu obu części w ten sposób, że zewnętrzne krawędzie (9) i (10) znajdą się w dotychczasowym położeniu krawędzi (8), a troki (13) i (14) po zawiązaniu na małe kokardy spełnią funkcję dodatkowego elementu ozdobnego. W zależności od rodzaju karnisza, tak przekształcony baldachim w firankę może być zawieszony za zakładkę zwykłą (11) lub zakładkę tunelową (12).

*(1 zastrzeżenie)*

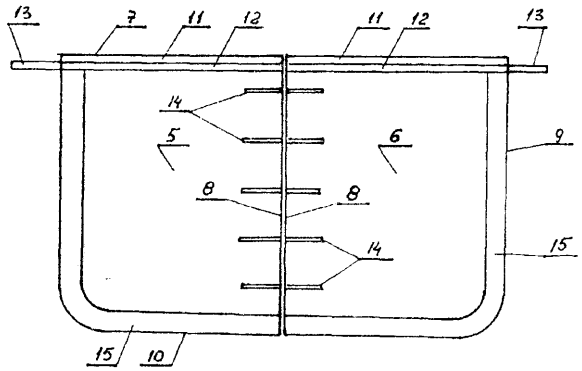


U1 (21) 111073 (22)2000 06 07 7(51) A47J 37/00

(75) Wierzchowski Marek, Strzeszkowice

(54) **Urządzenie do pieczenia**

(57) Urządzenie do pieczenia wyposażone w ruszt (1), na którym układa się produkty podlegające pieczeniu i wykorzystujące naturalne ognisko, składa się z wbijanego w ziemię osadzaka (2) z grotem (3) i trzonem łożyskowym (4), między którymi jest kołnierz (5) z powierzchnią oporową (6), nasadzonego na trzon łożyskowy (4) statywu (7) z wysuniętym w bok ramieniem (8), na którym w pobliżu zakończenia jest przelotka (9), przez którą przewleczone jest cięgno (10). Na jednym końcu cięgna (10) znajduje się łącznik (11) z przytwierdzonymi co najmniej trzema cięgnami (12) podtrzymującymi ruszt (1), a na drugim końcu są oczka (21) do zaczepiania o przytwierdzony do statywu (7) zaczep (13). Statyw (7) wyposażony jest w dźwignię (17), przytwierdzoną do niego poprzecznie w górnej części oraz w zastrzał (18).

*(3 zastrzeżenia)*

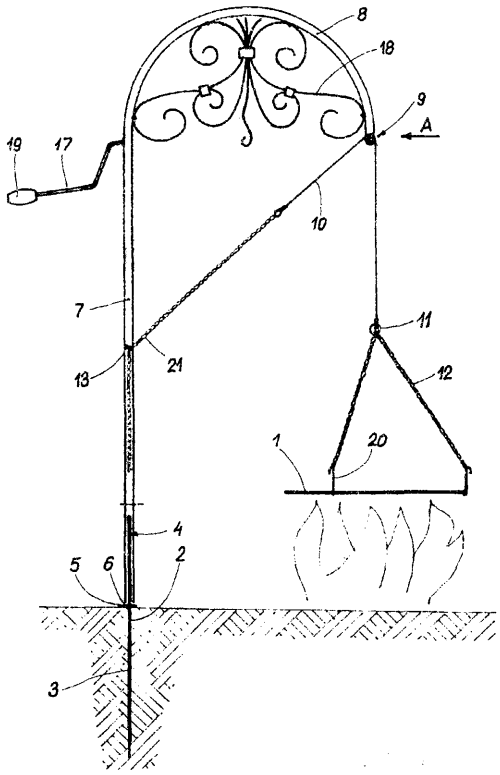


U1 (21) 109663 (22)1999 05 21 7(51) A61H 3/04

(71) MEDORT Spółka Akcyjna, Warszawa

(72) Perner Barbara

(54) **Urządzenie umożliwiające chodzenie osobom niepełnosprawnym**

(57) Urządzenie ma kamizelkę (1), oparcie (2), obejmy (12) podudzi oraz pionowe elementy (6,8) z płozami (11) i platformami (14) z tym, że pionowe elementy (6) są połączone u góry wychyinie z kamizelką (1), kamizelka zaś (1) oraz oparcie (2) są wyłożone dwustronnie warstwą (5) miękkiego tworzywa, a oparcie (2) ma nadmuchiwaną poduszkę (3), natomiast obejmy (12) zawierają mocujące pasy (13), pionowe zaś elementy (6) są u dołu połączone wychylnie z łącznikami (9), przytwierdzonymi do płóz (11), przy czym każdy z łączników (9) ma po dwie regulacyjne śruby (10).

*(1 zastrzeżenie)*

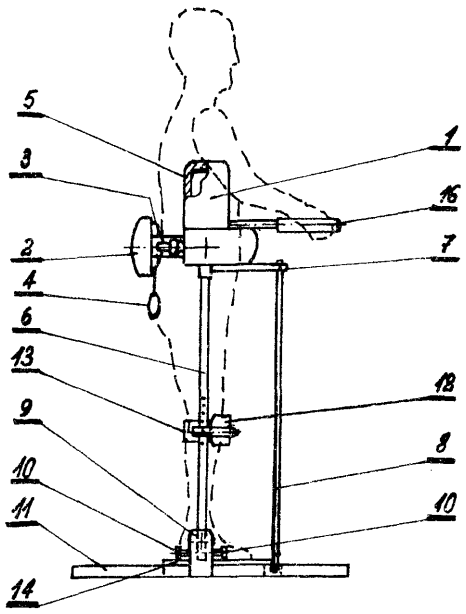


U1 (21) 111112 (22)2000 06 17 7(51) A62B 3/00
A47F 13/00

(75) Łęgowik Jarosław, Wrocław

(54) Brelok

(57) Przedmiotem wzoru użytkowego jest brelok stanowiący pojemnik dla żetonu przeznaczonego do zamka wózka sklepowego dla klientów. Brelok jest utworzony z oprawy (1) z umieszczonym w niej żetonem (2), przy czym oprawa (1) zakończona jest łukiem (3) wyposażonym w wypusty (4,5) stanowiące podparcie dla żetonu (2). Żeton (2) ma kształt koła. Brelok charakteryzuje się tym, że łuk (3) ma długość większą od połowy obwodu żetonu (2) i jest wyposażony w trzy prostokątne wypusty (4) usytuowane po jednej stronie łuku (3), a po drugiej stronie łuk (3) ma dwa wypusty (5) o trójkątnym kształcie, zaś żeton (2) ma powierzchnię chropowatą natomiast szerokość (A) oprawy (1) w miejscu zakończenia łuku (3) wynosi 1,13-1,4 średnicy (D) żetonu (2).

*(2 zastrzeżenia)*

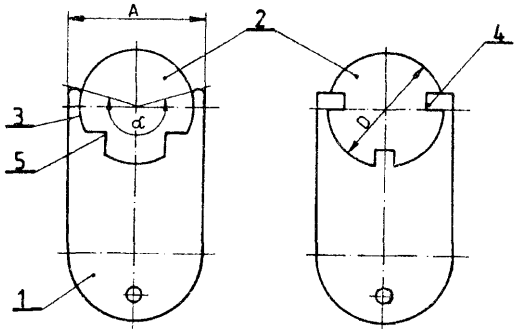


Fig. 1 Fig. 2

U1 (21 ) 111089 (22) 2000 06 12 7(51 ) A62B 19/00

(71) Fabryka Sprzętu Ratunkowego i Lamp Górniczych FASER S.A., Tarnowskie Góry

(72) Dombek-Bosek Maria, Gros Janusz

(54) Pochłaniacz oddechowy

(57) Pochłaniacz oddechowy do oczyszczania powietrza ze szkodliwych substancji ma cylindryczny pojemnik (1) z umieszczonym pomiędzy sitkami (4,8) wkładem pochłaniającym (7), zamknięty pokrywką (11) i zaopatrzony w przyłączeniowy kominek (2), przy czym w pojemniku (1) znajduje się wyoblone sitko (8) podtrzymujące wkład pochłaniający (7), które tworzy przestrzeń kompensacyjną (10) ponad pokrywą (11). Zamykająca pojemnik (1) pokrywa (11) składa się z denka (12), kołnierza (13) i osłony (14), przy czym denko (12) zawiera wewnętrzne zagniecenie (16), w którym osadzony jest kołnierz (13), natomiast kołnierz (13) posiada zewnętrzne zagniecenie (17), w którym umieszczona jest osłona (14). Pochłaniacz stosuje się w połączeniu z maskami lub półmaskami oddechowymi, zwłaszcza przeciwko parom amoniaku lub pochodnym organicznym amoniaku.

*(2 zastrzeżenia)*

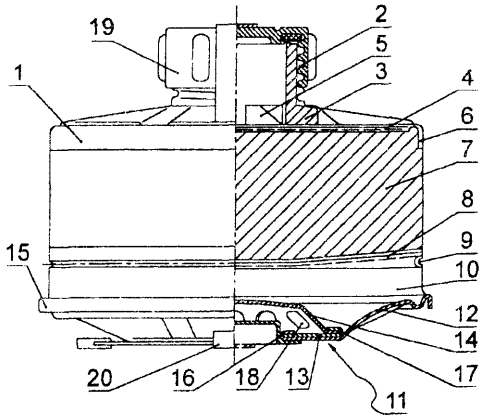

U1 (21) 109708 (22) 1999 06 02 7(51) A63F 3/06

(75) Opala Jan, Bielsko-Biała; Szuta Wiesław, Bielsko-Biała

(54) **Suwak gry losowej**

(57) Suwak gry losowej złożony jest z obwoluty (1) zaopatrzonej na krótszych bokach (2, 3) w półokrągłe wycięcia (4) oraz z przesuwnego wkładu.

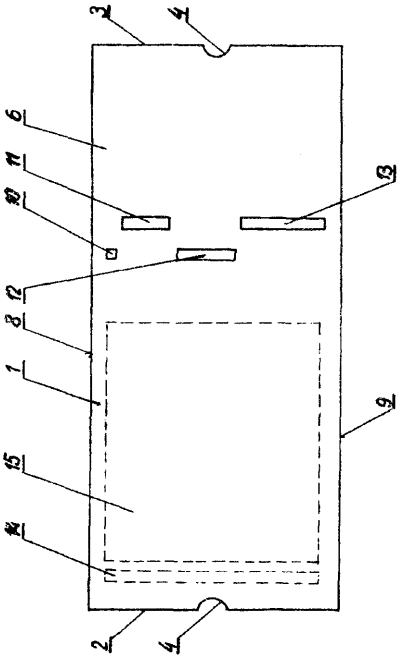

Obwolutę (1) stanowią przednia ściana (6) i tylna ściana połączone ze sobą nierozłącznie wzdłuż ich dłuższych boków (8, 9). Wewnątrz obwoluty (1) jest umieszczony przesuwny wkład, przy czym na przedniej ścianie (6) i na tylnej ścianie jest okienko numeru zbioru (10), okienka liczb grającego (11, 12, 13) oraz jest kolumna (14) numeru zbioru i liczby zbioru (15), a na przesuwnym wkładzie są bloki liczb tworzące liczby numeru zbioru oraz liczby grającego.

*(1 zastrzeżenie)*

U1 (21) 109687 (22) 1999 05 29 7(51) A63G 3/00

(75) Rydz Marian, Łódź; Gaede Bogusław, Łódź

(54) **Wyciąg linowy do nart** wodnych

(57) Wyciąg linowy jest przeznaczony do uprawiania sportów wodnych i składa się z dwóch lub kilku lin (3), napędzanych bezstopniowo silnikiem (8), naprężanych ciągle linami (2) poprzez obciążnik (7).

*(1 zastrzeżenie)*

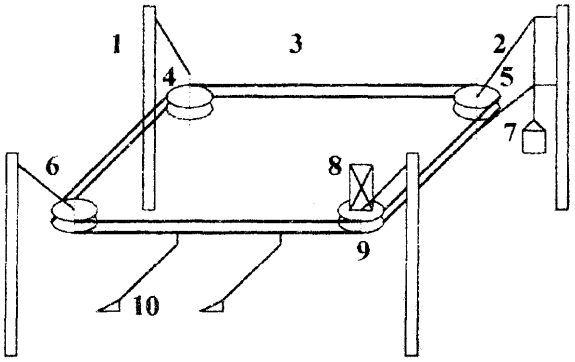


**DZIAŁ** B

## RÓŻNE PROCESY PRZEMYSŁOWE; TRANSPORT

U1 (21) 109704 (22)1999 06 01 7(51) B01D 35/26

(71) Ośrodek Badawczo-Rozwojowy Maszyn dla Przetwórstwa Płodów Rolnych, Pleszew

(72) Rajch Bogdan, Wróblewski Roman, Matecki Jacek, Piątkiewicz Wojciech, Judycki Władysław, Florczyk Ryszard, Tylman Andrzej

(54) **Urządzenie do filtracji olejów**

(57) Urządzenie do filtracji oleju tłoczonego na zimno ma zbiornik oleju brudnego (1), zbiornik oleju czystego (2) oraz, umieszczony między nimi i połączony z nimi, kapilarny filtr (3) o odwracalnym kierunku przepływu.

*(1 zastrzeżenie)*

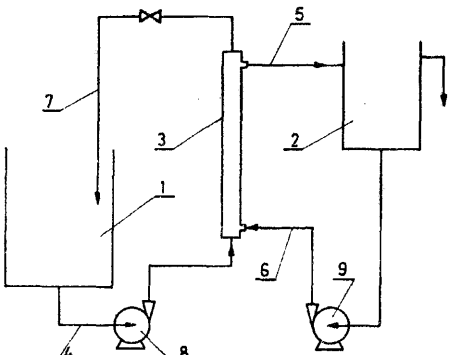


U1 (21) 109690 (22) 1999 05 28 7(51) B01D 53/04

(75) Lech Ireneusz, Krasne; Filip Marek, Rzeszów

(54) **Ruchome urządzenie do oczyszczania powietrza**

(57) Ruchome urządzenie do oczyszczania powietrza charakteryzuje się tym, że dolny kanał podwoziowy (2) ma kształt zbliżony do

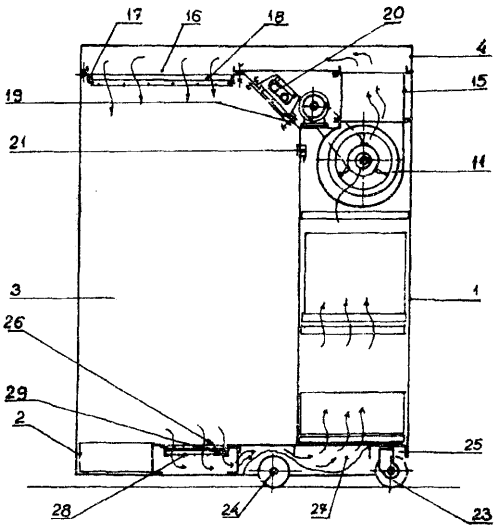

litery "T", będącej równocześnie podwoziem jezdnym oraz ramą nośną, wiążącą kolumnę filtracyjną (1 ) z kabiną (3) i kasetonem sufitowym (4) za pomocą znanych elementów łącznych. W tylnej części dolnego podwoziowego (2) usytuowane są koła jezdne (23).

*(5 zastrzeżeń)*

U1 (21) 109679 (22)1999 05 25 7(51) B01L 3/00

(71) Przedsiębiorstwo Produkcyjno-Handlowe POLON LABOR, Toruń

(72) Janusz Roman, Górski Jan, Małek Jan

(54) **Szafa na chemikalia**

(57) Szafa na chemikalia składa się z obudowy, w której umieszczony jest korpus metalowy (8) zamknięty metalowymi drzwiami (9, 10) wyposażonymi w zamki. Korpus metalowy (8) przedzielony jest na dwie części przegrodą nie dochodzącą do jego tylnej ściany. Nad i pod przegrodą osadzone są na prowadnicach (11) po dwie szuflady (12). Na wysokości górnej krawędzi drzwi dolnych obudowy umieszczony jest wyłącznik krańcowy.

*(4 zastrzeżenia)*

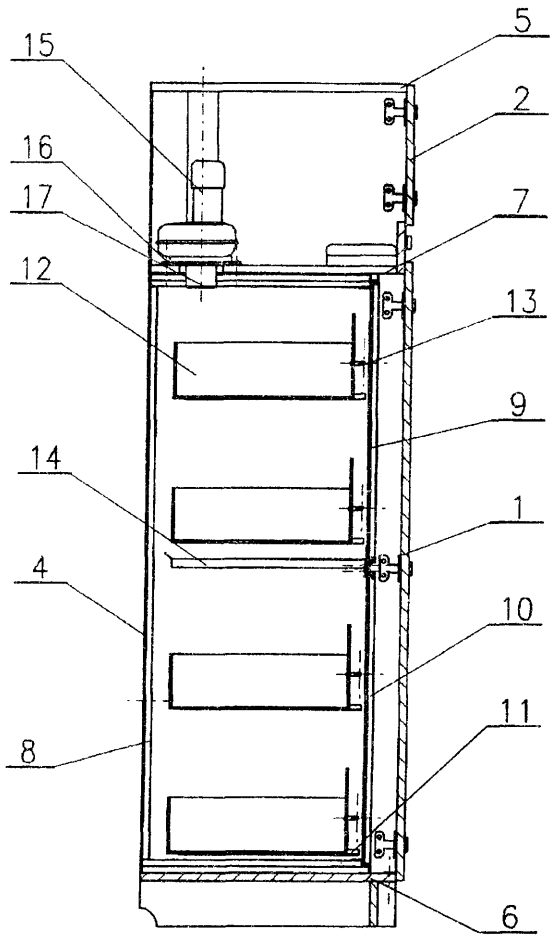


U1 (21) 109684 (22) 1999 05 25 7(51) B25B 17/00

(75) Olejarz Józef, Gromiec

(54) **Klucz z przekładnią mechaniczną**

(57) Klucz przeznaczony jest do śrub o dużych średnicach, potrzebujących dużego momentu obrotowego. Klucz z przekładnią mechaniczną składa się ze ślimaka (2), ślimacznicy i szeregu kół zębatych, umieszczonbych w korpusie (1). Na zewnątrz korpusu są trzy czopy napędu pierwotnego, jeden czop pracy rzeczywistej oraz wypust rurowy (9) do mocowania rękojeści podpory pracy klucza.

*(1 zastrzeżenie)*

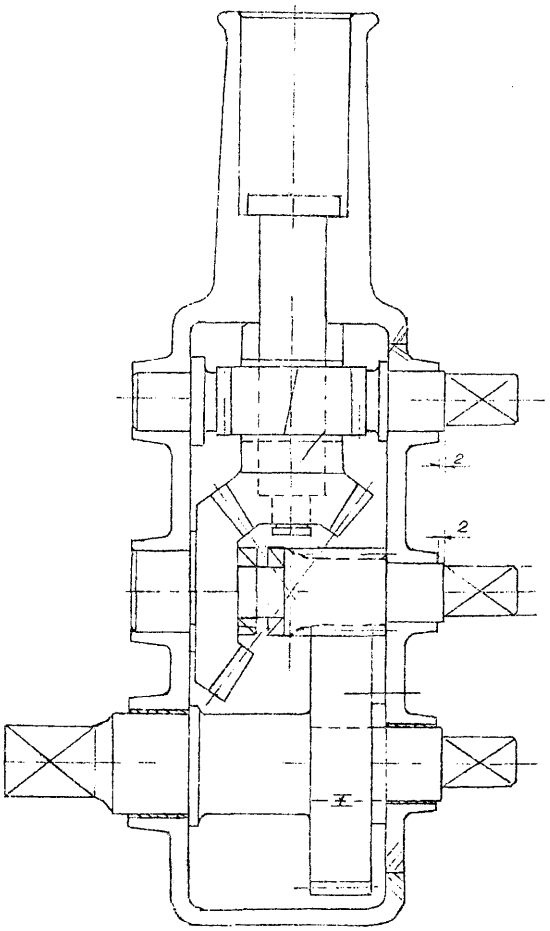

U1 (21) 109667 (22) 1999 05 21 7(51) B42F 11/02

(71) RESTA SA, Lublin

(72) Czap Lech

(54) **Urządzenie do mocowania zeszytów wydawniczych w oprawie**

(57) Urządzenie składa się z płytki bazowej (1) w kształcie litery L mocowanej do wewnętrznej strony grzbietu oprawy. Krótsze ramię płytki bazowej (1) ma szereg otworów, zaś dolna zewnętrzna część tego ramienia posiada próg blokujący (8) umieszczony prostopadle do otworów, które w górnej części mają występy (9).

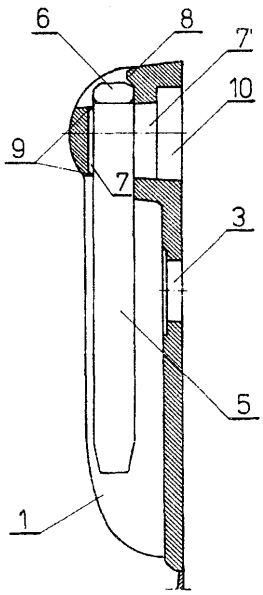

Dolna powierzchnia płytki bazowej (1) posiada wybranie (10) połączone kanałami przelotowymi (7') z otworami. W otworach mocuje się klamry (5) zakończone z jednego końca dwustronnym kołnierzem (6).

*(2 zastrzeżenia)*

U1 (21) 109674 (22) 1999 05 24 7(51) B60P 3/04

(75) Bremer Dieter, Insingerode, DE

(54) Przyczepa

(57) Przyczepa ma zastosowanie do przewozu towarów i zwierząt. Przyczepa (2) posiada w części pracy koła/kół (3) siłownik hydrauliczny, osadzony na osi (5) oraz na belce (7) ściany bocznej (1) przyczepy (2), natomiast podpórka (13) osadzona jest na osi (5) i posiada prowadzenie środkowe (20) oraz górne (11), które zakończone jest końcówką w kształcie "U", współpracującą z elementem (9), stanowiącym podstawę profilu "I" krawędzi (8) bocznej ściany (1) przyczepy (2), przy czym element blokujący (12) wraz z zapadką (10) osadzony jest poziomo na prowadzeniu górnym (11). Koła współpracują ze sobą poprzez układ hydrauliczny (17) i w układzie jezdnym promień koła (6) znajduje się poniżej dna przyczepy (2), a w układzie za/wyładowczym - powyżej tego dna.

*(1 zastrzeżenie)*

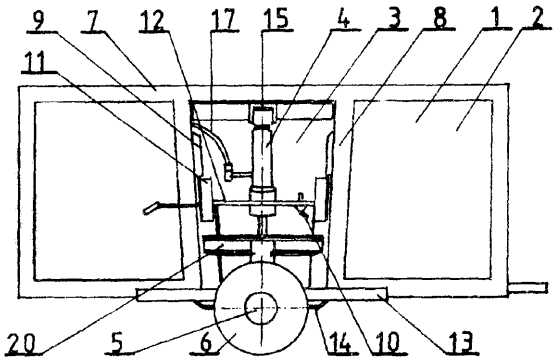


U1 (21) 109703 (22) 1999 06 01 7(51) B65D 1/04

(71) Przedsiębiorstwo Produkcyjno-Handlowe OPAK-PET Sp. z o.o. Zakład Pracy Chronionej, Dąbrowa Górnicza

(72) Grzegorczyk Waldemar

(54) **Butelka**

(57) Butelka, przeznaczona do umieszczania w niej płynów spożywczych, ma kształt graniastosłupa o podstawie ośmiokąta, gdzie na ścianach bocznych (1) i (2) znajdują cię wgłębienia (3).

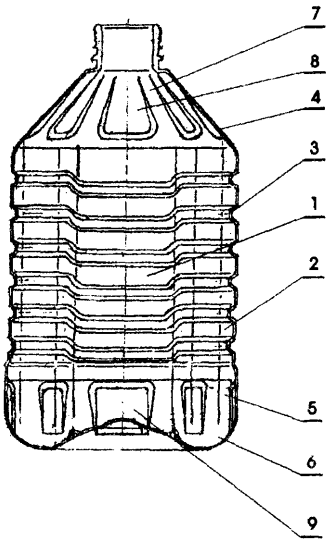


Górna część butelki (4) jest zwężona stożkowo, a na ściankach bocznych pochylonych (7) ma wytłoczenia (8) w kształcie trójkąta ściętego, natomiast dolna część butelki (5) posiada wytłoczenia (9) w kształcie figury czworokątnej, a dno (6) jest wypukłe do wewnątrz butelki i posiada wytłoczenia zbliżone kształem do litery C.

*(1 zastrzeżenie)*

U1 (21) 109700 (22) 1999 06 02 7(51) B65D 1/26 A47G 19/12

(71) POLARCUP POLAND Ltd, Siemianowice Śl.

(72) Woźnica Zbigniew

(54) **Kubek**

(57) Wzór użytkowy rozwiązuje zagadnienie opracowania konstrukcji kubka, stosowanego w szczególności do środków spożywczych. Kubek stanowi pojemnik (1), którego dolna część (2) ma kształt fragmentu baryłki, natomiast górna część poprzez łagodny owal (3) przechodzi w górną krawędź (4), której ścianki są pochylone do wewnątrz i zakończone są kołnierzem (5), wystającym poza obrys pojemnika (1).

*(1 zastrzeżenie)*

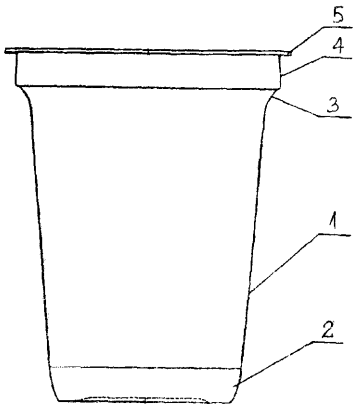


U1 (21) 111033 (22)2000 05 29 7(51) B66F 3/00

(75) Rutkowska Anna, Rodaki

(54) **Podnośnik pneumatyczny**

(57) Urządzenie wyposażone jest w układ teleskopowy (2), usytuowany centralnie na platformie (1) w elastycznej poduszce (11), zamocowanej szczelnie u dołu do platformy (11) i u góry do pokrywy płytowej (8), która zamocowana jest do ostatniego, o najmniejszej średnicy elementu (6) układu teleskopowego (2). Poduszka (11) podzielona jest w układzie pionowym na pierścieniowe segmenty (12), oddzielone poziomymi, karbowanymi wgłębieniami (13).

*(3 zastrzeżenia)*

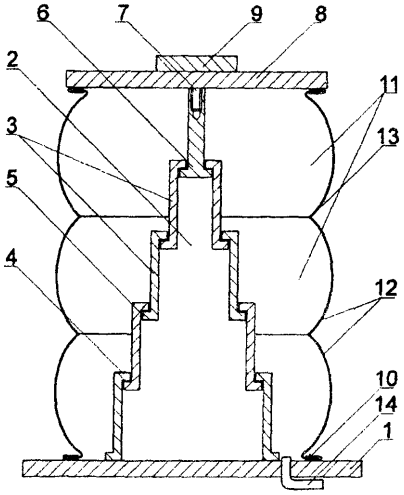

DZIAŁ C

## CHEMIA I METALURGIA

U1 (21) 109698 (22)1999 05 31 7(51) C21B 7/18
F27B 1/20

(71) Zakłady Metalurgiczne Sp. z o.o., Bytom

(72) Bombała Zbigniew, Churas Stanisław, Dubno Andrzej, Dąbrowski Jan, Wierny Henryk, Korczak Janusz

(54) **Zamknięcie gardzielowe wielkiego pieca**

(57) Zamknięcie gardzielowe wielkiego pieca zaopatrzone jest w nieruchomą misę gardzielową (2) zbieżną ku gardzieli (1) pieca, w której to misie (2) znajduje się podwieszony centrycznie dzwon (3) w kształcie stożka ściętego zbieżnego ku górze i przemieszczany pionowo poprzez zawieszenie (4) połączone w dwóch przeciwległych punktach przegubowo cięgnami (5) z przeciwwagami (6). Przeciwwagi (6) znajdującą się na zewnątrz pieca.

Na górnej krawędzi misy gardzielowej (2) posadowiona jest pokrywa (7).

Pokrywa (7) wyposażona jest w pierścieniową uszczelkę (8) i posiada zamocowaną w sposób trwały płytę usztywniającą (9) z symetrycznie rozmieszczonymi żebrami, uchwyt (11) oraz rurę (12).

*(2 zastrzeżenia)*

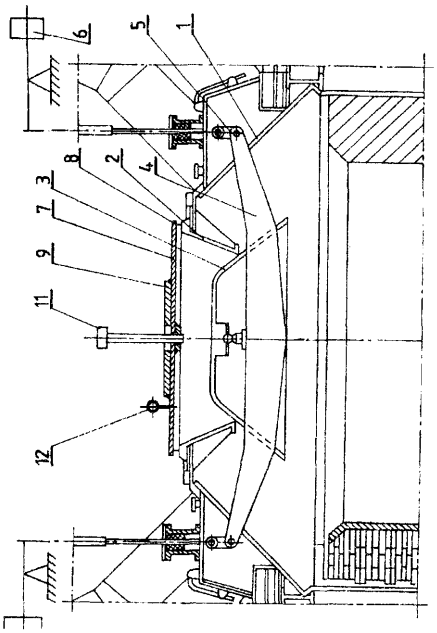


DZIAŁ E

## BUDOWNICTWO, GÓRNICTWO; KONSTRUKCJE ZESPOLONE

U1 (21) 109710 (22)1999 06 02 7(51) E02D 27/44

(75) Galas Mirosław Janusz, Gdańsk

(54) **Fundament pod obudowy energetyczne, gazowe i teletechniczne**

(57) Wzór użytkowy rozwiązuje problem konstrukcji fundamentu, zawierającego poziomą, fundamentową płytę (1) z prostokątnymi, bocznymi gniazdami (2) pod osadzane w nich pionowe, boczne, nośne płyty (3) z ukształtowanymi na czołowych powierzchniach w części górnej, w jednej poziomej

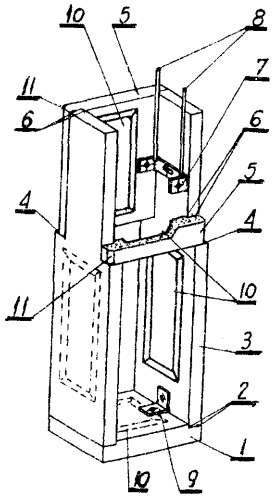


płaszczyźnie, obustronnie, uskokami (4), na których umieszczone są czołowe, osłonowe płyty (5), mające od wewnętrznej strony wyprofilowane prostokątne gniazda (6), przylegające do stykających się ze sobą powierzchni pionowych, bocznych, nośnych płyt (3), przy czym od strony wewnętrznej pionowe, boczne, nośne płyty (3) połączone są z czołowymi, osłonowymi płytami (5) poprzez ceowe łączniki (7) z pionowymi, montażowymi końcówkami (8), przytwierdzane elementami złącznymi w poziomej osi symetrii czołowych, osłonowych płyt (5) i w pionowych, bocznych, nośnych płytach (3). W dolnej części pozioma, fundamentowa płyta (1) połączona jest z pionowymi, bocznymi, nośnymi płytami (3) poprzez kątownikowe łączniki (9). W pionowych, bocznych, nośnych płytach (3) i w czołowych, osłonowych płytach (5), od wewnętrznej strony ukształtowane są trapezowe wgłębienia (10), zaś w poziomej, fundamentowej płycie (1) trapezowe wgłębienie (10) znajduje się od zewnętrznej, osadczej, spodniej strony fundamentu.

*(2 zastrzeżenia)*

U1 (21) 109711 (22)1999 06 02 7(51) E02D 27/44

(75) Galas Mirosław Janusz, Gdańsk

(54) **Fundament pod obudowy energetyczne, gazowe i teletechniczne**

(57) Fundament charakteryzuje się tym, że zawiera prostopadłościenny korpus (1) o cienkościennej, płytowej budowie, składający się z poziomej, fundamentowej płyty, pionowych, bocznych, nośnych ścian i tylnej, czołowej , osłonowej ściany, tworzących jednolitą, skrzynkową konstrukcję z odsłoniętą przed-

nią ścianą. Od przedniej, odsłoniętej strony prostopadłościennego korpusu (1), na czołowych powierzchniach pionowych, bocznych, nośnych ścian, w jednej poziomej płaszczyźnie, w części górnej ukształtowane są uskoki (2), na których umieszczana jest przednia, czołowa, osłonowa płyta (3), mająca od wewnętrznej strony wyprofilowane prostokątne gniazda (4), przylegające do stykających się ze sobą powierzchni pionowych, bocznych, nośnych ścian. Od strony wewnętrznej pionowe, boczne, nośne ściany połączone są z przednią, czołową, osłonową płytą (3) poprzez kątownikowe łączniki (5) z pionowymi, montażowymi końcówkami (6), przytwierdzone elementami złącznymi, w poziomej osi symetrii, przedniej, czołowej, osłonowej płyty (3) i w poziomych, bocznych, nośnych ścianach. W pionowych, bocznych, nośnych ścianach i w tylnej, czołowej, osłonowej ścianie korpusu (1) oraz w przedniej, czołowej, osłonowej płycie (3) ukształtowane są od wewnętrznej strony o trapezowym przekroju poprzecznym wgłębienia (7), zaś w poziomej, fundamentowej płycie wgłębienie (7) znajduje się od zewnętrznej, osadczej spodniej strony korpusu (1).

*(2 zastrzeżenia)*

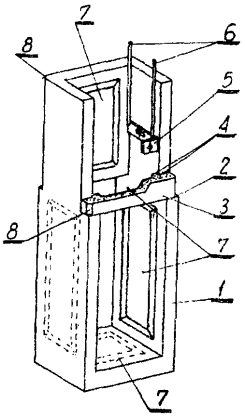


U1 (21) 109668 (22)1999 05 21 7(51) E03B 9/02
F16K 3/314

(71) COROL Sp. z co., Poznań

(72) Barałkiewicz Marek, Partyka Bolesław, Urbański Michał

(54) **Zespół sterowania zaworem lub zasuwą**

(57) Przedmiotem wzoru użytkowego jest zespół sterowania zaworem lub zasuwą, zawierający teleskopowy trzpień sterujący

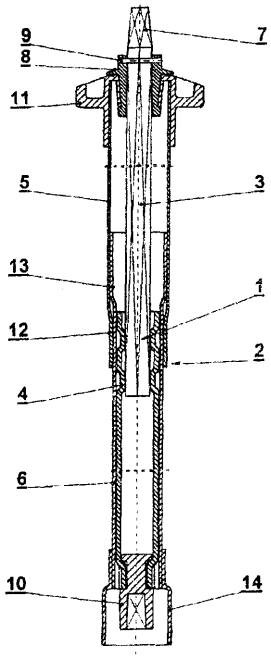


złożony z wewnętrznego elementu prętowego i zewnętrznego elementu rurowego oraz obudowę złożoną zasadniczo z dolnej i górnej tulei osłonowych.

W rozwiązaniu górny koniec prętowego elementu (3) sterującego trzpienia (1) jest połączony rozłącznie z obrotową tuleją (8) za pomocą kołka (9), a dolny jego koniec jest osadzony przesuwnie we wnętrzu rurowego elementu (4) sterującego trzpienia (1), zakończonego na dolnym końcu orzechem (10), natomiast górna osłonowa tuleja (5) posiada w swej górnej części pokrywę (11), w której jest zamocowana obrotowa tuleja (8) z osadzonym w niej górnym końcem prętowego elementu (3) sterującego trzpienia (1), a w dolnej części posiada przewężenie (12), w którym jest osadzona suwliwie i obrotowo dolna osłonowa tuleja (6).

*(3 zastrzeżenia)*

U1 (21) 109673 (22)1999 05 24 7(51) E04B 7/04
E04C 3/02

(75) Lenczyk Leszek, Wodzisław Śląski; Szkopek Zbigniew, Wodzisław Śląski; Kowalski Daniel, Wodzisław Śląski

(54) **Profil do montażu dachów , zwłaszcza przezroczystych**

(57) Profil do montażu dachów, zwłaszcza przezroczystych, utworzony jest przez podłużną rynnę (1), mającą przekrój poprzeczny o kształcie zbliżonym do odwróconej o 90° litery C o wydłużonych i zagiętych do środka pod kątem ostrym końcach, dolnych fragmentach bocznych ścian wgiętych do środka i zakończonych od dołu wypustami o kształcie odwróconych iiter L, zaś górnych fragmentach, mających od wewnątrz zaczepy, dolne i górne, do umieszczania elementu rozporowego (2).

Tworząca profil rynna (1) mocowana jest śrubami (6) do elementu konstrukcyjnego (5), a do niej z kolei mocowane są śrubami (4) elementy dachu (3).

*(3 zastrzeżenia)*

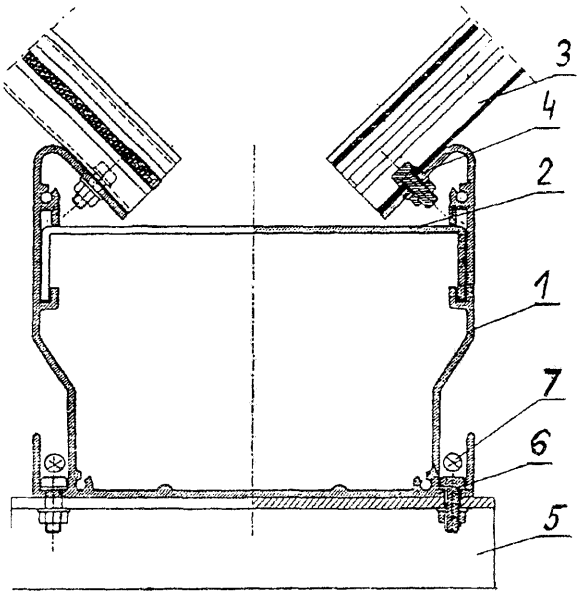


U1 (21) 109696 (22)1999 05 31 7(51) E04B 9/20

(75) Sielski Kazimierz, Karczew

(54) **Uchwyt sufitowy**

(57) Wzór użytkowy dotyczy uchwytu sufitowego do mocowania korytek i drabinek kablowych.

Uchwyt sufitowy zaopatrzony w podstawę (1) charakteryzuje się tym, że podstawa (1) ma postać ceownika z użebrowaniem wzmacniającym (3) i jest połączona ze śrubą (2). Górna część pozioma (5) ceownika ma otwory i jest dłuższa od dolnej

części poziomej (4), natomiast część środkowa i dolna część pozioma (4) ma wybranie (7) do mocowania śruby (2).

*(1 zastrzeżenie)*

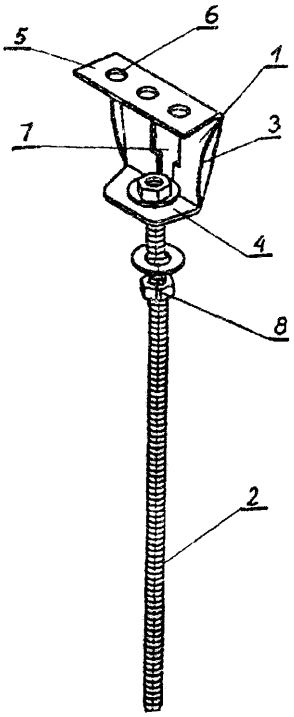


U1 (21) 109707 (22) 1999 06 02 7(51) E04F 19/04

(75) Niewiński Cezary Jerzy, Warszawa

(54) **Listwa przypodłogowa**

(57) Listwa przypodłogowa zawiera elementy wzdłużne elementy narożnikowe wewnętrzne (4), elementy narożnikowe zewnętrzne (7) i elementy końcowe (15). Główny element wzdłużny (1) ma postać nierównoramiennego kątownika o zaokrąglonym narożu i o kącie rozwartcia ramion nieznacznie większym od kąta prostego. We wgłębieniu (3) o przekroju zbliżonym do litery "omega" znajdującym się w bocznej płaszczyźnie głównego elementu wzdłużnego (1) umieszcza się wzdłużną wkładkę. Elementy narożnikowe (4, 7) i końcowe (15) łączą się kształtowo z elementami wzdłużnymi listwy.

*(4 zastrzeżenia)*

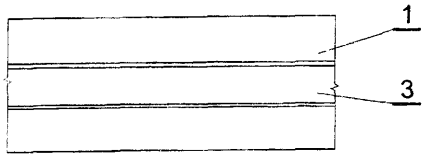


Fig. 1

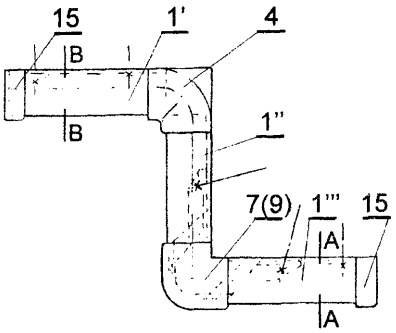


Fig. 13

U1 (21) 109702 (22)1999 06 01 7(51) E21F 1/00

(71) SIGMA SA, Bogdanka

(72) Stachowicz Stanisław, Janoszczyk Waldemar, Knap Tadeusz, Knap Andrzej, Knap Krzysztof, Siekierda Zdzisław, Orliński Wojciech, Hajduk Jan

(54) Zespół **do przewietrzania** wyrobisk górniczych

(57) Zespół składa się z tłumika (1), wentylatora osiowego (2) i króćca wylotowego (3).

Tłumik (1) składa się z szeregu pierścieni (4) osadzonych na szkielecie (5).

Każdy pierścień (4) wykonany jest z materiału tłumiącego, zaś pomiędzy kolejnymi pierścieniami znajdują się labiryntowe szczeliny (6).

Wewnątrz tłumika znajduje się stożkowy rdzeń (10) wypełniony materiałem tłumiącym.

Wentyiator (2) składa się z rurowej obudowy (11), w której za pomocą trzech równomiernie rozmieszczoznym płaskich wsporników (12) zamocowany jest silnik (13) zaopatrzony w wirnik (14).

Za wirnikiem (14) znajduje się układ kierownic (19) porządkujący przepływ powietrza.

*(3 zastrzeżenia)*

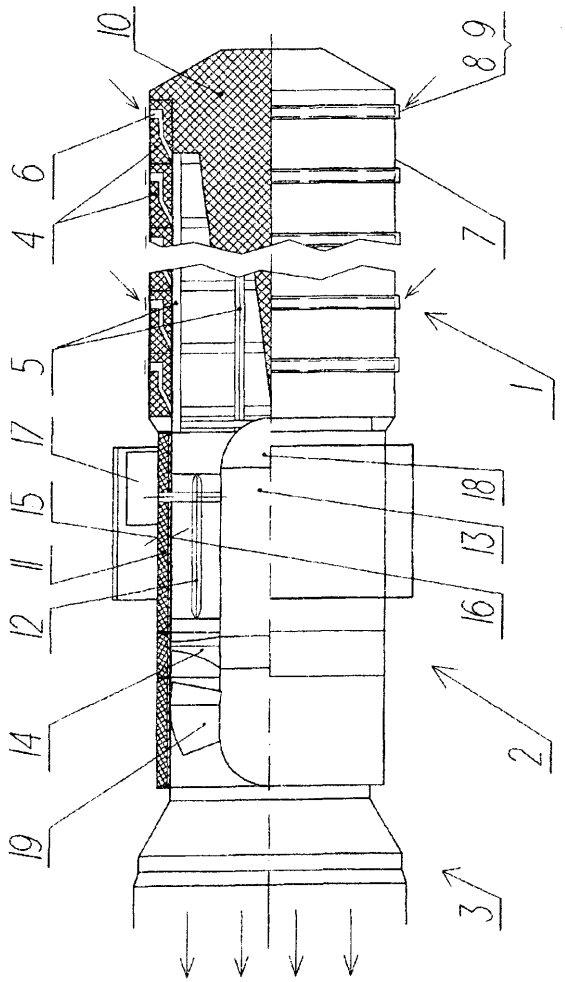


U1 (21) 109678 (22) 1999 05 26 7(51) E21F 16/00

(71) Górska Lilia, Opole-Wróblin

(72) Górski Grzegorz

(54) **Urządzenie do odwadniania osadów, zwłaszcza osadów kruszyw mineralnych**

(57) Urządzenie do odwadniania osadów, zwłaszcza osadów kruszyw mineralnych jest urządzeniem proekologicznym, umożliwiającym oszczędność wody używanej w procesie cięcia bloków skalnych. Urządzenie utworzone jest ze zbiornika wodnego (1) osadzonego na nogach (2), przy czym z dołu zbiornika wodnego (1) wychodzą króćce (5), zaopatrzone zaworem, do których mocowana jest obejma, do której mocuje się rozłącznie worek (6), którego spód opiera się o podstawę (7), tworzącą siatkę osadzoną w ramie (8) zbiornika odpływowego, przy czym do zbiornika wodnego (1) umocowany jest czujnik pływakowy (3), blok sterowniczy (4) i przewód hydrauliczny (10), połączony z pompą wodną (9).

*(1 zastrzeżenie)*

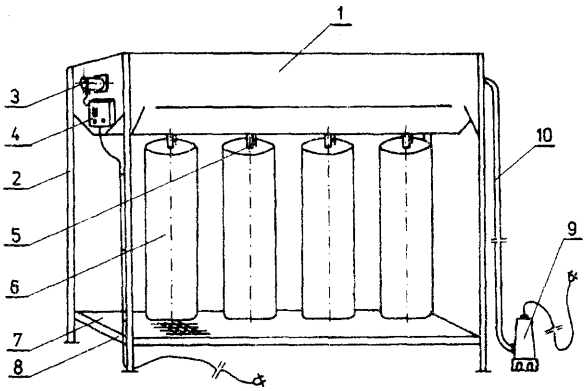


DZIAŁ F

## MECHANIKA; OŚWIETLENIE; OGRZEWANIE; UZBROJENIE; TECHNIKA MINERSKA

U1 (21) 109685 (22) 1999 05 27 7(51) F16L 55/00

(75) Desput Marian, Bochnia; Łakoma Bogusław, Bochnia; Styrna Andrzej, Bochnia

(54) **Napowietrzacz kanalizacyjny**

(57) Napowietrzacz przeznaczony do napowietrzania przewodów o znacznych wymiarach, złożony z zaworu odcinającego, nagwintowanego korpusu osłonowego, gniazda zaworu, szczeliny wlotowowej, korpusu osłonowego, charakteryzuje się tym, że ma korek zaślepiający (23) utworzony z części cylindrycznej (24) i zaślepiającej płyty czołowej (6) zaopatrzonej w części centralnej (26) w korpus pionowy (1) z utworzonym w nim otworem wylotowym (2) odcinanym opadowym zaworem odcinającym (8).

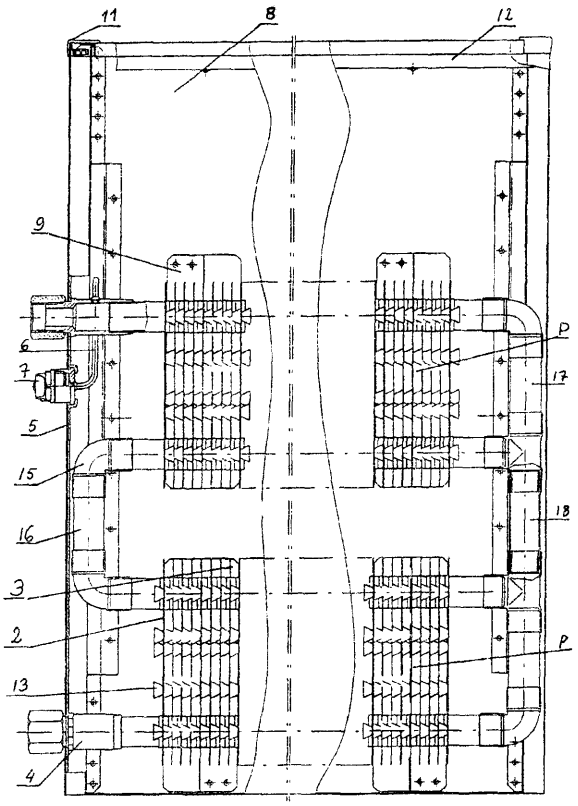


Otwór wylotowy (2) korpusu pionowego (1) ma boczny kanał wentylacyjny (5) umieszczony powyżej zewnętrznej płaszczyzny (27) zaślepiającej płyty czołowej (6). Korpus pionowy (1) zaopatrzony w uszczelniający korpus osłonowy (13) jest osadzony w osi symetrii (28) części cylindrycznej (24).

*(3 zastrzeżenia)*

U1 (21) 109701 (22) 1999 06 01 7(51) F17C 1/04

(75) Borzyński Kazimierz, Wrocław

(54) **Osłona zaworu butli gazu sprężonego**

(57) Osłona ma kształt kielicha (3), z jednej strony którego znajduje się otwarte od góry wycięcie (4), a z drugiej strony okienko (5), którego dolna krawędź stanowi zarazem górną krawędź dolnego pierścienia (1), przeciętego szczeiiną(6). Szczelina (6), wykonana po stronie okienka (5), jest ściągnięta śrubowym zaciskiem, którego imbusowa śruba (9) ma pięciokątne wycięcie we łbie. Do górnej krawędzi kielicha (3) przymocowany jest prostopadle kabłąk (12), mający z wierzchu podporowy kołek (13).

*(3 zastrzeżenia)*

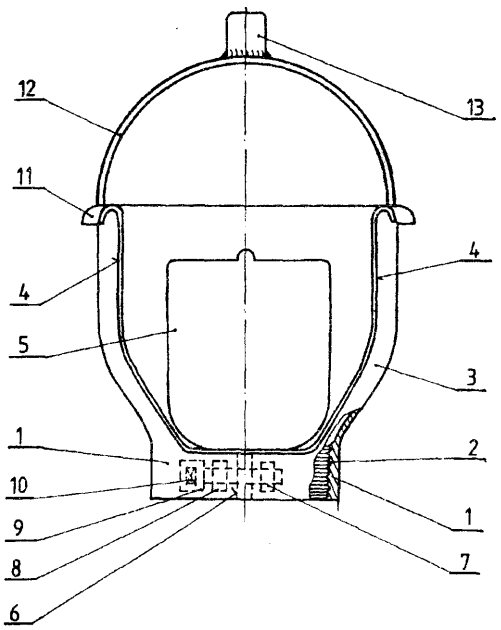

U1 (21) 111113 (22)2000 06 17 7(51) F21W 111/02

(75) Janiak Bogumił, Wrocław

(54) **Lampa do oświetlenia drogi**

(57) Przedmiotem wzoru użytkowego jest lampa przeznaczona do oświetlenia drogi, a zwłaszcza wyznaczenia toru w drodze do przemieszczania pojazdu w warunkach złej widoczności. Lampa do oświetlenia drogi zawiera źródło światła połączone z zasilaniem i usytuowane w oprawie. Lampa charakteryzuje się tym, że oprawę stanowi prostopadłościenna skrzynka (2) z żebrami (3) po bokach, przykryta od góry płytą (4) przepuszczającą światło i zaopatrzonąw żebra (3), a ponadto płyta (4) ma występy (6), zaś w odpowiadających im miejscach skrzynka (2) ma otwory.

*(3 zastrzeżenia)*

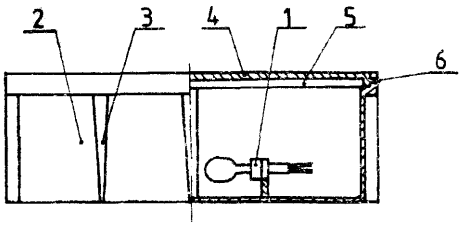


U1 (21 ) 111096 (22) 2000 06 14 7(51 ) F24D 19/06

(71) CONVECTOR S.A., Kraków

(72) Brzeziński Wiesław, Kubasiewicz Jan, Zając Oskar

(54) **Konwekcyjny grzejnik centralnego ogrzewania**

(57) Konwekcyjny grzejnik centralnego ogrzewania ma lamelowe żebra (2) i (3) umieszczone w oddzielnych pakietach (P), każdy na dwóch sąsiadujących prostych odcinkach rur (1) grzewczych, a kolejne pakiety (P) połączone są z jednej strony elementami przepływowymi w postaci łuków (15) i odcinków prostych (16) rur, zaś z przeciwnej strony połączone są nieprzelotowymi pionowymi łącznikami (18), połączonymi z trójnikami (17), łączącymi poziome odcinki rur grzewczych z odcinkami pionowymi wężownicy.

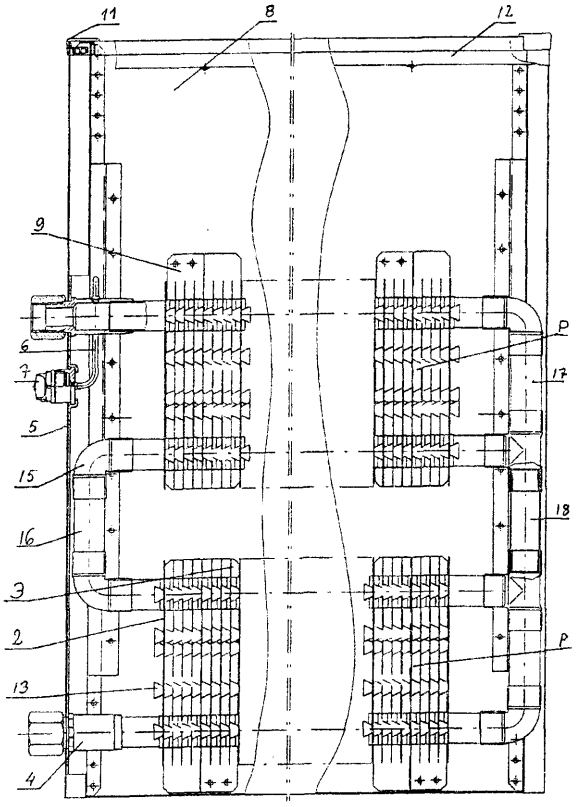


Grzejnik od góry ma pokrywkę (11) w kształcie ramki, obejmującej górną część grzejnika oraz kratę wylotową złożoną z wzdłużnych pionowych listew (12) nieznacznie odgiętych w górnej części w kierunku ogrzewczego pomieszczenia, tworzących kierownicę strumienia wypływającego z grzejnika powietrza i połączonych w dolnej części poprzecznymi prętami.

*(2 zastrzeżenia)*

U1 (21 ) 111076 (22) 2000 06 08 7(51 ) F24H 1/22

(75) Penkala Stanisław, Pleszew; Doliński Przemysław, Pleszew

(54) **Kocioł wodny centralnego ogrzewania**

(57) Kocioł wodny centralnego ogrzewania posiada przewód (4) nawiewu powietrza do komory spalania, zakończony kolanem (3) z kołnierzem (5) wentylatora usytuowany pod kątem korzystnie 45° do płaszczyzny górnej kotła (6). Wewnątrz kolana (3) umieszczona jest klapka (1) zamykająca, mocowana obrotowo na sworzniu (2).

*(1 zastrzeżenie)*

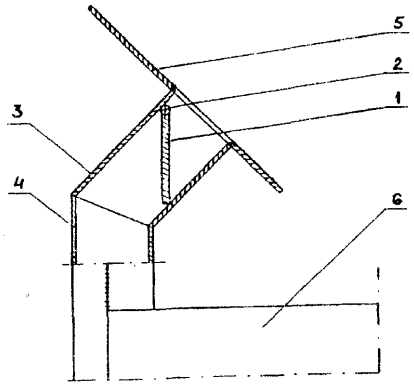


U1 (21) 109677 (22) 1999 05 24 7(51) F28D 1/053 F28F 1/18

(75) Idkowiak Marcin, Mosina

(54) **Człon grzejnika centralnego ogrzewania**

(57) Przedmiotem wzoru użytkowego jest człon grzejnika centralnego ogrzewania, mający zastosowanie do zestawiania w zestawy o dowolnej szerokości.

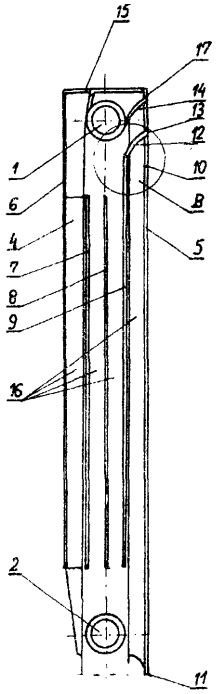

Człon grzejnika centralnego ogrzewania z poziomymi kanałami wodnymi i pionowym kanałem wodnym, mającym pionowe radiatory, leżące w płaszczyźnie prostopadłej do płaszczyzny, wyznaczonej przez osie wodnych kanałów poziomych oraz radiatory, leżące w płaszczyznach równoległych do płaszczyzny, wyznaczonej przez osie wodnych kanałów poziomych, charakteryzuje się tym, że zewnętrzne krawędzie radiatorów (5, 6, 7, 8, 9) leżą w jednej płaszczyźnie, poza tym przedni radiator (5) ma górną krawędź (10) w strefie górnego, poziomego kanału wodnego (1) i dolną krawędź (11) w strefie dolnego poziomego kanału wodnego (2), a radiatory wewnętrzne (7, 8, 9) mają dolną krawędź nad dolnym, poziomym kanałem wodnym (2), natomiast górną krawędź poniżej górnego, poziomego kanału wodnego (2), przy czym radiator wewnętrzny (9), w strefie górnego poziomego kanału wodnego (1), ma łukowe wygięcie (12) o krawędzi (13), leżącej w przybliżeniu w płaszczyźnie przedniego radiatora (5), a także ściana zewnętrzna górnego, poziomego kanału wodnego (1) jest połączona elementem łukowym (14) z radiatorem poziomym (15), łączącym się z górną krawędzią radiatora tylnego (6).

*(1 zastrzeżenie)*

## DZIAŁ G

## FIZYKA

U1 (21) 110284 (22) 1999 11 17 7(51) G01M 13/00

(23) 1999 05 27 MTP Motoryzacja

(75) Kierek Marian, Września

(54) **Przyrząd do pomiaru sprężystości pierścieni tłokowych**

(57) Przyrząd posiada elektroniczny siłomierz (5), osadzony przesuwnie na pionowym statywie, rozmieszczonym na podstawie (1), przy czym końcówka pomiarowego trzpienia (6) siłomierza (5) jest połączona z jednym końcem pętli (13) zaciskającej taśmy (14), natomiast drugi koniec pętli (13) zaciskającej taśmy (14) jest osadzony w uchwycie (16), mającym postać dźwigni dwuramiennej, której drugie ramię jest połączone z wibratorem (9).

*(5 zastrzeżeń)*

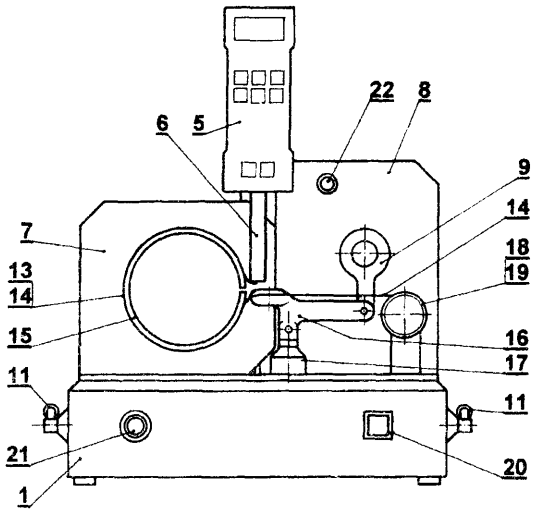


U1 (21) 111108 (22)2000 06 16 7(51) G0 1N 33/24
G0 1N 1/04

(71) Akademia Rolnicza, Wrocław

(72) Kordas Leszek, Białczyk Włodzimierz, Pawłowicz Paweł, Kopystiański Piotr, Lesiak Jacek

(54) **Penętrometr glebowy**

(57) Penetrometr glebowy służy do pomiaru zwięzłości gleby, zwłaszcza na gruntach uprawnych.

Penetrometr posiada zespół konstrukcji nośnej, układ przeniesienia napędu oraz zespół pomiarowo-rejestrujący i przetwarzania danych. Konstrukcję nośną stanowią płyty dolna (3) i górna (7) oraz łączniki (4). Układ przeniesienia napędu zawiera wkrętarkę (15), głowicę (14), śrubę (10), specjalną nakrętkę (12) oraz popychacz (6). Zespół pomiarowo-rejestrujący i przetwarzania danych stanowią: czujnik tensometryczny (5), głowica (14) oraz układ elektroniczny (20), współdziałające z komputerem (18). Oprogramowanie komputera (18) pozwala na rejestrację danych z badanej warstwy gleby (1), w określonych przedziałach głębokości i przy określonej powierzchni wymiennego stożka pomiarowego (2).

*(3 zastrzeżenia)*

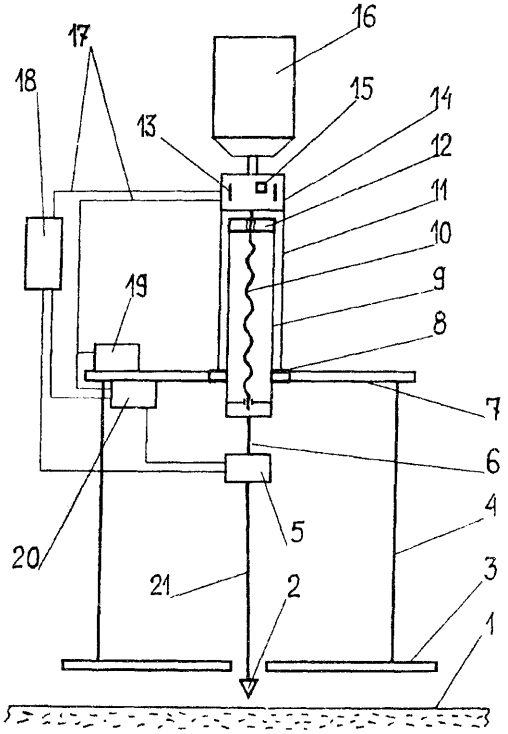


U1 (21) 109697 (22) 1999 05 31 7(51) G09F 1/04
G06C 3/00
G06G 1/08

(71) Durkiewicz Grażyna, Warszawa

(72) Durkiewicz Wojciech, Durkiewicz Grażyna

(54) **Podręczny nośnik informacji**

(57) Przedmiotem wzoru jest podręczny nośnik informacji, dowolnie wyselekcjonowanych na podłożu z papieru, tektury, tworzywa sztucznego lub metalu. Nośnik informacji składa się z układu trzech tarcz (4) zamocowanych obrotowo do trójsegmentowego podłoża (3), składanego wzdłuż linii dzielącej podłoże (3) na segmenty (2), przy czym każda tarcza ma wycię-

cie (5) w kształcie wycinka pierścienia, odsłaniające wybrany sektor nadruków na podłożu (2) pod tą tarczą (4), a wokół każdej tarczy (4) jest pierścień (6), na którym można umieścić skrótową informację o zawartości informacyjnej pola zakrytego tarczą (4).

*(4 zastrzeżenia)*

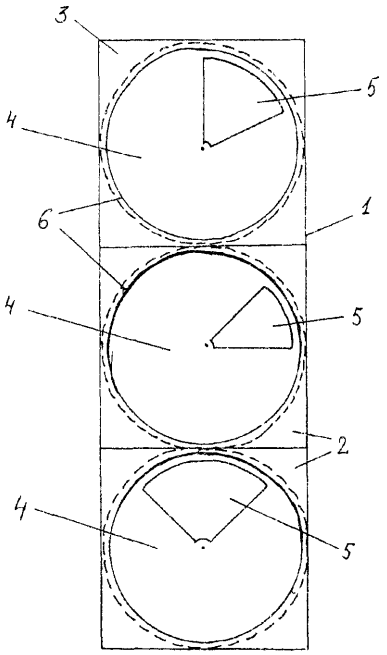


U1 (21) 109699 (22)1999 05 31 7(51) G09F 23/16

(75) Serafin Grzegorz, Radom

(54) **Zegar reklamowy**

(57) Zegar reklamowy, zawierający tarczę z naniesionymi oznaczeniami godzin i minut, wskazówki i mechanizm napędzający wskazówki, charakteryzuje się tym, że lustrzana powierzchnia tarczy (1) ma kształt trójkąta z fazowymi bokami, a warstwa oznaczeń graficznych lub cyfrowych (2) godzin, minut i innych słownych lub graficznych elementów (3) znajduje się pomiędzy warstwą szkła (4), a warstwą metalizacji (5).

*(1 zastrzeżenie)*

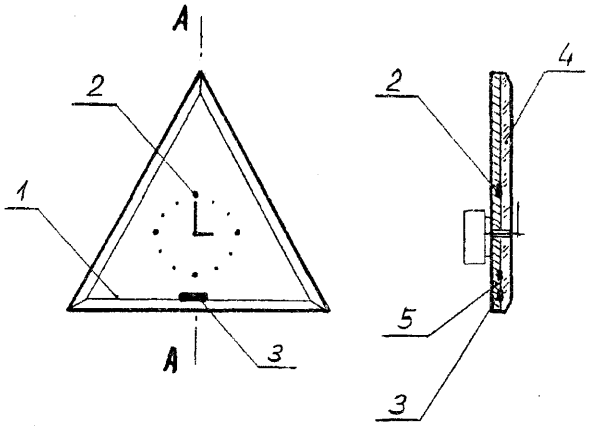


DZIAŁ H

## ELEKTROTECHNIKA

U1 (21 ) 111083 (22) 2000 06 12 7(51 ) H02B 1 /26
H02B 1/56

(71) Zakład Produkcji Automatyki Sieciowej S.A. w Przygórzu, Wolibórz

(72) Szałęga Zbigniew, Czerewaty Waldemar, Grabarczyk Leszek

(54) **Obudowa napowietrzna z wentylacją**

(57) Obudowa napowietrzna z wentylacją na cokole zawiera drzwi, ściankę tylną, ścianki boczne, w której ścianki boczne, drzwi i ścianka tylna zbudowane są z profili szynowych (7) osadzonych w ramach z kształtowników mocowanych do szkieletu obudowy.

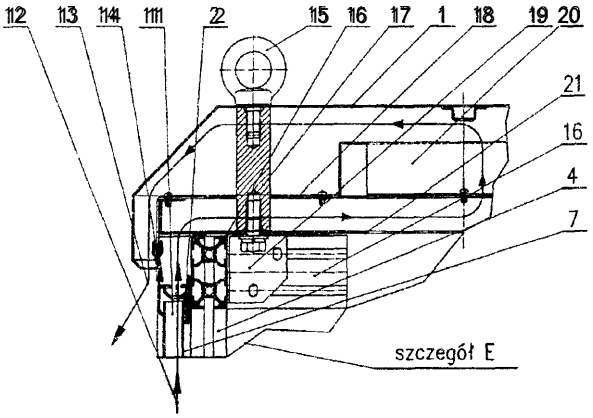


Obudowa zawiera układ wentylacji i charakteryzuje się tym, że panele wentylacyjne (20) rozłącznie zamocowane są do dachu pośredniego (18), którego krawędzie wywinięte są ku dołowi i połączone są z wywiniętymi ku górze krawędziami blachy uszczelniającej (21).

Na krawędzie dachu pośredniego (18) nałożona jest uszczelka (14) dochodząca do profilu pośredniego, w którym wykonane są otwory wlotu powietrza.

Uchwyt (15) przytwierdzony jest do dachu (1) poprzez sworzeń dystansowy (17) przechodzący przez dach pośredni (18), blachę uszczelniającą (21) i łącznik (19) umocowany rozłącznie do profilu podwójnego (16).

Nad otworami wlotu powietrza wykonanymi w profilu pośrednim (2) pod dachem pośrednim (18) w blasze uszczelniającej (21) wykonane są otwory.

*(3 zastrzeżenia)*

U1 (21) 109695 (22) 1999 05 31 7(51) H02G 3/30
F16L 3/00

(75) Sielski Kazimierz, Karczew

(54) **Wysięgnik** zatrzaskowy

(57) Wzór użytkowy dotyczy wysięgnika zatrzaskowego do mocowania korytek i drabinek kalblowych. Wysięgnik zatrzaskowy zbudowany z pionowego ceownika (1) z prostokątnymi otworami (2) oraz półki (3) zakończonej występem mocującym (4) charakteryzuje się tym, że półka (3) ma zatrzaski (5) z półkolistymi wypukłymi nacięciami (6).

*(1 zastrzeżenie)*

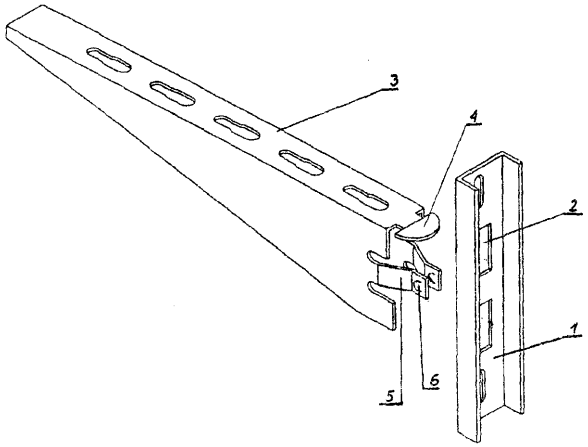


U1 (21) 109686 (22) 1999 05 27 7(51) H02K 11/04
H05K 7/20

(71) AMEPOX MICROELECTRONICS Sp. z o.o., Łódź

(72) Mościcki Andrzej, Sobierajski Tadeusz

(54) **Prostownik trójfazowy alternatora samochodowego**

(57) Prostownik alternatora samochodowego posiada w radiatorze (1) otwory, stanowiące odwzorowanie części kształtu diody (2), w które są wciśnięte diody (2) pokryte warstwą (3) kleju przewodzącego prąd elektryczny.

*(1 zastrzeżenie)*

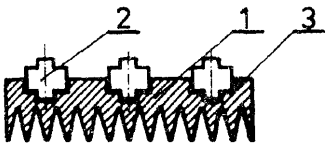


U1 (21) 109712 (22) 1999 06 02 7(51) H05B 3/06

(71) Ośrodek Badawczo Rozwojowy Mikroelektroniki Hybrydowej i Rezystorów, Kraków

(72) Gandurska Joanna, Snieżyńska Irena, Marek Anna, Kulawik Jan

(54) **Element grzejny**

(57) Element grzejny ma kontakty (1, 2) usytuowane równolegle dłuższymi bokami i element rezystywny (3), który jest wykonany w formie ścieżki i składa się z trzech odcinków (A, B, C). Odcinek (A) łączy się z kontaktem (1) i jest jego przedłużeniem, odcinek (B) jest prostopadły do odcinka (A), zaś odcinek (C) ma kształt meandra i łączy się z kontaktem (2), przy czym element rezystywny (3) ma wszystkie naroża zaokrąglone.

*(1 zastrzeżenie)*

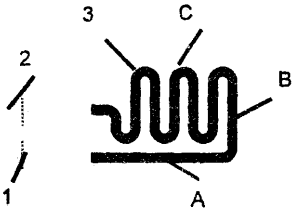

INFORMACJA O DOKONANIU, PRZEZ MIĘDZYNARODOWE BIURO OMPI,
PUBLIKACJI ZGŁOSZEŃ MIĘDZYNARODOWYCH,
W KTÓRYCH ZGŁASZAJĄCY UBIEGA SIĘ O UZYSKANIE OCHRONY W POLSCE

| Numer, rodzaj i data publikacji międzynarodowej | | Numer i data zgłoszenia międzynarodowego | | Int. Cl. [7] |
|---|---|---|---|---|
| 1 | | 2 | | 3 |
| WO 0059287 A1 | 20001012 | DK0000160 | 20000330 | A01B 49/06 |
| WO 0059288 A1 | 20001012 | EP0002044 | 20000309 | A01C 7/08 |
| WO 0059290 A1 | 20001012 | NO0000088 | 20000315 | A01F 15/07 |
| WO 0059291 A1 | 20001012 | US0008954 | 20000405 | A01G 9/02 |
| WO 0059292 A1 | 20001012 | CN0000075 | 20000405 | A01H 1/02 |
| WO 0059293 A1 | 20001012 | CN0000077 | 20000405 | A01H 1/02 |
| WO 0059294 A1 | 20001012 | FR0000877 | 20000406 | A01J 25/13 |
| WO 0059296 A1 | 20001012 | EP0002835 | 20000330 | A01K 31/22 |
| WO 0059298 A1 | 20001012 | KR0000302 | 20000403 | A01K 97/06 |
| WO 0059299 A1 | 20001012 | GB0001276 | 20000405 | A01K 97/10 |
| WO 0059300 A1 | 20001012 | US9907261 | 19990402 | A01M 1/14 |
| WO 0059301 A1 | 20001012 | GB0000829 | 20000308 | A01N 25/10 |
| WO 0059302 A1 | 20001012 | GB0001062 | 20000321 | A01N 25/30 |
| WO 0059303 A1 | 20001012 | US0009030 | 20000405 | A01N 35/00 |
| WO 0059304 A1 | 20001012 | US0006437 | 20000330 | A01N 43/42 |
| WO 0059305 A1 | 20001012 | EP0002823 | 20000330 | A01N 47/30 |
| WO 0059307 A1 | 20001012 | DK0000137 | 20000322 | A21D 8/04 |
| WO 0059308 A1 | 20001012 | ZA0000063 | 20000330 | A21D 8/04 |
| WO 0059309 A1 | 20001012 | US0008452 | 20000330 | A21D 13/00 |
| WO 0059310 A1 | 20001012 | US0002028 | 20000126 | A22C 11/02 |
| WO 0059312 A1 | 20001012 | US0008792 | 20000403 | A23B 4/16 |
| WO 0059314 A1 | 20001012 | US0007808 | 20000324 | A23G 3/30 |
| WO 0059316 A1 | 20001012 | GB0001207 | 20000406 | A23K 1/16 |
| WO 0059318 A1 | 20001012 | CH9900132 | 19990330 | A23L 1/08 |
| WO 0059319 A1 | 20001012 | EP0002832 | 20000330 | A23L 1/314 |
| WO 0059321 A1 | 20001012 | EP0002822 | 20000330 | A23P 1/08 |
| WO 0059322 A1 | 20001012 | RU0000108 | 20000330 | A24D 3/06 |
| WO 0059323 A1 | 20001012 | US0008633 | 20000331 | A43B 5/16 |
| WO 0059324 A1 | 20001012 | US0009408 | 20000407 | A43C 11/00 |
| WO 0059325 A1 | 20001012 | US0009101 | 20000407 | A44B 11/25 |
| WO 0059326 A1 | 20001012 | US0008239 | 20000329 | A44B 18/00 |
| WO 0059327 A1 | 20001012 | US0008271 | 20000329 | A44C 5/00 |
| WO 0059329 A1 | 20001012 | DE0000889 | 20000324 | A44C 25/00 |
| WO 0059330 A1 | 20001012 | IT9900204 | 19990705 | A45B 19/02 |
| WO 0059333 A1 | 20001012 | US0008390 | 20000330 | A45D 29/00 |
| WO 0059334 A1 | 20001012 | FR9900789 | 19990406 | A45D 34/04 |
| WO 0059337 A1 | 20001012 | US9926015 | 19991122 | A45F 5/00 |
| WO 0059339 A1 | 20001012 | US0001310 | 20000119 | A47B 23/00 |
| WO 0059342 A1 | 20001012 | EP0003109 | 20000407 | A47B 88/04 |
| WO 0059344 A1 | 20001012 | AU0000273 | 20000331 | A47B 91/02 |
| WO 0059345 A1 | 20001012 | GB0001283 | 20000406 | A47C 7/46 |
| WO 0059346 A1 | 20001012 | US0009372 | 20000407 | A47C 31/12 |
| WO 0059347 A1 | 20001012 | US0009037 | 20000405 | A47F 7/00 |
| WO 0059348 A1 | 20001012 | DE0000994 | 20000330 | A47F 10/04 |
| WO 0059350 A1 | 20001012 | CH0000166 | 20000322 | A47G 21/08 |
| WO 0059351 A1 | 20001012 | US0008888 | 20000403 | A47J 27/18 |
| WO 0059353 A1 | 20001012 | JP9901893 | 19990409 | A47K 10/16 |
| WO 0059354 A1 | 20001012 | FR0000728 | 20000323 | A47K 10/36 |
| WO 0059357 A1 | 20001012 | US0009026 | 20000405 | A47L 5/14 |
| WO 0059358 A1 | 20001012 | US0008071 | 20000327 | A47L 5/22 |

| 1 | | | 2 | | 3 |
|---|---|---|---|---|---|
| WO | 0059359 A1 | 20001012 | US0007554 | 20000322 | A47L 5/28 |
| WO | 0059360 A1 | 20001012 | US0008306 | 20000328 | A47L 5/28 |
| WO | 0059361 A1 | 20001012 | US0008383 | 20000329 | A47L 5/28 |
| WO | 0059362 A1 | 20001012 | US0007519 | 20000321 | A47L 9/14 |
| WO | 0059363 A1 | 20001012 | US0007568 | 20000322 | A47L 9/14 |
| WO | 0059364 A1 | 20001012 | DK0000151 | 20000329 | A47L 9/22 |
| WO | 0059368 A1 | 20001012 | FR0000823 | 20000331 | A61B 3/14 |
| WO | 0059370 A1 | 20001012 | GB0001268 | 20000405 | A61B 5/00 |
| WO | 0059371 A1 | 20001012 | US0008530 | 20000331 | A61B 5/00 |
| WO | 0059372 A1 | 20001012 | US0008683 | 20000330 | A61B 5/00 |
| WO | 0059373 A1 | 20001012 | US0009393 | 20000407 | A61B 5/00 |
| WO | 0059374 A1 | 20001012 | US0009502 | 20000407 | A61B 5/00 |
| WO | 0059375 A1 | 20001012 | US0009104 | 20000404 | A61B 5/042 |
| WO | 0059376 A1 | 20001012 | US0009445 | 20000407 | A61B 5/05 |
| WO | 0059377 A1 | 20001012 | US0009152 | 20000406 | A61B 5/103 |
| WO | 0059379 A1 | 20001012 | US0008558 | 20000331 | A61B 17/00 |
| WO | 0059384 A1 | 20001012 | US0009201 | 20000407 | A61B 17/04 |
| WO | 0059385 A1 | 20001012 | CH0000144 | 20000313 | A61B 17/32 |
| WO | 0059387 A1 | 20001012 | CH0000153 | 20000317 | A61B 17/70 |
| WO | 0059389 A1 | 20001012 | US0008860 | 20000403 | A61B 17/86 |
| WO | 0059393 A1 | 20001012 | US0008612 | 20000331 | A61B 18/14 |
| WO | 0059394 A1 | 20001012 | US0009052 | 20000405 | A61B 18/14 |
| WO | 0059395 A1 | 20001012 | US0005382 | 20000228 | A61B 18/18 |
| WO | 0059396 A1 | 20001012 | US0008944 | 20000405 | A61B 18/18 |
| WO | 0059398 A1 | 20001012 | US0009143 | 20000406 | A61B 19/00 |
| WO | 0059400 A1 | 20001012 | ES0000114 | 20000330 | A61C 8/00 |
| WO | 0059401 A1 | 20001012 | EP0002622 | 20000324 | A61C 19/045 |
| WO | 0059405 A1 | 20001012 | US0008631 | 20000331 | A61F 2/06 |
| WO | 0059406 A1 | 20001012 | FR0000815 | 20000331 | A61F 2/16 |
| WO | 0059407 A1 | 20001012 | US0008511 | 20000331 | A61F 2/16 |
| WO | 0059411 A1 | 20001012 | US9907309 | 19990402 | A61F 2/38 |
| WO | 0059412 A1 | 20001012 | US0008920 | 20000404 | A61F 2/44 |
| WO | 0059414 A1 | 20001012 | US0008381 | 20000329 | A61F 5/14 |
| WO | 0059416 A1 | 20001012 | GB0001286 | 20000405 | A61F 5/44 |
| WO | 0059417 A1 | 20001012 | DE0000361 | 20000205 | A61F 5/453 |
| WO | 0059418 A1 | 20001012 | US0008759 | 20000331 | A61F 7/00 |
| WO | 0059421 A1 | 20001012 | US9916732 | 19990723 | A61F 9/06 |
| WO | 0059422 A1 | 20001012 | US0001280 | 20000120 | A61F 13/00 |
| WO | 0059423 A1 | 20001012 | US0008149 | 20000328 | A61F 13/00 |
| WO | 0059424 A1 | 20001012 | US0008821 | 20000331 | A61F 13/00 |
| WO | 0059425 A1 | 20001012 | IB0000372 | 20000329 | A61F 13/15 |
| WO | 0059426 A1 | 20001012 | IT0000106 | 20000328 | A61F 13/15 |
| WO | 0059427 A1 | 20001012 | US0040078 | 20000331 | A61F 13/15 |
| WO | 0059428 A1 | 20001012 | US0008054 | 20000327 | A61F 13/15 |
| WO | 0059429 A1 | 20001012 | US0008068 | 20000327 | A61F 13/15 |
| WO | 0059430 A1 | 20001012 | US0008656 | 20000331 | A61F 13/15 |
| WO | 0059431 A1 | 20001012 | US0008805 | 20000331 | A61F 13/15 |
| WO | 0059432 A1 | 20001012 | US0008808 | 20000331 | A61F 13/15 |
| WO | 0059434 A1 | 20001012 | US0008810 | 20000331 | A61F 13/15 |
| WO | 0059435 A1 | 20001012 | US0008811 | 20000331 | A61F 13/15 |
| WO | 0059436 A1 | 20001012 | US0008812 | 20000331 | A61F 13/15 |
| WO | 0059437 A1 | 20001012 | US0008838 | 20000403 | A61F 13/15 |
| WO | 0059438 A1 | 20001012 | US0009411 | 20000407 | A61F 13/15 |
| WO | 0059439 A1 | 20001012 | US0009519 | 20000410 | A61F 13/15 |
| WO | 0059440 A1 | 20001012 | KR0000298 | 20000401 | A61G 5/04 |
| WO | 0059441 A1 | 20001012 | US0009197 | 20000407 | A61G 7/10 |
| WO | 0059442 A1 | 20001012 | US0008326 | 20000330 | A61G 15/00 |
| WO | 0059443 A1 | 20001012 | US0008327 | 20000330 | A61G 15/00 |
| WO | 0059444 A1 | 20001012 | US0008395 | 20000330 | A61G 15/00 |

| 1 | | | 2 | | 3 |
|---|---|---|---|---|---|
| WO | 0059445 A1 | 20001012 | US0008447 | 20000330 | A61G 15/00 |
| WO | 0059446 A1 | 20001012 | US0008448 | 20000330 | A61G 15/00 |
| WO | 0059451 A1 | 20001012 | EP0003098 | 20000407 | A61K 6/00 |
| WO | 0059452 A1 | 20001012 | EP0002855 | 20000331 | A61K 6/083 |
| WO | 0059453 A1 | 20001012 | EP0002854 | 20000331 | A61K 6/10 |
| WO | 0059454 A1 | 20001012 | EP0002757 | 20000328 | A61K 7/00 |
| WO | 0059456 A1 | 20001012 | EP9902331 | 19990401 | A61K 7/027 |
| WO | 0059457 A1 | 20001012 | EP0002538 | 20000322 | A61K 7/06 |
| WO | 0059458 A1 | 20001012 | US0009441 | 20000407 | A61K 7/06 |
| WO | 0059459 A1 | 20001012 | JP0001895 | 20000328 | A61K 7/13 |
| WO | 0059460 A1 | 20001012 | US0009420 | 20000407 | A61K 7/16 |
| WO | 0059461 A1 | 20001012 | EP0002858 | 20000331 | A61K 7/20 |
| WO | 0059462 A1 | 20001012 | CH0000184 | 20000330 | A61K 7/42 |
| WO | 0059463 A1 | 20001012 | EP0002438 | 20000320 | A61K 7/48 |
| WO | 0059464 A1 | 20001012 | EP0002463 | 20000321 | A61K 7/48 |
| WO | 0059465 A1 | 20001012 | FR0000529 | 20000302 | A61K 7/48 |
| WO | 0059467 A1 | 20001012 | FR0000869 | 20000406 | A61K 9/00 |
| WO | 0059468 A1 | 20001012 | FR0000870 | 20000406 | A61K 9/00 |
| WO | 0059473 A1 | 20001012 | US0008669 | 20000331 | A61K 9/127 |
| WO | 0059474 A1 | 20001012 | US0009473 | 20000406 | A61K 9/127 |
| WO | 0059475 A1 | 20001012 | US0007342 | 20000316 | A61K 9/14 |
| WO | 0059476 A1 | 20001012 | US0009085 | 20000405 | A61K 9/19 |
| WO | 0059477 A1 | 20001012 | EP0002620 | 20000324 | A61K 9/20 |
| WO | 0059479 A1 | 20001012 | US0009359 | 20000406 | A61K 9/20 |
| WO | 0059480 A1 | 20001012 | US0009412 | 20000405 | A61K 9/20 |
| WO | 0059481 A1 | 20001012 | US0009472 | 20000406 | A61K 9/20 |
| WO | 0059482 A1 | 20001012 | US0008426 | 20000329 | A61K 9/48 |
| WO | 0059494 A1 | 20001012 | US9907406 | 19990402 | A61K 31/10 |
| WO | 0059495 A1 | 20001012 | US0008565 | 20000331 | A61K 31/10 |
| WO | 0059496 A1 | 20001012 | SE0000643 | 20000404 | A61K 31/165 |
| WO | 0059497 A1 | 20001012 | US0009059 | 20000405 | A61K 31/165 |
| WO | 0059498 A1 | 20001012 | US0009074 | 20000405 | A61K 31/165 |
| WO | 0059499 A1 | 20001012 | RU9900100 | 19990405 | A61K 31/19 |
| WO | 0059501 A1 | 20001012 | US0009309 | 20000407 | A61K 31/335 |
| WO | 0059502 A1 | 20001012 | US0008996 | 20000405 | A61K 31/40 |
| WO | 0059503 A1 | 20001012 | US0009036 | 20000405 | A61K 31/40 |
| WO | 0059504 A1 | 20001012 | AU0000275 | 20000331 | A61K 31/4045 |
| WO | 0059506 A1 | 20001012 | US0007417 | 20000320 | A61K 31/41 |
| WO | 0059508 A1 | 20001012 | AT9900276 | 19991116 | A61K 31/445 |
| WO | 0059509 A1 | 20001012 | EP0002726 | 20000328 | A61K 31/50 |
| WO | 0059510 A1 | 20001012 | IB0000296 | 20000316 | A61K 31/505 |
| WO | 0059511 A1 | 20001012 | FR0000865 | 20000406 | A61K 31/55 |
| WO | 0059512 A1 | 20001012 | EP0002677 | 20000327 | A61K 31/568 |
| WO | 0059516 A1 | 20001012 | US0007963 | 20000323 | A61K 31/715 |
| WO | 0059517 A1 | 20001012 | US0009440 | 20000407 | A61K 33/24 |
| WO | 0059520 A1 | 20001012 | AU0000270 | 20000331 | A61K 35/78 |
| WO | 0059521 A1 | 20001012 | L0000209 | 20000405 | A61K 35/78 |
| WO | 0059522 A1 | 20001012 | US0008957 | 20000404 | A61K 35/78 |
| WO | 0059523 A1 | 20001012 | US0009530 | 20000410 | A61K 35/78 |
| WO | 0059524 A1 | 20001012 | GB0001233 | 20000330 | A61K 35/80 |
| WO | 0059527 A1 | 20001012 | US0006917 | 20000317 | A61K 38/04 |
| WO | 0059528 A1 | 20001012 | US0008559 | 20000331 | A61K 38/08 |
| WO | 0059530 A1 | 20001012 | US0008161 | 20000328 | A61K 38/17 |
| WO | 0059532 A1 | 20001012 | US0008678 | 20000331 | A61K 38/39 |
| WO | 0059533 A1 | 20001012 | US0007981 | 20000324 | A61K 38/43 |
| WO | 0059534 A1 | 20001012 | CA0000331 | 20000330 | A61K 38/44 |
| WO | 0059536 A1 | 20001012 | EP0003019 | 20000405 | A61K 38/55 |
| WO | 0059537 A1 | 20001012 | US0009396 | 20000407 | A61K 39/00 |
| WO | 0059539 A1 | 20001012 | SE0000619 | 20000330 | A61K 39/395 |

| 1 | | | 2 | | 3 |
|---|---|---|---|---|---|
| WO 0059540 | A1 | 20001012 | US0008932 | 20000404 | A61K 39/395 |
| WO 0059542 | A1 | 20001012 | EP0002466 | 20000321 | A61K 45/06 |
| WO 0059543 | A1 | 20001012 | US0008046 | 20000324 | A61K 47/00 |
| WO 0059545 | A1 | 20001012 | NZ0000049 | 20000407 | A61K 47/48 |
| WO 0059548 | A1 | 20001012 | US0040044 | 20000331 | A61K 48/00 |
| WO 0059549 | A1 | 20001012 | US0008880 | 20000404 | A61K 48/00 |
| WO 0059551 | A1 | 20001012 | EP0002845 | 20000331 | A61L 2/00 |
| WO 0059554 | A1 | 20001012 | EP0003020 | 20000405 | A61L 9/014 |
| WO 0059555 | A1 | 20001012 | EP0003021 | 20000405 | A61L 9/014 |
| WO 0059557 | A1 | 20001012 | US0009532 | 20000410 | A61L 15/48 |
| WO 0059558 | A1 | 20001012 | US0008817 | 20000331 | A61L 27/34 |
| WO 0059560 | A1 | 20001012 | US9930145 | 19991215 | A61M 1/10 |
| WO 0059562 | A1 | 20001012 | IB0000608 | 20000331 | A61M 5/315 |
| WO 0059564 | A1 | 20001012 | IT0000107 | 20000329 | A61M 5/50 |
| WO 0059565 | A1 | 20001012 | IB0000434 | 20000407 | A61M 15/00 |
| WO 0059566 | A1 | 20001012 | IB0000407 | 20000403 | A61M 16/00 |
| WO 0059567 | A1 | 20001012 | SE0000618 | 20000330 | A61M 16/06 |
| WO 0059568 | A1 | 20001012 | BG0000009 | 20000331 | A61M 25/00 |
| WO 0059574 | A1 | 20001012 | US0008755 | 20000331 | A61N 5/00 |
| WO 0059575 | A1 | 20001012 | US0009444 | 20000407 | A61N 5/00 |
| WO 0059576 | A1 | 20001012 | US0008291 | 20000329 | A61N 5/10 |
| WO 0059577 | A1 | 20001012 | CA0000315 | 20000322 | A61P 5/24 |
| WO 0059578 | A1 | 20001012 | AT0000077 | 20000404 | A62B 3/00 |
| WO 0059579 | A1 | 20001012 | F10000298 | 20000407 | A62C 2/08 |
| WO 0059581 | A1 | 20001012 | AU0000279 | 20000403 | A63B 23/20 |
| WO 0059586 | A1 | 20001012 | ZA0000069 | 20000406 | A63B 63/00 |
| WO 0059589 | A1 | 20001012 | GB0001227 | 20000330 | A63C 19/12 |
| WO 0059590 | A1 | 20001012 | HU0000029 | 20000405 | A63F 1/02 |
| WO 0059591 | A1 | 20001012 | RU0000110 | 20000403 | A63F 5/04 |
| WO 0059592 | A1 | 20001012 | RU9900103 | 19990406 | A63F 9/00 |
| WO 0059593 | A1 | 20001012 | US0008185 | 20000328 | A63F 13/06 |
| WO 0059594 | A1 | 20001012 | US0008848 | 20000403 | A63F 13/06 |
| WO 0059595 | A1 | 20001012 | ES9900084 | 19990330 | A63G 31/00 |
| WO 0059596 | A1 | 20001012 | US0005651 | 20000303 | A63H 27/10 |
| WO 0059597 | A1 | 20001012 | CN0000070 | 20000331 | A63H 37/00 |
| WO 0059598 | A1 | 20001012 | FI0000278 | 20000331 | B01D 1/22 |
| WO 0059599 | A1 | 20001012 | CN9900114 | 19990812 | B01D 3/30 |
| WO 0059600 | A1 | 20001012 | AU0000268 | 20000330 | B01D 21/02 |
| WO 0059601 | A1 | 20001012 | US0009514 | 20000406 | B01D 21/02 |
| WO 0059602 | A1 | 20001012 | GB0001253 | 20000403 | B01D 27/06 |
| WO 0059604 | A1 | 20001012 | US9908457 | 19990416 | B01D 39/08 |
| WO 0059605 | A1 | 20001012 | ES9900339 | 19991022 | B01D 45/08 |
| WO 0059609 | A1 | 20001012 | US0007856 | 20000324 | B01D 50/00 |
| WO 0059610 | A1 | 20001012 | JP0001889 | 20000328 | B01D 53/04 |
| WO 0059611 | A1 | 20001012 | US0008758 | 20000330 | B01D 53/94 |
| WO 0059612 | A1 | 20001012 | US9926025 | 19991130 | B01D 61/00 |
| WO 0059613 | A1 | 20001012 | US0009251 | 20000406 | B01D 61/00 |
| WO 0059615 | A1 | 20001012 | IL0000207 | 20000403 | B01D 65/10 |
| WO 0059616 | A1 | 20001012 | US0009326 | 20000407 | B01F 3/12 |
| WO 0059617 | A1 | 20001012 | GB0001144 | 20000403 | B01F 5/12 |
| WO 0059619 | A1 | 20001012 | EP0001717 | 20000301 | B01F 13/00 |
| WO 0059620 | A1 | 20001012 | US0009224 | 20000407 | B01F 17/00 |
| WO 0059623 | A1 | 20001012 | RU9900140 | 19990428 | B01J 12/00 |
| WO 0059624 | A1 | 20001012 | GB0001192 | 20000405 | B01J 13/00 |
| WO 0059625 | A1 | 20001012 | US0009090 | 20000406 | B01J 13/04 |
| WO 0059627 | A1 | 20001012 | US0008589 | 20000331 | B01J 19/00 |
| WO 0059628 | A1 | 20001012 | FR0000834 | 20000403 | B01J 20/02 |
| WO 0059631 | A1 | 20001012 | IB0000390 | 20000331 | B01J 23/52 |
| WO 0059632 | A1 | 20001012 | US0009419 | 20000407 | B01J 23/52 |

| 1 | | | 2 | | 3 |
|---|---|---|---|---|---|
| WO | 0059633 A1 | 20001012 | US0009424 | 20000407 | B01J 23/52 |
| WO | 0059635 A1 | 20001012 | EP0003086 | 20000406 | B01J 37/03 |
| WO | 0059636 A1 | 20001012 | EP0002825 | 20000330 | B02C 4/36 |
| WO | 0059637 A1 | 20001012 | ES0000124 | 20000405 | B02C 23/00 |
| WO | 0059638 A1 | 20001012 | CA0000350 | 20000330 | B03B 9/06 |
| WO | 0059639 A1 | 20001012 | SE0000551 | 20000321 | B04B 11/02 |
| WO | 0059640 A1 | 20001012 | SE0000552 | 20000321 | B04B 11/02 |
| WO | 0059641 A1 | 20001012 | JP0001923 | 20000328 | B05B 3/02 |
| WO | 0059642 A1 | 20001012 | GB0001212 | 20000330 | B05B 13/04 |
| WO | 0059644 A1 | 20001012 | US0008616 | 20000331 | B05D 3/06 |
| WO | 0059645 A1 | 20001012 | US0005821 | 20000306 | B05D 5/12 |
| WO | 0059646 A1 | 20001012 | US0009397 | 20000407 | B07B 9/00 |
| WO | 0059649 A1 | 20001012 | US0009250 | 20000407 | B07C 7/02 |
| WO | 0059650 A1 | 20001012 | IT9900082 | 19990407 | B21B 1/26 |
| WO | 0059654 A1 | 20001012 | EP0002856 | 20000331 | B21D 5/02 |
| WO | 0059655 A1 | 20001012 | EP0002857 | 20000331 | B21D 5/02 |
| WO | 0059656 A1 | 20001012 | DE0000966 | 20000330 | B21D 41/04 |
| WO | 0059658 A1 | 20001012 | CH0000093 | 20000221 | B22D 17/14 |
| WO | 0059661 A1 | 20001012 | SE0000100 | 20000119 | B23B 31/30 |
| WO | 0059662 A1 | 20001012 | SE0000101 | 20000119 | B23B 31/30 |
| WO | 0059663 A1 | 20001012 | SE0000102 | 20000119 | B23B 31/30 |
| WO | 0059664 A1 | 20001012 | SE0000103 | 20000119 | B23B 31/30 |
| WO | 0059665 A1 | 20001012 | SE0000305 | 20000216 | B23B 31/30 |
| WO | 0059667 A1 | 20001012 | SE0000098 | 20000119 | B23B 31/30 |
| WO | 0059668 A1 | 20001012 | SE0000099 | 20000119 | B23B 31/30 |
| WO | 0059669 A1 | 20001012 | EP0002796 | 20000330 | B23D 61/04 |
| WO | 0059670 A1 | 20001012 | CH0000195 | 20000404 | B23K 3/08 |
| WO | 0059671 A1 | 20001012 | IE0000039 | 20000407 | B23K 3/08 |
| WO | 0059672 A1 | 20001012 | EP0002840 | 20000331 | B23K 11/24 |
| WO | 0059673 A1 | 20001012 | EP0002841 | 20000331 | B23K 11/24 |
| WO | 0059674 A1 | 20001012 | US0009346 | 20000406 | B23K 35/34 |
| WO | 0059681 A1 | 20001012 | US0008302 | 20000329 | B24B 37/04 |
| WO | 0059682 A1 | 20001012 | US0008336 | 20000329 | B24B 37/04 |
| WO | 0059683 A1 | 20001012 | US0007620 | 20000322 | B24C 5/04 |
| WO | 0059684 A1 | 20001012 | CH0000121 | 20000303 | B24D 3/18 |
| WO | 0059687 A1 | 20001012 | US0008464 | 20000331 | B25C 1/00 |
| WO | 0059691 A1 | 20001012 | US0008563 | 20000331 | B26D 7/08 |
| WO | 0059692 A1 | 20001012 | EP0002503 | 20000321 | B26D 7/32 |
| WO | 0059693 A1 | 20001012 | CH0000128 | 20000307 | B26F 1/12 |
| WO | 0059697 A1 | 20001012 | ID9900002 | 19991222 | B27N 3/04 |
| WO | 0059703 A1 | 20001012 | IB0000389 | 20000331 | B29C 45/04 |
| WO | 0059708 A1 | 20001012 | US0009051 | 20000405 | B29C 47/92 |
| WO | 0059709 A1 | 20001012 | AU0000250 | 20000324 | B29C 51/16 |
| WO | 0059713 A1 | 20001012 | EP0002770 | 20000329 | B29D 11/00 |
| WO | 0059714 A1 | 20001012 | SE0000512 | 20000316 | B30B 9/30 |
| WO | 0059717 A1 | 20001012 | IL0000143 | 20000309 | B32B 9/00 |
| WO | 0059718 A1 | 20001012 | EP0002379 | 20000317 | B32B 15/08 |
| WO | 0059721 A1 | 20001012 | US0006447 | 20000405 | B32B 27/12 |
| WO | 0059723 A1 | 20001012 | US0008646 | 20000331 | B32B 27/32 |
| WO | 0059725 A1 | 20001012 | US9907608 | 19990407 | B32B 31/00 |
| WO | 0059726 A1 | 20001012 | DE0000975 | 20000403 | B41C 1/18 |
| WO | 0059727 A1 | 20001012 | GB0001301 | 20000406 | B41C 1/18 |
| WO | 0059730 A1 | 20001012 | US0008424 | 20000329 | B41J 11/00 |
| WO | 0059731 A1 | 20001012 | EP0002905 | 20000331 | B41M 3/14 |
| WO | 0059732 A1 | 20001012 | US0009163 | 20000407 | B41M 5/00 |
| WO | 0059733 A1 | 20001012 | US0008398 | 20000331 | B41M 5/035 |
| WO | 0059734 A1 | 20001012 | DK0000166 | 20000405 | B42D 5/04 |
| WO | 0059735 A1 | 20001012 | AT0000069 | 20000323 | B42F 13/00 |
| WO | 0059736 A1 | 20001012 | DK0000134 | 20000321 | B42F 13/26 |

| 1 | | | 2 | | 3 |
|---|---|---|---|---|---|
| WO | 0059737 A1 | 20001012 | US0008890 | 20000404 | B43K 23/008 |
| WO | 0059738 A1 | 20001012 | US0008797 | 20000403 | B44C 7/02 |
| WO | 0059745 A1 | 20001012 | NO0000113 | 20000406 | B60C 27/16 |
| WO | 0059749 A1 | 20001012 | US9907575 | 19990407 | B60J 1/20 |
| WO | 0059752 A1 | 20001012 | DE0000895 | 20000322 | B60K 31/00 |
| WO | 0059753 A1 | 20001012 | EP0002956 | 20000403 | B60N 2/44 |
| WO | 0059754 A1 | 20001012 | DE0000967 | 20000330 | B60P 3/42 |
| WO | 0059759 A1 | 20001012 | EP0002898 | 20000331 | B60R 25/10 |
| WO | 0059764 A1 | 20001012 | SE0000607 | 20000329 | B61F 5/50 |
| WO | 0059765 A1 | 20001012 | ES0000120 | 20000403 | B62B 9/06 |
| WO | 0059768 A1 | 20001012 | GB0001264 | 20000404 | B62D 31/02 |
| WO | 0059769 A1 | 20001012 | CH0000200 | 20000405 | B62J 6/06 |
| WO | 0059771 A1 | 20001012 | US0008872 | 20000404 | B62K 25/04 |
| WO | 0059772 A1 | 20001012 | ES0000111 | 20000328 | B62K 27/12 |
| WO | 0059776 A1 | 20001012 | BE0000027 | 20000329 | B63B 1/12 |
| WO | 0059777 A1 | 20001012 | FI0000264 | 20000329 | B63B 25/24 |
| WO | 0059778 A1 | 20001012 | SE0000634 | 20000331 | B63B 27/14 |
| WO | 0059781 A1 | 20001012 | GB0001045 | 20000321 | B64C 25/10 |
| WO | 0059785 A1 | 20001012 | GB0000955 | 20000315 | B65B 27/08 |
| WO | 0059786 A1 | 20001012 | EP0002756 | 20000328 | B65B 39/00 |
| WO | 0059788 A1 | 20001012 | US0008911 | 20000404 | B65D 5/56 |
| WO | 0059789 A1 | 20001012 | GB0001191 | 20000404 | B65D 6/24 |
| WO | 0059793 A1 | 20001012 | EP0002880 | 20000329 | B65D 39/04 |
| WO | 0059795 A1 | 20001012 | BE0000030 | 20000404 | B65D 47/30 |
| WO | 0059796 A1 | 20001012 | EP9902271 | 19990401 | B65D 51/00 |
| WO | 0059797 A1 | 20001012 | EP0002738 | 20000328 | B65D 51/00 |
| WO | 0059798 A1 | 20001012 | US0008701 | 20000331 | B65D 71/00 |
| WO | 0059802 A1 | 20001012 | FR0000833 | 20000403 | B65D 77/28 |
| WO | 0059804 A1 | 20001012 | CA0000390 | 20000406 | B65D 81/05 |
| WO | 0059805 A1 | 20001012 | RU0000102 | 20000328 | B65D 81/24 |
| WO | 0059806 A1 | 20001012 | GB0001180 | 20000328 | B65D 83/14 |
| WO | 0059807 A1 | 20001012 | GB0001260 | 20000404 | B65D 88/16 |
| WO | 0059808 A1 | 20001012 | MX0000018 | 20000403 | B65F 1/00 |
| WO | 0059811 A1 | 20001012 | EP0002892 | 20000331 | B65G 13/10 |
| WO | 0059813 A1 | 20001012 | IB0000327 | 20000321 | B65G 21/20 |
| WO | 0059814 A1 | 20001012 | IB0000326 | 20000321 | B65G 39/09 |
| WO | 0059816 A1 | 20001012 | AU0000274 | 20000330 | B65G 49/06 |
| WO | 0059817 A1 | 20001012 | GB9903413 | 19991014 | B65H 19/12 |
| WO | 0059818 A1 | 20001012 | US0005134 | 20000229 | B66B 3/00 |
| WO | 0059820 A1 | 20001012 | NL0000210 | 20000329 | B66D 1/74 |
| WO | 0059821 A1 | 20001012 | GB0001208 | 20000329 | B67D 1/07 |
| WO | 0059822 A1 | 20001012 | US0009246 | 20000406 | B67D 5/00 |
| WO | 0059823 A1 | 20001012 | US0004533 | 20000223 | B67D 5/02 |
| WO | 0059825 A1 | 20001012 | JP0002149 | 20000403 | C01B 3/50 |
| WO | 0059826 A1 | 20001012 | IB0000456 | 20000404 | C01B 17/04 |
| WO | 0059827 A1 | 20001012 | FI0000239 | 20000323 | C01B 25/234 |
| WO | 0059828 A1 | 20001012 | EP0002687 | 20000327 | C01D 3/26 |
| WO | 0059829 A1 | 20001012 | EP0002764 | 20000329 | C01D 15/00 |
| WO | 0059832 A1 | 20001012 | JP0001979 | 20000329 | C02F 1/28 |
| WO | 0059834 A1 | 20001012 | US0006435 | 20000329 | C02F 1/50 |
| WO | 0059835 A1 | 20001012 | CA0000309 | 20000323 | C02F 1/52 |
| WO | 0059836 A1 | 20001012 | FR0000813 | 20000331 | C02F 1/72 |
| WO | 0059838 A1 | 20001012 | EP0002722 | 20000328 | C03B 37/012 |
| WO | 0059840 A1 | 20001012 | US0008466 | 20000331 | C04B 14/04 |
| WO | 0059841 A1 | 20001012 | US0008485 | 20000331 | C04B 14/04 |
| WO | 0059843 A1 | 20001012 | EP0002837 | 20000330 | C04B 28/26 |
| WO | 0059845 A1 | 20001012 | US0009366 | 20000406 | C04B 38/00 |
| WO | 0059846 A1 | 20001012 | JP0001800 | 20000323 | C04B 41/84 |
| WO | 0059847 A1 | 20001012 | EP0003102 | 20000330 | C07B 41/08 |

| 1 | | 2 | | 3 |
|---|---|---|---|---|
| WO 0059848 A1 | 20001012 | EP0002519 | 20000322 | C07B 63/00 |
| WO 0059851 A1 | 20001012 | US0008705 | 20000331 | C07C 17/74 |
| WO 0059853 A1 | 20001012 | JP9904724 | 19990831 | C07C 39/16 |
| WO 0059855 A1 | 20001012 | US0008788 | 20000331 | C07C 43/00 |
| WO 0059856 A1 | 20001012 | FR0000778 | 20000329 | C07C 43/13 |
| WO 0059858 A1 | 20001012 | FR0000786 | 20000329 | C07C 51/21 |
| WO 0059859 A1 | 20001012 | FR0000662 | 20000317 | C07C 68/02 |
| WO 0059860 A1 | 20001012 | JP0002146 | 20000403 | C07C 69/63 |
| WO 0059861 A1 | 20001012 | US0007751 | 20000323 | C07C 69/76 |
| WO 0059863 A1 | 20001012 | US0009390 | 20000405 | C07C229/00 |
| WO 0059865 A1 | 20001012 | JP0002191 | 20000405 | C07C233/63 |
| WO 0059866 A1 | 20001012 | FR0000752 | 20000324 | C07C235/16 |
| WO 0059867 A1 | 20001012 | CA0000327 | 20000327 | C07C237/22 |
| WO 0059868 A1 | 20001012 | EP0002901 | 20000331 | C07C251/48 |
| WO 0059870 A1 | 20001012 | FR0000787 | 20000329 | C07C253/30 |
| WO 0059871 A1 | 20001012 | US0006732 | 20000315 | C07C253/34 |
| WO 0059872 A1 | 20001012 | US0008488 | 20000329 | C07C255/31 |
| WO 0059873 A1 | 20001012 | GB0001252 | 20000403 | C07C255/57 |
| WO 0059874 A1 | 20001012 | US0008362 | 20000330 | C07C259/06 |
| WO 0059876 A1 | 20001012 | JP0001891 | 20000328 | C07C311/46 |
| WO 0059877 A1 | 20001012 | EP0003101 | 20000330 | C07C319/20 |
| WO 0059880 A1 | 20001012 | US0008895 | 20000403 | C07C323/62 |
| WO 0059881 A1 | 20001012 | GB0001261 | 20000403 | C07D205/085 |
| WO 0059885 A1 | 20001012 | JP0001767 | 20000323 | C07D209/88 |
| WO 0059887 A1 | 20001012 | US0008569 | 20000331 | C07D235/14 |
| WO 0059888 A1 | 20001012 | US0008570 | 20000331 | C07D235/14 |
| WO 0059889 A1 | 20001012 | JP0002215 | 20000406 | C07D235/16 |
| WO 0059890 A1 | 20001012 | EP0002275 | 20000315 | C07D237/04 |
| WO 0059891 A1 | 20001012 | EP0002827 | 20000330 | C07D237/22 |
| WO 0059892 A1 | 20001012 | GB0001258 | 20000403 | C07D239/46 |
| WO 0059893 A1 | 20001012 | US0009004 | 20000405 | C07D239/48 |
| WO 0059894 A1 | 20001012 | EP0002785 | 20000330 | C07D239/50 |
| WO 0059896 A1 | 20001012 | US0007643 | 20000323 | C07D259/00 |
| WO 0059899 A1 | 20001012 | FR0000814 | 20000331 | C07D339/04 |
| WO 0059901 A1 | 20001012 | US0008192 | 20000328 | C07D401/12 |
| WO 0059903 A1 | 20001012 | US0008634 | 20000331 | C07D417/12 |
| WO 0059905 A1 | 20001012 | US0008610 | 20000331 | C07D471/04 |
| WO 0059906 A1 | 20001012 | US9907457 | 19990405 | C07D473/34 |
| WO 0059909 A1 | 20001012 | JP0001224 | 20000302 | C07D491/044 |
| WO 0059912 A1 | 20001012 | JP0001957 | 20000329 | C07D495/04 |
| WO 0059913 A1 | 20001012 | JP0002199 | 20000405 | C07D513/04 |
| WO 0059914 A1 | 20001012 | US0004757 | 20000225 | C07F 5/00 |
| WO 0059916 A1 | 20001012 | FR0000837 | 20000404 | C07F 9/40 |
| WO 0059918 A1 | 20001012 | US0008988 | 20000406 | C07H 21/02 |
| WO 0059919 A1 | 20001012 | US0008794 | 20000404 | C07H 21/04 |
| WO 0059921 A1 | 20001012 | CA0000357 | 20000405 | C07J 9/00 |
| WO 0059922 A1 | 20001012 | EP0002513 | 20000322 | C07J 53/00 |
| WO 0059925 A1 | 20001012 | US0008178 | 20000328 | C07K 1/02 |
| WO 0059926 A1 | 20001012 | JP0002127 | 20000331 | C07K 1/14 |
| WO 0059927 A1 | 20001012 | GB0001256 | 20000403 | C07K 1/20 |
| WO 0059929 A1 | 20001012 | CA0000353 | 20000403 | C07K 5/08 |
| WO 0059930 A1 | 20001012 | US0008762 | 20000331 | C07K 5/09 |
| WO 0059931 A1 | 20001012 | NL0000225 | 20000406 | C07K 5/097 |
| WO 0059935 A1 | 20001012 | US0009002 | 20000405 | C07K 14/00 |
| WO 0059936 A1 | 20001012 | US0008436 | 20000328 | C07K 14/435 |
| WO 0059938 A1 | 20001012 | US0008832 | 20000331 | C07K 14/47 |
| WO 0059939 A1 | 20001012 | US0009174 | 20000404 | C07K 14/47 |
| WO 0059941 A1 | 20001012 | US0009678 | 20000407 | C07K 14/52 |
| WO 0059944 A1 | 20001012 | CA0000332 | 20000330 | C07K 16/40 |

| 1 | | | 2 | | 3 |
|---|---|---|---|---|---|
| WO | 0059945 A1 | 20001012 | NZ0000047 | 20000406 | C07K 16/44 |
| WO | 0059946 A1 | 20001012 | FI0000181 | 20000309 | C07K 307/32 |
| WO | 0059947 A1 | 20001012 | US0008660 | 20000331 | C08B 11/02 |
| WO | 0059949 A1 | 20001012 | US9907504 | 19990406 | C08B 37/08 |
| WO | 0059950 A1 | 20001012 | US0009410 | 20000407 | C08F 2/04 |
| WO | 0059951 A1 | 20001012 | FR0000739 | 20000324 | C08F 2/06 |
| WO | 0059952 A1 | 20001012 | FR0000740 | 20000324 | C08F 2/06 |
| WO | 0059953 A1 | 20001012 | FR0000741 | 20000324 | C08F 2/06 |
| WO | 0059956 A1 | 20001012 | US0008360 | 20000330 | C08F 4/60 |
| WO | 0059961 A1 | 20001012 | US0008640 | 20000331 | C08F 10/02 |
| WO | 0059963 A1 | 20001012 | EP0002733 | 20000329 | C08F220/22 |
| WO | 0059964 A1 | 20001012 | JP0002084 | 20000331 | C08F226/02 |
| WO | 0059965 A1 | 20001012 | IB9902101 | 19991222 | C08F230/02 |
| WO | 0059966 A1 | 20001012 | IB0000349 | 20000327 | C08F246/00 |
| WO | 0059967 A1 | 20001012 | JP0002012 | 20000330 | C08F246/00 |
| WO | 0059970 A1 | 20001012 | EP0002724 | 20000328 | C08F290/02 |
| WO | 0059971 A1 | 20001012 | EP0002334 | 20000316 | C08F290/06 |
| WO | 0059973 A1 | 20001012 | EP0002486 | 20000321 | C08G 18/08 |
| WO | 0059974 A1 | 20001012 | EP0002484 | 20000321 | C08G 18/10 |
| WO | 0059975 A1 | 20001012 | EP0002485 | 20000321 | C08G 18/10 |
| WO | 0059976 A1 | 20001012 | FR0000760 | 20000327 | C08G 18/38 |
| WO | 0059979 A1 | 20001012 | EP0002483 | 20000321 | C08G 18/80 |
| WO | 0059981 A1 | 20001012 | FI0000287 | 20000403 | C08G 63/20 |
| WO | 0059982 A1 | 20001012 | FI0000288 | 20000403 | C08G 63/20 |
| WO | 0059985 A1 | 20001012 | US0008765 | 20000331 | C08G 69/08 |
| WO | 0059986 A1 | 20001012 | US0008953 | 20000405 | C08G 75/20 |
| WO | 0059989 A1 | 20001012 | EP0002532 | 20000322 | C08J 5/04 |
| WO | 0059990 A1 | 20001012 | EP0002196 | 20000313 | C08J 5/12 |
| WO | 0059992 A1 | 20001012 | FR0000861 | 20000405 | C08K 5/00 |
| WO | 0059994 A1 | 20001012 | EP0002452 | 20000320 | C08K 5/37 |
| WO | 0059996 A1 | 20001012 | US0008706 | 20000331 | C08K 5/56 |
| WO | 0059998 A1 | 20001012 | NL0000203 | 20000327 | C08K 7/24 |
| WO | 0059999 A1 | 20001012 | US0008107 | 20000327 | C08L 21/00 |
| WO | 0060001 A1 | 20001012 | EP0002879 | 20000328 | C08L 23/06 |
| WO | 0060003 A1 | 20001012 | JP9902899 | 19990531 | C08L 27/06 |
| WO | 0060007 A1 | 20001012 | US0008496 | 20000331 | C08L 69/00 |
| WO | 0060009 A1 | 20001012 | US0008914 | 20000404 | C08L 81/06 |
| WO | 0060010 A1 | 20001012 | FR0000785 | 20000329 | C08L 83/04 |
| WO | 0060011 A1 | 20001012 | FR0000897 | 20000407 | C08L 83/04 |
| WO | 0060012 A1 | 20001012 | EP0002848 | 20000330 | C08L 91/08 |
| WO | 0060015 A1 | 20001012 | EP0002386 | 20000317 | C09D 5/02 |
| WO | 0060024 A1 | 20001012 | US0009335 | 20000407 | C09K 7/02 |
| WO | 0060028 A1 | 20001012 | EP0002844 | 20000331 | C10C 3/00 |
| WO | 0060029 A1 | 20001012 | ZA9900147 | 19991223 | C10L 1/08 |
| WO | 0060030 A1 | 20001012 | SE9900554 | 19990406 | C10L 5/40 |
| WO | 0060034 A1 | 20001012 | US0009406 | 20000407 | C1 OM 173/02 |
| WO | 0060038 A1 | 20001012 | IB0000388 | 20000331 | C11D 3/00 |
| WO | 0060039 A1 | 20001012 | US0008517 | 20000330 | C11D 3/00 |
| WO | 0060040 A1 | 20001012 | US0008417 | 20000329 | C11D 3/12 |
| WO | 0060041 A1 | 20001012 | EP0001946 | 20000306 | C11D 3/34 |
| WO | 0060042 A1 | 20001012 | US9907245 | 19990401 | C11D 3/386 |
| WO | 0060043 A1 | 20001012 | EP0002587 | 20000322 | C11D 3/395 |
| WO | 0060044 A1 | 20001012 | EP0002590 | 20000322 | C11D 3/395 |
| WO | 0060045 A1 | 20001012 | US0008690 | 20000330 | C11D 3/395 |
| WO | 0060046 A1 | 20001012 | EP0002448 | 20000321 | C11D 17/00 |
| WO | 0060047 A1 | 20001012 | EP0002462 | 20000321 | C11D 17/00 |
| WO | 0060048 A1 | 20001012 | EP0002659 | 20000325 | C11D 17/00 |
| WO | 0060049 A1 | 20001012 | FR0000832 | 20000403 | C12M 1/33 |
| WO | 0060052 A1 | 20001012 | US0009307 | 20000407 | C12N 1/00 |

| 1 | | | 2 | | 3 |
|---|---|---|---|---|---|
| WO | 0060053 A1 | 20001012 | RU9900114 | 19990402 | C12N 1/20 |
| WO | 0060054 A1 | 20001012 | EP0003087 | 20000406 | C12N 5/10 |
| WO | 0060063 A1 | 20001012 | DK0000156 | 20000330 | C12N 9/20 |
| WO | 0060064 A1 | 20001012 | US9907246 | 19990401 | C12N 9/64 |
| WO | 0060066 A1 | 20001012 | US0008399 | 20000330 | C12N 15/10 |
| WO | 0060067 A1 | 20001012 | AU0000276 | 20000331 | C12N 15/11 |
| WO | 0060069 A1 | 20001012 | CA0000354 | 20000403 | C12N 15/12 |
| WO | 0060070 A1 | 20001012 | EP9902283 | 19990401 | C12N 15/12 |
| WO | 0060072 A1 | 20001012 | GB0001289 | 20000406 | C12N 15/12 |
| WO | 0060075 A1 | 20001012 | JP0002080 | 20000331 | C12N 15/12 |
| WO | 0060081 A1 | 20001012 | US0009244 | 20000406 | C12N 15/12 |
| WO | 0060083 A1 | 20001012 | US0009383 | 20000407 | C12N 15/12 |
| WO | 0060084 A1 | 20001012 | US0009450 | 20000406 | C12N 15/12 |
| WO | 0060085 A1 | 20001012 | US0008076 | 20000327 | C12N 15/16 |
| WO | 0060086 A1 | 20001012 | EP0002619 | 20000324 | C12N 15/29 |
| WO | 0060089 A1 | 20001012 | US0009448 | 20000406 | C12N 15/29 |
| WO | 0060090 A1 | 20001012 | US0009136 | 20000405 | C12N 15/30 |
| WO | 0060093 A1 | 20001012 | EP0002545 | 20000322 | C12N 15/53 |
| WO | 0060097 A1 | 20001012 | US0009105 | 20000406 | C12N 15/54 |
| WO | 0060098 A1 | 20001012 | US0009257 | 20000407 | C12N 15/55 |
| WO | 0060099 A1 | 20001012 | US0009313 | 20000407 | C12N 15/55 |
| WO | 0060100 A1 | 20001012 | US0009321 | 20000407 | C12N 15/55 |
| WO | 0060101 A1 | 20001012 | EP0002826 | 20000330 | C12N 15/60 |
| WO | 0060107 A1 | 20001012 | US9907445 | 19990405 | C12P 17/10 |
| WO | 0060110 A1 | 20001012 | IL0000204 | 20000331 | C12Q 1/26 |
| WO | 0060116 A1 | 20001012 | US0008465 | 20000331 | C12Q 1/68 |
| WO | 0060121 A1 | 20001012 | US0008935 | 20000403 | C12Q 1/68 |
| WO | 0060122 A1 | 20001012 | US0008937 | 20000405 | C12Q 1/68 |
| WO | 0060127 A1 | 20001012 | US0008687 | 20000330 | C12Q 1/70 |
| WO | 0060128 A1 | 20001012 | IB0000387 | 20000331 | C13D 3/00 |
| WO | 0060138 A1 | 20001012 | AU0000264 | 20000330 | C23F 13/16 |
| WO | 0060139 A1 | 20001012 | FR0000829 | 20000331 | C25B 3/04 |
| WO | 0060141 A1 | 20001012 | US0009435 | 20000407 | C25B 11/10 |
| WO | 0060146 A1 | 20001012 | US0009033 | 20000405 | C30B 23/02 |
| WO | 0060147 A1 | 20001012 | NL0000230 | 20000407 | D01D 5/34 |
| WO | 0060148 A1 | 20001012 | EP0002877 | 20000328 | D01F 6/46 |
| WO | 0060149 A1 | 20001012 | EP0002878 | 20000328 | D01F 6/46 |
| WO | 0060150 A1 | 20001012 | US0008168 | 20000328 | D02G 3/00 |
| WO | 0060151 A1 | 20001012 | CH9900480 | 19991011 | D03C 19/00 |
| WO | 0060152 A1 | 20001012 | EP0002680 | 20000327 | D03D 1/00 |
| WO | 0060153 A1 | 20001012 | JP0000631 | 20000204 | D03D 15/12 |
| WO | 0060155 A1 | 20001012 | EP0002688 | 20000327 | D04H 11/08 |
| WO | 0060160 A1 | 20001012 | FI0000292 | 20000406 | D21C 9/10 |
| WO | 0060165 A1 | 20001012 | CA0000271 | 20000314 | D21F 2/00 |
| WO | 0060166 A1 | 20001012 | FI0000229 | 20000321 | D21F 7/00 |
| WO | 0060167 A1 | 20001012 | EP0002567 | 20000323 | D21H 17/28 |
| WO | 0060169 A1 | 20001012 | CA0000281 | 20000315 | D21H 21/10 |
| WO | 0060170 A1 | 20001012 | US0009179 | 20000406 | D21H 21/14 |
| WO | 0060172 A1 | 20001012 | FI9900273 | 19990401 | E01C 19/17 |
| WO | 0060173 A1 | 20001012 | US0008142 | 20000328 | E01D 1/00 |
| WO | 0060174 A1 | 20001012 | US0009511 | 20000331 | E02B 13/00 |
| WO | 0060175 A1 | 20001012 | US0008847 | 20000403 | E02D 5/00 |
| WO | 0060178 A1 | 20001012 | GB0001187 | 20000328 | E02F 5/10 |
| WO | 0060180 A1 | 20001012 | FR0000708 | 20000321 | E03B 7/07 |
| WO | 0060181 A1 | 20001012 | KR0000292 | 20000331 | E03C 1/05 |
| WO | 0060182 A1 | 20001012 | DE0000958 | 20000328 | E04B 1/346 |
| WO | 0060184 A1 | 20001012 | EP0002511 | 20000322 | E04B 1/80 |
| WO | 0060185 A1 | 20001012 | GB0001240 | 20000331 | E04B 2/78 |
| WO | 0060186 A1 | 20001012 | US0008645 | 20000331 | E04B 5/04 |

| 1 | | 2 | | 3 |
|---|---|---|---|---|
| WO 0060187 A1 | 20001012 | CH9900139 | 19990406 | E04B 9/20 |
| WO 0060188 A1 | 20001012 | SE0000658 | 20000406 | E04C 2/28 |
| WO 0060190 A1 | 20001012 | NL0000216 | 20000331 | E04D 1/34 |
| WO 0060191 A1 | 20001012 | AU0000280 | 20000331 | E04F 19/08 |
| WO 0060192 A1 | 20001012 | EP0002205 | 20000330 | E04H 3/16 |
| WO 0060194 A1 | 20001012 | RU9900164 | 19990518 | E05B 35/12 |
| WO 0060196 A1 | 20001012 | KR0000312 | 20000406 | E05B 49/00 |
| WO 0060197 A1 | 20001012 | US0009039 | 20000405 | E05B 49/00 |
| WO 0060198 A1 | 20001012 | EP9906253 | 19990826 | E05C 17/34 |
| WO 0060199 A1 | 20001012 | EP0001991 | 20000308 | E05C 17/34 |
| WO 0060200 A1 | 20001012 | US0008956 | 20000404 | E05C 19/00 |
| WO 0060201 A1 | 20001012 | US9919450 | 19990830 | E05D 15/06 |
| WO 0060202 A1 | 20001012 | DK0000158 | 20000330 | E05F 11/06 |
| WO 0060203 A1 | 20001012 | US0009330 | 20000407 | E05F 15/02 |
| WO 0060204 A1 | 20001012 | AU0000259 | 20000330 | E06B 1/04 |
| WO 0060205 A1 | 20001012 | SE0000471 | 20000309 | E06B 1/60 |
| WO 0060207 A1 | 20001012 | EP0000004 | 20000103 | E06B 3/54 |
| WO 0060208 A1 | 20001012 | EP0002604 | 20000323 | E06B 9/11 |
| WO 0060209 A1 | 20001012 | EP0002915 | 20000331 | E06C 7/18 |
| WO 0060210 A1 | 20001012 | IB0000416 | 20000406 | E21B 15/00 |
| WO 0060211 A1 | 20001012 | IB0000418 | 20000406 | E21B 15/04 |
| WO 0060214 A1 | 20001012 | DE0000893 | 20000323 | E21C 39/00 |
| WO 0060215 A1 | 20001012 | AU0000285 | 20000331 | E21D 20/02 |
| WO 0060216 A1 | 20001012 | AU0000281 | 20000403 | F01B 9/04 |
| WO 0060217 A1 | 20001012 | IB0000320 | 20000202 | F01B 15/00 |
| WO 0060218 A1 | 20001012 | DE0000937 | 20000328 | F01C 9/00 |
| WO 0060223 A1 | 20001012 | US0009220 | 20000407 | F01P 11/10 |
| WO 0060224 A1 | 20001012 | GB9901463 | 19990510 | F02B 75/26 |
| WO 0060225 A1 | 20001012 | GB0001267 | 20000405 | F02C 3/26 |
| WO 0060230 A1 | 20001012 | JP0002238 | 20000406 | F02D 41/22 |
| WO 0060236 A1 | 20001012 | SE0000585 | 20000324 | F02N 17/06 |
| WO 0060242 A1 | 20001012 | RU0000119 | 20000404 | F04F 1/16 |
| WO 0060245 A1 | 20001012 | EP0000567 | 20000126 | F16B 13/06 |
| WO 0060247 A1 | 20001012 | US0009035 | 20000405 | F16C 29/06 |
| WO 0060248 A1 | 20001012 | FR0000860 | 20000405 | F16D 3/224 |
| WO 0060253 A1 | 20001012 | CH0000177 | 20000324 | F16G 11/04 |
| WO 0060255 A1 | 20001012 | NL0000227 | 20000406 | F16H 25/22 |
| WO 0060256 A1 | 20001012 | NL0000226 | 20000406 | F16H 55/56 |
| WO 0060258 A1 | 20001012 | DK0000157 | 20000330 | F16K 7/16 |
| WO 0060262 A1 | 20001012 | US0007325 | 20000320 | F16L 1/26 |
| WO 0060263 A1 | 20001012 | SE0000508 | 20000320 | F16L 3/12 |
| WO 0060265 A1 | 20001012 | CH0000186 | 20000331 | F16L 13/14 |
| WO 0060266 A1 | 20001012 | US0008394 | 20000330 | F16L 15/00 |
| WO 0060267 A1 | 20001012 | CH0000187 | 20000331 | F16L 21/08 |
| WO 0060268 A1 | 20001012 | AU0000287 | 20000406 | F16L 37/00 |
| WO 0060269 A1 | 20001012 | EP0002776 | 20000330 | F16L 37/084 |
| WO 0060271 A1 | 20001012 | FI0000282 | 20000331 | F16L 47/06 |
| WO 0060274 A1 | 20001012 | FR0000819 | 20000331 | F16L 58/10 |
| WO 0060275 A1 | 20001012 | GB0001202 | 20000329 | F16M 11/16 |
| WO 0060277 A1 | 20001012 | DE0000165 | 20000120 | F21K 7/00 |
| WO 0060281 A1 | 20001012 | DE0000648 | 20000302 | F21V 21/04 |
| WO 0060284 A1 | 20001012 | DE0000924 | 20000327 | F22B 27/14 |
| WO 0060285 A1 | 20001012 | US0006524 | 20000313 | F22B 37/00 |
| WO 0060287 A1 | 20001012 | FR0000840 | 20000404 | F23G 5/02 |
| WO 0060290 A1 | 20001012 | US0008607 | 20000331 | F25C 1/22 |
| WO 0060294 A1 | 20001012 | IB0000412 | 20000405 | F25J 3/04 |
| WO 0060295 A1 | 20001012 | EP0002773 | 20000329 | F26B 3/30 |
| WO 0060296 A1 | 20001012 | NL0000207 | 20000329 | F26B 17/08 |
| WO 0060297 A1 | 20001012 | EP0002903 | 20000331 | F27D 3/14 |

| 1 | | | 2 | | 3 |
|---|---|---|---|---|---|
| WO | 0060298 A1 | 20001012 | EP0001966 | 20000307 | F28D 1/04 |
| WO | 0060301 A1 | 20001012 | AU0000265 | 20000330 | F42B 3/22 |
| WO | 0060311 A1 | 20001012 | IE0000037 | 20000403 | G01B 11/00 |
| WO | 0060313 A1 | 20001012 | US0008602 | 20000331 | G01C 21/00 |
| WO | 0060315 A1 | 20001012 | CA0000338 | 20000331 | G01D 5/34 |
| WO | 0060316 A1 | 20001012 | US0009082 | 20000405 | G01F 1/32 |
| WO | 0060318 A1 | 20001012 | EP0002652 | 20000325 | G01F 11/02 |
| WO | 0060319 A1 | 20001012 | FR0000831 | 20000331 | G01F 11/26 |
| WO | 0060320 A1 | 20001012 | US0007943 | 20000323 | G01F 11/28 |
| WO | 0060323 A1 | 20001012 | US9904287 | 19990401 | G01J 1/58 |
| WO | 0060326 A1 | 20001012 | SE0000584 | 20000324 | G01L 1/12 |
| WO | 0060328 A1 | 20001012 | GB0001046 | 20000321 | G01M 9/04 |
| WO | 0060333 A1 | 20001012 | US0009380 | 20000407 | G01N 21/00 |
| WO | 0060334 A1 | 20001012 | US0008916 | 20000403 | G01N 21/01 |
| WO | 0060336 A1 | 20001012 | US0008414 | 20000329 | G01N 21/35 |
| WO | 0060340 A1 | 20001012 | KR0000313 | 20000406 | G01N 27/327 |
| WO | 0060341 A1 | 20001012 | CA0000345 | 20000331 | G01N 27/447 |
| WO | 0060342 A1 | 20001012 | FR9900800 | 19990407 | G01N 27/447 |
| WO | 0060345 A1 | 20001012 | US0008977 | 20000405 | G01N 31/00 |
| WO | 0060348 A1 | 20001012 | JP0001951 | 20000329 | G01N 33/48 |
| WO | 0060351 A1 | 20001012 | EP0002718 | 20000328 | G01N 33/49 |
| WO | 0060354 A1 | 20001012 | EP0002869 | 20000403 | G01N 33/53 |
| WO | 0060356 A1 | 20001012 | US0008767 | 20000331 | G01N 33/543 |
| WO | 0060357 A1 | 20001012 | CA0000330 | 20000330 | G01N 33/574 |
| WO | 0060358 A1 | 20001012 | EP0002870 | 20000331 | G01N 33/68 |
| WO | 0060362 A1 | 20001012 | US0009588 | 20000410 | G01N 35/02 |
| WO | 0060366 A1 | 20001012 | EP0000395 | 20000119 | G01R 15/20 |
| WO | 0060367 A1 | 20001012 | US0008852 | 20000403 | G01R 19/00 |
| WO | 0060368 A1 | 20001012 | US0008533 | 20000330 | G01R 31/00 |
| WO | 0060369 A1 | 20001012 | US0002387 | 20000131 | G01R 33/02 |
| WO | 0060371 A1 | 20001012 | US0008628 | 20000331 | G01S 5/12 |
| WO | 0060377 A1 | 20001012 | CH0000102 | 20000224 | G01V 1/00 |
| WO | 0060378 A1 | 20001012 | EP0002690 | 20000327 | G01V 1/00 |
| WO | 0060379 A1 | 20001012 | US0008761 | 20000331 | G01V 1/40 |
| WO | 0060380 A1 | 20001012 | IB0000353 | 20000327 | G01V 1/48 |
| WO | 0060383 A1 | 20001012 | US0008892 | 20000404 | G02B 1/04 |
| WO | 0060385 A1 | 20001012 | US9907618 | 19990407 | G02B 5/122 |
| WO | 0060386 A1 | 20001012 | US9918100 | 19990810 | G02B 5/128 |
| WO | 0060387 A1 | 20001012 | US0008697 | 20000401 | G02B 6/00 |
| WO | 0060388 A1 | 20001012 | GB0001249 | 20000331 | G02B 6/12 |
| WO | 0060390 A1 | 20001012 | DK0000159 | 20000330 | G02B 6/17 |
| WO | 0060392 A1 | 20001012 | CA0000314 | 20000323 | G02B 6/42 |
| WO | 0060394 A1 | 20001012 | US0008095 | 20000327 | G02B 6/44 |
| WO | 0060400 A1 | 20001012 | SE0000568 | 20000323 | G02B 27/18 |
| WO | 0060401 A1 | 20001012 | SE0000569 | 20000323 | G02B 27/20 |
| WO | 0060407 A1 | 20001012 | US0009184 | 20000406 | G02F 1/13 |
| WO | 0060410 A1 | 20001012 | US0009151 | 20000406 | G02F 1/167 |
| WO | 0060411 A1 | 20001012 | US0008770 | 20000331 | G02F 1/225 |
| WO | 0060412 A1 | 20001012 | US0007415 | 20000320 | G03B 21/62 |
| WO | 0060413 A1 | 20001012 | US0008160 | 20000328 | G03B 21/62 |
| WO | 0060414 A1 | 20001012 | US0007509 | 20000321 | G03D 5/00 |
| WO | 0060415 A1 | 20001012 | EP0002731 | 20000328 | G03F 1/14 |
| WO | 0060420 A1 | 20001012 | EP0002838 | 20000330 | G04G 7/02 |
| WO | 0060422 A1 | 20001012 | US0009289 | 20000406 | G05B 5/00 |
| WO | 0060423 A1 | 20001012 | US0009379 | 20000407 | G05B 13/02 |
| WO | 0060424 A1 | 20001012 | US0008820 | 20000331 | G05B 19/05 |
| WO | 0060427 A1 | 20001012 | SE0000640 | 20000403 | G05B 19/423 |
| WO | 0060429 A1 | 20001012 | GB0001241 | 20000331 | G05D 22/00 |
| WO | 0060430 A1 | 20001012 | US9907536 | 19990406 | G05F 1/14 |

| 1 | | | 2 | | 3 |
|---|---|---|---|---|---|
| WO | 0060431 A1 | 20001012 | US0008942 | 20000405 | G06E 1/00 |
| WO | 0060434 A1 | 20001012 | US0008868 | 20000404 | G06F 1/00 |
| WO | 0060437 A1 | 20001012 | US0008584 | 20000331 | G06F 1/18 |
| WO | 0060439 A1 | 20001012 | RU0000098 | 20000324 | G06F 3/033 |
| WO | 0060440 A1 | 20001012 | US0007623 | 20000322 | G06F 3/033 |
| WO | 0060441 A1 | 20001012 | US0008647 | 20000331 | G06F 3/033 |
| WO | 0060442 A1 | 20001012 | US0008659 | 20000331 | G06F 3/033 |
| WO | 0060443 A1 | 20001012 | US0008674 | 20000331 | G06F 3/033 |
| WO | 0060444 A1 | 20001012 | US0008807 | 20000331 | G06F 3/033 |
| WO | 0060447 A1 | 20001012 | US0009120 | 20000407 | G06F 3/14 |
| WO | 0060449 A1 | 20001012 | US0008270 | 20000329 | G06F 7/00 |
| WO | 0060458 A1 | 20001012 | AU0000269 | 20000330 | G06F 9/44 |
| WO | 0060460 A1 | 20001012 | FR0000824 | 20000331 | G06F 9/46 |
| WO | 0060466 A1 | 20001012 | US0008967 | 20000404 | G06F 11/30 |
| WO | 0060472 A1 | 20001012 | US0008179 | 20000327 | G06F 13/00 |
| WO | 0060474 A1 | 20001012 | US0008786 | 20000403 | G06F 13/10 |
| WO | 0060475 A1 | 20001012 | SG0000045 | 20000405 | G06F 13/12 |
| WO | 0060476 A1 | 20001012 | US0007087 | 20000320 | G06F 13/36 |
| WO | 0060479 A1 | 20001012 | US0006873 | 20000315 | G06F 15/00 |
| WO | 0060480 A1 | 20001012 | US0008885 | 20000404 | G06F 15/00 |
| WO | 0060481 A1 | 20001012 | US0008305 | 20000330 | G06F 15/16 |
| WO | 0060482 A1 | 20001012 | US0008349 | 20000330 | G06F 15/16 |
| WO | 0060483 A1 | 20001012 | US0008689 | 20000330 | G06F 15/16 |
| WO | 0060484 A1 | 20001012 | US0009007 | 20000405 | G06F 15/16 |
| WO | 0060485 A1 | 20001012 | US0008408 | 20000330 | G06F 15/167 |
| WO | 0060486 A1 | 20001012 | US0008780 | 20000403 | G06F 15/173 |
| WO | 0060487 A1 | 20001012 | US0008673 | 20000331 | G06F 15/20 |
| WO | 0060489 A1 | 20001012 | US9907676 | 19990407 | G06F 17/00 |
| WO | 0060492 A1 | 20001012 | US0008909 | 20000404 | G06F 17/00 |
| WO | 0060499 A1 | 20001012 | SE0000649 | 20000405 | G06F 17/30 |
| WO | 0060500 A1 | 20001012 | US0008429 | 20000330 | G06F 17/30 |
| WO | 0060501 A1 | 20001012 | US0008913 | 20000404 | G06F 17/30 |
| WO | 0060502 A1 | 20001012 | US0009086 | 20000406 | G06F 17/30 |
| WO | 0060503 A1 | 20001012 | US0009229 | 20000407 | G06F 17/30 |
| WO | 0060504 A1 | 20001012 | US0009291 | 20000407 | G06F 17/30 |
| WO | 0060505 A1 | 20001012 | EP9902258 | 19990330 | G06F 17/40 |
| WO | 0060506 A1 | 20001012 | US0007048 | 20000316 | G06F 17/40 |
| WO | 0060508 A1 | 20001012 | AU0000196 | 20000316 | G06F 17/60 |
| WO | 0060509 A1 | 20001012 | EP0002885 | 20000331 | G06F 17/60 |
| WO | 0060510 A1 | 20001012 | FI0000290 | 20000404 | G06F 17/60 |
| WO | 0060511 A1 | 20001012 | RU0000115 | 20000406 | G06F 17/60 |
| WO | 0060512 A1 | 20001012 | US9928674 | 19991203 | G06F 17/60 |
| WO | 0060513 A1 | 20001012 | US0040015 | 20000331 | G06F 17/60 |
| WO | 0060514 A1 | 20001012 | US0007187 | 20000317 | G06F 17/60 |
| WO | 0060515 A1 | 20001012 | US0007861 | 20000324 | G06F 17/60 |
| WO | 0060518 A1 | 20001012 | US0009094 | 20000406 | G06F 17/60 |
| WO | 0060519 A1 | 20001012 | US0009131 | 20000406 | G06F 17/60 |
| WO | 0060523 A1 | 20001012 | US0008505 | 20000330 | G06F153/00 |
| WO | 0060525 A1 | 20001012 | EP0002912 | 20000331 | G06K 7/08 |
| WO | 0060527 A1 | 20001012 | EP0003110 | 20000407 | G06K 7/12 |
| WO | 0060529 A1 | 20001012 | US9907358 | 19990401 | G06K 9/00 |
| WO | 0060530 A1 | 20001012 | US0009008 | 20000405 | G06K 9/00 |
| WO | 0060532 A1 | 20001012 | US0008494 | 20000330 | G06K 9/32 |
| WO | 0060536 A1 | 20001012 | US0008658 | 20000331 | G06K 11/18 |
| WO | 0060538 A1 | 20001012 | GB0000925 | 20000314 | G06M 9/02 |
| WO | 0060540 A1 | 20001012 | US0009191 | 20000407 | G06N 7/08 |
| WO | 0060544 A1 | 20001012 | SE0000621 | 20000330 | G07B 1/00 |
| WO | 0060549 A1 | 20001012 | AU0000261 | 20000330 | G07C 9/00 |
| WO | 0060550 A1 | 20001012 | CA0000329 | 20000329 | G07D 5/08 |

| 1 | | | 2 | | 3 |
|---|---|---|---|---|---|
| WO | 0060552 A1 | 20001012 | US0007216 | 20000317 | G07F 9/10 |
| WO | 0060555 A1 | 20001012 | US9907681 | 19990406 | G07F 17/34 |
| WO | 0060556 A1 | 20001012 | EP0002886 | 20000331 | G08B 13/14 |
| WO | 0060558 A1 | 20001012 | US0009050 | 20000406 | G08C 19/04 |
| WO | 0060559 A1 | 20001012 | KR0000291 | 20000331 | G08G 1/01 |
| WO | 0060560 A1 | 20001012 | AU0000286 | 20000405 | G09B 17/00 |
| WO | 0060562 A1 | 20001012 | FR0000663 | 20000317 | G09F 9/33 |
| WO | 0060563 A1 | 20001012 | EP0001330 | 20000218 | G09F 15/00 |
| WO | 0060564 A1 | 20001012 | US0009394 | 20000406 | G09F 21/02 |
| WO | 0060567 A1 | 20001012 | US0008609 | 20000331 | G09G 3/20 |
| WO | 0060570 A1 | 20001012 | GB0001296 | 20000406 | G09G 3/36 |
| WO | 0060572 A1 | 20001012 | US0009079 | 20000405 | G09G 5/00 |
| WO | 0060575 A1 | 20001012 | US0008984 | 20000404 | G10L 11/00 |
| WO | 0060576 A1 | 20001012 | US0009073 | 20000404 | G10L 11/04 |
| WO | 0060578 A1 | 20001012 | US0008995 | 20000405 | G10L 19/04 |
| WO | 0060579 A1 | 20001012 | US0008790 | 20000404 | G10L 19/12 |
| WO | 0060585 A1 | 20001012 | US0009253 | 20000407 | G11B 7/12 |
| WO | 0060586 A1 | 20001012 | EP0002385 | 20000317 | G11B 7/24 |
| WO | 0060589 A1 | 20001012 | US0007543 | 20000321 | G11B 20/00 |
| WO | 0060590 A1 | 20001012 | US0008263 | 20000329 | G11B 20/10 |
| WO | 0060591 A1 | 20001012 | US0008454 | 20000330 | G11B 20/10 |
| WO | 0060592 A1 | 20001012 | US0008456 | 20000330 | G11B 20/10 |
| WO | 0060604 A1 | 20001012 | CA0000344 | 20000330 | G11C 15/04 |
| WO | 0060605 A1 | 20001012 | US0008686 | 20000330 | G11C 16/04 |
| WO | 0060610 A1 | 20001012 | SE0000642 | 20000403 | G21K 1/02 |
| WO | 0060612 A1 | 20001012 | GB0001288 | 20000405 | H01B 1/12 |
| WO | 0060617 A1 | 20001012 | US0009222 | 20000407 | H01F 7/02 |
| WO | 0060618 A1 | 20001012 | KR0000260 | 20000324 | H01F 13/00 |
| WO | 0060619 A1 | 20001012 | US0008819 | 20000331 | H01F 17/00 |
| WO | 0060620 A1 | 20001012 | JP0002192 | 20000405 | H01G 9/025 |
| WO | 0060621 A1 | 20001012 | SE0000616 | 20000330 | H01H 3/12 |
| WO | 0060622 A1 | 20001012 | US0008901 | 20000404 | H01H 19/58 |
| WO | 0060623 A1 | 20001012 | EP0002735 | 20000329 | H01H 47/00 |
| WO | 0060628 A1 | 20001012 | IE0000040 | 20000407 | H01H 73/44 |
| WO | 0060629 A1 | 20001012 | US0008605 | 20000331 | H01H 85/17 |
| WO | 0060633 A1 | 20001012 | US9907611 | 19990407 | H01J 5/16 |
| WO | 0060635 A1 | 20001012 | US0008043 | 20000327 | H01J 29/07 |
| WO | 0060636 A1 | 20001012 | US0008049 | 20000327 | H01J 29/07 |
| WO | 0060637 A1 | 20001012 | US0008052 | 20000327 | H01J 29/07 |
| WO | 0060638 A1 | 20001012 | US0008058 | 20000327 | H01J 29/07 |
| WO | 0060640 A1 | 20001012 | US0008207 | 20000328 | H01J 37/32 |
| WO | 0060643 A1 | 20001012 | CA0000318 | 20000322 | H01J 61/52 |
| WO | 0060651 A1 | 20001012 | US0008939 | 20000405 | H01L 21/306 |
| WO | 0060654 A1 | 20001012 | US0007691 | 20000321 | H01L 21/332 |
| WO | 0060656 A1 | 20001012 | FR0000793 | 20000330 | H01L 21/56 |
| WO | 0060659 A1 | 20001012 | US0008650 | 20000331 | H01L 21/76 |
| WO | 0060664 A1 | 20001012 | US0009172 | 20000405 | H01L 23/66 |
| WO | 0060668 A1 | 20001012 | EP0003132 | 20000407 | H01L 27/142 |
| WO | 0060671 A1 | 20001012 | JP0001917 | 20000328 | H01L 29/78 |
| WO | 0060682 A1 | 20001012 | US0008576 | 20000331 | H01M 4/58 |
| WO | 0060687 A1 | 20001012 | US0008504 | 20000330 | H01M 8/04 |
| WO | 0060688 A1 | 20001012 | CN0000074 | 20000405 | H01M 10/34 |
| WO | 0060689 A1 | 20001012 | US0006997 | 20000317 | H01M 10/36 |
| WO | 0060691 A1 | 20001012 | US0007261 | 20000315 | H01M 10/40 |
| WO | 0060692 A1 | 20001012 | SE0000495 | 20000313 | H01P 1/19 |
| WO | 0060693 A1 | 20001012 | US0007560 | 20000322 | H01P 1/203 |
| WO | 0060698 A1 | 20001012 | JP0001930 | 20000329 | H01Q 3/26 |
| WO | 0060700 A1 | 20001012 | NL0000220 | 20000404 | H01Q 21/00 |
| WO | 0060701 A1 | 20001012 | GB0001196 | 20000329 | H01R 4/24 |

| 1 | | | 2 | | 3 |
|---|---|---|---|---|---|
| WO | 0060703 A1 | 20001012 | MX9900009 | 19990407 | H01R 13/44 |
| WO | 0060704 A1 | 20001012 | US0008672 | 20000331 | H01R 13/646 |
| WO | 0060705 A1 | 20001012 | US0008367 | 20000330 | H01R 13/658 |
| WO | 0060706 A1 | 20001012 | AT0000076 | 20000330 | H01R 25/14 |
| WO | 0060707 A1 | 20001012 | US0009583 | 20000410 | H01R 35/04 |
| WO | 0060714 A1 | 20001012 | FR0000693 | 20000320 | H02G 1/08 |
| WO | 0060715 A1 | 20001012 | EP0002829 | 20000330 | H02H 3/12 |
| WO | 0060717 A1 | 20001012 | AU0000288 | 20000406 | H02J 9/00 |
| WO | 0060719 A1 | 20001012 | DK0000162 | 20000331 | H02K 1/12 |
| WO | 0060720 A1 | 20001012 | NO0000103 | 20000322 | H02K 1/12 |
| WO | 0060722 A1 | 20001012 | US0008869 | 20000404 | H02K 7/102 |
| WO | 0060723 A1 | 20001012 | US0009088 | 20000406 | H02K 13/04 |
| WO | 0060724 A1 | 20001012 | CA9900290 | 19990401 | H02K 21/22 |
| WO | 0060729 A1 | 20001012 | RU9900139 | 19990428 | H02M 3/337 |
| WO | 0060731 A1 | 20001012 | US0008945 | 20000405 | H02P 7/622 |
| WO | 0060732 A1 | 20001012 | GB0001220 | 20000330 | H03F 1/32 |
| WO | 0060733 A1 | 20001012 | US0008243 | 20000329 | H03F 1/32 |
| WO | 0060734 A1 | 20001012 | US0008255 | 20000329 | H03F 1/32 |
| WO | 0060735 A1 | 20001012 | US0008425 | 20000329 | H03F 1/32 |
| WO | 0060736 A1 | 20001012 | JP0001591 | 20000316 | H03G 1/04 |
| WO | 0060738 A1 | 20001012 | US0008985 | 20000403 | H03H 17/02 |
| WO | 0060740 A1 | 20001012 | US0008358 | 20000329 | H03L 7/089 |
| WO | 0060741 A1 | 20001012 | US0008202 | 20000328 | H03L 7/23 |
| WO | 0060743 A1 | 20001012 | SE0000494 | 20000313 | H03M 1/12 |
| WO | 0060747 A1 | 20001012 | US9907486 | 19990405 | H03M 7/00 |
| WO | 0060748 A1 | 20001012 | JP0001755 | 20000323 | H03M 13/27 |
| WO | 0060749 A1 | 20001012 | JP0001931 | 20000329 | H03M 13/27 |
| WO | 0060755 A1 | 20001012 | US0009516 | 20000406 | H04B 1/08 |
| WO | 0060756 A1 | 20001012 | IL0000177 | 20000320 | H04B 1/38 |
| WO | 0060757 A1 | 20001012 | JP0001724 | 20000321 | H04B 1/40 |
| WO | 0060758 A1 | 20001012 | JP0001910 | 20000328 | H04B 1/50 |
| WO | 0060759 A1 | 20001012 | IL0000213 | 20000406 | H04B 1/66 |
| WO | 0060762 A1 | 20001012 | US0009559 | 20000410 | H04B 1/707 |
| WO | 0060763 A1 | 20001012 | EP9902307 | 19990330 | H04B 7/005 |
| WO | 0060765 A1 | 20001012 | JP0001907 | 20000328 | H04B 7/06 |
| WO | 0060766 A1 | 20001012 | JP0001592 | 20000316 | H04B 7/10 |
| WO | 0060767 A1 | 20001012 | JP0001908 | 20000328 | H04B 7/15 |
| WO | 0060769 A1 | 20001012 | US0008629 | 20000331 | H04B 7/185 |
| WO | 0060770 A1 | 20001012 | US0009496 | 20000410 | H04B 7/185 |
| WO | 0060771 A1 | 20001012 | EP0003038 | 20000404 | H04B 7/26 |
| WO | 0060772 A1 | 20001012 | US0008139 | 20000327 | H04B 10/00 |
| WO | 0060776 A1 | 20001012 | EP0002801 | 20000330 | H04B 10/18 |
| WO | 0060777 A1 | 20001012 | US0009660 | 20000407 | H04B 13/02 |
| WO | 0060779 A1 | 20001012 | FR0000811 | 20000331 | H04H 9/00 |
| WO | 0060780 A1 | 20001012 | US0009012 | 20000404 | H04H 9/00 |
| WO | 0060781 A1 | 20001012 | US0009391 | 20000407 | H04J 1/16 |
| WO | 0060782 A1 | 20001012 | US0008856 | 20000403 | H04J 3/06 |
| WO | 0060784 A1 | 20001012 | US0007397 | 20000320 | H04J 3/16 |
| WO | 0060785 A1 | 20001012 | US0008441 | 20000330 | H04J 3/16 |
| WO | 0060789 A1 | 20001012 | JP0001912 | 20000328 | H04J 13/04 |
| WO | 0060795 A1 | 20001012 | FI0000233 | 20000322 | H04L 1/00 |
| WO | 0060798 A1 | 20001012 | JP0001754 | 20000323 | H04L 1/12 |
| WO | 0060799 A1 | 20001012 | SE0000647 | 20000404 | H04L 1/18 |
| WO | 0060801 A1 | 20001012 | FI0000279 | 20000331 | H04L 1/22 |
| WO | 0060802 A1 | 20001012 | FI0000280 | 20000331 | H04L 1/22 |
| WO | 0060807 A1 | 20001012 | EP0002617 | 20000323 | H04L 9/06 |
| WO | 0060809 A1 | 20001012 | US0008688 | 20000330 | H04L 12/16 |
| WO | 0060810 A1 | 20001012 | SE0000534 | 20000317 | H04L 12/28 |
| WO | 0060811 A1 | 20001012 | SE0000592 | 20000328 | H04L 12/28 |

| 1 | | | 2 | | 3 |
|---|---|---|---|---|---|
| WO | 0060812 A1 | 20001012 | US0008614 | 20000329 | H04L 12/28 |
| WO | 0060813 A1 | 20001012 | US0008627 | 20000331 | H04L 12/28 |
| WO | 0060814 A1 | 20001012 | US0008837 | 20000403 | H04L 12/28 |
| WO | 0060816 A1 | 20001012 | SE0000633 | 20000331 | H04L 12/56 |
| WO | 0060817 A1 | 20001012 | SE0000665 | 20000407 | H04L 12/56 |
| WO | 0060818 A1 | 20001012 | US0006005 | 20000307 | H04L 12/56 |
| WO | 0060819 A1 | 20001012 | US0008700 | 20000331 | H04L 12/56 |
| WO | 0060821 A1 | 20001012 | US0007876 | 20000324 | H04L 12/66 |
| WO | 0060824 A1 | 20001012 | EP0001860 | 20000303 | H04L 29/06 |
| WO | 0060825 A1 | 20001012 | US0008453 | 20000330 | H04L 29/06 |
| WO | 0060827 A1 | 20001012 | EP0002895 | 20000331 | H04L 29/12 |
| WO | 0060831 A1 | 20001012 | US0008475 | 20000330 | H04M 1/24 |
| WO | 0060832 A1 | 20001012 | US0009354 | 20000406 | H04M 1/274 |
| WO | 0060834 A1 | 20001012 | SG9900025 | 19990401 | H04M 1/60 |
| WO | 0060835 A1 | 20001012 | US0003220 | 20000208 | H04M 1/60 |
| WO | 0060837 A1 | 20001012 | GB0001171 | 20000327 | H04M 3/533 |
| WO | 0060839 A1 | 20001012 | US0003880 | 20000214 | H04M 7/00 |
| WO | 0060841 A1 | 20001012 | US0008603 | 20000331 | H04M 9/08 |
| WO | 0060844 A1 | 20001012 | US0008123 | 20000328 | H04M 15/00 |
| WO | 0060849 A1 | 20001012 | EP0002800 | 20000329 | H04N 5/00 |
| WO | 0060852 A1 | 20001012 | US0009032 | 20000405 | H04N 5/262 |
| WO | 0060853 A1 | 20001012 | US0009464 | 20000410 | H04N 5/262 |
| WO | 0060856 A1 | 20001012 | US0008128 | 20000327 | H04N 5/46 |
| WO | 0060857 A1 | 20001012 | US0009462 | 20000410 | H04N 5/74 |
| WO | 0060859 A1 | 20001012 | US0009187 | 20000407 | H04N 7/088 |
| WO | 0060860 A1 | 20001012 | US0005560 | 20000302 | H04N 7/10 |
| WO | 0060861 A1 | 20001012 | US0008402 | 20000330 | H04N 7/10 |
| WO | 0060862 A1 | 20001012 | US0006753 | 20000315 | H04N 7/12 |
| WO | 0060864 A1 | 20001012 | US0008409 | 20000330 | H04N 7/14 |
| WO | 0060865 A1 | 20001012 | FR9900796 | 19990406 | H04N 7/16 |
| WO | 0060866 A1 | 20001012 | US0008413 | 20000330 | H04N 7/173 |
| WO | 0060867 A1 | 20001012 | CA0000339 | 20000331 | H04N 7/18 |
| WO | 0060868 A1 | 20001012 | US0008921 | 20000404 | H04N 7/18 |
| WO | 0060869 A1 | 20001012 | US0009463 | 20000410 | H04N 7/18 |
| WO | 0060870 A1 | 20001012 | US0009469 | 20000410 | H04N 7/18 |
| WO | 0060873 A1 | 20001012 | US0008248 | 20000329 | H04N 7/24 |
| WO | 0060875 A1 | 20001012 | EP0002965 | 20000403 | H04N 13/00 |
| WO | 0060882 A1 | 20001012 | FI0000294 | 20000406 | H04Q 3/00 |
| WO | 0060884 A1 | 20001012 | JP0001911 | 20000328 | H04Q 7/20 |
| WO | 0060885 A1 | 20001012 | US0007789 | 20000323 | H04Q 7/20 |
| WO | 0060886 A1 | 20001012 | EP0003201 | 20000406 | H04Q 7/22 |
| WO | 0060887 A1 | 20001012 | EP0002491 | 20000321 | H04Q 7/24 |
| WO | 0060889 A1 | 20001012 | JP0001909 | 20000328 | H04Q 7/36 |
| WO | 0060890 A1 | 20001012 | US0005981 | 20000308 | H04Q 7/36 |
| WO | 0060893 A1 | 20001012 | EP0002686 | 20000327 | H04Q 7/38 |
| WO | 0060894 A1 | 20001012 | EP0002860 | 20000330 | H04Q 7/38 |
| WO | 0060895 A1 | 20001012 | SE0000536 | 20000317 | H04Q 7/38 |
| WO | 0060896 A1 | 20001012 | US0009018 | 20000404 | H04Q 7/38 |
| WO | 0060897 A1 | 20001012 | FI0000210 | 20000316 | H04Q 11/04 |
| WO | 0060899 A1 | 20001012 | US0008949 | 20000401 | H04Q 11/04 |
| WO | 0060910 A1 | 20001012 | RU9900428 | 19991111 | H05H 1/24 |
| WO | 0060911 A1 | 20001012 | US0009001 | 20000405 | H05K 3/00 |
| WO | 0060912 A1 | 20001012 | FI0000289 | 20000404 | H05K 3/30 |
| WO | 0060914 A1 | 20001012 | US9907275 | 19990401 | H05K 5/06 |
| WO | 0060921 A1 | 20001019 | BE0000034 | 20000412 | A01D 34/00 |
| WO | 0060922 A1 | 20001019 | NL0000213 | 20000330 | A01G 9/10 |
| WO | 0060924 A1 | 20001019 | US0009264 | 20000407 | A01J 3/00 |
| WO | 0060926 A1 | 20001019 | EP0003111 | 20000407 | A01K 5/01 |
| WO | 0060927 A1 | 20001019 | GB0001401 | 20000413 | A01K 5/02 |

| 1 | | | 2 | | 3 |
|---|---|---|---|---|---|
| WO 0060928 | A1 | 20001019 | AU0000298 | 20000407 | A01K 23/00 |
| WO 0060929 | A1 | 20001019 | NL0000231 | 20000407 | A01K 37/00 |
| WO 0060930 | A1 | 20001019 | GB0001407 | 20000413 | A01K 61/00 |
| WO 0060931 | A1 | 20001019 | SE0000690 | 20000411 | A01K 63/04 |
| WO 0060932 | A1 | 20001019 | CA0000388 | 20000407 | A01K 67/027 |
| WO 0060933 | A1 | 20001019 | US0009680 | 20000412 | A01K 67/027 |
| WO 0060935 | A1 | 20001019 | US0009652 | 20000412 | A01N 1/00 |
| WO 0060936 | A1 | 20001019 | GB0001271 | 20000405 | A01N 1/02 |
| WO 0060937 | A1 | 20001019 | SG9900030 | 19990409 | A01N 3/00 |
| WO 0060938 | A1 | 20001019 | SE0000687 | 20000410 | A01N 25/00 |
| WO 0060940 | A1 | 20001019 | US0009568 | 20000410 | A01N 25/04 |
| WO 0060944 | A1 | 20001019 | EP0004173 | 20000412 | A01N 43/824 |
| WO 0060945 | A1 | 20001019 | US0009747 | 20000412 | A01N 61/00 |
| WO 0060946 | A1 | 20001019 | US0010020 | 20000412 | A21D 13/00 |
| WO 0060947 | A1 | 20001019 | EP0003025 | 20000405 | A23B 4/12 |
| WO 0060948 | A1 | 20001019 | ES0000125 | 20000407 | A23B 7/10 |
| WO 0060950 | A1 | 20001019 | IT0000130 | 20000407 | A23C 9/127 |
| WO 0060951 | A1 | 20001019 | EP0003026 | 20000405 | A23K 1/14 |
| WO 0060952 | A1 | 20001019 | US0009128 | 20000406 | A23K 1/17 |
| WO 0060955 | A1 | 20001019 | EP0002480 | 20000320 | A23L 1/16 |
| WO 0060956 | A1 | 20001019 | US0006416 | 20000320 | A23L 1/28 |
| WO 0060958 | A1 | 20001019 | CH0000076 | 20000210 | A23N 17/00 |
| WO 0060959 | A1 | 20001019 | EP0003713 | 20000413 | A23P 1/12 |
| WO 0060961 | A1 | 20001019 | IT0000144 | 20000413 | A24D 3/04 |
| WO 0060962 | A1 | 20001019 | IT0000138 | 20000411 | A24D 3/18 |
| WO 0060964 | A1 | 20001019 | FR0000941 | 20000412 | A41D 13/00 |
| WO 0060965 | A1 | 20001019 | FI0000277 | 20000331 | A41D 13/02 |
| WO 0060966 | A1 | 20001019 | CA0000379 | 20000407 | A41D 25/02 |
| WO 0060969 | A1 | 20001019 | GB0001351 | 20000410 | A42B 1/04 |
| WO 0060970 | A1 | 20001019 | HR9900034 | 19991229 | A42B 3/14 |
| WO 0060971 | A1 | 20001019 | IT0000126 | 20000407 | A43B 7/06 |
| WO 0060972 | A1 | 20001019 | US0009456 | 20000406 | A43B 13/38 |
| WO 0060973 | A1 | 20001019 | IB0000451 | 20000411 | A43D 3/14 |
| WO 0060974 | A1 | 20001019 | US9918354 | 19990812 | A44B 18/00 |
| WO 0060975 | A1 | 20001019 | US0001675 | 20000125 | A44B 18/00 |
| WO 0060976 | A1 | 20001019 | FR0000906 | 20000410 | A45C 11/18 |
| WO 0060977 | A1 | 20001019 | GB0001426 | 20000414 | A45D 40/00 |
| WO 0060978 | A1 | 20001019 | US9919786 | 19990827 | A45D 40/04 |
| WO 0060979 | A1 | 20001019 | US0010124 | 20000413 | A45F 5/00 |
| WO 0060983 | A1 | 20001019 | CA0000312 | 20000322 | A47C 16/00 |
| WO 0060984 | A1 | 20001019 | EP0003055 | 20000406 | A47G 1/20 |
| WO 0060988 | A1 | 20001019 | DK0000175 | 20000411 | A47J 37/07 |
| WO 0060989 | A1 | 20001019 | NO0000087 | 20000313 | A47K 5/12 |
| WO 0060992 | A1 | 20001019 | JP0002388 | 20000412 | A47L 13/16 |
| WO 0060993 | A1 | 20001019 | JP0002389 | 20000412 | A47L 13/16 |
| WO 0060994 | A1 | 20001019 | JP0002390 | 20000412 | A47L 13/16 |
| WO 0060996 | A1 | 20001019 | US0009903 | 20000413 | A61B 1/01 |
| WO 0060997 | A1 | 20001019 | US0009297 | 20000407 | A61B 1/24 |
| WO 0060998 | A1 | 20001019 | US0008716 | 20000411 | A61B 3/00 |
| WO 0061002 | A1 | 20001019 | GB0001447 | 20000414 | A61B 5/083 |
| WO 0061004 | A1 | 20001019 | EP0003343 | 20000413 | A61B 6/04 |
| WO 0061007 | A1 | 20001019 | GB0001414 | 20000413 | A61B 8/12 |
| WO 0061010 | A1 | 20001019 | US0008181 | 20000327 | A61B 10/00 |
| WO 0061012 | A1 | 20001019 | GB0001250 | 20000407 | A61B 17/04 |
| WO 0061013 | A1 | 20001019 | US0009005 | 20000405 | A61B 17/04 |
| WO 0061014 | A1 | 20001019 | IB0000426 | 20000407 | A61B 17/32 |
| WO 0061015 | A1 | 20001019 | US0009797 | 20000412 | A61B 17/32 |
| WO 0061017 | A1 | 20001019 | US9909747 | 19990504 | A61B 17/56 |
| WO 0061019 | A1 | 20001019 | IB9901325 | 19990727 | A61B 17/64 |

| 1 | | 2 | | 3 |
|---|---|---|---|---|
| WO 0061020 A1 | 20001019 | IB9901324 | 19990727 | A61B 17/66 |
| WO 0061021 A1 | 20001019 | EP0002952 | 20000403 | A61B 17/86 |
| WO 0061022 A1 | 20001019 | EP0002953 | 20000403 | A61B 17/86 |
| WO 0061025 A1 | 20001019 | US0009499 | 20000410 | A61B 19/00 |
| WO 0061026 A1 | 20001019 | EP0001992 | 20000308 | A61C 5/02 |
| WO 0061028 A1 | 20001019 | EP0003178 | 20000410 | A61C 9/00 |
| WO 0061029 A1 | 20001019 | FR0000866 | 20000406 | A61C 9/00 |
| WO 0061030 A1 | 20001019 | EP0003227 | 20000411 | A61C 13/00 |
| WO 0061031 A1 | 20001019 | US0010219 | 20000414 | A61C 17/06 |
| WO 0061032 A1 | 20001019 | AT0000082 | 20000405 | A61C 19/00 |
| WO 0061036 A1 | 20001019 | US0008713 | 20000410 | A61F 2/16 |
| WO 0061037 A1 | 20001019 | US0009193 | 20000407 | A61F 2/44 |
| WO 0061038 A1 | 20001019 | US0008842 | 20000303 | A61F 5/37 |
| WO 0061039 A1 | 20001019 | US9907908 | 19990412 | A61F 5/451 |
| WO 0061040 A1 | 20001019 | US9907909 | 19990412 | A61F 5/451 |
| WO 0061041 A1 | 20001019 | US0009781 | 20000412 | A61F 5/451 |
| WO 0061042 A1 | 20001019 | US0009219 | 20000407 | A61F 7/12 |
| WO 0061043 A1 | 20001019 | US0009399 | 20000407 | A61F 9/02 |
| WO 0061044 A1 | 20001019 | US9916741 | 19990723 | A61F 9/06 |
| WO 0061046 A1 | 20001019 | DK0000168 | 20000406 | A61F 13/02 |
| WO 0061047 A1 | 20001019 | SG9900071 | 19990709 | A61F 13/06 |
| WO 0061049 A1 | 20001019 | US0009601 | 20000411 | A61F 13/15 |
| WO 0061050 A1 | 20001019 | US0009641 | 20000411 | A61F 13/15 |
| WO 0061051 A1 | 20001019 | US0009783 | 20000412 | A61F 13/15 |
| WO 0061052 A1 | 20001019 | US0008048 | 20000327 | A61F 13/20 |
| WO 0061060 A1 | 20001019 | US0009598 | 20000411 | A61H 33/06 |
| WO 0061062 A1 | 20001019 | EP0002759 | 20000329 | A61J 1/00 |
| WO 0061064 A1 | 20001019 | FR0000878 | 20000406 | A61J 9/06 |
| WO 0061065 A1 | 20001019 | FR0000939 | 20000412 | A61J 17/00 |
| WO 0061070 A1 | 20001019 | US0010135 | 20000413 | A61K 6/00 |
| WO 0061071 A1 | 20001019 | US0010185 | 20000413 | A61K 6/00 |
| WO 0061072 A1 | 20001019 | US0010186 | 20000413 | A61K 6/00 |
| WO 0061074 A1 | 20001019 | FR0000853 | 20000405 | A61K 6/10 |
| WO 0061076 A1 | 20001019 | EP9909586 | 19991202 | A61K 7/00 |
| WO 0061077 A1 | 20001019 | EP0002808 | 20000330 | A61K 7/00 |
| WO 0061083 A1 | 20001019 | US9908233 | 19990414 | A61K 7/00 |
| WO 0061084 A1 | 20001019 | EP0002392 | 20000317 | A61K 7/06 |
| WO 0061085 A1 | 20001019 | EP0002476 | 20000320 | A61K 7/06 |
| WO 0061086 A1 | 20001019 | US0009927 | 20000414 | A61K 7/075 |
| WO 0061087 A1 | 20001019 | EP0002802 | 20000330 | A61K 7/13 |
| WO 0061088 A1 | 20001019 | EP0002803 | 20000330 | A61K 7/13 |
| WO 0061089 A1 | 20001019 | EP0002804 | 20000330 | A61K 7/13 |
| WO 0061090 A1 | 20001019 | EP0002805 | 20000330 | A61K 7/13 |
| WO 0061091 A1 | 20001019 | EP0002807 | 20000330 | A61K 7/13 |
| WO 0061092 A1 | 20001019 | US0003981 | 20000216 | A61K 7/16 |
| WO 0061093 A1 | 20001019 | US0003984 | 20000216 | A61K 7/18 |
| WO 0061094 A1 | 20001019 | GB0001230 | 20000331 | A61K 7/32 |
| WO 0061095 A1 | 20001019 | FR0000914 | 20000411 | A61K 7/48 |
| WO 0061096 A1 | 20001019 | GB0001232 | 20000331 | A61K 7/48 |
| WO 0061098 A1 | 20001019 | US9908232 | 19990414 | A61K 7/48 |
| WO 0061099 A1 | 20001019 | EP0002967 | 20000404 | A61K 7/50 |
| WO 0061100 A1 | 20001019 | EP0002968 | 20000404 | A61K 7/50 |
| WO 0061101 A1 | 20001019 | EP0002969 | 20000404 | A61K 7/50 |
| WO 0061102 A1 | 20001019 | EP0003013 | 20000405 | A61K 7/50 |
| WO 0061103 A1 | 20001019 | EP0003014 | 20000405 | A61K 7/50 |
| WO 0061104 A1 | 20001019 | EP0003015 | 20000405 | A61K 7/50 |
| WO 0061105 A1 | 20001019 | US0009853 | 20000413 | A61K 7/50 |
| WO 0061106 A1 | 20001019 | US0009854 | 20000413 | A61K 7/50 |
| WO 0061107 A1 | 20001019 | US0009855 | 20000413 | A61K 7/50 |

| 1 | | | 2 | | 3 |
|---|---|---|---|---|---|
| WO | 0061108 A1 | 20001019 | GB0001418 | 20000413 | A61K 9/00 |
| WO | 0061111 A1 | 20001019 | SE0000664 | 20000406 | A61K 9/00 |
| WO | 0061113 A1 | 20001019 | GB0001361 | 20000411 | A61K 9/107 |
| WO | 0061117 A1 | 20001019 | US0009278 | 20000407 | A61K 9/20 |
| WO | 0061118 A1 | 20001019 | EP0003330 | 20000411 | A61K 9/36 |
| WO | 0061130 A1 | 20001019 | IL0000195 | 20000329 | A61K 31/01 |
| WO | 0061131 A1 | 20001019 | KR0000337 | 20000412 | A61K 31/085 |
| WO | 0061132 A1 | 20001019 | US0010253 | 20000414 | A61K 31/155 |
| WO | 0061133 A1 | 20001019 | US0009091 | 20000405 | A61K 31/155 |
| WO | 0061134 A1 | 20001019 | GB0001337 | 20000410 | A61K 31/165 |
| WO | 0061135 A1 | 20001019 | US0002141 | 20000127 | A61K 31/197 |
| WO | 0061136 A1 | 20001019 | US0008337 | 20000330 | A61K 31/255 |
| WO | 0061137 A1 | 20001019 | US0008338 | 20000330 | A61K 31/255 |
| WO | 0061138 A1 | 20001019 | US0008401 | 20000330 | A61K 31/255 |
| WO | 0061139 A1 | 20001019 | US0008404 | 20000320 | A61K 31/255 |
| WO | 0061140 A1 | 20001019 | US0008442 | 20000330 | A61K 31/255 |
| WO | 0061143 A1 | 20001019 | EP0003100 | 20000407 | A61K 31/385 |
| WO | 0061144 A1 | 20001019 | SE0000688 | 20000411 | A61K 31/4164 |
| WO | 0061145 A1 | 20001019 | US0009124 | 20000406 | A61K 31/44 |
| WO | 0061146 A1 | 20001019 | US0009401 | 20000407 | A61K 31/4738 |
| WO | 0061147 A1 | 20001019 | US0009438 | 20000408 | A61K 31/485 |
| WO | 0061149 A1 | 20001019 | JP0002227 | 20000406 | A61K 31/545 |
| WO | 0061150 A1 | 20001019 | US0009540 | 20000410 | A61K 31/70 |
| WO | 0061152 A1 | 20001019 | SE0000620 | 20000330 | A61K 31/7042 |
| WO | 0061153 A1 | 20001019 | AU0000300 | 20000410 | A61K 31/706 |
| WO | 0061154 A1 | 20001019 | CA9900892 | 19990927 | A61K 33/04 |
| WO | 0061155 A1 | 20001019 | CA9900893 | 19990927 | A61K 33/04 |
| WO | 0061157 A1 | 20001019 | US0009270 | 20000407 | A61K 35/00 |
| WO | 0061159 A1 | 20001019 | CH0000214 | 20000412 | A61K 35/78 |
| WO | 0061162 A1 | 20001019 | US0008711 | 20000407 | A61K 35/78 |
| WO | 0061164 A1 | 20001019 | US0010019 | 20000413 | A61K 38/00 |
| WO | 0061166 A1 | 20001019 | US0009894 | 20000413 | A61K 38/00 |
| WO | 0061168 A1 | 20001019 | US0008877 | 20000404 | A61K 38/13 |
| WO | 0061169 A1 | 20001019 | US0009414 | 20000407 | A61K 38/16 |
| WO | 0061172 A1 | 20001019 | EP0004171 | 20000410 | A61K 38/21 |
| WO | 0061177 A1 | 20001019 | US0008682 | 20000330 | A61K 38/28 |
| WO | 0061178 A1 | 20001019 | US0009869 | 20000413 | A61K 38/28 |
| WO | 0061179 A1 | 20001019 | SE0000719 | 20000414 | A61K 38/43 |
| WO | 0061181 A1 | 20001019 | US9918886 | 19990819 | A61K 39/00 |
| WO | 0061185 A1 | 20001019 | US0009247 | 20000407 | A61K 39/395 |
| WO | 0061186 A1 | 20001019 | US0009255 | 20000407 | A61K 39/395 |
| WO | 0061187 A1 | 20001019 | US0007734 | 20000324 | A61K 41/00 |
| WO | 0061188 A1 | 20001019 | US0009387 | 20000410 | A61K 45/06 |
| WO | 0061193 A1 | 20001019 | US9930846 | 19991223 | A61K 48/00 |
| WO | 0061195 A1 | 20001019 | US0010093 | 20000414 | A61K 51/04 |
| WO | 0061197 A1 | 20001019 | US0009477 | 20000410 | A61K 51/12 |
| WO | 0061200 A1 | 20001019 | US0009493 | 20000411 | A61L 2/28 |
| WO | 0061201 A1 | 20001019 | US0010222 | 20000414 | A61L 15/36 |
| WO | 0061202 A1 | 20001019 | US0003223 | 20000208 | A61L 17/14 |
| WO | 0061203 A1 | 20001019 | NL0000239 | 20000413 | A61L 27/04 |
| WO | 0061204 A1 | 20001019 | US0009848 | 20000412 | A61L 27/38 |
| WO | 0061205 A1 | 20001019 | US0009344 | 20000408 | A61L 29/08 |
| WO | 0061207 A1 | 20001019 | US0006749 | 20000315 | A61M 1/10 |
| WO | 0061209 A1 | 20001019 | CA9900840 | 19990917 | A61M 5/00 |
| WO | 0061210 A1 | 20001019 | FR0000951 | 20000413 | A61M 5/50 |
| WO | 0061212 A1 | 20001019 | US0009702 | 20000412 | A61M 16/00 |
| WO | 0061213 A1 | 20001019 | GB0001344 | 20000410 | A61M 16/04 |
| WO | 0061216 A1 | 20001019 | US0009577 | 20000410 | A61M 37/00 |
| WO | 0061221 A1 | 20001019 | US9928749 | 19991202 | A61N 1/32 |

| 1 | | | 2 | | 3 |
|---|---|---|---|---|---|
| WO | 0061225 A1 | 20001019 | EP0003174 | 20000410 | A61N 1/368 |
| WO | 0061227 A1 | 20001019 | US0009633 | 20000411 | A61N 2/02 |
| WO | 0061228 A1 | 20001019 | US9927991 | 19991124 | A61N 5/00 |
| WO | 0061229 A1 | 20001019 | US0009460 | 20000407 | A61N 5/10 |
| WO | 0061234 A1 | 20001019 | US0003983 | 20000216 | A61P 25/24 |
| WO | 0061235 A1 | 20001019 | FI0000273 | 20000330 | A62C 2/08 |
| WO | 0061236 A1 | 20001019 | IT0000125 | 20000407 | A62C 3/02 |
| WO | 0061237 A1 | 20001019 | US0009871 | 20000413 | A62C 35/00 |
| WO | 0061239 A1 | 20001019 | CA0000401 | 20000411 | A62D 5/00 |
| WO | 0061240 A1 | 20001019 | AT0000064 | 20000321 | A63B 23/04 |
| WO | 0061242 A1 | 20001019 | US0009314 | 20000407 | A63B 57/00 |
| WO | 0061243 A1 | 20001019 | US0009754 | 20000411 | A63B 71/04 |
| WO | 0061244 A1 | 20001019 | SE0000709 | 20000414 | A63B 71/08 |
| WO | 0061246 A1 | 20001019 | US0008385 | 20000329 | A63F 9/00 |
| WO | 0061247 A1 | 20001019 | US0008386 | 20000329 | A63F 9/00 |
| WO | 0061248 A1 | 20001019 | FI0000296 | 20000407 | A63F 9/12 |
| WO | 0061249 A1 | 20001019 | GB0001413 | 20000413 | A63F 9/18 |
| WO | 0061250 A1 | 20001019 | ES0000135 | 20000413 | A63F 9/20 |
| WO | 0061251 A1 | 20001019 | US0009482 | 20000410 | A63F 9/24 |
| WO | 0061254 A1 | 20001019 | US0010107 | 20000414 | A63H 13/00 |
| WO | 0061255 A1 | 20001019 | US0009428 | 20000407 | B01D 3/34 |
| WO | 0061257 A1 | 20001019 | DE0000745 | 20000303 | B01D 27/08 |
| WO | 0061258 A1 | 20001019 | GB0001109 | 20000323 | B01D 29/11 |
| WO | 0061260 A1 | 20001019 | NO0000120 | 20000413 | B01D 39/02 |
| WO | 0061262 A1 | 20001019 | IT0000143 | 20000413 | B01D 46/28 |
| WO | 0061263 A1 | 20001019 | CA0000389 | 20000407 | B01D 46/38 |
| WO | 0061264 A1 | 20001019 | US0009342 | 20000406 | B01D 47/06 |
| WO | 0061267 A1 | 20001019 | US0009831 | 20000413 | B01D 71/32 |
| WO | 0061269 A1 | 20001019 | US0009370 | 20000407 | B01F 7/16 |
| WO | 0061270 A1 | 20001019 | EP0002812 | 20000330 | B01F 7/26 |
| WO | 0061276 A1 | 20001019 | US0008971 | 20000405 | B01J 3/00 |
| WO | 0061277 A1 | 20001019 | IB0000449 | 20000410 | B01J 8/00 |
| WO | 0061278 A1 | 20001019 | GB0001098 | 20000323 | B01J 8/24 |
| WO | 0061279 A1 | 20001019 | EP0002988 | 20000404 | B01J 19/00 |
| WO | 0061280 A1 | 20001019 | EP0002989 | 20000404 | B01J 19/00 |
| WO | 0061281 A1 | 20001019 | US0009093 | 20000405 | B01J 19/00 |
| WO | 0061282 A1 | 20001019 | US0009206 | 20000407 | B01J 19/00 |
| WO | 0061287 A1 | 20001019 | KR9900385 | 19990721 | B01J 20/20 |
| WO | 0061288 A1 | 20001019 | EP0002846 | 20000331 | B01J 20/32 |
| WO | 0061290 A1 | 20001019 | AU0000313 | 20000412 | B01J 35/00 |
| WO | 0061291 A1 | 20001019 | KR0000331 | 20000410 | B01L 11/00 |
| WO | 0061293 A1 | 20001019 | GB0001329 | 20000412 | B03C 3/14 |
| WO | 0061294 A1 | 20001019 | IB0000436 | 20000407 | B04B 5/04 |
| WO | 0061295 A1 | 20001019 | IB0000437 | 20000407 | B04B 5/04 |
| WO | 0061297 A1 | 20001019 | SE0000673 | 20000407 | B05C 5/02 |
| WO | 0061300 A1 | 20001019 | IL9900193 | 19990408 | B05D 1/12 |
| WO | 0061301 A1 | 20001019 | US0009500 | 20000407 | B05D 3/06 |
| WO | 0061304 A1 | 20001019 | FR0000732 | 20000323 | B07C 5/34 |
| WO | 0061307 A1 | 20001019 | EP0003188 | 20000410 | B08B 9/24 |
| WO | 0061309 A1 | 20001019 | EP0002957 | 20000403 | B21C 23/14 |
| WO | 0061310 A1 | 20001019 | EP0003196 | 20000407 | B21C 37/08 |
| WO | 0061311 A1 | 20001019 | NZ0000052 | 20000413 | B21C 37/29 |
| WO | 0061313 A1 | 20001019 | US0009458 | 20000407 | B21D 5/00 |
| WO | 0061314 A1 | 20001019 | AU0000282 | 20000404 | B21D 31/04 |
| WO | 0061319 A1 | 20001019 | AT0000080 | 20000405 | B22D 1/00 |
| WO | 0061320 A1 | 20001019 | AU0000293 | 20000407 | B22D 11/06 |
| WO | 0061323 A1 | 20001019 | DE0000960 | 20000325 | B23B 51/02 |
| WO | 0061326 A1 | 20001019 | US0006445 | 20000405 | B23K 9/09 |
| WO | 0061327 A1 | 20001019 | BR9900025 | 19990413 | B23K 9/29 |

| 1 | | | 2 | | 3 |
|---|---|---|---|---|---|
| WO | 0061328 A1 | 20001019 | US0007681 | 20000322 | B23P 19/02 |
| WO | 0061333 A1 | 20001019 | US0006844 | 20000315 | B25B 11/00 |
| WO | 0061334 A1 | 20001019 | US0009850 | 20000412 | B25B 13/00 |
| WO | 0061335 A1 | 20001019 | US0009140 | 20000407 | B25D 9/00 |
| WO | 0061336 A1 | 20001019 | EP0003183 | 20000409 | B25H 1/00 |
| WO | 0061337 A1 | 20001019 | US0009452 | 20000407 | B26D 5/20 |
| WO | 0061338 A1 | 20001019 | EP0002504 | 20000321 | B26D 7/27 |
| WO | 0061339 A1 | 20001019 | FI0000309 | 20000412 | B27B 25/04 |
| WO | 0061340 A1 | 20001019 | SE0000706 | 20000413 | B27B 25/04 |
| WO | 0061345 A1 | 20001019 | ES9900237 | 19990723 | B29B 17/00 |
| WO | 0061346 A1 | 20001019 | ES9900234 | 19990722 | B29C 33/38 |
| WO | 0061347 A1 | 20001019 | US9907746 | 19990408 | B29C 33/72 |
| WO | 0061350 A1 | 20001019 | US0010252 | 20000414 | B29C 45/40 |
| WO | 0061351 A1 | 20001019 | SG9900031 | 19990409 | B29C 45/64 |
| WO | 0061352 A1 | 20001019 | DE0001183 | 20000411 | B29C 47/12 |
| WO | 0061354 A1 | 20001019 | US0009690 | 20000407 | B29D 7/00 |
| WO | 0061356 A1 | 20001019 | KR0000320 | 20000407 | B29D 23/00 |
| WO | 0061358 A1 | 20001019 | US0009098 | 20000406 | B31F 1/07 |
| WO | 0061360 A1 | 20001019 | US0010195 | 20000414 | B32B 3/26 |
| WO | 0061364 A1 | 20001019 | US0009334 | 20000407 | B32B 9/00 |
| WO | 0061366 A1 | 20001019 | EP0003332 | 20000412 | B32B 17/10 |
| WO | 0061367 A1 | 20001019 | US0009077 | 20000405 | B32B 27/14 |
| WO | 0061368 A1 | 20001019 | JP9905996 | 19991028 | B32B 27/30 |
| WO | 0061370 A1 | 20001019 | EP0002666 | 20000327 | B32B 27/32 |
| WO | 0061371 A1 | 20001019 | BE0000032 | 20000410 | B41F 17/30 |
| WO | 0061373 A1 | 20001019 | US0009594 | 20000411 | B41J 2/19 |
| WO | 0061374 A1 | 20001019 | FR0000867 | 20000406 | B41M 3/14 |
| WO | 0061375 A1 | 20001019 | US0009475 | 20000407 | B41M 5/00 |
| WO | 0061376 A1 | 20001019 | BE0000029 | 20000404 | B41M 5/035 |
| WO | 0061377 A1 | 20001019 | GB0001323 | 20000407 | B41M 5/24 |
| WO | 0061378 A1 | 20001019 | JP0002310 | 20000410 | B42D 1/00 |
| WO | 0061379 A1 | 20001019 | CH0000137 | 20000309 | B42D 15/10 |
| WO | 0061380 A1 | 20001019 | IB0000438 | 20000410 | B42F 13/00 |
| WO | 0061381 A1 | 20001019 | US0009589 | 20000410 | B42F 13/10 |
| WO | 0061382 A1 | 20001019 | DE0001080 | 20000407 | B43L 1/00 |
| WO | 0061384 A1 | 20001019 | US0009729 | 20000412 | B44C 1/22 |
| WO | 0061386 A1 | 20001019 | EP0002986 | 20000404 | B44F 1/10 |
| WO | 0061389 A1 | 20001019 | GB0001304 | 20000410 | B60B 33/00 |
| WO | 0061390 A1 | 20001019 | US9907963 | 19990412 | B60C 17/00 |
| WO | 0061393 A1 | 20001019 | AU0000311 | 20000412 | B60G 21/06 |
| WO | 0061394 A1 | 20001019 | AU0000312 | 20000412 | B60G 21/06 |
| WO | 0061397 A1 | 20001019 | US0008619 | 20000330 | B60H 1/26 |
| WO | 0061398 A1 | 20001019 | FR0000892 | 20000407 | B60J 5/06 |
| WO | 0061399 A1 | 20001019 | DE0001192 | 20000412 | B60K 41/08 |
| WO | 0061400 A1 | 20001019 | EP0002647 | 20000325 | B60L 5/00 |
| WO | 0061402 A1 | 20001019 | FI0000276 | 20000331 | B60P 1/04 |
| WO | 0061404 A1 | 20001019 | US0008082 | 20000325 | B60R 22/00 |
| WO | 0061411 A1 | 20001019 | KR0000327 | 20000408 | B60S 3/00 |
| WO | 0061414 A1 | 20001019 | EP0003028 | 20000405 | B60T 8/36 |
| WO | 0061417 A1 | 20001019 | US0008941 | 20000405 | B61B 10/02 |
| WO | 0061418 A1 | 20001019 | US0009269 | 20000407 | B61K 3/00 |
| WO | 0061419 A1 | 20001019 | CZ0000020 | 20000323 | B61K 9/08 |
| WO | 0061420 A1 | 20001019 | PT9900005 | 19990409 | B62B 5/00 |
| WO | 0061422 A1 | 20001019 | US0009166 | 20000407 | B62D 1/10 |
| WO | 0061424 A1 | 20001019 | SE0000661 | 20000407 | B62D 23/00 |
| WO | 0061425 A1 | 20001019 | US0008717 | 20000411 | B62D 65/00 |
| WO | 0061426 A1 | 20001019 | US0009043 | 20000406 | B62K 1/00 |
| WO | 0061429 A1 | 20001019 | KR0000241 | 20000321 | B62M 11/06 |
| WO | 0061431 A1 | 20001019 | FI0000315 | 20000414 | B62M 27/02 |

| 1 | | 2 | | 3 |
|---|---|---|---|---|
| WO 0061432 A1 | 20001019 | NO0000101 | 20000322 | B63B 21/00 |
| WO 0061434 A1 | 20001019 | EP0003202 | 20000410 | B63B 21/50 |
| WO 0061435 A1 | 20001019 | US0007356 | 20000320 | B64G 6/00 |
| WO 0061436 A1 | 20001019 | IB0000421 | 20000406 | B65B 11/36 |
| WO 0061438 A1 | 20001019 | US0002871 | 20000203 | B65B 35/30 |
| WO 0061439 A1 | 20001019 | US0009656 | 20000412 | B65B 55/00 |
| WO 0061442 A1 | 20001019 | DE0000946 | 20000328 | B65D 1/34 |
| WO 0061443 A1 | 20001019 | DK0000164 | 20000403 | B65D 5/20 |
| WO 0061445 A1 | 20001019 | FI0000286 | 20000403 | B65D 6/00 |
| WO 0061447 A1 | 20001019 | GB0001346 | 20000410 | B65D 41/18 |
| WO 0061448 A1 | 20001019 | US0009409 | 20000407 | B65D 43/26 |
| WO 0061449 A1 | 20001019 | CA0000399 | 20000410 | B65D 50/04 |
| WO 0061450 A1 | 20001019 | NL0000236 | 20000411 | B65D 51/24 |
| WO 0061451 A1 | 20001019 | NL0000212 | 20000330 | B65D 71/00 |
| WO 0061458 A1 | 20001019 | US0010165 | 20000414 | B65D 83/08 |
| WO 0061459 A1 | 20001019 | US0009791 | 20000412 | B65D 83/38 |
| WO 0061460 A1 | 20001019 | RU9900458 | 19991129 | B65D 85/00 |
| WO 0061462 A1 | 20001019 | US0009717 | 20000412 | B65D 85/72 |
| WO 0061464 A1 | 20001019 | US0009763 | 20000411 | B65D 88/00 |
| WO 0061465 A1 | 20001019 | GB0001279 | 20000406 | B65F 1/06 |
| WO 0061467 A1 | 20001019 | DE0001150 | 20000413 | B65G 1/20 |
| WO 0061469 A1 | 20001019 | DK0000165 | 20000405 | B65G 27/16 |
| WO 0061470 A1 | 20001019 | CH0000201 | 20000406 | B65G 47/84 |
| WO 0061472 A1 | 20001019 | US9907899 | 19990412 | B65G 53/52 |
| WO 0061473 A1 | 20001019 | DE0001151 | 20000413 | B65G 54/00 |
| WO 0061474 A1 | 20001019 | DE0001152 | 20000413 | B65G 54/00 |
| WO 0061475 A1 | 20001019 | DE0001153 | 20000413 | B65G 54/00 |
| WO 0061476 A1 | 20001019 | EP0003190 | 20000410 | B65G 57/16 |
| WO 0061478 A1 | 20001019 | US0003322 | 20000209 | B65H 5/22 |
| WO 0061479 A1 | 20001019 | GB0001263 | 20000404 | B65H 9/10 |
| WO 0061480 A1 | 20001019 | IT0000133 | 20000410 | B65H 19/30 |
| WO 0061481 A1 | 20001019 | US0009337 | 20000407 | B65H 23/24 |
| WO 0061482 A1 | 20001019 | FI0000251 | 20000327 | B65H 26/08 |
| WO 0061483 A1 | 20001019 | DE0001136 | 20000410 | B65H 39/10 |
| WO 0061485 A1 | 20001019 | US9907922 | 19990409 | B66C 3/16 |
| WO 0061486 A1 | 20001019 | DE9901153 | 19990414 | B66F 7/24 |
| WO 0061487 A1 | 20001019 | NL0000242 | 20000414 | B66F 9/12 |
| WO 0061489 A1 | 20001019 | GB0001293 | 20000406 | B67D 5/02 |
| WO 0061493 A1 | 20001019 | CA0000367 | 20000406 | C01B 33/12 |
| WO 0061499 A1 | 20001019 | FR0000856 | 20000405 | C02F 1/20 |
| WO 0061500 A1 | 20001019 | FR0000849 | 20000405 | C02F 1/46 |
| WO 0061501 A1 | 20001019 | US9907916 | 19990409 | C02F 1/56 |
| WO 0061502 A1 | 20001019 | DE0000794 | 20000315 | C02F 3/12 |
| WO 0061508 A1 | 20001019 | EP0001981 | 20000308 | C03B 23/023 |
| WO 0061513 A1 | 20001019 | FR0000961 | 20000413 | C03C 25/10 |
| WO 0061514 A1 | 20001019 | IB0000445 | 20000411 | C03C 25/66 |
| WO 0061515 A1 | 20001019 | US0004420 | 20000222 | C04B 14/10 |
| WO 0061516 A1 | 20001019 | FR0000937 | 20000412 | C04B 26/26 |
| WO 0061517 A1 | 20001019 | EP0003240 | 20000411 | C04B 35/01 |
| WO 0061519 A1 | 20001019 | AU0000301 | 20000410 | C04B 38/02 |
| WO 0061520 A1 | 20001019 | EP0002712 | 20000328 | C04B 41/49 |
| WO 0061521 A1 | 20001019 | EP0002225 | 20000314 | C04B 41/88 |
| WO 0061522 A1 | 20001019 | EP0002909 | 20000331 | C05G 3/08 |
| WO 0061523 A1 | 20001019 | FR0000851 | 20000405 | C07B 39/00 |
| WO 0061524 A1 | 20001019 | EP0002552 | 20000323 | C07B 41/14 |
| WO 0061525 A1 | 20001019 | US0009296 | 20000407 | C07B 59/00 |
| WO 0061528 A1 | 20001019 | US0009454 | 20000407 | C07C 7/152 |
| WO 0061530 A1 | 20001019 | JP0002147 | 20000403 | C07C 17/02 |
| WO 0061533 A1 | 20001019 | FI0000313 | 20000413 | C07C 41/06 |

| 1 | | | 2 | | 3 |
|---|---|---|---|---|---|
| WO | 0061534 A1 | 20001019 | US9906524 | 19990414 | C07C 43/11 |
| WO | 0061535 A1 | 20001019 | JP0002203 | 20000405 | C07C 51/235 |
| WO | 0061538 A1 | 20001019 | US0006645 | 20000315 | C07C205/57 |
| WO | 0061539 A1 | 20001019 | GB0001294 | 20000406 | C07C211/30 |
| WO | 0061540 A1 | 20001019 | US0006423 | 20000322 | C07C217/48 |
| WO | 0061542 A1 | 20001019 | US0009319 | 20000407 | C07C229/00 |
| WO | 0061544 A1 | 20001019 | FR0000750 | 20000324 | C07C239/20 |
| WO | 0061545 A1 | 20001019 | US0010027 | 20000413 | C07C271/22 |
| WO | 0061547 A1 | 20001019 | US0008234 | 20000329 | C07C311/62 |
| WO | 0061548 A1 | 20001019 | JP0002268 | 20000407 | C07C323/44 |
| WO | 0061552 A1 | 20001019 | JP0002267 | 20000407 | C07D207/09 |
| WO | 0061553 A1 | 20001019 | FR0000921 | 20000411 | C07D209/08 |
| WO | 0061554 A1 | 20001019 | FR0000922 | 20000411 | C07D209/08 |
| WO | 0061555 A1 | 20001019 | EP0003285 | 20000412 | C07D209/34 |
| WO | 0061556 A1 | 20001019 | JP0002329 | 20000410 | C07D209/46 |
| WO | 0061557 A1 | 20001019 | JP0002331 | 20000410 | C07D211/48 |
| WO | 0061558 A1 | 20001019 | JP0002332 | 20000410 | C07D211/48 |
| WO | 0061559 A1 | 20001019 | US0009169 | 20000407 | C07D213/02 |
| WO | 0061560 A1 | 20001019 | SE0000674 | 20000407 | C07D213/28 |
| WO | 0061561 A1 | 20001019 | US0009381 | 20000407 | C07D213/75 |
| WO | 0061562 A1 | 20001019 | US0009108 | 20000406 | C07D239/48 |
| WO | 0061564 A1 | 20001019 | KR0000328 | 20000408 | C07D239/54 |
| WO | 0061565 A1 | 20001019 | US0006991 | 20000316 | C07D239/54 |
| WO | 0061566 A1 | 20001019 | US0009965 | 20000413 | C07D239/54 |
| WO | 0061569 A1 | 20001019 | SE0000663 | 20000406 | C07D295/04 |
| WO | 0061571 A1 | 20001019 | KR0000339 | 20000412 | C07D307/32 |
| WO | 0061572 A1 | 20001019 | US0008900 | 20000404 | C07D317/34 |
| WO | 0061573 A1 | 20001019 | FR0000974 | 20000414 | C07D319/08 |
| WO | 0061576 A1 | 20001019 | US0009147 | 20000406 | C07D401/04 |
| WO | 0061577 A1 | 20001019 | EP0003008 | 20000405 | C07D401/12 |
| WO | 0061578 A1 | 20001019 | US0009512 | 20000407 | C07D403/02 |
| WO | 0061580 A1 | 20001019 | GB0001393 | 20000412 | C07D413/12 |
| WO | 0061581 A1 | 20001019 | JP0002216 | 20000406 | C07D417/12 |
| WO | 0061582 A1 | 20001019 | JP0002217 | 20000406 | C07D417/14 |
| WO | 0061583 A1 | 20001019 | US0009139 | 20000407 | C07D473/06 |
| WO | 0061584 A1 | 20001019 | CA0000435 | 20000414 | C07D487/22 |
| WO | 0061586 A1 | 20001019 | EP0002865 | 20000403 | C07D495/04 |
| WO | 0061587 A1 | 20001019 | FR0000881 | 20000407 | C07D495/14 |
| WO | 0061588 A1 | 20001019 | GB0001375 | 20000411 | C07F 7/18 |
| WO | 0061589 A1 | 20001019 | GB0000758 | 20000303 | C07F 9/653 |
| WO | 0061590 A1 | 20001019 | CA0000385 | 20000411 | C07F 15/00 |
| WO | 0061591 A1 | 20001019 | JP0002239 | 20000406 | C07G 17/00 |
| WO | 0061593 A1 | 20001019 | JP0002226 | 20000406 | C07H 17/08 |
| WO | 0061595 A1 | 20001019 | KR0000305 | 20000404 | C07H 21/00 |
| WO | 0061596 A1 | 20001019 | US0008983 | 20000406 | C07H 21/02 |
| WO | 0061599 A1 | 20001019 | US9923170 | 19991005 | C07H 21/04 |
| WO | 0061600 A1 | 20001019 | US9925306 | 19991027 | C07H 21/04 |
| WO | 0061601 A1 | 20001019 | US9930797 | 19991223 | C07H 21/04 |
| WO | 0061602 A1 | 20001019 | US0009054 | 20000406 | C07H 21/04 |
| WO | 0061605 A1 | 20001019 | US0009417 | 20000407 | C07K 1/00 |
| WO | 0061607 A1 | 20001019 | AU0000308 | 20000412 | C07K 1/26 |
| WO | 0061616 A1 | 20001019 | DE0000976 | 20000403 | C07K 14/025 |
| WO | 0061618 A1 | 20001019 | CA0000358 | 20000405 | C07K 14/16 |
| WO | 0061619 A1 | 20001019 | IN9900052 | 19990928 | C07K 14/415 |
| WO | 0061620 A1 | 20001019 | US0009069 | 20000406 | C07K 14/435 |
| WO | 0061623 A1 | 20001019 | US0008979 | 20000406 | C07K 14/47 |
| WO | 0061624 A1 | 20001019 | US0008980 | 20000406 | C07K 14/47 |
| WO | 0061625 A1 | 20001019 | US0008981 | 20000406 | C07K 14/47 |
| WO | 0061626 A1 | 20001019 | US0009066 | 20000406 | C07K 14/47 |

| 1 | | | 2 | | 3 |
|---|---|---|---|---|---|
| WO | 0061627 A1 | 20001019 | US0009067 | 20000406 | C07K 14/47 |
| WO | 0061628 A1 | 20001019 | US0009070 | 20000406 | C07K 14/47 |
| WO | 0061629 A1 | 20001019 | US0009071 | 20000406 | C07K 14/47 |
| WO | 0061633 A1 | 20001019 | JP0002350 | 20000411 | C07K 14/745 |
| WO | 0061640 A1 | 20001019 | EP0002814 | 20000330 | C08B 37/00 |
| WO | 0061642 A1 | 20001019 | US0010134 | 20000413 | C08F 8/00 |
| WO | 0061647 A1 | 20001019 | GB0001334 | 20000410 | C08F257/02 |
| WO | 0061648 A1 | 20001019 | GB0001335 | 20000410 | C08F257/02 |
| WO | 0061651 A1 | 20001019 | US0009968 | 20000413 | C08G 18/08 |
| WO | 0061652 A1 | 20001019 | US0009967 | 20000413 | C08G 18/12 |
| WO | 0061654 A1 | 20001019 | US0009281 | 20000407 | C08G 18/42 |
| WO | 0061655 A1 | 20001019 | US0008598 | 20000330 | C08G 18/76 |
| WO | 0061656 A1 | 20001019 | EP0002449 | 20000320 | C08G 61/08 |
| WO | 0061659 A1 | 20001019 | EP0002451 | 20000320 | C08G 75/02 |
| WO | 0061660 A1 | 20001019 | SK0000005 | 20000407 | C08G 81/02 |
| WO | 0061661 A1 | 20001019 | US0008694 | 20000330 | C08J 3/00 |
| WO | 0061666 A1 | 20001019 | GB0001352 | 20000410 | C08J 9/06 |
| WO | 0061667 A1 | 20001019 | US0009168 | 20000407 | C08J 9/26 |
| WO | 0061668 A1 | 20001019 | US0009466 | 20000410 | C08J 9/36 |
| WO | 0061669 A1 | 20001019 | GB0001262 | 20000407 | C08J 11/06 |
| WO | 0061670 A1 | 20001019 | US0007480 | 20000321 | C08K 5/01 |
| WO | 0061671 A1 | 20001019 | US0009572 | 20000410 | C08K 5/15 |
| WO | 0061672 A1 | 20001019 | EP0002919 | 20000404 | C08K 5/3475 |
| WO | 0061673 A1 | 20001019 | US0007436 | 20000321 | C08K 5/3492 |
| WO | 0061674 A1 | 20001019 | US0008467 | 20000331 | C08L 5/00 |
| WO | 0061675 A1 | 20001019 | EP0003081 | 20000406 | C08L 5/08 |
| WO | 0061677 A1 | 20001019 | US0008298 | 20000328 | C08L 23/06 |
| WO | 0061679 A1 | 20001019 | US9908000 | 19990413 | C08L 23/10 |
| WO | 0061688 A1 | 20001019 | EP0003108 | 20000407 | C09B 41/00 |
| WO | 0061689 A1 | 20001019 | EP0002955 | 20000403 | C09B 67/22 |
| WO | 0061692 A1 | 20001019 | GB0001298 | 20000406 | C09J 7/02 |
| WO | 0061693 A1 | 20001019 | US9918025 | 19990809 | C09J 7/02 |
| WO | 0061694 A1 | 20001019 | KR9900569 | 19990921 | C09J 9/00 |
| WO | 0061695 A1 | 20001019 | EP0002966 | 20000404 | C09J 153/02 |
| WO | 0061702 A1 | 20001019 | US0008119 | 20000327 | C10G 9/38 |
| WO | 0061703 A1 | 20001019 | EP0002820 | 20000330 | C10G 11/18 |
| WO | 0061704 A1 | 20001019 | EP0002821 | 20000330 | C10G 11/18 |
| WO | 0061705 A1 | 20001019 | CA0000369 | 20000407 | C10G 31/06 |
| WO | 0061706 A1 | 20001019 | US0008649 | 20000331 | C10G 65/04 |
| WO | 0061707 A1 | 20001019 | US0008299 | 20000330 | C10L 1/00 |
| WO | 0061708 A1 | 20001019 | EP0002714 | 20000328 | C10M 133/04 |
| WO | 0061711 A1 | 20001019 | JP0001996 | 20000330 | C11D 3/386 |
| WO | 0061712 A1 | 20001019 | EP0002670 | 20000324 | C11D 3/39 |
| WO | 0061713 A1 | 20001019 | EP0003034 | 20000324 | C11D 3/39 |
| WO | 0061714 A1 | 20001019 | FR0000940 | 20000412 | C11D 3/50 |
| WO | 0061715 A1 | 20001019 | US0010177 | 20000414 | C11D 7/08 |
| WO | 0061716 A1 | 20001019 | EP0002806 | 20000330 | C11D 17/00 |
| WO | 0061717 A1 | 20001019 | IB0000397 | 20000331 | C11D 17/00 |
| WO | 0061718 A1 | 20001019 | US0009852 | 20000413 | C11D 17/00 |
| WO | 0061719 A1 | 20001019 | EP0003089 | 20000406 | C12M 1/00 |
| WO | 0061722 A1 | 20001019 | EP0002329 | 20000413 | C12N 1/16 |
| WO | 0061723 A1 | 20001019 | JP0002295 | 20000407 | C12N 1/21 |
| WO | 0061725 A1 | 20001019 | US0010095 | 20000414 | C12N 5/00 |
| WO | 0061726 A1 | 20001019 | FR0000879 | 20000407 | C12N 7/00 |
| WO | 0061732 A1 | 20001019 | JP0002357 | 20000411 | C12N 9/48 |
| WO | 0061733 A1 | 20001019 | IB0000559 | 20000407 | C12N 9/92 |
| WO | 0061739 A1 | 20001019 | JP0002260 | 20000407 | C12N 15/09 |
| WO | 0061740 A1 | 20001019 | US0009285 | 20000406 | C12N 15/10 |
| WO | 0061741 A1 | 20001019 | US0009554 | 20000410 | C12N 15/10 |

| 1 | | 2 | | 3 |
|---|---|---|---|---|
| WO 0061744 A1 | 20001019 | JP0002281 | 20000407 | C12N 15/12 |
| WO 0061745 A1 | 20001019 | JP0002416 | 20000413 | C12N 15/12 |
| WO 0061746 A1 | 20001019 | US0010039 | 20000412 | C12N 15/12 |
| WO 0061748 A1 | 20001019 | US0008982 | 20000406 | C12N 15/12 |
| WO 0061749 A1 | 20001019 | US0009214 | 20000407 | C12N 15/12 |
| WO 0061751 A1 | 20001019 | US0009286 | 20000407 | C12N 15/12 |
| WO 0061757 A1 | 20001019 | US0009699 | 20000412 | C12N 15/12 |
| WO 0061758 A1 | 20001019 | AU0000294 | 20000407 | C12N 15/13 |
| WO 0061759 A1 | 20001019 | US0001903 | 20000124 | C12N 15/29 |
| WO 0061760 A1 | 20001019 | GB0001317 | 20000407 | C12N 15/31 |
| WO 0061762 A1 | 20001019 | US0009525 | 20000410 | C12N 15/31 |
| WO 0061764 A1 | 20001019 | EP0002711 | 20000328 | C12N 15/53 |
| WO 0061767 A1 | 20001019 | ES0000126 | 20000407 | C12N 15/55 |
| WO 0061769 A1 | 20001019 | KR0000022 | 20000114 | C12N 15/57 |
| WO 0061773 A1 | 20001019 | US0009459 | 20000407 | C12N 15/861 |
| WO 0061775 A1 | 20001019 | IB9900616 | 19990408 | C12P 1/00 |
| WO 0061776 A1 | 20001019 | JP0002410 | 20000413 | C12P 7/02 |
| WO 0061777 A1 | 20001019 | GB0001373 | 20000411 | C12P 7/62 |
| WO 0061779 A1 | 20001019 | US0009068 | 20000406 | C12P 21/06 |
| WO 0061780 A1 | 20001019 | US0009209 | 20000408 | C12P 21/06 |
| WO 0061781 A1 | 20001019 | US0009611 | 20000410 | C12P 21/06 |
| WO 0061782 A1 | 20001019 | US0009773 | 20000412 | C12P 21/06 |
| WO 0061789 A1 | 20001019 | US0009497 | 20000410 | C12Q 1/00 |
| WO 0061790 A1 | 20001019 | US0010146 | 20000413 | C12Q 1/02 |
| WO 0061792 A1 | 20001019 | EP0002713 | 20000328 | C12Q 1/18 |
| WO 0061794 A1 | 20001019 | US0009215 | 20000407 | C12Q 1/48 |
| WO 0061796 A1 | 20001019 | EP0003187 | 20000410 | C12Q 1/68 |
| WO 0061804 A1 | 20001019 | US0010229 | 20000414 | C12Q 1/68 |
| WO 0061805 A1 | 20001019 | US0008432 | 20000328 | C12Q 1/68 |
| WO 0061807 A1 | 20001019 | US0009230 | 20000407 | C12Q 1/68 |
| WO 0061810 A1 | 20001019 | US0009293 | 20000407 | C12Q 1/68 |
| WO 0061812 A1 | 20001019 | US0009538 | 20000410 | C12Q 1/68 |
| WO 0061813 A1 | 20001019 | US0009558 | 20000410 | C12Q 1/68 |
| WO 0061815 A1 | 20001019 | US0009681 | 20000412 | C12Q 1/68 |
| WO 0061821 A1 | 20001019 | EP0003063 | 20000406 | C21B 7/10 |
| WO 0061822 A1 | 20001019 | US0009615 | 20000411 | C21B 9/00 |
| WO 0061825 A1 | 20001019 | US0008503 | 20000330 | C22B 13/00 |
| WO 0061826 A1 | 20001019 | CA0000352 | 20000405 | C22B 19/20 |
| WO 0061827 A1 | 20001019 | GB0001388 | 20000412 | C22B 43/00 |
| WO 0061832 A1 | 20001019 | IT0000136 | 20000411 | C23C 14/56 |
| WO 0061834 A1 | 20001019 | US0010214 | 20000414 | C23C 18/12 |
| WO 0061835 A1 | 20001019 | JP0002356 | 20000411 | C23C 22/16 |
| WO 0061836 A1 | 20001019 | US0009545 | 20000410 | C23F 11/14 |
| WO 0061839 A1 | 20001019 | US0009322 | 20000407 | C30B 23/02 |
| WO 0061841 A1 | 20001019 | US0009442 | 20000407 | C30B 33/00 |
| WO 0061843 A1 | 20001019 | ES0000113 | 20000328 | D01D 10/00 |
| WO 0061844 A1 | 20001019 | US0003369 | 20000209 | D02G 3/00 |
| WO 0061847 A1 | 20001019 | IT0000146 | 20000413 | D03J 1/14 |
| WO 0061848 A1 | 20001019 | IT0000124 | 20000406 | D04B 1/24 |
| WO 0061849 A1 | 20001019 | TR9900022 | 19990528 | D04B 19/00 |
| WO 0061850 A1 | 20001019 | EP0002395 | 20000317 | D04B 21/18 |
| WO 0061851 A1 | 20001019 | US0008927 | 20000404 | D04H 1/46 |
| WO 0061854 A1 | 20001019 | GB0001234 | 20000330 | D06F 37/04 |
| WO 0061855 A1 | 20001019 | EP0003180 | 20000410 | D06N 1/00 |
| WO 0061857 A1 | 20001019 | FR0000792 | 20000330 | D06P 5/20 |
| WO 0061858 A1 | 20001019 | EP0003212 | 20000411 | D21C 1/02 |
| WO 0061859 A1 | 20001019 | FI0000295 | 20000407 | D21C 11/06 |
| WO 0061861 A1 | 20001019 | SE0000422 | 20000303 | D21D 5/02 |
| WO 0061862 A1 | 20001019 | FI0000301 | 20000411 | D21F 3/10 |

| 1 | | 2 | | 3 |
|---|---|---|---|---|
| WO 0061863 A1 | 20001019 | Fi0000300 | 20000411 | D21F 5/18 |
| WO 0061864 A1 | 20001019 | EP0003024 | 20000405 | D21F 7/08 |
| WO 0061865 A1 | 20001019 | US0009847 | 20000412 | D21G 9/00 |
| WO 0061866 A1 | 20001019 | EP0003291 | 20000412 | E01B 2/00 |
| WO 0061867 A1 | 20001019 | US0009432 | 20000406 | E01C 1/00 |
| WO 0061869 A1 | 20001019 | US0008446 | 20000330 | E01C 11/02 |
| WO 0061870 A1 | 20001019 | NO0000121 | 20000413 | E01C 19/18 |
| WO 0061871 A1 | 20001019 | US0009320 | 20000407 | E01C 23/20 |
| WO 0061872 A1 | 20001019 | FR0000847 | 20000405 | E01D 19/06 |
| WO 0061874 A1 | 20001019 | AU0000321 | 20000414 | E01H 1/08 |
| WO 0061876 A1 | 20001019 | GB0001424 | 20000414 | E02D 5/03 |
| WO 0061877 A1 | 20001019 | GB0001287 | 20000406 | E02D 5/36 |
| WO 0061878 A1 | 20001019 | AU0000316 | 20000413 | E02D 7/18 |
| WO 0061879 A1 | 20001019 | DK0000174 | 20000412 | E02D 27/01 |
| WO 0061880 A1 | 20001019 | CA0000370 | 20000407 | E02D 29/02 |
| WO 0061881 A1 | 20001019 | GB0001374 | 20000410 | E03B 3/03 |
| WO 0061882 A1 | 20001019 | EP0001077 | 20000210 | E03D 9/052 |
| WO 0061883 A1 | 20001019 | US0009237 | 20000406 | E03D 9/052 |
| WO 0061884 A1 | 20001019 | US0009780 | 20000412 | E03D 11/00 |
| WO 0061885 A1 | 20001019 | US0002344 | 20000131 | E04B 1/02 |
| WO 0061887 A1 | 20001019 | GB0001311 | 20000410 | E04B 1/41 |
| WO 0061888 A1 | 20001019 | FR0000912 | 20000410 | E04B 1/86 |
| WO 0061889 A1 | 20001019 | JP0000825 | 20000215 | E04C 3/12 |
| WO 0061890 A1 | 20001019 | US0009340 | 20000407 | E04F 19/04 |
| WO 0061891 A1 | 20001019 | SE0000667 | 20000407 | E04G 1/15 |
| WO 0061892 A1 | 20001019 | ES0000130 | 20000412 | E04G 13/02 |
| WO 0061896 A1 | 20001019 | AT0000068 | 20000323 | E04H 4/08 |
| WO 0061897 A1 | 20001019 | DK0000171 | 20000411 | E05B 49/00 |
| WO 0061899 A1 | 20001019 | GB0001302 | 20000410 | E05B 73/00 |
| WO 0061900 A1 | 20001019 | US0009674 | 20000412 | E05C 5/00 |
| WO 0061901 A1 | 20001019 | US0010148 | 20000414 | E05D 11/06 |
| WO 0061902 A1 | 20001019 | JP0002453 | 20000414 | E05D 15/26 |
| WO 0061903 A1 | 20001019 | KR0000240 | 20000320 | E05F 3/10 |
| WO 0061905 A1 | 20001019 | KR9900503 | 19990901 | E06B 7/36 |
| WO 0061907 A1 | 20001019 | FI0000308 | 20000412 | E21B 19/20 |
| WO 0061908 A1 | 20001019 | EP0003104 | 20000406 | E21B 29/00 |
| WO 0061913 A1 | 20001019 | US0009958 | 20000413 | E21B 43/04 |
| WO 0061914 A1 | 20001019 | EP0003039 | 20000405 | E21B 43/10 |
| WO 0061915 A1 | 20001019 | EP0003105 | 20000406 | E21B 43/10 |
| WO 0061917 A1 | 20001019 | SE0000436 | 20000306 | E21D 11/10 |
| WO 0061919 A1 | 20001019 | AU0000299 | 20000410 | F01L 1/20 |
| WO 0061923 A1 | 20001019 | GB0001278 | 20000405 | F01M 11/03 |
| WO 0061926 A1 | 20001019 | GB0001409 | 20000413 | F01N 7/18 |
| WO 0061928 A1 | 20001019 | DE0001068 | 20000406 | F02B 19/02 |
| WO 0061929 A1 | 20001019 | SE0000650 | 20000405 | F02B 29/00 |
| WO 0061935 A1 | 20001019 | DK0000123 | 20000317 | F02F 3/00 |
| WO 0061937 A1 | 20001019 | US0009046 | 20000405 | F02M 25/08 |
| WO 0061938 A1 | 20001019 | ES0000129 | 20000407 | F02M 31/10 |
| WO 0061942 A1 | 20001019 | DK0000075 | 20000223 | F03D 7/02 |
| WO 0061945 A1 | 20001019 | FI0000297 | 20000407 | F04B 43/06 |
| WO 0061947 A1 | 20001019 | US0009772 | 20000412 | F04C 2/18 |
| WO 0061953 A1 | 20001019 | CA0000373 | 20000407 | F15B 15/12 |
| WO 0061954 A1 | 20001019 | FR0000944 | 20000412 | F16B 12/12 |
| WO 0061956 A1 | 20001019 | US0009182 | 20000406 | F16B 13/04 |
| WO 0061957 A1 | 20001019 | US0009223 | 20000407 | F16B 13/04 |
| WO 0061958 A1 | 20001019 | EP0002269 | 20000315 | F16B 25/10 |
| WO 0061959 A1 | 20001019 | EP0001568 | 20000225 | F16B 35/06 |
| WO 0061966 A1 | 20001019 | FR0000927 | 20000411 | F16G 3/02 |
| WO 0061967 A1 | 20001019 | FR0000928 | 20000411 | F16G 3/04 |

| 1 | | | 2 | | 3 |
|---|---|---|---|---|---|
| WO | 0061968 A1 | 20001019 | JP0002458 | 20000414 | F16H 7/08 |
| WO | 0061969 A1 | 20001019 | CA0000383 | 20000412 | F16H 7/12 |
| WO | 0061970 A1 | 20001019 | CA0000420 | 20000412 | F16H 7/12 |
| WO | 0061971 A1 | 20001019 | PT9900018 | 19991130 | F16H 39/16 |
| WO | 0061974 A1 | 20001019 | DK0000167 | 20000406 | F16K 31/68 |
| WO | 0061975 A1 | 20001019 | JP9901869 | 19990408 | F16K 47/02 |
| WO | 0061977 A1 | 20001019 | CN0000080 | 20000406 | F16L 9/147 |
| WO | 0061978 A1 | 20001019 | FI0000267 | 20000329 | F16L 9/18 |
| WO | 0061979 A1 | 20001019 | US0009433 | 20000406 | F16L 11/00 |
| WO | 0061980 A1 | 20001019 | KR0000308 | 20000404 | F16L 19/00 |
| WO | 0061981 A1 | 20001019 | US0010142 | 20000414 | F16L 21/00 |
| WO | 0061982 A1 | 20001019 | SE0000705 | 20000412 | F16L 21/06 |
| WO | 0061984 A1 | 20001019 | US9912800 | 19990615 | F16L 29/00 |
| WO | 0061986 A1 | 20001019 | CA0000372 | 20000407 | F16L 37/56 |
| WO | 0061991 A1 | 20001019 | GB0001406 | 20000413 | F21V 8/00 |
| WO | 0061992 A1 | 20001019 | US0009190 | 20000407 | F23C 1/12 |
| WO | 0061996 A1 | 20001019 | US0008795 | 20000404 | F24C 3/04 |
| WO | 0061997 A1 | 20001019 | FR0000949 | 20000412 | F25B 11/04 |
| WO | 0061998 A1 | 20001019 | US0009248 | 20000407 | F25B 37/00 |
| WO | 0062000 A1 | 20001019 | NL0000232 | 20000410 | F26B 25/22 |
| WO | 0062002 A1 | 20001019 | IT0000140 | 20000412 | F28F 3/10 |
| WO | 0062003 A1 | 20001019 | EP0001964 | 20000307 | F28F 9/00 |
| WO | 0062004 A1 | 20001019 | AU0000296 | 20000407 | F41A 21/06 |
| WO | 0062005 A1 | 20001019 | AU0000297 | 20000407 | F41A 21/06 |
| WO | 0062009 A1 | 20001019 | US0008702 | 20000331 | F42B 12/74 |
| WO | 0062012 A1 | 20001019 | BE0000020 | 20000301 | G01B 11/03 |
| WO | 0062016 A1 | 20001019 | CA0000398 | 20000410 | G01C 5/06 |
| WO | 0062018 A1 | 20001019 | DE0001239 | 20000414 | G01C 21/00 |
| WO | 0062021 A1 | 20001019 | GB0001300 | 20000406 | G01D 5/353 |
| WO | 0062022 A1 | 20001019 | FR0000957 | 20000413 | G01G 19/44 |
| WO | 0062023 A1 | 20001019 | US0010230 | 20000414 | G01J 1/48 |
| WO | 0062024 A1 | 20001019 | US0003764 | 20000214 | G01J 3/02 |
| WO | 0062025 A1 | 20001019 | DK0000173 | 20000411 | G01J 3/28 |
| WO | 0062027 A1 | 20001019 | US0010216 | 20000412 | G01J 3/50 |
| WO | 0062029 A1 | 20001019 | NO0000105 | 20000323 | G01K 13/08 |
| WO | 0062030 A1 | 20001019 | US0009858 | 20000413 | G01L 1/22 |
| WO | 0062032 A1 | 20001019 | US0009507 | 20000410 | G01L 9/00 |
| WO | 0062033 A1 | 20001019 | US0007900 | 20000323 | G01M 11/00 |
| WO | 0062035 A1 | 20001019 | US0009302 | 20000407 | G01N 1/06 |
| WO | 0062037 A1 | 20001019 | RU9900108 | 19990408 | G01N 15/08 |
| WO | 0062038 A1 | 20001019 | US0009940 | 20000413 | G01N 19/04 |
| WO | 0062040 A1 | 20001019 | AT0000084 | 20000407 | G01N 21/35 |
| WO | 0062041 A1 | 20001019 | US9926656 | 19991110 | G01N 21/35 |
| WO | 0062042 A1 | 20001019 | EP0003185 | 20000407 | G01N 21/64 |
| WO | 0062043 A1 | 20001019 | US0008863 | 20000403 | G01N 21/84 |
| WO | 0062049 A1 | 20001019 | US0009266 | 20000407 | G01N 27/42 |
| WO | 0062050 A1 | 20001019 | GB0001355 | 20000410 | G01N 27/447 |
| WO | 0062057 A1 | 20001019 | FR0000871 | 20000406 | G01N 33/03 |
| WO | 0062058 A1 | 20001019 | US0008959 | 20000405 | G01N 33/03 |
| WO | 0062059 A1 | 20001019 | US0009208 | 20000407 | G01N 33/48 |
| WO | 0062065 A1 | 20001019 | US0009349 | 20000407 | G01N 33/53 |
| WO | 0062067 A1 | 20001019 | US0005097 | 20000228 | G01N 33/567 |
| WO | 0062068 A1 | 20001019 | GB0001327 | 20000407 | G01N 33/569 |
| WO | 0062069 A1 | 20001019 | GB0001442 | 20000414 | G01N 33/569 |
| WO | 0062071 A1 | 20001019 | EP0003347 | 20000413 | G01N 33/574 |
| WO | 0062072 A1 | 20001019 | FR0000887 | 20000407 | G01N 33/58 |
| WO | 0062073 A1 | 20001019 | JP0002210 | 20000406 | G01N 33/68 |
| WO | 0062074 A1 | 20001019 | US0007524 | 20000321 | G01N 33/68 |
| WO | 0062075 A1 | 20001019 | US0009959 | 20000413 | G01N 33/68 |

| 1 | | | 2 | | 3 |
|---|---|---|---|---|---|
| WO | 0062076 A1 | 20001019 | US0008561 | 20000329 | G01N 33/72 |
| WO | 0062077 A1 | 20001019 | AU0000309 | 20000412 | G01N 33/86 |
| WO | 0062078 A1 | 20001019 | US0009413 | 20000405 | G01N 35/08 |
| WO | 0062081 A1 | 20001019 | US0009262 | 20000407 | G01P 13/00 |
| WO | 0062083 A1 | 20001019 | AU0000314 | 20000412 | G01R 31/02 |
| WO | 0062084 A1 | 20001019 | AU0000315 | 20000412 | G01R 31/02 |
| WO | 0062085 A1 | 20001019 | US0009430 | 20000407 | G01R 31/11 |
| WO | 0062087 A1 | 20001019 | US0009524 | 20000410 | G01R 31/36 |
| WO | 0062089 A1 | 20001019 | US0010227 | 20000414 | G01S 5/14 |
| WO | 0062090 A1 | 20001019 | US0008355 | 20000330 | G01S 13/50 |
| WO | 0062092 A1 | 20001019 | US9907873 | 19990409 | G01T 1/115 |
| WO | 0062093 A1 | 20001019 | US0010220 | 20000414 | G01T 1/166 |
| WO | 0062094 A1 | 20001019 | SE0000624 | 20000330 | G01T 1/185 |
| WO | 0062095 A1 | 20001019 | SE0000625 | 20000330 | G01T 1/185 |
| WO | 0062096 A1 | 20001019 | SE0000627 | 20000330 | G01T 1/185 |
| WO | 0062097 A1 | 20001019 | SE0000628 | 20000330 | G01T 1/185 |
| WO | 0062098 A1 | 20001019 | JP9901912 | 19990409 | G01T 1/20 |
| WO | 0062104 A1 | 20001019 | US9924250 | 19991015 | G02B 5/32 |
| WO | 0062105 A1 | 20001019 | US0007496 | 20000322 | G02B 6/00 |
| WO | 0062107 A1 | 20001019 | US9930698 | 19991222 | G02B 6/26 |
| WO | 0062109 A1 | 20001019 | US0007707 | 20000323 | G02B 6/36 |
| WO | 0062111 A1 | 20001019 | US9908152 | 19990413 | G02B 7/182 |
| WO | 0062112 A1 | 20001019 | US0009481 | 20000410 | G02B 7/182 |
| WO | 0062115 A1 | 20001019 | IT9900089 | 19990414 | G02C 1/08 |
| WO | 0062117 A1 | 20001019 | US0010025 | 20000412 | G02C 9/00 |
| WO | 0062119 A1 | 20001019 | US9916742 | 19990723 | G02F 1/13 |
| WO | 0062124 A1 | 20001019 | US0008021 | 20000327 | G03B 13/10 |
| WO | 0062125 A1 | 20001019 | US0004106 | 20000217 | G03B 21/56 |
| WO | 0062126 A1 | 20001019 | US0009233 | 20000407 | G03F 1/00 |
| WO | 0062129 A1 | 20001019 | IB0000114 | 20000204 | G04B 1/12 |
| WO | 0062130 A1 | 20001019 | CH0000204 | 20000410 | G04B 27/04 |
| WO | 0062131 A1 | 20001019 | IT9900228 | 19990720 | G04B 47/06 |
| WO | 0062132 A1 | 20001019 | US0006095 | 20000309 | G04C 11/02 |
| WO | 0062135 A1 | 20001019 | US0009126 | 20000406 | G05B 9/03 |
| WO | 0062136 A1 | 20001019 | US0009227 | 20000407 | G05B 15/02 |
| WO | 0062137 A1 | 20001019 | AU0000291 | 20000407 | G05B 19/4099 |
| WO | 0062138 A1 | 20001019 | FI0000283 | 20000331 | G05B 19/418 |
| WO | 0062143 A1 | 20001019 | US0009271 | 20000407 | G06F 1/00 |
| WO | 0062145 A1 | 20001019 | US0009292 | 20000407 | G06F 3/00 |
| WO | 0062146 A1 | 20001019 | US0009368 | 20000407 | G06F 3/00 |
| WO | 0062147 A1 | 20001019 | CN9900054 | 19990414 | G06F 3/023 |
| WO | 0062148 A1 | 20001019 | IT9900107 | 19990427 | G06F 3/023 |
| WO | 0062149 A1 | 20001019 | NO0000117 | 20000412 | G06F 3/023 |
| WO | 0062150 A1 | 20001019 | US0009338 | 20000407 | G06F 3/023 |
| WO | 0062152 A1 | 20001019 | IL0000210 | 20000406 | G06F 3/14 |
| WO | 0062153 A1 | 20001019 | SE0000631 | 20000331 | G06F 5/06 |
| WO | 0062154 A1 | 20001019 | US0008989 | 20000406 | G06F 5/06 |
| WO | 0062155 A1 | 20001019 | US0009357 | 20000406 | G06F 7/00 |
| WO | 0062156 A1 | 20001019 | US0010046 | 20000414 | G06F 7/04 |
| WO | 0062167 A1 | 20001019 | US0010179 | 20000414 | G06F 11/30 |
| WO | 0062169 A1 | 20001019 | US0009044 | 20000405 | G06F 13/00 |
| WO | 0062170 A1 | 20001019 | US0009260 | 20000407 | G06F 13/00 |
| WO | 0062171 A1 | 20001019 | US0009306 | 20000406 | G06F 13/00 |
| WO | 0062172 A1 | 20001019 | US0009449 | 20000406 | G06F 13/00 |
| WO | 0062173 A1 | 20001019 | US0009663 | 20000411 | G06F 13/00 |
| WO | 0062174 A1 | 20001019 | FI0000272 | 20000330 | G06F 13/10 |
| WO | 0062176 A1 | 20001019 | US0010026 | 20000412 | G06F 13/42 |
| WO | 0062178 A1 | 20001019 | US0009646 | 20000411 | G06F 15/00 |
| WO | 0062179 A1 | 20001019 | US0009920 | 20000412 | G06F 15/16 |

| 1 | | | 2 | | 3 |
|---|---|---|---|---|---|
| WO | 0062180 A1 | 20001019 | US0009367 | 20000407 | G06F 15/167 |
| WO | 0062186 A1 | 20001019 | US0009195 | 20000407 | G06F 17/00 |
| WO | 0062196 A1 | 20001019 | RU0000111 | 20000404 | G06F 17/28 |
| WO | 0062200 A1 | 20001019 | US0008933 | 20000404 | G06F 17/30 |
| WO | 0062201 A1 | 20001019 | US0009327 | 20000407 | G06F 17/30 |
| WO | 0062202 A1 | 20001019 | US0009375 | 20000407 | G06F 17/30 |
| WO | 0062203 A1 | 20001019 | US0009471 | 20000406 | G06F 17/30 |
| WO | 0062207 A1 | 20001019 | US0002133 | 20000124 | G06F 17/50 |
| WO | 0062208 A1 | 20001019 | US0009350 | 20000407 | G06F 17/50 |
| WO | 0062209 A1 | 20001019 | AU0000278 | 20000403 | G06F 17/60 |
| WO | 0062210 A1 | 20001019 | AU0000295 | 20000407 | G06F 17/60 |
| WO | 0062211 A1 | 20001019 | AU0000303 | 20000407 | G06F 17/60 |
| WO | 0062214 A1 | 20001019 | IL0000211 | 20000406 | G06F 17/60 |
| WO | 0062219 A1 | 20001019 | US9908129 | 19990413 | G06F 17/60 |
| WO | 0062220 A1 | 20001019 | US0010066 | 20000413 | G06F 17/60 |
| WO | 0062223 A1 | 20001019 | US0040077 | 20000329 | G06F 17/60 |
| WO | 0062224 A1 | 20001019 | US0009189 | 20000407 | G06F 17/60 |
| WO | 0062225 A1 | 20001019 | US0009198 | 20000407 | G06F 17/60 |
| WO | 0062227 A1 | 20001019 | US0009421 | 20000407 | G06F 17/60 |
| WO | 0062230 A1 | 20001019 | US0009547 | 20000410 | G06F 17/60 |
| WO | 0062231 A1 | 20001019 | US0009759 | 20000412 | G06F 17/60 |
| WO | 0062232 A1 | 20001019 | US0009774 | 20000412 | G06F 17/60 |
| WO | 0062233 A1 | 20001019 | US0009856 | 20000413 | G06F 17/60 |
| WO | 0062234 A1 | 20001019 | AU0000290 | 20000407 | G06F 19/00 |
| WO | 0062235 A1 | 20001019 | US0009356 | 20000406 | G06F163/00 |
| WO | 0062236 A1 | 20001019 | IB0000455 | 20000413 | G06K 7/00 |
| WO | 0062238 A1 | 20001019 | US0009546 | 20000410 | G06K 7/10 |
| WO | 0062242 A1 | 20001019 | BG0000010 | 20000405 | G06K 9/20 |
| WO | 0062244 A1 | 20001019 | GB0001340 | 20000414 | G06K 9/22 |
| WO | 0062246 A1 | 20001019 | GB0001342 | 20000410 | G06K 9/46 |
| WO | 0062247 A1 | 20001019 | US0009479 | 20000410 | G06K 9/56 |
| WO | 0062248 A1 | 20001019 | IL0000221 | 20000413 | G06K 19/00 |
| WO | 0062251 A1 | 20001019 | US0009385 | 20000410 | G06N 7/00 |
| WO | 0062252 A1 | 20001019 | US0010047 | 20000414 | G06T 5/20 |
| WO | 0062253 A1 | 20001019 | GB0001345 | 20000410 | G06T 7/20 |
| WO | 0062254 A1 | 20001019 | DE0001130 | 20000412 | G06T 9/00 |
| WO | 0062256 A1 | 20001019 | FI0000312 | 20000413 | G07C 3/12 |
| WO | 0062257 A1 | 20001019 | AU0000307 | 20000412 | G07C 13/00 |
| WO | 0062258 A1 | 20001019 | US0008867 | 20000403 | G07D 7/12 |
| WO | 0062259 A1 | 20001019 | IE0000044 | 20000413 | G07F 7/00 |
| WO | 0062260 A1 | 20001019 | CH9900142 | 19990407 | G07F 7/10 |
| WO | 0062261 A1 | 20001019 | FR0000838 | 20000404 | G07F 7/10 |
| WO | 0062262 A1 | 20001019 | FR0000945 | 20000412 | G07F 7/10 |
| WO | 0062263 A1 | 20001019 | NZ0000051 | 20000413 | G07F 7/10 |
| WO | 0062265 A1 | 20001019 | US0009273 | 20000407 | G07F 19/00 |
| WO | 0062266 A1 | 20001019 | IL0000217 | 20000411 | G08B 1/08 |
| WO | 0062268 A1 | 20001019 | IL0000214 | 20000410 | G08C 21/00 |
| WO | 0062269 A1 | 20001019 | FR0000953 | 20000413 | G09B 21/02 |
| WO | 0062272 A1 | 20001019 | US0009113 | 20000406 | G09F 3/03 |
| WO | 0062273 A1 | 20001019 | EP9903294 | 19990512 | G09F 3/10 |
| WO | 0062278 A1 | 20001019 | US0009181 | 20000406 | G10L 15/26 |
| WO | 0062279 A1 | 20001019 | IL0000216 | 20000411 | G10L 17/00 |
| WO | 0062280 A1 | 20001019 | EP0002946 | 20000403 | G10L 21/02 |
| WO | 0062281 A1 | 20001019 | EP0002947 | 20000403 | G10L 21/02 |
| WO | 0062283 A1 | 20001019 | US0010006 | 20000414 | G11B 5/53 |
| WO | 0062286 A1 | 20001019 | JP0002159 | 20000403 | G11B 7/24 |
| WO | 0062291 A1 | 20001019 | GB0001314 | 20000407 | G11B 20/00 |
| WO | 0062293 A1 | 20001019 | US0009924 | 20000412 | G11B 20/00 |
| WO | 0062294 A1 | 20001019 | JP0002372 | 20000412 | G11B 20/10 |

| 1 | | 2 | | 3 |
|---|---|---|---|---|
| WO 0062297 A1 | 20001019 | KR0000335 | 20000412 | G11B 27/031 |
| WO 0062298 A1 | 20001019 | US0008596 | 20000330 | G11B 27/10 |
| WO 0062299 A1 | 20001019 | US0008827 | 20000330 | G11B 27/34 |
| WO 0062300 A1 | 20001019 | FR0000910 | 20000410 | G11C 7/00 |
| WO 0062302 A1 | 20001019 | SE0000655 | 20000406 | G12B 15/06 |
| WO 0062303 A1 | 20001019 | US0006406 | 20000313 | G21C 15/25 |
| WO 0062304 A1 | 20001019 | US0009336 | 20000407 | G21C 19/32 |
| WO 0062307 A1 | 20001019 | EP0002689 | 20000327 | G21K 5/10 |
| WO 0062308 A1 | 20001019 | US0009404 | 20000407 | H01B 7/08 |
| WO 0062311 A1 | 20001019 | GB0001306 | 20000407 | H01F 1/00 |
| WO 0062313 A1 | 20001019 | IE0000042 | 20000412 | H01F 7/02 |
| WO 0062315 A1 | 20001019 | AU0000289 | 20000407 | H01G 9/20 |
| WO 0062316 A1 | 20001019 | EP0001441 | 20000222 | H01H 3/22 |
| WO 0062317 A1 | 20001019 | US0008874 | 20000404 | H01H 31/12 |
| WO 0062318 A1 | 20001019 | US0008648 | 20000331 | H01H 33/04 |
| WO 0062320 A1 | 20001019 | EP0002990 | 20000404 | H01H 39/00 |
| WO 0062323 A1 | 20001019 | US0008905 | 20000404 | H01J 29/07 |
| WO 0062334 A1 | 20001019 | IB0000402 | 20000403 | H01L 21/00 |
| WO 0062336 A1 | 20001019 | FR0000854 | 20000405 | H01L 21/336 |
| WO 0062340 A1 | 20001019 | US0009020 | 20000405 | H01L 23/40 |
| WO 0062344 A1 | 20001019 | JP0002424 | 20000413 | H01L 27/146 |
| WO 0062351 A1 | 20001019 | US0009216 | 20000406 | H01L 37/02 |
| WO 0062355 A1 | 20001019 | EP0003134 | 20000407 | H01M 2/16 |
| WO 0062357 A1 | 20001019 | JP0002355 | 20000411 | H01M 2/26 |
| WO 0062362 A1 | 20001019 | EP0003131 | 20000407 | H01M 6/18 |
| WO 0062363 A1 | 20001019 | EP0003148 | 20000408 | H01M 8/24 |
| WO 0062364 A1 | 20001019 | EP0003130 | 20000407 | H01M 10/40 |
| WO 0062365 A1 | 20001019 | IL0000222 | 20000413 | H01M 10/46 |
| WO 0062366 A1 | 20001019 | CA0000391 | 20000414 | H01M 10/52 |
| WO 0062367 A1 | 20001019 | SE0000685 | 20000411 | H01P 1/203 |
| WO 0062368 A1 | 20001019 | FI0000274 | 20000330 | H01P 3/08 |
| WO 0062369 A1 | 20001019 | SE0000691 | 20000411 | H01P 7/06 |
| WO 0062374 A1 | 20001019 | US0009280 | 20000407 | H01R 4/50 |
| WO 0062375 A1 | 20001019 | US0010054 | 20000414 | H01R 9/26 |
| WO 0062378 A1 | 20001019 | JP0002284 | 20000407 | H01R 13/00 |
| WO 0062380 A1 | 20001019 | US0009980 | 20000414 | H01R 13/645 |
| WO 0062383 A1 | 20001019 | FR9900852 | 19990413 | H01S 5/02 |
| WO 0062384 A1 | 20001019 | US0009706 | 20000410 | H01S 5/183 |
| WO 0062385 A1 | 20001019 | US0009918 | 20000414 | H02B 1/052 |
| WO 0062387 A1 | 20001019 | EP0003200 | 20000407 | H02B 1/20 |
| WO 0062388 A1 | 20001019 | DE0001182 | 20000411 | H02G 3/04 |
| WO 0062391 A1 | 20001019 | JP0002283 | 20000407 | H02G 15/08 |
| WO 0062392 A1 | 20001019 | US0009730 | 20000412 | H02H 1/00 |
| WO 0062394 A1 | 20001019 | EP0002889 | 20000331 | H02H 9/02 |
| WO 0062395 A1 | 20001019 | EP0002612 | 20000324 | H02H 11/00 |
| WO 0062396 A1 | 20001019 | CA0000336 | 20000328 | H02J 3/01 |
| WO 0062397 A1 | 20001019 | US0009705 | 20000412 | H02J 7/00 |
| WO 0062398 A1 | 20001019 | SE0000612 | 20000329 | H02J 7/10 |
| WO 0062400 A1 | 20001019 | IT0000074 | 20000307 | H02K 1/16 |
| WO 0062402 A1 | 20001019 | US0008374 | 20000329 | H02K 3/26 |
| WO 0062403 A1 | 20001019 | US0008495 | 20000331 | H02K 3/51 |
| WO 0062407 A1 | 20001019 | AU0000319 | 20000414 | H02M 3/156 |
| WO 0062410 A1 | 20001019 | US0009919 | 20000412 | H02N 1/00 |
| WO 0062413 A1 | 20001019 | US0009429 | 20000407 | H02P 6/08 |
| WO 0062415 A1 | 20001019 | US0006842 | 20000315 | H03D 1/04 |
| WO 0062417 A1 | 20001019 | US0000818 | 20000113 | H03F 1/32 |
| WO 0062418 A1 | 20001019 | SE0000632 | 20000331 | H03F 3/195 |
| WO 0062420 A1 | 20001019 | US0009676 | 20000412 | H03H 7/42 |
| WO 0062421 A1 | 20001019 | EP9902762 | 19990414 | H03H 17/02 |

| 1 | | 2 | | 3 |
|---|---|---|---|---|
| WO 0062430 A1 | 20001019 | US0008278 | 20000328 | H04B 1/16 |
| WO 0062431 A1 | 20001019 | KR0000319 | 20000407 | H04B 1/38 |
| WO 0062432 A1 | 20001019 | US0008891 | 20000404 | H04B 1/38 |
| WO 0062434 A1 | 20001019 | US0009557 | 20000410 | H04B 1/66 |
| WO 0062436 A1 | 20001019 | SE0000644 | 20000404 | H04B 1/707 |
| WO 0062437 A1 | 20001019 | US0009675 | 20000411 | H04B 1/707 |
| WO 0062438 A1 | 20001019 | EP0002896 | 20000410 | H04B 1/713 |
| WO 0062441 A1 | 20001019 | SE0000645 | 20000404 | H04B 7/005 |
| WO 0062442 A1 | 20001019 | US0010159 | 20000414 | H04B 7/005 |
| WO 0062443 A1 | 20001019 | US0009351 | 20000406 | H04B 7/005 |
| WO 0062449 A1 | 20001019 | US0008783 | 20000403 | H04B 7/26 |
| WO 0062451 A1 | 20001019 | FR0000956 | 20000413 | H04J 3/16 |
| WO 0062452 A1 | 20001019 | US0008145 | 20000328 | H04J 3/16 |
| WO 0062454 A1 | 20001019 | US0005390 | 20000301 | H04J 3/26 |
| WO 0062465 A1 | 20001019 | SE0000676 | 20000407 | H04L 1/00 |
| WO 0062467 A1 | 20001019 | FI0000307 | 20000412 | H04L 1/18 |
| WO 0062470 A1 | 20001019 | US0010101 | 20000414 | H04L 7/00 |
| WO 0062471 A1 | 20001019 | US0010085 | 20000414 | H04L 9/00 |
| WO 0062472 A1 | 20001019 | US0005135 | 20000229 | H04L 9/00 |
| WO 0062474 A1 | 20001019 | GB0001339 | 20000410 | H04L 9/08 |
| WO 0062481 A1 | 20001019 | US0007347 | 20000317 | H04L 12/24 |
| WO 0062482 A1 | 20001019 | US0007547 | 20000321 | H04L 12/24 |
| WO 0062483 A1 | 20001019 | US0009950 | 20000413 | H04L 12/26 |
| WO 0062484 A1 | 20001019 | EP0001957 | 20000307 | H04L 12/28 |
| WO 0062485 A1 | 20001019 | US0007079 | 20000317 | H04L 12/28 |
| WO 0062486 A1 | 20001019 | GB0001341 | 20000410 | H04L 12/40 |
| WO 0062488 A1 | 20001019 | SE0000659 | 20000406 | H04L 12/43 |
| WO 0062489 A1 | 20001019 | FI0000324 | 20000414 | H04L 12/56 |
| WO 0062492 A1 | 20001019 | US0005429 | 20000301 | H04L 12/56 |
| WO 0062495 A1 | 20001019 | US0009552 | 20000410 | H04L 12/56 |
| WO 0062496 A1 | 20001019 | US0009964 | 20000413 | H04L 12/56 |
| WO 0062497 A1 | 20001019 | US0009993 | 20000414 | H04L 12/64 |
| WO 0062498 A1 | 20001019 | FI0000317 | 20000414 | H04L 27/00 |
| WO 0062499 A1 | 20001019 | US0009478 | 20000410 | H04L 27/00 |
| WO 0062504 A1 | 20001019 | EP9902783 | 19990412 | H04L 29/06 |
| WO 0062505 A1 | 20001019 | EP0002918 | 20000331 | H04L 29/06 |
| WO 0062506 A1 | 20001019 | GB0001135 | 20000324 | H04L 29/06 |
| WO 0062507 A1 | 20001019 | US0009323 | 20000407 | H04L 29/06 |
| WO 0062508 A1 | 20001019 | US0009536 | 20000411 | H04M 1/00 |
| WO 0062510 A1 | 20001019 | GB0001370 | 20000410 | H04M 1/27 |
| WO 0062512 A1 | 20001019 | BR0000032 | 20000407 | H04M 3/32 |
| WO 0062518 A1 | 20001019 | US0008715 | 20000411 | H04M 3/487 |
| WO 0062520 A1 | 20001019 | IL0000205 | 20000402 | H04M 11/00 |
| WO 0062522 A1 | 20001019 | US0009207 | 20000407 | H04M 11/06 |
| WO 0062523 A1 | 20001019 | US9921309 | 19990917 | H04M 17/02 |
| WO 0062524 A1 | 20001019 | KR0000338 | 20000412 | H04M 19/02 |
| WO 0062526 A1 | 20001019 | JP9901967 | 19990413 | H04N 1/028 |
| WO 0062527 A1 | 20001019 | EP0003325 | 20000413 | H04N 1/21 |
| WO 0062528 A1 | 20001019 | CA0000400 | 20000410 | H04N 1/60 |
| WO 0062530 A1 | 20001019 | US0008182 | 20000327 | H04N 5/217 |
| WO 0062531 A1 | 20001019 | US0004110 | 20000217 | H04N 5/44 |
| WO 0062533 A1 | 20001019 | US0008599 | 20000330 | H04N 5/445 |
| WO 0062535 A1 | 20001019 | US0009158 | 20000406 | H04N 5/46 |
| WO 0062537 A1 | 20001019 | EP0003114 | 20000407 | H04N 5/72 |
| WO 0062539 A1 | 20001019 | US0009755 | 20000411 | H04N 5/76 |
| WO 0062540 A1 | 20001019 | IB0000432 | 20000331 | H04N 5/913 |
| WO 0062542 A1 | 20001019 | US9907667 | 19990408 | H04N 7/00 |
| WO 0062543 A1 | 20001019 | US0009275 | 20000407 | H04N 7/00 |
| WO 0062545 A1 | 20001019 | US0008825 | 20000403 | H04N 7/10 |

| 1 | | | 2 | | 3 |
|---|---|---|---|---|---|
| WO | 0062546 A1 | 20001019 | US9908145 | 19990414 | H04N 7/173 |
| WO | 0062547 A1 | 20001019 | US0009276 | 20000406 | H04N 7/173 |
| WO | 0062548 A1 | 20001019 | US0009795 | 20000412 | H04N 7/173 |
| WO | 0062549 A1 | 20001019 | US0009228 | 20000407 | H04N 7/18 |
| WO | 0062553 A1 | 20001019 | US0009603 | 20000411 | H04N 7/26 |
| WO | 0062554 A1 | 20001019 | JP0002308 | 20000407 | H04N 7/50 |
| WO | 0062555 A1 | 20001019 | US0008397 | 20000331 | H04N 9/31 |
| WO | 0062557 A1 | 20001019 | EP0003133 | 20000407 | H04Q 3/00 |
| WO | 0062558 A1 | 20001019 | FI0000275 | 20000330 | H04Q 3/00 |
| WO | 0062559 A1 | 20001019 | US9928353 | 19991201 | H04Q 3/00 |
| WO | 0062562 A1 | 20001019 | US0007251 | 20000317 | H04Q 7/20 |
| WO | 0062563 A1 | 20001019 | US0008163 | 20000328 | H04Q 7/20 |
| WO | 0062564 A1 | 20001019 | US0009793 | 20000412 | H04Q 7/22 |
| WO | 0062565 A1 | 20001019 | EP0002859 | 20000330 | H04Q 7/24 |
| WO | 0062566 A1 | 20001019 | SE0000693 | 20000411 | H04Q 7/24 |
| WO | 0062567 A1 | 20001019 | CH0000169 | 20000323 | H04Q 7/34 |
| WO | 0062569 A1 | 20001019 | FI0000303 | 20000412 | H04Q 7/38 |
| WO | 0062571 A1 | 20001019 | IB0000580 | 20000407 | H04Q 7/38 |
| WO | 0062572 A1 | 20001019 | SE0000555 | 20000321 | H04Q 7/38 |
| WO | 0062573 A1 | 20001019 | SE0000601 | 20000328 | H04Q 7/38 |
| WO | 0062576 A1 | 20001019 | US0009324 | 20000407 | H04Q 11/00 |
| WO | 0062577 A1 | 20001019 | US0009403 | 20000407 | H04Q 11/04 |
| WO | 0062578 A1 | 20001019 | US0009592 | 20000411 | H04Q 11/04 |
| WO | 0062579 A1 | 20001019 | EP0003223 | 20000411 | H04R 3/00 |
| WO | 0062580 A1 | 20001019 | US0008092 | 20000327 | H04R 25/00 |
| WO | 0062581 A1 | 20001019 | SE0000656 | 20000406 | H05B 1/02 |
| WO | 0062585 A1 | 20001019 | FI0000311 | 20000413 | H05K 1/02 |
| WO | 0062586 A1 | 20001019 | US0008018 | 20000324 | H05K 1/09 |
| WO | 0062587 A1 | 20001019 | SE0000672 | 20000407 | H05K 3/34 |
| WO | 0062590 A1 | 20001019 | IL0000199 | 20000330 | H05K 7/20 |
| WO | 0059284 A2 | 20001012 | UA0000010 | 20000317 | BRAK KLASY |
| WO | 0059285 A2 | 20001012 | US0008363 | 20000330 | BRAK KLASY |
| WO | 0059297 A2 | 20001012 | US0009282 | 20000406 | A01K 67/027 |
| WO | 0059317 A2 | 20001012 | GB0001255 | 20000403 | A23L 1/01 |
| WO | 0059328 A2 | 20001012 | US0009202 | 20000407 | A44C 11/00 |
| WO | 0059335 A2 | 20001012 | EP0002591 | 20000322 | A45D 40/00 |
| WO | 0059356 A2 | 20001012 | US0009016 | 20000404 | A47L |
| WO | 0059365 A2 | 20001012 | US0008968 | 20000404 | A61B |
| WO | 0059366 A2 | 20001012 | US0009431 | 20000406 | A61B |
| WO | 0059402 A2 | 20001012 | US0008254 | 20000328 | A61F |
| WO | 0059433 A2 | 20001012 | US0008809 | 20000331 | A61F 13/15 |
| WO | 0059447 A2 | 20001012 | FR0000790 | 20000330 | A61K |
| WO | 0059448 A2 | 20001012 | FR0000812 | 20000331 | A61K |
| WO | 0059449 A2 | 20001012 | US0008525 | 20000331 | A61K |
| WO | 0059450 A2 | 20001012 | US0009022 | 20000404 | A61K |
| WO | 0059483 A2 | 20001012 | US0008670 | 20000331 | A61K 9/70 |
| WO | 0059484 A2 | 20001012 | EP0002280 | 20000315 | A61K 31/00 |
| WO | 0059485 A2 | 20001012 | EP0003029 | 20000405 | A61K 31/00 |
| WO | 0059486 A2 | 20001012 | IB0000304 | 20000320 | A61K 31/00 |
| WO | 0059487 A2 | 20001012 | US0006446 | 20000405 | A61K 31/00 |
| WO | 0059488 A2 | 20001012 | US0008524 | 20000331 | A61K 31/00 |
| WO | 0059489 A2 | 20001012 | US0008707 | 20000331 | A61K 31/00 |
| WO | 0059490 A2 | 20001012 | US0009087 | 20000406 | A61K 31/00 |
| WO | 0059492 A2 | 20001012 | US0009141 | 20000407 | A61K 31/00 |
| WO | 0059493 A2 | 20001012 | US0009241 | 20000406 | A61K 31/00 |
| WO | 0059515 A2 | 20001012 | US0008586 | 20000331 | A61K 31/7088 |
| WO | 0059518 A2 | 20001012 | CA0000342 | 20000330 | A61K 35/00 |
| WO | 0059519 A2 | 20001012 | DE0000929 | 20000329 | A61K 35/00 |
| WO | 0059525 A2 | 20001012 | US0009240 | 20000405 | A61K 38/00 |

| 1 | | | 2 | | 3 |
|---|---|---|---|---|---|
| WO | 0059531 A2 | 20001012 | US0008864 | 20000403 | A61K 38/17 |
| WO | 0059535 A2 | 20001012 | IL0000208 | 20000403 | A61K 38/49 |
| WO | 0059538 A2 | 20001012 | US0009461 | 20000410 | A61K 39/00 |
| WO | 0059546 A2 | 20001012 | US0008126 | 20000327 | A61K 47/48 |
| WO | 0059547 A2 | 20001012 | US0008581 | 20000331 | A61K 47/48 |
| WO | 0059550 A2 | 20001012 | US0007855 | 20000324 | A61K 51/00 |
| WO | 0059556 A2 | 20001012 | NL0000228 | 20000406 | A61L 15/00 |
| WO | 0059569 A2 | 20001012 | US0008999 | 20000405 | A61M 25/00 |
| WO | 0059571 A2 | 20001012 | US0009076 | 20000405 | A61N |
| WO | 0059621 A2 | 20001012 | UA0000004 | 20000202 | B01J |
| WO | 0059647 A2 | 20001012 | US0007714 | 20000322 | B07C |
| WO | 0059648 A2 | 20001012 | US0008975 | 20000406 | B07C 5/04 |
| WO | 0059686 A2 | 20001012 | SI0000006 | 20000405 | B25B 21/00 |
| WO | 0059696 A2 | 20001012 | US0009649 | 20000407 | B27K 3/00 |
| WO | 0059720 A2 | 20001012 | US0008236 | 20000328 | B32B 27/00 |
| WO | 0059729 A2 | 20001012 | US0009426 | 20000407 | B41J |
| WO | 0059770 A2 | 20001012 | GB0001106 | 20000331 | B62K |
| WO | 0059831 A2 | 20001012 | US0008964 | 20000404 | C02F |
| WO | 0059862 A2 | 20001012 | EP0003103 | 20000330 | C07C209/00 |
| WO | 0059875 A2 | 20001012 | US0008938 | 20000405 | C07C275/00 |
| WO | 0059878 A2 | 20001012 | US0008840 | 20000403 | C07C323/37 |
| WO | 0059883 A2 | 20001012 | EP0001574 | 20000225 | C07D209/08 |
| WO | 0059886 A2 | 20001012 | US0008568 | 20000331 | C07D235/14 |
| WO | 0059897 A2 | 20001012 | EP0002850 | 20000331 | C07D333/56 |
| WO | 0059898 A2 | 20001012 | US0006601 | 20000314 | C07D335/06 |
| WO | 0059902 A2 | 20001012 | US0008364 | 20000330 | C07D417/00 |
| WO | 0059904 A2 | 20001012 | US0007934 | 20000324 | C07D471/04 |
| WO | 0059907 A2 | 20001012 | US0009109 | 20000406 | C07D487/04 |
| WO | 0059908 A2 | 20001012 | US0009111 | 20000406 | C07D487/04 |
| WO | 0059910 A2 | 20001012 | EP0002564 | 20000323 | C07D495/04 |
| WO | 0059911 A2 | 20001012 | EP0002565 | 20000323 | C07D495/04 |
| WO | 0059920 A2 | 20001012 | EP0002851 | 20000331 | C07J 1/00 |
| WO | 0059933 A2 | 20001012 | US0008751 | 20000331 | C07K 14/00 |
| WO | 0059934 A2 | 20001012 | US0008836 | 20000403 | C07K 14/00 |
| WO | 0059940 A2 | 20001012 | US0006427 | 20000324 | C07K 14/49 |
| WO | 0059942 A2 | 20001012 | US0006682 | 20000322 | C07K 14/715 |
| WO | 0059943 A2 | 20001012 | EP0002910 | 20000331 | C07K 16/18 |
| WO | 0060017 A2 | 20001012 | EP0003094 | 20000406 | C09K 3/00 |
| WO | 0060023 A2 | 20001012 | EP0002884 | 20000331 | C09K 7/02 |
| WO | 0060035 A2 | 20001012 | EP0002533 | 20000322 | C11D |
| WO | 0060036 A2 | 20001012 | EP0002534 | 20000322 | C11D |
| WO | 0060037 A2 | 20001012 | EP0002535 | 20000322 | C11D |
| WO | 0060050 A2 | 20001012 | US0009021 | 20000405 | C12N |
| WO | 0060051 A2 | 20001012 | US0009150 | 20000406 | C12N |
| WO | 0060058 A2 | 20001012 | DK0000147 | 20000328 | C12N 9/00 |
| WO | 0060059 A2 | 20001012 | DK0000148 | 20000328 | C12N 9/00 |
| WO | 0060060 A2 | 20001012 | DK0000149 | 20000328 | C12N 9/00 |
| WO | 0060061 A2 | 20001012 | EP0002769 | 20000329 | C12N 9/10 |
| WO | 0060062 A2 | 20001012 | GB0001183 | 20000328 | C12N 9/12 |
| WO | 0060076 A2 | 20001012 | US0005308 | 20000215 | C12N 15/12 |
| WO | 0060077 A2 | 20001012 | US0008560 | 20000330 | C12N 15/12 |
| WO | 0060078 A2 | 20001012 | US0008844 | 20000403 | C12N 15/12 |
| WO | 0060079 A2 | 20001012 | US0009058 | 20000405 | C12N 15/12 |
| WO | 0060080 A2 | 20001012 | US0009072 | 20000404 | C12N 15/12 |
| WO | 0060082 A2 | 20001012 | US0009353 | 20000406 | C12N 15/12 |
| WO | 0060087 A2 | 20001012 | US0009106 | 20000406 | C12N 15/29 |
| WO | 0060088 A2 | 20001012 | US0009110 | 20000406 | C12N 15/29 |
| WO | 0060092 A2 | 20001012 | US0009185 | 20000407 | C12N 15/52 |
| WO | 0060095 A2 | 20001012 | EP0002701 | 20000328 | C12N 15/54 |

| 1 | | | 2 | | 3 |
|---|---|---|---|---|---|
| WO | 0060102 A2 | 20001012 | CA0000356 | 20000405 | C12N 15/62 |
| WO | 0060103 A2 | 20001012 | US0040014 | 20000331 | C12N 15/63 |
| WO | 0060113 A2 | 20001012 | CA0000351 | 20000330 | C12Q 1/68 |
| WO | 0060114 A2 | 20001012 | GB0001290 | 20000406 | C12Q 1/68 |
| WO | 0060115 A2 | 20001012 | US0007920 | 20000327 | C12Q 1/68 |
| WO | 0060117 A2 | 20001012 | US0008492 | 20000331 | C12Q 1/68 |
| WO | 0060118 A2 | 20001012 | US0008529 | 20000331 | C12Q 1/68 |
| WO | 0060119 A2 | 20001012 | US0008588 | 20000331 | C12Q 1/68 |
| WO | 0060120 A2 | 20001012 | US0008773 | 20000331 | C12Q 1/68 |
| WO | 0060123 A2 | 20001012 | US0008962 | 20000405 | C12Q 1/68 |
| WO | 0060124 A2 | 20001012 | US0009284 | 20000406 | C12Q 1/68 |
| WO | 0060125 A2 | 20001012 | US0009389 | 20000407 | C12Q 1/68 |
| WO | 0060126 A2 | 20001012 | US0009526 | 20000410 | C12Q 1/68 |
| WO | 0060135 A2 | 20001012 | DE0001173 | 20000406 | C23C 16/00 |
| WO | 0060158 A2 | 20001012 | US00Q9235 | 20000407 | D06M |
| WO | 0060164 A2 | 20001012 | DE0000970 | 20000329 | D21F |
| WO | 0060177 A2 | 20001012 | US0008407 | 20000330 | E02F |
| WO | 0060206 A2 | 20001012 | EP0003000 | 20000405 | E06B 3/00 |
| WO | 0060213 A2 | 20001012 | US0008572 | 20000331 | E21C 25/60 |
| WO | 0060306 A2 | 20001012 | US0006859 | 20000316 | G01B |
| WO | 0060332 A2 | 20001012 | US0009183 | 20000406 | G01N 21/00 |
| WO | 0060346 A2 | 20001012 | GB0001254 | 20000403 | G01N 33/00 |
| WO | 0060349 A2 | 20001012 | GB0001280 | 20000405 | G01N 33/483 |
| WO | 0060350 A2 | 20001012 | US0008710 | 20000331 | G01N 33/483 |
| WO | 0060352 A2 | 20001012 | GB0001257 | 20000403 | G01N 33/50 |
| WO | 0060355 A2 | 20001012 | US0008841 | 20000403 | G01N 33/53 |
| WO | 0060359 A2 | 20001012 | GB0001245 | 20000331 | G01N 33/68 |
| WO | 0060360 A2 | 20001012 | IE0000038 | 20000406 | G01N 33/74 |
| WO | 0060361 A2 | 20001012 | US0008111 | 20000327 | G01N 35/00 |
| WO | 0060404 A2 | 20001012 | DK0000150 | 20000329 | G02F 1/01 |
| WO | 0060425 A2 | 20001012 | CA0000333 | 20000331 | G05B 19/23 |
| WO | 0060432 A2 | 20001012 | US0009434 | 20000406 | G06F |
| WO | 0060433 A2 | 20001012 | US0009457 | 20000406 | G06F |
| WO | 0060438 A2 | 20001012 | US0008521 | 20000401 | G06F 3/02 |
| WO | 0060451 A2 | 20001012 | CA0000348 | 20000331 | G06F 9/00 |
| WO | 0060453 A2 | 20001012 | US0008184 | 20000328 | G06F 9/00 |
| WO | 0060454 A2 | 20001012 | US0008280 | 20000328 | G06F 9/00 |
| WO | 0060455 A2 | 20001012 | US0008509 | 20000328 | G06F 9/00 |
| WO | 0060456 A2 | 20001012 | US0008513 | 20000331 | G06F 9/00 |
| WO | 0060478 A2 | 20001012 | EP0002439 | 20000317 | G06F 13/42 |
| WO | 0060490 A2 | 20001012 | US0008784 | 20000403 | G06F 17/00 |
| WO | 0060491 A2 | 20001012 | US0008855 | 20000403 | G06F 17/00 |
| WO | 0060493 A2 | 20001012 | US0009096 | 20000404 | G06F 17/00 |
| WO | 0060495 A2 | 20001012 | US0009382 | 20000410 | G06F 17/00 |
| WO | 0060496 A2 | 20001012 | US0009427 | 20000410 | G06F 17/00 |
| WO | 0060507 A2 | 20001012 | US0008777 | 20000331 | G06F 17/50 |
| WO | 0060516 A2 | 20001012 | US0008183 | 20000328 | G06F 17/60 |
| WO | 0060517 A2 | 20001012 | US0008655 | 20000331 | G06F 17/60 |
| WO | 0060522 A2 | 20001012 | US0008579 | 20000331 | G06F 19/00 |
| WO | 0060531 A2 | 20001012 | US0009199 | 20000407 | G06K 9/00 |
| WO | 0060553 A2 | 20001012 | US0008887 | 20000331 | G07F 11/42 |
| WO | 0060554 A2 | 20001012 | US0008300 | 20000330 | G07F 11/62 |
| WO | 0060599 A2 | 20001012 | US0008878 | 20000404 | G11C 7/16 |
| WO | 0060632 A2 | 20001012 | US0008313 | 20000329 | H01J 3/02 |
| WO | 0060645 A2 | 20001012 | US0008340 | 20000329 | H01L |
| WO | 0060665 A2 | 20001012 | US0008835 | 20000401 | H01L 27/092 |
| WO | 0060746 A2 | 20001012 | GB0001308 | 20000407 | H03M 7/00 |
| WO | 0060790 A2 | 20001012 | SE0000556 | 20000321 | H04L |
| WO | 0060793 A2 | 20001012 | US0008708 | 20000331 | H04L |

| 1 | | 2 | | 3 |
|---|---|---|---|---|
| WO 0060796 A2 | 20001012 | IB0000609 | 20000407 | H04L 1/00 |
| WO 0060797 A2 | 20001012 | SE0000669 | 20000407 | H04L 1/00 |
| WO 0060808 A2 | 20001012 | US0008779 | 20000403 | H04L 12/00 |
| WO 0060815 A2 | 20001012 | SE0000574 | 20000323 | H04L 12/52 |
| WO 0060820 A2 | 20001012 | US0008356 | 20000329 | H04L 12/64 |
| WO 0060823 A2 | 20001012 | EP0001781 | 20000302 | H04L 29/00 |
| WO 0060840 A2 | 20001012 | US0008644 | 20000331 | H04M 7/00 |
| WO 0060845 A2 | 20001012 | US0009132 | 20000406 | H04M 15/00 |
| WO 0060846 A2 | 20001012 | US0009045 | 20000405 | H04N |
| WO 0060878 A2 | 20001012 | US0009081 | 20000405 | H04Q |
| WO 0060900 A2 | 20001012 | US0003684 | 20000211 | H04R |
| WO 0060903 A2 | 20001012 | US0008854 | 20000403 | H04R 25/00 |
| WO 0060916 A2 | 20001019 | US0007985 | 20000324 | BRAK KLASY |
| WO 0060917 A2 | 20001019 | US0009156 | 20000406 | BRAK KLASY |
| WO 0060918 A2 | 20001019 | US0009667 | 20000412 | BRAK KLASY |
| WO 0060920 A2 | 20001019 | US0009384 | 20000407 | A01C 23/00 |
| WO 0060949 A2 | 20001019 | US0009301 | 20000407 | A23C |
| WO 0060953 A2 | 20001019 | EP0003504 | 20000413 | A23L 1/00 |
| WO 0060960 A2 | 20001019 | IT0000142 | 20000413 | A24D |
| WO 0060963 A2 | 20001019 | US0009740 | 20000412 | A41C |
| WO 0060967 A2 | 20001019 | EP0003364 | 20000414 | A42B |
| WO 0060980 A2 | 20001019 | IB0000576 | 20000406 | A46B |
| WO 0060995 A2 | 20001019 | US0009290 | 20000407 | A61B |
| WO 0061005 A2 | 20001019 | GB0001411 | 20000413 | A61B 8/12 |
| WO 0061006 A2 | 20001019 | GB0001412 | 20000413 | A61B 8/12 |
| WO 0061057 A2 | 20001019 | US0009712 | 20000412 | A61H |
| WO 0061061 A2 | 20001019 | US0008330 | 20000330 | A61J |
| WO 0061066 A2 | 20001019 | EP0003195 | 20000411 | A61K |
| WO 0061067 A2 | 20001019 | FR0000938 | 20000412 | A61K |
| WO 0061068 A2 | 20001019 | NZ0000053 | 20000414 | A61K |
| WO 0061078 A2 | 20001019 | EP0003016 | 20000405 | A61K 7/00 |
| WO 0061079 A2 | 20001019 | GB0001228 | 20000331 | A61K 7/00 |
| WO 0061080 A2 | 20001019 | GB0001235 | 20000331 | A61K 7/00 |
| WO 0061081 A2 | 20001019 | GB0001236 | 20000331 | A61K 7/00 |
| WO 0061082 A2 | 20001019 | GB0001244 | 20000331 | A61K 7/00 |
| WO 0061112 A2 | 20001019 | EP0003022 | 20000405 | A61K 9/08 |
| WO 0061115 A2 | 20001019 | IB0000979 | 20000411 | A61K 9/20 |
| WO 0061116 A2 | 20001019 | IB0000992 | 20000411 | A61K 9/20 |
| WO 0061119 A2 | 20001019 | EP0002954 | 20000403 | A61K 9/50 |
| WO 0061121 A2 | 20001019 | EP0002446 | 20000320 | A61K 31/00 |
| WO 0061122 A2 | 20001019 | EP0002717 | 20000328 | A61K 31/00 |
| WO 0061123 A2 | 20001019 | EP0003079 | 20000406 | A61K 31/00 |
| WO 0061124 A2 | 20001019 | EP0003210 | 20000411 | A61K 31/00 |
| WO 0061125 A2 | 20001019 | FR0000924 | 20000411 | A61K 31/00 |
| WO 0061126 A2 | 20001019 | GB0001284 | 20000406 | A61K 31/00 |
| WO 0061127 A2 | 20001019 | JP0002413 | 20000413 | A61K 31/00 |
| WO 0061128 A2 | 20001019 | US0009373 | 20000407 | A61K 31/00 |
| WO 0061129 A2 | 20001019 | US0009374 | 20000407 | A61K 31/00 |
| WO 0061141 A2 | 20001019 | US0009329 | 20000407 | A61K 31/337 |
| WO 0061151 A2 | 20001019 | US0009839 | 20000412 | A61K 31/70 |
| WO 0061156 A2 | 20001019 | US0007514 | 20000320 | A61K 35/00 |
| WO 0061158 A2 | 20001019 | JP0002420 | 20000413 | A61K 35/12 |
| WO 0061160 A2 | 20001019 | IB0000640 | 20000412 | A61K 35/78 |
| WO 0061161 A2 | 20001019 | IN0000046 | 20000410 | A61K 35/78 |
| WO 0061170 A2 | 20001019 | AT0000090 | 20000414 | A61K 38/17 |
| WO 0061171 A2 | 20001019 | US0009719 | 20000412 | A61K 38/17 |
| WO 0061173 A2 | 20001019 | US0009038 | 20000405 | A61K 38/21 |
| WO 0061174 A2 | 20001019 | US0009127 | 20000406 | A61K 38/21 |
| WO 0061175 A2 | 20001019 | US0009129 | 20000406 | A61K 38/21 |

| 1 | | 2 | | 3 |
|---|---|---|---|---|
| WO 0061176 A2 | 20001019 | EP0002443 | 20000320 | A61K 38/27 |
| WO 0061180 A2 | 20001019 | US0009274 | 20000406 | A61K 38/46 |
| WO 0061182 A2 | 20001019 | US0009494 | 20000411 | A61K 39/00 |
| WO 0061184 A2 | 20001019 | US0008714 | 20000410 | A61K 39/39 |
| WO 0061189 A2 | 20001019 | CA0000076 | 20000203 | A61K 47/14 |
| WO 0061190 A2 | 20001019 | GB0001350 | 20000410 | A61K 47/48 |
| WO 0061192 A2 | 20001019 | US0009142 | 20000406 | A61K 47/48 |
| WO 0061194 A2 | 20001019 | EP0002697 | 20000328 | A61K 49/00 |
| WO 0061231 A2 | 20001019 | GB0001320 | 20000407 | A61P |
| WO 0061232 A2 | 20001019 | US0009563 | 20000411 | A61P |
| WO 0061233 A2 | 20001019 | US0009605 | 20000411 | A61P |
| WO 0061272 A2 | 20001019 | CH0000209 | 20000411 | B01F 13/02 |
| WO 0061273 A2 | 20001019 | US0009878 | 20000413 | B01F 15/00 |
| WO 0061275 A2 | 20001019 | DE0001061 | 20000407 | B01J 3/00 |
| WO 0061299 A2 | 20001019 | US0009099 | 20000406 | B05D |
| WO 0061305 A2 | 20001019 | GB0001310 | 20000410 | B08B |
| WO 0061357 A2 | 20001019 | US0009100 | 20000406 | B29D 29/00 |
| WO 0061359 A2 | 20001019 | GB0001313 | 20000407 | B32B |
| WO 0061406 A2 | 20001019 | CA0000382 | 20000412 | B60R 22/46 |
| WO 0061408 A2 | 20001019 | C20000024 | 20000410 | B60R 25/10 |
| WO 0061441 A2 | 20001019 | US0009703 | 20000412 | B65D |
| WO 0061456 A2 | 20001019 | US9907801 | 19990409 | B65D 81/34 |
| WO 0061488 A2 | 20001019 | FR0000963 | 20000414 | B67B |
| WO 0061492 A2 | 20001019 | IB0000406 | 20000320 | C01B 31/02 |
| WO 0061497 A2 | 20001019 | IE0000043 | 20000412 | C02F |
| WO 0061504 A2 | 20001019 | DE0000114 | 20000114 | C02F 3/28 |
| WO 0061527 A2 | 20001019 | US0009453 | 20000407 | C07C 7/152 |
| WO 0061536 A2 | 20001019 | US0009467 | 20000410 | C07C 69/63 |
| WO 0061537 A2 | 20001019 | EP0003234 | 20000411 | C07C203/04 |
| WO 0061541 A2 | 20001019 | EP0003239 | 20000411 | C07C219/06 |
| WO 0061543 A2 | 20001019 | IT0000137 | 20000411 | C07C229/22 |
| WO 0061546 A2 | 20001019 | CA0000413 | 20000412 | C07C275/28 |
| WO 0061549 A2 | 20001019 | EP0003237 | 20000411 | C07C327/34 |
| WO 0061551 A2 | 20001019 | EP0002746 | 20000329 | C07D |
| WO 0061568 A2 | 20001019 | EP0002570 | 20000323 | C07D281/00 |
| WO 0061574 A2 | 20001019 | EP0003018 | 20000405 | C07D333/38 |
| WO 0061585 A2 | 20001019 | IB0000615 | 20000414 | C07D487/22 |
| WO 0061594 A2 | 20001019 | DE0001148 | 20000407 | C07H 19/06 |
| WO 0061604 A2 | 20001019 | EP0003238 | 20000411 | C07J 41/00 |
| WO 0061608 A2 | 20001019 | EP0002710 | 20000328 | C07K 5/062 |
| WO 0061609 A2 | 20001019 | EP0003009 | 20000405 | C07K 5/065 |
| WO 0061610 A2 | 20001019 | US0010218 | 20000412 | C07K 14/00 |
| WO 0061611 A2 | 20001019 | US0008802 | 20000331 | C07K 14/00 |
| WO 0061612 A2 | 20001019 | US0008896 | 20000403 | C07K 14/00 |
| WO 0061613 A2 | 20001019 | US0009468 | 20000410 | C07K 14/00 |
| WO 0061614 A2 | 20001019 | US0009534 | 20000406 | C07K 14/00 |
| WO 0061617 A2 | 20001019 | US0009775 | 20000412 | C07K 14/035 |
| WO 0061621 A2 | 20001019 | US0009437 | 20000407 | C07K 14/435 |
| WO 0061622 A2 | 20001019 | US0008260 | 20000328 | C07K 14/47 |
| WO 0061634 A2 | 20001019 | US0009790 | 20000412 | C07K 14/81 |
| WO 0061638 A2 | 20001019 | US0009776 | 20000412 | C07K 16/26 |
| WO 0061653 A2 | 20001019 | US0009969 | 20000413 | C08G 18/28 |
| WO 0061710 A2 | 20001019 | US0009171 | 20000406 | C11D |
| WO 0061724 A2 | 20001019 | US0009218 | 20000406 | C12N 1/21 |
| WO 0061727 A2 | 20001019 | EP0002571 | 20000323 | C12N 9/00 |
| WO 0061728 A2 | 20001019 | GB0001389 | 20000412 | C12N 9/00 |
| WO 0061729 A2 | 20001019 | US0009721 | 20000411 | C12N 9/00 |
| WO 0061731 A2 | 20001019 | US0009840 | 20000412 | C12N 9/10 |
| WO 0061734 A2 | 20001019 | GB0001386 | 20000412 | C12N 11/10 |

| 1 | | 2 | | 3 |
|---|---|---|---|---|
| WO 0061736 A2 | 20001019 | US0009518 | 20000407 | C12N 15/00 |
| WO 0061737 A2 | 20001019 | US0009695 | 20000412 | C12N 15/00 |
| WO 0061738 A2 | 20001019 | US0009766 | 20000412 | C12N 15/00 |
| WO 0061747 A2 | 20001019 | US0010158 | 20000413 | C12N 15/12 |
| WO 0061750 A2 | 20001019 | US0009277 | 20000406 | C12N 15/12 |
| WO 0061752 A2 | 20001019 | US0009288 | 20000407 | C12N 15/12 |
| WO 0061753 A2 | 20001019 | US0009312 | 20000407 | C12N 15/12 |
| WO 0061754 A2 | 20001019 | US0009392 | 20000407 | C12N 15/12 |
| WO 0061755 A2 | 20001019 | US0009555 | 20000410 | C12N 15/12 |
| WO 0061756 A2 | 20001019 | US0009688 | 20000410 | C12N 15/12 |
| WO 0061761 A2 | 20001019 | US0009523 | 20000410 | C12N 15/31 |
| WO 0061763 A2 | 20001019 | CA0000378 | 20000406 | C12N 15/53 |
| WO 0061765 A2 | 20001019 | US0009657 | 20000412 | C12N 15/53 |
| WO 0061766 A2 | 20001019 | IB0000610 | 20000407 | C12N 15/54 |
| WO 0061768 A2 | 20001019 | IL0000220 | 20000413 | C12N 15/57 |
| WO 0061770 A2 | 20001019 | US0009186 | 20000407 | C12N 15/79 |
| WO 0061771 A2 | 20001019 | US0009696 | 20000412 | C12N 15/82 |
| WO 0061772 A2 | 20001019 | US0010722 | 20000414 | C12N 15/86 |
| WO 0061774 A2 | 20001019 | US0009028 | 20000406 | C12P |
| WO 0061783 A2 | 20001019 | N20000048 | 20000407 | C12Q |
| WO 0061784 A2 | 20001019 | RU0000112 | 20000404 | C12Q |
| WO 0061786 A2 | 20001019 | US0009055 | 20000406 | C12Q |
| WO 0061788 A2 | 20001019 | US0009953 | 20000413 | C12Q |
| WO 0061793 A2 | 20001019 | EP0003135 | 20000407 | C12Q 1/18 |
| WO 0061795 A2 | 20001019 | EP0002998 | 20000405 | C12Q 1/68 |
| WO 0061798 A2 | 20001019 | FR0000891 | 20000407 | C12Q 1/68 |
| WO 0061799 A2 | 20001019 | GB0001367 | 20000411 | C12Q 1/68 |
| WO 0061800 A2 | 20001019 | NL0000234 | 20000410 | C12Q 1/68 |
| WO 0061801 A2 | 20001019 | NL0000235 | 20000410 | C12Q 1/68 |
| WO 0061802 A2 | 20001019 | NZ0000050 | 20000407 | C12Q 1/68 |
| WO 0061806 A2 | 20001019 | US0008611 | 20000331 | C12Q 1/68 |
| WO 0061809 A2 | 20001019 | US0009267 | 20000407 | C12Q 1/68 |
| WO 0061811 A2 | 20001019 | US0009355 | 20000406 | C12Q 1/68 |
| WO 0061824 A2 | 20001019 | CA9900330 | 19990409 | C22B |
| WO 0061830 A2 | 20001019 | US0009736 | 20000412 | C22C 45/00 |
| WO 0061838 A2 | 20001019 | US0009593 | 20000411 | C25D 3/56 |
| WO 0061852 A2 | 20001019 | KR0000341 | 20000412 | D05B |
| WO 0061860 A2 | 20001019 | SE0000710 | 20000414 | D21C 11/12 |
| WO 0061875 A2 | 20001019 | JP0002439 | 20000413 | E02D |
| WO 0061894 A2 | 20001019 | US0007343 | 20000321 | E04H |
| WO 0061904 A2 | 20001019 | CA0000374 | 20000410 | E05F 15/00 |
| WO 0061976 A2 | 20001019 | US0009716 | 20000411 | F16L |
| WO 0061985 A2 | 20001019 | US0009870 | 20000413 | F16L 33/00 |
| WO 0061988 A2 | 20001019 | US0009734 | 20000412 | F16L 55/162 |
| WO 0062006 A2 | 20001019 | US0009331 | 20000407 | F41B |
| WO 0062007 A2 | 20001019 | US0008990 | 20000331 | F41H |
| WO 0062017 A2 | 20001019 | US0007026 | 20000317 | G01C 19/00 |
| WO 0062028 A2 | 20001019 | GB0001368 | 20000410 | G01J 5/34 |
| WO 0062034 A2 | 20001019 | US0009610 | 20000410 | G01N |
| WO 0062051 A2 | 20001019 | US0010212 | 20000413 | G01N 27/447 |
| WO 0062054 A2 | 20001019 | US0009624 | 20000411 | G01N 30/72 |
| WO 0062070 A2 | 20001019 | DK0000170 | 20000410 | G01N 33/574 |
| WO 0062082 A2 | 20001019 | US0007735 | 20000324 | G01R 15/00 |
| WO 0062088 A2 | 20001019 | US0009117 | 20000406 | G01S |
| WO 0062100 A2 | 20001019 | GB0001358 | 20000414 | G01V |
| WO 0062113 A2 | 20001019 | HU0000030 | 20000406 | G02B 21/00 |
| WO 0062128 A2 | 20001019 | US0009343 | 20000406 | G03G |
| WO 0062133 A2 | 20001019 | EP0003341 | 20000413 | G04G 7/02 |
| WO 0062140 A2 | 20001019 | CA0000406 | 20000412 | G06F |

| 1 | | | 2 | | 3 |
|---|---|---|---|---|---|
| WO | 0062141 A2 | 20001019 | US0002929 | 20000203 | G06F |
| WO | 0062142 A2 | 20001019 | US0009249 | 20000407 | G06F 1/00 |
| WO | 0062144 A2 | 20001019 | CA0000219 | 20000301 | G06F 1/16 |
| WO | 0062159 A2 | 20001019 | US0002926 | 20000203 | G06F 9/00 |
| WO | 0062160 A2 | 20001019 | US0002937 | 20000203 | G06F 9/00 |
| WO | 0062161 A2 | 20001019 | US0009833 | 20000412 | G06F 9/00 |
| WO | 0062165 A2 | 20001019 | US0010128 | 20000414 | G06F 9/46 |
| WO | 0062168 A2 | 20001019 | CA0000415 | 20000413 | G06F 12/00 |
| WO | 0062177 A2 | 20001019 | US0009543 | 20000411 | G06F 15/00 |
| WO | 0062182 A2 | 20001019 | GB0001332 | 20000407 | G06F 15/76 |
| WO | 0062183 A2 | 20001019 | GB0001372 | 20000411 | G06F 17/00 |
| WO | 0062184 A2 | 20001019 | SG0000064 | 20000403 | G06F 17/00 |
| WO | 0062185 A2 | 20001019 | US0008884 | 20000403 | G06F 17/00 |
| WO | 0062187 A2 | 20001019 | US0009369 | 20000407 | G06F 17/00 |
| WO | 0062188 A2 | 20001019 | US0009470 | 20000410 | G06F 17/00 |
| WO | 0062189 A2 | 20001019 | US0009654 | 20000412 | G06F 17/00 |
| WO | 0062191 A2 | 20001019 | US0009912 | 20000413 | G06F 17/00 |
| WO | 0062192 A2 | 20001019 | ZA0000071 | 20000414 | G06F 17/00 |
| WO | 0062194 A2 | 20001019 | US0009733 | 20000412 | G06F 17/20 |
| WO | 0062195 A2 | 20001019 | GB0001174 | 20000328 | G06F 17/21 |
| WO | 0062198 A2 | 20001019 | US0010003 | 20000413 | G06F 17/30 |
| WO | 0062221 A2 | 20001019 | US0010080 | 20000413 | G06F 17/60 |
| WO | 0062226 A2 | 20001019 | US0009416 | 20000407 | G06F 17/60 |
| WO | 0062228 A2 | 20001019 | US0009541 | 20000411 | G06F 17/60 |
| WO | 0062229 A2 | 20001019 | US0009542 | 20000411 | G06F 17/60 |
| WO | 0062237 A2 | 20001019 | EP0002987 | 20000404 | G06K 7/10 |
| WO | 0062249 A2 | 20001019 | BE0000023 | 20000310 | G06K 19/08 |
| WO | 0062264 A2 | 20001019 | US0008919 | 20000404 | G07F 17/00 |
| WO | 0062306 A2 | 20001019 | US0009170 | 20000407 | G21K |
| WO | 0062324 A2 | 20001019 | US0010038 | 20000412 | H01J 37/30 |
| WO | 0062327 A2 | 20001019 | CA0000380 | 20000407 | H01J 37/32 |
| WO | 0062331 A2 | 20001019 | US0008671 | 20000331 | H01L |
| WO | 0062347 A2 | 20001019 | DE0001073 | 20000410 | H01L 31/032 |
| WO | 0062370 A2 | 20001019 | US0006449 | 20000406 | H01Q |
| WO | 0062371 A2 | 20001019 | US0008023 | 20000324 | H01Q |
| WO | 0062372 A2 | 20001019 | GB0001312 | 20000410 | H01R |
| WO | 0062419 A2 | 20001019 | US0009842 | 20000412 | H03G 1/00 |
| WO | 0062428 A2 | 20001019 | NZ0000054 | 20000414 | H04B |
| WO | 0062429 A2 | 20001019 | US0010176 | 20000414 | H04B 1/16 |
| WO | 0062440 A2 | 20001019 | IB0000572 | 20000414 | H04B 7/005 |
| WO | 0062457 A2 | 20001019 | GB0001285 | 20000406 | H04L |
| WO | 0062458 A2 | 20001019 | KR0000363 | 20000414 | H04L |
| WO | 0062459 A2 | 20001019 | US0008297 | 20000328 | H04L |
| WO | 0062460 A2 | 20001019 | US0009160 | 20000406 | H04L |
| WO | 0062461 A2 | 20001019 | US0009213 | 20000407 | H04L |
| WO | 0062462 A2 | 20001019 | US0009225 | 20000406 | H04L |
| WO | 0062463 A2 | 20001019 | US0009325 | 20000407 | H04L |
| WO | 0062466 A2 | 20001019 | SE0000677 | 20000407 | H04L 1/00 |
| WO | 0062468 A2 | 20001019 | SE0000675 | 20000407 | H04L 1/18 |
| WO | 0062479 A2 | 20001019 | US0008851 | 20000403 | H04L 12/00 |
| WO | 0062480 A2 | 20001019 | US0009963 | 20000413 | H04L 12/00 |
| WO | 0062501 A2 | 20001019 | US0010149 | 20000413 | H04L 29/00 |
| WO | 0062502 A2 | 20001019 | US0009861 | 20000412 | H04L 29/00 |
| WO | 0062503 A2 | 20001019 | US0009948 | 20000413 | H04L 29/00 |
| WO | 0062513 A2 | 20001019 | FI0000252 | 20000327 | H04M 3/38 |
| WO | 0062514 A2 | 20001019 | FI0000253 | 20000327 | H04M 3/38 |
| WO | 0062515 A2 | 20001019 | FI0000254 | 20000327 | H04M 3/38 |
| WO | 0062516 A2 | 20001019 | DE0000505 | 20000223 | H04M 3/42 |
| WO | 0062519 A2 | 20001019 | US0009318 | 20000407 | H04M 7/00 |

| 1 | 2 | 3 |
|---|---|---|
| WO 0062521 A2 20001019 | SE0000689 20000411 | H04M 11/00 |
| WO 0062560 A2 20001019 | IB0000650 20000412 | H04Q 7/00 |
| WO 0062561 A2 20001019 | IB0000651 20000412 | H04Q 7/00 |
| WO 0062574 A2 20001019 | US0007786 20000323 | H04Q 7/38 |

A1 - zgłoszenie międzynarodowe (z międzynarodowym sprawozdaniem z poszukiwań)
A2 - zgłoszenie międzynarodowe (bez międzynarodowego sprawozdania z poszukiwań)

Wykaz zawiera informacje o dokumentach opublikowanych w 41 i 42 tygodniu 2000 roku.

# WYKAZ NUMEROWY ZGŁOSZONYCH WYNALAZKÓW

| Nr zgłoszenia | Int. Cl[7] | Strona |
|---|---|---|
| 1 | 2 | 3 |
| 333260 | H01P | 76 |
| 333261 | H01P | 75 |
| 333262 | B01D | 12 |
| 333263 | G05D | 71 |
| 333264 | G01L | 69 |
| 333292 | H01L | 75 |
| 333293 | E04B | 55 |
| 333294 | C08F | 44 |
| 333295 | C08G | 45 |
| 333296 | A61J | 8 |
| 333305 | B28B | 17 |
| 333306 | C08G | 45 |
| 333307 | F16F | 63 |
| 333308 | B29C | 18 |
| 333310 | B60R | 21 |
| 333312 | H02H | 77 |
| 333314 | F24D | 66 |
| 333315 | F02K | 62 |
| 333316 | A61B | 6 |
| 333317 | C07D | 35 |
| 333318 | E04B | 55 |
| 333333 | H02K | 78 |
| 333334 | C07F | 39 |
| 333335 | C07F | 40 |
| 333336 | C07F | 40 |
| 333337 | D01D | 51 |
| 333338 | D01H | 52 |
| 333339 | D01H | 52 |
| 333340 | D01H | 53 |
| 333341 | D01H | 52 |
| 333342 | D01H | 53 |
| 333343 | D01D | 51 |
| 333344 | D01D | 51 |
| 333345 | D01D | 51 |
| 333346 | D01H | 53 |
| 333380 | H02H | 77 |
| 333381 | F16L | 64 |
| 333382 | F41H | 67 |
| 333383 | C07C | 31 |
| 333384 | B60P | 21 |
| 333385 | C07C | 30 |
| 333386 | F01B | 61 |
| 333387 | B65G | 26 |
| 333393 | H01J | 74 |
| 333394 | F16C | 63 |
| 333395 | A01B | 2 |
| 333397 | C07D | 37 |
| 333438 | E04C | 56 |
| 333440 | B61H | 22 |
| 333441 | C11D | 48 |

| Nr zgłoszenia | Int. Cl[7] | Strona |
|---|---|---|
| 1 | 2 | 3 |
| 333442 | | 28 |
| 333443 | 0 | 50 |
| 333444 | C22C | 50 |
| 333445 | C22C | 50 |
| 333446 | C22C | 50 |
| 333447 | H04R | 81 |
| 333467 | H02K | 78 |
| 333468 | B22F | 15 |
| 333469 | B64C | 24 |
| 333470 | F16K | 64 |
| 333471 | H02H | 77 |
| 333474 | G01L | 68 |
| 333475 | B23H | 16 |
| 333476 | B23P | 16 |
| 333478 | A61F | 7 |
| 333479 | G06F | 72 |
| 333480 | F23Q | 65 |
| 333485 | F02B | 61 |
| 333486 | H04M | 80 |
| 333487 | F16K | 63 |
| 333488 | E03F | 55 |
| 333490 | B65D | 24 |
| 333511 | B63H | 23 |
| 333512 | B61B | 21 |
| 333515 | G01T | 70 |
| 333516 | H02P | 78 |
| 333517 | C02F | 29 |
| 333518 | B62D | 23 |
| 333551 | C01B | 28 |
| 333552 | C01F | 28 |
| 333553 | C09K | 47 |
| 333554 | E21C | 61 |
| 333555 | B66B | 27 |
| 333556 | B65G | 26 |
| 333557 | E21B | 60 |
| 333558 | F01D | 61 |
| 333560 | B60R | 21 |
| 333561 | E06B | 59 |
| 333562 | E01B | 54 |
| 333564 | C08G | 45 |
| 333565 | B22D | 15 |
| 333566 | C08G | 45 |
| 333567 | F02G | 62 |
| 333568 | C10L | 48 |
| 333569 | B41M | 19 |
| 336561 | B62D | 22 |
| 336774 | B62D | 22 |
| 338653 | E21B | 60 |
| 338947 | C07D | 37 |
| 338948 | C07D | 32 |

| Nr zgłoszenia | Int. Cl[7] | Strona |
|---|---|---|
| 1 | 2 | 3 |
| 338949 | C12N | 49 |
| 338950 | C07D | 39 |
| 338951 | A61K | 8 |
| 338952 | G11B | 74 |
| 338953 | E06B | 58 |
| 338954 | C07D | 35 |
| 338955 | C21D | 49 |
| 338979 | C08F | 43 |
| 338980 | F23Q | 66 |
| 338981 | F23Q | 65 |
| 338982 | A61K | 9 |
| 338983 | C07D | 36 |
| 338984 | H04N | 80 |
| 338985 | B65D | 25 |
| 338986 | C12P | 49 |
| 338987 | C07D | 37 |
| 338988 | H04R | 80 |
| 338989 | C08G | 44 |
| 338990 | H01L | 75 |
| 338991 | C07D | 33 |
| 338992 | H04Q | 80 |
| 338993 | C11D | 48 |
| 339004 | H04L | 79 |
| 339005 | C12N | 49 |
| 339006 | C07C | 30 |
| 339007 | E01C | 54 |
| 339008 | C07D | 33 |
| 339009 | C07K | 42 |
| 339010 | B65D | 26 |
| 339011 | B65D | 24 |
| 339012 | C04B | 29 |
| 339013 | A23K | 4 |
| 339052 | E06B | 58 |
| 339053 | C07D | 34 |
| 339054 | C07C | 31 |
| 339055 | B60J | 20 |
| 339056 | A61K | 8 |
| 339057 | B09C | 15 |
| 339058 | B05B | 14 |
| 339059 | C07D | 38 |
| 339060 | C04B | 29 |
| 339061 | C07D | 33 |
| 339073 | C07D | 35 |
| 339074 | H04B | 79 |
| 339075 | A61K | 11 |
| 339076 | C12N | 49 |
| 339077 | C08L | 47 |
| 339078 | A01N | 3 |
| 339079 | A61K | 11 |
| 339080 | G01N | 70 |

| 1 | 2 | 3 |
|---|---|---|
| 339081 | A01N | 3 |
| 339082 | C07D | 33 |
| 339083 | C08K | 46 |
| 339084 | C07H | 41 |
| 339085 | C07K | 42 |
| 339086 | B67D | 27 |
| 339087 | A23B | 4 |
| 339088 | A61K | 10 |
| 339089 | C03B | 29 |
| 339090 | C08F | 43 |
| 339091 | A61K | 10 |
| 339092 | A61K | 10 |
| 339126 | G09B | 73 |
| 339127 | C08F | 43 |
| 339128 | E04D | 57 |
| 339129 | C08F | 42 |
| 339130 | G08G | 73 |
| 339131 | A23J | 4 |
| 339132 | C12N | 48 |
| 339133 | C07D | 36 |
| 339134 | C07D | 36 |
| 339135 | B43K | 19 |
| 339136 | F02M | 62 |
| 339137 | C07H | 40 |
| 339138 | C07C | 30 |
| 339139 | A61B | 6 |
| 339140 | A61K | 9 |
| 339141 | A61K | 8 |
| 339142 | A61K | 9 |
| 339143 | C07D | 38 |
| 339144 | A61K | 11 |
| 339145 | B24D | 16 |
| 339167 | E06B | 59 |
| 339168 | B22F | 16 |
| 339169 | C08F | 44 |
| 339170 | G06F | 71 |
| 339171 | G01M | 69 |
| 339172 | F16H | 63 |
| 339173 | C07D | 35 |
| 339174- | C10M | 48 |
| 339175 | A01N | 3 |
| 339176 | C07D | 38 |
| 339186 | C07D | 38 |
| 339187 | D06M | 54 |
| 339188 | C07F | 39 |
| 339189 | C07K | 41 |
| 339190 | C07K | 41 |
| 339207 | C07K | 41 |
| 339208 | C23C | 50 |
| 339209 | B01D | 12 |
| 339210 | F02B | 62 |

| 1 | 2 | 3 |
|---|---|---|
| 339211 | C07K | 41 |
| 339212 | C07C | 31 |
| 339213 | C07C | 31 |
| 339214 | C10M | 48 |
| 339215 | G02F | 71 |
| 339216 | C08G | 44 |
| 339217 | A61K | 11 |
| 339218 | E06B | 57 |
| 339219 | C07D | 32 |
| 339220 | C07D | 36 |
| 339221 | C07C | 32 |
| 339222 | C07D | 34 |
| 339223 | A61B | 6 |
| 339224 | B67C | 27 |
| 339225 | B28B | 17 |
| 339226 | A61K | 9 |
| 339227 | E04F | 57 |
| 339228 | C08J | 46 |
| 339229 | F42D | 68 |
| 339230 | B23K | 16 |
| 339231 | B08B | 14 |
| 339249 | F28D | 67 |
| 339250 | A61F | 7 |
| 339251 | A47L | 5 |
| 339252 | C23C | 50 |
| 339253 | C08G | 45 |
| 339254 | C07F | 40 |
| 339255 | A61K | 8 |
| 339256 | C06C | 29 |
| 339257 | B01F | 12 |
| 339258 | A61F | 7 |
| 339259 | C12N | 48 |
| 339260 | A01N | 3 |
| 339261 | C08L | 47 |
| 339262 | E04C | 56 |
| 339263 | G01N | 70 |
| 339264 | B04B | 13 |
| 339265 | C07K | 42 |
| 339266 | G06F | 72 |
| 339267 | C08G | 45 |
| 339268 | H04L | 79 |
| 339288 | A61K | 10 |
| 339289 | C01B | 28 |
| 339290 | A61K | 8 |
| 339291 | C08B | 42 |
| 339292 | C07D | 37 |
| 339293 | E06B | 58 |
| 339294 | C08G | 44 |
| 339295 | A61K | 9 |
| 339296 | C07C | 30 |
| 339297 | A61K | 10 |

| 1 | 2 | 3 |
|---|---|---|
| 339298 | B32B | 18 |
| 339299 | B32B | 18 |
| 339300 | A45D | 5 |
| 339301 | E04D | 56 |
| 339302 | F25D | 67 |
| 339303 | C08F | 42 |
| 339304 | C07D | 34 |
| 339305 | B32B | 18 |
| 339306 | G01R | 70 |
| 339307 | B65D | 25 |
| 339308 | B42D | 19 |
| 339309 | H03M | 79 |
| 339691 | A47L | 5 |
| 340154 | E02D | 55 |
| 340176 | C10L | 47 |
| 340177 | B65D | 25 |
| 340178 | B32B | 18 |
| 340206 | C02F | 29 |
| 340211 | B65B | 24 |
| 340234 | C08J | 46 |
| 340235 | C08J | 46 |
| 340236 | B60N | 20 |
| 340237 | C07C | 30 |
| 340278 | H01R | 77 |
| 340279 | A24C | 4 |
| 340280 | A23G | 4 |
| 340281 | H01H | 74 |
| 340312 | E01B | 54 |
| 340321 | C07C | 31 |
| 340322 | C08L | 47 |
| 340323 | G06F | 71 |
| 340324 | F16L | 64 |
| 340326 | G11B | 73 |
| 340362 | B01J | 13 |
| 340416 | E06B | 58 |
| 340417 | G11B | 73 |
| 340418 | E06B | 59 |
| 340445 | H01Q | 76 |
| 340447 | B01J | 13 |
| 340448 | B05B | 14 |
| 340474 | A01M | 2 |
| 340475 | A01M | 2 |
| 340483 | H01R | 76 |
| 340484 | B24D | 17 |
| 340488 | H01J | 75 |
| 340525 | F24J | 66 |
| 340572 | A63F | 11 |
| 340671 | G01N | 69 |
| 340775 | A61K | 11 |
| 340782 | F23J | 65 |

# WYKAZ NUMEROWY ZGŁOSZONYCH WZORÓW UŻYTKOWYCH

| Nr zgłoszenia | Int. Cl[7] | Strona |
|---|---|---|
| 1 | 2 | 3 |
| 109663 | A61H | 85 |
| 109665 | A47C | 84 |
| 109667 | B42F | 87 |
| 109668 | E03B | 90 |
| 109670 | A45F | 83 |
| 109673 | E04B | 90 |
| 109674 | B60P | 88 |
| 109675 | A47D | 84 |
| 109676 | A47D | 84 |
| 109677 | F28D | 93 |
| 109678 | E21F | 91 |
| 109679 | B01L | 87 |
| 109681 | A01K | 82 |
| 109683 | A01K | 82 |
| 109684 | B25B | 87 |
| 109685 | F16L | 92 |

| Nr zgłoszenia | Int. Cl[7] | Strona |
|---|---|---|
| 1 | 2 | 3 |
| 109686 | H02K | 96 |
| 109687 | A63G | 86 |
| 109688 | A47B | 83 |
| 109690 | B01D | 86 |
| 109692 | A41D | 82 |
| 109695 | H02G | 95 |
| 109696 | E04B | 90 |
| 109697 | G09F | 94 |
| 109698 | C21B | 89 |
| 109699 | G09F | 95 |
| 109700 | B65D | 88 |
| 109701 | F17C | 92 |
| 109702 | E21F | 91 |
| 109703 | B65D | 88 |
| 109704 | B01D | 86 |
| 109705 | A47B | 83 |

| Nr zgłoszenia | Int. Cl[7] | Strona |
|---|---|---|
| 1 | 2 | 3 |
| 109707 | E04F | 91 |
| 109708 | A63F | 86 |
| 109709 | A47B | 83 |
| 109710 | E02D | 89 |
| 109711 | E02D | 89 |
| 109712 | H05B | 96 |
| 110284 | G01M | 94 |
| 111033 | B66F | 88 |
| 111073 | A47J | 84 |
| 111076 | F24H | 93 |
| 111083 | H02B | 95 |
| 111089 | A62B | 85 |
| 111096 | F24D | 93 |
| 111108 | G01N | 94 |
| 111112 | A62B | 85 |
| 111113 | F21W | 93 |

# WYKAZ ZGŁOSZEŃ MIĘDZYNARODOWYCH **(PCT),** KTÓRE WESZŁY W FAZĘ KRAJOWĄ

| Numer publikacji międzynarodowej | Numer zgłoszenia krajowego |
|---|---|
| 1 | 2 |
| WO98/57184 | 339306 |
| WO98/57226 | 339215 |
| WO99/03906 | 339216 |
| WO99/07351 | 338948 |
| WO99/07735 | 339085 |
| WO99/07972 | 338953 |
| WO99/08881 | 339308 |
| WO99/09000 | 339006 |
| WO99/09025 | 338947 |
| WO99/09853 | 339011 |
| WO99/10339 | 338987 |
| WO99/10361 | 339084 |
| WO99/10375 | 339009 |
| WO99/10391 | 338979 |
| WO99/10427 | 339083 |
| WO99/10462 | 338993 |
| WO99/10498 | 339005 |
| WO99/10600 | 339007 |
| WO99/10991 | 339074 |
| WO99/11021 | 339004 |
| WO99/11087 | 338992 |
| WO99/11123 | 339081 |
| WO99/11133 | 339078 |
| WO99/11139 | 339087 |
| WO99/11143 | 339131 |
| WO99/11251 | 338982 |
| WO99/11253 | 339133 |
| WO99/11259 | 339092 |
| WO99/11260 | 339091 |
| WO99/11263 | 339088 |
| WO99/11264 | 339134 |
| WO99/11265 | 339226 |
| WO99/11286 | 339075 |
| WO99/11386 | 339058 |
| WO99/115S6 | 338985 |
| WO99/11544 | 339010 |
| WO99/11563 | 339086 |

| Numer publikacji międzynarodowej | Numer zgłoszenia krajowego |
|---|---|
| 1 | 2 |
| WO99/11620 | 339008 |
| WO99/11624 | 339082 |
| WO99/11629 | 338954 |
| WO99/11645 | 338950 |
| WO99/11686 | 338989 |
| WO99/11773 | 339132 |
| WO99/11798 | 338949 |
| WO99/11829 | 338955 |
| WO99/11973 | 338981 |
| WO99/11981 | 338980 |
| WO99/12140 | 339130 |
| WO99/12386 | 338988 |
| WO99/12422 | 339175 |
| WO99/12423 | 339260 |
| WO99/12430 | 339013 |
| WO99/12465 | 339251 |
| WO99/12466 | 339139 |
| WO99/12475 | 339223 |
| WO99/12537 | 339142 |
| WO99/12541 | 339144 |
| WO99/12542 | 339140 |
| WO99/12550 | 339297 |
| WO99/12551 | 339288 |
| WO99/12638 | 339209 |
| WO99/12661 | 339252 |
| WO99/12668 | 339057 |
| WO99/12690 | 339230 |
| WO99/12707 | 339145 |
| WO99/12757 | 339055 |
| WO99/12843 | 339224 |
| WO99/12866 | 339012 |
| WO99/12867 | 339060 |
| WO99/12895 | 339212 |
| WO99/12896 | 339213 |
| WO99/12897 | 339220 |
| WO99/12898 | 339221 |
| WO99/12901 | 339219 |

| 1 | 2 |
|---|---|
| WO99/12909 | 339304 |
| WO99/12911 | 339222 |
| WO99/12915 | 339073 |
| WO99/12916 | 338983 |
| WO99/12919 | 339138 |
| WO99/12926 | 339143 |
| WO99/12930 | 339059 |
| WO99/12931 | 339186 |
| WO99/12933 | 339176 |
| WO99/12942 | 339188 |
| WO99/12947 | 339137 |
| WO99/12954 | 339189 |
| WO99/12955 | 339190 |
| WO99/12956 | 339207 |
| WO99/12957 | 339211 |
| WO99/12973 | 339265 |
| WO99/12978 | 339129 |
| WO99/12981 | 339090 |
| WO99/12983 | 339169 |
| WO99/12991 | 339253 |
| WO99/12995 | 339077 |
| WO99/13000 | 339228 |
| WO99/13033 | 339214 |
| WO99/13081 | 339259 |
| WO99/13093 | 339076 |
| WO99/13098 | 338986 |
| WO99/13151 | 339187 |
| WO99/13179 | 339128 |
| WO99/13182 | 339227 |
| WO99/13191 | 339218 |
| WO99/13192 | 339052 |
| WO99/13247 | 339172 |
| WO99/13309 | 339171 |
| WO99/13326 | 339080 |
| WO99/13644 | 338984 |
| WO99/13800 | 339250 |
| WO99/13805 | 339258 |
| WO99/13821 | 339255 |
| WO99/13854 | 339141 |
| WO99/13888 | 339217 |
| WO99/13995 | 339231 |
| WO99/14025 | 339225 |
| WO99/14045 | 339305 |
| WO99/14046 | 339298 |
| WO99/14047 | 339299 |

| 1 | 2 |
|---|---|
| WO99/14159 | 339289 |
| WO99/14171 | 339256 |
| WO99/14184 | 339296 |
| WO99/14199 | 339061 |
| WO99/14202 | 339053 |
| WO99/14221 | 339254 |
| WO99/14254 | 339294 |
| WO99/14258 | 339267 |
| WO99/14292 | 339174 |
| WO99/14387 | 339168 |
| WO99/14391 | 339208 |
| WO99/14449 | 339262 |
| WO99/14472 | 339210 |
| WO99/14483 | 339136 |
| WO99/14543 | 339249 |
| WO99/14554 | 339229 |
| WO99/14596 | 339263 |
| WO99/14670 | 339170 |
| WO99/14726 | 339126 |
| WO99/14906 | 339268 |
| WO99/15155 | 339290 |
| WO99/15182 | 339295 |
| WO99/15189 | 339079 |
| WO99/15342 | 339135 |
| WO99/15436 | 339307 |
| WO99/15500 | 338991 |
| WO99/15525 | 339292 |
| WO99/15583 | 339261 |
| WO99/15754 | 339167 |
| WO99/16000 | 339266 |
| WO99/16751 | 339173 |
| WO99/20603 | 339054 |
| WO99/20963 | 339302 |
| WO99/25742 | 339303 |
| WO99/60706 | 339309 |
| WO99/61479 | 339291 |
| WO99/65034 | 338952 |
| WO00/01366 | 338951 |
| WO00/02257 | 338990 |
| WO00/02529 | 339056 |
| WO00/02825 | 339089 |
| WO00/02929 | 339127 |
| WO00/03617 | 339300 |
| WO00/03794 | 339257 |
| WO00/04252 | 339301 |

| 1 | 2 |
|---|---|
| WO00/05473 | 339293 |

| 1 | 2 |
|---|---|
| WO00/10715 | 339264 |

# SPIS TREŚCI

## I. WYNALAZKI


**DZIAŁ A** PODSTAWOWE POTRZEBY LUDZKIE . . . . . 2
**DZIAŁ B** RÓŻNE PROCESY PRZEMYSŁOWE; TRANSPORT . . . . . 12
**DZIAŁ C** CHEMIA I METALURGIA . . . . . 28
**DZIAŁ D** WŁÓKIENNICTWO I PAPIERNICTWO . . . . . 51
**DZIAŁ E** BUDOWNICTWO, GÓRNICTWO; KONSTRUKCJE ZESPOLONE . . . . . 54
**DZIAŁ F** MECHANIKA; OŚWIETLENIE; OGRZEWANIE; UZBROJENIE; TECHNIKA MINERSKA . . . . . 61
**DZIAŁ G** FIZYKA . . . . . 68
**DZIAŁ H** ELEKTROTECHNIKA . . . . . 74
WYKAZ NUMEROWY ZGŁOSZONYCH WYNALAZKÓW . . . . . 135


## II. WZORY UŻYTKOWE


**DZIAŁ A** PODSTAWOWE POTRZEBY LUDZKIE . . . . . 82
**DZIAŁ B** RÓŻNE PROCESY PRZEMYSŁOWE; TRANSPORT . . . . . 86
**DZIAŁ C** CHEMIA I METALURGIA . . . . . 89
**DZIAŁ E** BUDOWNICTWO, GÓRNICTWO; KONSTRUKCJE ZESPOLONE . . . . . 89
**DZIAŁ F** MECHANIKA; OŚWIETLENIE; OGRZEWANIE; UZBROJENIE; TECHNIKA MINERSKA . . . . . 92
**DZIAŁ G** FIZYKA . . . . . 94
**DZIAŁ H** ELEKTROTECHNIKA . . . . . 95
WYKAZ NUMEROWY ZGŁOSZONYCH WZORÓW UŻYTKOWYCH . . . . . 137

INFORMACJA O DOKONANIU, PRZEZ MIĘDZYNARODOWE BIURO OMPI, PUBLIKACJI ZGŁOSZEŃ MIĘDZYNARODOWYCH, W KTÓRYCH ZGŁASZAJĄCY UBIEGA SIĘ O UZYSKANIE OCHRONY W POLSCE . . . . . 97

WYKAZ ZGŁOSZEŃ MIĘDZYNARODOWYCH (PCT), KTÓRE WESZŁY W FAZĘ KRAJOWĄ . . . . . 138