ISSN-0137-8015
Cena 12,00 zł

BIULETYN

URZĘDU PATENTOWEGO

Wydawnictwo Urzędu Patentowego Rzeczypospolitej Polskiej

Nr 13 (743) Warszawa 2002

Urząd Patentowy RP - na podstawie art. 43 ust. 1.art. 100 oraz art. 143 ustawy z dnia 30 czerwca 2000 r. Prawo własności przemysłowej oraz Rozporządzeń Prezesa Rady Ministrów wydanych na podstawie art. 93 ust. 1, art. 101 ust. 2 oraz art. 152 ustawy (Dz. U. z 2001 r. nr 49 poz. 508) - dokonuje ogłoszenia w „ Biuletynie Urzędu Patentowego" o zgłoszonych wynalazkach, wzorach użytkowych i znakach towarowych. Ogłoszenia o zgłoszeniach wynalazków i wzorów użytkowych publikowane w Biuletynie podane są w układzie klasowym według Międzynarodowej Klasyfikacji Patentowej i zawierają:

— symbol Międzynarodowej Klasyfikacji Patentowej,
— numer zgłoszenia wynalazku lub wzoru użytkowego,
— datę zgłoszenia wynalazku lub wzoru użytkowego,
— datę i kraj uprzedniego pierwszeństwa oraz numer zgłoszenia lub oznaczenie wystawy,
— nazwisko i imię lub nazwę zgłaszającego,
— miejsce zamieszkania lub siedzibę oraz kraj zgłaszającego,
— nazwisko i imię wynalazcy,
— tytuł wynalazku lub wzoru użytkowego,
— skrót opisu, w razie potrzeby z figurą rysunku,
— liczbę zastrzeżeń,
— daty wprowadzenia zmian zastrzeżeń, jeśli miały miejsce.

Ogłoszenia o zgłoszeniach znaków towarowych publikowane są w układzie numerowym i zawierają:

— numer zgłoszenia,
— datę zgłoszenia,
— datę i kraj uprzedniego pierwszeństwa oraz numer zgłoszenia priorytetowego lub oznaczenie wystawy,
— nazwisko i imię lub nazwę zgłaszającego oraz miejscowość zamieszkania (siedziby) i kraj (kod),
— znak, jeżeli został przedstawiony w podaniu w postaci liter, cyfr lub napisu (w przeciwnym wypadku symbol klasyfikacji elementów obrazowych znaku),
— wskazane przez zgłaszającego klasy towarowe.

W Biuletynie ogłasza się również informacje o międzynarodowych zgłoszeniach wynalazków i wzorów użytkowych, w zakresie których podjęto postępowanie przed Urzędem Patentowym RP działającym jako urząd wyznaczony lub wybrany oraz zamieszcza się informacje o dokonaniu przez WIPO publikacji międzynarodowych zgłoszeń wynalazków, w których zgłaszający ubiega się o uzyskanie ochrony w Polsce jak również o notyfikowanych międzynarodowych rejestracjach znaków towarowych dokonanych w trybie Porozumienia madryckiego z wyznaczeniem Polski.

Po wykazie ogłoszeń o zgłoszeniach podaje się wykazy zgłoszeń wynalazków i wzorów użytkowych opublikowanych w danym numerze w układzie numerowym oraz zgłoszeń znaków towarowych w układzie klasowym*.

* * *

Od dnia ogłoszenia o zgłoszeniu wynalazku i wzoru użytkowego oraz znaku towarowego osoby trzecie mogą:

1) zapoznać się ze wskazanym opisem zgłoszeniowym wynalazku lub wzoru użytkowego, zawierającym opis, zastrzeżenia patentowe lub ochronne i rysunki oraz sporządzać z nich odpisy;
2) zapoznać się ze wskazanym w zgłoszeniu znakiem towarowym oraz wykazem towarów (z bazy komputerowej);
3) w terminie sześciu miesięcy — zgłaszać do Urzędu Patentowego uwagi co do istnienia przeszkód uniemożliwiających udzielenie patentu (prawa ochronnego).

Odpowiednio uzasadnione pod względem faktycznym (dokumentacja dowodowa) i prawnym uwagi należy nadsyłać na adres:

Urząd Patentowy RP — 00-950 Warszawa; skr. poczt. 203, A1. Niepodległości 188.

Informuje się, że odbitki opisu zgłoszeniowego oraz kartę informacyjną znaku towarowego można zamawiać w Urzędzie Patentowym, przy czym w zamówieniu należy podać przynajmniej numer zgłoszenia, numer „Biuletynu Urzędu Patentowego", w którym dokonano ogłoszenia o zgłoszeniu oraz numer strony. Celowe jest podanie innych danych identyfikacyjnych zamawianego materiału (tytuł wynalazku lub wzoru użytkowego, określenie znaku towarowego).

*) ~ wykaz w układzie klasowym będzie wprowadzony w terminie późniejszym.

Urząd Patentowy podaje do wiadomości nr konta w NBP

Urząd Patentowy RP — NBP O/O w Warszawie konto: 93101010100025832231000000

Zainteresowanych prenumeratą lub zakupem egzemplarzy bieżących oraz z lat ubiegłych prosimy o składanie zamówień: faksem pod numerem (0-22) 875-06-80 lub via e-mail: wydawnictwa@uprp.pl
Informacji dotyczących wydawnictw udzielamy pod numerem telefonu (0-22) 825-80-01 w. 224, 226.

URZĄD PATENTOWY RZECZYPOSPOLITEJ POLSKIEJ

Nakład 610 egz. Cena 12,00 zł

Druk: Departament Wydawnictw Urzędu Patentowego RP. Zam. 383/2002

BIULETYN
URZĘDU PATENTOWEGO

Warszawa, dnia 17 czerwca 2002 r. Nr 13 (743) Rok XXX

A. OGŁOSZENIA O ZGŁOSZONYCH W POLSCE WYNALAZKACH I WZORACH UŻYTKOWYCH

Cyfrowe kody identyfikujące (wg normy WIPO ST9), które poprzedzają informacje o zgłoszonych do opatentowania wynalazkach oraz zgłoszonych do uzyskania prawa ochronnego wzorach użytkowych, mają następujące znaczenie

(21) - numer zgłoszenia wynalazku lub wzoru użytkowego
(22) - data zgłoszenia wynalazku lub wzoru użytkowego
(23) - dane dotyczące pierwszeństwa z wystawy (data i oznaczenie wystawy)
(31) - numer zgłoszenia priorytetowego (standaryzowany)
(32) - data zgłoszenia priorytetowego (data pierwszeństwa)
(33) - kraj, w którym dokonano zgłoszenia priorytetowego (kod kraju)
(51) - symbol Międzynarodowej Klasyfikacji Patentowej: cyfra przed kodem (51) oznacza kolejną edycję MKP
(54) - tytuł wynalazku lub wzoru użytkowego
(57) - skrót opisu w razie potrzeby z figurą rysunku
(61) - nr zgłoszenia głównego
(71) - nazwisko i imię lub nazwa zgłaszającego, a także miejsce zamieszkania lub siedziba oraz kraj zgłaszającego (kod kraju)*
(72) - nazwisko i imię twórcy (ów) wynalazku lub wzoru użytkowego
(75) - nazwisko i imię twórcy (ów) wynalazku lub wzoru użytkowego, który jest (którzy są) zarazem zgłaszającym (zgłaszającymi), a także miejsce zamieszkania i kraj (kod kraju)*
(86) - data i numer zgłoszenia międzynarodowego
(87) - data i numer publikacji zgłoszenia międzynarodowego (dodatkowo podaje się miejsce publikacji)

Przed cyfrowym kodem identyfikującym (21), umieszczone są następujące literowo-cyfrowe kody rodzaju dokumentu (wg normy WIPO ST16):

A1 - ogłoszenie o zgłoszeniu wynalazku
A3 - ogłoszenie o zgłoszeniu wynalazku (na patent dodatkowy)
U1 - ogłoszenie o zgłoszeniu wzoru użytkowego

*) nie podaje się kodu PL

I. WYNALAZKI

DZIAŁA

PODSTAWOWE POTRZEBY LUDZKIE

A1 (21)344461 (22)20001212 7(51) A01C 7/04

(75) Wargocki Marian, Warszawa; Wargocki Grzegorz, Warszawa

(54) Przystawka siewnikowa

(57) Przystawka zaopatrzona w zbiornik (2) materiału siewnego, poniżej którego znajduje się stożkowy element kierujący (11) umieszczony w rozdzielaczu (3) z wieloma otworami wylotowymi (4) charakteryzuje się tym, że stożkowy element kierujący (11) jest trwale przytwierdzony swoją podstawą (10) w osi dna (12) rozdzielacza (3) tak, że otwory wylotowe (4) znajdują się pomiędzy podstawą (10) stożkowego elementu kierującego (11), a ścianką boczną rozdzielacza (3), natomiast w osi i ponad stożkowym elementem kierującym (11) jest umieszczony przesuwnie stożkowy element zamykający (7) o mniejszej średnicy, którego wierzchołek znajduje się w osi otworu spustowego (6) zbiornika (2). Stożkowy element kierujący (11) stanowi stożkową komorę, w której ściance (13) są wykonane otworki (14), natomiast w podstawie (10) jest umieszczony króciec (15) połączony z cieczowym układem zasilającym, zwłaszcza opryskiwacza ciągnikowego. Z otworami wylotowymi (4) są połączone przewody wysiewające (5) zamocowane z drugiej strony do belki opryskującej (1) opryskiwacza w równych odległościach pomiędzy sobą. Stożkowy element zamykający (7) jest przytwierdzony do przesuwnej prowadnicy (8) uruchamianej siłownikiem (9) połączonym ze sprężarką (22), korzystnie pneumatycznego układu ciągnika, przy czym siłownik (9) może stanowić poduszka pneumatyczna wykonana z parcianego węża płaskiego. Pomiędzy stożkowym elementem kierującym (11), a stożkowym elementem zamykającym (7) jest umieszczona sprężyna (18) dociskająca płaszcz (19) do krawędzi otworu spustowego (6), przy czym stożkowy element kierujący (11) posiada ścięty wierzchołek (17) stanowiący podstawę dla sprężyny (18), a wewnątrz ściętego wierzchołka (17) jest wykonane gniazdo (20) dla przesuwnej prowadnicy (8).

(10 zastrzeżeń)

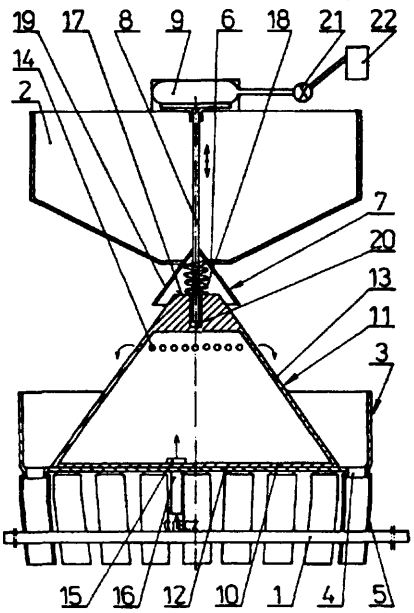

A1 (21) 344423 (22)2000 1208 7(51) A01C 23/00

(71) Instytut Sadownictwa i Kwiaciarstwa, Skierniewice

(72) Hołownicki Ryszard, Doruchowski Grzegorz, Poszwiński Krzysztof, Sujka Andrzej

(54) **Układ regulacji położenia w płaszczyźnie pionowej strumienia powietrza w opryskiwaczu sadowniczym**

(57) Układ złożony jest z części mechanicznej i części elektrycznej, gdzie część mechaniczna to segmentowe śruby napędowe (20), po jednej z każdej strony opryskiwacza, skojarzone kinematycznie z długimi, równoległymi do śrub (20) wałkami (28) poprzez przekładnie napędowe (29). Na segmenty śrub nawleczone są nakrętki, połączone ruchowo z gardzielami (15) przewodów powietrznych (10), zaś gardziele połączone są kinematycznie z wałkami (28) poprzez nawleczone na nie tulejki i przegubowo połączone z nimi wodziki, przeprowadzone dodatkowo suwliwie przez otwór każdej tulejki.

(1 zastrzeżenie)

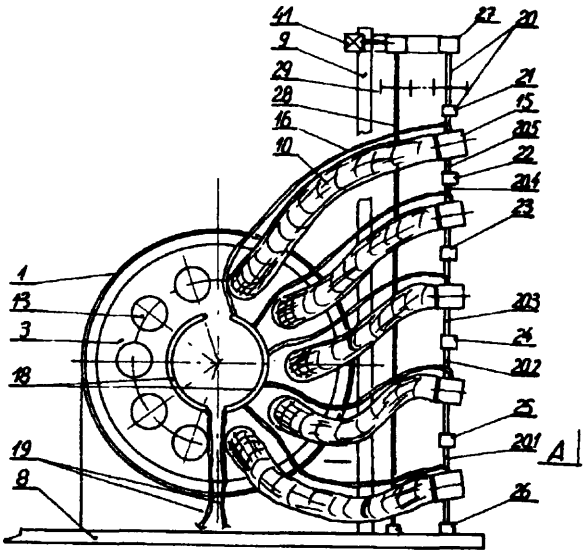

A1 (21) 344557 (22)2000 **12** 15 7(51) **A01K** 29/00

(75) Wiśniewski Andrzej, Starachowice; Wiśniewski Paweł, Starachowice

(54) **Sposób odłapywania,** zwłaszcza **płazów i żywołowna zapora do odłapywania, zwłaszcza płazów**

(57) Sposób odłapywania, zwłaszcza płazów charakteryzuje się tym, że wzdłuż obszaru odłapywanego ustawia się ściśle obok siebie, w pozycji pionowej lub lekko ukośnej do obszaru odłapywanego, dowolną ilość segmentów zatrzymujących, zaś na końcach zapory, obejmującej odłapywany obszar, ustawia się

prostopadle lub ukośnie do segmentów zatrzymujących segmenty zawierające, a następnie od strony odłapywanego obszaru, tuż przy pionowym pasie (3) zapory wyznacza się i kopie dołki, w których umieszcza się pułapki (9) na odłapywane płazy. Żywiołowa zapora do odłapywania, zwłaszcza płazów składa się z co najmniej jednego segmentu zatrzymującego oraz z segmentów zawracających, przy czym segmenty zatrzymujące wyposażone są w co najmniej jedną pułapkę (9). Pułapki (9) mają postać pojemników, korzystnie stanowiących nierozerwalną część z segmentem zatrzymującym i korzystnie wyposażonych w pokrywy. Segment zatrzymujący i/lub segment zawracający składa się z pasa pionowego (3) i pasa poziomego (4), korzystnie połączonych ze sobą nierozłącznie wzdłuż dłuższych boków. W pasie pionowym (3) usytuowane są otwory do mocowania słupków, a na obrzeżach krótszych boków pasa pionowego (3) usytuowane są otwory łączeniowe. Pas pionowy (3) wyposażony jest w kieszeń powrotną.

(16 zastrzeżeń)

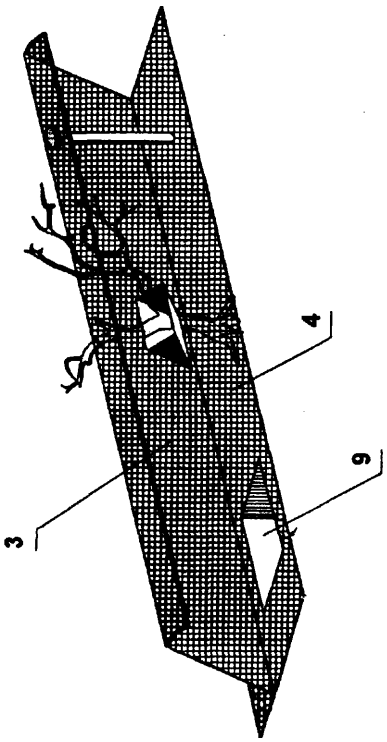

A1 (21) 344556 (22)2000 12 15 7(51) A01K 67/00

(71) Uniwersytet Warmińsko-Mazurski w Olsztynie, Olsztyn

(72) Ocalewicz Konrad

(54) Sposób **identyfikacji płci pstrągów tęczowych z linii Rutki**

(57) Sposób identyfikacji płci pstrągów tęczowych z linii Rutki polega na tym, że pobraną krew pstrąga tęczowego dodaje się do płynu hodowlanego stymulującego namnażanie limfocytów i prowadzi hodowlę w czasie 80 - 180 godzin w temperaturze 15 - 25°C, pod koniec hodowli dodaje się roztwór kolchicyny, a następnie całość poddaje się wirowaniu i usuwa supernatant. Do otrzymanej zawiesiny dodaje się roztwór hypotoniczny i miesza się w celu uzyskania jednorodnej mieszaniny, po czym prowadzi się proces inkubacji - tzw. hypotonizacji w czasie 20 - 30 minut w temperaturze pokojowej, po czym przeprowadza się kilkakrotny proces utrwalania znanych preparatem, a uzyskane w ten sposób zawiesiny chromosomowe nanosi się na szkiełka mikroskopowe, barwi roztworem 4',6-diamidino-2-phenylindolu i przeprowadza analizę płci pstrągów tęczowych pod mikroskopem, oceniając liczbę fluorescencyjnych sygnałów na chromosomach charakterystycznych dla danej płci.

(1 zastrzeżenie)

A1 (21)349015 (22)19981214 7(51)A01N25/10 A01N 25/32

(86) 1998 12 14 PCT/EP98/08171

(87)20000622 WO0GV35277 PCT Gazette nr 25/00

(71) SYNGENTA PARTICIPATIONS AG, Bazylea, CH

(72) Chen Yuguang, Turnblad Kevin **M.**

(54) **Owadobójcze powleczenie nasion**

(57) Wynalazek dotyczy owadobójczego powleczenia do nasion, zawierającego jedno lub więcej spoiw wybranych z grupy obejmującej polimery i kopolimery poli(octanu winylu), metylocelulozy, polialkoholu winylowego), chlorku winylidenu, akrylowe, celulozowe, poliwinylopirolidon oraz polisacharyd oraz środek owadobójczy i wypełnicza, które to spoiwo tworzy matrycę dla środka owadobójczego i wypełniacza, dając w efekcie zasadniczo nie fitotoksyczne powleczenie nasion; sposobów wytwarzania wymienionego powleczenia oraz nasion traktowanych powyżej opisanym powleczeniem. Dodatkowo, wynalazek dotyczy sposobu zwalczania pochodzących z gleby szkodników owadzich, w szczególności z rzędu *Coleoptera,* takich jak *Diabrotica* sp., obejmującego nanoszenie na nasiona powleczenia owadobójczego wyżej opisanego.

(26 zastrzeżeń)

A1 (21) 348907 (22) 1999 11 19 7(51) A01N 57/20

(31) 98 60109532 (32) 1998 11 23 (33) US

(86) 1999 11 19 PCT/US99/27602

(87) 2000 06 02 WO00/30452 PCT Gazette nr 22/00

(71) MONSANTO COMPANY, St. Louis, US

(72) Wright Daniel R.

(54) Wysokostężone **wodne kompozycje glifosfatu**

(57) Ujawniono kompozycję chwastobójczą, zawierającą roztwór wodny N-fosfonometyłoglicyny, w przeważającej mierze w postaci jej soli monoetanoloamoniowej, w stężeniu około 30% do około 48% wagowych kwasowego równoważnika N-fosfonometyloglicyny. W jednym z rozwiązań stężona kompozycja chwastobójcza zawiera wodę, N-fosfonometyloglicynę, w przeważającej mierze w postaci jej soli monoetanoloamoniowej, w roztworze w wodzie, w ilości około 360 do około 570 gramów kwasowego równoważnika na litr kompozycji i składnik powierzchniowo czynny w roztworze lub trwałej dyspersji w wodzie, obejmujący jeden lub więcej surfaktanów w ogólnej ilości około 20 do około 200 g/1 kompozycji, przy czym składnik powierzchniowo czynny wybiera się tak, aby kompozycja miała temperaturę mętnienia nie niższą niż około 50*C.

(26 zastrzeżeń)

A1 (21)348913 (22)19990706 7(51) A22C 13/00 B32B 27/34

(31) 98 98115957 (32) 1998 08 28 (33) RU

(86) 19990706 PCT/RU99/00287

(87) 2000 03 23 WO00/15040 PCT Gazette nr 12/00

(71) OBSCHESTVO S OGRANICHENNOI OTVETSTVENNOSTIJU PR01ZVODSTVENNO-KOMMERCHESKAY A FIRMA "ATLANTIS-PAK", Rostovskaya obl., RU

(72) Borodaev Sergei Vasilievich, Davidenko Oleg Vladimirovich, Davidenko Alexandr Vladimirovich, Ryzenko Sergei Petrovich

(54) **Łatwo zdejmowana rękawowa osłonka kiełbasiano-parówkowa**

(57) Wynalazek dotyczy rękawowych osłonek do kiełbas, a zwłaszcza osłonki, która zawiera warstwę wykonaną z materiału poliamidowego oraz warstwę wewnętrzną i zewnętrzną,

które zawierają rozpuszczalne w wodzie polimery błonkotwórcze. Wewnętrzna warstwa antyadhezyjna zawiera ponadto dodatek spożywczy, który jest wybrany z grupy kwasów karboksylowych i ich pochodnych i który jest kompatybilny z rozpuszczalnymi w wodzie polimerami błonkotworczymi, przy czym dodatkek ten jest wybrany w ilości co najmniej 5% zgodnie ze stosunkiem wagowym 1:3-1. Warstwy zewnętrzna i wewnętrzna osłonki mają gęstość w zakresie 0,2 - 2,0 g/m^2 i odpowiednio 0,5 - 5,0 g/m^2. Warstwa wykonana z materiału poliamidowego jest korzystnie przygotowana z mieszaniny syntetycznych poliamidów. Rozpuszczalne w wodzie polimery błonkotwórcze użyte zarówno w warstwie wewnętrznej jak i zewnętrznej, mogą być złożone z eterów celulozy i/lub dekstryny, z karagenu, kwasów alginowych, kazeinianów, albumin, polalkoholu winylowego, polipirolidonu winylowego lub ich mieszanin.

(8 zastrzeżeń)

A1 (21)351159 (22)2001 12 12 7(51) A23C 11/02

(31)00 735884 (32)2000 12 13 (33) US

(71) NOVARTIS NUTRITION AG, Bemo, CH

(72) Gohman Sharon Marie, Lowry Carol Jo

(54) Preparat dla niemowląt z wolnymi aminokwasami i nukleotydami

(57) Ujawniono proszek odżywczy do preparatu dla niemowląt, dostarczający kompletne źródło żywieniowe dla zagrożonego niemowlęcia, nie starszego niż roczne, który to proszek zawiera (a) składnik węglowodanowy dostarczający od 37 do 41% całkowitej wartości energetycznej wymienionej kompozycji; (b) składnik lipidowy pochodny nienasyconych olejów lub tłuszczów roślinnych, dostarczający 48 do 52% całkowitej wartości energetycznej wymienionej kompozycji; (c) składnik aminokwasowy dostarczający od 10 do 12% całkowitej wartości energetycznej wymienionej kompzycji w połączeniu z od 2 - 3 g wolnej L-glutaminy na 1000 kalorii dostarczanych przez wymienioną kompozycję tak, by uzyskać obciążenie nerek substancją rozpuszczoną wynoszące mniej niż 200 mOsm/l oraz (d) nukleotydy obecne w ilości w zakresie od 40 do 60 mg na litr gotowej do podania mieszanki dla niemowląt, który to proszek odżywczy jest zasadniczo pozbawiony pierwotnie kompletnych protein.

(19 zastrzeżeń)

A1 (21)351364 (22)20011224 7(51)A23C 19/09

(71) Skano Metal Sp. z o.o., Koszalin

(72) Sakalou Aliaksandr, Andreyeu Yury

(54) Sposób wytwarzania batonów mlecznych na bazie twarogu i baton mleczny wytworzony tym sposobem

(57) Wynalazek rozwiązuje zagadnienie opracowania nowej technologii w przemyśle spożywczym, w wyniku której otrzymuje się trwały wyrób o nowym składzie i wysokich walorach smakowych. Sposób polega na tym, że do mieszaniny twarogu, cukru i dodatków smakowo-aromatycznych dodaje się stabilizator i naturalną skrobię tak, aby otrzymana masa charakteryzowała się zawartością wody na poziome 44 - 46% wagowych, otrzymaną masę termizuje się w temperaturze dezaktywacji mikroflory, następnie schładza do temp. 2 - 4° i w tej temperaturze utrzymuje przez co najmniej 48 godzin, a następnie z masy formuje się batony. Twaróg jest twarogiem kwasowym lub kwasowo-podpuszczkowym i otrzymuje się go z normalizowanego mleka. Baton mleczny otrzymany tym sposobem zawiera twaróg w ilości 65 - 86% wagowych, cukier w ilości 20 - 27% wagowych, stabilizator w ilości 0,3 - 1% wagowych, skrobię naturalną w ilości 3 - 10% wagowych, aromaty w ilości 0,2 - 0,5% wagowych i/lub dodatki smakowe w ilości 3,5 - 8% wagowych.

Sposób stosuje się przy produkcji batonów oblewanych czekoladopodobną lub innymi polewami np. lukrem.

(8 zastrzeżeń)

A1 (21)349010 (22)20000921 7(51) A23K 1/16

(31)99 60155451 (32)1999 09 22 (33)US

(86) 20000921 PCT/EP00/09444

(87) 2001 03 29 WO0l/21008 PCT Gazette nr 13/01

(71) SOCIETE DES PRODUITS NESTLE S.A., Vevey, CH

(72) Schiffrin Eduardo, AR; Czarnecki Gail, US

(54) Sposób zwiększania aktywności zwierząt domowych

(57) Ujawniono sposób poprawiania aktywności zwierząt domowych, zwłaszcza podstarzałych kotów i psów. Zwierzętom domowym podaje się środek odżywczy, który przyczynia się do wzrostu bakterii bifidowych i mlekowych w odcinku żołądkowo-jelitowym przewodu pokarmowego. Środek odżywczy może być prebiotykiem lub probiotycznym mikroorganizmem albo jednym i drugim.

(21 zastrzeżeń)

A1 (21) 348873 (22)200001 17 7(51) A23P 1/14

(31)99 9900772 (32)1999 0115 (33) GB

(86) 200001 17 PCT/GB00/00102

(87) 2000 07 20 WO00/41580 PCT Gazette nr 29/00

(71) CADBURY SCHWEPPES PLC, Londyn, GB

(72) Keogh Andrew Joseph

(54) Sposób wytwarzania spulchnionego produktu żywnościowego

(57) Sposób wytwarzania zestalonego spulchnionego produktu żywnościowego obejmuje etap przejścia miękkiej spulchnionej kompozycji produktu żywnościowego przy pierwszej temperaturze i pod pierwszym ciśnieniem do obszaru zestalania przy drugiej temperaturze, przy czym druga temperatura jest niższa niż pierwsza temperatura. Miękką spulchnioną kompozycję produktu żywnościowego schładza się i zestala w obszarze zestalania pod drugim ciśnieniem, które jest niższe niż pierwsze ciśnienie. W kolejnym rozwiązaniu miękka kompozycja produktu żywnościowego, która może być w przynajmniej częściowo spulchnionym stanie i która zawiera zdolny do odparowania środek spulchniający, przechodzi przy pierwszej temparaturze i pod pierwszym ciśnieniem do obszaru zestalania przy drugiej temperaturze, przy czym druga temperatura jest niższa niż pierwsza temperatura. Miękką kompozycję produktu żywnościowego ochładza się i zestala w obszarze zestalania pod drugim ciśnieniem, które jest niższe niż pierwsze ciśnienie tak, by spulchnić lub dalej spulchniać kompozycję produktu żywnościowego poprzez odparowanie zdolnego do odparowania środka spulchniającego.

(22 zastrzeżenia)

A1 (21) 348891 (22) 1999 11 12 7(51) A24B 3/00

(31)98 203199 (32)1998 1130 (33) US

(86) 1999 11 12 PCT/US99/26720

(87)20000608 WO00/32065 PCT Gazette nr 23/00

(71) Ellison Truman W., Belton, US

(72) Ellison Truman W., US; Baehl Donald A., US; Knight Jack B., FR

(54) Urządzenie i sposób ulepszonego tworzenia się hydratów i poprawienia wydajności przy odzyskiwaniu środka ekspansyjnego w procesach ekspandowania tytoniu i innych produktów rolniczych

(57) Przedmiotem wynalazku jest urządzenie i sposób odzyskiwania dodatkowego środka ekspansyjnego w procesie ekspandowania tytoniu lub innego produktu rolnego. W jednym z rozwiązań sposób odzyskiwania dodatkowego środka ekspansyjnego w procesie ekspandowania tytoniu lub innego produktu

rolnego, obejmujący wieloetapową sekwencję obniżania ciśnienia zawierającą co najmniej pierwszy i drugi etap obniżania ciśnienia w naczyniu impregnacyjnym, charakteryzuje się tym, że obejmuje następujące etapy: wycofania zasadniczo całej ilości środka ekspansyjnego w naczyniu impregnacyjnym (12) w przybliżeniu przy końcu drugiego etapu obniżania ciśnienia podczas wieloetapowej sekwencji obniżania ciśnienia oraz przekazania co najmniej części wymienionej ilości środka ekspansyjnego do niskociśnieniowego zbiornika gazowego (16). W jednym przykładzie wykonania wynalazku środkiem ekspansyjnym jest dwutlenek węgla.

(24 zastrzeżenia)

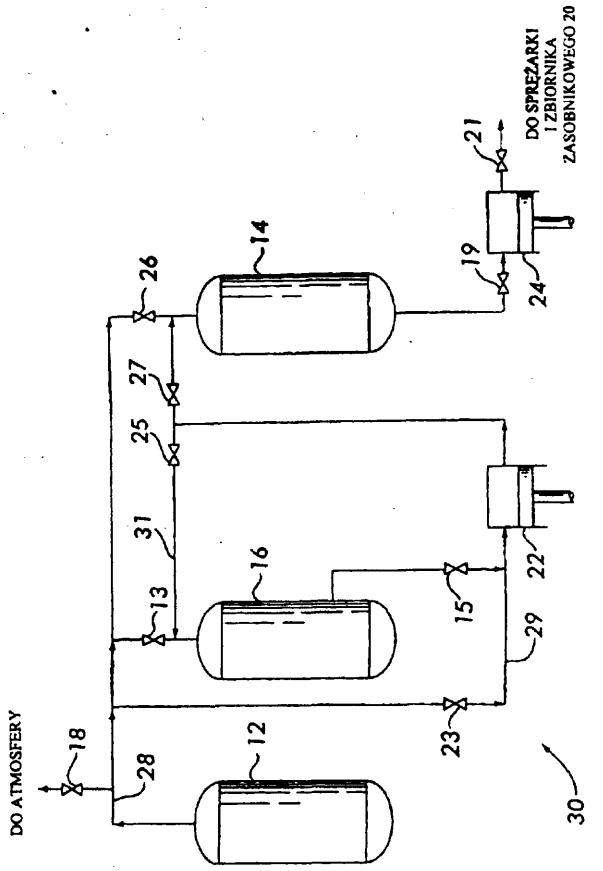

A1 (21)344356 (22)20001205 7(51)A41B 11/00

(71) Politechnika Łódzka, Łódź

(72) Kowalski Krzysztof, Ledwoń Jolanta, Przytulski Ryszard

(54) **Przyrząd do** wyznaczania **punktów pomiaru właściwości mechanicznych na pończoszniczych wyrobach ściągaczowych**

(57) Przyrząd do wyznaczania punktów pomiaru właściwości mechanicznych na pończoszniczych wyrobach ściągaczowych, zwłaszcza w paskowej metodzie pomiaru właściwości mechanicznych tych wyrobów, jest wyposażony w trzy listwy (1, 2, 3), usytuowane jedna nad drugą i połączone ze sobą układem dźwigni (7). Jedne końce listew, umieszczone w prowadnicy (4), są złączone mechanizmem do regulacji odległości między nimi z silnikiem napędowym (6), zaopatrzonym w licznik obrotów. Listwa górna (2) jest wygięta zgodnie z anatomicznym kształtem przodu nogi ludzkiej, zaś dolna listwa (3) jest wygięta zgodnie z anatomicznym kształtem tyłu nogi ludzkiej. Nadto przyrząd jest wyposażony w przymiar (8) z przesuwnym wskaźnikiem.

(1 zastrzeżenie)

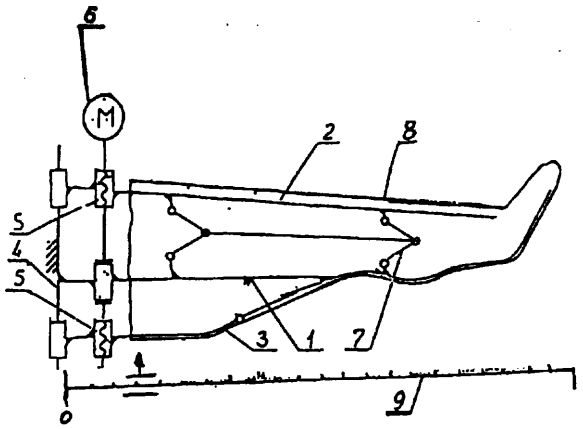

A1 (21) 344421 (22)200012 08 7(51) A45C 11/00

(71) Kłoda Tomasz, Bielsko-Biała

(72) Kłoda Tomasz, Jaślanek-Kłoda Agnieszka

(54) **Sposób wykonywania elastycznego pojemnika, przeznaczonego zwłaszcza do produkcji roślinnej**

(57) Przedmiotem wynalazku jest sposób wykonywania elastycznego pojemnika, przeznaczonego zwłaszcza do produkcji roślinnej, wytwarzanego z tkanin o właściwościach przepuszczalnych lub nieprzepuszczalnych.

Sposób wykonywania elastycznego pojemnika, zwłaszcza do produkcji roślinnej, charakteryzuje się tym, że tkankę i/lub dzianinę i/lub włókninę o właściwościach nieprzepuszczalnych lub przepuszczalnych w postaci rękawa lub o kształcie prostokąta, który przycina się na odpowiednią szerokość i zszywa wzdłuż jednego z boków ściegiem obrzutowym, tnie się następnie na odpowiednie elementy dna i korpusu, gdzie w dnie i/lub korpusie wykonuje się korzystnie mechanicznie i/lub termicznie otwory, po czym tnie się taśmę, przeznaczoną na uchwyty na odpowiednią długość, a następnie górny brzeg korpusu po podłożeniu uchwytów i podłożeniu do wewnątrz zszywa się szwem brzegowym ściegiem obrzutowym, po czym gotowy korpus łączy się z dnem ściegiem obrzutowym zewnętrznym, przy czym poszczególne elementy dna, korpusu i uchwytów zszywa za pomocą nici i/lub przędzy o grubości od 100 tex do 800 tex.

(1 zastrzeżenie)

A1 (21)348813 (22)19991028 7(51)A45D40/04

(31) 98 233807 (32) 1998 11 04 (33) US
99 427332 1999 10 26 US

(86)19991028 PCT/US99/25207

(87) 2000 05 11 WO00/25627 PCT Gazette nr 19/00

(71) COLGATE-PALMOLIVE COMPANY, New York, US

(72) Losier Donald P., Crawford John C, Canady Van

(54) **Dozownik kosmetyku**

(57) Opisano dozownik o ergonomicznym kształcie umożliwiającym użycie go przy wykorzystaniu jednej ręki. Dozownik ma pojemnik (12) zamknięty na jednym końcu (16) i przedłużenie pojemnika (14) na drugim końcu. Przycisk uruchamiający (30) dla dozowania produktu jest umieszczony na przedłużeniu pojemnika (14). Na górnym końcu przedłużenia pojemnika znajduje się powierzchnia aplikatora (18). Półstały płyn znajduje się w pojemniku (12). Po naciśnięciu elementu uruchamiającego (30) podnośnik (22) podnosi się w górę, a półstały płyn przechodzi przez przewody do powierzchni aplikatora. Jest on następnie nakładany na skórę. Naciśnięcie elementu uruchamiającego (30) powoduje obracanie się nagwintowanego pręta, co powoduje podnoszenie podnośnika. Przez umieszczenie elementu urucha-

miającego (30) w środku górnej części dozownika, dozownik może być trzymany z kciukiem na elemencie uruchamiającym (30), a pozostałe palce obejmują pojemnik w uchwycie. Element uruchamiający (30) może być obsługiwany bez zmiany położenia dozownika w ręce.

(26 zastrzeżeń)

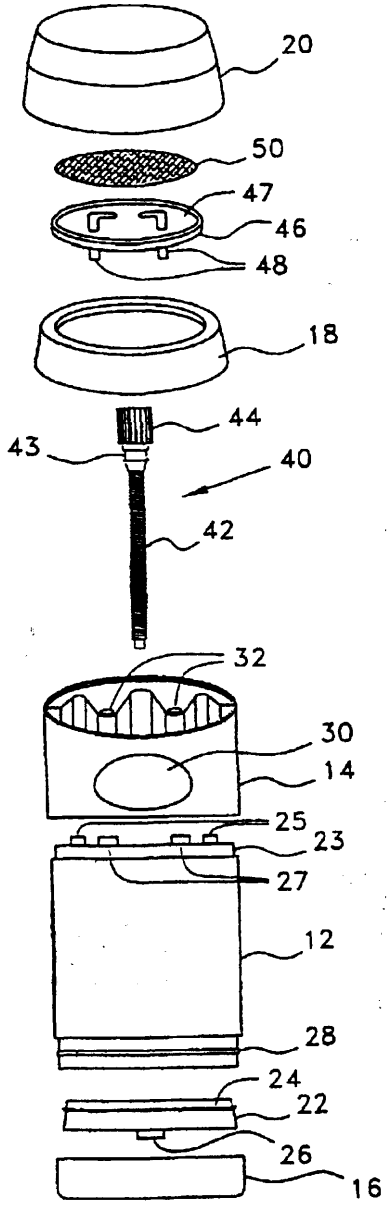

A1 (21) 344559 (22)2000 12 15 7(51) A46B 9/04

(71) Osytek Jan, Komorów

(72) Osytek Jan

(54) **Szczotka do zębów oraz sposób posługiwania się szczotką do zębów**

(57) Szczotka posiada głowicę (7), na której umocowane są pęczki włosia (5), ułożone w grupach (1,2,3,4), z których każda ma co najmniej dwa skrzyżowane pęczki. Zakończenia pęczków włosia (5) tworzą symetryczną płaszczyznę (6), równoległą do górnej powierzchni głowicy (7). Posługiwanie się szczotką polega na tym, że robocza powierzchnia (6) szczotki poprzez jej docisk penetruje przestrzenie międzyzębowe. Szczotka oraz sposób poługiwania się szczotką przeznaczone są do dokładnego czyszczenia zębów, zwłaszcza w profilaktyce ubytków klinowych i próchnicy.

(3 zastrzeżenia)

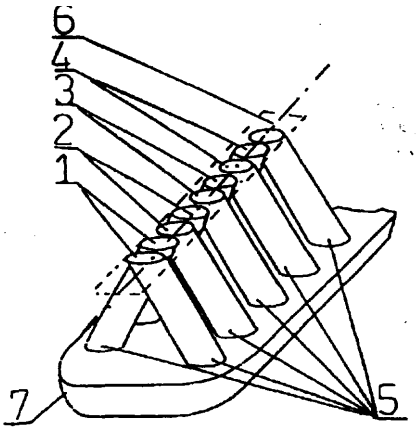

A1 (21)344375 (22)200012 07 7(51) A47B 85/00

(71) Fabryka Okuć Meblowych STALMOT Sp. z o.o., Nidzica

(72) Rudziński Bogdan Jarosław

(54) **Mebel do siedzenia przekształcany w mebel do leżenia**

(57) Przedmiotem wynalazku jest mebel do siedzenia przekształcany w mebel do leżenia, którego część ramowa (2) powierzchni utrzymującej wyściółkę (1), przemieszcza się nad powierzchnią belek (3), zaopatrzone w koła służące do przemieszczania części do powiększania powierzchni użytkowej mebla dzięki specjalnemu ukształtowaniu belek tak, iż w tylnej części belka jest obniżona w stosunku do swojej części przedniej o znaczny wymiar (c).

(4 zastrzeżenia)

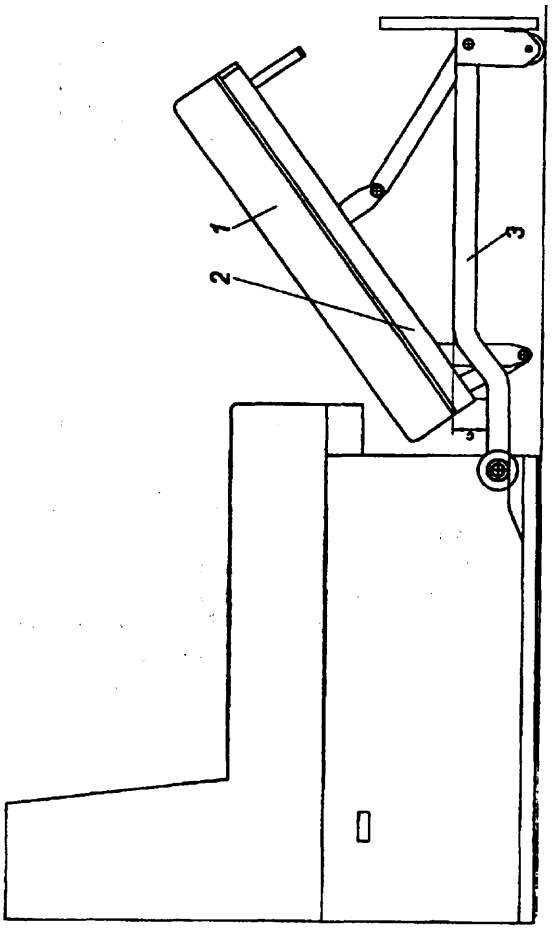

A1 (21) 348912 (22) 1999 11 02 7(51) A47J 31/40

(31)98 19852531 (32)1998 11 06 (33) DE

(86) 1999 11 02 PCT/EP99/08271

(87)20000525 WO00/28867 PCT Gazette nr 21/00

(71) TCHIBO FRISCH-RÖST-KAFFEE GMBH, Hamburg, DE

(72) Kaatze Michael

(54) Zaparzacz do kawy

(57) Przedmiotem wynalazku jest zaparzacz do kawy z obudową, w której umieszczony jest cylinder (2), którego górny koniec jest zamykany pokrywką (4), zaś dolny koniec jest zamykany denkiem (6), w związku z czym w stanie zamkniętym utworzona jest komora parzenia (8) do umieszczenia zmielonej kawy i wody do parzenia, przy czym dla otwarcia komory parzenia (8) zarówno denko (6), jak też pokrywka (4) mogą być zdjęte z cylindra (2) oraz w pokrywce (4) znajduje się wlot wody, natomiast w denku (6) sito ekstrakcyjne i wylot napoju. Zaparzacz według wynalazku charakteryzuje się tym, że pokrywka (4) i denko (6) są poprzez obrót tarczy krzywkowej (112) unoszone za pomocą górnego względnie dolnego drążka (100, 100') z cylindra (2), umożliwiając otwarcie komory parzenia (8) celem napełnienia jej zmieloną kawą lub usunięcia zużytej zmielonej kawy.

(13 zastrzeżeń)

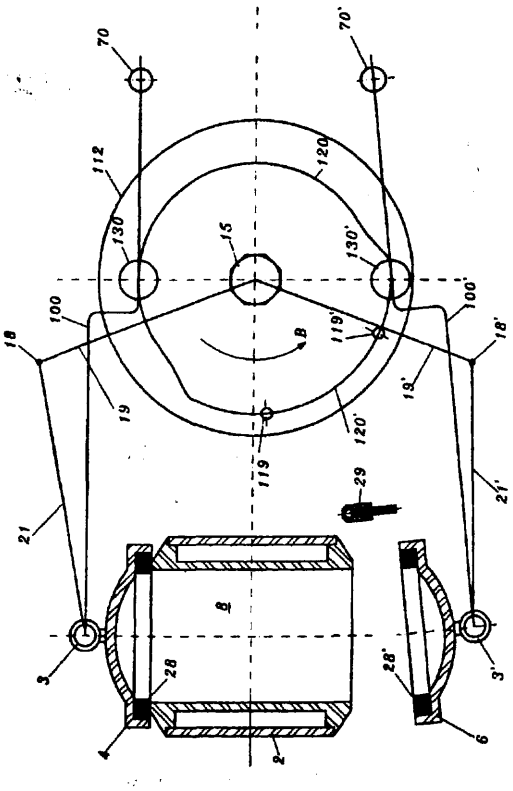

A1 (21) 344602 (22)2000 12 14 7(51) A47K 5/06

(71) Przedsiębiorstwo Produkcyjno-Usługowo-Handlowe SEMIRAMIDA Sp.z o.o., Kielce

(72) Paczesny Zygmunt

(54) Sposób i urządzenie do nanoszenia mydła na powierzchnie przeznaczone do mycia

(57) Sposób polega na tym, że mydło w płynie pod ciśnieniem rozpyla się. Służy do tego urządzenie złożone z pojemnika (4) z zaworem aerozolowym (2) i główką rozpylową (1). Pojemnik (4) wyposażono w górnej części na obwodzie w ruchomą nasadkę gumową (3) w kształcie tulejki o żłobionej ukośnie powierzchni, eliminującą poślizg.

(2 zastrzeżenia)

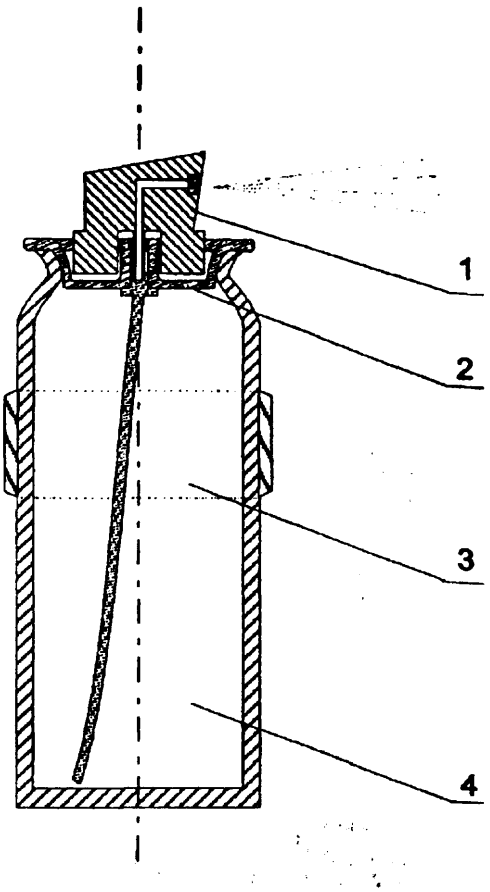

A1 (21) 344509 (22)2000 12 13 7(51) A47K 5/18

(75) Hetmanowski Andrzej, Kalisz

(54) **Przyrząd do usuwania** zawartości z pojemników

(57) Przyrząd do usuwania zawartości z pojemników wykonanych z tworzyw sztucznych lub folii aluminiowych, zwłaszcza w postaci lub zawierających substancje w stanie niezestalonym, charakteryzuje się tym, że stanowi go profilowana podstawa (1) z umieszczoną wzdłużnie na ścianie czołowej szczeliną (2), przy czym podstawa (1) ma w widoku z czoła kształt zbliżony do "nerki", natomiast w przekroju poprzecznym kształt małej litery I. Szczelina (2) stanowi zakończenie dyszy, która w przekroju poprzecznym ma kształt wyznaczony przez dwie litery V usytuowane obok siebie o różnej długości ramion. Każde z ramion krótszych połączone jest z podstawą (1), a ramiona dłuższe pozostają swobodne tak, że odległość między ramionami dłuższymi wyznacza szczelinę (2) dyszy o wartości korzystnie 0,4 mm. Podstawa (1) wykonana jest z elementami tworzącymi szczelinę (2) jako monolit z tworzywa sztucznego. Dysza posiada kąt wejścia wynoszący około 32°, a ponadto posiada na swoich zewnętrznych krawędziach wzdłużne ograniczniki o wysokości nie mniejszej od wysokości ramion dyszy.

(5 zastrzeżeń)

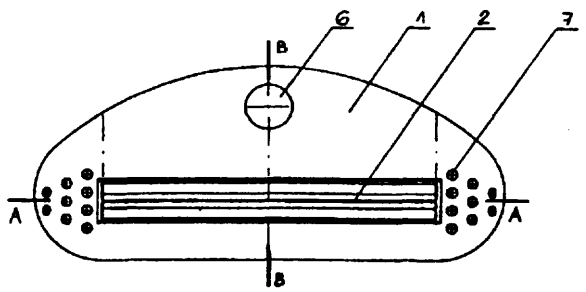

A1 (21)348818 (22)19991206 **7(51) A47L 5/28**

(31) 98 9827754 (32) 1998 12 18 (33) GB

(86)19991206 **PCT/GB99/04111**

(87)2000 0629 **WO00/36962** PCT Gazette nr 26/00

(71) DYSON LIMITED, **Malmesbury,** GB

(72) Dyson James, Burlington Geoffrey Michael

(54) **Odkurzacz**

(57) Przedmiotem wynalazku jest odkurzacz (10), mający szkielet (12), kola wsporcze (14), zamontowane na szkielecie (12), środki napędu połączone z kołami wsporczymi (14) do napędzania kół wsporczych (14) oraz mechanizm sterujący do sterowania środkami napędu tak, by prowadzić odkurzacz (10) po powierzchni, która ma być oczyszczona.

Głowica odkurzacza (22), mająca wlot brudnego powietrza zwrócony do powierzchni, która ma być czyszczona, jest zamontowana na szkielecie (12), a urządzenie oddzielające (52) jest wsparte na szkielecie (12) i komunikuje się z głowicą odkurzacza (22) celem oddzielania brudu i pyłu ze strumienia powietrza wchodzącego do odkurzacza (10) przez wlot brudnego powietrza.

Urządzenie oddzielające (52) zawiera co najmniej jeden oddzielacz cyklonowy i nie jest podatne na zatykanie się.

(14 zastrzeżeń)

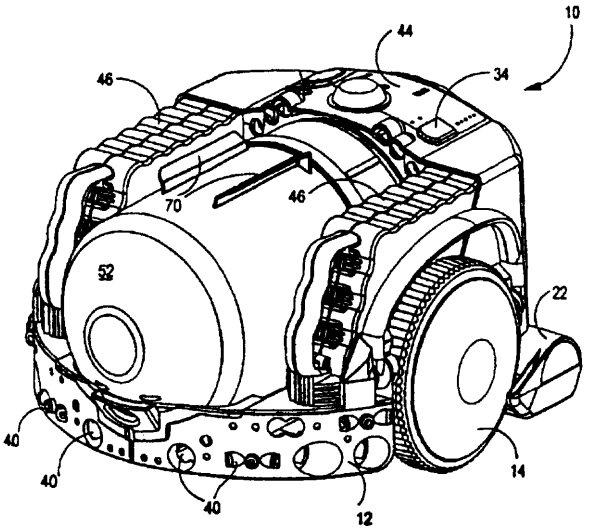

A1 (21) 348918 (22) 1999 12 14 7(51) A47L 13/20 D04H 3/04

(31) 98 357787 (32) 1998 12 16 **(33)** JP

(86) 1999 12 14 **PCT/JP99/07017**

(87) **2000 06 22 WO00/35334** PCT Gazette nr 25/00

(71) **UNI-CHARM** CORPORATION, **Ehime,** JP

(72) Abe **Kouzou, Kenmochi** Yasuhiko, **Fujiwara** Masatoshi, Tanaka Yoshinori

(54) **Wyrób czyszczący oraz sposób jego wytwarzania**

(57) Wyrób czyszczący (1) zawiera arkusz bazowy (2) i co najmniej jedną warstwę włókien lub rozdzielonej przędzy (3), ułoży skowanych w jednym kierunku, przy czym arkusz bazowy (2) i warstwa włókien są umieszczone i połączone ze sobą w wielu liniach łączących (4), przecinających jeden kierunek, a arkusz bazowy (2) jest przecinany razem z warstwą (3) nieprzerwanie w kierunku nacięć pomiędzy przyległymi liniami łączącymi (4), aby utworzyć nacięcia (5) dla części czyszczących (6) z warstwą (3).

(41 zastrzeżeń)

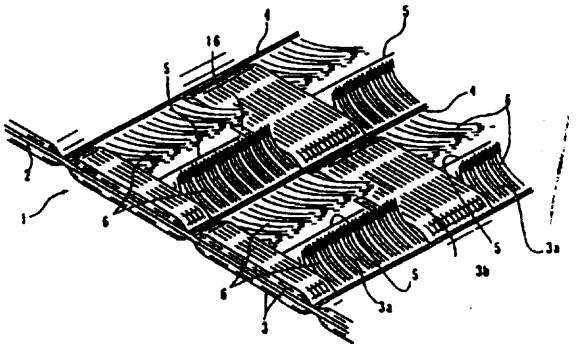

A1 (21)348832 (22)19991208 7(51) A61K6/083 C09J 135/08

(31)98 207309 (32)1998 12 08 **(33)** US

(86)19991208 PCT/GB99/04122

(87) 2000 06 **15 WO00/33792** PCT Gazette nr 24/00

(71) BLOCK DRUG COMPANY, INC., Jersey City, **US**

(72) Gasman Robert **C.,** US; Wong Eddie, US; Ahn Hyung-Kook, KR

(54) **Klej do protez zębowych**

(57) Klej do protez zębowych zawiera sól kopolimeru przynajmniej częściowo usieciowanego wiązaniami amidowymi przez lizynę, histydynę, argininę, pochodne lub członków rodziny lizyny, histydyny lub argininy i ich mieszaninami. Przedmiotem wynalazku jest też sposób wytwarzania materiału stanowiącego klej do protez zębowych oraz sól kopolimeru.

(10 zastrzeżeń)

A1 (21)348781 (22)20000202 **7(51)** A61K7/00 A61K 35/78

(31)99 19904352 (32)1999 02 03 **(33)** DE

(86)20000202 **PCT/EP00/00826**

(87) 2000 08 10 WO00/45828 PCT Gazette nr **32/00**

(71) INDENA S.P.A., Mediolan, IT

(72) Bombardelli Ezio

(54) **Ekstrakt z soi zawierający lipidy, sposób jego wytwarzania oraz kompozycja farmaceutyczna i kosmetyczna**

(57) Wynalazek dotyczy ekstraktu z soi zawierającego lipidy, sposobu jego wytwarzania oraz kompozycji farmaceutycznej i kosmetycznej.

Zastrzega się ekstrakt z soi mający zdefiniowaną proporcję sfingomelin do fosfolipidów, a także sposób jego wytwarzania, który obejmuje następujące etapy: a) ekstrakcję dojrzałych, pełnych ziaren soi lub wolniej od oleju mączki sojowej, z wykorzystaniem alifatycznych alkoholi lub mieszaniny tych alkoholi z wodą; b) zatężanie ekstraktu z etapu a); c) ekstrakcję zatężonego ekstraktu z etapu b) poprzez obróbkę alifatycznymi węglowodorami; d) obróbkę węglem aktywowanym pochodzenia roślinnego i zatężania ekstraktu z etapu c) poprzez odparowywanie; e) przekształcenia składników czynnych w nierozpuszczalne, z wykorzystaniem alifatycznych ketonów; f) filtrowanie składników czynnych oraz suszenie. Zastrzega się również kompozycję farmaceutyczną i kosmetyczną, zawierające wymieniony ekstrakt, które mają być przeznaczone zwłaszcza do zapobiegania i leczenia przesuszenia skóry.

(5 zastrzeżeń)

A1 (21)348862 **(22) 2000 11 10** 7(51) A61K 7/06

(31)99 9914596 (32)1999 1119 (33)FR

(86) 2000 11 10 PCT/FR00/03148
(87) 2001 05 25 WO01/35911 PCT Gazette nr 21/01
(71) L'OREAL, Paryż, FR
(72) Samain Henri, Dupuis Christine
(54) **Kompozycja kosmetyczna zawierająca co najmniej jeden polimer błonotwórczy i co najmniej jeden regulator**

(57) Przedmiotem wynalazku jest kompozycja kosmetyczna, zawierająca w środowisku dopuszczalnym kosmetycznie co najmniej jeden polimer błonotwórczy (A) o szczególnych właściwościach i co najmniej jeden dodatek (B), przy czym ten ostatni jest tak dobrany, że film utworzony na włosach po nałożeniu kompozycji kosmetycznej zachowuje swe właściwości mechaniczne niezależnie od warunków higrometrycznych. Wynalazek dotyczy też sposobu kształtowania lub utrzymywania włosów przy użyciu tej kompozycji, jak również jej zastosowania do formulacji produktów kosmetycznych, takich jak lakiery, spraye lub pianki w celu utrzymania lub nadania kształtu fryzurze.

(14 zastrzeżeń)

A1 (21) 348884 (22) 1999 11 29 7(51) A61K 7/06
(31) 98 9827222 (32) 1998 12 10 (33) GB
(86) 1999 11 29 PCT/EP99/09329
(87) 2000 06 15 WO00/33797 PCT Gazette nr 24/00
(71) UNILEVER NV, Rotterdam, NL
(72) Pratley Stuart Keith, Rutherford Keith Leslie
(54) **Wodne środki pomagające w układaniu włosów**

(57) Wynalazek dotyczy wodnego środka pomagającego w układaniu włosów, zawierającego lotny silikon, wybrany z cyklicznych silikonów o wzorze ogólnym $[(CH_3)_2Si\text{-}O\text{-}]_n$, gdzie n = 3 - 7 i krótkołancuchowych liniowych silikonów, mających wzór ogólny $(CH_3)_3Si\text{-}O\text{-}[Si(CH_3)_2O]_n Si(CH_3)_3$, gdzie n = 1 - 7, razem z polimerem do układania włosów, środkiem powierzchniowo czynnym co najmniej 5% wody i ewentualnie aerozolowym propelentem.

(8 zastrzeżeń)

A1 (21) 348886 (22) 1999 11 29 7(51) A61K 7/50 A61K7/06
(31) 98 9827224 (32) 1998 12 10 (33) GB
(86) 1999 11 29 PCT/EP99/09328
(87) 2000 06 15 WO00/33807 PCT Gazette nr 24/00
(71) UNILEVER NV, Rotterdam, NL
(72) Eccleson Graham Charles, GB; Fairley Peter, GB; Lam Stanley, CA
(54) **Myjące kompozycje**

(57) Myjące kompozycje zawierają w wodnym nośniku: a) co najmniej jeden oczyszczający środek powierzchniowo czynny wybrany z grupy składającej się z anionowych środków powierzchniowo czynnych, amfoterycznych środków powierzchniowo czynnych, które zostały zmienione tak, aby miały ładunek ujemny i ich mieszanin oraz b) zawieszonego rozdrobnionego środka mającego zaadsorbowany na nim kationowy polimer osadzający, w którym proporcja kationowego polimeru zaadsorbowanego na zawieszonym rozdrobnionym środku wynosi co najmniej 5% wagowych, liczonych na całkowitą wagę kationowego polimeru występującego w kompozycji.

(7 zastrzeżeń)

A1 (21) 348831 (22) 1999 12 09 7(51) A61K 9/14 A61K9/72
(31) 98 9827145 (32) 1998 12 09 (33) GB
(86) 1999 12 09 PCT/GB99/04156
(87) 2000 06 15 WO00/33811 PCT Gazette nr 24/00
(71) VECTURA LIMITED, Londyn, GB
(72) Ganderton David, Morton David Alexander Vodden, Lucas Paul
(54) **Ulepszenia dotyczące proszków**

(57) Przedmiotem wynalazku są cząstki aminokwasu i sposób ich otrzymywania oraz proszek do stosowania w inhalatorze proszkowym, zawierający materiał aktywny i cząstki aminokwasu oraz sposób jego otrzymywania. Cząstki aminokwasu, takiego jak leucyna, można otrzymać z pary aminokwasu, przykładowo w wyniku kondensacji aerozolowej lub w wyniku suszenia rozpryskowego. Cząstki aminokwasu mają gęstość nasypową nie większą niż 0,1 gcm^{-3} lub medianę masowej średnicy aerodynamicznej nie większą niż 10 μm lub są w postaci płatków o grubości nie większej niż 100 μm. Zbadano, iż obecność cząstek aminokwasu w proszku do stosowania w inhalatorach proszkowych polepsza inhalowaną frakcję materiału aktywnego w proszku.

(40 zastrzeżeń)

A1 (21) 348868 (22) 1999 11 19 7(51) A61K9/14 A61K9/19
(31) 98 60109202 (32) 1998 11 20 (33) US
(86) 1999 11 19 PCT/US99/27436
(87) 2000 06 02 WO00/30616 PCT Gazette nr 22/00
(71) RTP PHARMA INC., Durham, US
(72) Parikh Indu, Mishra Awadhesk K., Donga Robert, Vachon Michael G.
(54) **Dyspergowalne mikrocząstki stabilizowane fosfolipidem**

(57) Gwałtownie dyspergująca stała sucha terapeutyczna postać dawkowania obejmuje cząstki nierozpuszczalnego w wodzie związku o rozmiarach nanometrycznych lub mikrometrycznych, stabilizowane powierzchniowo przez obecność co najmniej jednego fosfolipidu, przy czym stała postać rozproszona jest w matrycy wypełniającej. Po wprowadzeniu do środowiska wodnego matryca wypełniająca ulega zasadniczo całkowicie rozpuszczeniu w czasie poniżej 2 minut, w ten sposób uwalniając nierozpuszczalny w wodzie składnik stały w niezagregowanym i/lub niezaglomerowanym stanie. Matryca składa się z nierozpuszczalnego lub słabo rozpuszczalnego w wodzie terapeutycznie przydatnego związku, fosfolipkJu i ewentualnie co najmniej jednego niejonowego, anionowego, kationowego lub amfoterycznego surfaktanta, razem z matrycą lub środkiem wypełniającym i w razie potrzeby środkiem uwalniającym. Średni objętościowo ważony rozmiar nierozpuszczalnej w wodzie cząstki wynosi 5 μm lub mniej.

(10 zastrzeżeń)

A1 (21) 344618 (22) 2000 12 15 7(51) A61K 9/20
(71) Gargol Danuta Małgorzata, Lublin; Gargol Ryszard, Lublin
(72) Gargol Danuta Małgorzata, Czarnecki Wiktor
(54) **Rozpuszczalne tabletki do ssania zawierające glukozę oraz sposób wytwarzania tabletek do ssania zawierających glukozę**

(57) Wynalazek rozwiązuje zagadnienie otrzymywania tabletek glukozy, które chory może sam sobie dawkować, ssąc je lub rozpuszczać w wodzie i wypijać roztwór w ilościach niezbędnych do uzupełnienia niedoboru cukru w ustroju. Tabletki przeznaczone są również do łagodzenia objawów głodu nikotynowego oraz do stosowania jako zastępczy środek słodzący. Rozpuszczalne tabletki do ssania składają się z glukozy w ilości 0,8 - 1,2 części wagowych, laktozy w ilości 0,02 - 0,10 części wagowych, skrobi w ilości 0,02 - 0,09 części wagowych oraz mieszaniny środków

poślizgowych. Sposób wytwarzania w/w rozpuszczalnych tabletek polega na tym, że sproszkowaną glukozę poddaje się zwilżeniu wytworzoną oddzielnie mieszaniną ze skrobi i laktozy otrzymaną w obecności wody. Otrzymaną wilgotną masę granuluje się i suszy, następnie łączy się z mieszaniną środków poślizgowych, które stanowią skrobia ziemniaczana, polietylenoglikol oraz monostearynian glicerolu, a następnie otrzymany produkt poddaje się procesowi prasowania i tabletkowania.

(6 zastrzeżeń)

A1 (21) 348810 (22) 1999 12 13 7(51) A61K 31/20
A61P 1/00
A23L 1/30

(31) 98 60112374 (32) 1998 12 15 (33) US
(86) 1999 12 13 PCT/US99/29478
(87) 2000 06 22 WO00/35443 PCT Gazette nr 25/00
(71) AMERICAN HOME PRODUCTS CORPORATION, Madsion, US
(72) Kaup Susan Marie, Caplan Michael Scott
(54) **Sposób i kompozycja do utrzymywania i poprawy** integralności **błony** śluzowej

(57) Sposób do utrzymywania i zwiększania odnowy integralności błony śluzowej u osobnika tego potrzebującego obejmuje podawanie osobnikowi formulacji zawierającej skuteczną ilość przynajmniej jednego n-6 wielonienasyconego kwasu tłuszczowego w połączeniu z przynajmniej jednym n-3 wielonienasyconym kwasem tłuszczowym.

(21 zastrzeżeń)

A1 (21) 348817 (22) 1999 12 13 7(51) A61K 31/21
A61P 17/04

(31) 98 60112325 (32) 1998 12 14 (33) US
99 60139916 1999 06 17 US
99 60155318 1999 09 12 US
(86) 1999 12 13 PCT/US99/29459
(87) 2000 06 22 WO00/35434 PCT Gazette nr 25/00
(71) CELLEGY PHARMACEUTICALS, INC., South San Francisco, US
(72) Parks Thomas P., Mak Vivien, Lee Jung-Chung, Lee Charles
(54) Kompozycje i sposoby **do leczenia zaburzeń anorektalnych**

(57) Dostarczono sposoby i kompozycje do leczenia zaburzeń anorektalnych, które zawierają kombinacje donorów NO i drugiego czynnika, którym może być inhibitor PDE, wymiatacz nadtlenków agonista ß-adrenergiczny aktywator kinazy białkowej zależnej od cAMP, antagonista a1-adrenergiczny bloker kanałów Ca^{2+} typu L, estrogen, aktywator kanału K^+ wrażliwego na ATP lub środek rozkurczający mięśnie gładkie.

(33 zastrzeżenia)

A1 (21)349002 (22) 2000 01 19 7(51) A61K 31/22
A61P 25/34

(31)99 60116681 (32)19990120 (33) US
99 60148246 1999 08 11 US
(86) 200001 19 PCT/US00/01217
(87) 2000 07 27 WO00/43002 PCT Gazette nr 30/00
(71) KNOLL PHARMACEUTICAL COMPANY, Mount Olive, US
(72) Mendel Carl M., US; Graham Stephan, US; Rotherham Neil, GB

(54) **Sposób wspomagania przerywania palenia**

(57) Przedmiotem wynalazku jest sposób wspomagania przerywania palenia z zastosowaniem wobec pacjenta, który chce przerwać palenie, skutecznej ilości związku o ogólnym wzorze I, w celu ułatwienia paqentowi przezwyciężenia głodu nikotynowego, będącego wynikiem uzależnienia od palenia. Ponadto sposób dotyczy zapobiegania przyrostowi masy dała pacjenta, który przerywa palenie i ewentualnie wykorzystuje zastosowanie opatrunków zawierających nikotynę lub innego środka lub programu, wspomagających przerywanie palenia.

(28 zastrzeżeń)

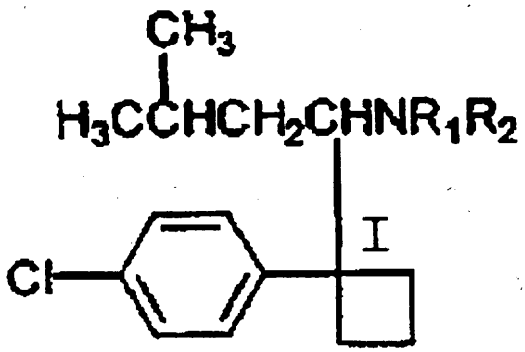

A1 (21)348975 (22) 1999 12 17 7(51) A61K 31/58
A61K 9/00

(31)98 215279 (32)1998 12 18 (33) US
(86) 1999 12 17 PCT/US99/30171
(87) 2000 06 22 WO00/35458 PCT Gazette nr 25/00
(71) BAKER NORTON PHARMACEUTICALS, INC., Miami, US
(72) Blondino Frank E., Brucato Michael, Buenafe Maria W., Cavanaugh Kelly A., Medina Raul A.
(54) **Farmaceutyczne preparaty aerozolowe zawierające fluoroalkany i Budesonid**

(57) Ujawniono preparaty aerozolowe roztworu dostosowane do zastosowania w ciśnieniowym pojemniku aerozolowym. Preparat aerozolowy jest opracowany z kompozycji zawierającej Budesonid, co najmniej jeden fluoroalkanowy gaz nośny i współrozpuszczalnik obecny w ilości, która rozpuszcza Budesonid w mieszaninie współrozpuszczalnika i gazu nośnego.

(34 zastrzeżenia)

A1 (21)348812 (22) 1999 12 17 7(51) A61K 31/70
A61P 11/08

(31) 98 60112984 (32) 1998 12 17 (33) US
(86) 1999 12 17 PCT/US99/30234
(87) 2000 06 22 WO00/35461 PCT Gazette nr 25/00
(71) PATHOGENESIS CORPORATION, Seattle, US
(72) Montgomery Alan B., Baker William R.
(54) **Sposób leczenia ostrego chronicznego zapalenia oskrzeli (rozstrzenia oskrzelowego) antybiotykiem w aerozolu**

(57) Przedmiotem wynalazku jest sposób leczenia ostrego chronicznego zapalenia oskrzeli (rozstrzenia oskrzelowego) za pomocą stężonej kompozycji antybiotyku aminoglikozydowego dostarczającej do wewnątrzoskrzelowej przestrzeni płuc obejmującej pęcherzyki, antybiotyk w postaci aerozolu lub suchego

proszku mającego średnią średnicę cząsteczek od około 1 do około 5 mikronów. Sposób objmuje podawanie antybiotyku w stężeniu jeden do dziesięciu tysięcy razy wyższym niż minimalne stężenie hamujące docelowy organizm. Korzystnie, sposób obejmuje podawanie dooskrzelowe aerozolu lub suchego proszku tobramycyny w celu leczenia infekcji wywoływanych przez bakterie z rodziny Pseudomonas u pacjentów chorych na ostre chroniczne zapalenie oskrzeli.

(22 zastrzeżenia)

A1 (21)348808 (22) 1999 10 12 7(51) A61K 31/135 A61P 25/04

(31) 98 60106567 (32) 1998 11 02 (33) US

(86) 1999 10 12 PCT/US99/23513

(87) 2000 05 11 WO00/25769 PCT Gazette nr 19/00

(71) ORTHO-MCNEIL PHARMACEUTICAL, INC., Raritan, US

(72) Kamin Marc, Olson William

(54) Sposób znoszenia bólu

(57) Opisano sposób podawania tramadolu w celu leczenia bólu. Sposób obejmuje mniejszą cząstkową szybkość miareczkowania tramadolu, która powoduje znacznie niższy procent przerw w leczeniu dzięki rzadszemu występowaniu i mniejszemu nasileniu skutków ubocznych.

(7 zastrzeżeń)

A1 (21)348809 (22) 1999 12 17 7(51) A61K 31/165 A61K 31/58

(31)98 215280 (32)1998 12 18 (33) US

(86) 1999 12 17 PCT/US99/30163

(87) 2000 06 22 WO00/35441 PCT Gazette nr 25/00

(71) BAKER NORTON PHARMACEUTICALS, INC., Miami, US

(72) Blondino Frank E., Brucato Michael, Buenafe Maria W., Cavanaugh Kelly A.

(54) Farmaceutyczne preparaty aerozolowe, zawierające fluoroalkany, Budesonid i Formoterol

(57) Zastrzega się preparat aerozolowy roztworu dostosowany do zastosowania w ciśnieniowym pojemniku aerozolowym. Preparat aerozolowy jest opracowany z kompozycji zawierającej Budesonid, Formoterol, co najmniej jeden fluoroalkanowy gaz nośny i współrozpuszczalnik obecny w ilości, która rozpuszcza Budesonid i Formoterol w mieszaninie współrozpuszczalnika i gazu nośnego.

(33 zastrzeżenia)

A1 (21)349016 (22)19991201 7(51) A61K 31/404 A61P3/06

(31) 98 60110395 (32) 1998 12 01 (33) US

(86)19991201 PCT/US99/28483

(87) 2000 06 08 WO00/32180 PCT Gazette nr 23/00

(71) THE INSTITUTES FOR PHARMACEUTICAL DISCOVERY, LLC, Branford, US

(72) Sredy Janet, Jacot Jorge

(54) Metody obniżania osoczowych poziomów glukozy i trójglicerydów i hamowania rozwoju naczyń z zastosowaniem podstawionych kwasów indoloalkanokarboksylowych

(57) Ujawniono sposoby obniżania poziomów osoczowych glukozy i trójglicerydów i hamowania rozwoju naczyń. Sposoby obejmują podawanie podstawionych kwasów indoloalkanokarboksylowych o podanym niżej wzorze ogólnym pacjentom wymagającym takiego leczenia. Ujawniono także, że takie związki są przydatne w leczeniu rozwoju naczyń, hiperglikemii, hiperlipidemii i przewlekłych powikłań wynikających z cukrzycy. Ujawniono także farmaceutyczne kompozycje zawierające te związki.

(56 zastrzeżeń)

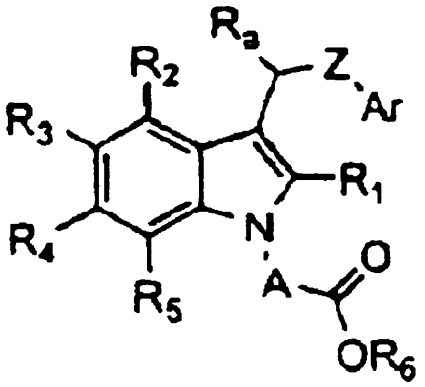

A1 (21)348782 (22)19991201 7(51) A61K 31/415 A61P 25/20

(31) 98 98403037 (32) 1998 12 04 (33) EP

(86)19991201 PCT/EP99/10454

(87) 2000 06 15 WO00/33835 PCT Gazette nr 24/00

(71) SANOFI-SYNTHELABO, Paryż, FR

(72) A1 aux Gérard, Lewis Gareth, Andre Frédéric

(54) Postacie dawkowane o kontrolowanym uwalnianiu zawierające Zolpidem lub jego sól

(57) Wynalazek dotyczy postaci dawkowanych o kontrolowanym uwalnianiu, zawierających Zolpidem lub jego sole, przystosowanych do uwalniania zolpidemu lub jego soli przez określony okres czasu, zgodnie z dwufazowym profilem rozpuszczania, przy czym pierwszą fazą jest faza natychmiastowego uwalniania, a drugą fazą jest faza przedłużonego uwalniania, a zwłaszcza ich postaci zapobiegających nadużywaniu.

(21 zastrzeżeń)

A1 (21) 348773 (22) 1998 05 21 7(51) A61K 31/425 A61P3/10

(31)97 868608 (32)1997 06 04 (33) US

(86) 19980521 PCT/US98/10472

(87) 1998 12 10 WO98/55121 PCT Gazette nr 49/98

(71) WARNER-LAMBERT COMPANY, Morris Plains, US

(72) Antonucci Tammy, Lockwood Dean, Norris Rebecca

(54) Zastosowanie pochodnych tiazolidynodionu w leczeniu zespołu Steina i Leventhala oraz cukrzycy ciążowej

(57) Ujawniono nowe sposoby zastosowania pochodnych triazolidynodionu i pokrewnych środków przeciwhiperglikemicznych do leczenia populacji z ryzykiem rozwinięcia się cukrzycy insulino-niezależnej (NIDDM) i powikłań z nią związanych. Według jednego sposobu realizacji, związki według wynalazku stosuje się do leczenia zespołu jajnika wielotorbielowego w celu zapobiegnięcia lub opóźnienia cukrzycy insulinoniezależnej. Według drugiego sposobu realizaq'i, związki według wynalazku stosuje się do leczenia cukrzycy ciążowej w celu zapobiegnięcia lub opóźnienia cukrzycy insulino-niezależnej.

(3 zastrzeżenia)

A1 (21)348920 (22)19991224 7(51) A61K 31/495
A61P9/10

(31)99 19900545 (32)1999 01 11 (33) DE

(86) 1999 12 24 PCT/EP99/10369

(87) 2000 07 20 WO00/41695 PCT Gazette nr 29/00

(71) BASF AKTIENGESELLSCHAFT, Ludwigshafen, DE

(72) Steiner Gerd, DE; Schellhaas Kurt, DE; Lubisch Wilfried, DE; Holzenkamp Uta, DE; Starck Dorothea, DE; Knopp Monika, DE; Szabo Laszlo, DE; Emling Franz, DE; Garcia-Ladona Francisco Javier, ES; Hofmann Hans-Peter, DE; Unger Liliane, DE

(54) **Zastosowanie pochodnych pirymidyny do profilaktyki i leczenia niedokrwienia mózgu**

(57) Ujawniono zastosowanie pochodnych pirymidyny o ogólnym wzorze (I) oraz ich fizjologicznie dopuszczalnych soli do wytwarzania leków do profilaktyki i leczenia niedokrwienia mózgu i udaru mózgu.

(1 zastrzeżenie)

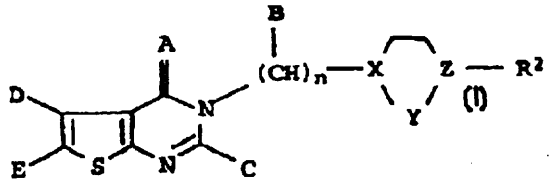

Data wprowadzenia zmiany zastrzeżeń: 2001.10.17

A1 (21)348916 (22)19991222 7(51) A61K31/519
A61K 31/428
A61K 31/454

(31) 99 19900544 (32) 1999 01 11 (33) DE

(86) 1999 12 22 PCT/EP99/10275

(87) 2000 07 20 WO00/41697 PCT Gazette nr 29/00

(71) BASF AKTIENGESELLSCHAFT, Ludwigshafen, DE

(72) Steiner Gerd, DE; Schellhaas Kurt, DE; Lubisch Wilfried, DE; Holzenkamp Uta, DE; Starck Dorothea, DE; Szabo Laszlo, DE; Em ling Franz, DE; Garcia-Ladona Francisco Javier, ES; Hofmann Hans-Peter, DE; Unger Liliane, DE

(54) **Zastosowanie 2-podstawionych pochodnych 1,2-benzoizotiazolu i 3-podstawionych pochodnych tetrahydropirydopirymidynonu do profilaktyki i leczenia niedokrwienia mózgu**

(57) Ujawniono zastosowanie związków o ogólnym wzorze (I) oraz ich soli z farmakologicznie dopuszczalnymi kwasami do wytwarzania leków do profilaktyki i leczenia niedokrwienia mózgu i udaru mózgu.

(1 zastrzeżenie)

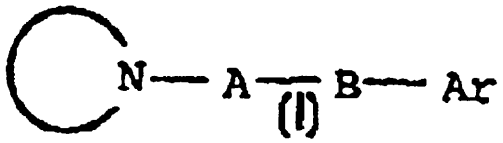

A1 (21)348969 (22)19990618 7(51) A61K 31/609
A61P 19/02

(31) 98 60089827 (32) 1998 06 19 (33) US

(86) 1999 06 18 PCT/US99/13652

(87) 1999 12 23 W099/65449 PCT Gazette nr 51/99

(71) SMITHKLINE BEECHAM CORPORATION, Philadelphia, US

(72) Callahan James F., Chabot-Fletcher Marie C.

(54) **Inhibitory czynnika transkrypcji NF-κB**

(57) Przedmiotem wynalazku są kompozycje farmaceutyczne zawierające związek o ogólnym wzorze (I), będący inhibitorem czynnika transkrypcji NF-κB oraz sposoby leczenia chorób, przy których występuje aktywacja czynnika NF-κB. Bardziej szczegółowo, przedmiotem wynalazku są sposoby leczenia różnych chorób, związanych z aktywacją czynnika NF-κB, obejmujących choroby zapalne szczególnie reumatoidalne zapalenia stawów, choroby zapalne jelit i astmę; choroby skóry, obejmujące łuszczycę i atopowe zapalenie skóry; choroby autoimmunologiczne; odrzucania tkanek i organów; chorobę Alzheimer'a; udar miażdżycę tętnic; nawrót zwężenia; nowotwory, obejmujące ziarnicę złośliwą i pewne infekcje wirusowe, obejmujące AIDS; zapalenia kości i stawów; osteoporozę i chorobę Louis-Bar'a, za pomocą podawania w/w związku pacjentowi potrzebującemu takiego leczenia.

(21 zastrzeżeń)

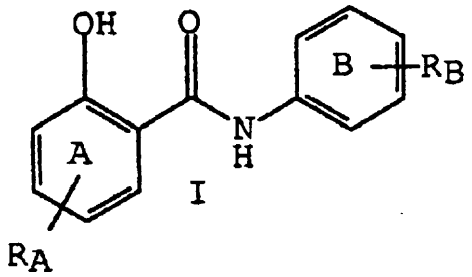

A1 (21) 348973 (22) 1999 12 10 7(51) A61K 35/74
C12Q 1/68
A61P 31/04

(31)98 60111965 (32)1998 12 11 (33) US

(86) 1999 12 10 PCT/CA99/01182

(87) 2000 06 22 WO00/35465 PCT Gazette nr 25/00

(71) UREX BIOTECH INC., London, CA

(72) Reid Gregor, Bruce Andrew W.

(54) **Doustne podawanie Lactobacillus w celu leczenia i zapobiegania zakażeniom układu moczowo-płciowego**

(57) Wynalazek dotyczy sposobów i kompozycji do doustnego podawania *Lactobacillus* i/lub innych probiotycznych organizmów, takich jak *Bifidobacterium*, w celu ustalenia i utrzymywania zdrowej flory układu pokarmowego i układu moczowo-płciowego oraz w celu leczenia i zapobiegania zakażeniom układu moczowo-płciowego u kobiet. Wynalazek dostarcza także sposoby i kompozycje redukujące ryzyko zachorowania, a także sondy służące detekcji pałeczek mlekowych w próbie biologicznej.

(24 zastrzeżenia)

A1 (21)348828 (22) 1999 12 09 7(51) A61K 39/00
A61P 35/00

(31) 98 9827104 (32) 1998 12 10 (33) GB

(86)19991209 PCT/GB99/04129

(87) 2000 06 15 WO00/33869 PCT Gazette nr 24/00

(71) ONYVAX LIMITED, Londyn, GB

(72) Dalgleish Angus George, Smith Peter Michael, Sutton Andrew Derek, Walker Anthony Ian

(54) **Zastosowanie ludzkich linii komórkowych prostaty w leczeniu raka**

(57) Przedmiotem wynalazku jest czynnik immunoterapeutyczny do leczenia raka prostaty zawierający w jednym z rozwiązań trzy ludzkie linie komórek prostaty, z których jedna linia komórkowa pochodzi z normalnej tkanki i dwie inne linie pochodzą z tkanek nowotworowych.

Przedmiotem wynalazku jest też immunogenna kompozycja i kompozycja szczepionki immunoterapeutycznej do leczenia raka prostaty.

(23 zastrzeżenia)

A1 (21)348829 (22)19991209 **7(51) A61K 39/00**
A61P 35/00

(31) 98 9827103 (32) 1998 12 10 (33) GB

(86)19991209 PCT/GB99/04135

(87) 2000 06 15 WO00/33870 PCT Gazette nr 24/00

(71) ONYVAX LIMITED, Londyn, GB

(72) Dalgleish Angus George, Smith Peter Michael, Sutton Andrew Derek, Walker Anthony Ian

(54) **Nowe terapie raka**

(57) Wynalazek ujawnia czynnik immunoterapeutyczny do leczenia raka prostaty zawierający kombinacje trzech różnych linii komórkowych przygotowanych z materiału z biopsji pierwotnego lub metastatycznego raka prostaty.

Linie komórkowe są śmiertelnie napromieniowywane stosując promieniowanie gamma 50 - 300 Gy by zapewnić, że są one niezdolne do replikacji.

Wynanalazek dotyczy też immunogennej kompozycji i kompozycji szczepionki immunoterapeutycznej do leczenia raka prostaty.

(23 zastrzeżenia)

A1 (21)349012 (22)19991201 7(51) A61K 47/48
A61K 39/385

(31)98 201800 (32)1998 12 01 (33) US

(86) 1999 12 01 PCT/US99/28272

(87)20000608 WO00/32239 PCT Gazette nr 23/00

(71)NABI,Rockville,US

(72) Ennifar Sofiane, Fartom Ali Ibrahim, Naso Robert B.

(54) **Koniugaty hapten-nośnik do leczenia i zapobiegania uzależnieniu od nikotyny**

(57) Nowe koniugaty hapten-nośnik o podanych niżej wzorach ogólnych są zdolne do indukowania in vivo produkcji przeciwciał, które specyficznie łączą się z nikotyną.

Te koniugaty zawierają hapten nikotynowy sprzężony z immunogennym nośnikiem białkowym.

Nowe koniugaty zachowują chiralność nikotyny w jej natywnym stanie (S)-(-) i mają dobre właściwości trwałości.

Koniugaty są przydatne w komponowaniu szczepionek do immunizacji czynnej, którą stosuje się do zapobiegania i leczenia uzależnienia od nikotyny.

Przeciwciała wytworzone w odpowiedzi na koniugat hapten-nośnik z nikotyną stosuje się do immunizacji biernej.

Te przeciwciała podaje się w celu zapobiegania i leczenia uzależnienia od nikotyny.

(35 zastrzeżeń)

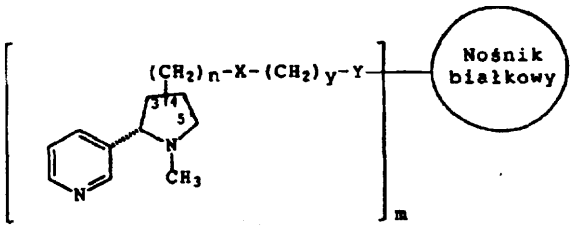

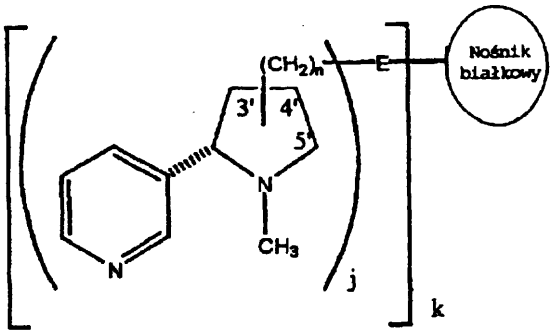

A1 (21) 348917 (22) 1999 12 15 7(51) A61L 15/36
A61L 15/46
A61L 15/60

(31) 98 9804390 (32) 1998 12 16 (33) SE

(86) 1999 12 15 PCT/SE99/02369

(87) 2000 06 22 WO00/35502 PCT Gazette nr 25/00

(71) SCA HYGIENE PRODUCTS AB, Göteborg, SE

(72) Forsgren-Brusk Ulla, Runeman Bo

(54) **Wyroby chłonne**

(57) Wynalazek dotyczy wyrobu chłonnego zawierającego synergiczną kompozycję a) substancji regulującej pH w postaci częściowo zobojętnionego materiału superchłonnego oraz b) bakterii kwasu mlekowego, gdzie wartość pH wspomnianego wyrobu po jego zmoczeniu i podczas noszenia przy skórze mieści się w przedziale 3,5 - 5,5.

(10 zastrzeżeń)

A1 (21) 348823 (22) 1999 12 15 7(51) A61L 15/46
A61L 15/60

(31)98 9804360 (32)1998 12 16 (33) SE

(86) 1999 12 15 PCT/SE99/02370

(87) 2000 06 22 WO00/35503 PCT Gazette nr 25/00

(71) SCA HYGIENE PRODUCTS AB, Göteborg, SE

(72) Hagrud Ulrika

(54) **Wyrób chłonny z laminatem materiałowym, złożonym z przepuszczalnej dla cieczy warstwy górnej i przepuszczalnej dla cieczy warstwy transferowej cieczy**

(57) Wynalazek dotyczy wyrobu chłonnego, takiego jak pielucha, podpaska higieniczna, ochrona dla osób nie panujących nad wydalaniem, opatrunek do ran lub podobne, w którym znajduje się wkład chłonny (12) zamknięty pomiędzy nieprzepuszczalną dla cieczy warstwą podkładową (11) i laminatem materiałowym (1) w postaci przepuszczalnej dla cieczy warstwy górnej (2) oraz przepuszczalnej dla cieczy warstwy transferowej (3) cieczy, leżącej w pobliżu wkładu chłonnego (12), w którym to wyrobie przepuszczalna dla cieczy warstwa górna (2) i przepuszczalna dla cieczy warstwa transferowa (3) są ze sobą połączone oraz

wkład chłonny zawiera częściowo zobojętniony materiał superchłonny.

(11 zastrzeżeń)

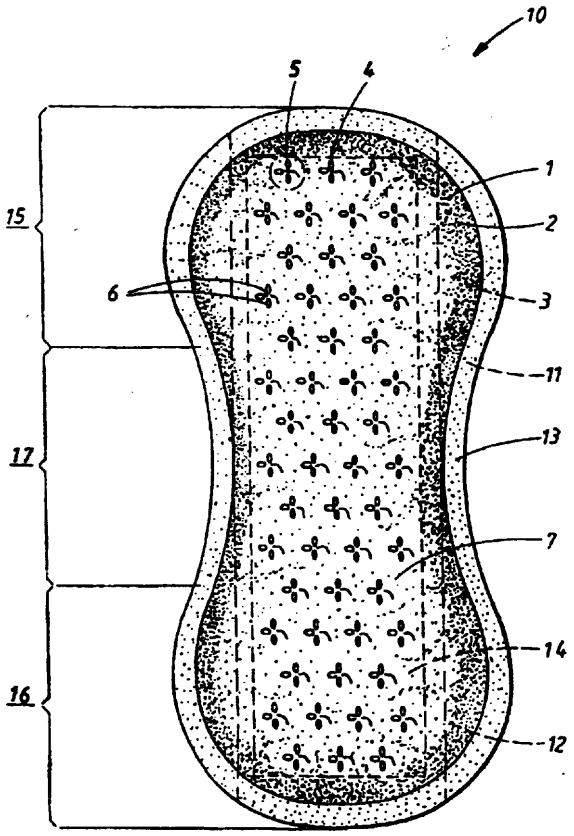

A1 (21) 348821 (22) 1999 12 16 7(51) A61L 15/60

(31) 98 98204273 (32) 1998 12 16 (33) EP
99 99201286 1999 04 23 EP
99 99201915 1999 06 15 EP

(86) 1999 12 16 PCT/NL99/00776

(87) 2000 06 22 WO00/35504 PCT Gazette nr 25/00

(71) SCA HYGIENE PRODUCTS ZEIST B.V., Zeist, NL

(72) Thornton Jeffrey Wilson, NL; Schraven Bas, NL; Thiewes Harm Jan, NL; Van Brussel-Verraest Donne Lisa, NL; Bemporad Luca, SE; Verwilligen Anne-Mieke Yvonne Wilhelmina, NL; Besemer Arie Cornelis, NL; Kalentuin Pia, SE

(54) **Kwasowe polisacharydy silnie absorbujące**

(57) Ujawniono sposób wytwarzania pochodnej polisacharydu silnie absorbującej, obejmujący etapy: (a) usieciowania przynajmniej jednego polisacharydu zawierającego grupy kwasowe, takiego jak 6-karboksyskrobia, ze środkiem sieciującym w celu wytworzenia żelu; (b) w razie potrzeby dostosowanie pH polisacharydu do wartości zawartej między 3,5 i 5,5; (c) rozdrobnienie zakwaszonego żelu polisacharydowego i (d) suszenie rozdrobnionego polisacharydu w podwyższonej temperaturze. Polisacharyd silnie absorbujący otrzymany za pomocą tego sposobu ma pH mniejsze niż 5 i zapewnia zwalczanie zapachu w zetknięciu z cuchnącymi płynami.

(15 zastrzeżeń)

A1 (21)348872 (22) 1999 12 15 7(51) A61L 15/60

(31)98 9804361 (32)1998 12 16 (33) SE

(86) 1999 12 15 PCT/SE99/02371

(87) 2000 06 22 WO00/35505 PCT Gazette nr 25/00

(71) SCA HYGIENE PRODUCTS AB, Göteborg, SE

(72) Porsö Berith, SE; Hagrud Ulrika, SE; Lagerstedt Eidrup Marie-Louise, GB; Hansson Jan, SE

(54) **Struktura chłonna w wyrobie chłonnym, składająca się z częściowo zobojętnionego materiału superchłonnego oraz wyrób chłonny z taką strukturą chłonną**

(57) Przedmiotem wynalazku jest struktura chłonna w wyrobach chłonnych takich jak pieluchy, majtkopieluchy, ochrony dla osób nie panujących nad wydalaniem, podpaski higieniczne, wkłady do majtek i podobne wyroby, w której to strukturze znajduje się co najmniej 40 procent wagowych materiału superchłonnego w odniesieniu do całkowitej wagi struktury chłonnej w stanie suchym w obszarze lub w tych obszarach, w których materiał superchłonny jest rozprowadzony, gdzie wspomniany materiał superchłonny jest zobojętniony tylko częściowo. Przedmiotem wynalazku są też wyroby chłonne ze strukturą chłonną.

(7 zastrzeżeń)

A1 (21)348893 (22) 2000 01 11 7(51) A61M 5/315

(31)99 19900792 (32)1999 01 12 (33) DE

(86) 200001 11 PCT/CH00/00017

(87) 2000 07 20 WO00/41753 PCT Gazette nr 29/00

(71) DISETRONIC LICENSING AG, Burgdorf, CH

(72) Kirchhofer Fritz, Gurtner Thomas

(54) **Urządzenie do dawkowego podawania wstrzykiwanych produktów**

(57) Urządzenie do dawkowego podawania wstrzykiwanych produktów złożone jest z obudowy, wyposażonej w zbiornik na wstrzykiwany produkt; z tłoka który przemieszczając się w kierunku wstrzykiwania wypycha do wylotu zbiornika zawarty w nim produkt; z członu napędowego (6); z członu napędzanego, napieranego przez człon napędowy podczas jego przemieszczania się w kierunku wstrzykiwania oraz napierającego na tłok, powodując jego przesuw; oraz z członu dozującego (15), obracanego wokół suwliwej osi (V) członu napędowego (6) w celu ustawienia dawki wstrzykiwanego produktu.

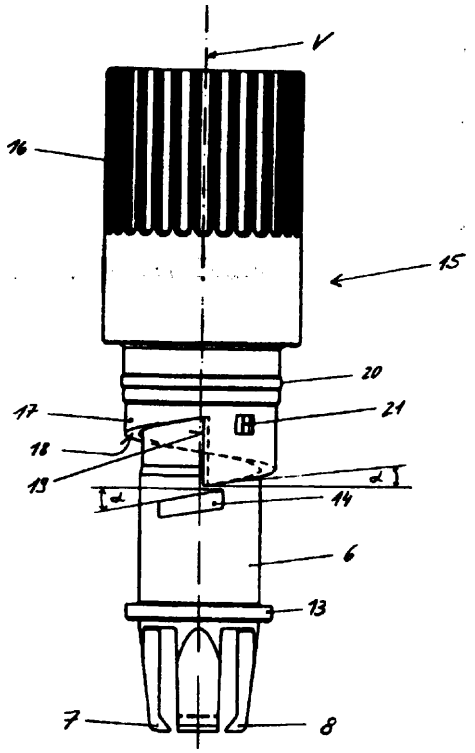

Człon napędowy (6) i człon dozujący (15) są wyposażone przynajmniej w jeden ogranicznik dawkowania (14, 18), którymi opierają się o siebie w dystalnym położeniu końcowym oraz przynajmniej jeden z ograniczników dawkowania (14, 18) przynajmniej częściowo otacza spiralnie suwliwą oś (V) członu napędowego (6). Przynajmniej jeden spiralny ogranicznik dawkowania (18) wykazuje ciągły bieg o stałym kącie skoku (a).

(6 zastrzeżeń)

A1 (21) 344506 (22) 2000 1211 7(51) A62C 37/00

(71) SOLBET Sp. z o.o., Solec Kujawski

(72) Małecki Marek, Zając Ryszard

(54) **Instalacja przeciwwybuchowa układu odpylania i dozowania proszku**

(57) Przedmiotem wynalazku jest instalacja przeciwwybuchowa układu odpylania i dozowania proszku, zwłaszcza aluminiowego, przeznaczonego do wytwarzania betonu komórkowego.

Wynalazek charakteryzuje się tym, że w części cylindrycznej cyklonu i filtra pulsacyjnego usytuowane są urządzenia dekompresyjne, w których stosunek średnicy kanału dekompresyjnego (13) do średnicy komory filtra (14) wynosi korzystnie jak 1,2 ÷ 1,5 : 1. Między kanałem dekompresyjnym (13), a komorą filtra (14) usytuowana jest przepona (15) osadzona w ramce (16) i unieruchomiona przez włókninę (18) oraz ramkę dociskową (17), zaś przepona (15) wykonana jest korzystnie w postaci folii aluminiowej.

(3 zastrzeżenia)

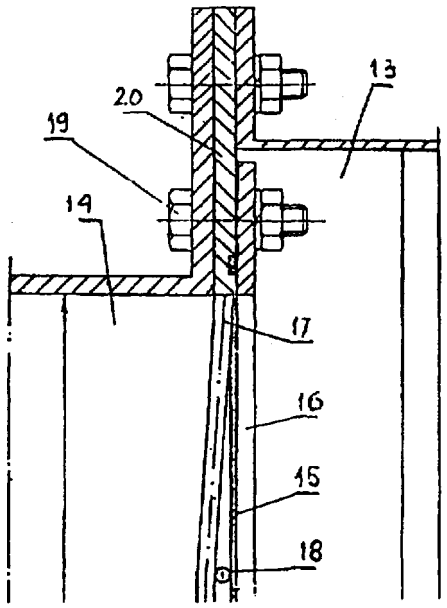

A1 (21) 344499 (22) 2000 12 11 7(51) A63B 21/00

(71) Politechnika Śląska, Gliwice

(72) Pilis Wiesław, Glinka Tadeusz, Grzenik Romuald, Mołoń Zygmunt, Wacowski Jerzy

(54) **Urządzenie elektromechaniczne do treningu oporowego**

(57) Urządzenie elektromechaniczne do treningu oporowego (tzn. treningu w którym układ napędowy urządzenia obraca korbą, a osoba trenująca hamuje go wykonując tzw. pracę ujemną) składa się z korby mechanicznej (1) i jednego lub kilku układów napędowych (2). Układ napędowy (2) obejmuje silnik (M) przekładnię mechaniczną (P), hamulec (H) i tachoprądnicę (TG). Silnik napędowy (M) jest zasilany poprzez łącznik energoelektroniczny ze źródła napięcia, a pracą łącznika energoelektronicznego steruje układ regulacyjny. Na korbie (1) w części chwytnej są zabudowane dwa wyłączniki (W1, W2) normalnie rozwarte, których zwieme styki elektryczne są połączone szeregowo i wyprowadzone poprzez pierścienie ślizgowe i szczotki (K) do układu zabezpieczającego (UZ). Zwarcie wyłączników (W1, W2) powoduje, że układ zabezpieczający (UZ) zwalnia hamulce (H) i przekazuje sygnał do układu regulacyjnego sygnał zezwalający na wysterowanie łącznika energoelektronicznego. Łącznik energoelektryczny załącza źródło napięcia na silnik (M), który poprzez przekładnie mechaniczną (P) i sprzęgło (S) uruchamia korbę (1). Zwolnienie wyłączników (W1, W2) powoduje, że układ zabezpieczający (UZ) załącza hamulec (H) i przekazuje polecenie do układu regulacyjnego wyłączenia łącznika energoelektronicznego. Powoduje to hamowanie wirującego układu napędowego (2) i wyłączenie napięcia zasilającego silnik (M). Przy postoju urządzenia hamulec (H) blokuje korbę (1) uniemożliwiając jej ruch. Tachoprądnica (TG) jest urządzeniem pomiarowym prędkości obrotowej korby (1).

(3 zastrzeżenia)

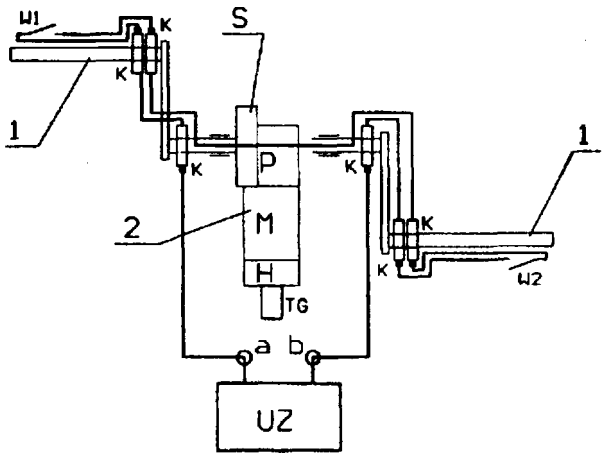

A1 (21) 344434 (22) 2000 1211 7(51) A63F 9/12

(75) Leszczyński Tomasz, Warszawa

(54) **Nowa kostka**

(57) Kostka do zabawy rysowania z wymiennymi kartkami-wzorami i z polem do rysowania, na którym można rysować wielokrotnie, charakteryzuje się tym, że ma kształt prostopadłościanu, którego podstawa ma kształt kwadratu i posiada uchylne wieczko (1) kartki-wzory do rysowania (2), korpus (3), folię dolną z rysunkami (4), folię wierzchnią z uchwytem (5) oraz rysik (6).

(1 zastrzeżenie)

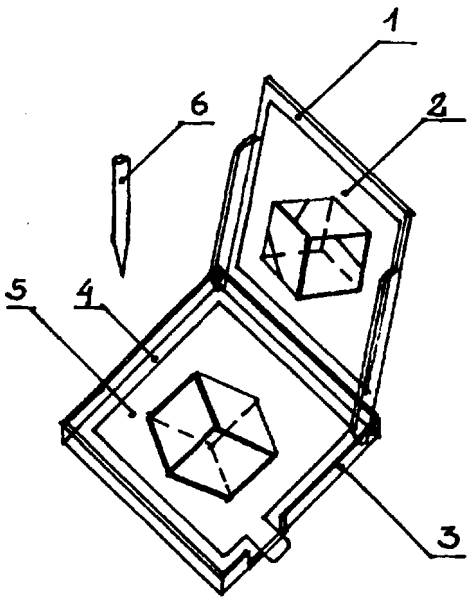

A1 (21)348922 (22) 2000 01 12 7(51) A63H 33/08

(31) 99 199900037 (32) 1999 01 15 (33) DK

(86) 2000 01 12 PCT/DK00/00008

(87) 2000 07 20 WO00/41791 PCT Gazette nr 29/00

(71) LEGO A/S, Billund, DK

(72) Thomsen Sven

(54) **Klocek do zestawu klocków do zabawy**

(57) Opisano klocek do zestawu klocków do zabawy, przy czym zestaw zawiera wiele takich klocków.

Klocki mają korpusy w kształcie pudelka posiadającego ścianę główną (2a, 2b) ze stroną wierzchnią i stroną spodnią, wiele ścian bocznych (3a, 4a, 4b) rozciągających się do dołu od strony spodniej ściany głównej i wiele kołnierzy łączeniowych (76) umieszczonych pomiędzy ścianami bocznymi.

Kołnierze łączeniowe rozciągają się do dołu od ściany głównej na odległość mniejszą niż odległość, na którą ściany boczne rozciągają się od ściany głównej.

Wiele kołków łączeniowych (5a, 5b) umieszczonych jest na stronie wierzchniej ściany głównej. Każdy z tych kołków łączeniowych ma powierzchnię górną usytuowaną na wysokości powyżej strony wierzchniej ściany głównej, która jest większa niż różnica odległości pomiędzy odległością, na której kołnierz łączeniowy i ściany boczne rozciągają się od ściany głównej. Kołki łączeniowe, kołnierze łączeniowe i ściany boczne są tak ukształtowane, że kołki łączeniowe klocka mocują, ściana do ściany, kołnierze łączeniowe i ściany boczne innego klocka po ich połączeniu.

Wiele elementów mocujących jest umieszczonych pomiędzy kołnierzami łączeniowymi, a ścianami bocznymi.

Elementy mocujące są ukształtowane i umieszczone w taki sposób, że stanowią powierzchnię mocującą, która mocuje powierzchnię górną kołków łączeniowych w połączeniu dwóch klocków.

(8 zastrzeżeń)

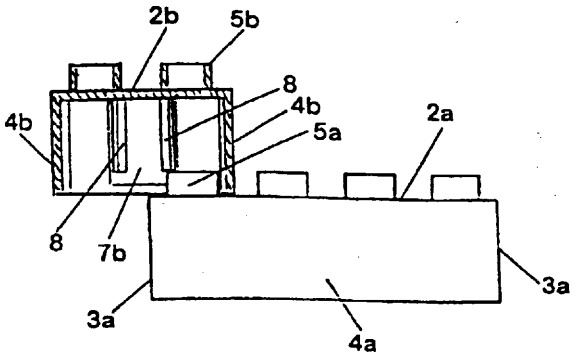

DZIAŁ B

RÓŻNE PROCESY PRZEMYSŁOWE; TRANSPORT

A1 (21) 348909 (22)2000 11 15 7(51) B01D 65/02
B01D 63/02

(31)99 2290053	(32)1999 11 18	(33) CA
99CA 9901113	1999 11 18	WO
00 505718	2000 02 17	US
00 2308230	2000 05 05	CA
00 565032	2000 05 05	US

(86) 2000 11 15 PCT/CA00/01354

(87)200105 25 WO01/36075 PCT Gazette nr 21/01

(71) ZENON ENVIRONMENTAL INC., Oakville, CA

(72) Janson Arnold, Adams Nicholas, Cadera Janson, Cote Pierre, Pedersen Steven Kristian

(54) **Układ filtracyjny zanurzonej membrany i sposób przepływu**

(57) W reaktorze filtracji moduły membran (10) ultrafiltracyjnych lub mikrofiltracyjnych umieszczone są w zbiorniku (12) otwartym do atmosfery, by znacząco wypełnić przekrój poprzeczny zbiornika.

Sposób filtracji składa się z etapu rozcieńczania. Podczas permeacji, dostarczany roztwór zasilający jest zasadniczo równy usuwanemu roztworowi zasilającemu i trochę jeśli zastosowane jest jakiekolwiek napowietrzanie.

Podczas rozcieńczania, zapewnione jest napowietrzanie z oczyszczającymi pęcherzykami z jednym lub oboma strumieniami wstecznego płukania i strumieniem spłukującym. W strumieniu spłukującym, woda podawana jest do zbiornika poniżej modułów.

Nadmiar wody w zbiorniku wytworzony podczas rozcieńczania generalnie przepływa ku górze przez moduły i na zewnątrz przez ujście retentatu lub wypływa górą zbiornika.

(20 zastrzeżeń)

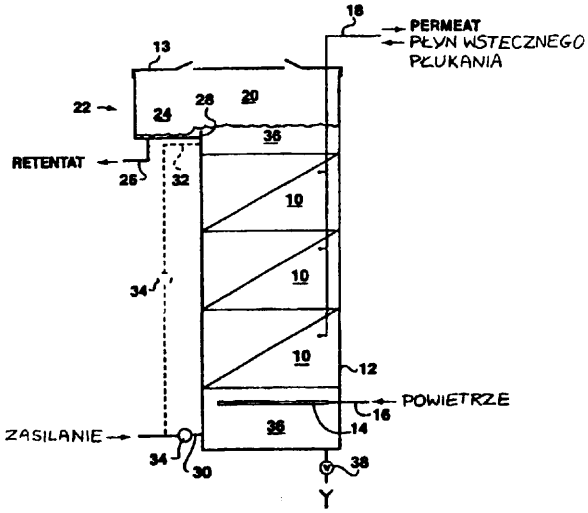

A1 (21)344611 (22) 2000 12 15 7(51) B01J 23/16

(71) Uniwersytet Jagielloński, Kraków

(72) Najbar Mieczysława, Białas Anna, Banaś Joanna, Dańko Janusz

(54) **Sposób wytwarzania tlenkowego katalizatora wanadowo-wolframowego do redukcji tlenków azotu amoniakiem i rozkładu tlenku azotu /II/**

(57) Przedmiotem wynalazku jest sposób wytwarzania katalizatora wanadowo-wolframowego do selektywnej redukcji tlenków azotu amoniakiem na monolicie ze stali chromowo-glinowej.

Sposób charakteryzuje się tym, że na warstwie tlenku glinu, wytworzonej w czasie utleniania powierzchni stali Cr-Al, osadza się mieszaninę hydrozolu (Ti(Sn)02 ze stabilnym hydrozolem glinowym o stosunku molowym wynoszącym od 0,5:1 do 2:0,5, suszy i wygrzewa w temperaturze 670-770K, następnie nakłada się czysty hydrozol Ti(Sn)O_2, suszy i wygrzewa w temperaturze 670-770K, po czym tak przygotowany nośnik impregnuje się roztworem alkoholanów wolframu i wanadylu lub nanosi się na niego hydrozol wanadowo-wolframowy, a na koniec suszy w strumieniu powietrza w temperaturze 350-400K i wygrzewa w temperaturze 670-770K przez czas do 4 godzin.

(3 zastrzeżenia)

A1 (21) 344353 (22)2000 12 05 7(51) B02C 17/00

(71) WELDING ALLOYS POLAND Sp. z o.o., Mikołów

(72) Gołąbek Jerzy, Ptaszek Leszek

(54) **Pierścień mielący, dociskowy młyna pierścienio wo-ku Iowego**

(57) Pierścień składa się z części podstawowej odlanej z metalu mniej odpornego na ścieranie oraz z twardej napawanej warstwy stopu trudnościeralnego, przy czym część podstawowa (1) pierścienia ma kształt rynny, której pionowe ścianki (3) mają minimalną grubość stanowiącą 0,05 szerokości pierścienia od strony warstwy napawanej (2), a grubość ścinek (3) rośnie pod kątem od 15 do 20 stopni w kierunku dna rynny, natomiast promień krzywizny przejścia powierzchni ścianek (3) w dno rynny wynosi korzystnie od 10 do 20 mm.

(1 zastrzeżenie)

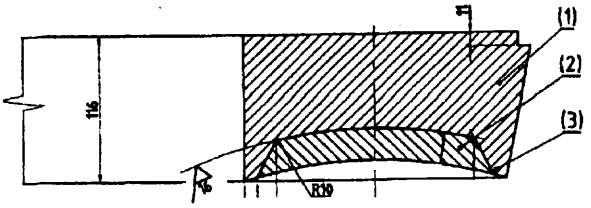

A1 (21) 348824 (22) 1999 12 10 7(51) B05B 11/00

(31)98 1010778 (32)1998 12 10 (33) NL
99 1011964 1999 05 05 NL

(86) 1999 12 10 PCT/NL99/00761

(87)20000615 WO00/33970 PCT Gazette nr 24/00

(71) AFA POLYTEK B.V., De Helmond, NL

(72) Maas Wilhelmus Johannes Joseph, Hurkmans Petrus Lambertus Wilhelmus

(54) **System sprężania wstępnego**

(57) System sprężania wstępnego umieszczany pomiędzy pompą i dyszą wylotową, które są połączone przewodem uchodzącym do przestrzeni, zawierający zawór sprężania wstępnego poruszający się pomiędzy pozycją odcinania połączenia, w której napiera on na gniazdo w ujściu przewodu oraz pozycją ustanawiania połączenia, w której jest on oddalony od gniazda, przy czym zawór sprężania wstępnego jest popychany do pozycji zamkniętej przez zespół sprężynujący, charakteryzuje się tym, że przestrzeń jest połączoną z pompą, a przewód (9) jest połączony z dyszą wylotową (8). Zespół sprężynujący jest zintegrowany z zaworem sprężania wstępnego, na przykład zawór sprężania wstępnego i zespół sprężynujący są utworzone przez sprężyście elastyczną i z korzyścią kopulastą membranę (59). Przestrzeń (58) ma kształt pierścieniowy, otacza zakończenie przewodu i jest ograniczona przez cylindryczną tuleję. Przedmiotem wynalazku jest ponadto urządzenie rozpylające zawierające pompę; zespół połączony ze stroną zasysania pompy, przeznaczony do dostarczania płynu do rozpylania; dyszę wylotową, połączoną ze stroną sprężania pompy oraz system sprężania wstępnego, umieszczony pomiędzy pompą i dyszą wylotową. Poza tym, przedmiotem wynalazku jest również zestaw utworzony przez zbiornik i urządzenie rozpylające.

(14 zastrzeżeń)

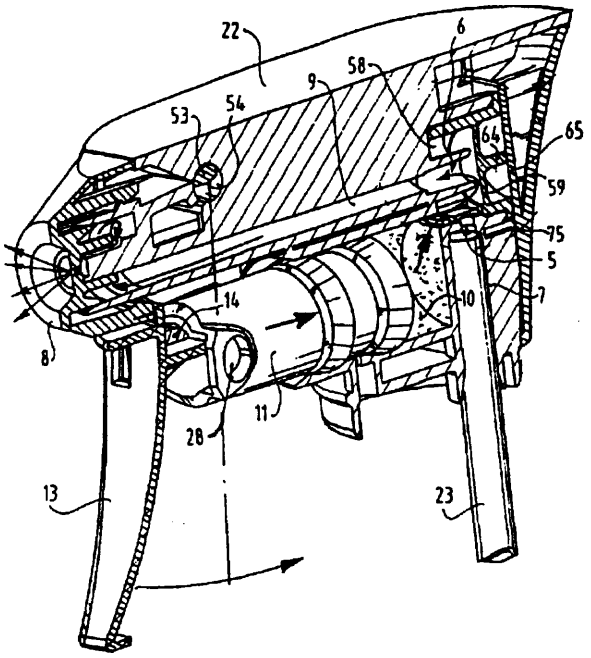

A1 (21)351020 (22)20011204 7(51)B09B 1/00

(31) 00 10061133 (32) 2000 12 07 (33) DE

(75) Baier Hubert, Muenster, DE; Heimsoth Werner, Haltern, DE

(54) Sposób bezpiecznej utylizacji pozostałości po przeróbce produktów zwierzęcych

(57) Przedmiotem wynalazku jest sposób bezpiecznej utylizacji pozostałości po przeróbce produktów zwierzęcych, takich jak mączka kostna, papka mięsna, tłuszcz.

Sposób polega na tym, że materiał zawierający resztki miesza się z wapnem palonym, wapnem gaszonym względnie z czynnymi substancjami hydraulicznymi, następnie odciska i oddziela się tłuszcz i poddaje się go dalszej przeróbce, zaś materiał stały, zawierający białko miesza się z substancjami wiążącymi w wyniku czego otrzymuje się granulat o odpowiednich własnościach wartości opałowej, wytrzymałości i wilgotności końcowej, który doprowadza się do urządzenia spalającego lub do urządzenia wytwarzającego ciepło. Przed odciśnięciem tłuszczu przeprowadza się neutralizację, na przykład za pomocą kwasu cytrynowego.

(3 zastrzeżenia)

A1 (21)348894 (22)200001 13 7(51) B21D 13/02

(31) 99TO 34 (32) 1999 01 18 (33) IT

(86) 200001 13 PCT/EP00/00208

(87) 2000 07 20 WO00/41825 PCT Gazette nr 29/00

(71) E.M.A.R.C. S.P.A., Vinovo, IT

(72) Passone Pietro

(54) **Sposób gięcia profilowanego elementu metalowego przy ograniczeniu odkształceń jego przekroju**

(57) Sposób gięcia wykorzystuje siłę odkształcającą, która jest wywierana na profilowany element metalowy (10) w kierunku

zasadniczo prostopadłym do kierunku działania sił powodujących gięcie, w czasie gdy one działają, aby ograniczyć odkształcenia przekroju elementu (10). Urządzenie zawiera elementy dla wywierania siły odkształcającej na element (10).

(4 zastrzeżenia)

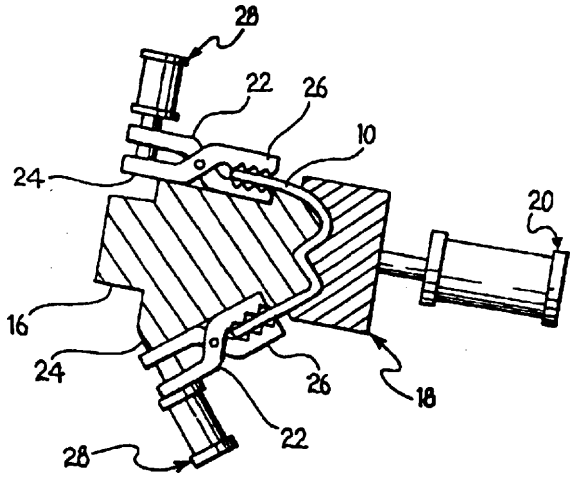

A1 (21) 344621 (22)2000 12 15 7(51) B23P 17/00

(71) Instytut Metali Nieżelaznych, Gliwice; Zakłady Górniczo-Hutnicze BOLESŁAW PP, Bukowno; Wesołowski Jan, Bytom; Ochab Bogusław, Bukowno; Śmieszek Zbigniew, Gliwice; Indyka Mirosław, Olkusz; Szary Andrzej, Olkusz; Jasiński Janusz, Katowice; Ciura Ludwik, Gliwice; Stencel Leszek, Bolesław; Fatyga Mirosław, Olkusz; Lenartowicz Zbigniew, Siedlce; Bogdziewicz Jan, **Kędzierzyn-Koźle**

(72) Wesołowski Jan, Ochab Bogusław, Śmieszek Zbigniew, Indyka Mirosław, Szary Andrzej, Jasiński Janusz, Ciura Ludwik, Stencel Leszek, Fatyga Mirosław, Lenartowicz Zbigniew, Bogdziewicz Jan

(54) **Stop cynku, zwłaszcza do cynkowania** ogniowego i sposób jego wytwarzania

(57) Stop cynku zawierający wagowo 0,001-0,5% Cu, co najmniej 0,001 % Sn i co najmniej 0,001 % Fe, a także Pb, A1, Ni, As i ewentualnie Sb, zawiera dodatkowo Mn, Ge, Ag, przy czym wagowa zawartość Mn wynosi 0,001-0,1%, Ge 0,0005-0,07%, a Ag 0,002-0,1% oraz zawiera nie więcej niż 0,5% Sn i nie więcej niż 0,15% Fe, 0,05-1,5% Pb, 0,001-0,1% A1, 0,001-0,15% Ni, 0,001-0,02% As, do 0,3% Sb, a resztę stanowi Zn. Stop zawiera dodatkowo do 0,15% wagowych Mg.

Sposób wytwarzania stopu cynku charakteryzuje się tym, że stopione katody cynkowe o temperaturze rzędu 500°C w oddzielnym piecu indukcyjnym rafinuje się rafinatorem o działaniu flotacyjnym zawierającym 5-10% wagowych żywicy melaminowej, 5-10% wagowych chlorku sodu, 15-25% wagowych karnalitu i 55-75% wagowych chlorku amonu w postaci sprasowanych pastylek zanurzonych do kąpieli cynku elektrolitycznego, następnie po usunięciu z jej lustra popiołów i produktów rafinacji do kąpieli czystego cynku elektrolitycznego kieruje się jako pierwszy składnik stopowy aluminium, a po całkowitym rozpuszczeniu aluminium kolejno ołów wzbogacony w german i srebro, cynę, miedź, antymon i ewentualnie magnez, po czym nikiel i mangan w postaci zapraw z cynkiem, gotową kąpiel stopową utrzymuje się przez około 1-1,5 godziny w temperaturze 450-500°C, następnie przeprowadza się rafinację przy użyciu rafinatora o działaniu flotacyjnym zawierającego 5-10% wagowych żywicy melaminowej, 5-10% wagowych chlorku sodu, 15-25% wagowych karnalitu i 55-75% wagowych chlorku amonu w postaci sprasowanych pastylek zanurzonych w kąpieli stopu cynku i po oczyszczeniu lustra kąpieli z tlenków i produktów rafinacji dokonuje się odlewania wlewków do wlewnic chłodzonych od dołu wodą i nagrzewanych od góry.

(7 zastrzeżeń)

A1 (21) 344609 (22)2000 12 14 7(51) B25J 9/06

(75) Oczkowski Ryszard, Żory; Wybraniec Władysław, Katowice; **Wyleżoł** Krzysztof, Rybnik

(54) **Manipulator, zwłaszcza dla osób z upośledzeniem czynności ruchowych**

(57) Przedmiotem wynalazku jest manipulator, zwłaszcza dla osób z upośledzeniem czynności ruchowych, które pozbawione są możliwości wykonywania jakichkolwiek ruchów kończynami oraz głową.

Manipulator posiada zaopatrzoną w łącznik (2) obudowę (1), mieszczącą optoelektroniczny przetwornik (5), ruchu wyposażony w ruchomą przesłonę (6), która sprzężona jest z elementem sterującym (4), napędzanym językiem, natomiast na łączniku (2), od góry i/lub od dołu, pomiędzy elementem sterującym (4), a optoelektronicznym przetwornikiem (5) umieszczony jest czujnik (7) nacisku.

(8 zastrzeżeń)

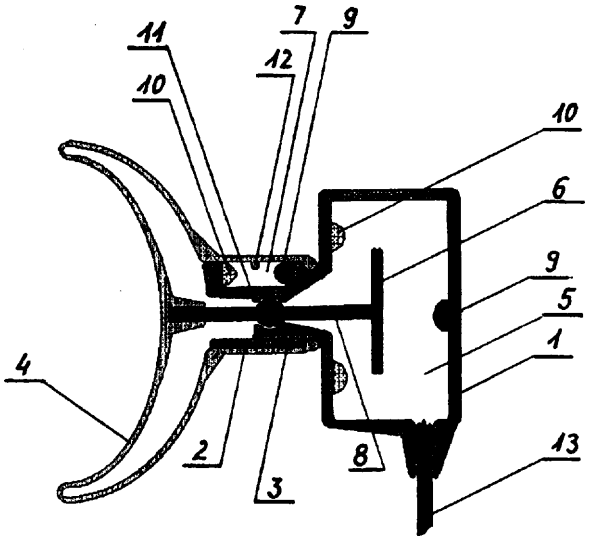

A1 (21)351054 (22)2001 1205 **7(51)** B26D 3/16 B26D 5/02

(31) 00 10060552 (32) 2000 12 06 (33) DE

(71) Hauni Maschinenbau AG, Hamburg, DE

(72) Dombek Manfred

(54) **Urządzenie tnące, sposób wymiany elementów tnących urządzenia tnącego oraz maszyna do cięcia wyrobów w kształcie pręta**

(57) Urządzenie tnące do cięcia wyrobów tytoniowych w pręta, zwłaszcza papierosów, z urządzeniem nośnym, na którym jest założony rozłącznie co najmniej jeden element tnący, charakteryzuje się tym, że na urządzenie nośne są założone rozłącznie co najmniej dwa elementy tnące (6, 14, 37).

Sposób wymiany elementów tnących polega na wykonaniu ruchu, usuwającego pierwszy element tnący (6, 14, 37) z obszaru działania i wykonaniu ruchu wprowadzającego drugi element tnący (6, 14, 37) w obszar działania, przy czym przed ruchem usuwającym pierwszy element tnący (6, 14, 37) z obszaru działania drugi element tnący (6, 14, 37) zakłada się na wspornik (5, 40).

(15 zastrzeżeń)

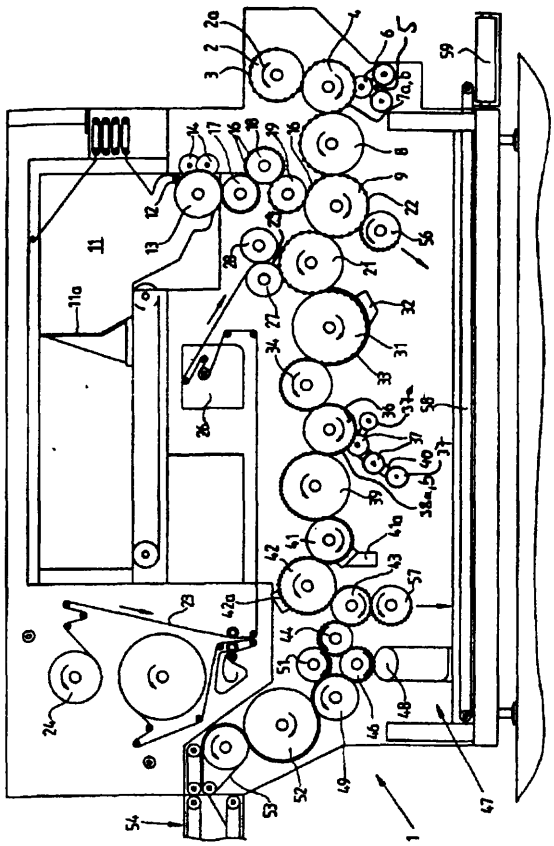

A1 (21) 344608 (22) 2000 12 14 7(51) B29C 39/10

(71) ABB Sp. z o.o., Warszawa

(72) Saj Piotr, Sekuła Robert, Kaczmarek Karol

(54) Sposób **prowadzenia procesu** zalewania **form** odlewniczych

(57) Przedmiotem wynalazku jest sposób prowadzenia procesu zalewania form odlewniczych, znajdujący zastosowanie w przemyśle elektrotechnicznym, podczas procesu zalewania komponentów produkowanych z materiałów termoutwardzalnych, a zwłaszcza żywic.

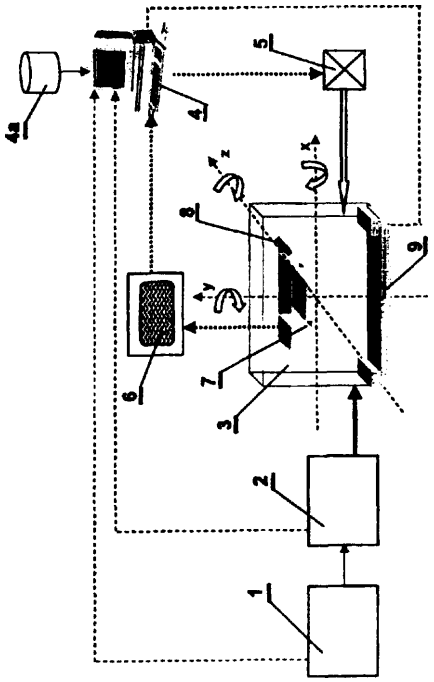

Sposób polega na tym, że w urządzeniu komputerowym (4), kontrolującym proces zalewania, wczytuje się trójwymiarowy model formy odlewniczej i dzieli się umownie formę odlewniczą na segmenty, które następnie zalewa się kolejno, a po zakończeniu zalewania każdego segmentu formy, przerywa się czynność zalewania i wykrywa się obecność ewentualnych wad materiałowych występujących w zalanym segmencie. W przypadku stwierdzenia obecności tych wad, odwzorowuje się ich lokalizację na trójwymiarowym modelu formy odlewniczej (3) i oblicza się optymalne położenie formy odlewniczej (3), umożliwiające usunięcie wad materiałowych z segmentu formy, poprzez zalanie pustych przestrzeni i/lub przez ich odpowietrzenie oraz zmienia się położenie formy odlewniczej (3) względem przyjętego układu odniesienia.

(4 zastrzeżenia)

A1 (21) 348978 (22) 1999 12 03 7(51) B29C 47/88 C08J 5/18

(31) 98 19859393 (32) 1998 12 22 (33) DE

(86) 19991203 PCT/EP99/09489

(87) 20000629 WO00/37237 PCT Gazelle nr 26/00

(71) ROHM GMBH & CO.KG, Darmstadt, DE

(72) Numrich Uwe, Schäfer Bernhard

(54) **Sposób wytwarzania folii z jedną warstwą zawierającą mieszaniny fluoropolimerów i poliakrylanów**

(57) Przedmiotowy wynalazek dotyczy sposobu wytwarzania folii, które w co najmniej jednej warstwie zawierają fluoropolimery i poli(met)akrylany, przy którym najpierw wytwarza się mieszaninę zawierającą poli(met)akryłan i fluoropoliomer i z mieszaniny tej tworzy się folę, przy czym mieszaninę tę wytłacza się na walec o temperaturze < 100°C, korzystnie < 70°C, a temperaturę mieszaniny utrzymuje się poniżej temperatury żelowania mieszaniny, zaś przy wytłaczaniu przed wlotem dyszy umieszcza się filtr, przy czym temperaturę dyszy utrzymuje się wyższą niż temperatura masy przy wlocie dyszy, ale niższą niż temperatura żelowania mieszaniny.

Sposób według wynalazku umożliwia wytwarzanie zwłaszcza folii PVDF/PMMA o wysokim połysku powierzchni i małym zmętnieniu bez konieczności stosowania rozpuszczalnika lub folii nośnej.

(10 zastrzeżeń)

A1 (21) 348911 (22) 1999 11 10 7(51) B32B 27/38

(31) 98 196367 (32) 1998 11 19 (33) US

(86) 1999 11 10 PCT/US99/26781

(87) 20000602 WO00/30851 PCT Gazette nr 22/00

(71) WHITE CAP, INC., Downers Grove, US

(72) Graue F. William, Scaletta Joyce M.

(54) **Kompozycje i sposoby wzmacniania przyczepności termoplastycznych elastomerów do podłoży metalowych**

(57) Przedmiotem wynalazku są wkładki zaopatrujące metalowe pokrywy, zawierające zewnętrzne powierzchnie wykładzinowe oraz wewnętrzne powierzchnie wykładzinowe, zawierające na sobie utwardzone powłoki emaliowe zawierające stałe mieszaniny żywic epoksydowych, żywic fenolowych, żywic karboksypoliolefinowych i żywic poliestrowych, przy czym ukształtowane człony termoplastycznych elastomerów przylegają do wymienionych wewnętrznych powierzchni emaliowych.

(12 zastrzeżeń)

A1 (21) 351064 (22) 2001 12 07 7(51) B61F 1/00

(31) 00 10061127 (32) 2000 12 07 (33) DE

(71) Voith Turbo GmbH & Co.KG, Heidenheim, DE

(72) Kübeck Thomas, Exner Jochen

(54) Typoszereg ram, zwłaszcza **dla wielu różnych typów wagonów silnikowych**

(57) Przedmiotem wynalazku jest typoszereg ram, zwłaszcza dla wielu różnych typów wagonów silnikowych, w szczególności o napędzie spalinowym z przekładnią hydrauliczną, z których każda rama (1) zawiera ramę główną (2), obejmującą podstawę (3) ze wsporników wzdłużnych (4.1, 4.2) i poprzecznych (5.1+5.4), połączonych w określonym, zadanym na wstępie układzie geometrycznym podstawy ramy, przyporządkowane podstawie (3) ramy urządzenia zawieszeniowe oraz wymienną ramę pomocniczą (8), przy czym poszczególne podstawy (3) ram typoszeregu mają tę samą geometrię w odniesieniu do struktury, złożonej ze wsporników wzdłużnych i poprzecznych, zaś dopasowanie do różnych typów wagonów silnikowych następuje tylko poprzez zmianę geometrycznych wymiarów wsporników wzdłużnych i/lub poprzecznych i/lub wymianę ramy pomocniczej (8).

(9 zastrzeżeń)

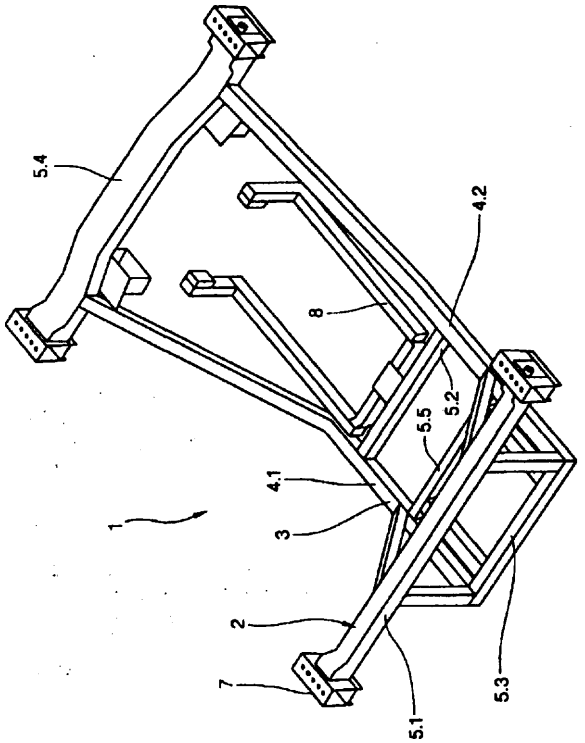

A1 (21)344613 (22)20001215 7(51) B62B 9/10

(71) Klimek Cezary, Rędziny; Klimek **Anna,** Rędziny

(72) Klimek Cezary

(54) **Gondola wózka dziecięcego**

(57) Gondola wózka dziecięcego, charakteryzuje się tym, że stanowi ją jednolita konstrukcja w postaci łupiny (1) wykonana z jednorodnego tworzywa sztucznego, korzystnie z PCW, na powierzchni której wykonane są wzmacniające przetłoczenia (2), zaś w dolnej części łupiny (1) umieszczone są bieguny (3).

(6 zastrzeżeń)

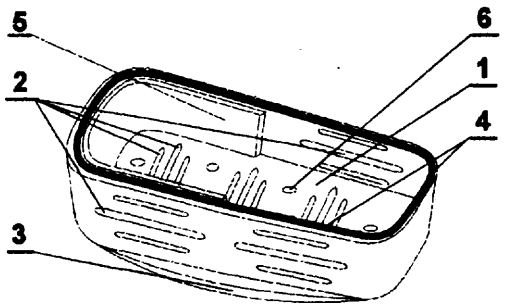

A1 (21) 344552 (22)2000 12 13 7(51) B62D 25/07

(71) Klimek Cezary, Rędziny; Klimek **Anna,** Rędziny

(72) Klimek Cezary

(54) **Listwa do pojazdu samochodowego odprowadzająca wodę**

(57) Listwa do pojazdu samochodowego odprowadzająca wodę, charakteryzuje się tym, że posiada zagłębienie (1), stanowiące kanał odprowadzający wodę oraz montażową podstawę (2), przylegającą korzystnie do bocznej krawędzi przedniej szyby pojazdu lub do powierzchni słupka, przylegającego do bocznej krawędzi przedniej szyby pojazdu.

(2 zastrzeżenia)

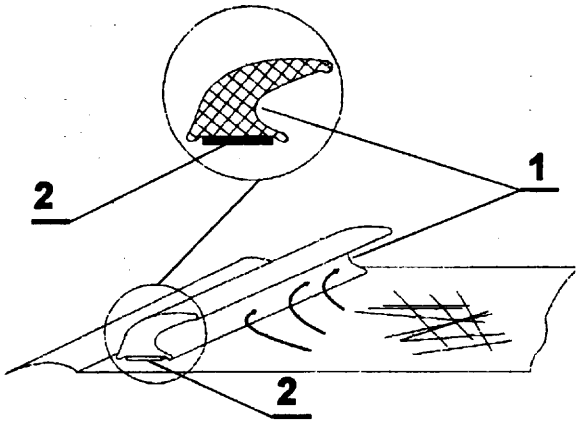

A1 (21) 344319 (22) 2000 12 04 7(51) B62D 53/00

(71) Przemysłowy Instytut Maszyn Rolniczych, Poznań

(72) Dubowski Adam

(54) **Adapter kotwiący do podjazdów załadowczych, zwłaszcza lekkich samochodowych naczep i przyczep**

(57) Adapter kotwiący do pojazdów załadowczych, zwłaszcza lekkich samochodowych naczep i przyczep, stanowi rura kotwiąca (1), osadzon rozbieralnie w otworach (2, 3) wykonanych w tylnych słupkach (4, 5) burt (6, 7, 8) skrzyni ładunkowej (9) naczepy (przyczepy). Rura kotwiąca (1) oparta jest na tylnej belce (10) ramy nośnej (11) naczepy (przyczepy) i jest z nią połączona trzpieniem (12), umieszczonymi w otworach (13) tylnej belki (10) ramy nośnej (11) naczepy (przyczepy). Trzpienie (12) ustalone są w otworach (13) za pomocą podkładek (14) i elementów zabezpieczających (15).

(3 zastrzeżenia)

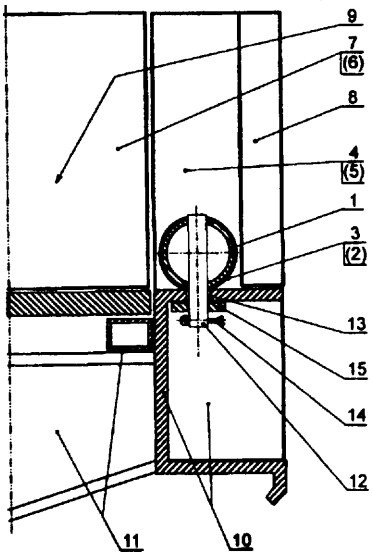

A1 (21)344551 (22)20001213 7(51) B62D 55/32

(71) Zakłady Naprawcze Przemysłu Węglowego REMAG, Katowice

(72) Buś Rafał, Chudy Artur, Czyrwik Wojciech, Filipowicz Grzegorz, Korczyński Maciej

(54) **Układ do awaryjnego przemieszczania urządzeń gąsienicowych w podziemnych wyrobiskach górniczych**

(57) Układ do awaryjnego przemieszczania urządzeń gąsienicowych w podziemnych wyrobiskach górniczych, charakteryzuje się tym, że do wyciągowego mechanizmu (3), zamocowanego do podwozia (1) gąsienicowego urządzenia (2) przyłączone jest cięgno (4), którego przeciwległy koniec znajduje się poza gąsienicowym urządzeniem (2), przy czym ruch wyciągowego mechanizmu (3) zsynchronizowany jest z ruchem układu jazdy (5) gąsienicowego urządzenia (2).

(1 zastrzeżenie)

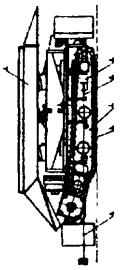

A1 (21) 351155 (22)2001 12 12 7(51) B62D 65/02

(31) 00 20002722 (32) 2000 12 12 (33) FI

(75) Kulojärvi Tauno, Tampere, FI

(54) **Sposób mocowania zespołu belek podwozia i zespół belek podwozia pojazdu**

(57) Sposób mocowania zespołu belek podwozia pojazdu polega na tym, że tworzy się wnękę montażową (6) utworzoną na co najmniej jednym końcu pierwszej belki podwozia (2), zaś drugą belkę podwozia (3), poprzeczną do pierwszej belki podwozia (2), umieszcza się we wnęce montażowej (6), w której płyty boczne pierwszej belki podwozia (2) rozciągają się poza część pośrednią między płytami bocznymi w kierunku wzdłużnym pierwszej belki podwozia (2). W złączu płyty boczne są silnie przymocowane do boków drugiej belki podwozia (3).

(6 zastrzeżeń)

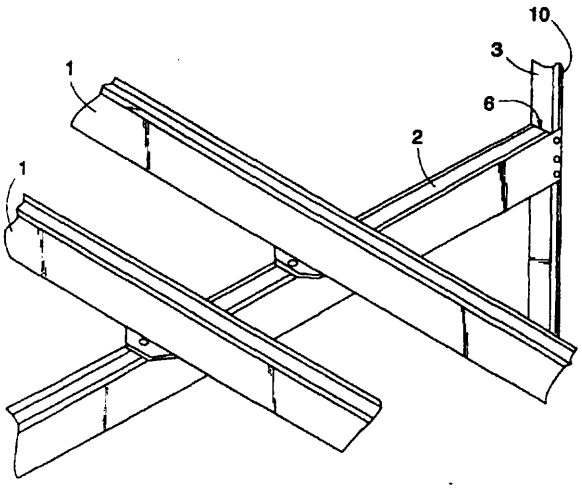

A1 (21)344352 (22)20001205 7(51) B62H 3/12

(75) Dudek Mirosław, Rybnik

(54) **Stojak dla motocykla żużlowego**

(57) Stojak zawiera ruchomy zestaw podporowy (5) o dwóch położeniach stabilnych oraz nieruchomą podstawę (1), na której są umocowane dwa pierścienie oporowe (2) wraz z trzpieniami (3). Na trzpienie są nałożone tuleje (4), połączone poprzeczką i zakończone u góry gniazdami (6) pod ramę motocykla. Do poprzeczki jest przymocowany zaczep sprężyny (7), połączonej z podstawą (1) oraz połączenie przegubowe z ramieniem dźwigni kątowej (8), zakończonej przyciskiem nożnym (9). W ramieniu dźwigni (8) jest otwór (12) dla trzpienia (13) mechanizmu, blokującego położenie dźwigni (8) wraz z gniazdami (6) w górnej pozyq'i. Odblokowanie i osiągnięcie przez zespół podporowy (5) dolnego położenia następuje za pośrednictwem dźwigni (18) i przycisku nożnego (19).

(3 zastrzeżenia)

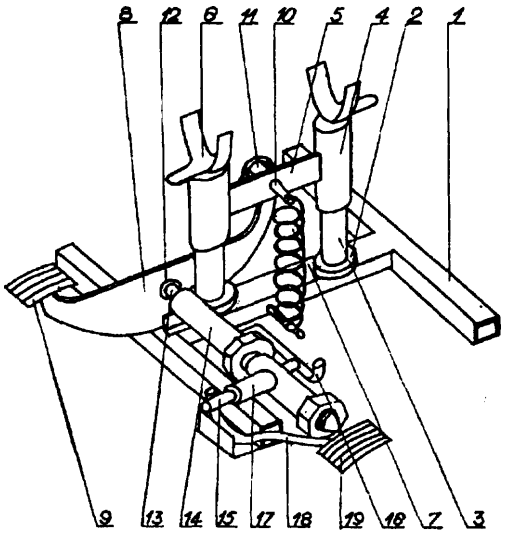

A1 (21) 344432 (22) 2000 12 11 7(51) B62M 1 /00

(75) Skowron Marek, Warszawa

(54) **Urządzenie napędowe do hulajnogi**

(57) Urządzenie stanowi dźwignia napędowa (3), giętkie cięgno napędowe i współpracujące z cięgnem kółko napędowe (9) ze sprzęgłem jednokierunkowym oraz sprężyna powrotna (11). Oś obrotu (2) dźwigni napędowej (3) przytwierdzona jest do konstrukcji nośnej (1) hulajnogi, a koło napędowe (9) połączone jest poprzez sprzęgło jednokierunkowe z tylnym kołem jezdnym (8). Cięgno (7) opasuje kółko napędowe (9) i połączone jest pierwszym końcem (6) z dźwignią napędową (3), zaś drugim końcem (13) ze sprężyną powrotną (11), zamocowaną do konstrukcji nośnej (1).

(5 zastrzeżeń)

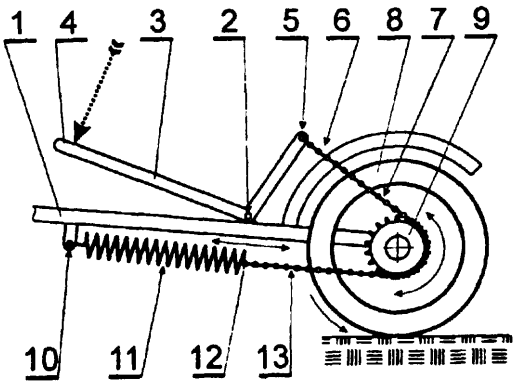

A1 (21)348914 (22) 1999 11 26 7(51) B63B 19/26

(31) 98 982636 (32) 1998 12 07 (33) FI

(86) 1999 11 26 PCT/FI99/00981
(87) 2000 06 15 WO00/34115 PCT Gazette nr 24/00
(71) MACGREGOR (FIN) OY, Kaarina, FI
(72) Vanhanen Mika, Vähämaa Hannu
(54) **Konstrukcja nośna i uszczelniająca do pokrywy luku na statkach towarowych**

(57) Wynalazek dotyczy konstrukcji nośnej i uszczelniającej nadającej się do pokrywy luku statku towarowego z przeznaczeniem do podtrzymywania w przybliżeniu prostokątnej pokrywy luku i ładunku użytecznego, jaki może na niej spoczywać i uszczelnienia pokrywy luku względem krawędzi zrębnicy luku, w wyniku czego wspomniana konstrukcja zawiera co najmniej jedną poduszkę nośną (5) usytuowaną w przybliżeniu w pobliżu zewnętrznych krawędzi pokrywy luku i podłużną uszczelkę (4) biegnącą w pobliżu zewnętrznych krawędzi pokrywy luku. Wynalazek zrealizowano tak, że wspomniane poduszki nośne połączono ze wspomnianą uszczelką (4) w sposób zapewniający wodoszczelność.

(6 zastrzeżeń)

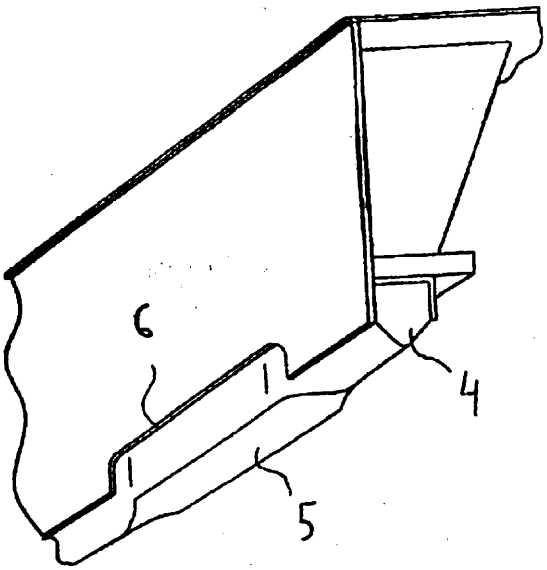

A1 (21) 348882 (22) 1999 12 10 7(51) B63B 35/00
(31) 98 19860071 (32) 1998 12 23 (33) DE
(86) 1999 12 10 PCT/DE99/03947
(87) 2000 07 06 WO00/38976 PCT Gazette nr 27/00
(71) SIEMENS AKTIENGESELLSCHAFT, München, DE
(72) Andersen Peter, DE; van Mameren Hans, NL
(54) **Frachtowiec półzanurzalny do przewozu ciężkich ładunków**

(57) Przedmiotem wynalazku jest frachtowiec półzanurzalny pokazany na rysunku, do przewozu ciężkich ładunków z napełnianymi i opróżnianymi, dennymi i bocznymi zbiornikami do załadunku i rozładunku przewożonego towaru przy użyciu metody floaton/float-off i/lub metody roll-on/roll-off oraz spalinowo-elektrycznym urządzeniem napędowym, w którym silnikami głównymi są silniki wysokoprężne, napędzające co najmniej jedną śrubę azymutowo-sterową, przy czym dla poprawy zdolności manewrowej w części dziobowej umieszczone jest urządzenie do przesuwu poprzecznego, zaś położenie równowagowe jest trymowane w odniesieniu do przewożonego towaru poprzez wprowadzanie balastu wodnego do górnych i dolnych zbiorników.

(15 zastrzeżeń)

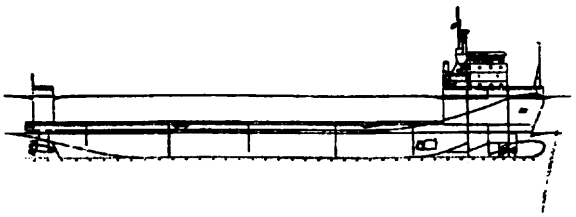

A1 (21)348772 (22)19991127 7(51) B65C 9/18 B65C 9/44
(31)98 60111230 (32)1998 1207 (33)US
98 60111311 1998 12 07 US
99 422683 1999 10 21 US
(86) 1999 11 27 PCT/EP99/09233
(87)20000615 WO00/34130 PCT Gazette nr 24/00
(71) GERRO PLAST GMBH, Düsseldorf, DE
(72) Williamson Jimmy Dale
(54) **Urządzenie do etykietowania i sposób wytwarzania etykiet**

(57) Sposób wykonywania etykiet ze wstęgi materiału etykietowego polega na nakładaniu w urządzeniu etykietującym kleju na wstęgę materiału, po czym wstęgę z nałożonym klejem tnie się na etykiety, które mechanicznie przykleja się do pojemników.

Urządzenie ma ogrzewane noże (41) umieszczone na podciśnieniowym bębnie (40), który współpracuje z rolką (42) działającą jako kowadło do cięcia wstęgi (12) na etykiety (25) o odpowiedniej długości. Urządzenie ma czujnik, który odczytuje specjalny znak po stronie znakowej wstęgi i steruje ruchem wstęgi, by zapewnić jej prawidłowe położenie. W drugim wykonaniu obrotowy bęben ma wiele płytek podciśnieniowych współpracujących z rolką cięcia matrycowego etykiet o żądanym kształcie. Pocięte etykiety są przytrzymywane na płytkach nakładacza podciśnieniowego, które są następnie wychylane promieniowo w kierunku nałożenia etykiety na pojemnik.

(24 zastrzeżenia)

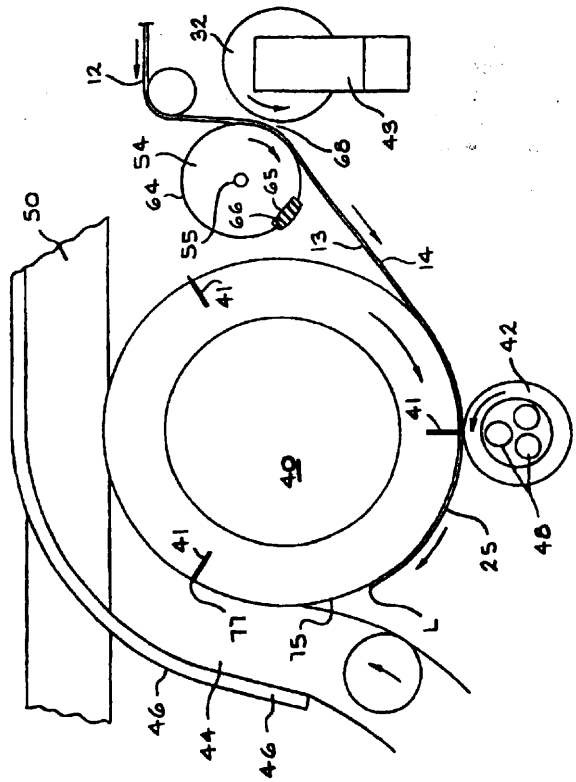

A (21) 344379 (22) 2000 12 08 7(51) B65D 6/02
A45D 40/00

(75) **Kijuć** Radosław, Kalisz

(54) **Pojemnik odświeżacza powietrza** w samochodzie

(57) Pojemnik zbudowany z dwóch części wyposażonych w otwory i osadzonych jedna w drugie posiada pokrywę (1) oraz denko o zaokrąglonych obrzeżach. Otwory (8) w poszerzonej części (7) pokrywy (1) i otwory w poszerzonej części denka są opisane wewnątrz koła, zaś wewnątrz na trzpieniu, wyposażonym w pierścień o wypolerowanej powierzchni jest osadzony wiatrak (18).

(6 zastrzeżeń)

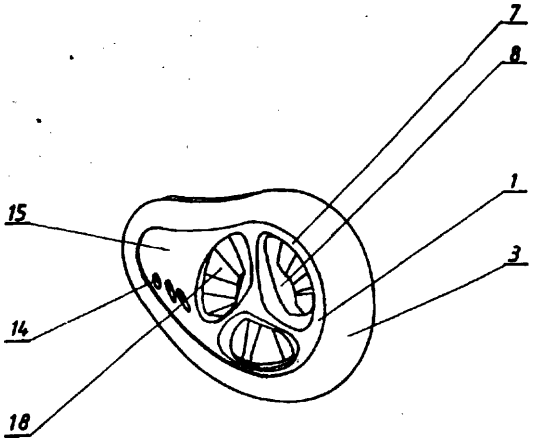

A1 (21) 348974 (22) 1999 11 25 7(51) B65D 19/12
B65D 88/52

(31) 98 199801553 (32) 1998 11 25 (33) DK

(86) 1999 11 25 PCT/DK99/00656

(87) 2000 06 02 WO00/30945 PCT Gazette nr 22/00

(71) CARRIMOR APS, Haderslev, DK

(72) Kofod Bent

(54) **Składany pojemnik z niełamaną ścianą górną**

(57) Składany pojemnik obejmuje zasadniczo prostopadłą ramę (5), cztery ściany boczne (1, 2, 4), każda przegubowo połączona z odpowiednim jednym z czterech boków ramy podstawy (5) oraz ściany górnej (6). Ściana górna (6) skonstruowana jest jako niedzielona ściana rozciągająca się w pozycji złożonej pojemnika pomiędzy górnymi krawędziami ścian bocznych (1, 2, 4) i zamykająca pojemnik od góry.

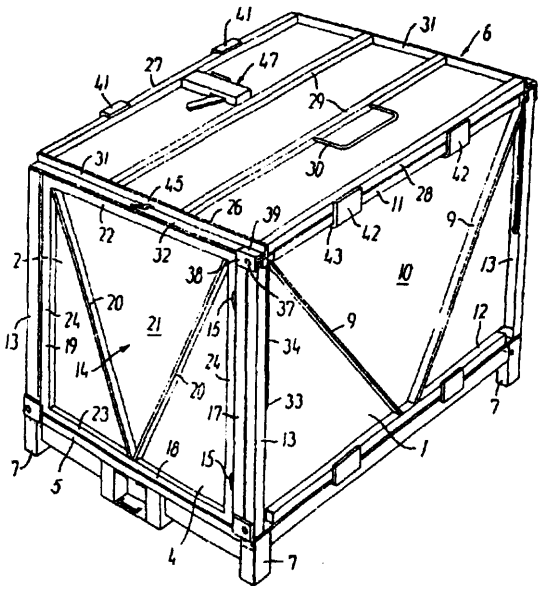

Ściana górna (6) jest ponadto połączona z jedną ze ścian bocznych (1) w taki sposób, że może być złożonym obrotowo-postępowym ruchem szybko przemieszczona w tył i w przód pomiędzy powyższą pozycją zamykającą, a pozycja w której ściana górna (6) zwisa wzdłuż na zewnątrz ściany bocznej (1), gdy ta ściana boczna znajduje się w położeniu pionowym. Konstrukcja ta pozwala uzyskać mocną i stabilną ścianę górną, która może być łatwo i szybko przemieszczona, gdy pojemnik ma być podnoszony lub składany.

(9 zastrzeżeń)

A1 (21) 348820 (22) 1999 12 14 7(51) B65D 83/14
B67D 1/04

(31) 98 29822430 (32) 1998 12 16 (33) DE
99 1012922 1999 08 27 NL

(86) 1999 12 14 PCT/NL99/00769

(87) 2000 06 22 WO00/35773 PCT Gazette nr 25/00

(71) HEINEKEN TECHNICAL SERVICES B.V., Amsterdam, NL

(72) Vlooswijk Johannes Jacobus Thomas, Van Der Klaauw Guido Petrus Johannes

(54) Pojemnik z urządzeniem regulacyjnym ciśnienia przeznaczony do dozowania płynów

(57) Przedmiotem zgłoszenia jest pojemnik z urządzeniam (8) regulacyjnym ciśnienia do utrzymywania w przybliżeniu stałego, zadanego ciśnienia w pojemniku, który to pojemnik jest skonstruowany do dozowania płynu, zaś w skład urządzenia (8) regulacyjnego ciśnienia wchodzi pierwsza komora (24) do trzymania płynu pod ciśnieniem, druga komora (60), w której panuje ciśnienie regulacyjne oraz trzecia komora (62), która jest utworzona przez przestrzeń wewnętrzną pojemnika, albo się z nią komunikuje, albo częściowo się w niej znajduje, przy czym pomiędzy pierwszą komorą (24) a trzecią komorą (62) znajduje się otwór kanałowy z elementem zamykającym do zamykania, w trakcie normalnego używania otworu kanałowego kiedy ciśnienie w trzeciej komorze jest niższe od ciśnienia regulacyjnego, przy czym element regulacyjny może być przemieszczany za pomocą zdolnej do przemieszczania lub odkształcalnej części ścianki drugiej komory (60) skonstruowanej tak, żeby przemieszczała element zamykający co najmniej częściowo kiedy ciśnienie w trzeciej komorze (62) jest niższe od ciśnienia regulacyjnego, w celu umożliwienia płynowi pod ciśnieniem wypłynięcia pod wpływem ciśnienia z pierwszej komory (20) do trzeciej komory (62), przy czym co najmniej element regulacyjny i/lub druga komora są co najmniej częściowo demontowane z pierwszej komory oraz istnieją elementy dociskowe do trzymania elementu zamykającego w położeniu zamkniętym kiedy co najmniej element regulacyjny i/lub druga komora są co najmniej częściowo zdemontowane.

(16 zastrzeżeń)

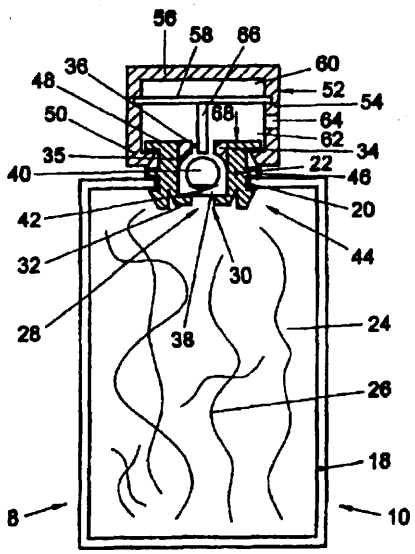

A1 (21) **348811** (22) 1999 12 14 7(51) B65D 85/16

(31) 98 **60112273** (32) 1998 12 15 (33) US
99 435759 1999 **11 08** US

(86) 1999 12 14 **PCT/US99/29522**

(87) **2000 06 22 WO00/35776** PCT Gazette nr 25/00

(71) KIMBERLY-CLARK WORLDWIDE, INC., Neenah, US

(72) Tippey Darold Dean, Bordain Nefetari Edris

(54) **Pakowanie wyrobów giętkich**

(57) Wynalazek dotyczy opakowania (1) zawierającego układ (3) sprasowanych lub nie giętkich wyrobów chłonnych (5) mających powierzchnię przednią (7), powierzchnię tylną (9), powierzchnię górną, powierzchnię dolną, parę powierzchni bocznych, sekcję górną i sekcję dolną, przy czym sekcje górne i dolne mogą mieć różne kalibry. Co najmniej część wyrobów chłonnych (5) znajduje się w takiej konfiguracji, że ich przednie powierzchnie (7) stykają się z przednimi powierzchniami (7) sąsiednich wyrobów chłonnych. Opakowanie (1) zawiera giętką osłonę zewnętrzną (19), a układ (3) wyrobów chłonnych (5) ma pierwszy obszar (15) i drugi obszar (17), zaś górne i dolne sekcje wyrobów chłonnych są rozmieszczone w pierwszym i drugim obszarze (15, 17) układu (3), gdzie rozkład górnych i dolnych sekcji jest taki, żeby różnica pomiędzy wymiarami pierwszego obszaru (15) i drugiego obszaru (17) była co najmniej 10% mniejsza niż w przypadku kiedy wszystkie górne sekcje wyrobów (5) znajdują się w tym samym obszarze układu (3).

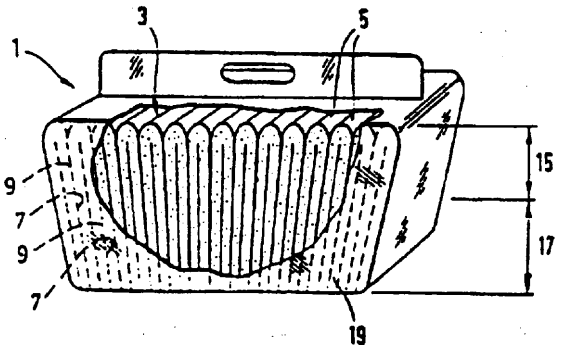

A1 (21) 348861 **(22) 2000 01** 19 7(51) B65D 88/54
G01F 11/38

(31) 99 **60116399** (32) 1999 01 19 (33) US

(86) 2000 01 19 PCT/US00/01344

(87) 2000 07 20 **WO00/41951** PCT Gazette nr 29/00

(71) CROWN CORK & SEAL TECHNOLOGIES CORPORATION, **Alsip,** US

(72) Vanbrocklin Owen F., **Fedorjaczenko** Sergei

(54) **Zespół mocowania i uszczelniania dozownika**

(57) Zespół (10) mocowania i uszczelnienia dozownika (90) na pojemniku (12) z obrzeżem, zawiera uszczelniającą tuleję zaciskową (26), wykonaną ze sprężyście odkształcalnego, odlewanego materiału polimerowego, posiadającą zewnętrzną powierzchnię o zewnętrznej średnicy, a także posiada ciągły, rozciągający się w dół fartuch (34), którego dolna część rozciąga się radialnie w dół. Zespół zawiera również kołnierz blokujący (28), wykonany z zasadniczo sztywnego materiału, który posiada tuleję (56) wokół swego obrzeża, posiadającą wewnętrzną powierzchnię o średnicy zwymiarowanej w celu objęcia fartucha (34) uszczelniającej tulei zaciskowej. Na wewnętrznej powierzchni tulei znajduje się pewna liczba pierścieniowych występów, rowków lub ich kombinacji, które są umieszczone w celu połączenia z zewnętrzną powierzchnią uszczelniającej tulei zaciskowej, gdy kołnierz blokujący znajduje się w położeniu złożonym.

(31 zastrzeżeń)

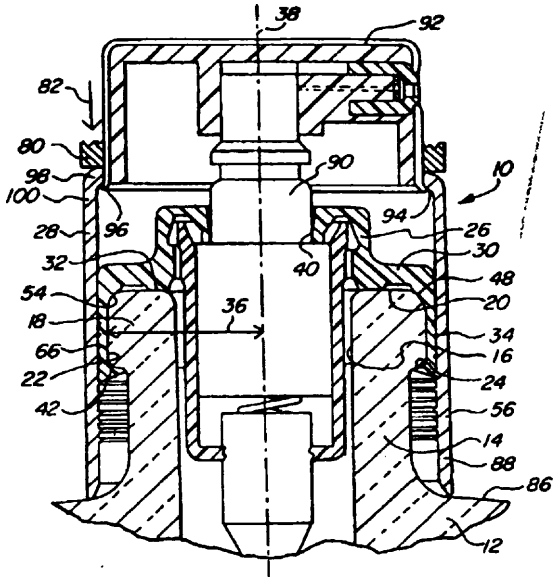

A1 (21) **351154** (22)2001 12 12 7(51) B65D 90/02

(31) 00 20021321 (32) 2000 12 16 (33) DE

(71) PROTECHNA S.A., Fribourg, CH

(54) **Zbiornik do transportu i magazynowania płynów**

(57) Dno (12) wewnętrznego pojemnika (2) zbiornika do transportu i magazynowania płynów, w którym to dnie (12) jest umieszczona rynienka ściekowa (13), przebiegająca z lekkim spadkiem od ścianki tylnej (11) do ścianki przedniej (8) pojemnika, posiada po obu stronach umieszczonej na przedniej ściance (8) pojemnika sklepionej wnęki (26), mieszczącej króciec wypływowy (9) i armaturę upustową dwa wznoszące się ku przedniej ściance (8) pojemnika i ku łączącym się z nią narożnikom (27, 28) przednie sektory (29, 30) z powierzchniami spływowymi (31, 32) do odprowadzania resztek płynu z przedniej części (33) wewnętrznego pojemnika (2) przez dołek ściekowy (14) do króćca wypływowego (9) pojemnika (2) przy ostatecznym opróżnianiu zbiornika.

(11 zastrzeżeń)

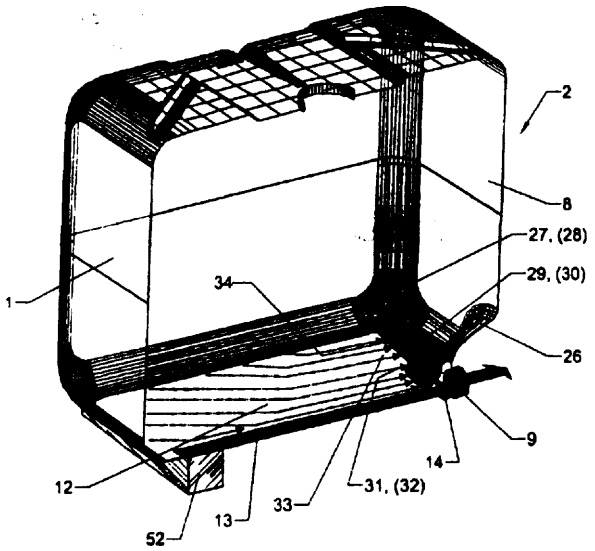

A1 (21) 349005 (22)200001 21 7(51) B65G 15/30

(31)99 8916 (32)19990121 (33)CZ

(86)20000121 PCT/CZ00/00001
(87) 2000 07 27 WO00/43297 PCT Gazette nr 30/00

(71) Mašek Miroslav, Plzeň, CZ; Rozšafný Oldřich, Plzeň, CZ; Černý Martin, Plzeň, CZ; ZeniSek Pavel, Plzeň, CZ; Král Jindřich, Plzeň, CZ; Kratochvíl Vaclav, Liberec, CZ; Masek Jaroslav, Plzeň, CZ

(72) Mašek Jaroslav

(54) Pas transporterowy bez końca z nośnikiem reklamowym

(57) Wynalazek dotyczy pasa transportowego bez końca (1) z nośnikiem reklamowym szczególnie dla lad kasowych, ekspedycyjnych sklepów i schodów ruchomych przestrzeni publicznych. Pas (1) jest usytuowany tocznie na walcach transportowych (3, 4). Nośnik reklamowy jest tworzony przez folię (11) ze zginanego, elastycznego materiału, która jest przymocowana stroną wewnętrzną (12) do płaskiej powierzchni transportowej (2) gumowego pasa transportowego (1) i na stronie zewnętrznej (13) jest zaopatrzona w medium reklamowe (23). Nośnik reklamowy posiada szczeliny (31) lub otwory do wyrównania zmian gęstości powierzchniowej folii (11) przy zginaniu wokół walców transportowych (3, 4). Szczeliny (31) ewentualnie otwory dzielą folię (11) na paski (34, 35) i/lub szeregi, przy czym pasek skrajny (34) i/lub sąsiedni pasek wewnętrzny (35) lub szereg posiada zaokrąglone zewnętrzne naroża czołowe. Szczeliny (31) ewentulanie otwory dzielą folię (11) na paski (34, 35) o szerokości w=0,5/mm/-0,5πd/mm/, gdzie d jest średnicą walca transportowego (3, 4). Szerokość pasków (34, 35) wynosi 5-12/mm/, głębokość szczelin ewentualnie otworów (31) folii (11) równa się co najmniej części jej grubości, natomiast głębokość szczelin ewentualnie otworów (31) folii (11) równa się całej jej grubości. Promień zaokrąglenia zewnętrznych naroży czołowych paska skrajnego (34) i zewnętrznych naroży czołowych sąsiedniego paska wewnętrznego (35) jest mniejszy niż połowa szerokości pasków (34, 35). Szczeliny (31) ewentualnie otwory są usytuowane poprzecznie w stosunku do osi wzdłużnej pasa (1). Grubość nośnika reklamowego wynosi 0,05-0,45/mm/. Folia (11) jest po stronie zewnętrznej (13) wyposażona w laminatową warstwę ochronną (24).

(12 zastrzeżeń)

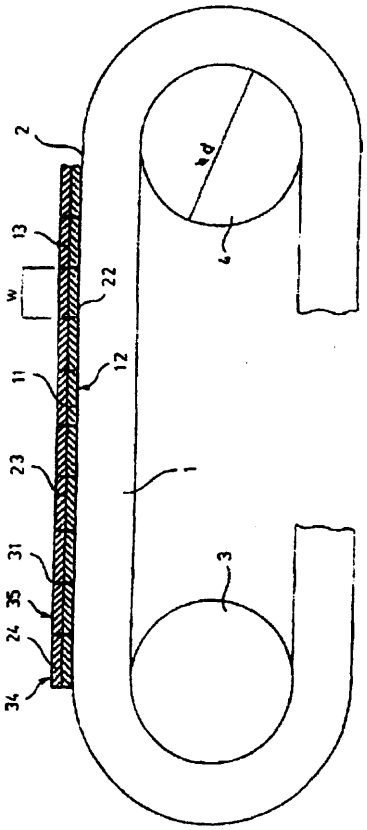

A1 (21)351016 (22)20011203 7(51) B65G 19/20
(31)00 0015670 (32)2000 12 04 (33) FR

(71) FREYSSINET INTERNATIONAL (STUP), Velizy Cedex, FR

(72) Stubler Jérôme, Peltier Manuel, Percheron Jean-Claude

(54) Żyła indywidualnie zabezpieczona, jej zastosowanie w konstrukcji i sposób wytwarzania

(57) Żyła zawiera połączenie splecionych drutów metalowych (2), osłonę z tworzywa sztucznego (4) i elastyczny materiał wypełniający (3), wypełniający szczeliny wewnętrzne, znajdujące się pomiędzy splecionymi drutami połączenia i szczelinę zewnętrzną znajdującą się pomiędzy obwodem połączenia i powierzchnią wewnętrzną osłony. Szczelina zewnętrzna ma, w przekroju poprzecznym żyły, powierzchnię zawartą pomiędzy P x e_{min} i 0,6 x S2, gdzie P jest obwodem zewnętrznym połączenia splecionych drutów, e_{min} = 0,05 mm, a S2 jest całkowitym polem powierzchni szczelin, zawartych pomiędzy obwodem połączenia i najmniejszym obwodem, w który wpisuje się połączenie.

(8 zastrzeżeń)

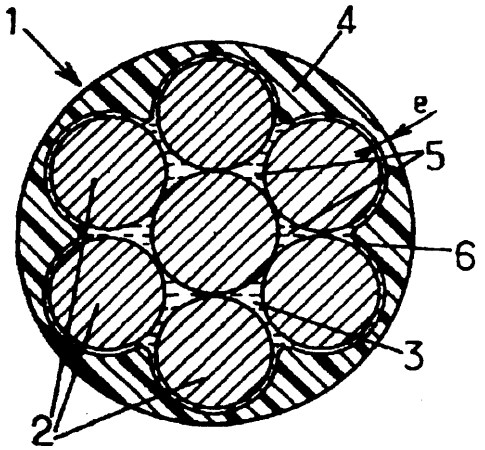

A1 (21) 344355 (22) 2000 12 05 7(51) B65G 19/28

(71) Rybnicka Fabryka Maszyn RYFAMA Spółka Akcyjna, Rybnik

(72) Blechert Jerzy, Bukowski Andrzej

(54) Urządzenie do osłony rynnociągu przenośnika podścianowego

(57) Urządzenie służy do zabezpieczenia odcinka przenośnika podścianowego, wzdłuż którego przemieszcza się napęd wysypowy przenośnika ścianowego w układzie odstawy urobku z wyrobiska w podziemnej eksploatacji kruszywa.

Urządzenie ma wysuwną osłonę, którą stanowi pas (1), elastyczny wzdłużnie względem pokrywanego rynnociągu (5), którego zapas mieści się w bębnowym zasobniku (3) o centralnym względem tego rynnociągu (5) prowadzeniu wysuwu, osadzony w obszarze zwrotni przenośnika podścianowego.

Pas (1) zaopatrzony jest dodatkowo w poprzeczne względem wzdłużnej osi (01) pokrywanego rynnociągu (5) usztywnienia, jakie stanowią rozstawione w odstępach metalowe listwy. Pas (1) ma szerokość większą od szerokości osłanianego rynnociągu (5), a jego obrzeża wspierają się na górnych krawędziach bocznych płyt, wystających ponad powierzchnię górnych półek bocznych profili rynnociągu (5). Pas (1) zakończony jest sztywnym przyłączem (7) i połączony rozłącznie z zaczepową płytą (9), zamocowaną w obszarze wysypowego napędu (10) przenośnika ścianowego (2). Bębnowy zasobnik (3) ma bęben (3a) ułożyskowany i zaopatrzony w wystające czopy (3c) wału (3b) dla przyłączenia napędu.

(5 zastrzeżeń)

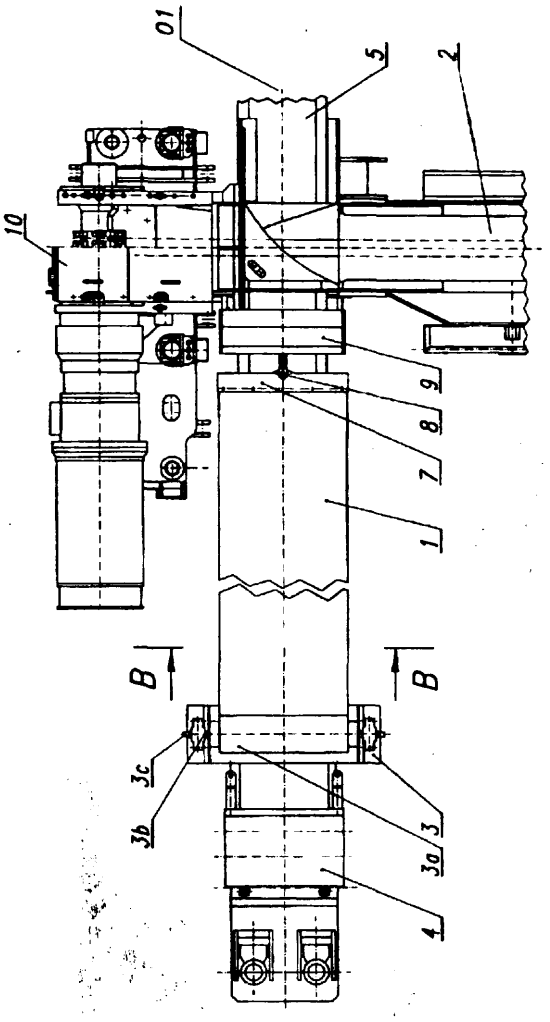

A1 (21)348779 (22)200001 07 **7(51) B65H 31/06**

(31)99 **9900140** (32)1999 **01 08** **(33)** FR

(86) 2000 01 07 **PCT/FR00/00025**

(87) 2000 07 13 **WO00/40494** PCT Gazette nr 28/00

(71) REALISATIONS, ETUDES & COMMERCIALISATION DE MATERIEL POUR L'INDUSTRIE S.A., La Ferte **Bernard,** FR

(72) Bodereau Jean-Pierre

(54) Urządzenie do sztaplowania zeszytów w postaci pakietu

(57) Wynalazek dotyczy urządzenia do sztaplowania zeszytów (C) w postaci pakietu, typu obejmującego głowicę sztaplującą o drodze pionowego podawania warstwy zeszytów (C), od góry ku dołowi, na poziomy stół do sztaplowania. Droga pionowego podawania zeszytów (C) zawiera się pomiędzy pierwszą serią taśm przesuwających (1), tworzących pionową ściankę wewnętrzną i drugą serią zewnętrznych taśm przesuwających (2) znajdującą się obok wymienionej pionowej ścianki wewnętrznej.

Wynalazek polega na tym, że urządzenie do sztaplowania obejmuje urządzenie do wykrywania i usuwania nieładu zeszytów, obejmujące środki pomiaru prędkości przesuwania się zeszytów (C) na drodze pionowego podawania, co najmniej środki porównania tej prędkości, mierzonej w stosunku do teoretycznej prędkości przesuwania się zeszytów w urządzeniu do sztaplowania, jak również środki przeznaczone do usuwania, co najmniej częściowo, zewnętrznych taśm przesuwających z drogi pionowego podawania i do przywracania wymienionych taśm do ich pozycji początkowej zależnie od mierzonej prędkości.

(11 zastrzeżeń)

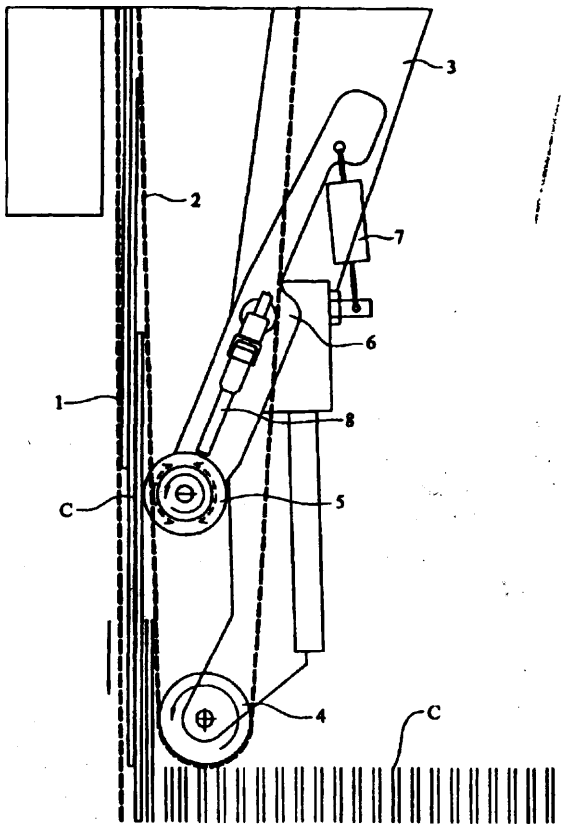

A1 (21)351051 **(22) 2001 12** 05 **7(51)** B66B 11/00

(31)00 0015765 (32)2000 12 05 **(33)** FR

(71) AUTINOR, S.A., **Avelin,** FR

(72) Evin Jean, Delvosal Bruno

(54) Dźwig osobowy

(57) Dźwig osobowy (1) wyposażony jest w kabinę (2), zawieszoną na cięgnie (3A) liny (3), która otacza krążek linowy (4) i zwisa dwoma cięgnami we wnętrzu szybu dźwigu, a na drugim cięgnie (3B) liny (3) jest zawieszony przeciwciężar (5).

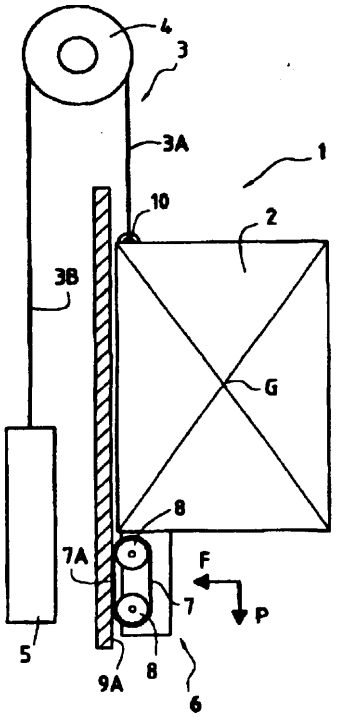

Zespół (6) przemieszczania kabiny (2) jest przymocowany do kabiny (2) i jest wyposażony w powierzchnię zewnętrzną (7A) cięgna prowadzącego przynajmniej jednego pasa napędowego (7), napiętego między dwoma tarczami (8), z których przynajmniej jedna napędza pas napędowy (7), dociskany do powierzchni (9A) pionowej prowadnicy. Położenie punktu (10) zamocowania liny na stropie kabiny powoduje powstanie siły (F), dociskającej cięgna prowadzące do powierzchni (9A) pionowej prowadnicy.

(8 zastrzeżeń)

A1 (21)351132 (22)20011211 7(51)B66D 1/00

(31) 00 20006275 (32) 2000 12 11 (33) NO

(71) Maritime Pusnes AS, Arendal, NO

(72) **Høvik** Jon, Siring Knut T.

(54) **Wciągarka obrotowa**

(57) Przedmiotem zgłoszenia jest urządzenie do napinania i poluzowywania łańcucha poprzez siłownik hydrauliczny (5), który dzięki urządzeniom chwytającym (2) łączy się z łańcuchem (11, 12) i unosi go lub obniża o zadany odcinek, podczas gdy urządzenie blokujące (10) jest nieaktywne. Konstrukcja składa się z ramy (8) wyposażonej w dolne urządzenie blokujące (10), koło prowadzące (6) łańcuch (11, 12) oraz górne urządzenie chwytające (2), zamontowane na wsporniku (1), który połączony jest z głowicą trzpienia siłownika hydraulicznego (5) i centralną osią (7) koła prowadzącego (6). Dolne urządzenie blokujące utworzone jest przez dwie zapadki (10) obrotowo umocowane w osobnych osiach. Zapadki (10) łączą się pod ogniwem łańcucha (12) utrzymując je w pozycji zabezpieczonej. Górne urządzenie chwytające utworzone jest przez co najmniej jedną zapadkę (2), która łączy się z kołem (6) prowadzącym łańcuch (11, 12) posiadającym zagłębienia na łańcuch (11, 12) pod pionowym ogniwem łańcucha.

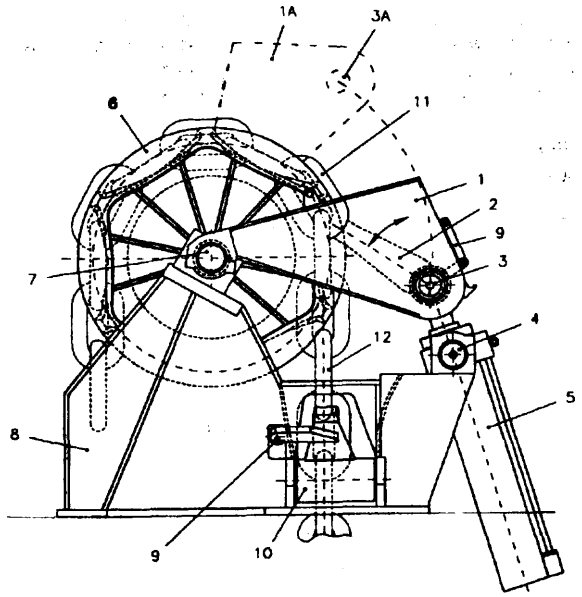

Aby urządzenie chwytające mogło unosić lub opuszczać łańcuch zastosowano siłownik hydrauliczny (5), o obrotowym połączeniu (4) z ramą (8). Na końcu trzpienia tłoka znajduje się głowica, która może być mocowana bądź na tej samej osi (3) co urządzenie chwytające, bądź na osi oddzielnej.

(8 zastrzeżeń)

A1 (21) 348819 (22) 1999 12 14 7(51) B67D 1/04

(31) 98 29822430 (32) 1998 12 16 (33) DE
99 1012802 1999 08 10 NL

(86) 1999 12 14 PCT/NL99/00770

(87) 2000 06 22 WO00/35803 PCT Gazette nr 25/00

(71) HEINEKEN TECHNICAL SERVICES B.V., Amsterdam, NL

(72) Vlooswijk Johannes Jacobus Thomas, Van Der Klaauw Guido Petrus Johannes

(54) **Pojemnik do przechowywania i** dozowania **napojów,** zwłaszcza **piwa**

(57) Pojemnik (1) do przechowywania i dozowania napojów, zwłaszcza piwa, ma powierzchnię górną (4), w której znajduje się zawór (7) do dozowania napoju oraz element ciśnieniowy (23) usytuowany w przestrzeni wewnętrznej (17) pojemnika z przeznaczeniem do wytłaczania napoju z pojemnika przez zawór.

(12 zastrzeżeń)

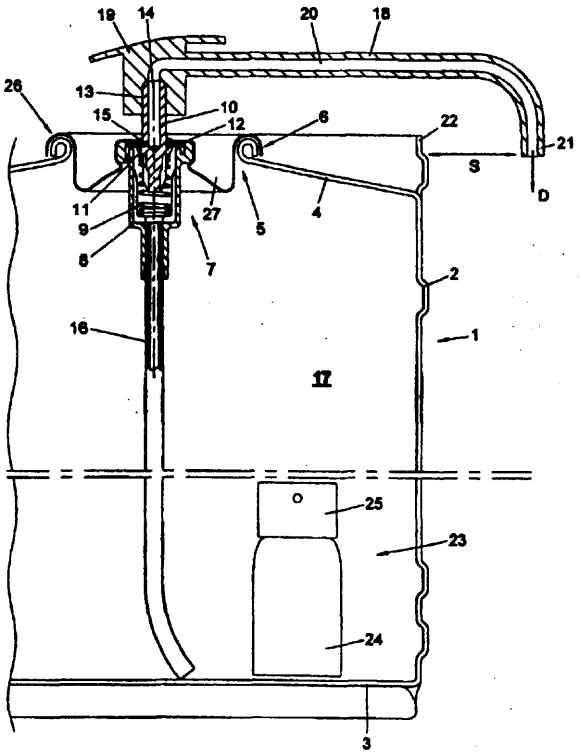

DZIAŁ C

CHEMIA I METALURGIA

A1 (21) 344614 (22)2000 12 15 7(51) C01C 1/02

(71) Politechnika Szczecińska, Szczecin

(72) **Arabczyk** Walerian, **Zamłynny** Jacek

(54) **Sposób wytwarzania drobnokrystalicznych azotków żelaza**

(57) Sposób wytwarzania drobnokrystalicznych azotków żelaza charakteryzuje się tym, żę prereduktowany katalizator żelazowy do syntezy amoniaku, zawierający żelazo oraz dodatki

CaO, Al_2O_3, K_2O, SiO_2, MgO o sumarycznym stężeniu od 4 do 8% wag. rozdrabnia się do ziaren o wielkości korzystnie od 0,4 do 3,0 mm., poddaje się redukcji w atmosferze wodoru w temperaturze 400 do 550*C, a następnie azotowaniu w temperaturze 250 do 550'C amoniakiem nasyconym parą wodną, przy obciążeniu od 0,2 do 20 $Ndm^3/g_{katalizatora}$ • h, w czasie od 0,5 do 20 godzin. Otrzymane azotki żelaza poddaje się pasywacji.

(5 zastrzeżeń)

A1 (21)344623 (22)20001215 7(51)C01D3/00

(71) Politechnika Wrocławska, Wrocław

(72) Zaleski Adam, Nowak Piotr, Węglińska-Flis Janina

(54) Sposób wytwarzania **ultradrobnokrystalicznej, halogenosrebrowej emulsji światłoczułej**

(57) Wynalazek dotyczy sposobu wytwarzania ultradrobnokrystalicznej, halogenosrebrowej emulsji światłoczułej, polegającego na tym, że do wodnego roztworu żelatyny hamującej wzrost kryształów o wysokim wskaźniku zdolności hamowania, o wartości PR (wg PAGI) 40-60 i stężeniu 3 do 8% wprowadza się porcjami, korzystnie po 6% całkowitej objętości użytego do syntezy roztworu azotanu srebra, przemiennie 1,5- do 3,5-molarne roztworu azotanu srebra i bromku potasowego zawierającego od 1,5 do 3% molowych jodku potasowego, w sumie po 30 do 60% objętości roztworu wyjściowego żelatyny, a po zakończeniu syntezy i ustaleniu wartości pBr w zakresie od 2,5 do 5,5, schładza się i żeluje na wypoziomowanym podłożu. Następnie usuwa się z emulsji nadmiar jonów halogenowych, po czym ogrzewa się do temperatury co najmniej 45°C i dodaje 4 do 7% roztwór wodny żelatyny hamującej w ilości 80 do 120% objętościowych otrzymanej emulsji, reguluje pH w granicach od 6,0 do 7,4 i pBr 3 do 6 oraz sensybilizuje alkoholowym roztworem barwnika. Korzystnie agregację drobin barwników na ścianach kryształów halogenków srebra prowadzi się w temperaturze od 45 do 65°C barwnikami agregującymi, przez 10-120 minut. Następnie, po odparowaniu rozpuszczalnika, modyfikuje się emulsję dodatkami kształtującymi jej właściwości fizykochemiczne i usuwa zanieczyszczenia mechaniczne. Gotową emulsję poddaje się sensybilizacji chemicznej przez dodatek jonów srebrowych w ilości bliskiej punktowi równowagowemu wartość pAg w zakresie 5-7.

(2 zastrzeżenia)

A1 (21)348887 (22) 1999 12 07 7(51) C01F 11/18

(31) 98 9827033 (32) 1998 12 10 (33) GB

(86) 1999 12 07 PCT/EP99/09659

(87) 2000 06 15 WO00/34182 PCT Gazette nr 24/00

(71) CalCiTech Ltd., Hamilton, BM

(72) de Pauw Gerlings Johannes Hendrikus Martinus

(54) **Obróbka wapna**

(57) Ujawniono sposób otrzymywania roztworu jonów wapnia z wapna, na przykład z wapna karbidowego. W jednym z aspektów sposób polega na (1) traktowaniu wapna wodnym roztworem związku wielowodorotlenowego (korzystnie sorbitu), zawierającego trzy albo więcej grup wodorotlenowych i prosty łańcuch zawierający od 3 do 8 atomów oraz (2) ewentualnym oddzielaniu nierozpuszczalnych zanieczyszczeń z roztworu otrzymanego w etapie (1). W innym aspekcie sposób polega na traktowaniu wapna karbidowego wodnym roztworem związku wielowodorotlenowego (na przykład sorbitu albo sacharozy), w celu wyekstrahowania wapnia z wapna oraz oddzielaniu nierozpuszczalnych zanieczyszczeń z otrzymanego roztworu. Otrzymane roztwory można traktować środkiem strącającym, w celu uzyskania stałego produktu zawierającego wapń. Produkt może być węglanem wapniowym, otrzymanym przez traktowanie roztworu dwutlenkiem węgla jako środkiem strącającym.

(26 zastrzeżeń)

A1 (21) 344625 (22)2000 12 15 7(51) C01G 1/00

(71) Politechnika Szczecińska, Szczecin

(72) Arabczyk Walerian, Zamłynny Jacek

(54) **Sposób wytwarzania drobnokrystalicznych azotków metali przejściowych**

(57) Sposób wytwarzania drobnokrystalicznych azotków metali przejściowych charakteryzuje się tym, że do rozdrobnionych tlenków metali przejściowych dodaje się związku beryłowców, borowców oraz tlenków jednego z litowców w formie azotanu, w stosunku wagowym od 1:0,06:0,06:0,02 do 1:0,02:0,02:0,01. Otrzymaną mieszaninę suszy się i stapia, po czym płynną mieszaninę tlenków schładza się, a następnie rozdrabnia do ziaren o wielkości korzystnie od 0,4 do 3,0 mm. Następnie poddaje się redukcji w atmosferze wodoru lub wodoru i azotu w temperaturze 400 do 550°C i azotowaniu w temperaturze 250 do 550'C amoniakiem nasyconym parą wodną przy obciążeniu od 0,2 do 20 $Ndm^3/g_{katalizatora}$ • h w czasie od 0,5 do 20 godzin. Otrzymaną mieszaninę metalu przejściowego i jego azotku lub azotków metalu przejściowego poddaje się pasywacji.

(5 zastrzeżeń)

A1 (21) 344354 (22) 2000 12 05 7(51) C02F 1/58 C02F 1/62

(71) Politechnika Krakowska im. Tadeusza Kościuszki, Kraków

(72) Kowalski Zygmunt, Kozak Adam

(54) **Sposób** oczyszczania ścieków **zawierających związki chromu (VI)** i **fosforany**

(57) Sposób oczyszczania ścieków zawierających związki chromu (VI) i fosforany, zwłaszcza charakteryzujących się pH od 7 do 11,5, przez redukcję związków chromu (VI) do związków chromu (III), a następnie wytrącenie i oddzielenie osadu zawierającego związki chromu (III) i nierozpuszczalne fosforany od fazy wodnej, charakteryzuje się tym, że do ścieków przy ciągłym mieszaniu dodaje się siarczan żelaza (II) w takiej ilości aby stosunek molowy Fe do Cr^{6+} wynosił 1:3 do 1:5, a stosunek molowy sumy Fe^{2+} i Cr^{6+} do PO_4^{3-} wynosił od 1:1,5 do 1:5, a następnie dodaje się tlenek wapnia w takiej ilości, aby stosunek molowy Ca^{2+} do sumy Fe^{2+}, Cr^{6+} i PO_4^{3-} wynosił 0,3-0,9. Czas mieszania masy reakcyjnej przy dodawaniu wszystkich reagentów wynosi 2-3 godzin, zaś czas mieszania przy dodawaniu siarczanu żelaza wynosi co najmniej 1 godzinę.

(2 zastrzeżenia)

A1 (21)348874 (22) 199909 14 7(51) C02F 1/76

(31) 98 98126656 (32) 1998 12 16 (33) UA

(86) 1999 09 14 PCT/UA99/00020

(87)20000622 WO00/35815 PCT Gazette nr 25/00

(75) Melnichenko Vasily Nikolaevich, Kijów, UA; Yaroschuk Anatoly Petrovich, Kijów, UA

(54) Sposób **jodowania** wody **i napojów**

(57) Przedmiotem wynalazku jest sposób obróbki wody i napojów z zastosowaniem jodu, który może być użyty do jodowania napojów przygotowanych z wody pitnej, jak również do produkcji wód mineralnych mających odpowiednią zawartość jodu.

Sposób obejmuje najpierw obróbkę wody pitnej (usuwającą zanieczyszczenia mechaniczne), mieszanie tej wody z jednym lub więcej niż jednym jodowym koncentratem i na koniec filtrowanie roztworu przed nalaniem go do pojemników do sprzedaży. Sposób wykorzystuje urządzenie wzbogacające w jod, do którego wprowadza się jeden lub kilka koncentratów jodowych sztucznych lub naturalnych, z których jeden korzystnie zawiera miedź do uzyskania stężenia jodu w produkcie końcowym w zakresie od 50 do 2500 ug/dm^3, podczas gdy stężenie miedzi nie przekracza 1000 ug/dm^3. Ta technika umożliwia zastosowanie sposobu w dużej skali do jodowania wód mineralnych i różnych

napojów i umożliwia zastosowanie naturalnych lub sztucznych jodowych koncentratów i ich mieszanin.

(2 zastrzeżenia)

Data wprowadzenia zmiany zastrzeżeń: 2001.08.17

A1 (21)351295 (22)2001 1220 **7(51) C02F 11/12**

(71) **KLIMAPOL** Sp. z o.o., Dąbrowica

(72) Żurawski Włodzimierz

(54) **Sposób ciągłego suszenia osadów ściekowych**

(57) Sposób charakteryzuje się tym, że odpylone i schłodzone wylotowe powietrze z suszarki fluidyzacyjnej, o temperaturze 40-90°C, w ilości do 20 %, doprowadza się bezpośrednio do komory spalania nagrzewnicy przeponowej. Wysuszony osad o temperaturze 60-100°C, mieszając dosusza się do zawartości wilgoci 1-15 % w urządzeniu transportującym, w strumieniu powietrza o temperaturze 100-180°C.

(2 zastrzeżenia)

A1 (21) 344622 (22) 2000 12 15 7(51) C03B 9/32

(75) Mostowski Robert, Częstochowa; Kamiński Stanisław, Częstochowa

(54) **Sposób wykonywania ozdób choinkowych i innych ozdób z cienkościennego szkła dmuchanego**

(57) Sposób wykonywania ozdób choinkowych i innych ozdób z cienkościennego szkła dmuchanego, w których oś zawieszenia lub mocowania ozdoby znajduje się w osi dmuchania lub poza osią dmuchania, polega na ukształtowaniu po nagrzaniu do stanu plastyczności i rozdmuchaniu bańki przez odciąg celem odwzorowania wnętrza formy w pierwszym stadium wydmuchiwania z ograniczeniami kształtowymi otrzymanej wydmuszki. W formie (1) znajduje się element kształtowy w postaci występu (9) dla wyważonego zamocowania zawieszki w pierwszym stadium dmuchania zamknięty oraz występ do zgrzewania kolejnych elementów ozdoby. Zamknięty występ do zgrzewania zabezpieczony jest zatyczką symetryczną (3) lub asymetryczną, który po wyjęciu wydmuszki z formy (1) otwiera się i na zewnątrz występu z wykonanym już otworem zgrzewa się odcinek rurki, który zasklepia się, po czym nagrzewa się ten odcinek rurki do stanu plastyczności, ponownie wkłada się do formy (1) z usuniętą zatyczką i rozdmuchuje się, nadając ostateczne kształty ozdobie przez pełne odwzorowanie wnętrza formy, przy czym po każdym z etapów grzania szkła dokonuje się jego odprężenia.

(3 zastrzeżenia)

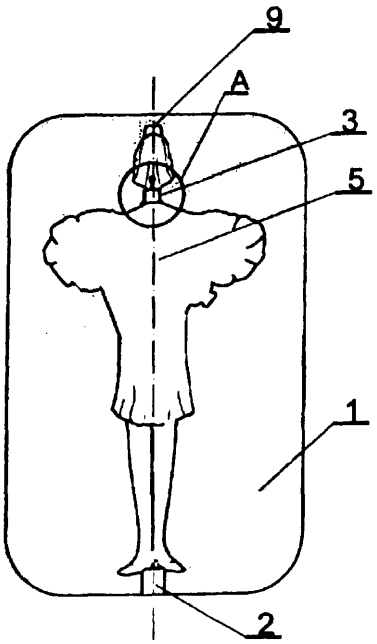

A1 (21) 344381 (22) 2000 12 08 7(51) C03C 3/068

(71) KOLT S.A. Przedsiębiorstwo **Techniczno-Handlowe,** Warszawa

(72) Stręk Wiesław, **Maruszewski** Krzysztof, Hreniak **Dariusz,** Jasiorski Marek

(54) **Sposób wytwarzania metodą zol-żel szkieł kwarcowych, zwłaszcza aktywowanych jonami** metali **ziem rzadkich**

(57) Sposób polega na tym, że szkła kwarcowe otrzymane metodą zol-żel, korzystnie przez kwaśną hydrolizę alkoholanu krzemu, w postaci zolu łączy się z krzemionką koloidalną dodaje kwas fluorowodorowy i podnosi temperaturę do co najwyżej 80°C, a otrzymane mleczne, porowate szkła krzemionkowe densyfikuje się w powietrzu w wieloetapowym procesie termicznym w temperaturze do 1250°C. W sposobie korzystnie wprowadza się dodatek jonów metali ziem rzedkich przez impregnację porowatych kształtek szkła krzemionkowego (kserożeli) roztworami zawierającymi organiczne związki metali ziem rzadkich takie jak heptadiony lub kamforany. W sposobie korzystnie prowadzi się dehydratację porowatych szkieł zol-żelowych przez wygrzewanie ich w obecności przepuszczanego freonu 22.

(3 zastrzeżenia)

A1 (21) 344607 (22)2000 12 14 7(51) C04B 35/01

(75) Pyzalski Maurycy, Kraków; Głowacki Zbigniew, **Chrzanów**

(54) **Sposób wytwarzania wiążącego tworzywa ceramicznego o podwyższonej aktywności hydraulicznej**

(57) Przedmiotem wynalazku jest sposób otrzymywania ceramicznego tworzywa hydraulicznego, składającego się z jednoglinianu wapniowego $CaO \cdot Al_2O_3$, glinokrzemianu dwuwapniowego $2CaO \cdot Al_2O_3 \cdot SiO_2$, siedmioglinianu dwunastowapniowego $12CaO \cdot 7Al_2O_3$, jak też wieloskładnikowej fazy typu $aCaO \cdot bAl_2O_3 \cdot cFe_2O_3 \cdot dTiO_2 \cdot eMgO \cdot fSiO_2 \cdot gR_2O$ oraz innych jeszcze faz mineralnych, takich jak: glinożelaziany wapniowe ($C_xA_yF_z$) i żelaziany wapniowe. Ważną i charakterystyczną cechą tego tworzywa jest fakt podwyższonej w procesie hydratacji aktywności jednoglinianu wapniowego (CA) i wieloskładnikowej fazy typu ($C_aA_bF_cT_dM_eS_fR_g$) oraz faz glinokrzemianów wapniowych typu ($C_xA_yF_z$). Równie istotnym jest to, że skład fazowy ceramicznego tworzywa hydraulicznego powinien charakteryzować się także ograniczoną maksimum do 10% wagowych zawartością siedmioglinianu dwunastowapniowego ($C_{12}A_7$) oraz mniejszą od 10% wagowych zawartością glinokrzemianu dwuwapniowego (C_2AS).

(12 zastrzeżeń)

A1 (21)344502 (22)200012 11 7(51)C04B 35/80

(75) Grochocka **Hanna,** Słupsk; Grochocki **Mariusz,** Słupsk; Laskus Henryk, Słupsk

(54) **Sucha masa budowlana**

(57) Przedmiotem wynalazku jest sucha masa budowlana. Charakteryzuje się ona tym, że zawiera wełnę mineralną w ilości 30-60% wagowych, cement portlandzki w ilości 15-30% wagowych, piasek kwarcowy w ilości 10-30% wagowych, tlenek wapnia w ilości 6-15% wagowych, pył metalowy, korzystnie aluminiowy w ilości 2-6% wagowych i dodatki modyfikujące w ilości 0-2% wagowych.

(6 zastrzeżeń)

A1 (21) 344539 (22)2000 12 14 7(51) C07C 2/66
C07C 15/073
C07C 15/085

(71) Instytut Chemii Przemysłowej im. Prof. Ignacego Mościckiego, Warszawa

(72) Gałka Sławomir, Pielichowski Jan

(54) **Sposób wytwarzania monoalkilobenzenów**

(57) Sposób wytwarzania monoalkilobenzenów polega na alkilacji benzenu olefinami w obecności stałego chlorku glinu lub jego ciekłych kompleksów z węglowodorami aromatycznymi, oddzieleniu katalizatora od alkilatu, przemyciu alkilatu, a następnie destylacji alkilatu z wydzieleniem benzenu, monoalkilobenzenu oraz frakcji alkilobenzenowej, którą kontaktuje się ze stałym, naturalnym lub syntetycznym, sorbentem glinokrzemianowym i następnie zawraca się do procesu wytwarzania ciekłego kompleksu chlorku glinu z węglowodorami aromatycznymi i/lub do reaktora alkilacji benzenu.

(8 zastrzeżeń)

A1 (21) 348827 (22) 1999 12 16 7(51) C07C 31/36
C07C 29/141

(31)98 60112839 (32)1998 12 18 (33) US

(86) 1999 12 16 PCT/US99/29903

(87) 2000 06 22 WO00/35844 PCT Gazette nr 25/00

(71) THE DOW CHEMICAL COMPANY, Midland, US

(72) Vosejpka Paul C, Hucul Dennis A., Maughon Bob R., Ito Larry N., Campbell Robert M.

(54) **Sposób wytwarzania 2,3-dihalogenopropanoli**

(57) Ujawniono sposób wytwarzania 2,3-dihalogenopropanolu, obejmujący reakcję 2,3-dihalogenopropanolu z czynnikiem uwodorniającym w obecności katalizatora opartego na mieszaninie irydu i drugiego metalu przejściowego, wybranego z grupy obejmującej ruten, żelazo, molibden, wolfram, ren, osm, mangan lub wanad, w waru nkach w których tworzy się 2,3-dihalogenopropanol. 2,3-dihalogenopropanol jest użyteczny w sposobie wytwarzania epihalogenohydryny.

(29 zastrzeżeń)

A1 (21)348867 (22)19990429 7(51) C07C 209/36
C07C 209/38
C07C 209/02

(31)98 1714 (32)1998 12 11 (33) SK

(86) 19990429 PCT/SK99/00010

(87) 2000 06 22 WO00/35853 PCT Gazette nr 25/00

(71) DUSLO, a.s. Šala, Šala, SK

(72) Beska Emanuel, Toman Peter, Fiedler Karol, Hronec Milan, Pinter Jozef

(54) **Sposob wytwarzania 4-aminodifenyloaminy**

(57) Przedmiotem wynalazku jest sposób wytwarzania 4-aminodifenyloaminy przez pośrednie wytwarzanie 4-nitrodofenyloaminy i/lub 4-nitrozodifenyloaminy i/lub ich soli, w reakcji aniliny z nitrobenzenem w środowisku ciekłym, w temperaturze 50 do 130°C, pod ciśnieniem normalnym lub zmniejszonym, w atmosferze obojętnej w obecności tlenu atmosferycznego, z następującym po tym uwodornieniem związków pośrednich 4-nitrodifenyloaminy i/lub 4-nitrozodifenyloaminy i produktów ubocznych oraz przez wyodrębnianie 4-aminodifenyloaminy i produktów ubocznych, jak również recrecyrkulację nieprzekształconych surowców. Reakcję aniliny z nitrobenzenem, z selektywnością przynajmniej 60% 4-nitrodifenyloaminy i nitrozodifenyloaminy, przeprowadza się w układzie reakcyjnym zawierającym roztwór soli tworzącej jony obojnacze, z wodorotlenkami o ogólnym wzorze $HO-/(R^1R^2R^3)N^+-CHR^4-(CH_2)_x-Y^-/Z^+$, gdzie R^1 i R^2 oznacza metyl do dodecyl, R^3 oznacza metyl, etyl, fenyl, benzyl, R^4 oznacza atom wodoru lub metyl, x oznacza liczbę całkowitą 0 do 5, Y^- oznacza COr. SO_3- oraz Z^* oznacza kation metali alkalicznych Li, Na, K, Cs lub tetrapodstawiony czwartorzędowy kation amoniowy, taki jak tetrametylamoniowy, lub ich wzajemne kombinacje, w którym powstaje 4-nitrozofenyloamina, i/lub 4-nitrodifenyloamina i/lub ich sole, z których po uwodornieniu otrzymuje się 4-ADFA, a po reakcji przynajmniej połowa mieszaniny reakcyjnej jest wykorzystywana ponownie w następnej reakcji i/lub jest poddawana recyklizacji. Środowisko reakcji jest tworzone oddzielnie i lub tworzone jest in situ w układzie reakcyjnym z wyjściowych surowców, Ciekłe środowisko dla reakcji aniliny z nitrobenzenem powstaje z wody i lub z przynajmniej jednego związku organicznego, wybranego spośrod aniliny, pirydyny, toluenu, ksylenu, cykloheksanu i alkoholi alifatycznych o 1 do 4 atomach węgla w czasteczce.

(5 zastrzeżeń)

A1 (21)348858 (22) 2000 01 11 7(51) C07C 215/56
C07C 213/00

(31)99 19902229 (32)1999 01 21 (33) DE

(86) 2000 01 11 PCT/EP00/00144

(87)20000727 WO00/43345 PCT Gazette nr 30/00

(71) BOEHRINGER INGELHEIM PHARMA KG, Ingelheim am Rhein, DE

(72) Klingler Franz Dietrich, Wolter Lienhard, Dietrich Wolfgang

(54) **Sposób otrzymywania chlorowodorku L-fenyloefryny**

(57) Sposób otrzymywania chlorowodorku L-fenyloefryny 3, znamienny tym, że w pierwszym etapie asymetryczne uwodornienie przeprowadza się z użyciem $[Rh(COD)Cl]_2$ i chiralnym, dwuklesczowym ligandem fosfiny jako układem katalizatora, natomiast w drugim etapie reakcyjnym przeprowadza się redukcyjne odbenzylowanie z palladem i wodorem, w którym prochiralny chlorowodorek N-benzylo-N -metylo-2-amino-m-hydroksyacetylofenonu 1 stosowany jest jako substancja wydzielona. Korzystnie ligandem jest (2R, 4R)-4-(dicykloheksylofosfino) -2-(difenylofosfinometylo)-N-metylo-aminokarbonylo -pirolidyna.

(23 zastrzeżenia)

A1 (21) 348923 (22) 2000 01 10 7(51) C07C 235/34

(31)99 9900455 (32)1999 01 11 (33) GB

(86) 2000 01 10 PCT/EP00/00106

(87) 20000720 WO00/41998 PCT Gazette nr 29/00

(71) SYNGENTA PARTICIPATIONS AG, Bazylea, CH

(72) Zeller Martin, CH; Jeanguenat André, CH; Lamberth Clemens, DE; Kunz Walter, CH

(54) **Nowe pochodne propargilowe**

(57) Przedmiotem wynalazku są pochodne eteru propargilowego o wzorze I łącznie z ich izomerami optycznymi i mieszaninami takich izomerów, przy czym R_1 oznacza wodór, alkil, cykloalkil lub ewentualnie podstawiony aryl, R_2 i R_3 każdy niezależnie, oznaczają wodór lub alkil, R_4 oznacza alkil, alkenyl lub alkinyl, R_5, Re, R_7 i Re każdy niezależnie, oznaczają wodór lub alkil oraz R_9 oznacza grupę $-C(OZ)(R_{11})-R_{10}$, $-C(=O)-R_{10}$, $-C(=NOR_{12})-R_{10}$ lub $-C(R_{13})(R_{14})-NH-CO-R_{15}$, R_{10} oznacza ewentualnie podstawiony aryl lub ewentualnie podstawiony heteroaryl, R_{11} oznacza wodór lub ewentualnie podstawiony alkil, alkenyl lub alkinyl, Z oznacza wodór, $-CO-R_{16}$, $-COOR_{16}$, $-CO-COOR_{16}$ lub $-CONR_{16}R_{17}$, R_{12} oznacza wodór lub ewentualnie podstawiony alkil, alkenyl lub alkinyl, R_{13} oznacza wodór lub alkil, R_{14} oznacza wodór, alkil, cykloalkil lub cykloalkiloalkil, R_{15} oznacza alkil, alkenyl, alkinyl, ewentualnie podstawiony aryl lub ewentualnie podstawiony aryloalkil oraz R_{16} i R_{17} niezależnie oznaczają wodór, ewentualnie podstawiony alkil, ewentualnie podstawiony cykloalkil, ewentualnie podstawiony aryl lub ewentualnie podstawiony heteroaryl, które okazały się użyteczne do zwalczania lub zapobiegania inwazji mikroorganizmów fitopatogennych, zwłaszcza grzybów, na rośliny. Wynalazek dotyczy nowych związków, sposobu ich otrzymywania, a także zastosowania tych związków do ochrony roślin oraz kompozycji odpowiednich do aplikowania nowych związków metodami agrotechnicznymi.

(12 zastrzeżeń)

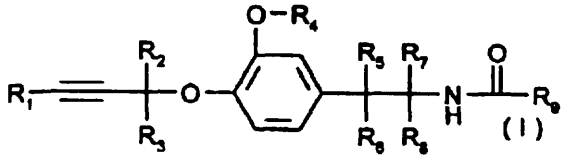

(I)

A1 (21) 348857 (22) 2000 02 10 7(51) C07C 237/46
C07C 231/00

(31)99 9903109 (32)1999 02 11 (33)GB

(86) 2000 02 10 PCT/GB00/00413

(87) 2000 08 17 WO00/47549 PCT Gazette nr 33/00

(71) NYCOMED IMAGING AS, Oslo, NO

(72) Homestad Ole Magne

(54) Sposób wytwarzania jodiksanolu

(57) Sposób wytwarzania jodiksanolu przez dimeryzację 5-acetamido -N,N'-bis(2,3-dihydroksypropylo)-2,4,6 -trijodoizoftalamidu ("związek A") polega na tym, że po etapie dimeryzacji nieprzereagowany związek A wytrąca się z mieszaniny reakcyjnej i odzyskuje do ponownego wykorzystania.

Sposób zasadniczo zwiększa wydajność jodiksanolu i ułatwia jego oczyszczanie.

(10 zastrzeżeń)

A1 (21) 348863 (22) 2000 01 07 7(51) C07C 257/06
C07C 245/04

(31) 99 9900391 (32)1999 01 15 (33)FR

(86) 2000 01 07 PCT/FR00/00022

(87) 2000 07 20 WO00/42000 PCT Gazette nr 29/00

(71) ATOFINA, Puteaux, FR

(72) Bourdauducq Paul

(54) Sposób otrzymywania azoiminoeterów i estrów kwasów azokarboksylowych oraz nowych mieszanych estrów kwasów azokarboksylowych

(57) Przedmiotem wynalazku jest sposób otrzymywania chlorowodorku azoiminoeteru polegający na reakcji azonttrylu z alkoholem i kwasem chlorowodorowym w rozpuszczalniku aromatycznym, w której stosunek molowy R=HCl/azonitryl jest> 2, gdy alkoholem jest metanol i > 3, gdy alkoholem jest etanol lub alkohol wyższy. Wynalazek dotyczy również sposobu otrzymywania estru kwasu azokarboksylowego polegający na syntezie chlorowodorku azoiminoeteru podanym sposobem i hydrolizie w obecności wody powstałego chlorowodorku azoiminoeteru. Wymienione sposoby umożliwiają otrzymanie ciekłych kompozycji estrów kwasów azokarboksylowych. Wynalazek dotyczy ponadto mieszanych soli o wzorze (II'), a także estrów odpowiadających wzorowi (III').

(27 zastrzeżeń)

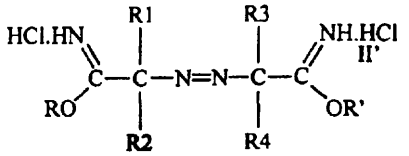

II'

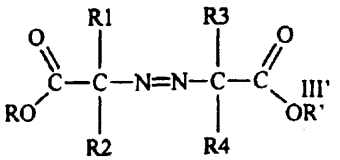

III'

A1 (21)348889 (22)2000 01 17 7(51) C07C 281/02

(31) 99 19902960 (32) 1999 01 26 (33) DE

(86) 2000 01 17 PCT/EP00/00310

(87) 20000803 WCXXV44708 PCT Gazette nr 31/00

(71) BAYER AKTIENGESELLSCHAFT, Leverkusen, DE

(72) Rodefeld Lars, Behre Horst, Klausener Alexander, Söllner Robert

(54) Sposób wytwarzania karbazynianu metylu

(57) Szczególnie czysty i szczególnie mato skłonny do przebarwienia karbazynian metylu otrzymuje się, jeśli obydwa reagenty, hydrazynę i węglan dimetylu, jednocześnie dawkuje się do wprowadzonego pierwszego rozpuszczalnika w temperaturze -20 do +30°C, po czym rozpuszczalnik i lotne składniki oddestylowuje się pod obniżonym ciśnieniem, a następnie albo do otrzymanego surowego karbazynianu metylu dodaje się drugi rozpuszczalnik, który oddestylowuje się pod obniżonym ciśnieniem albo przez ten surowy produkt przepuszcza się obojętny gaz.

(10 zastrzeżeń)

A1 (21)348774 (22)19991125 7(51) C07C 319/24
C07C 321/14

(31)98 19854427 (32)1998 11 25 (33)DE

(86) 1999 11 25 PCT/EP99/09145

(87)20000602 WO00/31029 PCT Gazette nr 22/00

(71) BASF AKTIENGESELLSCHAFT, Ludwigshaven, DE

(72) Hesse Werner, Sterzel Hans-Josef, Tragut Christian

(54) Sposób wytwarzania disulfidów organicznych

(57) Wynalazek dotyczy sposobu wytwarzania disulfidów organicznych przez utlenianie merkaptanów siarką rozpuszczoną w disulfidzie organicznym, z użyciem aminy jako katalizatora, przy czym merkaptany stosuje się jako "surowy strumień merkaptanów" z reakcji alkoholi z siarkowodorem w obecności odpowiedniego katalizatora syntezy merkaptanu. Ponadto wynalazek dotyczy zastosowania disulfidów organicznych do wytwarzania kwasów alkanosulfonowych.

(10 zastrzeżeń)

A1 (21) 349006 (22) 2000 01 19 7(51) C07C 323/56
C07D 309/08
C07D 211/54
A61K 31/198
A61P9/10

(31)99 9900159 (32)19990127 (33)ES

(86) 2000 01 19 PCT/ES00/00019

(87) 2000 08 03 WO00/44714 PCT Gazette nr 31/00

(71) LACER, S.A., Barcelona, ES

(72) Repolies Moliner José, ES; Salas Perez-Rasilla Eduardo, ES; Pubill Coy Francisco, ES; Cerda Riudavets Juan-Antonio, ES; Negrie Rofes Cristina, NL; Cabeza Llorente Lydia, ES; Ferrer Siso Alicia, ES; Trias Adroher Nuria, ES; Carbo Banus Marcel.li, ES; Murat Moreno Jesus, ES; Michelena Llaguno Pedro, ES

(54) S-nitrozotiole jako środki do leczenia zaburzenia czynności krążenia

(57) Ujawniono nowe pochodne S-nitrozotiolowe penicyloaminy lub glutationu o ogólnym wzorze (I), w którym A i B oznaczają grupy fenylowe lub razem tworzą grupę $-CH_2-Q-CH_2-$, stanowiącą pierścień składający się z 6 jednostek, w której Q oznacza atom tlenu, siarki lub grupę $N-R^3$, w której R^3 oznacza atom

wodoru lub grupę alkilową C_1-C_4; R^1 oznacza grupę acylową, która może być alifatyczną grupą acytową C_1-C_5 lub grupę kwasu glutaminowego związaną przez jej nieaminokwasową grupę karboksylową; R^2 oznacza grupę hydroksylową lub grupę glicynową związaną przez wiązanie peptydowe, z tym założeniem, że jeśli R^1 oznacza alifatyczną grupę acylową, R^2 oznacza grupę hydroksylową, a jeśli R^1 oznacza grupę kwasu glutaminowego, R^2 oznacza grupę glicynową. Nowe związki mają działanie rozszerzające naczynia i inhibitują agregację płytek, przez co są użyteczne do leczenia zaburzenia czynności układu krążenia, zwłaszcza na poziomie sercowo-naczyniowym.

(11 zastrzeżeń)

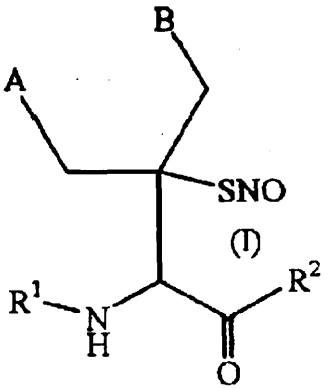

A1 (21)348972 (22) 1999 12 10 7(51) C07D 207/16
C07D 405/06
A61K 31/40
A61P 7/02

(31)98 9804313 (32)1998 12 14 (33) SE

(86) 1999 12 10 PCT/SE99/02316

(87) 2000 06 22 WO00/35869 PCT Gazette nr 25/00

(71) ASTRAZENECA AB, Södertälje, SE

(72) Inghardt Tord, Karlsson Olle, Linschoten Marcel, Nyström Jan-Erik

(54) Nowe pochodne amidy nowe i ich zastosowanie jako inhibitorów trombiny

(57) Wynalazek dotyczy związków o wzorze (I), użytecznych jako konkurencyjne inhibitory trypsyno-podobnych proteaz, takich jak trombina, zwłaszcza w leczeniu stanów wymagających hamowania trombiny (takich jak zakrzepica) oraz jako środki przeciwkrzepowe oraz sposobu wytwarzania związków o wzorze I.

(24 zastrzeżenia)

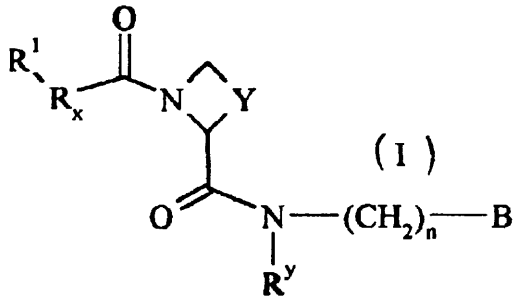

A1 (21)344620 (22) 2000 12 15 7(51) C07D 213/18

(71) Politechnika Poznańska, Poznań

(72) Pernak Juliusz, Kalewska Joanna, Rogoża Jarosław, Branicka Monika, Gobaszkiewicz Kinga

(54) Sole 1-alkoksymetylo-3-Y-pirydyniowe oraz sposób ich wytwarzania

(57) Sole 1-alkoksymetylo-3-Y-pirydyniowe charakteryzują się tym, że zawierają dwa podstawniki: jeden w pozycji 1, a drugi w pozycji 3 pierścienia pirydyny o ogólnym wzorze 1, w którym R oznacza grupę alkilową prostołańcuchową zawierającą od 2 do 16 atomów węgla, Y jest jedną z następujących grup: hydroksylową (OH), karbamoilową ($CONH_2$), hydroksymetylokarbamoilową ($CONHCH_2OH$), N-(alkilometylenodioksymetyleno) karbamoilową ($CONHCH_2OCH_2OR$), (benzotriazol-1-il)metyloaminową ($NHCH_2Bt$), benzimidazolometyloaminową($NHCH_2Bim$), gdzie Bt to benzotriazol-1-il, Bim to benzimidazolil, a R jest alkilem zdefiniowanym powyżej, X oznacza jeden z następujących anionów: chlorkowy (Cl^-), bramkowy (Br), jodkowy (I^-), bromianowy(V) (BrO_3^-), chloranowy (VII) (ClO_4^-), azotanowy (V)(NO_3^-), tetrafluoroboranowy (BF_4^-), heksafluorofosforanowy (PF_6^-).

Sposób wytwarzania nowych chlorków pirydyniowych o ogólnym wzorze 1, w którym R i Y mają wyżej podane znaczenie, a X oznacza anion chlorkowy, znamienny tym, że 3-podstawioną pirydynę o ogólnym wzorze 2, w którym Y ma wyżej podane znaczenie poddaje się reakcji z chlorkiem o ogólnym wzorze $ClCH_2OR$, w którym R ma wyżej podane znaczenie, w temperaturze od 0 do 150°C, z konwencjonalnym doprowadzeniem ciepła lub z udziałem energii mikrofalowej, przy stosunku molowym substratów od 1:2 do 2:1, z ewentualnym udziałem rozpuszczalnika, korzystnie polarnego.

Sposób wytwarzania nowych soli pirydyniowych o ogólnym wzorze 1, w którym R i Y mają wyżej podane znaczenie, a X oznacza anion: bramkowy (Br^-), jodkowy (0. bromianowy(V) (BrO_3^-), chloranowy(VII) (ClO_4^-), azotanowy(V) (NCV), tetrafluoroboranowy (BF_4^-), heksafluorofosforanowy (PF_6^-), charakteryzuje się tym, że chlorek 1-alkoksymetylo-3-Y-pirydyniowy poddaje się reakcji z solą lub kwaswem o ogólnym wzorze MX, w którym M oznacza wodór lub sód lub potas, a X ma wyżej znaczenie, przy czym reakcję prowadzi się w temperaturze od 5 do 100°C, przy stosunku molowym substratów od 0,5:1 do 1:10 w rozpuszczalniku polarnym.

(3 zastrzeżenia)

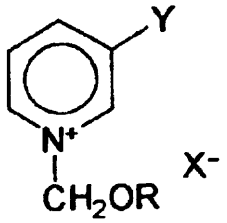

wzór 1

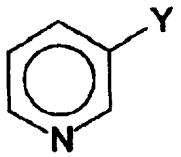

wzór 2

A1 (21)348769 (22) 1999 1222 7(51) C07D 215/56
C07D 417/06
A61K 31/47
A61P 31/22

(31)99 60115113 (32)19990108 (33)US
99 60138390 1999 06 09 US
99 60140614 1999 06 23 US

(86)1999 1222 PCT/US99/27959

(87) 2000 07 13 WO00/40563 PCT Gazette nr 28/00

(71) PHARMACIA & UPJOHN COMPANY, Kalamazoo, US

(72) Turner Steven Ronald, Strohbach Joseph Walter, Thaisrivongs Suvit, Vaillancourt Valerie A., Schnute Mark E., Scott Allen

(54) **4-okso-1,4-dihydro-3-chinolinokarboksyamidy jako środki przeciwwirusowe**

(57) Wynalazek dotyczy związku o wzorze I, w którym R^1 oznacza grupę alkilową C_{1-7}, ewentualnie podstawioną grupą hydroksylową albo NR^4R^5; R^2 oznacza grupę alkilową C_{1-7}, podstawioną grupą hydroksylową albo NR^5; R^3 oznacza atom H, F albo grupę alkoksylową C_{1-7}; R^4 i R^5 wraz z N tworzą 5 albo 6-członową grupę heterocykliczną zawierającą 1-3 heteroatomy wybrane z grupy składającej się z azotu, tlenu i siarki, w której siarka może być podstawiona jednym albo atomami tlenu; oraz jego farmaceutycznie dopuszczalnych soli. Związki o wzorze I są użyteczne jako środki przeciwwirusowe.

(17 zastrzeżeń)

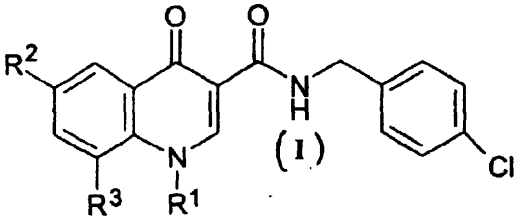

A1 (21) 348971 (22) 1998 12 15 7(51) C07D 217/26
C07D 217/16

(31)98 9854898 (32)1998 12 14 (33) KR

(86) 1998 12 15 PCT/KR98/00428

(87) 2000 06 22 WO00/35883 PCT Gazette nr 25/00

(71) SK CORPORATION, Seoul, KR

(72) Park Sang Hoon, Kwak Byoung Sung, Kim Tae Yun, Lee In Woo, Oh Seung Hoon

(54) **Ciągły sposób wytwarzania optycznie czystego dekahydroizochinolinokarboksyamidu**

(57) Przedmiotem wynalazku jest ciągły sposób wytwarzania [3S-(3α, 4aβ,8aβ)]-N-tert-butylo-dekahydro-3 -izochinolinokarboksyamidu, związku pośredniego użytecznego do wytwarzania związków do leczenia chorób wirusowych, na drodze ciągłej redukcji N-tert-butylo-1,2,3,4 -tetrahydro-3(S)-izochinolinokarboksyamidu w obecności jako katalizatora metalicznego metalu szlachetnego osadzonego na nośniku z nieorganicznego tlenku, w układzie reakcyjnym o nieruchomym złożu, z wysoką wydajnością optyczną.

(15 zastrzeżeń)

A1 (21)348925 (22) 2000 01 12 7(51) C07D 221/12
C07D 401/10
A61K 31/435
A61P 11/08

(31) 99 99100694 (32)1999 01 15 (33) EP

(86) 2000 01 12 PCT/EP00/00172

(87) 2000 07 20 WO00/42020 PCT Gazette nr 29/00

(71) BYK GULDEN LOMBERG CHEMISCHE FABRIK GMBH, Konstanz, DE

(72) Gutterer Beate, Flockerzi Dieter, Amschler Hermann, Grundler Gerhard, Hatzelmann Armin, Bundschuh Daniela, Beume Rolf, Boss Hildegard, Kley Hans-Peter

(54) **Nowe 6-fenylofenantrydyny**

(57) Związki o podanym niżej wzorze ogólnym stanowią nowe aktywne oskrzelowe środki terapeutyczne.

(10 zastrzeżeń)

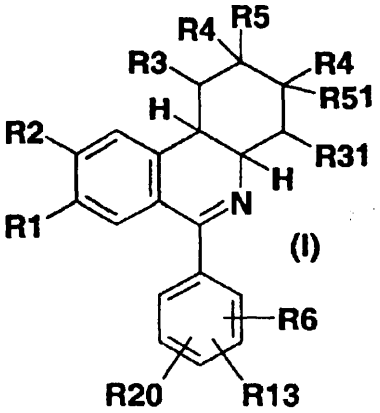

A1 (21) 348775 (22) 1999 12 23 7(51) C07D 239/42
A61K 31/505
A61P3/06

(31)99 9900339 (32)1999 01 09 (33) GB

(86) 1999 12 23 PCT/GB99/04439

(87)20000720 WO00/42024 PCT Gazette nr 29/00

(71) ASTRAZENECA AB, Södertälje, SE

(72) Taylor Nigel Philip

(54) **Krystaliczna sól wapniowa kwasu bis(E)-7-[4-(4-fluorofenylo)-6-izopropylo-2-[metylo(metylosulfonylo)amino]-pirymidyn-5-ylo](3R,5S)-3,5-dihydroksyhept-6-enowego]**

(57) Przedmiotem wynalazku jest krystaliczna postać soli wapniowej kwasu bis[(E)-7-[4-(4-fluorofenylo)-6-izopropylo -2-[metylo(metylosulfonylo)amino]pirymidyn-5-ylo](3R, 5S) -3,5-dihydroksyhept-6-enowego], jak również sposób jej wytwarzania i zawierające ją kompozycje farmaceutyczne, użyteczna jako środek do leczenia hiperlipidemii, hipercholesterolemii i miażdżycy tętnic.

(8 zastrzeżeń)

A1 (21) 348979 (22) 1999 11 23 7(51) C07D 241/44
C07D 215/20
C07D 215/38
C07D 405/12
A61K 31/50

(31)98 198718 (32)1998 1124 (33) US

(86) 1999 11 23 PCT/US99/27825

(87)20000602 WO00/31051 PCT Gazette nr 22/00

(71) AVENTIS PHARMACEUTICALS INC., Bridgewater, US

(72) Myers Michael R., FR; He Wei, US; Spada Alfred P., US; Maguire Martin P., US

(54) **Związki chinolinowe i chinoksalinowe będące inhibitorami kinazy tyrozynowej LCK i/lub receptorów PDGF**

(57) Przedmiotem wynalazku jest związek o wzorze I, gdzie X oznacza L_1H lub L_2Z_2; L_1 oznacza $(CR_{3a}R_{3b})$ lub $(CR_{3a}R_{3b})_m$ -Z_3-$(CR_{3'a}CR_{3'b})_{n5}$, Z_2 oznacza CH lub N; R_{1a} i R_{1b} oznaczają niezależnie ewentualnie podstawiony alkil, ewentualnie podstawiony aryl, ewentualnie podstawiony heteroaryl, hydro-

ksyl, acyloksyl, ewentualnie podstawiony alkoksyl, ewentualnie podstawiony cykloalkiloksyl, ewentualnie podstawiony heterocykliloksyl, ewentualnie podstawiony heterocyklilkarbonyloksyl, ewentualnie podstawiony aryloksyl, ewentualnie podstawiony heteroaryloksyl, grupę cyjanową, R_5R_6N- lub acylo R5N-, lub jeden z R_{1a} i R_{1b} oznacza wodór lub halogen, a inny oznacza ewentualnie podstawiony alkil, ewentualnie podstawiony aryl, ewentualnie podstawiony heteroaryl, hydroksyl, acyloksyl, ewentualnie podstawiony alkoksyl, ewentualnie podstawiony cykloalkiloksyl, ewentualnie podstawiony heterocykliloksyl, ewentualnie podstawiony heterocyklilkarbonyloksyl, ewentualnie podstawiony aryloksył, ewentualnie podstawiony heteroaryloksyl, grupę cyjanową, R_5R_6 N- lub acylo R_5N-; R_{1c} oznacza wodór, ewentualnie podstawiony alkil, ewentualnie podstawiony aryl, ewentualnie podstawiony heteroaryl, hydroksyl, acyloksyl, ewentualnie podstawiony alkoksyl, ewentualnie podstawiony cykloalkiloksyl, ewentualnie podstawiony heterocykliloksyl, ewentualnie podstawiony aryloksyl, ewentualnie podstawiony heteroaryloksyl, halogen, grupę cyjanową, acylo R_5N-.

(99 zastrzeżeń)

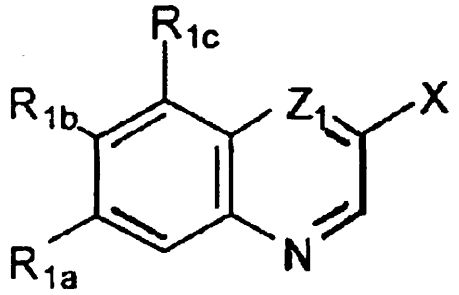

A (21) 348865 (22) 1999 12 07 7(51) C07D 253/06

(31) 2171/CAL/98 (32) 1998 12 14 (33) IN

(86) 1999 12 07 PCT/IB99/01955

(87) 20000622 WO00/35888 PCT Gazette nr 25/00

(71) TORRENT PHARMACEUTICALS LTD., Ahmedabad, IN

(72) Vyas Shared Kumar

(54) **Ulepszony sposób wytwarzania 3,5-diamino -6- (2,3- dichlorofenylo)-1,2,4-triazyny**

(57) Przedmiotem wynalazku jest ulepszony sposób wytwarzania 3,5-diamino-6-(2,3-dichlorofenylo)-1,2,4-triazyny, obejmujący etap reakcji chlorku 2,3-dichlorobenzoilowego z cyjankiem miedzi w obecności acetonitrylu i współrozpuszczalnika, do wytworzenia cyjanku dichlorobenzylu, etap reakcji otrzymanego cyjanku 2,3-dichlorobenzoilowego z wodorowęglanem aminoguanidyny do wytworzenia produktu pośredniego oraz etap cyklizacji otrzymanego produktu pośredniego w obecności wodnego roztworu KOH do wytworzenia 3,5-diamino-6 -(2,3-dichlorofenylo)-1,2,4-triazyny.

(9 zastrzeżeń)

A1 (21)348870 (22) 1999 12 21 7(51) C07D 263/10
C07D 257/04
A61K 31/41

(31)99 60115875 (32) 1999 01 13 (33)US
99 60122420 1999 03 02 US

(86)19991221 PCT/US99/30416

(87) 2000 07 20 WO00/42029 PCT Gazette nr 29/00

(71) WARNER-LAMBERT COMPANY, Morris Plains, US

(72) Tecle Haile, Barrett Stephen Douglas, Bridges Alexander James, Zhang Lu-Yan

(54) **Diaryloaminy 1-podstawione układem heterocyklicznym**

(57) Ujawniono diaryloaminy 1-podstawione układem heterocyklicznym, sposoby ich otrzymywania, kompozycje je zawierające oraz ich zastosowanie m.in. do leczenia chorób proliferacyjnych, nowotworów związanych z MEK, infekcji wirusowych, objawów odrzucenia heteroprzeszczepu, powikłań cukrzycy.

(45 zastrzeżeń)

A1 (21) 348885 (22)199912 02 7(51) C07D 413/10
C07D 231/20
A01N 43/74

(31)98 19855850 (32)1998 12 04 (33)DE
99 19936705 1999 08 06 DE

(86)19991202 PCT/EP99/09412

(87)20000615 WO00/34272 PCT Gazette nr 24/00

(71) BASF AKTIENGESELLSCHAFT, Ludwigshafen, DE

(72) Neidlein Ulf, Götz Norbert, Misslitz Ulf, Götz Roland, Baumann Ernst, Von Deyn Wolfgang, Kudis Steffen, Langemann Klaus, Mayer Guido, Witschel Matthias, Otten Martina, Westphalen Karl-Otto, Walter Helmut

(54) **Pochodne 3-(heterocyklilo)benzoilopirazolu**

(57) Ujawniono pochodne 3-(heterocyklilo)-benzoilopirazolu o ogólnym wzorze I, w którym X oznacza O, NH, lub N-alkil; R^1 oznacza grupę nitrową, atom chlorowca, alkoksyl, chlorowcoalkoksyl, grupę alkilotio, grupę chlorowcoalkilotio. alkilosulfonyl lub chlorowcoalkilosulfonyl; R^2, R^3, R^4 i R^5 niezależnie oznaczają atom wodoru, alkil lub chlorowcoalkil; R^6 oznacza atom chlorowca, grupę nitrową, chlorowcoalkil, alkoksyl,chlorowcoalkoksyl, grupę alkilotio, grupę chlorowcoalkilotio, alkilosulfonyl lub chlorowcoalkilosulfonyl; R^7 oznacza hydroksyl, alkoksyl, alkenyloksyl, alkilosulfonyloksyl, aikilokarbonyloksyl, (alkilotio)karbonyloksyl, fenylosulfonyloksyl lub fenylokarbonyloksyl, przy czym rodnik fenylowy dwóch ostatnich podstawników może być podstawiony; R^8 i R^9 niezależnie oznaczają alkile; R^{10} oznacza atom wodoru lub alkil; R^{11} oznacza atom wodoru lub alkil; i ich użyteczne w rolnictwie sole. Ujawniono także sposoby wytwarzania tych związków i zastosowanie tych związków lub zawierających je środków do zwalczania niepożądanych roślin.

(11 zastrzeżeń)

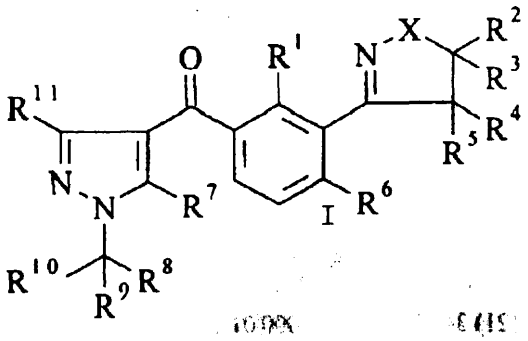

A1 (21)348888 (22)19991202 7(51) C07D 413/10
C07D 231/20
A01N 43/74

(31) 98 19855850 (32) 1998 12 04 (33) DE
99 19936514 1999 08 06 DE

(86)19991202 PCT/EP99/09413

(87) 2000 06 15 WO00/34273 PCT Gazette nr 24/00

(71) BASF AKTIENGESELLSCHAFT, Ludwigshafen, DE

(72) Neidlein Ulf, Götz Norbert, Baumann Ernst, Von Deyn Wolfgang, Kudis Steffen, Langemann Klaus, Mayer Guido, Misslitz Ulf, Witschel Matthias, Otten Martina, Westphalen Karl-Otto, Walter Helmut

(54) **3-(HeterocykJilo)-podstawione benzoilopirazole**

(57) Ujawniono 3-(heterocyklilo)-podstawione benzoilopirazole o ogólnym wzorze I, w którym: X oznacza O, NH lub N-alkil; R^1 oznacza alkil; R^2, R^3, R^4 i R^5 niezależnie oznaczają atom wodoru, alkil lub chlorowcoalkil; R^6 oznacza atom chlorowca, grupę nitrową, chlorowcoalkil, alkoksyl, chlorowcoalkoksyl, grupę alkilotio, grupę chlorowcoalkilotio, alkilosulfonyl lub chlorowcoalkilosulfonyl; R^7 oznacza hydroksyl, alkoksyl, alkenyloksyl, alkilosulfonyloksyl, alkilokarbonyloksyl, alkilotiokarbonyloksyl, fenylosulfonyloksyl lub fenylokarbonyloksyl, przy czym rodnik fenylowy dwóch ostatnich podstawników może być podstawiony; R^8 i R^9 niezależnie oznaczają alkile; R^{10} oznacza atom wodoru lub alkil; R^{11} oznacza atom wodoru lub alkil i ich użyteczne w rolnictwie sole. Ujawniono także sposoby wytwarzania i związki pośrednie stosowane w wytwarzaniu tych związków oraz zastosowanie tych związków lub zawierających je środków do zwalczania niepożądanych roślin.

(13 zastrzeżeń)

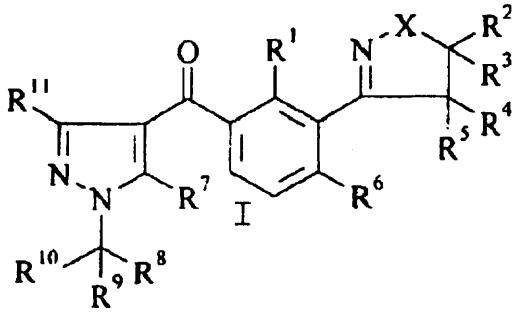

A (21) 348815 (22) 1999 12 16 7(51) C07D 487/04
A61K 31/495
A61P 25/00

(31) 98 213471 (32) 1998 12 17 (33) US

(86) 1999 12 16 PCT/US99/29894

(87) 20000622 WO00/35922 PCT Gazette nr 25/00

(71) AMERICAN HOME PRODUCTS CORPORATION, Madison, US

(72) Sabb Annmarie Louise, Welmaker Gregory Scott, Nelson James Albert

(54) **Pochodne 2,3,4,4A-tetrahydro-1H-pirazyno(1,2-A)- chinoksalin-5 (6H)- onu jako agonisty 5HT 2c**

(57) Wynalazek dotyczy związków o wzorze (I) i jego enancjomerów, sposobów ich wytwarzania i kompozycji farmaceutycznej. We wzorze I R oznacza wodór lub grupę alkilową o 1-6 atomach węgla, R' oznacza wodór, grupę alkilową o 1-6 atomach węgla, acylową o 2-7 atomach węgla lub aroilową, każdy z R_1, R_2 R_3 i R_4 niezależnie oznacza wodór, grupę alkilową o 1-6 atomach węgla, alkoksylową o 1-6 atomach węgla, halogen, grupę trifluoroalkilową, grupę -CN, alkilosulfonamid o 1-6 atomach węgla, alkiloamid o 1-6 atomach węgla, grupę aminową, alkiloaminową o 1-6 atomach węgla, dialkiloaminową o 1-6 atomach węgla w ugrupowaiu alkilowym, grupę trifluoroalkoksyłową o 1-6 atomach węgla, acylową o 2-7 atomach węgla albo aroilową, X oznacza grupę CR_5R_6 lub grupę karbonylową, każdy z R_5 i Re niezależnie oznacza wodór lub grupę alkilową o 1-6 atomach węgla lub jego farmaceutycznie dopuszczalnej soli, pod warunkiem, że co najmniej jeden z R_1, R_2, R_3 lub R_4 nie oznacza wodoru.

Związki o wzorze I są agonistami receptora $5HT_{2c}$ pożytecznymi w leczeniu chorób centralnego układu ośrodkowego takich jak zaburzenia obsesywno-kompulsywne, depresja, niepokój, schizofrenia, migrena, zaburzenia snu, zaburzenia odżywiania, otyłość, cukrzyca typu II i epilepsja.

(17 zastrzeżeń)

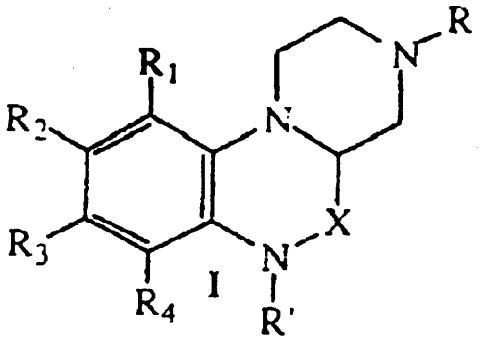

A1 (21) 348924 (22) 2000 1027 7(51) C07D 487/04
A61K 31/505
A61P 19/02
A61P 19/10
A61P 25/28

(31) 99 60164700 (32) 1999 11 10 (33) US

(86) 2000 10 27 PCT/US00/29875

(87) 2001 05 17 WO01/34605 PCT Gazette nr 20/01

(71) ORTHO-MCNEIL PHARMACEUTICAL, INC., Raritan, US

(72) Dodd John H., Henry James R., Rupert Kenneth C.

(54) **Podstawione 2-arylo-3-(heteroarylo)imidazo[1,2-a]pirymidyny oraz odnośne kompozycje farmaceutyczne i sposoby**

(57) Wynalazek dotyczy podstawionych imidazopirymidyn o podanym niżej wzorze ogólnym oraz zawierających je kompozycji farmaceutycznych. Związki te hamują wytwarzanie licznych cytokin zapalnych i są użyteczne przy leczeniu i zapobieganiu chorobom związanym z ich nadprodukcją.

(45 zastrzeżeń)

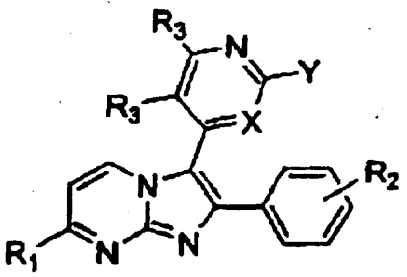

A1 (21) 351199 (22) 20011214 7(51) C07D 487/04
A61K 31/395

(31) 00 0016321 (32) 2000 12 14 (33) FR

(71) LES LABORAT01RES SERVIER, Neuilly Sur Seine, FR

(72) De Nanteuil Guillaume, Gloanec Philippe, Verbeuren Tony, Rupin Alain, Valiez Marie-Odile

(54) **Nowe bicykliczne związki aminopirazynonu, sposób ich wytwarzania oraz zawierające je kompozycje farmaceutyczne**

(57) **Przedmiotem** wynalazku są nowe bicykliczne związki o ogólnym wzorze (I), w którym R_1 oznacza atom wodoru lub prostą albo rozgałęzioną grupę **(C_1-C_6)** alkilową ewentualnie podstawioną jedną lub większa ilością identycznych lub różnych grup, wybranych **spośród** grupy **arylowej**, heteroaryłowej, **cykloalkilowej** i **heterocykloalkilowej**, grupa o wzorze (a) oznacza nasycony pierścień 4 do 7 członowy, który może zawierać poza atomem azotu dodatkowo jeden lub dwa heteroatomy, wybrane z atomów 0, S i grupy **-NR_3**, gdzie R_3 oznacza atom wodoru lub prostą albo rozgałęzioną grupę **(C_1-C_6)** alkilową n oznacza liczbę taką, że 1 ≤ n < 6, ich izomery, **N-tlenki** i farmaceutycznie dopuszczalne sole addycyjne z kwasem lub zasadą. Przedmiotem wynalazku jest także sposób wytwarzania tych związków oraz zawierające je kompozycje farmaceutyczne. Związki te są inhibitorami proteaz **se**rynowych trypsynopodobnych.

(22 zastrzeżenia)

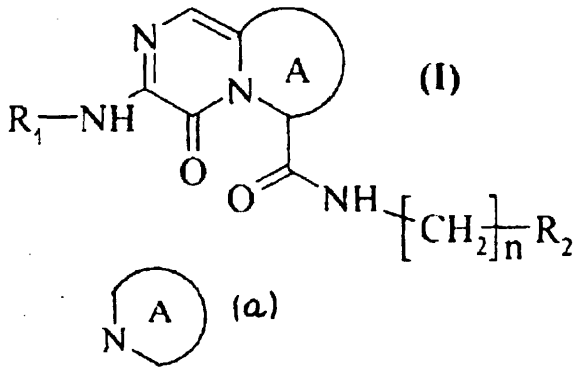

A1 (21) 348871 (22) 1999 11 20 7(51) C07F 9/38 A61K 31/66

(31) 98 19854403 (32) 1998 11 25 (33) DE

(86) 1999 11 20 **PCT/EP99/08966**

(87) 2000 06 02 **WO00/31085** PCT Gazette nr 22/00

(71) JOMAA PHARMAKA GMBH, Giessen, DE

(72) **Jomaa** Hassan

(54) Fosforoorganiczne związki i **ich** stosowanie

(57) Wynalazek dotyczy fosforoorganicznych związków o ogólnym wzorze **(I)**, w którym A odpowiada wzorowi (II), przy czym jeden lub kilka atomów węgla, wybranych ze zbioru **C_3, C_4, C_5**, wespół z ich podstawnikami może też wakować, a co najmniej jeden występujący podstawnik spośród **B_1-B_{10}** stanowi grupę **C_{3-8}-cykloalkilo -(C_{0-9})-alkilową**, przy czym zarówno grupa **C_{3-8}** -cykloalkilowa, jak i grupa **C_{0-9}-alkilowa** może wykazywać jedno lub kilka **wiazań** podwójnych, a jeden lub dwa atomy węgla grupy cykloalkilowej mogą być podstawione atomami azotu, tlenu lub siarki i przy czym zarówno grupa cykloalkilowa jak i grupa alkilowa mogą być podstawione grupami hydroksylowymi atomami chlorowca, grupami aminowymi, grupami okso, rozgałęzionymi lub **nierozgałęzionymi** grupami **C_{1-9}-alkilowymi** i grupami **C_{2-9}-alkenylowymi**, przy czym te grupy **C_{1-9}** -alkilowe i **C_{2-9}-alkenylowe** mogą być podstawione wodorami, grupami hydroksylowymi, aminowymi, chlorowcami i grupami okso i dotyczy preparatów farmaceutycznych, zawierających te związki.

Wynalazek dotyczy także stosowania **w/w** związków do terapeutycznego i profilaktycznego traktowania zakażeń u ludzi i zwierząt, powodowanych przez wirusy, bakterie, grzyby i pasożyty i stosowania ich jako środków grzybobójczych, bakteriobójczych i chwastobójczych u roślin.

(13 zastrzeżeń)

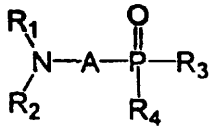

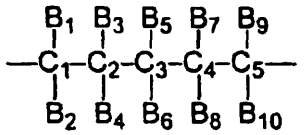

Data wprowadzenia zmiany zastrzeżeń: 2001.06.21

A1 (21) 344380 (22) 2000 12 08 7(51) C07F **15/02**

(71) Akademia **Podlaska**, Siedlce

(72) **Kalembasa** Dorota, Kalembasa Stanisław

(54) **Sposób utylizacji związków żelaza i manganu wydzielonych przy oczyszczaniu wody**

(57) Sposób utylizacji związków żelaza i manganu wydzielanych przy oczyszczaniu wody charakteryzuje się tym, że wydzielone na filtrach związki żelaza i manganu traktuje się stężonym kwasem fosforowym, a następnie miesza się z torfem, otrzymując trwałe związki chelatujące.

(1 zastrzeżenie)

A1 (21) 348919 **(22) 2000 01 11** 7(51) C07K 5/078 **C07D** 237/04

(31) 99 9900227 (32) 1999 **01 12** **(33)** FR

(86) 2000 01 **11 PCT/FR00/00041**

(87) **2000 07 20 WO00/42061** PCT Gazette nr 29/00

(71) AVENTIS PHARMA S.A., Antony, FR

(72) Crocq **Véronique**, Roussel Patrick

(54) **Sposób wytwarzania związków bicyklicznych i zastosowanie tego sposobu do wytwarzania związku inhibitującego ICE**

(57) Ujawniono sposób wytwarzania związków o wzorze (I), w którym R oznacza atom wodoru podstawnik alkilowy, arylowy albo aryloalkilowy, zawierający do 18 atomów węgla, a aminowa grupa funkcyjna może być wolna albo zabezpieczona, ze związku o wzorze (IA), polegający na tym, że cyklizację przeprowadza się w środowisku zasadowym i w obecności pochodnej kwasu fosfoniowego, zwłaszcza $POCl_3$ lub $POBr_3$ albo określonego trimeru. Wynalazek także dotyczy zastosowania tego sposobu jako etapu pośredniego do wytwarzania związku, który inhibuje enzym przetwarzający beta interleukinę-1 (ICE).

(16 zastrzeżeń)

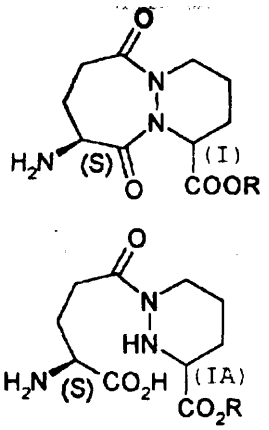

A1 (21) 348881 (22) 1999 10 14 7(51) C08C 1/04 C08F 6/00

(31)98 19853421 (32)1998 1119 (33)DE

(86) 1999 10 14 PCT/EP99/07708

(87)20000602 WO00/31147 PCT Gazette nr 22/00

(71) WACKER-CHEMIE GMBH, München, DE

(72) Mayer Theo, Ball Peter

(54) **Sposób obniżania emisji zapachów z wodnych, ochronnych aromatycznych dyspersji kopolimeru winylo-1,3-dienu stabilizowanych koloidalnie**

(57) Wynalazek dotyczy sposobu obniżania emisji zapachów z wodnych, ochronnych dyspersji aromatycznych kopolimerów winy to-1,3-dienu stabilizowanych koloidalnie. Wynalazek również dotyczy proszków do redyspersji otrzymywanych przez suszenie wspomnianych dyspersji.

Sposób polega na polimeryzacji emulsyjnej mieszaniny zawierającej co najmniej jeden aromatyczny winyl i co najmniej jeden 1,3-dien, w razie potrzeby w obecności jednego lub więcej ochronnych koloidów i w razie potrzeby suszenie w ten sposobu powstałej dyspersji polimeru. Sposób jest znamienny tym, że 0,01 do 15,0% wagowych jednego lub więcej monomerów wybranych z grupy obejmującej rozgałęzione lub nie rozgałęzione estry alkilowe, zawierające od 1 do 8 atomów węgla w rodniku alkilowym, mononienasyconych kwasów mono- lub dikarboksylowych, dodaje się w końcowej fazie polimeryzacji, gdy całkowita zawartość wolnego monomeru wodnej dyspersji polimeru wynosi od 0 do 20% wagowych, gdzie % wagowe są podane w przeliczeniu na zawartość dyspersji.

(10 zastrzeżeń)

A1 (21) 348906 (22) 2000 01 06 7(51) C08F 2/20

(31) 99 99200066 (32) 1999 01 12 (33) EP

(86) 2000 01 06 PCT/EP00/00003

(87) 2000 07 20 WO00/42078 PCT Gazette nr 29/00

(71) AKZO NOBEL N.V., Arnhem, NL

(72) Westmijze Hans, O Boen Ho

(54) **Wodne emulsje nadtlenków**

(57) Ujawniono wodne emulsje nadtlenków, zawierające ewentualnie dodatki przeciw zamarzaniu i/lub dalsze dodatki zawierające szczególny układ emulgatorów, zawierający kopolimer α,β-nienasyconego kwasu dikarboksylowego i α-olefiny C_{8-24}, którego grupy kwasowe zostały zestryfikowane etoksylowanym alkoholem o stopniu zetoksylowania 1-45 oraz etoksylowany alkohol tłuszczowy o wskaźniku HLB wynoszącym więcej niż 16.

(12 zastrzeżeń)

A1 (21) 344548 (22)2000 12 13 7(51) C08F 2/46 C08F 220/06

(71) Politechnika Łódzka, Łódź

(72) Wandelt Barbara, Wysocki Stanisław, Mielniczak Alina

(54) **Sposób wytwarzania molekularnie drukowanych polimerów**

(57) Sposób wytwarzania molekularnie drukowanych polimerów, zwłaszcza przeznaczonych do celów biotechnologicznych, polega na polimeryzacji monomeru funkcyjnego w obecności substancji modelowej pochodzenia biologicznego, której wnęki chcemy wydrukować w polimerze, fluorosensora zdolnego utworzyć kompleks z tą substancją modelową oraz ogólnie znanych monomeru sieciującego oraz inicjatora, w środowisku rozpuszczalnika monomeru funkcyjnego i substancji modelowej, pod wpływem działania światła o długości fali 350 nm w czasie nie krótszym niż 1 godz.. Otrzymany polimer ewentualnie rozdrabnia się, po czym usuwa się z niego w drodze ekstrakcji substancję modelową.

(2 zastrzeżenia)

A1 (21)349004 (22)20000124 7(51) C08F 8/22 C08F 214/26

(31)99 19903657 (32)1999 01 29 (33) DE
99 60117780 1999 01 29 US

(86) 2000 01 24 PCT/EP00/00528

(87) 2000 08 03 WO00/44797 PCT Gazette nr 31/00

(71) DYNEON GMBH & CO. KG, Burgkirchen, DE

(72) Kaulbach Ralph, DE; Killich Albert, DE; Kloos Friedrich, DE; Löhr Gernot, DE; Mayer Ludwig, DE; Peters Erik, DE; Blong Thomas, US; Duchesne Denis, CA

(54) **Kopolimery tetrafluoroetylen/heksafluoropropylen o polepszonej ciągliwości**

(57) Wynalazek dotyczy przetwarzalnego w stanie stopionym, zgranulowanego ze stanu stopionego kopolimeru FEP, złożonego w istocie z jednostek monomerycznych pochodzących w 78-95% wagowych z tetrafluoroetylenu, w 5-22% wagowych z heksafluoropropenu i w nie więcej niż 3% molowych z fluorowanych monomerów zdolnych do kopolimeryzacji z mieszaniną tetrafluoroetylenu i heksafluoropropenu, o stosunku wagowo średniego ciężaru cząsteczkowego do liczbowo średniego ciężaru cząsteczkowego mniejszym od 2 i zawierającego mniej niż 80 niestabilnych grup końcowych na 1 • 10° atomów węgla. Kopolimer otrzymuje się w wyniku polimeryzacji emulsyjnej w środowisku wodnym. Po polimeryzacji kopolimer koaguluje się, skoagulowany kopolimer aglomeruje się, wyodrębnia się aglomerat i suszy go do stanu swobodnie ruchliwego (płynącego) produktu, unikając przy tym częściowego stopienia granulatu. Produkt ten w przedziale temperatury od 60°C do temperatury wstępnego topnienia kontaktuje się ze skuteczną ilością fluoru, przy czym niestabilne grupy końcowe ulegają przemianie w stabilne grupy końcowe. Granulat otrzymany ze stanu stopionego poddaje się obróbce wodą korzystnie zawierającą amoniak albo związek uwalniający amoniak. Produkt nadaje się do powlekania drutów i kabli.

(15 zastrzeżeń)

A1 (21) 348825 (22) 1999 11 19 7(51) C08F 10/00 C08F 4/602

(31)98 213627 (32)1998 12 18 (33) US
98 215706 1998 12 18 US
98 216163 1998 12 18 US
98 216215 1998 12 18 US

(86) 1999 11 19 PCT/US99/27502

(87) 2000 06 29 WO00/37511 PCT Gazette nr 26/00

(71) UNIVATION TECHNOLOGIES, LLC, Houston, US

(72) Murray Rex E., Mawson Simon, Williams Clark C., Schreck David James

(54) **Układ katalityczny do polimeryzacji olefin, proces polimeryzacji oraz polimer wytworzony w tym sposobie**

(57) Wynalazek dotyczy układu katalitycznego do polimeryzacji olefin obejmującego co najmniej jeden aktywator i jeden z: a) co najmniej dwóch katalizatorów zawierających metale przejściowe, bazujących na ligandach dwufunkcyjnych zawierających rodniki pirydyny lub chinoliny, b) produkt kombinacji aktywatora i katalizatora zawierającego metal przejściowy, opartego na ligandach dwufunkcyjnych zawierającego rodniki pirydyny lub chinoliny, które są dopuszczone do reakcji przed wprowadzeniem do reaktora, korzystnie przez co najmniej 15 minut, i/lub c) produkt połączenia dodatku i katalizatora zawierającego metal przejścio-

wy, oprtego na ligandach dwufunkcyjnych zawierających fragmenty pirydyny lub chinoliny. Wynalazek dotyczy również polimeru wytworzonego w takim procesie, zwłaszcza żywic polietylenowych, szczególnie bimodalnych żywic polietylenowych o wysokiej gęstości, wytworzonych według wynalazku.

(35 zastrzeżeń)

A1 (21)351104 (22)20011210 7(51) C08F 210/10

(31) 00 00126550 (32) 2000 12 12 (33) EP

(71) BAYER AKTIENGESELLSCHAFT, Leverkusen, DE

(72) Langstein Gerhard, DE; Bohnenpoll Martin, DE; Sumner Anthony, GB; Verhelst Marc, BE

(54) **Chlorowcowane, wielkocząsteczkowe, bezżelowe kopolimery izobutylenu o zwiększonej zawartości wiązań podwójnych, sposób wytwarzania chlorowcowanych, wielkocząsteczkowych, bezżelowych kopolimerów izobutylenu o zwiększonej zawartości wiązań podwójnych oraz mieszanka zawierająca chlorowcowany, wielkocząsteczkowy, bezżelowy kopolimer izobutylenu o zwiększonej zawartości wiązań podwójnych i jej wulkanizat**

(57) Wynalazek dotyczy chlorowcowanych, o małej zawartości żelu, wielkocząsteczkowych kopolimerów izoolefiny z wielonienasyconą olefiną, w szczególności chlorowcowanych o malej zawartości żelu, wielkocząsteczkowych kauczuków butylowych i chlorowcowanych, o małej zawartości żelu, wielkocząsteczkowych kopolimerów izoolefiny z wielonienasyconą olefiną otrzymywanych z izobutylenu, izoprenu oraz ewentualnie innych monomerów, zawierających więcej niż 2,5% molowych jednostek wielonienasyconej olefiny, o ciężarze cząsteczkowym Mw większym niż 240 kg/mol i o zawartości żelu mniejszej niż 1,2% wagowych. Wynalazek dotyczy też sposobu wytwarzania takich kopolimerów oraz zawierającej je mieszanki i wulkanizatu tej mieszanki.

(11 zastrzeżeń)

A1 (21)351053 (22)20011205 7(51) C08G 18/08

(31)00 732069 (32)2000 12 07 (33) US

(71) BAYER CORPORATION, Pittsburgh, US

(72) Werner Joachim, DE; Zibert Ronald, US

(54) **Kompozycje poliizocyjanianowe i sposób wytwarzania z tych kompozycji poliizocyjanowych elastycznych pianek o niskiej gęstości i małym odkształceniu trwałym po starzeniu w wilgoci**

(57) Wynalazek dotyczy nowych kompozycji poliizocyjanianowych, sposobu wytwarzania tych kompozycji poliizocyjanianowych, sposobu wytwarzania formowanych, elastycznych pianek utwardzanych na zimno, w którym składnik izocyjanianowy obejmuje tę nową kompozycję poliizocyjanianową oraz elastycznych, formowanych pianek utwardzanych na zimno wytwarzanych tym sposobem. Te nowe kompozycje poliizocyjanianowe odznaczają się zawartością grup NCO wyższą niż około 15% i zawierają (1) od około 70 do 99% wagowych poliizocyjanianu polimetylenopolifenylowegoo zawartości grup NCO od około 30 do około 33% i zawartości monomeru od około 40 do około 90% wagowych i (2) od około 1 do około 30% wagowych prepolimeru diizocyjanianu drfenylometanu o zawartości grup NCO od około 2% do około 20% i zawierającego produkt reakcji (a) diizocyjanianu difenylometanu i (b) polieteropoliolu.

(22 zastrzeżenia)

A1 (21) 348814 (22) 1999 12 17 7(51) C08G 18/48
C08J 9/00
C08K 5/52
C08K 3/04

(31) 98 60112780 (32) 1998 12 18 (33) US

(86) 1999 12 17 PCT/US99/30242

(87) 2000 06 22 WO00/35999 PCT Gazette nr 25/00

(71) THE DOW CHEMICAL COMPANY, Midland, US

(72) De Vos Hans A.G.

(54) **Pianka oparta na poliuretanie zawierająca rozwarstwiający się grafit i sposób wytwarzania takiej pianki**

(57) Wynalazek dotyczy sposobu wytwarzania sztywnej pianki poliuretanowej zawierającej rozwarstwiający się grafit. Pianki, które przechodzą z wynikiem pozytywnym testy palności M1 wytwarza się w reakcji poliizocyjanianu, poliolu, halogenowanego poliolu, w obecności środka spieniającego, katalizatora, rozwarstwiającego się grafitu i dodatkowych antypirenów, wybranych spośród fosfonianów estrów, fosforanów estrów, halogenowanych fosforanów estrów lub ich kombinacji.

(20 zastrzeżeń)

A1 (21) 344549 (22)2000 12 13 7(51) C08J 3/20
C08K 5/18
C08K 5/36

(71) Politechnika Łódzka, Łódź

(72) Fryczkowski Ryszard, Włochowicz Andrzej

(54) **Sposób wytwarzania tworzyw sztucznych termoplastycznych o właściwościach antyelektrostatycznych**

(57) Sposób wytwarzania tworzyw sztucznych termoplastycznych o właściwościach antyelektrostatycznych polega na zmieszaniu polimeru nie przewodzącego z polianiliną oraz kwasem alkilobenzenosulfonowym, w temperaturze 20-160°C, przy czym polianilinę stosuje się w ilości do 30% wagowych, zaś kwas alkilobenzenosulfonowy w ilości 0,5-10 moli na 1 mer polianiliny.

(1 zastrzeżenie)

A1 (21) 344603 (22)2000 12 14 7(51) C08J 3/24

(71) Politechnika Łódzka, Łódź

(72) Rzymski Władysław M., Wolska Barbara, Balicki Tomasz

(54) **Sposób sieciowania uwodornionych kauczuków butadienowo-akrylonitrylowych**

(57) Sposób sieciowania uwodornionych kauczuków butadienowo-akrylonitrylowych o stopniu uwodornienia wiązań podwójnych nie mniejszym niż 94% molowych polega na ogrzewaniu tych kauczuków, ewentualnie zmieszanych z ogólnie znanymi składnikami mieszanek gumowych, takimi jak napełniacze, zmiękczacze itp., z nadtlenkiem organicznym, korzystnie nadtlenkiem kumy lu, stosowanym w ilości nie mniejszej niż 1,5 części wagowych na 100 części wagowych kauczuku, w obecności koagenta sieciowania w postaci monoallilomaleamidu użytego w ilości nie większej niż 10 części wagowych na 100 części wagowych kauczuku oraz korzystnie zasadowego węglanu cynku stosowanego w ilości nie mniejszej niż 3 części wagowe na 100 części wagowych kauczuku, w temperaturze powyżej 430 K, w czasie wyznaczonym na podstawie pomiarów wulkametrycznych.

(1 zastrzeżenie)

A1 (21) 348976 (22) 1999 12 13 7(51) C08J 9/00
C08G 18/48

(31)98 209827 (32)1998 12 11 (33) US

(86) 1999 12 13 PCT/CA99/01181

(87) 20000622 WO00/35997 PCT Gazette nr 25/00

(71) WOODBRIDGE FOAM CORPORATION, Mississauga, CA

(72) Dolgopolsky Inna, Duley John A.

(54) **Pianka polimerowa na bazie izocyjanianu i sposób jej wytwarzania**

(57) Wynalazek dotyczy polimerowej pianki na bazie izocyjanianu, zawierającej matrycę pianki polimerowej na bazie izocyjanianu, przy czym matryca zawiera rozmieszczony w niej materiał ziarnisty o entalpii endotermicznego przejścia razowego co najmniej 50 dżuli/g oraz sposobu wytwarzania pianki, w którym materiał ziarnisty działa jako pochłaniacz ciepła. Poprawia to bezpieczeństwo sposobu przez obniżenie maksymalnej egzotermiczności pianki i/lub poprawia właściwości produktu.

(31 zastrzeżeń)

A1 (21) 351105 (22)2001 12 10 7(51) C08L 19/00
C08F 210/08
B60C 1/00

(31) 00 00126551 (32) 2000 12 12 (33) EP

(71) BAYER AKTIENGESELLSCHAFT, Leverkusen, DE

(72) Langstein Gerhard, DE; Bohnenpoll Martin, DE; Sumner Anthony, GB; Verfielst Marc, BE

(54) Mieszanka gumowa na wykładzinę **wewnętrzną**

(57) Celem wynalazku jest dostarczenie mieszanki gumowej na wykładzinę wewnętrzną opon, a bardziej szczegółowo mieszanki gumowej na wykładzinę wewnętrzną opony bezdętkowej. Mieszanka zawiera kopolimer izoolefiny z wieloolefiną o wysokim ciężarze cząsteczkowym i niskiej zawartości żelu, w szczególności kauczuk butylowy o wysokim ciężarze cząsteczkowym i niskiej zawartości żelu lub kopolimer izoolefiny z wieloolefiną o wysokim ciężarze cząsteczkowym i niskiej zawartości żelu zsyntetyzowany z izobutenu, izoprenu i ewentualnie dalszych monomerów, o zawartości wieloolefin wyższej niż 2,5 % molowych, ciężarze cząsteczkowym M_w wyższym niż 240 kg/mol i zawartości żelu mniejszej niż 1,2 % wagowych i/lub chlorowcowany kopolimer izooletlny z wieloolefiną o wysokim ciężarze cząsteczkowym i niskiej zawartości żelu, w szczególności chlorowcowany kauczuk butylowy o wysokim ciężarze cząsteczkowym i niskiej zawartości żelu lub chlorowcowany kopolimer izooletlny z wieloolefiną o wysokim ciężarze cząsteczkowym i niskiej zawartości żelu zsyntetyzowany z izobutenu, izoprenu i ewentualnie dalszych monomerów, o zawartości wieloolefiny wyższej niż 2,5 % molowych, ciężarze cząsteczkowym M_w wyższym niż 240 kg/mol i zawartości żelu mniejszej niż 1,2 % wagowych, sposób wytwarzania tej mieszanki gumowej i wykładzina wewnętrzna opony zawierająca wspomnianą mieszankę gumową.

(13 zastrzeżeń)

A1 (21)351106 (22)2001 12 10 7(51) C08L 23/22
C08L 23/28
B60C 5/00

(31) 00 00126553 (32) 2000 12 12 (33) EP

(71) BAYER AKTIENGESELLSCHAFT, Leverkusen, DE

(72) Langstein Gerhard, DE; Bohnenpoll Martin, DE; Sumner Anthony, GB; Verhelst Marc, BE

(54) **Mieszanka gumowa na dętkę**

(57) Celem wynalazku jest dostarczenie mieszanki gumowej na dętkę do opon, a bardziej szczegółowo mieszanki gumowej na dętkę do opon samochodów osobowych. Mieszanka zawiera kopolimer izootefiny z wieloolefiną o wysokim ciężarze cząsteczkowym i niskiej zawartości żelu, w szczególności kauczuk butylowy o wysokim ciężarze cząsteczkowym i niskiej zawartości żelu lub kopolimer izoolefiny z wieloolefiną o wysokim ciężarze cząsteczkowym i niskiej zawartości żelu zsyntetyzowany z izobutenu, izoprenu i ewentualnie dalszych monomerów o zawartości wieloolefin wyższej niż 2,5% molowych, ciężarze cząsteczkowym M_w wyższym niż 240 kg/mol i zawartości żelu mniejszej niż 1,2% wagowych i/lub chlorowcowany kopolimer izooletlny z wieloolefiną o wysokim ciężarze cząsteczkowym i niskiej zawartości żelu, sposób wytwarzania tej mieszanki gumowej i dętka do opon zawierająca wspomnianą mieszankę gumową.

(12 zastrzeżeń)

A1 (21)351107 (22)20011210 7(51) C08L 23/22
C08L 23/28
B60C 1/00

(31) 00 00126552 (32) 2000 12 12 (33) EP

(71) BAYER AKTIENGESELLSCHAFT, Leverkusen, DE

(72) Langstein Gerhard, DE; Bohnenpoll Martin, DE; Sumner Anthony, GB; Verhelst Marc, BE

(54) **Mieszanka gumowa na bieżnik** opony

(57) Celem wynalazku jest dostarczenie mieszanki gumowej na bieżniki opony, zwłaszcza opony pneumatycznej. Wspomniana mieszanka zawiera kopolimer izooletlny z wieloolefiną o wysokim ciężarze cząsteczkowym i niskiej zawartości żelu, w szczególności kauczuk butylowy o wysokim ciężarze cząsteczkowym i niskiej zawartości żelu lub kopolimer izooletlny z wieloolefiną o wysokim ciężarze cząsteczkowym i niskiej zawartości żelu zsyntetyzowany z izobutenu, izoprenu i ewentualnie dalszych monomerów o zawartości wieloolefin wyższej niż 2,5% molowych, ciężarze cząsteczkowym M_w wyższym niż 240 kg/mol i zawartości żelu mniejszej niż 1,2% wagowych i/lub chlorowcowany kopolimer izooletlny z wieloolefiną o wysokim ciężarze cząsteczkowym i niskiej zawartości żelu, w szczególności chlorowcowany kauczuk butylowy o wysokim ciężarze cząsteczkowym i niskiej zawartości żelu lub chlorowcowany kopolimer izooletlny z wieloolefiną o wysokim ciężarze cząsteczkowym i niskiej zawartości żelu zsyntetyzowany z izobutenu, izoprenu i ewentualnie dalszych monomerów o zawartości wieloolefiny wyższej niż 2,5% molowych, ciężarze cząsteczkowym M_w wyższym niż 240 kg/mol i zawartości żelu mniejszej niż 1,2% wagowych, sposób wytwarzania tej mieszanki gumowej i bieżnik opony zawierający wspomnianą mieszankę gumową.

(12 zastrzeżeń)

A1 (21)351017 (22)20011203 7(51) C08L 63/00

(31)00 10060314 (32)2000 12 04 (33) DE

(71) Bakelite AG, Iserlohn-Letmathe, DE

(72) Schrötz Markus, Fulgraff Martin, Martischewski Peter, Schillgalies Jürgen, Herzog Rolf

(54) **Mieszaniny zawierające związki epoksydowe i ich zastosowanie**

(57) Przedmiotem wynalazku są mieszaniny zawierające a) od 5% wagowych do 50% wagowych żywicy epoksydowej z co najmniej 2 grupami epoksydowymi na cząsteczkę, b) od 1% wagowego do 25% wagowych reaktywnego rozcieńczalnika zawierającego grupy epoksydowe, c) od 1% wagowego do 25% wagowych adduktu epoksydowo-aminowego z końcowymi grupami epoksydowymi, d) od 1% wagowego do 20% wagowych środka modyfikującego, e) od 0 do 80% wagowych napełniaczy i dodatków, przy czym adduktem epoksydowo-aminowym jest wyodrębniony addukt 1 mola aminy z 1 do 2 równoważnikami jednego lub kilku związków epoksydowych zawierających do 2 grup epoksydowych na cząsteczkę, a środkiem modyfikującym jest żywica ksylenowo-formaldehydowa lub mieszanina żywicy ksylenowo-formaldehydowejz do 60% wagowymi innego znanego środka modyfikującego. Mieszaniny te korzystnie stosuje się do wytwarzania dekoracyjnych powierzchni.

(11 zastrzeżeń)

A1 (21) 344433 (22)2000 12 11 7(51) C09B 61/00

(71) Han Stanisław, Wrocław

(72) Han Stanisław, Hauzer Aneta

(54) **Sposób otrzymywania barwników antocyjanowych oraz odzyskiwania barwników antocyjanowych z roślinnych odpadów poprodukcyjnych**

(57) Ujawniono sposób wytwarzania antocyjanów, polegający na ich wyekstrahowaniu z owoców kolorowych. W fazie wstępnej owoce poddaje się wstępnej obróbce z dodatkiem co najmniej jednego enzymu depektynizującego i stabilizatora, pozostałość poddaje się tłoczeniu i filtracji, a następnie wytłoki zalewa się wodą z dodatkiem przeciwutleniacza. Ekstrakcję prowadzi się w sposób dynamiczny. Zebrane po obróbce wstępnej i ekstrakcji filtraty przepuszcza się przez adsorbent, a uzyskane antocyjany zaadsorbowane wymywa się zakwaszonym rozpuszczalnikiem. Uzyskane w ten sposób produkty odparowuje się do wyciągu gęstego, z którego metodą rozpyłową otrzymuje się suchy wyciąg, zawierający wysoko oczyszczone antocyjany.

(8 zastrzeżeń)

A1 (21) 351156 (22)2001 12 12 7(51) C09C 1/48

(31) 00 10062942 (32) 2000 12 16 (33) DE

(71) Degussa AG, Düsseldorf, DE

(72) Otto Karin, US; Zoch Heinz, DE; Kopietz Jan, DE

(54) **Sadza kulkowa**

(57) Wynalazek dotyczy sadzy kulkowej, zawierającej przynajmniej jeden kulkowy dodatek modyfikujący i przynajmniej jeden olej syntetyczny. Sadzę kulkową można wytwarzać w maszynie kulkującej i stosować jako wypełniacz i/lub pigment w wyrobach z gumy i tworzywa sztucznego oraz jako pigment do wytwarzania farb drukarskich.

(15 zastrzeżeń)

A1 (21) 349009 (22) 1999 11 17 7(51) C10L 1/06

(31)98 193740 (32)1998 11 17 (33) US

(86) 1999 11 17 PCT/US99/26008

(87) 2000 05 25 WO00/29516 PCT Gazette nr 21/00

(71) TALBERT FUEL SYSTEMS, INC., Allentown, US

(72) Talbert William L.

(54) **Samochodowe paliwo benzynowe do silników spalinowych**

(57) Szybko spalająca się kompozycja typu benzynowego, przeznaczona do iskrowych silników spalinowych, mająca według ASTM-D-86,90% temperaturę destylacji wynoszącą 154,44°C (310°F) lub niższą od 154,44°C, a liczbę oktanową (R+M)/2 82 lub mniejszą od 82, może być stosowana w silnikach o opóźnionym wyprzedzeniu zapłonu, w celu zmniejszenia emisji NO_x w gazach wydechowych. Ujawniono również benzynę o niskiej liczbie oktanowej, od 82 do poniżej 87, która może być stosowana wymiennie w silnikach o opóźnionym wyprzedzeniu zapłonu i w silnikach o konwencjonalnym wyprzedzeniu zapłonu.

(23 zastrzeżenia)

A1 (21)344615 (22)20001215 7(51) C11D 1/14

(71) Przedsiębiorstwo Wielobranżowe OKTIMA Sp. z o.o., Bydgoszcz

(72) Kłosiński Bogdan

(54) **Proszek do prania**

(57) Przedmiotem wynalazku jest proszek do prania, zwłaszcza do prania dywanów oraz innych powierzchni silnie zabrudzonych. Istotą wynalazku jest to, że zawartość kwasu ABS wynosi od 4 do 24% wagowych soli sodowej sulfonianu a o łańcuchu C_{14}-C_{16} od 16 do 29% wagowych soli sodowej siarczanu alkoholu laurylowego od 7 do 15% wagowych, węglanu sodu od 12 do 73% wagowych oraz silpianu W-2 od 0,5 do 8% wagowych.

(1 zastrzeżenie)

Data wprowadzenia zmiany zastrzeżeń: 2002.02.28

A1 (21)348776 (22)19990806 7(51) C11D 1/62

(31) 99 99100154 (32) 1999 01 07 (33) EP

(86) 19990806 PCT/EP99/05692

(87) 2000 07 13 WO00/40681 PCT Gazette nr 28/00

(71) GOLDSCHMIDT REWO GMBH & CO.KG, Steinau an der Strasse, DE

(72) Fender Michael, Köhle Hans-Jürgen, Schüssler Simone, Stark Klaus

(54) **Preparaty klarownych środków do zmiękczania tkanin**

(57) Przedmiotem wynalazku są preparaty środków do zmiękczania tkanin na bazie jednego lub większej liczby kationowych środków powierzchniowo-czynnych i co najmniej jednego innego składnika, który nadaje całej recepturze przezroczysty jak woda i klarowny wygląd.

(7 zastrzeżeń)

A1 (21)348830 (22)19991209 7(51) C11D 3/33

(31) 98 9827225 (32) 1998 12 10 (33) GB
99 9927101 1999 11 16 GB

(86) 1999 12 09 PCT/GB99/04139

(87) 2000 06 15 WO00/34427 PCT Gazette nr 24/00

(71) UNILEVER NV, Rotterdam, NL

(72) Ebbrell Lesley, Finch Timothy David, Jones David Philip, Warr Jonathan Frank

(54) **Kompozycje detergentowe**

(57) Kompozycja detergentowa do prania, zawierająca środek powierzchniowo czynny, wypełniacz aktywny i ewentualnie inne nie bielące składniki detergentowe zawiera także od 0,05 do 2,5% wagowych iminodibursztynianu (IDS) lub hydroksyiminodibursztynianu (HIDS). Kompozycja zapewnia polepszoną konserwację i/lub odtworzenie wierności koloru podczas prania, zwłaszcza podczas prania przy niskim pH. IDS lub HIDS stanowi także skuteczny wyłapywacz chloru, zmniejszając płowienie barwników wrażliwych na chlor podczas prania. Dodatkowo wprowadzenie IDS lub HIDS polepsza zdolność usuwania plam kompozycji.

(17 zastrzeżeń)

A1 (21) 348816 (22) 1999 12 16 7(51) C12N 5/10
C07K 19/00
A61K 38/00

(31) 98 60112752 (32) 1998 12 17 (33) US

(86) 1999 12 16 PCT/US99/29873

(87) 20000622 WO00/36092 PCT Gazette nr 25/00

(71) BIOGEN, INC., Cambridge, US

(72) Browning Jeffrey, Miatkowski Konrad, Meier Werner

(54) **Sposób ekspresji na wysokim poziomie hybrydowych białek obejmujących aktywny receptor limfotoksyny ß - immunoglobulinę**

(57) Przedmiotem wynalazku jest sposób ekspresji wysokich poziomów aktywnych fuzji białko-Ig obejmujących hodowanie gospodarza transformowanego DNA kodującym pożądaną fuzję białko-Ig w układzie hodowli mającym temperaturę od około 27°C

do około 37°C. Przedmiotem wynalazku jest też fuzja białko-Ig, preparat farmaceutyczny i sposób jego wytwarzania.

(36 zastrzeżeń)

A1 (21)348883 (22)20000905 7(51) C12N 15/00
C07K 4/04
C07K 14/245

(31)99 19956272 (32)1999 11 23 (33)DE

(86) 2000 09 05 PCT/DE00/03119

(87) 2001 05 31 WO01/38508 PCT Gazette nr 22/01

(71) MPB COLOGNE GMBH, MOLECULAR PLANT & PROTEIN BIOTECHNOLOGY, Köln, DE

(72) Düring Klaus, Bülow Lorenz

(54) **Sposób regulowanego pozbiorowego wytwarzania białek w organizmach-gospodarzach**

(57) Wynalazek dotyczy sposobu otrzymywania pożądanego białka z transgenicznego organizmu-gospodarza, przy czym ekspresja genu kodującego to białko zachodzi dopiero po zbiorze organizmu-gospodarza.

Sposób charakteryzuje się tym, że (a) transgeniczny organizm-gospodarz zawiera gen kodujący pożądane białko, taki że do jego ekspresji dochodzi tylko w obecności induktora chemicznego oraz (b) kontaktowanie genu z induktorem odbywa się poprzez fazę otaczającą organizm-gospodarza, już po zbiorze organizmu-gospodarza. Wynalazek dotyczy także organizmu-gospodarza nadającego się do realizacji tego sposobu.

(18 zastrzeżeń)

A3 (21)344505 (22)20001211 7(51) C22B 7/00

(75) Czech Adam, Herby

(54) **Sposób i urządzenie do odzyskiwania frakcji metalicznych, zwłaszcza miedzi i jej stopów z popiołów i żużli pohutniczych**

(57) Rozwiązanie umożliwia skuteczniejsze prowadzenie procesu odzyskiwania frakcji metalicznych z materiału pohutniczego zawierającego metale kolorowe.

Sposób polega na poddaniu materiału pohutniczego procesom przesiewania i rozdrabniania, przy czym w trakcie rozdrabniania lekkie, unoszące się pyły są zasysane, a następnie oddzielane w układzie osadowo-filtracyjnym, natomiast nadziarno lub frakcję grubą poddaje się separacji magnetycznej. Urządzenie składa się z młyna (1) kulowego i funkcjonalnie z nim związanego przesiewacza (3) oraz separatora (4) magnetycznego. Kolejnym elementem urządzenia jest osadnik (5) połączony z młynem (1) za pomocą rurociągu (2), a następnie filtr (7) pulsacyjny oraz wentylator (10).

(6 zastrzeżeń)

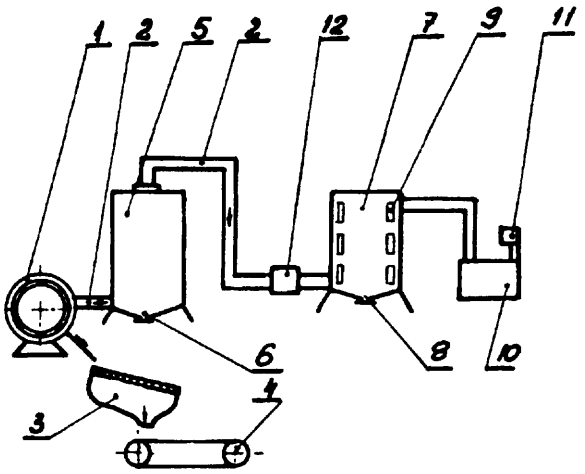

A1 (21)349011 (22)20001114 7(51) C22C 38/44
E01B 7/10

(31) 99 199910091 (32) 1999 11 17 (33) CZ

(86) 2000 11 14 PCT/CZ00/00085

(87) 2001 05 25 WO01/36698 PCT Gazette nr 21/01

(71) DT VÝHYBKÁRNA A MOSTÁRNA, SPOL. S R.O., Prostějov, CZ

(72) Zbořil Josef, Heczko Eduard

(54) **Stal do wykonywania odlewów krzyżownic rozjazdów kolejowych i tramwajowych**

(57) Stal oprócz żelaza zawiera od 0,07 do, 0,15% wagowych węgla, od 0,50 do 1,20% wagowych manganu, maksymalnie 0,50% wagowych krzemu, od 1,20 do 2% wagowych chromu, od 0,40 do 0,70% wagowych molibdenu, od 2,5 do 3,5% wagowych niklu, maksymalnie 0,13% wagowych wanadu, maksymalnie 0,05% wagowych tytanu, maksymalnie 0,045% wagowych całkowitej zawartości aluminium w stali, maksymalnie 0,015% wagowych fosforu oraz maksymalnie 0,015% siarki.

(1 zastrzeżenie)

A1 (21) 349003 (22) 2000 01 21 7(51) C23C 22/00

(31)99 99101910 (32)19990129 (33)EP

(86) 2000 01 21 PCT/EP00/00453

(87)20000803 WO00/44838 PCT Gazette nr 31/00

(71) SIGMA COATINGS B.V., Uithoom, NL

(72) Couperus Anja, NL; Groenman Tjerk, NL; Carlier Stéphane, BE

(54) **Koncentrat pigmentu**

(57) Ujawniono sposób wytwarzania koncentratu pigmentu, który nadaje się zwłaszcza do wytwarzania powłoki proszkowej. Koncentrat pigmentowy wytwarza się przez rozdrobnienie cząstek pigmentu w obecności wodnego spoiwa zasadniczo złożonego z poliestru o temperaturze zeszklenia co najmniej 60°C i o liczbie kwasowej co najmniej 60, by utworzyć stabilną pastę lub zawiesinę, przy czym wytworzona pasta lub zawiesina jest poddawana obróbce suszenia i zbiera się koncentrat pigmentu. Stosowane spoiwo jest korzystnie pozbawione współrozpuszczalnika, przy czym korzystnie jest to żywica o liczbie kwasowej co najmniej 70. Korzystnie nie stosuje się dyspergatora. Przy stosowaniu tego koncentratu pigmentu można wytwarzać powłokę proszkową która nie ma już zapasu siły barwienia.

(10 zastrzeżeń)

A1 (21) 344553 (22)2000 12 13 7(51) C25C 3/06

(71) Akademia Górniczo-Hutnicza im. Stanisława Staszica, Kraków

(72) Bonderek Zbigniew, Kucharski Marian, Rzadkosz Stanisław, Siedlecki Jacek, Staszczak Leopold

(54) **Środek modyfikujący dla eutektycznych i nadeutektycznych stopów aluminium-krzem**

(57) Środek modyfikujący dla eutektycznych i nadeutektycznych stopów aluminium-krzem, zawierający fluorotytanian oraz fluorocyrkonian potasu, charakteryzuje się tym, że stanowi go mieszanina zawierająca wagowo: 40-70% fluorotytanianu potasu, 15-40% fluorocyrkonianu potasu, 2-10% grafitu, 2-10% azotanu sodu oraz 3-20% proszku aluminium.

(1 zastrzeżenie)

A1 (21)351197 (22)20011214 7(51)C25F7/00

(31)00 738449 (32)2000 12 15 (33) US

(71) UNITED TECHNOLOGIES CORPORATION, **Hartford,** US

(72) Jaworowski Mark R., Shovlin Christopher **C.,** Janowsky Glenn T., Riewe Curtis H., **Kryzman Michael A.**

(54) System usuwania powłok oraz sposób usuwania powłok

(57) Wynalazek dotyczy sterowanego sprzężeniem zwrotnym systemu usuwania powłok ze zintegrowaną gospodarką wodną i systemem recyrkulacji kwasu. System ten zawiera zbiornik (12) z roztworem kąpieli elektrolitycznej do usuwania powłok z co najmniej jednego obrabianego przedmiotu (33), zanurzonego w roztworze, przy równoczesnym utrzymywaniu kontrolowanego bezwzględnego potencjału elektrycznego na co najmniej jednym obrabianym przedmiocie (33) w stosunku do elektrody odniesienia (20), również zanurzonej w roztworze. System zawiera również zbiornik płukania obrabianych przedmiotów (33) po wyjęciu ich ze zbiornika (12) do usuwania powłok oraz zespół destylacyjny (16) do przyjmowania elektrolitu zawierającego rozpuszczone metale ze zbiornika, w celu, oczyszczenia tego elektrolitu i zawrócenia oczyszczonego elektrolitu do zbiornika do usuwania powłok. W korzystnym przykładzie wykonania zbiornik (12) do usuwania powłok, zbiornik płukania i zespół destylacyjny (16) są zmontowane na płozach. System zawiera ponadto moduł sterowania. Opisano również sposób stosowania tego systemu przy usuwaniu powłoki z obrabianego przedmiotu.

(18 zastrzeżeń)

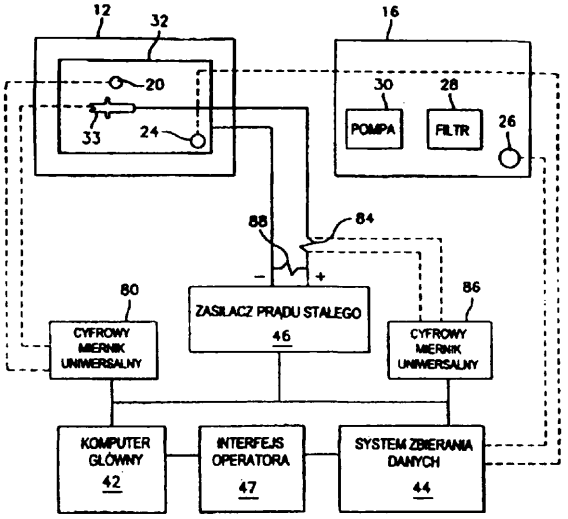

DZIAŁ D

WŁÓKIENNICTWO I PAPIERNICTWO

A1 (21) 348778 (22) 1999 12 24 7(51) D01B 1/42

(31)99 1010975 (32)1999 01 06 (33) NL

(86) 1999 12 24 PCT/NL99/00804

(87)200007 13 WO00/40787 PCT Gazette nr 28/00

(71) COÖPERATIEVEVERKOOP- EN PRODUCTIEVERENIGING VAN AARDAPPELMEEL EN DERIVATEN AVEBE B.A., **Veendam,** NL

(72) **Hulst** Anne Coenraad, Ketelaars Jan Josef Maria Hubert, Sanders Johan Pieter Marinus

(54) **Obróbka udostępniająca wykorzystanie składników liści i/lub łodyg roślin**

(57) Wynalazek dotyczy rozdzielania i wydzielania z surowców roślinnych składników tych surowców. Wynalazek podaje sposób wydzielania składników z surowca roślinnego, obejmującego co najmniej liście i/lub łodygi, który to sposób charakteryzuje się tym, że wspomniany surowiec wpierw rozwłóknia się, co najmniej częściowo, a następnie rozdziela na frakcję włókien i strumień wyciśniętego soku tak, że frakcja włókien zawiera głównie tkanki względnie zwarte, takie jak epidemia, sklerenchyma i wiązki naczyniowe, a strumień wyciśniętego soku zawiera głównie tkanki miękkie, takie jak tkanka miękiszowa i cytosol.

W korzystnym wykonaniu, wynalazek zapewnia sposób oddzielania strumienia wyciśniętego soku zawierającego zwłaszcza chloroplasty.

(18 zastrzeżeń)

A1 (21)348777 **(22) 2000 01** 12 **7(51) D03D** 15/00

(31) 99 99200097 (32) **1999 01 18** (33) EP
99 99200492 1999 02 22 EP

(86) 200001 12 **PCT/EP00/00290**

(87) **2000 07 20 WO00/42246** PCT Gazette nr 29/00

(71) TWARON PRODUCTS GMBH, Wuppertal, DE

(72) Boettger Christian, Fels Achim, **Dorloff-Lumpe** Baerbel, Baumgart Christoph

(54) **Tkaninowy materiał odporny na penetrację, zwłaszcza pocisków**

(57) Przedmiotem zgłoszenia jest materiał odporny na penetrację, zwłaszcza pocisków, wyposażony przynajmniej w jedną dwuwarstwową tkaninę złożoną z dwóch skrzyżowanych pod kątem warstw. Materiał charakteryzuje się tym, że jego tkanina składa się z pierwszego układu nici o liniowej gęstości rozkładu od3,5 do 20 nici/cm i masie liniowej przynajmniej 420 dtex oraz z drugiego układu nici o liniowej gęstości rozkładu od 0,5 do 8 nici/cm i masie liniowej wynoszącej przynajmniej 50 dtex, przy czym nici drugiego układu są poprzeczne względem nici pierwszego układu.

Stosunek mas liniowych nici pierwszego układu do nici drugiego układu jest większy od 4,2, natomiast stosunek liniowych gęstości rozkładu nici pierwszego układu do nici drugiego układu jest większy od 1.

(11 zastrzeżeń)

A1 (21)344495 (22)20001211 **7(51)** D21C 9/00

(71) Rafineria Czechowice S.A., Czechowice - Dziedzice

(72) Pindel Marek, Arendt Waldemar, Harężlak Józef, Koprzywa Jerzy

(54) **Środek do odbarwiania makulatury, zwłaszcza w przemyśle papierniczym**

(57) Środek składa się z 90 do 10 części frakcji szczytowej z rektyfikacji kwasów tłuszczowych porafinacyjnych pochodzenia roślinnego oraz 10 do 90 części frakcji dolnej z rektyfikacji tłuszczów utylizacyjnych zwierzęcych.

(1 zastrzeżenie)

A (21) 348780 (22) 2000 02 17 7(51) D21C 9/147
D21C 9/10

(31) 99 19909546 (32) 1999 03 04 (33) DE

(86) 2000 02 17 PCT/EP00/01290

(87) 2000 09 08 WO00/52257 PCT Gazette nr 36/00

(71) CONSORTIUM FÜR ELEKTROCHEMISCHEN INDUSTRIE GMBH, München, DE

(72) Candussio Anton

(54) **Wieloskładnikowy układ do enzymatycznie katalizowanego utleniania substratów i sposób enzymatycznie katalizowanego utleniania**

(57) Wieloskładnikowy układ do zależnego od środka pośredniczącego utleniania, obejmujący katalizator utleniania, środek utleniający i środek pośredniczący, znamienny tym, że a) katalizator utleniania wybrany jest z grupy manganooksydaz, b) środek utleniający wybrany jest z grupy składającej się z tlenu i związków zawierających tlen, c) środek pośredniczący wybrany jest z grupy związków, które zawierają jony Mn.

(10 zastrzeżeń)

A1 (21) 349008 (22) 1999 12 16 7(51) D21F 1/44

(31) 98 9828770 (32) 1998 12 29 (33) GB

(86) 1999 12 16 PCT/GB99/04257

(87) 2000 07 06 WO00/39391 PCT Gazette nr 27/00

(71) DE LA RUE INTERNATIONAL LIMITED, Basingstoke, GB

(72) Isherwood Roland, Ridyard Stephen David

(54) **Udoskonalenia w produkcji papieru**

(57) Przedmiotem wynalazku są udoskonalenia we wprowadzaniu do papieru podłużnego nieprzepuszczalnego elementu, w sposobie wytwarzania takiego papieru i dokumentach z niego wykonanych. Wynalazek ujawnia sposób wytwarzania papieru jednowarstwowego mającego podłużny nieprzepuszczalny pasek co najmniej częściowo w nim osadzony, zawierający etapy wypełniania jednego lub więcej wybranych obszarów porowatej powierzchni nośnej, nakładania pierwszej warstwy włókien papieru na porowatą powierzchnię nośną wokół wypełnionych obszarów, doprowadzenie paska do zetknięcia się z wypełnionymi obszarami powierzchni nośnej, tak że co najmniej krawędzie paska leżą ponad nałożonymi włóknami i nakładania kolejnej warstwy włókien papieru na pierwszą warstwę i nieprzepuszczalny pasek, aby pewnie umieścić krawędzie paska w papierze; te wypełnione obszary są nieprzepuszczalne, aby zasadniczo uniemożliwiać osadzanie się włókien na nich przed położeniem elementu zabezpieczającego, przez co tworzą wiele indywidualnych półprzezroczystych lub przezroczystych okienek w pierwszej powierzchni papieru, w których obszary jednej strony paska są odsłonięte, w którym zasadniczo włókna papieru nie są nakładane wzdłuż przeciwnej strony długości paska w obszarze pomiędzy krawędziami, aby odsłaniać ciągły obszar paska na drugiej powierzchni papieru.

(20 zastrzeżeń)

A1 (21) 344537 (22) 20001212 7(51) D21J 3/00

(71) Zakład Produkcji Opakowań TARNOPAK Sp. z o.o., Tarnowiec

(72) Lubojemski Wiesław

(54) **Sposób wytwarzania użytkowych mebli ekspozycyjnych i meble wytworzone tym sposobem**

(57) Sposób wytwarzania użytkowych mebli ekspozycyjnych charakteryzuje się tym, że wycina się pionowe elementy mebla z papierowych rur, wytworzonych z wielu sklejonych pasów papieru lub tektury, nawiniętych na zakładkę i śrubowo lub równolegle na trzpieniu, wycina się poziome części mebla z płyt lub prasuje albo odlewa w formie i/lub tapiceruje, po czym poziome części mebla zestawia się z podzespołami lub elementami meblowymi i składa się mebel i/lub jego część i/lub poziome części mebla łączy się z częściami ściągacza, po czym zestawia się z podzespołami lub elementami meblowymi i zespala się je ściągaczem, którym wywiera się nacisk pośredni lub bezpośredni na pionowe części mebla, prowadzący do ich wzajemnego ustalenia. Meble, wytworzone tym sposobem, posiadają ścianki pionowe i podpórki poziomych elementów mebla z papierowych rur oraz poziome części mebla wycięte z płaskich materiałów arkuszowych albo w postaci wypraski albo odlewu z mas, a części poziome położone są na częściach pionowych i/lub położone i dociśnięte do części pionowych ściągaczem (9), który złożony jest ze śruby (6) z łbem, nakrętki (7) i dwóch płaskich tarcz (4) ustalających.

(13 zastrzeżeń)

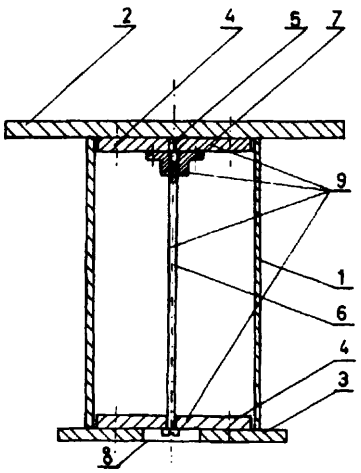

DZIAŁ E

BUDOWNICTWO, GÓRNICTWO; KONSTRUKCJE ZESPOLONE

A1 (21) 349014 (22) 199911 18 7(51) E01C 5/00

(31) 98 19853231 (32) 1998 11 18 (33) DE

(86) 1999 11 18 PCT/EP99/08874

(87) 2000 05 25 WO00/29675 PCT Gazette nr 21/00

(71) UNI-INTERNATIONAL BAUSYSTEME GMBH + CO., Iffezheim, DE

(72) Schmitz Michael

(54) **Posadzka dla powierzchni komunikacyjnych z elementami z tworzywa w postaci sztucznego kamienia**

(57) Przedmiotem wynalazku jest posadzka dla powierzchni komunikacyjnych, zawierająca elementy z tworzywa w postaci sztucznego kamienia, charakteryzuje się tym, że zawiera pierwsze elementy (4) o pojedynczym pierwszym kształcie lub kilku różnych pierwszych kształtach, zawiera umieszczone w określonych miejscach posadzki, drugie elementy (5) o pojedynczym

drugim kształcie lub kilku różnych drugich kształtach oraz zawiera trzecie elementy (6) o pojedynczym trzecim kształcie lub kilku różnych trzecich kształtach, przy czym każdy z drugich elementów (5) posadzki jest otoczony, co najmniej w większej części, kilkoma trzecimi elementami (6) tak, że powstaje przejściowy obszar łączący z sąsiednim obszarem posadzki z pierwszych elementów (4) oraz drugi kształt względnie drugie kształty są różne od pierwszego kształtu względnie pierwszych kształtów, zaś trzeci kształt względnie trzecie kształty są różne zarówno od pierwszego kształtu względnie pierwszych kształtów, jak też od drugiego kształtu względnie drugich kształtów.

(7 zastrzeżeń)

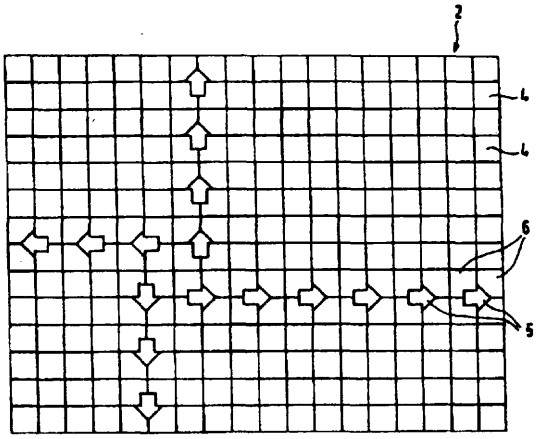

A (21) 344424 (22) 2000 12 08 7(51) E01C 9/04

(75) Gara Antoni, Kraków

(54) **Sposób uzyskania współpracy nawierzchni toru kolejowego z nawierzchnią drogową na przejeździe kolejowym oraz urządzenie do uzyskania współpracy nawierzchni toru kolejowego z nawierzchnią drogową na przejeździe kolejowym**

(57) Sposób uzyskania współpracy nawierzchni toru kolejowego z nawierzchnią drogową na przejeździe kolejowym oraz urządzenie do uzyskania współpracy znajdują zastosowanie w zabudowie przejazdów w poziomie szyn przez tory kolejowe i tramwajowe. Istota wynalazku polega na posadowieniu nawierzchni drogowej (1) przejazdu tylko na podsypce kamiennej (5) znajdującej się pomiędzy podkładami (4) toru kolejowego.

(3 zastrzeżenia)

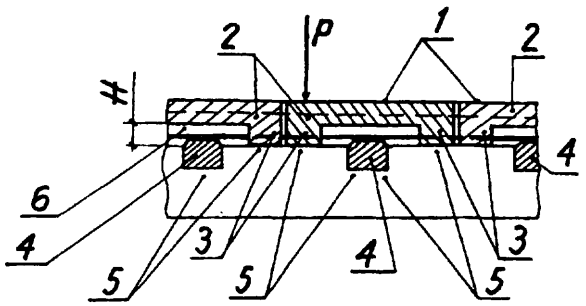

A1 (21)348915 (22)19991105 7(51) E01F 9/00

(31)98 1010491 (32)1998 1105 (33)NL
99 1011959 1999 05 04 NL

(86) 1999 11 05 PCT/NL99/00680

(87) 2000 05 18 WO00/28146 PCT Gazette nr 20/00

(75) Pas Ireneus Johannes Theodorus Maria, Rozendaal, NL

(54) **Element drogowy z oświetleniem i przezroczystym plastikowym elementem ze środkami oświetlenia**

(57) Element drogowy z oświetleniem, posiada przynajmniej korpus elementu (5) zawierający przezroczysty plastikowy element (3), w którym występują środki oświetlenia (4) otoczone plastikiem elementu, przy czym przezroczysty plastikowy element (3) wytwarza się poprzez odlewanie korzystnie elastycznego, wieloskładnikowego plastiku w zamkniętej formie. Przykładami elementów drogowych są krawężniki, elementy wysepek rozdzielających, elementy ronda, element nawierzchni drogowej, itd. Elementy drogowe według wynalazku występują jako elementy emitujące światło.

(19 zastrzeżeń)

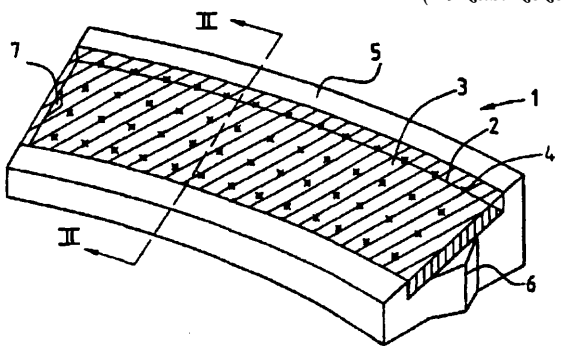

A1 (21)346381 (22)200103 09 7(51) E02D 37/00

(31) 2000130756 (32) 2000 12 04 (33) RU

(71) Obszczestwo s ograniczennoj otwietstwiennostju Nauczno-Proizwodstwiennaja Firma GT INSPEKT, Sankt-Peterburg, RU

(72) Olegowicz Aleksłejew Igor

(54) **Urządzenie do remontu konstrukcji palowych budowli hydrotechnicznych**

(57) Urządzenie zaopatrzone jest w korpus (1), który wykonany jest z otwieralnych, hermetycznie połączonych ze sobą sekcji i podzielony jest pomostem roboczym (7) na przedział górny, stanowiący kamerę roboczą i przedział dolny. W pomoście roboczym (7) wykonane są otwory dla przepustu wody do dolnego przedziału korpusu (1). Kontur uszczelniający (1) wykonany jest w formie zdejmowalnego heremetycznego kołnierza, odpowiadającego kształtem remontowanemu palowi. Wdolnej części korpusu (1) umieszczona jest instalacja do wypompowania wody (5), jak również przedziały balastowe (2). Korpus (1) jest zaopatrzony w demontowalne środki zapewniające pływalność (3), które usytuowane są w jego górnym przedziale, również w górnej części korpusu (1) zainstalowane są ustalacze położenia statycznego (9).

(2 zastrzeżenia)

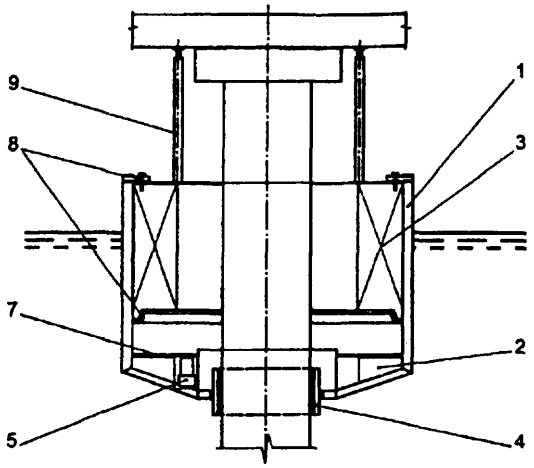

A1 (21)344422 (22)20001208 7(51) E02F 3/22

(75) Jaszczak Eugeniusz, Brzeźno; Sztorch Stanisław, Konin

(54) **Sposób awaryjnego hamowania koła czerpakowego i układ do hamowania awaryjnego koła czerpakowego koparki** wielonaczyniowej

(57) Sposób polega na tym, że w celu wykrycia zakłócenia pracy koparki spowodowanego gwałtownym przeciążeniem koła czerpakowego koparki wielonaczyniowej prowadzi się ciągłą kontrolę wzajemnego położenia względem siebie dwóch połówek sprzęgła przy pomocy układu dwóch czujników indukcyjnych, który to układ w chwili wystąpienia przeciążenia generuje sygnał elektryczny świadczący o wzajemnym przemieszczeniu się względem siebie dwóch połówek sprzęgła, który przesyła się na układ sterowania zasilania napędu w celu dokonania przełączenia kolejności faz w sieci zasilającej silnik napędowy koła w celu zahamowania i wyłączenia silnika.

Realizuje się to przy pomocy układu elektrycznego zawierającego układ dwóch czujników indukcyjnych (Co) umieszczonych w pobliżu połówek sprzęgła (3), połączonych elektrycznie ze sterownikiem mikroprocesorowym (SM), który połączony jest z zestawem styczników (S1, S2) zmieniającym kolejność faz sieci zasilającej silnik napędowy (4) oraz ze stycznikami (Sr, Sh) zwierającymi człony rozruchowe (Rr) i hamowania (Rh) silnika napędowego (4).

(2 zastrzeżenia)

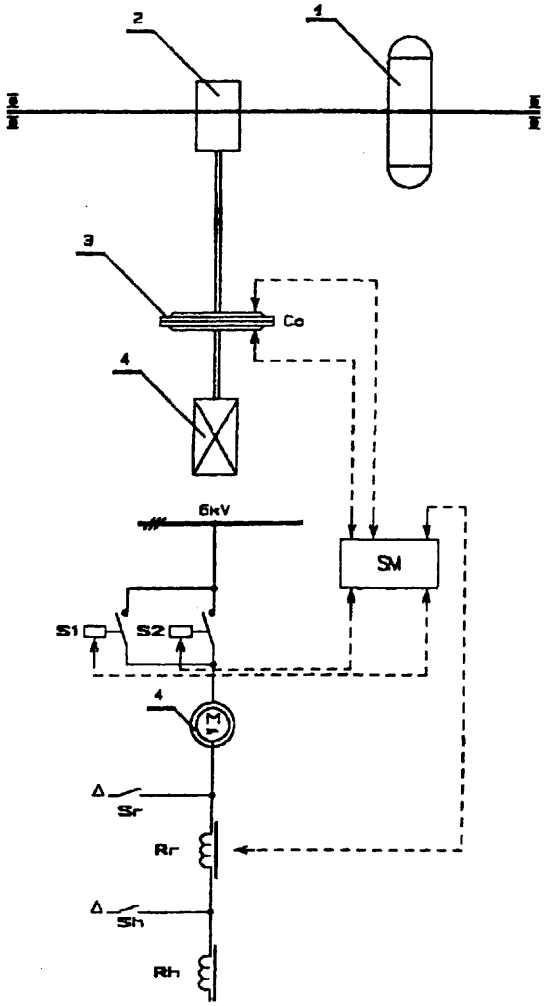

A1 (21)351153 (22)2001 12 12 7(51) E03F 3/02 E03C 1/01 E03F 5/02

(31)00 10062361 (32)2000 12 14 (33) DE

(71) BSH Bosch und Siemens Hausgeräte GmbH, Monachium, DE

(72) Bolduan Edwin

(54) **Dno, wychwytujące wodę przeciekową w urządzeniach gospodarstwa domowego**

(57) Dno (1) wychwytujące wodę przeciekową składa się z ramy (20), powierzchni odprowadzających wodę (13) oraz posiada niezbędne otwory mocujące (3, 4, 5) do zamocowania części urządzenia gospodarstwa domowego. Korpus centralny, wychwytujący wodę przeciekową (26), służy do zamknięcia otworu ramy w urządzeniach gospodarstwa domowego, które mają urządzenie zabezpieczające dla wody z czujnikiem wody przeciekowej służącym do wykrywania wody przeciekowej na dnie, wychwytującym wodę przeciekową.

(10 zastrzeżeń)

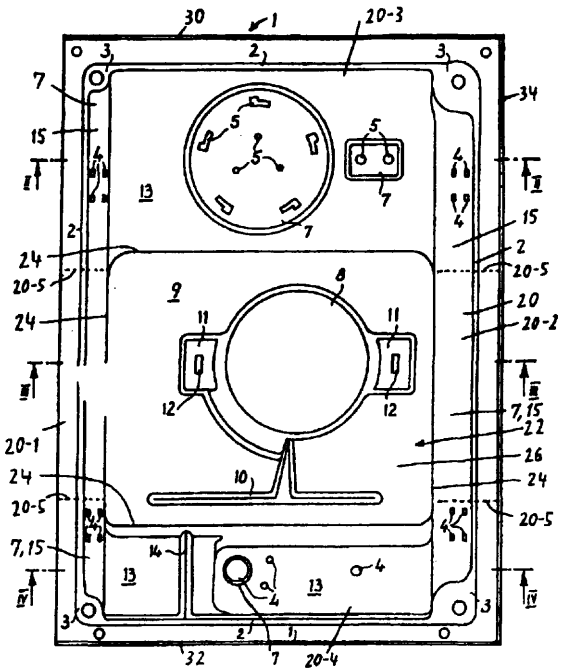

A1 (21)351061 (22)20011206 7(51) E04B 1/90

(31)00 10061361 (32)2000 12 09 (33) DE

(71) Knauf Dämmstoffe GmbH, Wadersloh, DE

(72) Becker Wolfgang

(54) **Sposób i urządzenie do wytwarzania płyt izolacyjnych z pianki oraz płyta izolacyjna z pianki**

(57) Przedmiotem wynalazku jest sposób wytwarzania płyt izolacyjnych z pianki, zwłaszcza płyt do zewnętrznej izolacji ścian budynków w obszarze piwnic.

Blok pianki lub wstęgę pianki rozcina się na półwyroby (5) dla płyt i uszczelnia się przed wilgocią utworzone przy rozcinaniu powierzchnie cięcia półwyrobów. Uszczelnianie odbywa się za pomocą urządzenia prasującego z ogrzewanymi elementami dociskowymi, do prasowania utworzonych podczas rozcinania bloków pianki, powierzchni cięcia półwyrobów (5) dla płyt.

Przedmiotem wynalazku jest także urządzenie do realizacji sposobu i płyta izolacyjna wykonana za pomocą tego sposobu.

(24 zastrzeżenia)

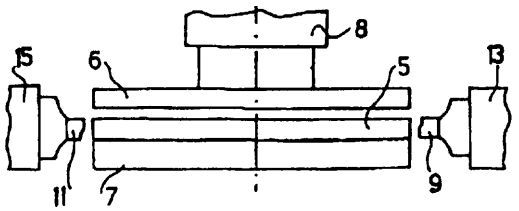

A1 (21) 344427 (22) 2000 12 08 7(51) E04C 3/02
E06B 9/42

(71) RST ROLETY, s.r.o., Bratislava, SK

(72) Kamrla Jozef, Koleda Pavol

(54) Forma do produkcji obudów skrzyń roletowych z otworem

(57) Forma składa się z podstawowej płyty (1) i bocznych ścian (2, 3), gdzie ściany (2, 3) są zamocowane przegubowo z podstawową płytą (1), a czołowa przednia ściana (4) i czołowa tylna ściana (5) mają kształt poprzecznego przekroju obudowy skrzyni roletowej. Rdzeń (6) formy ma kształt cylindrycznego otworu w obudowie skrzyni roletowej, z którym jest połączona rozłącznie termoizolacyjna wkładka pozostająca trwale w obudowie skrzyni roletowej, stanowiącej finalną postać produktu.

(2 zastrzeżenia)

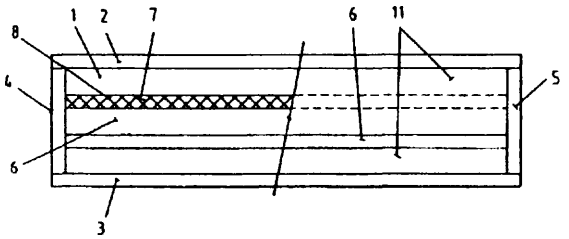

A1 (21) 348770 (22) 1999 11 23 7(51) E04C 3/09
E04C 3/32

(31) 98MI 2556 (32) 1998 11 25 (33) IT

(86) 1999 11 23 PCT/EP99/09172

(87) 2000 06 02 WO00/31358 PCT Gazette nr 22/00

(71) SISTEM ENGINEERING S.R.L., Milan, IT

(72) Pantalone Antonio

(54) Struktura wykonana z listew na kratownice

(57) Przedmiotem zgłoszenia jest struktura (12) wykonana z listew na kratownice (11), które to listwy (20) są wytwarzane w jednym kawałku i silnie przymocowane do siebie na swoich skrajach, gdzie wspomniane silnie przymocowane skraje każdej pary kolejnych i sąsiednich listew (20) zbiegają się w obszarze szczytowym wspomnianej struktury (12), a przeciwległe skraje wspomnianych par kolejnych i sąsiednich listew (20) znajdują się w pewnej odległości od siebie tak, że powstaje ciągła struktura nadająca się do łączenia z prętami (13) kratownic (11).

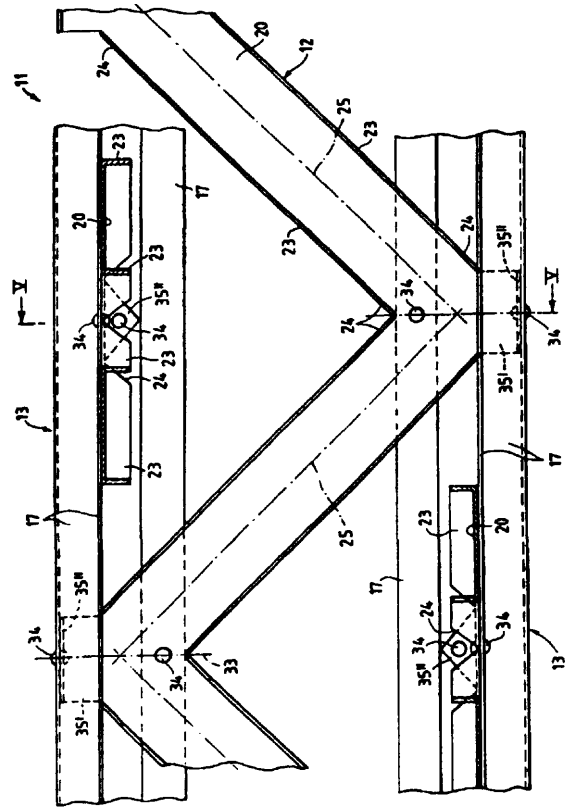

(15 zastrzeżeń)

A1 (21) 344503 (22) 2000 12 11 7(51) E04D 3/362

(71) PANELTECH Sp. z o.o., Chorzów

(72) Romański Waldemar, Kaniuka Andrzej

(54) **Połączenia płyt dachowych**

(57) Połączenie płyt dachowych składa się z pionowego zakończenia (4.1) górnej prawej okładziny (4), które usytuowane jest we wnętrzu zagiętego zakończenia (3.1) górnej lewej okładziny (3) tak, że wewnętrzny pionowy fragment zakończenia (3.1) i pionowy fragment zakończenia (4.1) usytuowane są blisko siebie, natomiast druga płaszczyzna pionowego zakończenia (4.1) oraz wewnętrzny fragment zagiętego w dół zakończenia (3.1) tworzą szczelinę dystansową (a), natomiast zaokrąglony grzbiet (3.2) połączenia płyt dachowych (1, 2) ma usytuowane na swej długości zewnętrzne wgniecenia stabilizujące.

(3 zastrzeżenia)

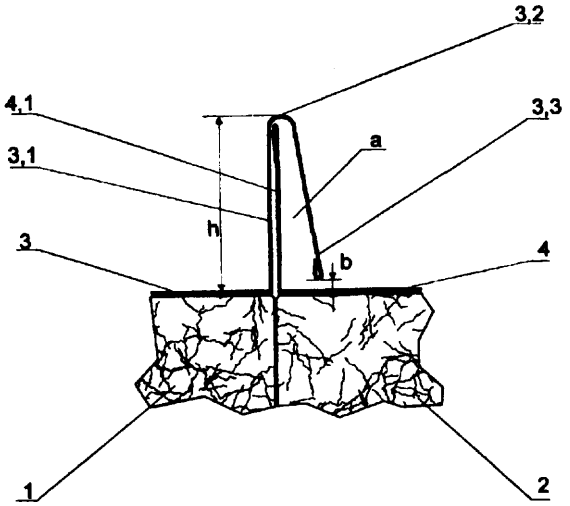

A1 (21) 348856 (22) 2000 01 20 7(51) E04F 13/04

(31) 99 29901016 (32) 1999 01 22 (33) DE

(86) 2000 01 20 PCT/EP00/00401

(87) 2000 07 27 WO00/43609 PCT Gazette nr 30/00

(75) Wiehofsky Fritz, Schondorf/Ammersee, DE

(54) **Element budowlany z kratą nośną i sposób jego wytwarzania**

(57) Przedmiotem wynalazku jest element budowlany (1) dla pokrywanych tynkiem ścian zewnętrznych i wewnętrznych, składający się z co najmniej jednego elementu płytowego (5) z warstwą włóknistą (4), kraty nośnej (7) i zewnętrznego podkładu (3) pod tynk, przy czym przy wytwarzaniu elementu płytowego (5) w zewnętrznej powierzchni (2) warstwy włóknistej (4) wkłada się i mocuje kratę nośną (7). Kartę nośną (7) wpuszcza się co najmniej częściowo w powierzchnię (2) i skleja się ją z włóknami (10) warstwy włóknistej (4). Przedmiotem wynalazku jest także sposób wytwarzania elementu budowlanego.

(8 zastrzeżeń)

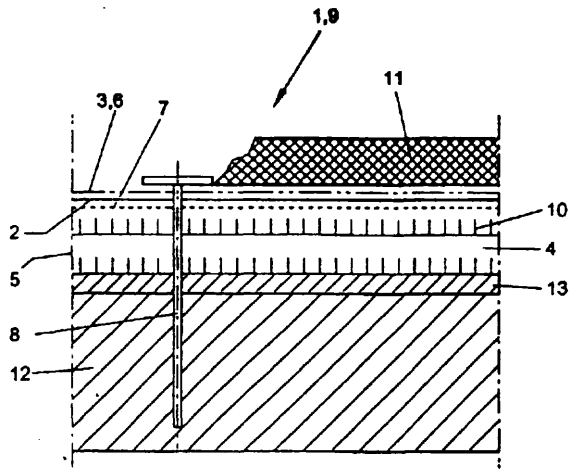

A1(21) 344316 (22)2000 12 04 7(51) E04F 15/022

(75) Baranowski Grzegorz, Gdańsk

(54) **Podłoga z desek drewnianych na zewnętrznych tarasach**

(57) Podłoga składa się z desek (1), zwłaszcza drewnianych, ułożonych na legarach (2) i przymocowanych do nich łącznikami (3) oraz przeznaczona jest do użytku na nie zadaszonym terenie, zewnętrznych tarasach, pomostach i molach lub w pomieszczeniach gdzie woda rozlewana jest na podłogę, przy czym deska (1) podłogi posiada wzdłuż jej dolnych krawędzi kapinos (4) oraz pomiędzy deską (1) podłogi, a legarem (2) znajduje się element dystansowy odsunięcia dolnej płaszczyzny deski (1) podłogi od górnej płaszczyzny fragmentu legara przebiegającego zwłaszcza pod kapinosem (4). Ponadto deska (1) podłogi jest przymocowana do jednego legara (2) za pomocą trzech łączników (3).

(2 zastrzeżenia)

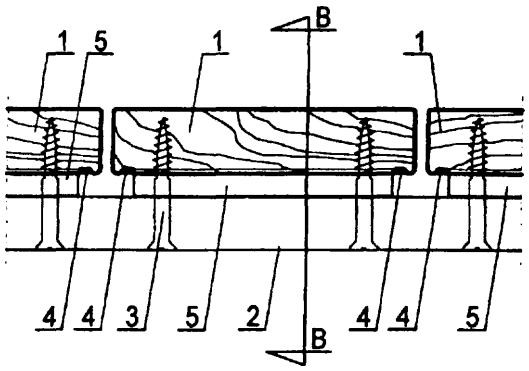

A1 (21)344321 (22) 2000 12 06 7(51) E04F 21/00

(75) Nejno Przemysław, Warszawa

(54) **Tarnik budowlany i wymienne ostrze do tarnika budowlanego**

(57) Tarnik ma uchwyt z płaską podstawą z zamocowaną do niej po jednej stronie rękojeścią oraz wymienny element ścierny, zamocowany do uchwytu po stronie przeciwnej. Element ścierny stanowi prostokątne, płaskie blaszane ostrze, mocowane rozłącznie do podstawy (2) uchwytu (1) na dwóch jej przeciwległych końcach. Wymienne ostrze stanowi prostokątny kawałek blachy zawierający dużą liczbę regularnie rozmieszczonych elementów tnących (6), powstających w wyniku przebicia w blasze otworów cienkim prętem, przy czym dłuższe krawędzie ostrza mają usztywniające wywinięcia (7), zaś na krótszych bokach są klapki mocujące (9) z wycięciami.

(5 zastrzeżeń)

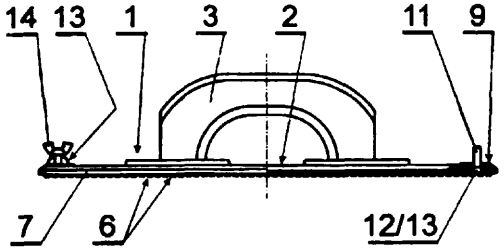

A3 (21) 350249 (22) 2001 10 22 7(51) E04G 21/04

(61) 348985

(31) 00 10061467 (32) 2000 12 08 (33) DE

(71) Tubag Trass-, Zement-und Steinwerke GmbH, Kruft, DE

(72) Hamann Dietmar, Simon Walter

(54) **Urządzenie do nanoszenia zaprawy i sposób nanoszenia zaprawy**

(57) Urządzenie do nanoszenia cienkiej warstwy zaprawy (2) na umieszczone obok siebie cegły kratówki (3), przemieszczane w kierunku (S) nad cegłami (3), posiada otwór napełniający (5) i otwór wylotowy (4), gdzie otwór wylotowy (4) ograniczony jest od dołu przez obracający się niestykający się z cegłami (3) walec (6), nanoszący zaprawę, a od góry przez urządzenie nastawcze grubości warstwy zaprawy (2). Walec (6) nanoszący zaprawę napędzany jest silnikiem (11) albo bezpośrednio, albo poprzez koło napędowe (7), stykające się z cegłami (3), przy czym silnik jest silnikiem elektrycznym, który może być również zasilany z baterii lub akumulatorów.

(9 zastrzeżeń)

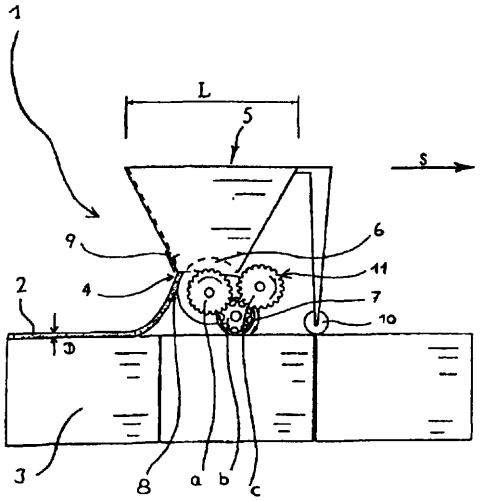

A1 (21) 344297 (22) 2000 12 05 7(51) E04H 6/06

(75) Chrzanowski Andrzej, Konstancin Jeziorna; Tomborowski Tadeusz, Warszawa

(54) **Stanowisko do parkowania pojazdu**

(57) Wynalazek dotyczy parkowania pojazdu na posesji budynku wolnostojącego.

Stanowisko do parkowania pojazdu o co najmniej jednym garażu, usytuowanym na co najmniej jednym poziomie, ma co najmniej jeden boka (A), umieszczony poniżej nawierzchni ziemnej (B) wewnątrz którego umieszczona jest platforma, osadzona przesuwnie za pomocą dźwigu (2) z blokiem napędowym (2a), składająca się z dźwigam podłogowego (3), nad którym na kolumnach (4) osadzony jest dźwigar stropowy (5), stanowiący wycinek nawierzchni ziemnej (B).

(22 zastrzeżenia)

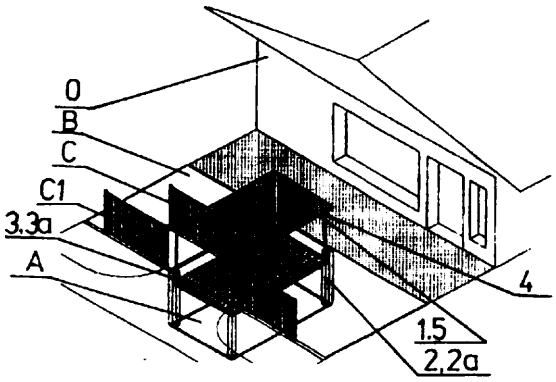

A1 (21)351288 (22) 2001 12 20 7(51) E04H 17/16

(75) Przybylski Marian, Trzebnica

(54) **Zestaw prefabrykowanych elementów ogrodzenia**

(57) Zestaw charakteryzuje się tym, że ma prefabrykaty podporowo łączące proste (1) i prefabrykaty podporowe kątowe (2), w których jest umieszczona belka cokołowa (10), przy czym na prefabrykaty (1, 2) są zamocowane czapki betonowe (4a), zaś na belce cokołowej (10) jest zamocowany daszek (14). Prefabrykaty (1, 2) na ściankach czołowych posiadają wewnętrzne wcięcia schodkowe, zaś w części środkowej znajduje się owalny otwór. Prefabrykaty (1, 2) mają ścianki płaskie, wypukłe, w kształcie wieloboku na dłuższym boku. Belka cokołowa (10) na ściankach czołowych ma wycięcia schodkowe. Daszek w środkowej części podstawy ma korytkowe wybranie, a w podstawie ścianek bocznych kapinosy. Czapki betonowe (4a) z otworem przelotowym (13) w środkowej części mają większą powierzchnię od pola powierzchni prefabrykatów (1, 2), zaś górne powierzchnie tych czapek mają spadki.

(8 zastrzeżeń)

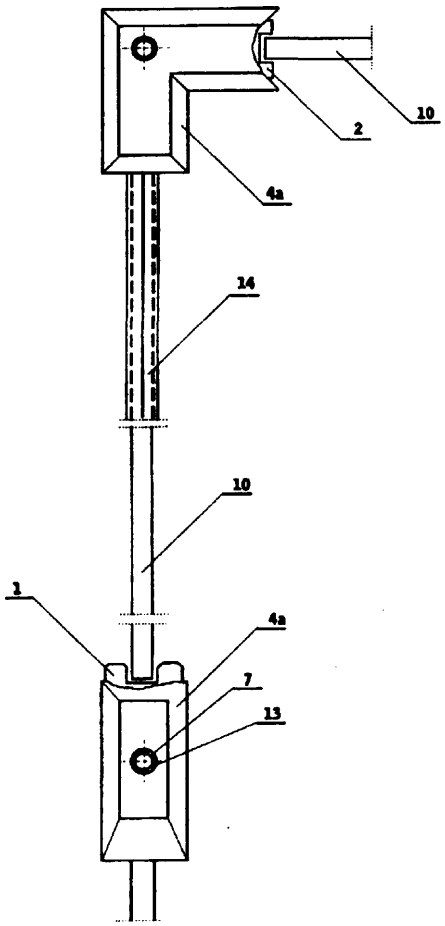

A1 (21) 348860 (22) 2000 01 21 7(51) E05B 9/06

(31) 99 9900193 (32) 1999 01 22 (33) SE

(86) 2000 01 21 PCT/SE00/00130

(87) 20000727 WO00/43618 PCT Gazette nr 30/00

(71) WINLOC AG, Zug, CH

(72) Widén Bo

(54) **Zamek bębenkowy z wymienną wkładką**

(57) Zamek bębenkowy z wymienną wkładką składa się z obudowy (10), wkładki (20) do zamka z obrotowym bębenkiem w cylindrycznym otworze (23) i elementów ustalających, przystosowanych do zwalnianego utrzymywania wkładki do zamka w położeniu włożonym w obudowę. W obudowie znajdują się dwa występy (14, 15) biegnące promieniowo do wewnątrz i oddzielone od siebie poprzecznie, natomiast we wkładce do zamka znajdują się dwa odpowiadające im zagłębienia (27, 28) z obu stron centralnej części tylnej, w wyniku czego wkładka do zamka może być całkowicie wkładana w obudowę. Oba występy są zaopatrzone w elementy do mocowania obudowy do obiektu.

(7 zastrzeżeń)

Fig.6

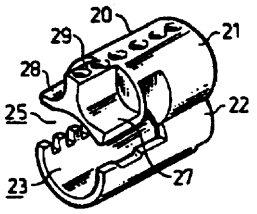

Fig.7

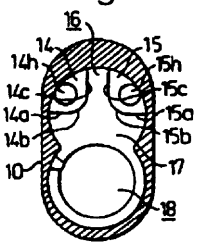

A1 (21) 348855 (22) 1999 12 10 7(51) E05C 1/06

(31) 99 19902579 (32) 1999 01 22 (33) DE

(86) 1999 12 10 PCT/EP99/09713

(87) 20000727 WO00/43624 PCT Gazette nr 30/00

(71) SIEGENIA-FRANK KG, Siegen, DE

(72) Schneider Dieter

(54) **Zamknięcie przykrywanego skrzydła w dwuskrzydłowych, bezsłupkowych oknach, drzwiach lub tym podobne**

(57) Przedmiotem wynalazku jest zamknięcie (5) przykrywanego skrzydła w dwuskrzydłowych, nie mających środkowego słupka oknach, drzwiach lub tym podobne, składające się z przestawnego albo z dwóch przestawnych przeciwsobnie, prowadzonego w przynajmniej jednym otworze wzdłużnym (10) szyny nakładkowej (8), czopa złącznego (11 a) dla drążka ustalającego oraz z jednoramiennej dźwigni nastawczej (6), przy czym oś obrotu (12) dźwigni (6) jest połączona z czopem (11 a), na drugim czopie złącznym (11b) jest zaczepiony wodzik (7), który jest połączony przegubowo z dźwignią (6) w odstępie od osi obrotu (12) tej dźwigni i dźwignia nastawcza (6) jest zabezpieczona przed obrotem w położeniu przystawania do szyny nakładkowej (8), dźwignia (6) może poruszać się prostopadle do powierzchni wręgowej (13) skrzydła okiennego, co powoduje zniesienie blokady obrotu i dźwignia (6) poprzez akumulator energii (15) jest samoczynnie odchylana, przechodzi w strefę swobodnego ruchu.

(15 zastrzeżeń)

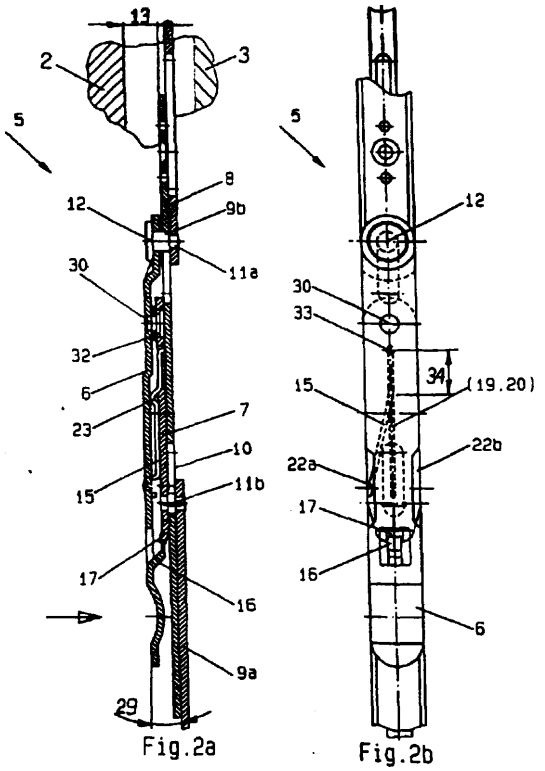

A1 (21)348771 (22)19990521 7(51)E05G 1/024

(31)98 19855931 (32)1998 12 04 (33) DE

(86) 199905 21 PCT/EP99/03510

(87) 2000 06 15 WO00/34613 PCT Gazette nr 24/00

(71) OTTO LAMPERTZ GMBH & CO. KG, Wallmenroth, DE

(72) Frase Hans-Jürgen, Weller Torsten

(54) **Sposób montowania szafy zabezpieczającej i pokrywania wyposażonej i przyłączonej konstrukcji stojakowej oraz zestaw montażowy do realizacji tego sposobu**

(57) Za pomocą elementu podłogowego (10) i elementów ościeżnicowych {20, 40) na przednim i/lub tylnym boku stojaka tworzy się, przy użyciu bocznych elementów (30.1, 30.2) i elementu górnego (70), pokrycie które odpowiednio do wymaganego rodzaju ochrony, mieści w sobie konstrukcję stojakową. Elementy łączy się przy tym ze sobą za pomocą prostych elementów łączących. Istnieje możliwość zestawiania ze sobą kilku szaf częściowych w jedną szafę zbiorczą.

(16 zastrzeżeń)

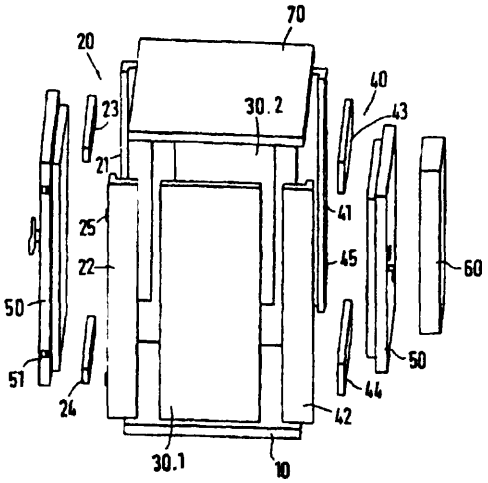

A1(21) 350541 (22)2001 11 07 7(51) E06B 5/16

(75) Małkowski Zenon, Wiry; Małkowska Renata, Wiry; Małkowska Magdalena, Wiry; Małkowski Marcin, Wiry; Wojtkowiak Grzegorz, Luboń

(54) **Segmentowa brama przeciwpożarowa**

(57) Przedmiotem wynalazku jest segmentowa brama przeciwpożarowa, przeznaczona do zamykania otworów komunikacyjnych w ścianach budynków i ochrony pomieszczeń przed rozprzestrzenianiem się ognia.

Segmentowa brama przeciwpożarowa składa się z szeregu przegubowo połączonych, bezpłaszczowych segmentów w postaci płyt izolacyjnych (1, 1a). Płyty te są wykonane z materiału ognioodpornego, najlepiej z wełny mineralnej. Do przeciwległych bocznych obrzeży każdej płyty (1, 1a) przylegają metalowe nakładki, które są do niej trwale zamocowane za pomocą spoiny klejowej, szpilek lub cięgna. Każda płyta (1, 1a) ,ma po bokach prowadniki (4) w postaci rolek tocznych, które wystają z jej nakładek. Rolkowe prowadniki (4) są umieszczone przestawnie w stałych prowadnicach szynowych (6). Nakładki sąsiednich płyt (1, 1a) są związane z sobą przegubowo. Na przylegających do siebie czołowych obrzeżach sąsiednich płyt (1, 1a) są utworzone zamki stykowe (22). Opisano wiele szczegółowych rozwiązań wynalazku.

(18 zastrzeżeń)

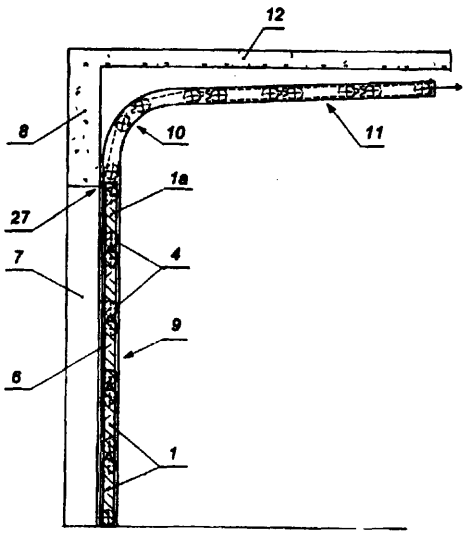

Fig. 1

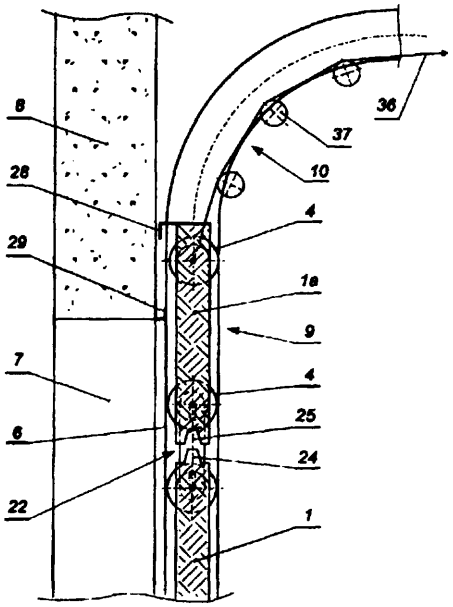

Fig. 2

A1 (21)348892 (22)19991209 7(51) E06B 7/10

(31) 99 19902382 (32) 1999 01 21 (33) DE

(86)19991209 PCT/EP99/09667

(87) 2000 07 27 WO00/43625 PCT Gazette nr 30/00

(71) SIEGENIA-FRANK KG, Siegen, DE

(72) Gersdorf Oliver, Lohmann Cord, Rotger Steigemann Carmen, Sassmannshausen Jürgen, Stünn Christoph, Loske Stefan

(54) **Okno albo drzwi**

(57) Przedmiotem wynalazku jest okno albo drzwi z ościeżnicą i skrzydłem (1, 2), przy czym między ościeżnicą i skrzydłem (1, 2) jest utworzona obwodowa wnęka uszczelnieniowa (24), która jest uszczelniana przynajmniej jedną uszczelką (21). Ościeżnica (1) i skrzydło (2) są alternatywnie ryglowane albo odblokowywane poprzez mające ruchomy rygiel (5) i stałe zaczepy ryglowe okucie drążka nastawczego. Okucie drążka nastawczego (3) współpracuje z urządzeniem (20) do przemieszczania uszczelki (21) z jej pierwszego położenia, w którym uszczelka (21) przylega do ościeżnicy (1) i skrzydła (2), w drugie położenie, w którym uszczelka (21) odchodzi od ościeżnicy (1) albo skrzydła (2), przy czym rygle (5) w drugim położeniu pozostają zazębione z zaczepami ryglowymi. Przedmiotem wynalazku jest też urządzenie, za pośrednictwem którego może być też regulowane położenie wentylacji w skrzydłach, które nie mają okucia drążka nastawczego.

(18 zastrzeżeń)

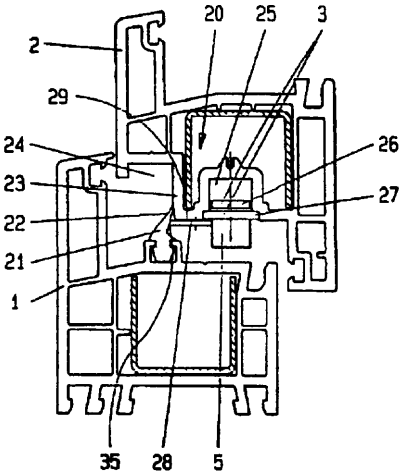

A1 (21)348864 (22) 1999 12 06 7(51) E21C 35/197 E21C 35/19

(31)98 981120 (32)1998 1208 (33)ZA

(86) 1999 12 06 PCT/IB99/01935

(87) 2000 06 15 WO00/34626 PCT Gazette nr 24/00

(71) GENESIS MINING TECHNOLOGIES (PROPRIETARY) LIMITED, Elandsfontein, ZA

(72) Oosthuizen Johannes Hendrikus, Bosch Neill Jonathan, Bosch Robert Hugh

(54) **Zespół urabiający**

(57) Zespół urabiający (10) zawiera uchwyt (12) narzędzia, mający otwór (14), mieszczący tuleję (16), w którą wkładany jest chwyt (18) narzędzia (20). Zarówno narzędzie (20), jak i tuleja (16) mają głowice (22, 24), przy czym głowica (24) tulei (16) ma zewnętrzną powierzchnię oporową (26) i wewnętrzną powierzchnię oporową (30), gdzie zewnętrzna powierzchnia oporowa (26) styka się z powierzchnią oporową (28) głowicy (22) narzędzia (20), a wewnętrzna powierzchnia oporowa (30) styka się z powierzchnią oporową (32) uchwytu (12) narzędzia. Powierzchnia oporowa (28) głowicy (22) narzędzia ma fragment (28.1) zakrzywiony na zewnątrz, który styka się z zakrzywionym do wewnątrz fragmentem (26.1) zewnętrznej powierzchni oporowej (26) tulei (16). Wewnętrzna powierzchnia oporowa (30) na głowicy (24) tulei (16) ma fragment (30.1) zakrzywiony na zewnątrz, zaś powierzchnia oporowa (32) uchwytu (12) narzędzia ma fragment (32.1) zakrzywiony do wewnątrz. Fragmenty (30.1, 32.1) stykają się ze sobą.

(27 zastrzeżeń)

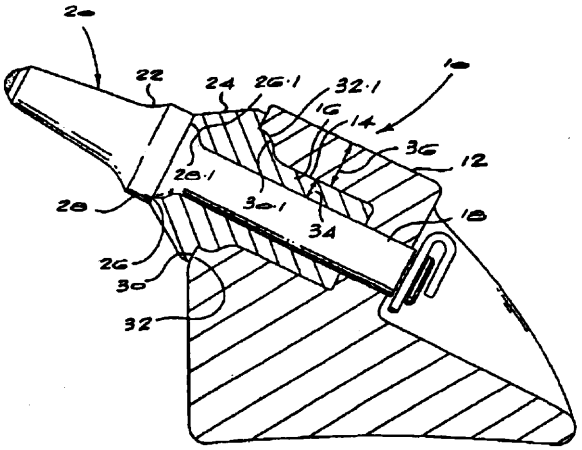

A1 (21)344416 (22)20001207 7(51) E21D 15/16

(75) Iwanowicz Roman, Zabrze

(54) **Ekonomiczny stojak górniczy**

(57) Ekonomiczny stojak górniczy przeznaczony jest do wykonywania odrzwi obudowy prostej drążonych wyrobisk lub wzmacniania obudowy łukowej i prostej istniejących wyrobisk zakładów górniczych. Stojak zbudowany jest ze spodnika (1), składającego się z dwóch belek (1.0) wykonanych z kątownika gorącowalcowanego równoramiennego oraz stopy (1.1), rdzennika (2) składającego się z belki rdzennika (2.0) wykonanej z kwadratowego profilu zamkniętego, zimnogiętego zakończonego w górnej części głowicą (2.1) wraz z zabezpieczeniami (2.2, 2.3). Spodnik (1) połączony jest zakładką (Z_{min}) z rdzennikiem (2) za pomocą korzystnie dobranej ilości strzemion (3), składających się z łubków (3.2) wraz z płytami dociskowymi (3.3). Do skręcenia strzemion (3) a tym samym do połączenia ciernego spodnika (1) z rdzennikiem (2), służą śruby (3.1) z nakrętkami (3.4).

(2 zastrzeżenia)

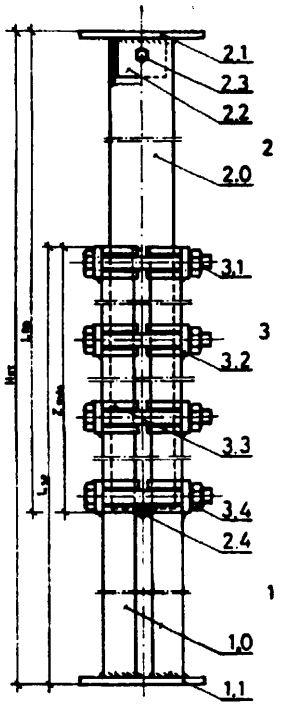

A1 (21) 344371 (22)2000 **1206** 7(51) E21F 1/08

(75) **Brałkowski** Wiesław, Katowice; Hałasik Piotr, Sosnowiec; Banasik Jan, Bytom; Kulczyk Krzysztof, Ruda Śląska; Trenczek Stanisław, Katowice; Golisz Tadeusz, Bytom

(54) **Sposób przewietrzania kopalń głębinowych**

(57) Przedmiotem wynalazku jest sposób przewietrzania kopalń głębinowych stosujących wentylatory do wymuszania przepływu powietrza przez wyrobiska górnicze.

Sposób polega na ustalaniu punktu (1) o największej prędkości przepływu powietrza wypływającego z dyfuzora wentylatora oraz linii (2) granicznej o prędkości 0,5 m/s wpływu tego strumienia. Następnie dobiera się długość skrzydeł (3) koła wiatrowego turbogeneratora (4) tak, aby ich końce nie wychodziły poza' graniczną linię prędkości 0,5 m/s. Na koniec zaś w punkcie (1) o największej prędkości wypływu strumienia powietrza umieszcza się turbogenerator (4) tak, aby jego oś podłużna była usytuowana równolegle do kierunku przepływu strumienia wypływającego powietrza.

(1 zastrzeżenie)

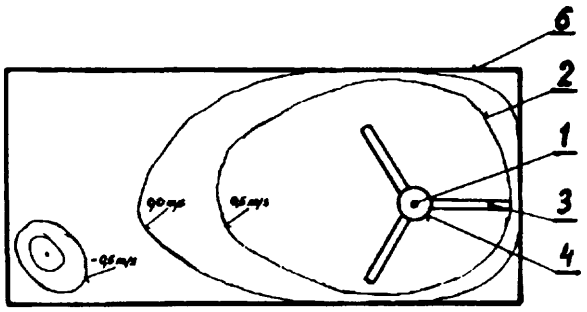

DZIAŁ F

MECHANIKA; OŚWIETLENIE; OGRZEWANIE; UZBROJENIE; TECHNIKA MINERSKA

A1 (21)344431 (22)20001211 7(51)F01L 1/46

(75) Kujawa Zbigniew, Warszawa

(54) **Regulator faz rozrządu**

(57) W regulatorze faz rozrządu wewnątrz współosiowej z wałkiem rozrządu (R) walcowej obudowy (1) znajduje się suwak (2), stanowiący połączenie obudowy (1) z wałkiem rozrządu (R), posiadający na jednym swym końcu wielowypust (20, a na drugim swym końcu ma mechanizm śrubowy o dużym skoku, zaś od strony wielowypustu (2') suwak (2) jest połączony z urządzeniem (3) przesuwu suwaka (2).

(3 zastrzeżenia)

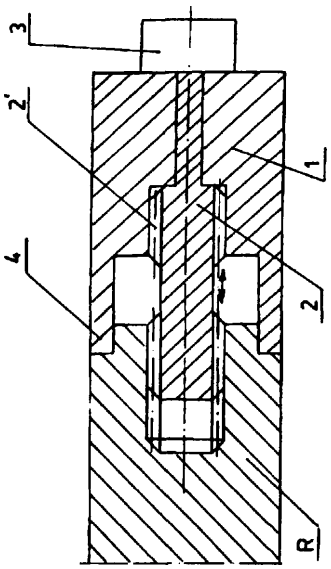

A1 (2) 344376 (22) 2000 12 08 7(51) F01M 9/00

(75) Żurecki Kazimierz, Kępno

(54) **Silnik spalinowy, dwutaktowy na paliw bez środków smarujących**

(57) Silnik spalinowy, dwutaktowy na paliwa bez środków smarujących charakteryzuje się tym, że ruch obrotowy z dwu wałów korbowych (6, 7) połączonych kołami zębatymi (8, 9), uzyskuje się z ruchu posuwisto-zwrotnego tłoka (1) w cylindrze (10). Tłok (1) nie wymusza tarcia o cylinder (10) i uszczelnienie (2) w garbie skrzyni korbowej (12). Wynalazek ma zastosowanie nie tylko w silnikach spalinowych o ruchu posuwisto-zwrotnym tłoka, a również w mechanizmach, w których ruch posuwisto-zwrotny jest zamieniany na ruch obrotowy i odwrotnie.

(7 zastrzeżeń)

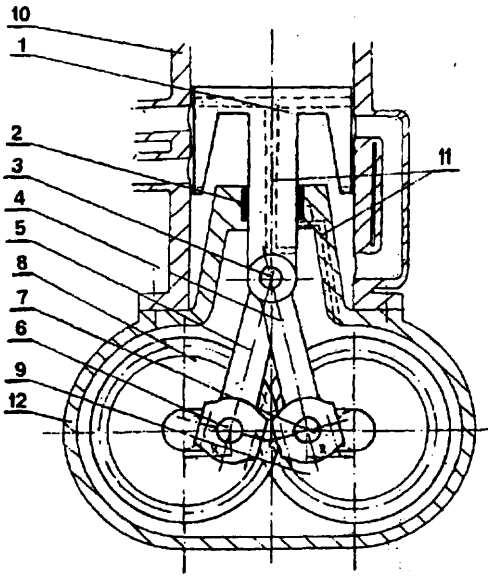

A1 (21) 348869 (22) 1999 12 22 7(51) F02F 1/20

(31)99 19900385 (32)1999 01 08 (33) DE

(86) 1999 12 22 PCT/EP99/10266

(87)200007 13 WO00/40849 PCT Gazette nr 28/00

(71) MAN B & W DIESEL A/S, Copenhagen, DK

(72) Moczulski Lech, Fogh Jesper Weis

(54) **Maszyna tłokowa**

(57) W maszynie tłokowej z co najmniej jednym cylindrem, którego tuleja (2), w obszarze swej przyporządkowanej fiokowi (6) powierzchni bieżnej ma co najmniej jedną rowkową wnękę

olejową (8), która jest bocznie ograniczona przez obszary materiału, które mają większą odporność na ścieranie niż podstawowy materiał tulei (2) cylindra na zewnątrz nich, ograniczające bocznie olejową wnękę (8) obszary materiału są wykonane jako wypełnienie (11) rowka (10), którego głębokość odpowiada co najmniej maksymalnej głębokości zużycia tutei (2) cylindra.

(19 zastrzeżeń)

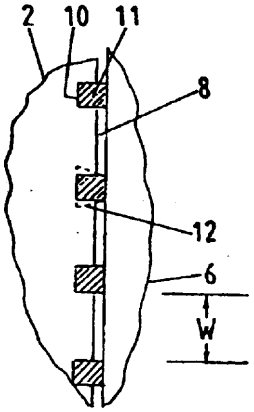

A1 (21)344318 (22)200012 04 **7(51) F02P 7/073**

(75) Wachnicki Kazimierz, Bydgoszcz

(54) **Rozdzielacz napięcia oraz kopułka bez gniazda stykowego w środkowym układzie usytuowania - do wszystkich aparatów zapłonowych**

(57) Rozwiązanie polega na usunięciu węglika grafitowego i sprężynki dociskowej, a w zamian zastosowanie połączenia bezpośrednio z cewki zapłonowej na poszczególne cylindry. Przepływ prądu wysokiego napięcia teraz jest jednakowy na wszystkich połączeniach w gniazdach (1, 2, 3, 4) stykowych-prądu wpływającego z cewki do kopułki i z kopułki na poszczególne cylindry. Połączenie takie daje rewelacyjne wyniki. Rysunek przedstawia widok z góry rozdzielacza wysokiego napięcia. Przy obrocie wałka napędowego w momencie zapłonu - np. styk jest ustawiony do przepływu prądu wysokiego napięcia z gniazda + (z cewki zapłonowej) bezpośrednio na rozdzielacz przez który płynie prąd wysokiego napięcia poprzez gniazdo (1) stykowe, przewód wysokiego napięcia do świecy zapłonowej 1-go cylindra. Pozostałe połączenia są ustawione na polu neutralnym, a przy dalszym obrocie wałka napędowego, zjawisko jest podobne jak w przypadku 1-ym. Niezawodność i jakość takiego przepływu prądu z cewki zapłonowej wysokiego napięcia jest niewymownie lepsza pod każdym względem. W miejscu gniazda stykowego w środkowym położeniu kopułki znajduje się zamknięcie hermetyczne, wykonane z przezroczystego plastyku o dobrej izolacji. Pozwala to na obserwację i ocenę prawidłowego przepływu prądu wysokiego napięcia na poszczególnych gniazdach stykowych.

(1 zastrzeżenie)

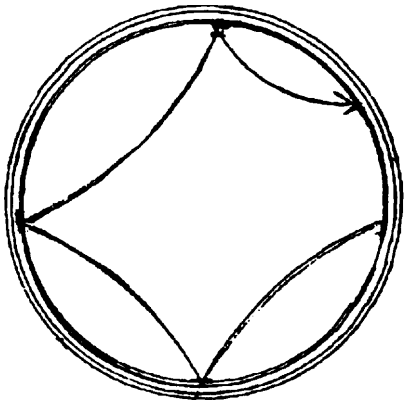

A1 (21) **344430 (22)2000 12 11 7(51) F03G 3/00**

(75) Sztupecki Józef, Warszawa

(54) Siłownia grawitacyjna

(57) Siłownia grawitacyjna jest zbudowana w kształcie gwiazdy czteroramiennej co symbolizują cztery wały grawitacyjne. W centralnej części siłowni zamontowany jest wał główny (1), na którym osadzone jest koło zębate wału głównego (2), z którym sprzężona jest zębatka atakująca (4), zamocowana w skrajnej części wałów grawitacyjnych (3), zaś na drugim końcu wałów grawitacyjnych zamontowany jest balast roboczy (7A, 7B) przenoszony przez siłownik hydrauliczny (6), gniazda łożysk wałów grawitacyjnych (5), wysięgnik balastu roboczego (8) i wspornik wysięgnika balastu roboczego (9).

(4 zastrzeżenia)

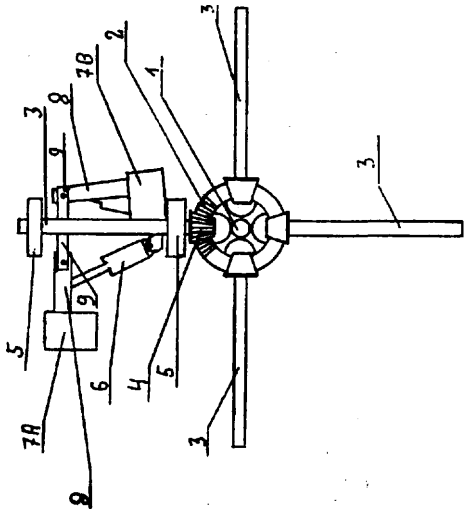

A1 (21) 344460 (22)2000 12 12 7(51) F03G 3/00

(75) Sztupecki Józef, Warszawa

(54) **Siłownia grawitacyjna, wahadłowa**

(57) Siłownia grawitacyjna, wahadłowa jest zbudowana ze stalowej konstrukcji, osadzona na wale głównym, stykowym zero-pięć (1). W skrajnej części ramion zamontowane są wały grawitacyjne (2, 3), a na wałach grawitacyjnych są zamontowane balasty robocze (4, 5), przenoszone przez siłowniki hydrauliczne (9) przez nacisk na wysięgnik balastu roboczego (10, 11). Koniecznym elementem wału stykowego 0,5 jest stalowa płyta (7).

(4 zastrzeżenia)

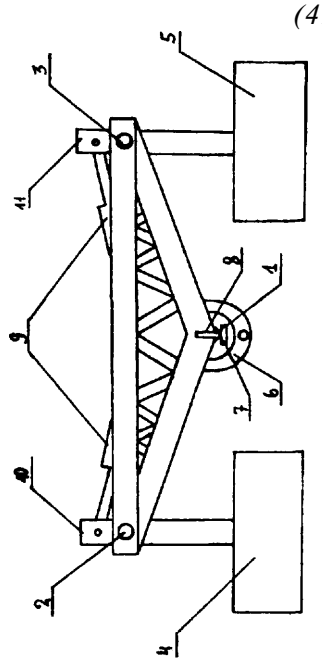

A1 (21) 344554 (22) 2000 12 13 7(51) F04B 39/04

(71) Przedsiębiorstwo Produkcyjno-Remontowe Energetyki ENERGOSERWIS Spółka Akcyjna, Lubliniec

(72) Stawaś Marek, Kuboś Edward, Górniak Jerzy, Rudolf Piotr

(54) **Układ zasilający oleju uszczelniającego dla generatora, chłodzonego wodorem**

(57) Układ ma zbiornik próżniowy oleju uszczelniającego, zaopatrzony w pompę próżniową i rurociąg wentyalcyjny, z którego to zbiornika doprowadza się olej rurociągiem doprowadzającym poprzez pompę zasilającą, chłodnicę i filtr do elementów uszczelniających, zabudowanych w osi wirnika genertaora, z lewej i prawej strony do korpusu stojana i kontaktujących się jedną stroną z przestrzenią wewnętrzną generatora (strona wodorowa), a drugą stroną z powietrzem atmosferycznym (strona powietrzna) i do którego to zbiornika odprowadza się olej, wypływający spod elementów uszczelniających dwoma rurociągami od strony powietrznej i dwoma rurociągami od strony wodorowej. Na odprowadzeniu oleju, wypływającego spod elementów uszczelniających (7a, 7b) od strony powietrznej, układ ma zbiornik pośredni powietrzny (12), do którego dopływa olej rurociągiem spływowym (11), łączącym obydwa rurociągi odprowadzające olej od strony powietrznej (10a, 10b), a na odprowadzeniu oleju, wypływającego spod elementów uszczelniających (7a, 7b) od strony wodorowej, ma dwa zbiorniki pośrednie wodorowe (14, 15), każdy połączony z jednym z dwóch rurociągów odprowadzających olej od strony wodorowej (13a, 13b). Rurociąg wentylacyjny (17) połączony jest rurociągiem łączącym (18) ze zbiornikiem pośrednim powietrznym (12) i zaopatrzony jest w wentylator wyciągowy (19). Rurociąg doprowadzający (3) połączony jest z głównym zbiornikiem oleju (20) za pomocą rurociągu dodatkowego (21) z zainstalowanym zaworem oleju dodatkowego (22).

(3 zastrzeżenia)

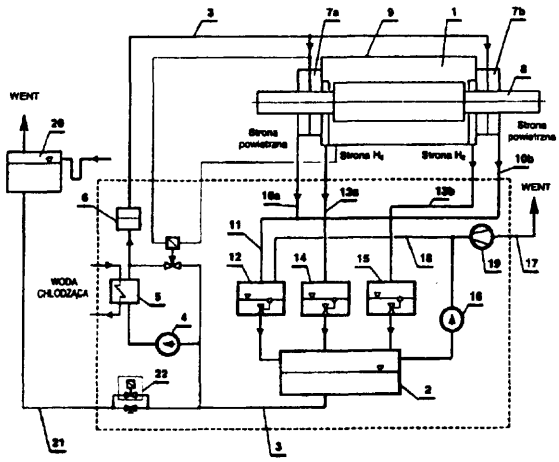

A1 (21) 344550 (22) 2000 12 13 7(51) F15B 1/26

(71) Zakłady Naprawcze Przemysłu Węglowego REMAG, Katowice

(72) Buś Rafał, Chudy Artur, Czyrwik Wojciech, Filipowicz Grzegorz, Korczyński Maciej

(54) **Zbiornik cieczy roboczej silników i siłowników hydraulicznych gąsienicowych urządzeń górniczych**

(57) Zbiornik charakteryzuje się tym, że zbiornik (1) cieczy roboczej znajduje się w ramie (2) nośnej układu gąsiennicowego i ma skośne ściany (3), kontrolne włazy (4) oraz układ (7) pomiaru poziomu cieczy, zintegrowany z kontrolnymi włazami (4) oraz ma wewnętrzne zawory odcinające, znajdujące się na wylotowych przewodach (5), sterowane z zewnątrz, przy czym wylotowe przewody (5), znajdujące się na nośnej ramie (2), mają zabezpieczenia.

(1 zastrzeżenie)

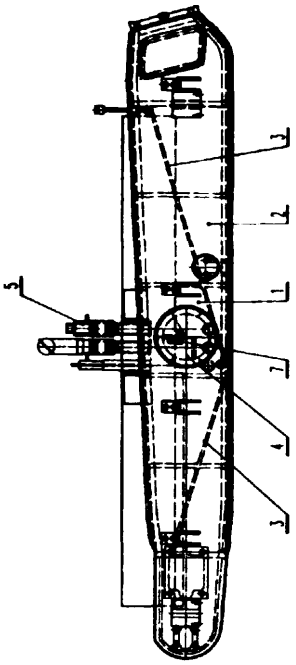

A1 (21) 344504 (22) 2000 12 11 7(51) F16B 5/06

(71) PANELTECH Sp. z o.o., Chorzów

(72) Romański Waldemar, Kaniuka Andrzej

(54) **Wewnętrzne wykończenia połączeń płyt**

(57) Wewnętrzne wykończenie połączeń płyt składa się z narożnego profilu otwartego, w którym ramiona (7) narożnej listwy wykończeniowej (6) osadzone są w szczelinach zaciskowych (10), utworzonych pomiędzy kątownikami mocującymi (8), a wewnętrznymi okładzinami (3, 4) płyt warstwowych (1, 2), przy czym kątowniki mocujące (8) przytwierdzone są do płyt (1, 2). Ponadto narożna listwa wykończeniowa (6) w przekroju poprzecznym ma kształt trapezu pozbawionego dolnej większej podstawy.

(4 zastrzeżenia)

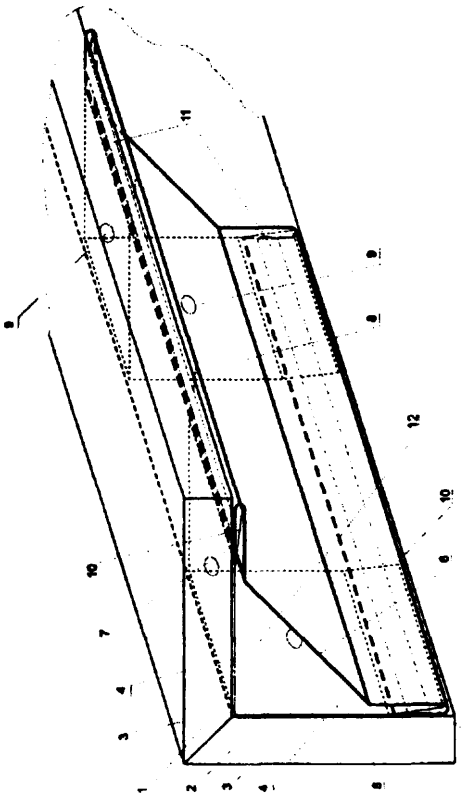

A1 (21) 349007 (22) 1999 11 30 7(51) F16B 7/04
F16L 3/10

(31)98 9804568 (32)1998 12 23 (33) SE

(86) 1999 11 30 PCT/SE99/02229

(87) 2000 07 06 WO00/39470 PCT Gazette nr 27/00

(71) CUE DEE PRODUKTER AB, Robertsfors, SE

(72) Hemmervall Jan-Olof

(54) **Urządzenie mocujące do zamontowania na kształtowym członie**

(57) Urządzenie mocujące do zamontowania na kształtowym członie (P) posiada dwie szczęki zaciskowe (10, 11) do umieszczenia doczołowo względem siebie po przeciwnych stronach kształtowego członu (P), każda szczęka posiada część wewnętrzną (12, 13) oraz dwie części końcowe (14, 15) wystające we wzajemnie przeciwnych kierunkach z części wewnętrznej i utworzone integralnie ze wspomnianą częścią wewnętrzną, części końcowe zaopatrzono w przelotowe otwory (16, 17) pod śruby mocujące (18), za pomocą których obie szczęki zaciskowe (10, 11) opierają się z dociskiem o kształtowy człon (P) na powierzchniach stykowych (19, 20, 21). Część wewnętrzna (12) przynajmniej jednej (10) ze szczęk zaciskowych (10, 11) zaopatrzono w powierzchnie stykowe (19, 20) o wzajemnie różnych kształtach na wzajemnie przeciwnych bokach wspomnianej części (12).

(11 zastrzeżeń)

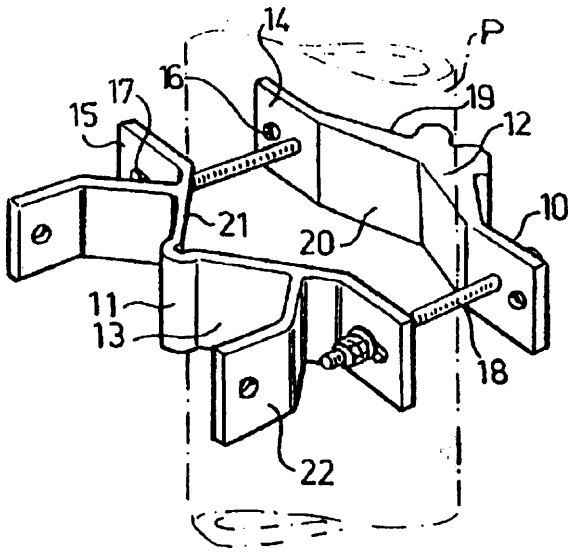

A1 (21)351015 (22)20011203 7(51) F16B 13/06

(31)00 10060510 (32)2000 12 06 (33) DE

(71) fischerwerke Artur Fischer GmbH & Co. KG, Waldachtal, DE

(72) Eckstein Torsten

(54) **Kotew zespolona**

(57) Przedmiotem wynalazku jest kotew zespolona z prętem (1), który na swym tylnym końcu ma gwint przyłączeniowy (4) do mocowania przedmiotu (13) na elemencie budowlanym (12), zaś na swym przednim końcu ma część kotwiącą (2), kotwioną za pomocą masy wiążącej w otworze wywierconym w elemencie budowlanym, przy czym pręt (1) kotwy ma usytuowany pomiędzy gwintem przyłączeniowym (4) i częścią kotwiącą (2) obszar rozporowy (5), utworzony przez tuleję rozporową (6) i stożek rozporowy (7), wciągany przez pręt (1) kotwy w tuleję rozporową (6) celem jej rozparcia.

(4 zastrzeżenia)

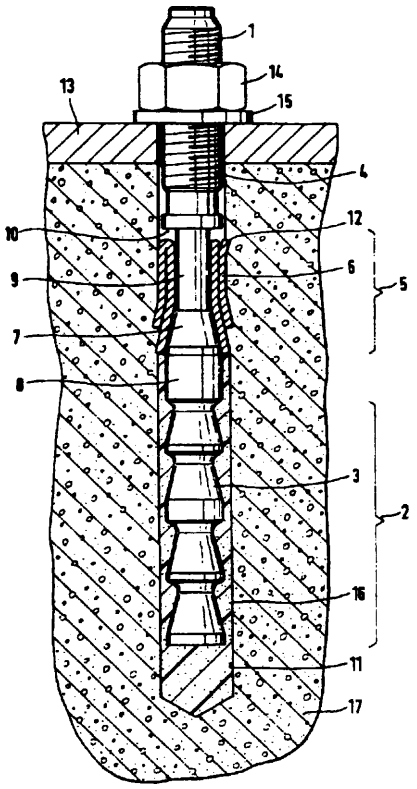

A1 (21) 351065 (22)2001 1207 7(51) F16B 39/24

(31)00 372733 (32)2000 12 07 (33) JP

(71) AOYAMA SEISAKUSHO CO., LTD., Nagoya-shi, JP

(72) Mizuno Hiromichi, Kato Katsuhisa, Onogi Muneyuki, Ichikawa Hiroyasu

(54) **Śruba**

(57) Wynalazek dotyczy śruby umożliwiającej skrócenie długości otworu wpustowego co powoduje, że śruba przylega do niego i mocuje zaciskaną część z jednoczesnym uszczelnianiem otworu. Śruba posiada czasowo mocujący element (12), który jest umieszczony na trzonie (1) śruby, służący do chwilowego przytrzymania śruby w części zaciskanej (2). Czasowo mocujący element (12) jest uformowany z tworzywa sztucznego i utworzony na pośrednim, zewnętrznym obrzeżu trzonu (1) śruby oraz zawiera elastyczne skrzydełka (14) usytuowane promieniowo, wykonane na zewnętrznym obrzeżu krótkiej części cylindrycznej (13), która ma odcinek gwintu wewnętrznego dopasowany do gwintu zewnętrznego (8) trzonu (1) śruby.

(3 zastrzeżenia)

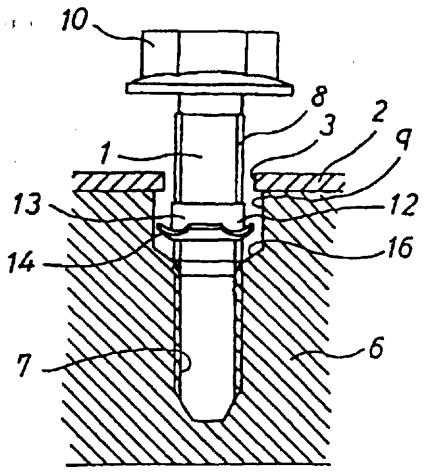

A1 (21)344419 (22) 2000 12 08 7(51) F16C 35/00

(75) Iwanowski Andrzej, Bielsk Podlaski

(54) **Systemowe zabezpieczenie lekko pasowanych pierścieni** zewnętrznych łożysk tocznych **przed** obracaniem **się** w różnego rodzaju **konstrukcji obudów**

(57) Przedmiotem wynalazku jest trwałe i rozbieralne zabezpieczenie pierścieni zewnętrznych łożysk tocznych przed obracaniem się w obudowach. Trzy rolki zamontowane w wyfrezowanych kanałkach w obudowie łożyska zabezpieczają przed wyrabianiem się obudów, co przedstawiono na zał. rys. Do blokady pierścieni zewnętrznych łożysk tocznych wykorzystano siłę tarcia tocznego.

(1 zastrzeżenie)

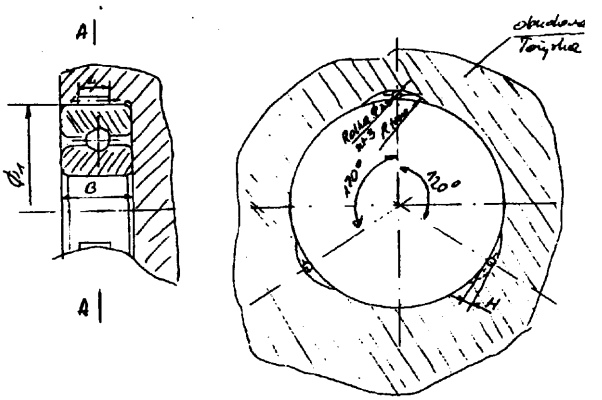

A1 (21)344612 (22)20001215 7(51)F16F 7/12

(71) Główny Instytut Górnictwa, Katowice

(72) Pacześniowski Krzysztof, Radwańska Ewa, Stoiński Kazimierz, Pytlik Andrzej, Rzepka Jan

(54) Absorber energii

(57) Absorber składa się z odcinków (1, 2) cienkościennych kolumn o różnych wysokościach (H1, H2), umieszczonych pomiędzy dwoma płytami (3, 4) przenoszącymi obciażenie na ich ścianki, które korzystnie mają różne grubości (G1, G2).

(3 zastrzeżenia)

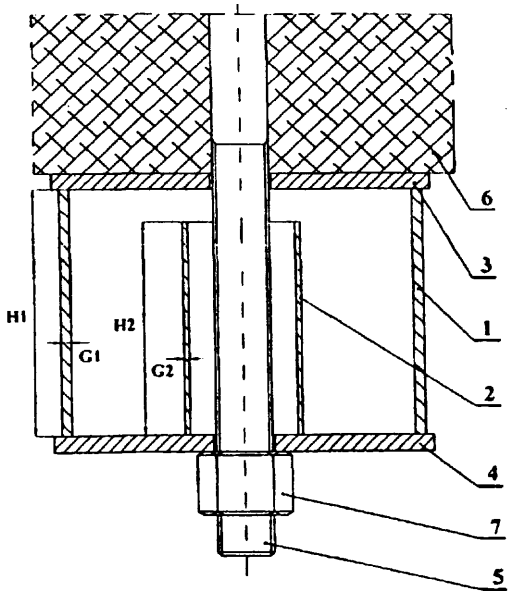

A1 (21) 344429 (22)2000 12 11 7(51) F16H 37/04

(75) Sztupecki Józef, Warszawa

(54) Napęd dośrodkowy

(57) Napęd dośrodkowy posiada zespół kół zębatych, który jest mechanizmem przekładniowym posiadającym duże stacjonarne koło zębate (4), sprzężone przez zazębianie się z małym kołem zębatym (5), które przenosi ruch obrotwy przez wspólną oskę-wałek (6) z kołem zębatym (7) do środka siłowni. Z kolei koło zębate (7) wprawia w ruch obrotowy koło zębate (8) napędzające mechanizm tłoczący pompy hydraulicznej (9).

(5 zastrzeżeń)

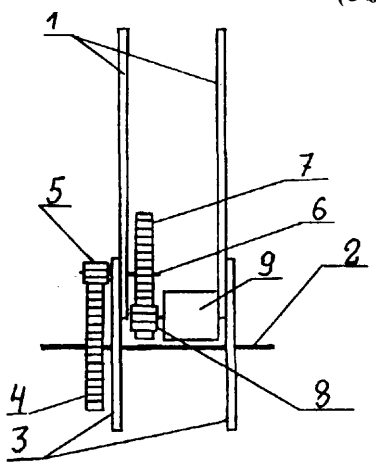

A1 (21) 350785 (22)2001 11 21 7(51) F16K 47/02

(31)00 10061441 (32)2000 12 09 (33) DE

(71) DANFOSS A/S, Nordborg, DK

(72) Iversen Finn

(54) Zawór, a zwłaszcza zawór grzejnikowy

(57) Przedmiotem wynalazku jest zawór, a zwłaszcza zawór grzejnikowy (1), posiadający obudowę (2) oraz podłączenie doprowadzjące (3) i podłączenie odprowadzające (4), w którym na szlaku przepływowym pomiędzy obydwoma podłączeniami (3, 4) znajduje się element zworny (6) i gniazdo zaworowe (7). Zawór może być stosowany niezależnie od kierunku przepływu. W znajdującej się w obudowie zaworu (2) obudowie gniazda (10) utworzony jest kanał dopływowy (11), którego jeden koniec połączony jest z gniazdem zaworowym (7) i kanał odpływowy (12), przy czym obudowa gniazda (10) zamocowana jest obrotowo pomiędzy pozycją pierwszą, w której kanał dopływowy (11) połączony jest z podłączeniem doprowadzającym (3), a kanał odpływowy (12) z podłączeniem odprowadzającym (4), a pozycją drugą, w której kanał dopływowy (11) połączony jest z podłączeniem odprowadzającym (4), a kanał odpływowy (12) z podłączeniem doprowadzającym (3).

(12 zastrzeżeń)

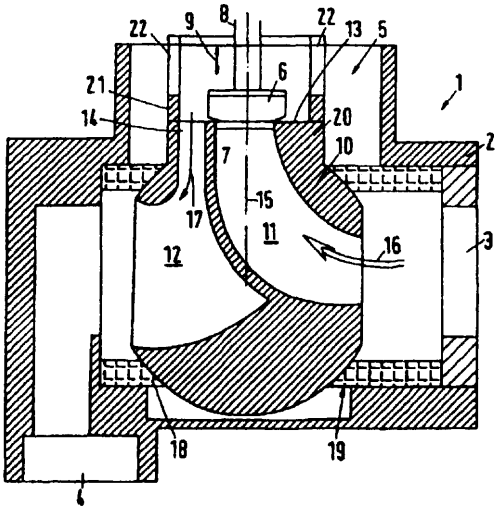

A1 (21) 348866 (22) 1999 12 15 7(51) F16L 21/00
F16L 47/02

(31)98 19985948 (32)1998 12 17 (33)NO

(86) 1999 12 15 PCT/NO99/00381

(87) 2000 06 22 WO00/36325 PCT Gazette nr 25/00

(71) PIPELIFE NORGE AS, Vanvikan, NO

(72) Maute Kurt Per

(54) Zestaw do łączenia dwu powłokowych rur wykonanych z tworzyw sztucznych

(57) Ujawniono zestaw do łączenia dwuściennych plastykowych rur wytwarzanych z gładkiej rury wewnętrznej (12) i pofałdowanej rury zewnętrznej (13) połączonej w jedną całość z rurą wewnętrzną. Do jednego końca rury zewnętrznej jest przymocowana tuleja gniazdowa (1) mająca litą ściankę, z wewnętrzną powierzchnią przystosowaną do trzymania końca rury. Tulejowy element trzpieniowy (6) zawiera pierwszą litą ściankę części (7A) formującej trzpień wtykowy, która jest gładka od wewnątrz i na zewnątrz i sąsiadujące z połączoną z nią w jedną całość litą ścianką części (7B) formującej tuleję, której wnętrze (10) jest dopasowane do zewnętrznej strony plastykowej rury (9), z przeznaczeniem do wykonywania szczelnego połączenia poprzez spawanie obrotowe.

(4 zastrzeżenia)

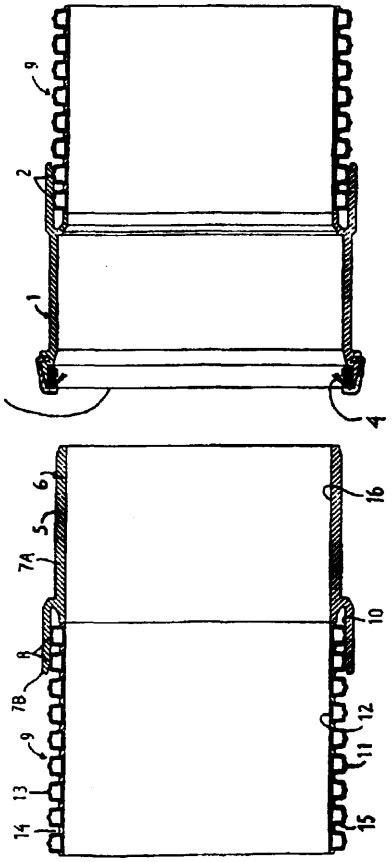

A1 (21)344383 (22) 2000 12 08 7(51)F21V 7/00

(71) Zakłady Sprzętu Oświetleniowego ELGO, Gostynin

(72) Kaszkiel Grzegorz, Rudkiewicz Tomasz Andrzej

(54) Raster oprawy świetlówkowej

(57) Raster oprawy świetlówkowej, zwłaszcza z dwoma świetlówkami zamocowany do belki montażowej w postaci profilu (1) stanowiący układ równoległych żeberek w równych odległościach od siebie składa się z co najmniej dwóch segmentów zawieszonych na dwóch równoległych prętach (4) i połączonych ze sobą łącznikami (5) dystansowymi. Każdy z segmentów ma szkielet z dwóch równoległych listew o podwójnych ściankach (6', 6"). Ze ścianek (6') zewnętrznych wystają prostopadłe żeberka o kształcie elipsy z wycięciem (7). Część środkowa łącznika stanowi przedłużenie szkieletu łączonych segmentów. Raster zawiera co najmniej dwa dwuramienne wieszaki (11) do połączenia z profilem (1).

(6 zastrzeżeń)

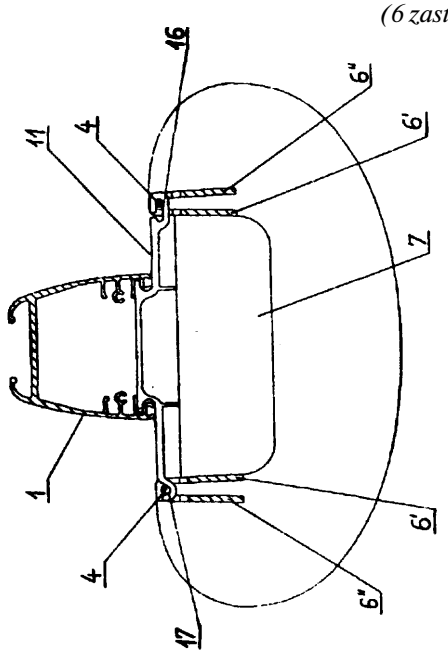

A1 (21)351052 (22)2001 1205 7(51)F22B 1/00

(31) 00 10060749 (32) 2000 12 07 (33) DE

(71) ALSTOM Power Boiler GmbH, Stuttgart, DE

(72) Brüggemann Hellmuth, Weisenburger Michael

(54) Sposób i urządzenie do eksploatacji wytwornicy pary opalanej węglem

(57) Przedmiotem zgłoszenia jest sposób eksploatacji wytwornicy pary opalanej węglem, przed którą od strony dostarczania paliwa dołączona jest instalacja do mielenia połączonego z suszeniem, przy czym do instalacji do mielenia połączonego z suszeniem doprowadza się przez ssawny szyb zwrotny dla gazów spalinowych odessany z komory spalania wytwornicy pary gorący gaz spalinowy jako gaz suszący, a do gazu suszącego domieszuje się powietrze pierwsze z paleniska i ewentualnie zimny gaz spalinowy z wylotu wytwornicy pary od strony paleniska, jako medium wyrównujące temperaturę, w celu chłodzenia gazu suszącego, zaś ilość medium wyrównującego temperaturę reguluje się w zależności od uprzednio określonej i ustalonej przed i/lub po instalacji do mielenia połączonego z suszeniem, temperatury gazu suszącego. Częściową ilość medium wyruwnującego temperaturę zastępuje się wodą chłodzącą, wprowadzoną do ssawnego szybu zwrotnego dla gazów spalinowych, zaś gaz suszący oziębia się o ciepło parowania konieczne do parowania wprowadzonej wody chłodzącej oraz urządzenie do przeprowadzania sposobu.

(16 zastrzeżeń)

A1 (21) 351067 (22)2001 12 07 7(51) F22B 1/00

(31)00 10061799 (32)2000 12 12 (33)DE

(71) ALSTOM Power Boiler GmbH, Stuttgart, DE

(72) Westpal Frank, Weisenburger Michael

(54) **Wytwornica pary**

(57) Przedmiotem zgłoszenia jest wytwornica pary (1) z paleniskiem na pył węglowy (16), zawierająca pionowy i w przekroju poprzecznym zasadniczo prostokątny kanał gazowy (2), który

w swoim dolnym obszarze zawiera komorę spalania (3) do spalania pylistego węgla, a powstający przy spalaniu popiół względnie żużel ma postać substancji stałej względnie suchej, przy czym kanał gazowy ma ograniczające go bocznie zasadniczo pionowe ściany otaczające utworzone przez ścianę przednią, ścianę tylną oraz ściany boczne i ścianę denną (8) ograniczającą kanał gazowy (2) od dołu, przy czym ściany otaczające i ściana denna (8) utworzone są przez powierzchnie grzejne ścian rurowych przez które przepływu czynnik roboczy, a ściana denna (8) zawiera co najmniej trzy otwory wylotowe popiołu (9).

(9 zastrzeżeń)

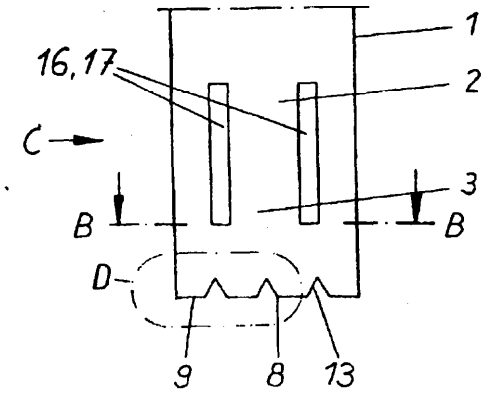

A (21) 344508 (22) 2000 12 13 7(51) F23B 7/00 F23C 5/08

(71) Innowacyjne Przedsiębiorstwo Wielobranżowe POLIN Sp. z o.o., Katowice

(72) Grucza Ginter, Janczewski Józef

(54) **Sposób i układ do niskoemisyjnego spalania pyłu węglowego w kotłach energetycznych z zapobieganiem koncentracji CO i minimalizacją cześci palnych w popiele**

(57) Sposób niskoemisyjnego spalania pyłu węglowego w kotłach energetycznych z frontowym układem palników, z zapobieganiem koncentracji CO i minimalizacją części palnych w popiele, gdzie do niższych rzędów palników podawania jest z młynów mieszanka zagęszczona, a do wyższych rzędów palników jest podawana mieszanka rozrzedzona oraz wprowadzane jest powietrze dopalające, charakteryzuje się tym, że pył węglowy w mieszankach zagęszczonych i rozzrzedzonych dozuje się do komory paleniska (1) w sposób usymetryzowany poprzez krzyżowe ich podawanie z młynów węglowych, przy czym mieszanka rozrzedzona jest wprowadzana kilkoma pogrupowanymi w poziomie

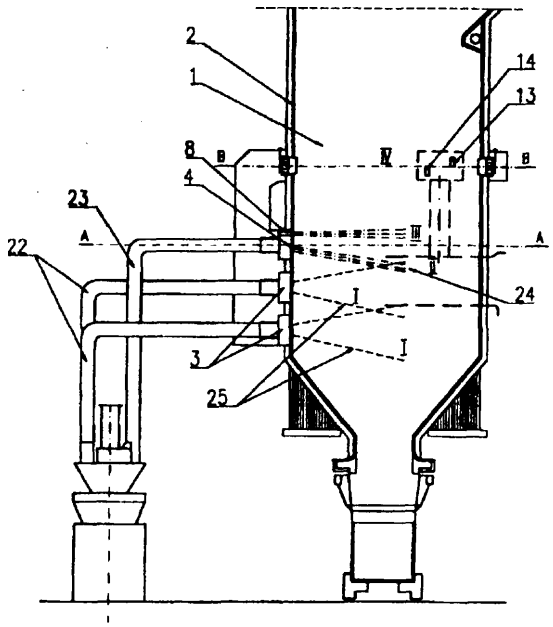

strugami (24) nad strugami mieszanki zagęszczonej (25), a nad strugami mieszanki rozrzedzonej (24) i pomiędzy nimi na frontowej ścianie (2) jest wprowadzane powietrze dopalające, ponadto nad mieszanką rozrzedzoną jest wprowadzane powietrze dopalające pojedynczą strugą, a pomiędzy tymi strugami jest wprowadzane powietrze dopalające strugami, rozchylonymi na prawą i lewą strugę kotła, zaś w górnej części komory jest wprowadzane na dwóch różnych poziomach dodatkowe powietrze dopalające strugami. Przedmiotem wynalazku jest również układ do spalania pyłu węglowego w kotłach energetycznych z frontowym układem palników.

(9 zastrzeżeń)

A1 (21)351157 (22)2001 12 12 7(51) F24F 13/02

(31) 00 20021051 (32) 2000 12 12 (33) DE

(71) Klöber GmbH & Co.KG., Ennepetal, DE

(72) Riedel Bernd, Naumann Frank

(54) **Rura wentylacyjna**

(57) Wynalazek dotyczy wentylacyjnej rury (1) z rurowym odcinkiem (4), przechodzącym przez płytę (2) pokrycia dachowego, na którym osadzony jest przykrywający i mający kształt ściętego stożka pierścieniowy odcinek (25) fartucha (S) z czapką (24), która za pomocą występów zatrzaskowych (32) zachodzących na zatrzaskowe stopnie fartucha (S) jest połączona zaciskowo z tym fartuchem (S), a skierowane do wewnątrz występy zatrzaskowe (32) są wysuwane na pierścieniowy odcinek (25) i wchodzą w otwory (33) w których są zamocowane.

(12 zastrzeżeń)

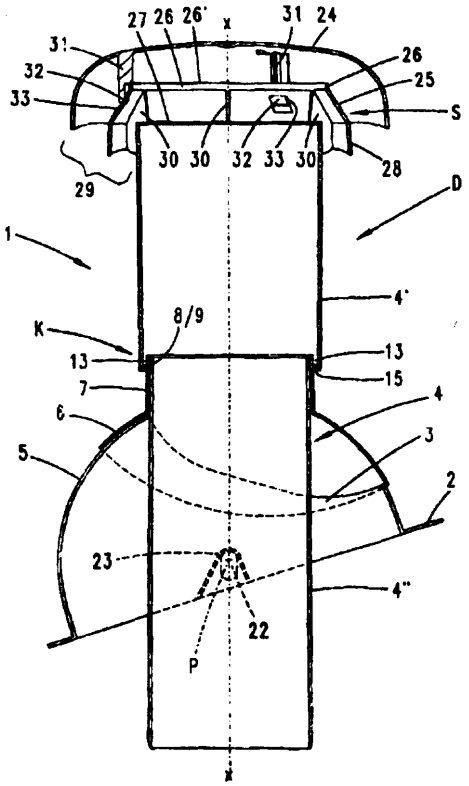

A1 (21)344417 (22)20001207 7(51) F24J 2/00

(75) Kramarz Józef, Dębica

(54) **Heliostacjosferyczny absorber ciepła, urządzenie małej i dużej mocy**

(57) Przedmiotem wynalazku jest urządzenie małej i dużej mocy do pozyskiwania, kumulowania i przetwarzania energii słońca w energię cieplną, mechaniczną i elektryczną dla potrzeb powszechnego użytku w wariancie małej mocy i przemysłowego

w wariancie dużej mocy. Absorber znamienny jest komorą absorbcyjną przepuszczającą z wszystkich swych stron promieniowanie świetlne i cieplne do centralnego zbiornika kulistego (1) umieszczonego wewnątrz sferycznych kloszy (2, 3) z których każdy wypełniony jest gazem (4) i przez który spiralnym przewodem rurowym (6) przepływa czynnik zewnętrzny w wersji małej mocy lub woda w wersji dużej mocy odbierając ciepło zgromadzone w płynie kumulacyjnym (5) wypełniającym ściśle zbiornik kulisty (1) zamieniając je dalej w energię cieplną użytkową lub mechaniczną i elektryczną w zależności od stopnia koncentracji promieni słonecznych z luster sferycznych (8. 14, 17) na powierzchni całkowitej zewnętrznej zbiornika kulistego (1).

(14 zastrzeżeń)

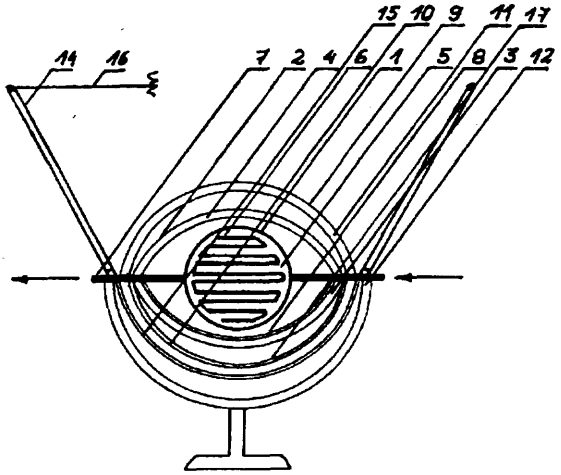

A1 (21) 344701 (22) 2000 12 16 7(51) F24J 2/00

(75) Szafron Jan, Studzienice; Hołoga Zygmunt, Pszczyna

(54) **Uniwersalny wymiennik ekoenergii**

(57) Przedmiotem wynalazku jest uniwersalny wymiennik ekoenergii (1) współpracujący z pompą ciepła jako dolne źródło ciepła, względnie ze zbiornikiem ciepłej wody użytkowej, analogicznie do kolektorów słonecznych zamieniających promienie słoneczne (19) na ciepłą wodę użytkową.

Wymiennik ekoenergii (1) rurowy, mający kanaliki obwodowe (18), przez które przepływa płynne medium transportu ciepła posiada obudowę (2), także z kanalikami obwodowymi (17) jest usytuowany pionowo w gruncie (3) np. w szklarni czynnej lub nieczynnej, albo też jest usytuowany ukośnie w obudowie przezroczystej, korzystnie w kształcie piramidy.

Wymiennik ekonenergii (1) jest wysuwany ponad powierzchnię (5) gruntu (3), gdy warunki temperaturowe są korzystniejsze ponad powierzchnią (5) gruntu (3).

Gdy wymiennik ekoenergii nie potrzebuje w danym okresie dostarczać ciepła do pompy ciepła ani do zbiornika ciepłej wody użytkowej, wówczas pompuje ciepło poprzez płynne medium transportu ciepła do kanalików obwodowych obudowy (2) celem magazynowania ciepła w płynie (4) i w gruncie (3).

(13 zastrzeżeń)

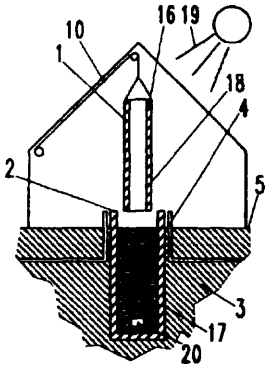

A1 (21) 344324 (22)2000 12 06 7(51) F28B 1/00

(75) Hinczewski Jerzy Zdzisław, Kadzidło; Bartczak Izydor Wincenty, Warszawa; Hinczewska Barbara Weronika, Kadzidło; Sniecikowski Andrzej, Warszawa

(54) **Obiegi zamknięte w układzie trójkąta energetycznego z generatorami energii zwłaszcza: izoenergetyczny skraplacz pary w siłowniach parowych, wzmacniacz energetyczny podczas kompresji gazów, źródło termodynamiczne do zastąpienia paliw w silnikach spalinowych**

(57) Obiegi zamknięte w układzie trójkąta energetycznego oparte są na generatorach energii w których energia na którą składa się prędkość i masa czynnika, wykonuje pracę, w przemianie izenergetycznej na danym czynniku energetycznym podnosząc jego energię wewnętrzną. Obieg składa się ze źródła dostarczającego energię do obiegu z zewnątrz, z silnika wykonującego pracę na zewnątrz obiegu i generatora energii, wykonującego pracę na czynniku energetycznym. Rozróżniamy trzy podstawowe obiegi w układzie trójkąta energetycznego w zależności od rodzaju stosowanych generatorów energii, a mianowicie: - generator energii, w przemianie izoenergetycznej, wykonując pracę na parze, opuszczającej silnik parowy. Podczas wyhamowania strugi pary mokrej opuszczającej turbinę parową, następuje skraplanie pary, bez odprowadzania ciepła poza obieg siłowni parowej (skraplacz izoenergetyczny); • generator energii, umieszczony w obiegu przed silnikiem pracuje jako wzmacniacz energii dostarczanej do silnika; - obieg składający się z dwóch wcześniejszych generatorów energii zastępujących źródło energii w obiegach nieodwracalnych, jakim jest np. paliwo w silnikach spalinowych.

(9 zastrzeżeń)

A1 (21)344498 (22)20001211 7(51) F28D 3/02

(75) Lisowski Franciszek, Świdnica

(54) **Układ do podgrzewania wody użytkowej**

(57) Układ do podgrzewania wody użytkowej wykorzystujący ciepło spalin z pieca piekarniczego utworzony jest przez dwa wymienniki ciepła będące zamkniętymi zbiornikami (1, 2) z umieszczonymi wewnątrz wężownicami (3, 4), połączonymi są ze sobą przewodami rurowymi (5). Pierwszy zbiornik (1) ma kształt walca kołowego zakończonego z obu końców ściętymi stożkami w mniejszych podstawach w których wykonane są otwory do umieszczania rur (8) wprowadzających i wyprowadzających ciepłe spaliny, a w jego wnętrzu są dwa stożki (9) skierowane swoimi wierzchołkami w kierunku wlotu spalin. Ponadto na wejściu do zbiornika (1) pierwszego wymiennika ciepła zamontowany jest początek, stanowiącej obejście dla spalin, rury (10), a na jego wyjściu jej koniec. Rura (10) zamykana jest zaworem klapowym (11) sterowanym z termostatem (13) umieszczonym w zbiorniku (2) drugiego wymiennika ciepła.

Budowa układu zapewnia ekonomiczne wykorzystanie ciepła odprowadzanego z pieca, zapewniając jednocześnie wydajną pracę pieca. Zastosowanie w układzie rury stanowiącej obejście dla spalin pozwala na regulację temperatury podgrzewanej wody oraz zapobiega nadmiernemu schładzaniu odprowadzanych do komina spalin zapobiegając przedwczesnej erozji komina.

(2 zastrzeżenia)

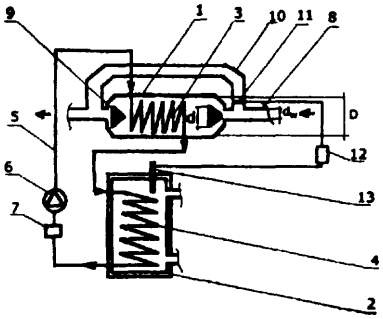

A1 (21) 344493 (22)2000 12 13 7(51) F41G 1/30

(71) Ośrodek Badawczo-Rozwojowy Sprzętu Mechanicznego, Tarnów

(72) Panek Zbigniew, Michalski Włodzimierz, Świętek Tadeusz, Gruszecki Wojciech

(54) **Celownik moździerzowy**

(57) Celownik moździerzowy zawierający korpus do bocznej części którego zamocowana jest obrotowo tarcza, a do drugiej bocznej części zamocowana jest rozłącznie pokrywa, do której zamocowana jest rozłącznie luneta celownicza, a do tej lunety zamocowany jest rozłącznie korpus zespołu poziomnic, znamienny tym, że na obwodzie tarczy korpusu (1) celownika nacięta jest podziałka donośności strzału, wyrażona w metrach, a na górnej powierzchni korpusu (28) zespołu poziomnic osadzona jest trwale zarówno ampułka wzdłużnej poziomnicy jak i ampułka poprzecznej poziomnicy, przy czym nad ampułką wzdłużnej poziomnicy zamocowana jest rozłącznie odchylna pokrywa (31) z zamocowanym trwale do tej wewnętrznej powierzchni lustrem (32).

(3 zastrzeżenia)

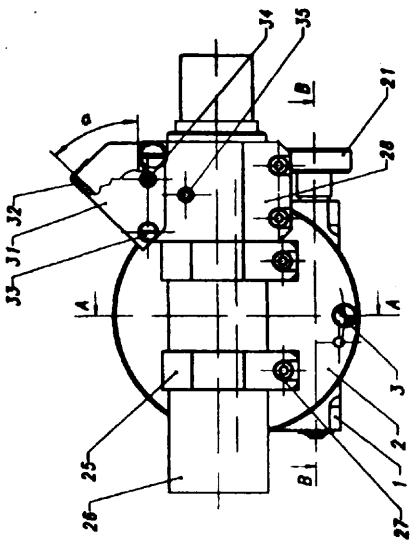

DZIAŁ G

FIZYKA

A1 (21) 344323 (22)2000 12 06 7(51) G01C 9/20 G01C 9/06

(71) Pskiet Waldemar, Warszawa; Kaczorowski Marek, Legionowo

(72) Pskiet Waldemar

(54) Elektryczna **poziomnica** różnicowa

(57) Elektryczna poziomnica różnicowa przeznaczona głównie do wyznaczania poziomu maszyn i urządzeń składa się z hermetycznej komory (2) wypełnionej częściowo cieczą przewodzącą prąd elektryczny (3), w której zanurzone są elektroda odniesienia (6) i rozmieszczone symetrycznie względem niej elektrody oporowe (4, 5). Pochylenie poziomnicy powoduje zmianę rezystancji między elektrodą (6), a elektrodami (4, 5).

(1 zastrzeżenie)

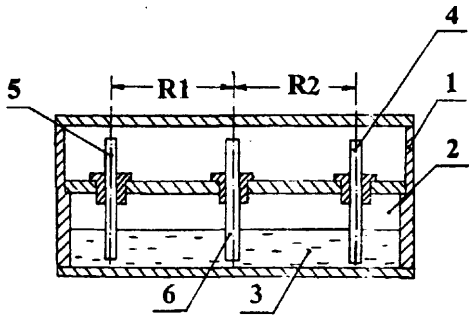

A1 (21)344373 (22) 2000 12 06 7(51) G01L 13/02

(71) Ośrodek Badawczo-Rozwojowy Urządzeń Mechanicznych OBRUM, Gliwice

(72) Kalinowski Andrzej, Godlewski Maciej

(54) **Czujnik ciśnienia środowiskowego w odniesieniu do ciśnienia atmosferycznego**

(57) Czujnik zawierający membranę (6) charakteryzuje się tym, że zawiera oddzielone od siebie membraną w postaci przepony dwie komory - ciśnienia środowiskowego (2) i ciśnienia atmosferycznego (4), do których prowadzą przewody (3, 5). W jednej z komór (4) jest umieszczony czujnik pojemnościowy (8), w którego strefie czułości jest usytuowany element (7), przytwierdzony do membrany, na który czujnik pojemnościowy reaguje sygnałem elektrycznym.

(2 zastrzeżenia)

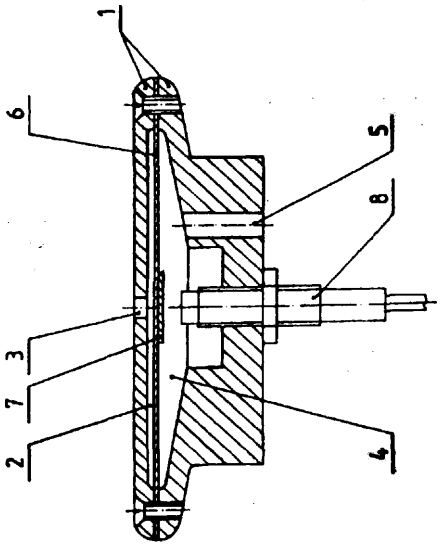

A1 (21)344374 (22)20001206 7(51) G01L 13/02 G01L 9/10

(71) Ośrodek Badawczo-Rozwojowy Urządzeń Mechanicznych OBRUM, Gliwice

(72) Kalinowski Andrzej

(54) **Czujnik ciśnienia środowiskowego w odniesieniu do ciśnienia atmosferycznego**

(57) Czujnik zawierający membranę (6) charakteryzuje się tym, że zawiera oddzielone od siebie membraną w postaci przepony dwie komory - ciśnienia środowiskowego (2) i ciśnienia

atmosferycznego (4), do których prowadzą przewody (3, 5). W jednej z komór (4) jest umieszczony czujnik indukcyjny (8), w którego strefie czułości jest usytuowany element (7), przytwierdzony do membrany, na który czujnik indukcyjny reaguje sygnałem elektrycznym.

(2 zastrzeżenia)

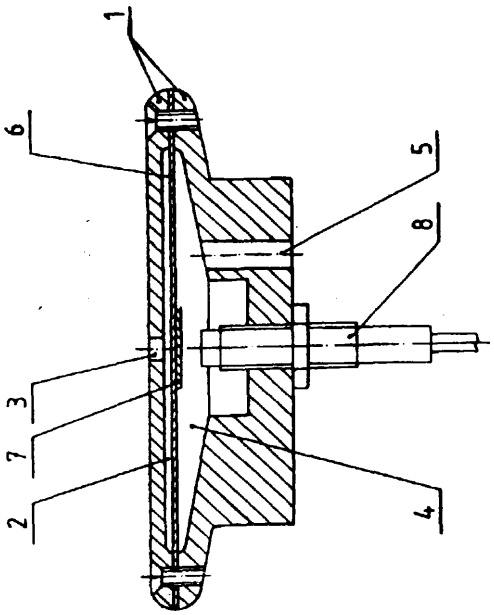

A1 (21)348908 (22)19991202 7(51) G01N 21/88

(31)98 2038 (32)1998 12 02 (33) AT
99 808 1999 11 19 AT

(86)19991202 PCT/AT99/00297

(87) 2000 06 08 WO00/33054 PCT Gazette nr 23/00

(71) OESTERREICHISCHE BANKNOTEN- UND SICHERHEITSDRUCK GMBH, Wiedeń, AT

(72) Grösswang Heinz, Fajmann Peter

(54) **Urządzenie do badania przez obserwatora rozpraszania światła przez przedmiot w zależności od kąta**

(57) Wynalazek dotyczy urządzenia do umożliwiania obserwatorowi wzrokowego sprawdzania zależnego od kąta rozpraszającego zachowania się przedmiotu. Urządzenie zawiera zespół mocujący (2) z pomiarowym okienkiem (5), które może być przemieszczane do określonego położenia względem przedmiotu (4) i z obserwacyjnym okienkiem (7), które jest widoczne dla obserwatora (8); wejście (6) światła, które jest trzymane przez mocujący zespół (2), kieruje zasadniczo równoległe promienie świetlne (9) na okienko pomiarowe (5) pod określonym kątem (a).

Kierujące światło urządzenie (11), które jest również trzymane przez mocujący zespół (2), przechwytuje wiele świetlnych promieni (10) poruszających się na zewnątrz pod różnymi

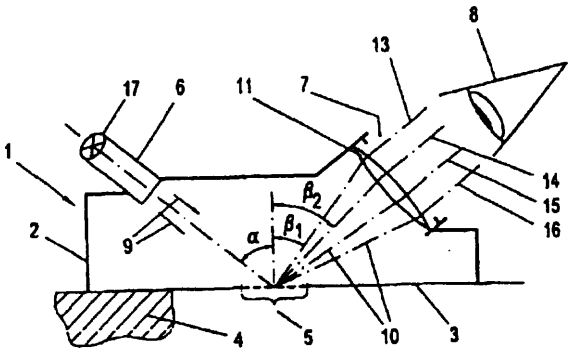

kątami (β1,fc) od punktu na okienku pomiarowym (5) i zobowiązuje wymienione promienie świetlne w okienku obserwacyjnym (7) w sposób równoległy lub zbieżny.

(31 zastrzeżeń)

A1 (21) 348826 (22) 1999 12 16 7(51) G01N 25/02 C21C 1/10

(31)98 9804419 (32)1998 12 18 (33)SE

(86) 1999 12 16 PCT/SE99/02392

(87) 2000 06 29 WO00/37698 PCT Gazette nr 26/00

(71) SINTERCAST AB, Stockholm, SE

(72) Anderson Conny, SE; Popelar Patrik, SE; Schroeder Tom, US

(54) Sposób **określania potrzebnej ilości środka modyfikującego strukturę dodawanego do żeliwa**

(57) Wynalazek zapewnia możliwość oceny krzywych chłodzenia zarejestrowanych dla wytopów żeliwa bliskiego eutektycznemu. Krzywe są oceniane poprzez określenie tablicy wartości ilości ciepła wydzielanego w środku próbki wytopu w funkcji czasu. Ta informacja jest następnie używana jako podstawa do określenia ilości środka modyfikującego strukturę, który ma być dodany do wytworzenia żeliwa o zwartym graficie i/lub żeliwa o graficie steroidalnym oraz do wskazania części tej krzywej, która jest związana z tworzeniem się austenitu pierwotnego.

(6 zastrzeżeń)

A1 (21) 348921 (22) 1999 12 16 7(51) G01N 25/02 C21C 1/10

(31)98 9804419 (32)1998 12 18 (33) SE
99 9902407 1999 06 24 SE

(86) 1999 12 16 PCT/SE99/02393

(87) 2000 06 29 WO00/37699 PCT Gazette nr 26/00

(71) SINTERCAST AB, Stockholm, SE

(72) Popelar Patrik, Andersson Conny

(54) **Sposób przewidywania mikrostruktury krzepnącego żeliwa**

(57) Poprzez analizę przepływu ciepła w zbiorniku próbkowym zawierającym stopione żeliwo, jest możliwe dokonanie dokładnych przewidywań mikrostruktury, z którą krzepnie próbka stopionego żeliwa. Sposób jest także bardzo odpowiedni do automatyzacji przy użyciu komputera.

(6 zastrzeżeń)

Data wprowadzenia zmiany zastrzeżeń: 2001.08.27

A1 (21)344296 (22)20001205 7(51) G01N 25/18

(71) Instytut Technologii Elektronowej, Warszawa

(72) Łysko Jan, Gniazdowski Zenon, Kowalski Paweł, Jaźwiński Jerzy, Latecki Bogdan, Koszur Jan

(54) **Katarometr krzemowy**

(57) Przedmiotem wynalazku jest katarometr, czyli detektor cieplno - przewodnościowy służący do pomiaru składu chemicznego mieszanin gazowych. Katarometr posiada planarny rezystor, którego jedna część - meander (3a) jest mechanicznie zawieszona wewnątrz otworu (2) stanowiącego kanał przepływowy mierzonego medium, a druga część - doprowadzenie elektryczne w postaci pól montażowych (3c), leży na warstwie dielektrycznej (4) pokrywającej podłoże krzemowe (1). Kanał przepływowy w tym katarometrze jest usytuowany poprzecznie względem płaszczyzny rezystora.

(1 zastrzeżenie)

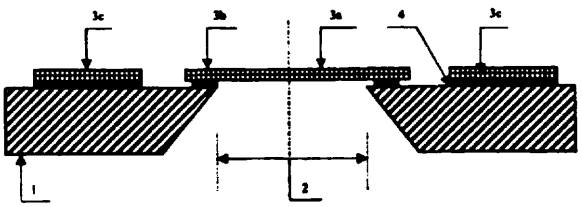

A1 (21) 344558 (22)2000 12 15 7(51) G01N 33/00

(71) Polska Akademia Nauk Instytut Biocybernetyki i Inżynierii Biomedycznej, Warszawa

(72) Chwojnowski Andrzej, Łukowska Ewa

(54) **Suchy test do szybkiego wykrywania i półilościowego oznaczania aldehydów w roztworach wodnych, zwłaszcza aldehydu glutarowego w roztworach dezynfekcyjnych oraz sposób wytwarzania suchego testu**

(57) Suchy test do szybkiego wykrywania i półilościowego oznaczania aldehydów w roztworach wodnych, zwłaszcza aldehydu glutarowego w roztworach dezynfekcyjnych, charakteryzuje się tym, że ma postać paska testowego nośnikowego, korzystnie z tworzywa sztucznego, na którym umieszczone jest pole testowe z materiału wsiąkliwego, korzystnie z bibuły nasyconej kompozycją odczynnikową, wybraną z grupy obejmującej aminopochodne sole azotu jak chlorki, bromki czy siarczany fenylohydrazyny, hydrazyny, alkilohydroksyloaminy, korzystnie chlorowodorek hydroksyloaminy, w ilości 0,001 - 12,5 % wagowych, układ buforowy w ilości od 0,001 do 15 % wagowych z dobranym do niego barwnym wskaźnikiem alkacymetrycznym w ilości od 0,001 % do 2,5 % zmieniającym barwę przy obniżeniu wartości pH utrzymywanej przez układ buforowy, przy czym układ buforwskaźnik alkacymetryczny korzystnie wybrany jest z grupy obejmującej: tetraboran disodowy - błękit bromofenolowy, bursztynian disodowy - czerwień chlorofenolowa, węglan disodowy - benzoiloauramina G, a najkorzystniej tetraboran disodowy - oranż metylowy. Sposób polega na tym, że na pasku testowym nośnika, korzystnie będącego tworzywem sztucznym, umieszcza się pole testowe z materiału wsiąkliwego, korzystnie bibuły, które uprzednio nasyca się kompozycją odczynnikową wybraną z grupy jak wyżej, po czym uzyskany w ten sposób materiał suszy się w temperaturze od 40 do 125°C i ewentualnie tnie na mniejsze kawałki właściwej wielkości.

(5 zastrzeżeń)

A1 (21) 344616 (22) 2000 12 15 7(51) G01N 33/00

(71) Instytut Meteorologii i Gospodarki Wodnej Oddział Krakowski, Kraków

(72) Walczewski Jacek, Struzik Piotr

(54) **Sposób oceny emisji powierzchniowej zanieczyszczeń powietrza na obszarach zurbanizowanych**

(57) Oceniany obszar kategoryzuje się na trzy podobszary zgodnie ze sposobem zagospodarowania terenu: podobszar - na którym występuje ciepło antropogenne ze spalania, podobszar - na którym występuje ciepło antropogenne bez spalania, podobszar - na którym nie występuje ciepło antropogenne, po czym wykon uje się aktualne mapy termalne badanego obszaru, porównuje temperatury podobszarów skategoryzowanych, ustala się łączny bilans ciepła ocenianego podobszaru, dalej koryguje się łączny bilans ciepła o ciepło utajone związane z opadami i parą zwodną zawartą w powietrzu, ciepło (QP) z istniejących źródeł punktowej emisji zanieczyszczeń, ciepło (QEC) dostarczone spoza badanego podobszaru w postaci energii elektrycznej i centralnej ciepłej wody, przy czym ustalone po tych korektach skorygowane antropogenne ciepło (Q) ze spalania na badanym podobszarze łącznej ilości węgla i gazu rozdziela się na ciepło (QW) ze spalania węgla i ciepło (QG) ze spalania gazu w oparciu o wielkość zużycia gazu (GG), przy czym wielkość zużycia gazu (GG) ustala się przez bieżące pomiary (GDA) zapotrzebowania na gaz w lokalnej sieci gazowej, po czym na podstawie zużycia (GG, GW) poszczególnych paliw ustala się towarzyszącą ich spaleniu emisję powierzchniową zanieczyszczeń.

(2 zastrzeżenia)

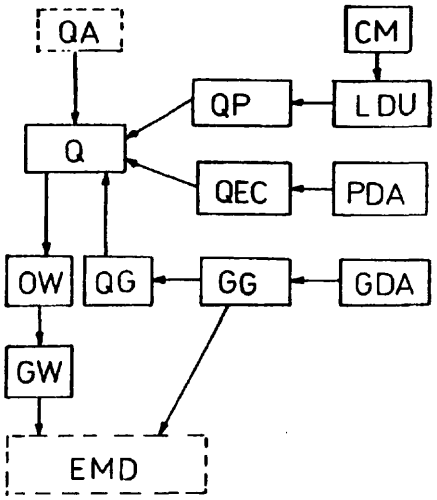

A1 (21) 344507 (22) 2000 12 13 7(51) G01R 29/26

(71) Instytut Łączności, Warszawa

(72) Piasecki Józef, Spiralski Ludwik, Hase Lech

(54) **Sposób badania odporności na zakłócenia dynamiczne elektronicznych układów cyfrowych**

(57) Sposób pozwala ustalić zakres poprawnej pracy elektronicznego układu cyfrowego w obecności niepożądanych sygnałów zakłócających. Ola określenia odporności na zakłócenia dynamiczne, badany układ pobudza się szerokopasmowym sygnałem szumu, o stałej gęstości widmowej mocy i rozkładzie gaussowskim przyjmowania wartości chwilowych oraz o szerokości pasma - od częstotliwości bliskiej zera do częstotliwości większej od częstotliwości progowej badanego układu, po czym zwiększa się poziom sygnału szumu, aż do chwili zmiany stanu logicznego tego układu, a odpowiadający zmianie stanu logicznego poziom sygnału szumu, wyrażony w jednostkach gęstości widmowej mocy, przyjmuje się jako miarę odporności badanego układu na zakłócenia dynamiczne.

(1 zastrzeżenie)

A1 (21)348890 (22)20000905 7(51) G01R 31/04

(31) 99 29920214 (32) 1999 11 17 (33) DE

(86) 2000 09 05 PCT/EP00/08637

(87)20010525 WO01/36991 PCT Gazette nr 21/01

(71) TSK PR0FSYSTEME FUR ELEKTRISCHE KOMPONENTEN GMBH, Porta Westfalica, DE

(72) Stengel Jürgen

(54) **Urządzenie do testowania kabli z wtykami**

(57) Przedmiotem zgłoszenia jest urządzenie do testowania kabli z wtykami, z wieloma adapterami (4), z których każdy zaopatrzony jest w uchwyt przyporządkowany do określonego wtyku, środek pomiarowy (5), komputer (6) do analizy danych ustalonych przez środek pomiarowy (5), pamięć (9) do przejmowania danych specyficznych dla wtyku bądź adaptera i komputer PC, do którego dołączony jest monitor, ukształtowany tak, że do każdego adaptera (4) przyporządkowany jest środek pomiarowy (5), komputer (6), jak również układ elektroniczny (7) punktu testowego, które za pośrednictwem magistrali (2) połączone są z komputerem PC.

(5 zastrzeżeń)

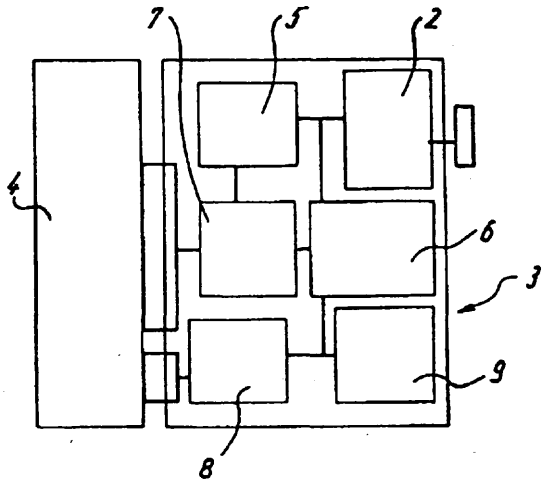

A1 (21) 344377 (22)2000 12 08 7(51) G01S 7/42

(71) Przemysłowy Instytut Telekomunikacji, Warszawa

(72) Niemyjski Wacław

(54) **Selektywny układ ochrony wejścia odbiornika radiolokacyjnego**

(57) Selektywny układ ochrony wejścia odbiornika radiolokacyjnego pozwala na zredukowanie mocy odbitej w czasie nadawania ze stanu prawie pełnego odbicia do stanu dopasowania, a zatem pozwala na blisko czterokrotne zmniejszenie wymagania na wytrzymałość mocową filtru pasmowego. W układzie ochrony, pomiędzy wyjściem pasmowego filtru (BPF), a wejściem sterowanego prądowo odbiciowego układu ochrony (ATR-LIM), włączone są równolegle do linii przesyłowej z rodzajem TEM, w odległości mniejszej od 1/4 długości fali od wejścia odbiciowego układu ochrony (ATMR-LIM), dwa dwójniki. Każdy z nich zawiera diodę PIN (D) i rezystancję obciążającą (Zn). Obie diody PIN (D) w obu dwójnikach spolaryzowane są prądowo sygnałem sterującym (STER).

(1 zastrzeżenie)

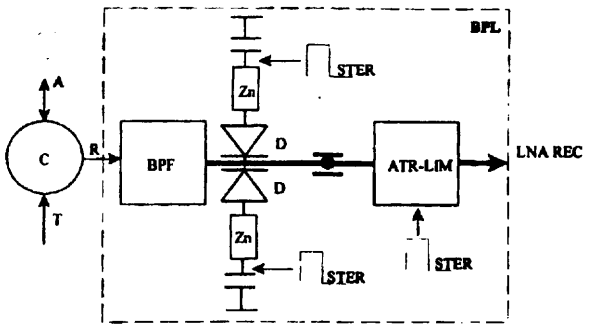

A1 (21)344540 (22)2000 12 14 7(51) G01V 1/16 G01H 1/10

(71) Instytut Geofizyki Polskiej Akademii Nauk, Warszawa

(72) Skrzyński Andrzej, Teisseyre Roman, Hościłowicz Marian, Suchcicki Jerzy, Wiszniowski Jan

(54) **Sejsmometr, zwłaszcza do wykrywania i pomiaru drgań skrętnych**

(57) Sejsmometr, zwłaszcza do wykrywania i pomiaru drgań skrętnych, zawierający ramię wahadła, na którym osadzona jest masa oraz cewka indukcyjna współpracująca z układem rejestracyjnym charakteryzuje się tym, że ma co najmniej dwa wahadła osadzone na wspólnej osi obrotu, a ich cewki osadzone są po przeciwnych stronach płaszczyzny wahań i ma symetrię osiową mas, długości wahadeł oraz ułożenia cewek. Wahadła (1, 2) są osadzone rozłącznie na wspólnej osi obrotu (5) i zależnie od potrzeby posiadają swobodę ruchu względem siebie albo wahadła są sztywno ze sobą połączone i zbalansowane tworząc jedno wspólne ramię podparte centralnie w osi obrotu tego ramienia.

(3 zastrzeżenia)

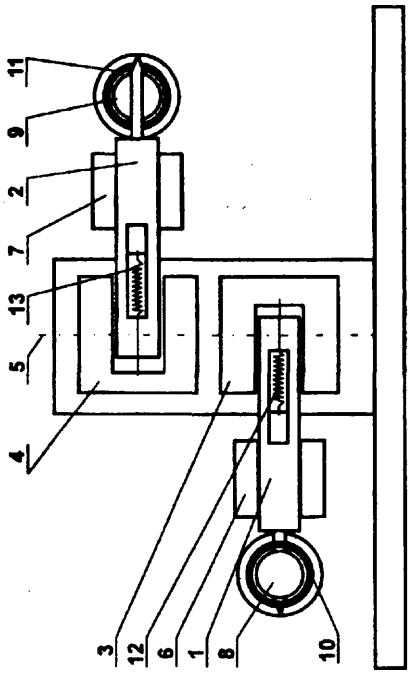

A1 (21) 348977 (22) 2000 11 21 7(51) G06F 9/00

(31) 99 99402972 (32) 1999 11 29 (33) EP

(86) 2000 11 21 PCT/EP00/11694

(87) 2001 06 07 WO01/41065 PCT Gazette nr 23/01

(71) KONINKLIJKE PHILIPS ELECTRONICS N.V., Eindhoven, NL

(72) Devillers Sylvain, Broudin Jean-Christophe

(54) **Sposób kodowania i dekodowania danych multimedialnych**

(57) Przedmiotem wynalazku jest sposób kodowania zbioru danych multimedialnych, według którego oryginalne dane multimedialne są zbierane i konwertowane na jeden lub kilka strumieni bitowych, z których następnie z wykorzystaniem środków analizy i segmentacji wydzielane są różne poziomy informacji. Etap opisu pozwala na wygenerowanie na podstawie wspomnianych poziomów informacji, danych opisu, które są następnie kodowane. Bardziej szczegółowo, etap opisu obejmuje definiowanie podetapu, którego zadaniem jest zapis zestawu deskryptorów związanych ze wspomnianym zbiorem danych multimedialnych oraz podetap opisu służący do wyboru danych opisu, które mają być zakodowane wraz z wszystkimi poziomami informacji uzyskanymi w etapie strukturyzacji. Zestaw deskryptorów zawiera przynajmniej deskryptor kształtu oraz deskryptor odkształcenia.

(7 zastrzeżeń)

A1 (21) 348859 (22) 1999 12 10 7(51) G06F 12/08

(31)98 211351 (32)1998 12 15 (33) US

(86) 1999 12 10 PCT/GB99/04204

(87) 2000 06 22 WO00/36514 PCT Gazette nr 25/00

(71) INTERNATIONAL BUSINESS MACHINES CORPORATION, Armonk, US; IBM UNITED KINGDOM LIMITED, Portsmouth, GB

(72) Baumgartner **Yoanna**, Dean Mark **Edward**, **Elman** Anna

(54) **System przetwarzania danych o niejednolitym dostępie do pamięci (NUMA) z adaptacyjnym przekazywaniem żądania odczytu do zdalnego** węzła **przetwarzającego**

(57) System komputerowy o niejednolitym dostępie do pamięci (NUMA) zawiera węzły przetwarzające, przynajmniej lokalny węzeł przetwarzający i zdalny węzeł przetwarzający, z których każdy jest sprzężony z łączem międzywęzłowym.

Lokalny węzeł przetwarzający zawiera lokalne połączenie wewnętrzne, procesor i system pamięciowy połączone z łączem lokalnym oraz sterownik węzła umieszczony między połączeniem lokalnym a połączeniem międzywęzłowym.

W odpowiedzi na otrzymanie żądania odczytu z połączenia lokalnego, sterownik węzłowy adaptacyjnie transmituje żądanie odczytu do zdalnego węzła przetwarzającego, za pośrednictwem połączenia międzywęzłowego.

Następnie w reakcji na otrzymanie odpowiedzi na żądanie odczytu ze zdalnego węzła przetwarzającego, sterownik węzła przetwarza tę odpowiedź zgodnie z rozpoznaniem żądania odczytu w lokalnym węźle przetwarzającym.

Na przykład w jednej z sytuacji przetwarzania, dana zawarta w odpowiedzi otrzymanej z zewnętrznego węzła przetwarzającego jest likwidowana przez sterownik węzła, jeżeli na żądanie odczytu w lokalnym węźle przetwarzającym otrzymano odpowiedź koherencji Modified Intervention (ze zmodyfikowaną interwencją).

(12 zastrzeżeń)

A1 (21) 344283 **(22) 2000** 12 04 7(51) G06F 17/40 G06F 159/00

(71) Wojewódzki Ośrodek Informatyki Terenowy Bank Danych Urzędu Wojewódzkiego, Lublin

(72) Jarosz Mirosław, Horoch Andrzej

(54) Sposób **i** układ rejestracji **usług zwłaszcza** medycznych, gromadzenia i **kontroli danych o ich realizacji**

(57) Sposób rejestracji usług, zwłaszcza medycznych polega na tym, że odczytane z kart dane identyfikacyjne oraz dane o wykonywanej usłudze wprowadzone przez klawiaturę lub czytnik optyczny z dokumentu zlecenia usługi zapisuje się w formie elektronicznej w rejestrze usług pamięci urządzenia, po czym tworzy się niepowtarzalny identyfikator transakcji i drukuje dokumenty zlecenia lub realizacji usługi, a następnie dane przesyła się do komputera odległego posiadającego dostęp do pamięci zewnętrznej ze zbiorami danych o usługach medycznych, osobach i instytucjach oraz wyemitowanych kartach identyfikacyjnych i po porównaniu danych dotyczących identyfikatora usługi z zawartymi w bazach, gromadzi się dane z rejestratorów w bazach danych o usługach lub raportuje się o niezgodnościach.

(4 zastrzeżenia)

A1 (21) 348822 (22) 1999 **11** 05 7(51) G06F 17/60

(31)98 216464 (32)1998 12 18 **(33)** US

(86) 1999 **11** 05 **PCT/US99/26154**

(87) 2000 **06** 29 **WO00/38093** PCT Gazette nr 26/00

(71) CANTOR FITZGERALD L.P., Nowy Jork, US; CFPH L.L.C., Nowy Jork, US

(72) Lutnick Howard, Fraser Stuart A., Paul Bijoy

(54) **Procesor protokołu automatycznej poprawy ceny**

(57) Wynalazek dotyczy systemu przetwarzania danych implementującego strukturę zarządzania obrotem handlu aukcyjnego dla konkretnych towarów, takich jak instrumenty o stałym oprocentowaniu. System przetwarzania danych wprowadza wysoce strukturalizowany protokół handlowy, implementowany przez sekwencję paradygmatów handlowych.

Stacje robocze (10) użytkowników są połączone z centralnym serwerem (20), który zawiera oprogramowanie sterujące. Dostęp do działalności handlowej jest realizowany przez serwer komunikacyjny (30) oraz serwer zdalny (40).

Zgodnie z protokołem, zlecenia kupna i sprzedaży mogą być wprowadzane do systemu, mogą być rozliczane, a uczestnicy mają też możliwość zmiany swoich zleceń kupna i sprzedaży, w zależności od stanu handlowego systemu.

Protokół wspomaga efektywność prowadzonego handlu, premiuje kreatorów rynku i uczciwie dystrybuuje możliwości rynkowe pomiędzy użytkowników systemu.

(116 zastrzeżeń)

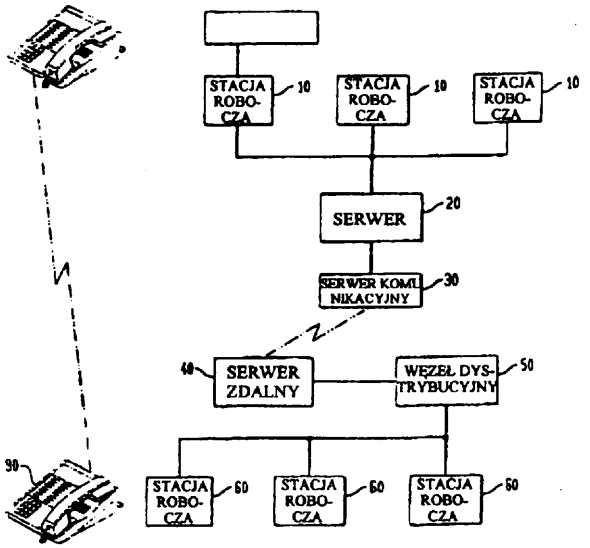

A1(21)351066 **(22) 2001 12 07** **7(51)** G06T 17/00 G06F 17/50

(31) 00 60251964 (32) 2000 12 07 (33) US
01 725 **2001 11 30** US

(71) VISTEON GLOBAL TECHNOLOGIES, INC., Dearborn, US

(72) El-Ratal **Wissam** H.

(54) **Sposób kalibrowania modelu matematycznego i system komputerowy do odwzorowania modelu matematycznego**

(57) Sposób polega na tym, że dostarcza się element, który jest pokryty powloką materiału zdolnego do optycznego wskazania gradientów odkształcenia powierzchni, wprowadza się odkształcenie mechaniczne tego elementu, odbiera się to optyczne wskazanie gradientów dla uzyskania wyniku fizycznego, dostarcza się niekalibrowany model matematyczny tego elementu, wprowadza się wartość teoretyczną warunków brzegowych do tego modelu dla uzyskania wyniku modelu, porównuje się wyniki niekalibrowanego modelu matematycznego z wynikiem fizycznym i reguluje się warunki brzegowe niekalibrowanego modelu matematycznego, aż te wyniki modelu będą zasadniczo równe wynikowi fizycznemu.

System komputerowy zawiera procesor (160), do którego jest dołączona baza danych (170) i co najmniej jedna kamera (120) zdolna do obrazowania elementu (130) i czułej na odkształcenie powłoki (140) na elemencie (130), program oprogramowania do odbioru danych opartych na wynikach doświadczalnych, który jest uruchamiany lub wykorzystywany przez procesor (160) i jest zdolny do odwzorowania wyników doświadczalnych

na trójwymiarowy model komputerowy oraz do procesora (160) jest dołączony monitor ekranowy (180) do wyświetlania obrazu trójwymiarowego modelu komputerowego.

(12 zastrzeżeń)

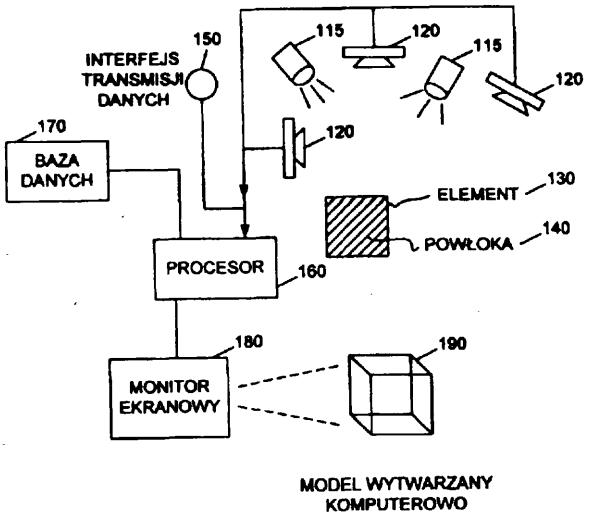

A (21) 344606 (22) 2000 12 14 7(51) G10K 11/00 G10K 11/16

(71) Ośrodek Badawczo-Rozwojowy Budowy Urządzeń Chemicznych CEBEA, Kraków

(72) Kulig Stanisław, Adamczyk Jan, Ćwiek Andrzej, Szczepanik Andrzej

(54) **Kabina dźwiękochłonno-izolacyjna**

(57) Kabina dźwiękochłonno-izolacyjna, posiada ściany boczne (1), ścianę sufitową (2) i ściany skośne (3), które tworzą obwodowo-narożny kanał wentylacyjny i jej samonośną konstrukcję. W ścianie (3) jest tłumik hałasu z wlotem powietrza w górze a wylotem w dole, gdzie jest kieszeń na frakcje pyłowe. W ścianach (1) jest tłumik hałasu z wlotem powietrza pod okapem (14) i wylotem przy podłodze.

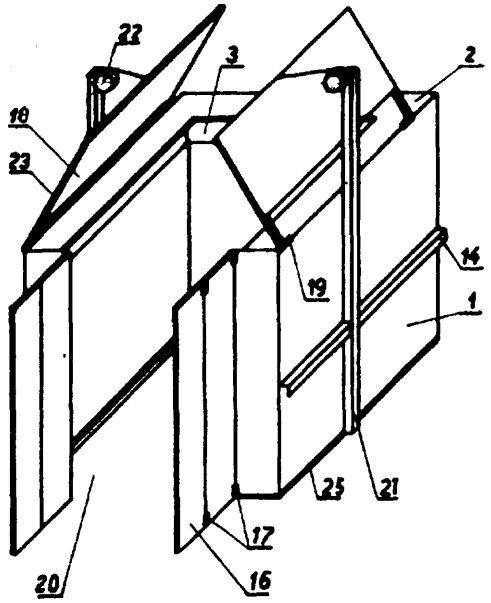

Drzwi wjazdowe (16) na zawiasach (17) są otwierane i zamykane ręcznie. Pokrywy (18) na zawiasach (19) są podnoszone i opuszczane wciągarkami (22). Otwarte drzwi i podniesione pokrywy tworzą otwór (20). Obrzeże (23) opuszczonych pokryw stanowi nadproże drzwi. Kabina leży na płycie wibroizolacyjnej (25).

(3 zastrzeżenia)

A1 (21) 344458 (22)2000 12 11 7(51) G10K 11/02

(71) Uniwersytet Gdański, Gdańsk

(72) Śliwiński Antoni, Środecki Krzysztof, Zachara Stanisław, Czuchaj Jan

(54) **Płytowy** złożony z rezonatorów ustrój dźwiękochłonny

(57) Płytowy złożony z rezonatorów ustrój dźwiękochłonny, stanowiący znany sztywny płaski cienkościenny twór płytowy, zestawiony w trwałą postać z zastosowaniem licznych jednakowych zasadniczo płaskich i przylegających do siebie wspólnymi płaskimi ściankami znanych komór pochłaniających dźwięk oraz zawierający prostokątny rezonator Helmholtz'a mający szyjkę rezonatora osadzoną w pokrywie i skierowaną do wnętrza jego komory charakteryzuje się tym, że składa się ze wspólnej nośnej sztywnej płyty podstawowej (1), na której są osadzone liczne prostopadłościenne komory rezonatorów Helmoholtz'a (k) mające podstawę kwadratową, której bok jest modułem wyróżnikowym ustroju dźwiękochłonnego.

Są one utworzone ze sztywnych płaskich ścianek (2), będących w przeważającej liczbie ściankami wspólnymi komór (k), mających określoną wysokość (l) i przykrytych jedną wspólną sztywną płytą stropową (3), stanowiącą wspólną zewnętrzną rezonacyjną perforowaną przelotowymi cylindrycznymi otworami pokrywę ustroju dźwiękochłonnego, w której dla każdej z komór (k) z osobna w osi symetrii komory, są osadzone po jednym na każdą komorę (k) cylindryczne sztywne szyjki rezonatorów Helmholtz'a (4), mające określoną średnicę (a) i określoną długość, mierzoną od zewnętrznej powierzchni płyty stropowej (3), okrytej na całej jej powierzchni ochronną przeciwudarową i/albo kroploszczelną i/albo strugoszczelną i/albo pyłoszczelną elastyczną folią (5).

Ochronna elastyczna folia (5) jest trwale przytwierdzona do powierzchni sztywnej płyty stropowej (3) w taki sposób, że pozostaje ona akustycznie swobodna i nie zmienia właściwości akustycznych rezonatorów Helmholtz'a, a zwłaszcza jest ona przytwierdzona w określonym oddaleniu od obwodów cylindrycznych szyjek (4).

(21 zastrzeżeń)

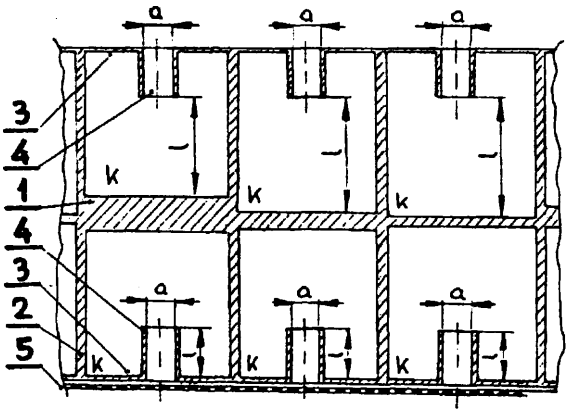

DZIAŁ H

ELEKTROTECHNIKA

A1 (21)344501 (22)20001211 **7(51) H01F** 1/00

(71) Politechnika Łódzka, Łódź

(72) Burcan Jan, Polechoński Władysław

(54) **Sposób wytwarzania materiałów magnetycznych**

(57) Sposób wytwarzania materiałów magnetycznych polega na tym, że niemagnetyczny materiał porowaty zanurza się w cieczy magnetycznej na czas potrzebny do jego całkowitego nasączenia, a następnie suszy w celu odparowania składnika dyspersyjnego cieczy magnetycznej, korzystnie w stałym polu magnetycznym.

(3 zastrzeżenia)

A1 (21)344610 (22) 2000 12 15 7(51) H01G 4/12

(71) Ośrodek Badawczo-Rozwojowy Mikrolektroniki Hybrydowej i Rezystorów, Kraków

(72) Szwagierczak Dorota, Kulawik Jan, Gandurska Joanna, Marek Anna, Snieżyńska Irena

(54) **Ceramika ferroelektryczna**

(57) Przedmiotem wynalazku jest ceramika ferroelektryczna, przeznaczona na kondensatory o dużej stabilności temperaturowej pojemności. Istotą wynalazku jest ceramika ferroelektryczna, która zawiera niobian (V) magnezu (II) ołowiu (II) $Pb(Mg_{1/3}Nb_{2/3})O_3$(PMN) w ilości od 50% molowych do 70% molowych, niobian (V) żelaza (III) ołowiu (II) $Pb(Fe_{1/2}Nb_{1/2})O_3$ (PFN) w ilości od 20% molowych do 40% molowych, tytanian (IV) ołowiu (II) $PbTiO_3$ w ilości od 5% molowych do 10% molowych, tytanian (IV) baru (II) $BaTiO_3$ w ilości od 5% molowych do 10% molowych oraz dodatki zapewniające wysoką rezystywność: tlenek manganu (IV) MnO_2, tlenek tytanu (IV) TiO_2 i tlenek miedzi (II) CuO w ilościach 0-0,2% molowego każdego z nich.

(1 zastrzeżenie)

A1 (21)344378 (22)20001208 **7(51) H01P 7/06**

(71) Przemysłowy Instytut Telekomunikacji, Warszawa

(72) Niemyjski Wacław, Orzeł-Tatarczuk Emanuela, Popkowski Jarosław

(54) **Rezonator mikrofalowy ze strojnikiem pojemnościowym**

(57) Rezonator mikrofalowy ze strojnikiem pojemnościowym do rezonatorów filtrów mikrofalowych przenoszących duże moce umożliwia precyzyjne dostrajanie obwodów rezonansowych w celu uzyskania jak najbliższego założeniom projektowym kształtu charakterystyki przenoszenia filtru. W pojemnościowym odcinku linii rezonatora (1) zanurzonego w dielektryku (2) o grubości (t) usytuowany jest strojnik w postaci swobodnego odcinka linii o położeniu nastawnym względem końca rezonatora (1), przy czym pojemność końcową ustala się poprzez przesuwanie metalowego pręta (3) strojnika w dielektryku (4). Pojemność końcową ustala się również poprzez łączne przesuwanie metalowego pręta (3) strojnika wraz z dielektrykiem (4) względem końca rezonatora (1).

(2 zastrzeżenia)

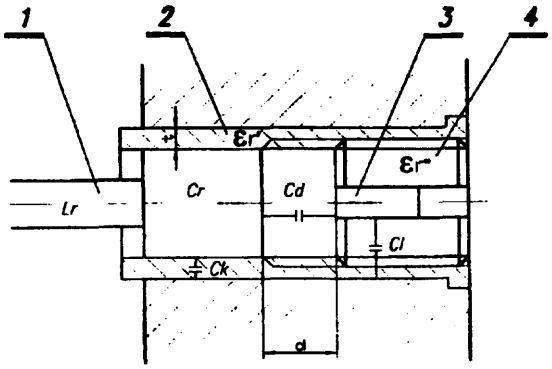

A1 (21)344322 (22)20001206 **7(51) H01S 5/22**

(71) Instytut Technologii Elektronowej, Warszawa

(72) Wójcik Ireneusz

(54) **Urządzenie do mocowania linijek z półprzewodnikowymi strukturami laserowymi**

(57) Przedmiotem wynalazku jest urządzenie do mocowania linijek zawierających laserowe struktury półprzewodnikowe podczas nakładania warstw zabezpieczających zwierciadła tych struktur. Urządzenie posiada podstawę (1) oraz elementy dociskowe (2). Podstawa uchwytu ma od strony jednego z boków pionowe wycięcia, w których umieszczone są płytki oporowe (3). W środkowej części podstawy (1) urządzenie posiada poziome wycięcia (D) o odpowiedniej szerokości, które dochodzą do płytki oporowej (3) pod kątem 90' oraz prowadnice (6). W prowadnicach (6) umieszczone są elementy dociskowe (2) w postaci suwaków, które dociskają leżące nad wycięciami poziomymi (D) linijki (4) ze strukturami laserowymi. Szerokość poziomych wycięć jest mniejsza od długości linijek (4) i wynosi 0,8 - 0,9, natomiast wysokość (H) wystającej części płytek oporowych (3) jest równa wysokości linijek i wysokości suwaków dociskających.

(3 zastrzeżenia)

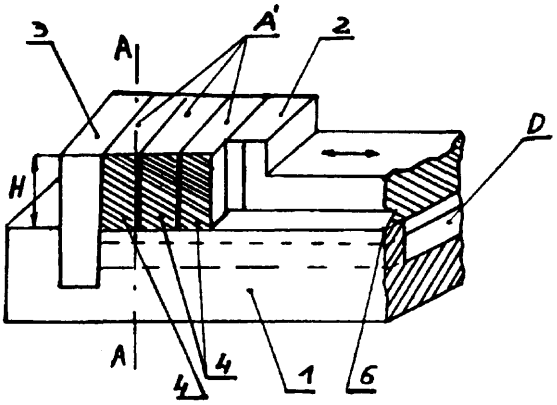

A1 (21)351019 (22)2001 1204 **7(51) H02B** 1/00 H02B 1/20

(31)00 0015785 (32)2000 12 06 **(33)** FR

(71) **ALSTOM, Paryż,** FR

(72) Folliot Philippe, Lebigre Michel

(54) Zabezpieczenie izolacyjne, zawierające wzajemnie przyłączane elementy, chroniące niskonapięciowe połączenie wysokoprądowe oraz jego zastosowanie

(57) Zabezpieczenie izolacyjne jest zbudowane z pierwszego elementu zabezpieczającego (1) i przynajmniej jednego drugiego elementu zabezpieczającego (4), z których każdy posiada kształt trzonu (2, 5), poszerzonego na jednym lub obu krańcach przez przynajmniej jedną osłonę (3, 6). Trzon (2) pierwszego elementu zabezpieczającego (1) jest przeznaczony do zamocowania na szynie przewodnika (7), a trzon (5) drugiego elementu zabezpieczającego jest przeznaczony do zamocowania na zacisku kabla (8), przyłączonego do szyny przewodnika. Pomocnicza osłona (6) drugiego elementu zabezpieczającego (4) jest zamocowana bezpośrednio w osłonie podstawowej (3) pierwszego elementu zabezpieczającego (1) lub w pośrednim elemencie adaptacyjnym, który jest z kolei zamocowany w osłonie podstawowej (3). Osłony (3, 6) są mocowane wzajemnie przy względnym położeniu kątowym pomiędzy pierwszym i drugim elementem zabezpieczającym (1, 4), zawierającym się w określonym zakresie kątów, umożliwiając tym samym połączenie elementów przyłączanych w dowolnie określonym położeniu kątowym z tego zakresu.

(6 zastrzeżeń)

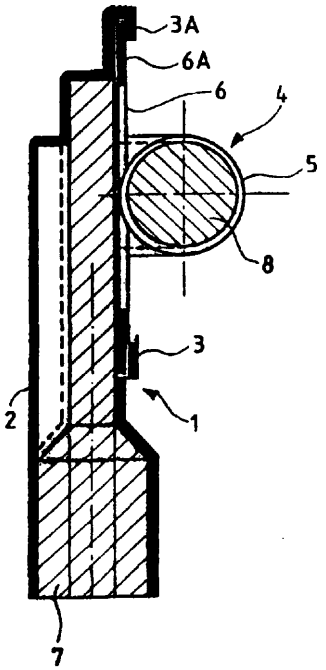

A1 (21) 344420 **(22) 2000 12 08** 7(51) H02G 13/00

(71) **Kłosowicz** Maciej, Poznań

(72) Kłosowicz Paweł

(54) Uchwyt **mocujacy** przewód instalacji odgromowej, zwłaszcza montowanej na dachach płaskich

(57) Wynalazek umożliwia poprawę technologiczności montażu instalacji oraz poprawę niezawodności połączeń przewodu z uchwytami, a także pewne pozycjonowanie uchwytu na powierzchni dachu. Uchwyt zawiera korpus (A) w postaci stożka ściętego wychodzący z podstawy (1), będącej płaszczyzną z bokami (2) podwiniętymi w górę. W powierzchni górnej korpusu (A) znajduje się otwór (3), w którym jest zamontowany obrotowo i zabezpieczony przed przypadkowym wysuwaniem sprężysty klips (4). Krawędzie boków (2) podstawy (1) korpusu (A) obejmują zatrzaski (5) wychodzące z boków podstawki (B) przypominają kształtem skrzynkę. Ze środka powierzchni podstawki (B) wychodzi występ (6) skierowany w stronę krawędzi górnych zatrzasków (5). Sprężysty klips (4) stanowi miejsce mocowania przewodu do korpusu (A), natomiast jego obrotowe mocowanie ułatwia ułożenie przewodu i gwarantuje jego właściwy przebieg.

(4 zastrzeżenia)

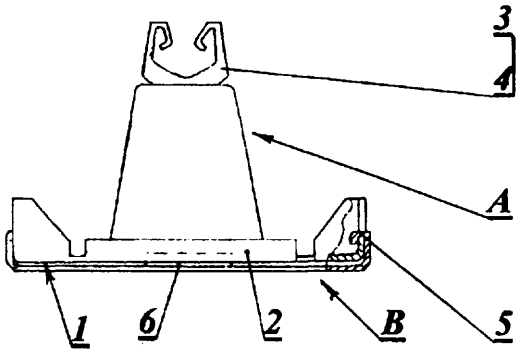

A1 (21) 344605 (22)2000 12 14 7(51) H02G 15/06

(71) Sypniewski Henryk, Zawada; Sypniewska Halina, Zawada

(72) Sypniewski Henryk

(54) Szafka rozdzielcza

(57) Szafka rozdzielcza zbudowana jest z ramy, która ma boczne ścianki (1), górną ściankę (2) i dolną ściankę (3). Wnętrze szafki podzielone jest poziomymi płytami (4) i pionowymi przegrodami (5) na szereg komór (6), w których zamontowany jest osprzęt elektryczny. Dolna ścianka (3) jest kratownicą i zbudowana jest z podłużnych listew i poprzecznych listew, które w przekroju mają kształt ceownika. Pozioma płyta (4) ma jedną lub więcej par otworów. Boczne ścianki (1) na powierzchni wewnętrznej i pionowe przegrody (5) na obu płaskich powierzchniach mają mocujące listwy (12) z gniazdami. Pionowe przegrody (5) osadzone są w rowkach listew lub kołkami w otworach poziomej płyty (4).

(2 zastrzeżenia)

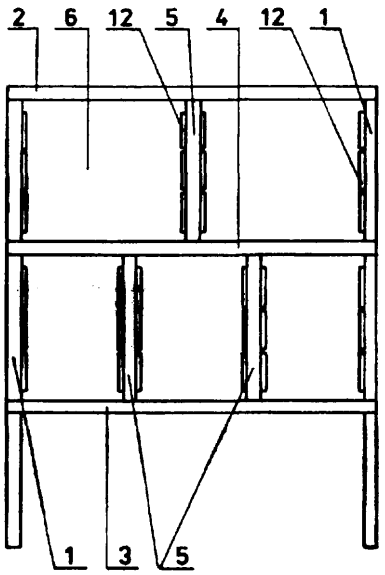

A1 (21) 351224 (22)2001 12 17 7(51) H02J 3/00

(71) Instytut Automatyki Systemów Energetycznych, Wrocław

(72) Obaleński **Włodzimierz,** Fennig Włodzimierz, Kielian Robert, Wierzbicki Zbigniew, Bielaczyc Andrzej, Lasota Stanisław, Siek Piotr

(54) Sposób regulacji mocy czynnej cieplnego bloku energetycznego

(57) Przedmiotem wynalazku jest sposób regulacji mocy czynnej cieplnego bloku energetycznego uczestniczącego w regulacji systemowej, w którym do sygnału uchybu mocy bloku dodaje się sygnał uchybu energii elektrycznej, który przetwarza się w regulatorze energii, po czym tak skorygowany sygnał uchybu mocy bloku przetwarza się w regulatorze mocy bloku, a następnie sygnałem sterującym tego regulatora oddziaływuje się na strumień pary doprowadzonej do turbiny parowej i na strumień paliwa podawanego do kotła. Sposób regulacji polega na tym, że dodatkowo od sygnału uchybu energii elektrycznej bloku energetycznego (SΔE) odejmuje się różnicę między sygnałem mocy docelowej bloku energetycznego (SND2), a sygnałem mocy zadanej bloku energetycznego (SNZ), którą przetwarza się w członie całkującym.

(1 zastrzeżenie)

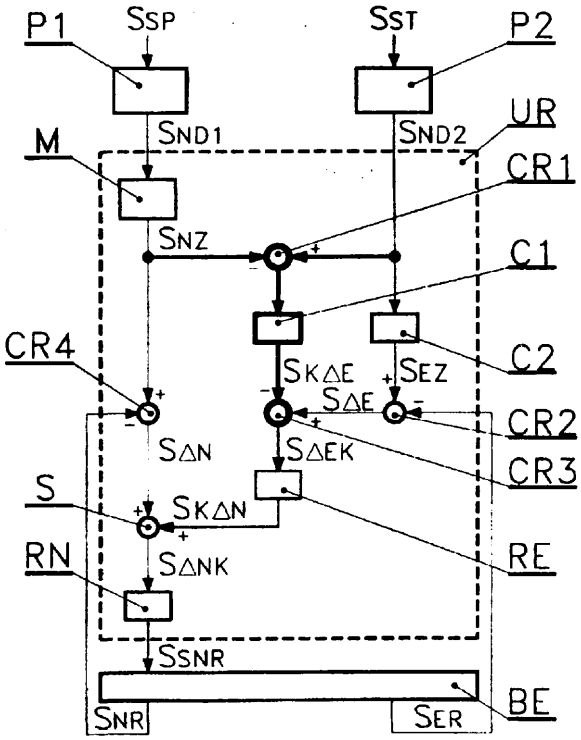

A1 (21)348880 (22) 2000 11 10 7(51) H02K 7/18
H02K 5/10
F03B 13/10

(31) 99 19954964 (32) 1999 11 16 (33) DE

(86) 2000 11 10 PCT/DE00/04007

(87) 2001 05 25 WO01/37403 PCT Gazette nr 21/01

(71) ROBERT BOSCH GMBH, Stuttgart, DE

(72) Knapen Petrus Matheus Josephus, Meijer Bemardus Johannes, Vromans Frans

(54) **Hydrauliczny zespół turbinowo-prądnicowy**

(57) Przedmiotem zgłoszenia jest hydrauliczny zespół turbinowo-prądnicowy z kołem turbinowym (41) i prądnicą (50). Prądnica (50) ma wirnik (51) i stojan (54) z uzwojeniem wzbudzenia (55), przy czym wirnik (51) i koło turbinowe (41) mają wspólną oś. Uzwojenie wzbudzenia (55) stojana (54) jest umieszczone w kierunku osiowym poza promieniowym rzutem wirnika (51) w obrębie komory kadłuba (32). Poza tym stojan (54) ma magnetyczne blachy kierunkowe (56) w rodzaju bieguna kłowego, które są poprowadzone osiowo w promieniowym rzucie wirnika (51).

(9 zastrzeżeń)

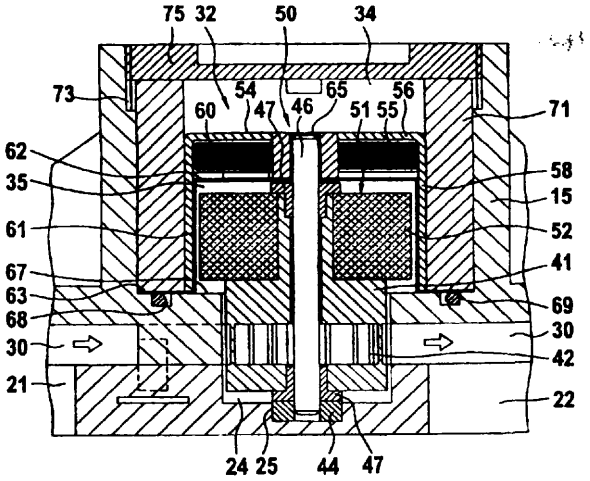

A1 (21) 344382 (22)2000 12 08 7(51) H03H 7/12

(75) Bury Lech, Warszawa; Łukaszewicz Bogdan, Warszawa; Sielezniew Bogdan, Warszawa

(54) **Filtr dolnoprzepustowy, zwłaszcza do sieci telewizji kablowej**

(57) Filtr dolnoprzepustowy, zwłaszcza do sieci telewizji kablowej, zawiera zacisk wejściowy i zacisk wyjściowy, przy czym szeregowo z przynajmniej jednym z zacisków, wejściowym i/lub wyjściowym, jest włączona cewka (1). W punktach połączenia zacisków, wejściowego i/lub wyjściowego, z cewkami (1), są włączone obwody górnoprzepustowe (2). Pierwszy element obwodu górnoprzepustowego(2) stanowi kondensator, którego jedno z wyprowadzeń jest połączone z cewką (1) i zaciskiem filtra. Obwody górnoprzepustowe (2) korzystnie zawierają elementy stratne, które umożliwiają uzyskanie dopasowania układu również w zakresie częstotliwości tłumionych oraz obwody rezonansowe, zwiększające tłumienie fali odbitej w zakresie częstotliwości zbocza charakterystyki amplitudowej filtra.

(8 zastrzeżeń)

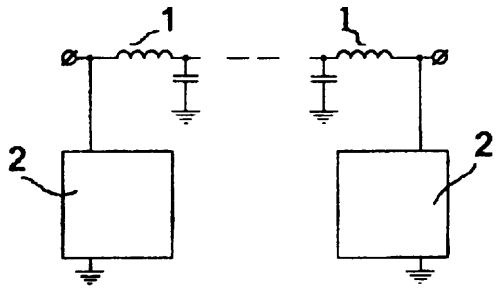

A1 (21) 348910 (22) 1999 10 15 7(51) H04L 1/00
H04L 1/22

(31)98 193261 (32)1998 11 18 (33)US

(86) 1999 10 15 PCT/US99/24163

(87) 2000 05 25 WO00/30289 PCT Gazette nr 21/00

(71) ERICSSON, INC., Research Triangle Park, US

(72) Rydbeck Nils, Molnar Barbara, Guey Jiann-Ching, Khayrallah Ali, Koilpillai R.David

(54) **System radiokomunikacyjny z usługami standardowymi i stabilnymi oraz sposób jego eksploatacji**

(57) W systemie radiokomunikacyjnym informacja jest przekazywana przez jeden z kanałów łączności; pierwszy o pierwszym poziomie redundancji lub drugi o drugim poziomie redundancji, zależnie od wyznaczonej jakości łączności dla przynaj-

mniej jednego z kanałów. W odmianach wykonania wynalazku łączność odbywa się w pierwszym kanale, na przykład w kanale "standardowym" aż do sytuacji, w której miara jakości łączności dla tego kanału, na przykład stopa błędów lub stopa błędów ramki, spełnia określone kryterium. Kiedy jakość łączności spełnia zadane kryterium, łączność przełącza się na "stabilny* kanał wysokopenetracyjny, który wykorzystuje w zasadzie samą ilość zasobów widmowych pierwszego kanału lecz zapewnia znacznie zwiększoną redundancję. W innych odmianach wykonania, terminal, na przykład radiotelefon komórkowy lub inny terminal radiowy, rejestruje się w systemie radiokomunikacyjnym za pośrednictwem jednego ze standardowych rozsyłowych kanałów sterujących lub wysokopenetracyjnego rozsyłowego kanału sterującego i przełącza się między nimi na podstawie określenia jakości łączności dla standardowego rozsyłowego kanału sterującego. Na przykład, terminal może przełączać się na wysokopenetracyjny rozsyłowy kanał sterujący po niepomyślnym wyniku dostępu do standardowego rozsyłowego kanału sterującego w nierkorzystnym obszarze odbioru.

(35 zastrzeżeń)

A1 (21) 349013 (22) 1999 12 14 7(51) H04L 12/24

(31) 98 2256203 (32) 1998 12 16 (33) CA
99 2268495 1999 04 09 CA

(86) 19991214 PCT/CA99/01183

(87) 20000622 WO00/36790 PCT Gazette nr 25/00

(71) LORAN NETWORK MANAGEMENT LTD., Bridgetown, BB

(72) Dawes Nicholas W.

(54) Sposób **wyznaczania topologii sieci** komputerowej

(57) Przedmiotem zgłoszenia jest sposób wyznaczania układu topologicznego sieci komputerowej, który bardzo zmniejsza złożoność obliczeniową i znacznie zwiększa dokładność wyznaczania połączeń. Sposób obejmuje klasyfikowanie portów jako górnych albo dolnych. Porty górne łączą się z innymi urządzeniami do przekazywania danych, które raportują tablice adresów źródłowych, podczas gdy porty dolne tego nie robią. Po klasyfikacji, każdy adres źródłowy w tablicy każdego portu górnego jest zastępowany adresem źródłowym urządzenia przekazywania danych zawierającego port dolny, którego tablica zawiera te adresy źródłowe. Tablice par portów górnych są porównywane przez wyznaczenie obszaru wspólnego i minimalny obszar wspólny wyznacza najbardziej prawdopodobne połączenie w przypadku każdego portu górnego. Stosuje się różnorodne sposoby usuwania nieważnych adresów źródłowych i adresów urządzeń, które zostały przemieszczone podczas zestawiania tablic adresów źródłowych.

(26 zastrzeżeń)

A1 (21) 348970 (22) 2000 11 02 7(51) H04N 7/24

(31) 99 60167067 (32) 1999 11 23 (33) US
00 590825 2000 06 09 US

(86) 2000 11 02 PCT/EP00/10962

(87) 2001 05 31 WO01/39503 PCT Gazette nr 22/01

(71) KONINKLIJKE PHILIPS ELECTRONICS N.V., Eindhoven, NL

(72) Radna Hayder, Chen Yingwei, Van Der Schaar Mihaela

(54) **Hybrydowa drobnoziarnista skalowalność czasowo-szumowa w kodowaniu wideo**

(57) Przedmiotem wynalazku jest technika kodowania drobnoziarnistego, która zawiera tak skalowalność jakości, jak i skalowalność czasową. Uzyskuje się to przez zastosowanie hybrydowej struktury skalowalności czasowo/szumowej, która jest łatwo adoptowalna do technik kodowania drobnoziarnistego. W pierwszym przykładzie tej struktury, klatki udoskonalenia czasowego i klatki udoskonalenia FGS zawarte są w jednej warstwie wyższej. W innym przykładzie, dwie różne warstwy wyższe użyte są do uzyskania hybrydowej skalowalności czasowo/szumowej. Pierwsza z nich to warstwa skalowalności czasowej dla uzyskania udoskonalenia czasowego dla warstwy podstawowej (tzn. lepszego ruchu), a druga warstwa FGS jest użyta do poprawy jakości stosunku sygnału do szumu warstwy podstawowej i/lub czasowej skalowalności warstwy wyższej.

(17 zastrzeżeń)

II. WZORY UŻYTKOWE

DZIAŁ A

PODSTAWOWE POTRZEBY LUDZKIE

U1 (21) **111699** (22)2000 12 12 7(51) A01B 33/08

(75) Zabłocki Tadeusz, Turawa

(54) Frez leśny

(57) Frez leśny umożliwia rozdrabnianie odpadów zrębowych, wykonywanie szlaków zrywkowych, leśnych pasów przeciw-pożarowych, rozdrobnienie gałęzi wraz z jednoczesnym przemieszaniem biomasy do głębokości od 15 cm do 35 cm.

Frez leśny utworzony jest z ramy, umocowanej do wysięgnika traktora rolniczego i odbierającej napęd poprzez wał napędowy, połączony rozłącznie z przekładnią kątową (1), która poprzez obustronne koła pasowe z paskami klinowymi (2) napędza wał roboczy (3) z zamocowanymi tarczami frezowymi (4), zaopatrzonymi w zębne frezy (5), mocowane rozłącznie, przy czym do obudowy (6) zamocowana jest uchylna rama (7), zaopatrzona w wał stabilizujący (8), a na nim zamocowane są tarcze spulchniające (9), zaopatrzone korzystnie w zęby w kształcie trójkąta.

(1 zastrzeżenie)

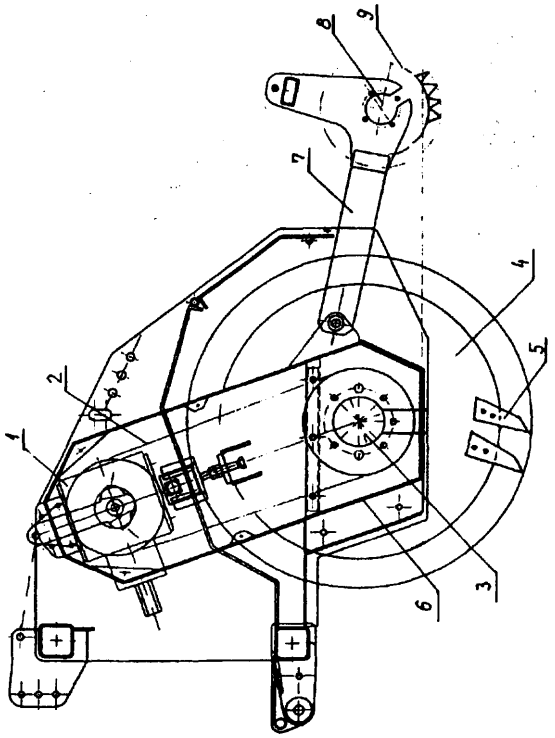

U1 (21) **111726** (22) 2000 12 15 7(51) A01K 27/00

(75) Parzęcki Władysław, Bydgoszcz

(54) **Kołnierz zatrzaskowy dla zwierząt, zwłaszcza psów**

(57) Rozwiązanie charakteryzuje się tym, że kołnierz zatrzaskowy posiada kształt zbliżony do półpierścienia (1), który od strony promienia wewnętrznego jest wyposażony w długie zatrzaskowe objemki (2) posiadające u nasady, odpowiednio ukształtowane, nacięcia (3, 4). W jednym końcu półpierścień (1) posiada zaczepy (5, 6), natomiast w drugim końcu posiada dwa rzędy nacięć (7, 8) położonych w osiach symetrii zatrzaskowych zaczepów (5, 6), służących do spięcia kołnierza. Po złożeniu pierścienia (1) kołnierz posiada kształt stożka ściętego.

(2 zastrzeżenia)

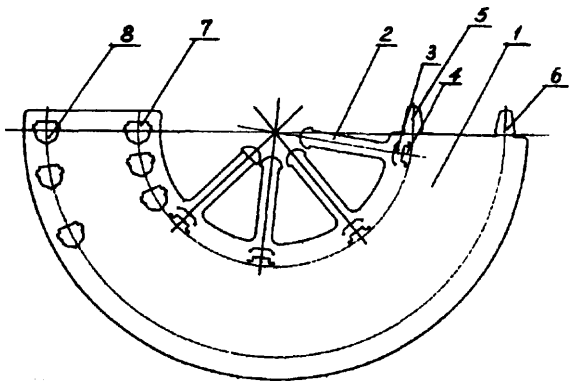

U1 (21) 111675 (22)20001205 7(51) **A01K** 85/16

(75) Jaroszyński **Tomasz,** Lublin

(54) **Podlodowa błystka wędkarska**

(57) Podlodowa błystka wędkarska, posiadająca obły wydłużony korpus, wyposażony w uchwyt holowniczy i uchwyt kotwiczki, charakteryzuje się tym, że wewnętrzna strona korpusu (1), przylegająca do osi (2), posiada dwie powierzchnie: płaską (3) i wygiętą skrętnie (4), przy czym długość powierzchni wygiętej skrętnie (4) jest większa od połowy długości korpusu (1).

(2 zastrzeżenia)

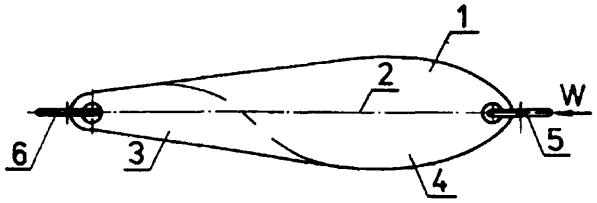

U1 (21) **111671** (22)20001204 7(51) **A43D 95/08**

(75) Szybecki Sebastian, Katowice

(54) **Maszyna do czyszczenia obuwia**

(57) Maszyna do czyszczenia obuwia, z podajnikiem (8) na pastę, ma wałek (1) ze szczotkami (2) z napędem (4), połączonym rozłącznie z podstawą (5) obudowy i ma wrzutnik (6) monetowy wraz z mechanizmem (7) czasowym.

(1 zastrzeżenie)

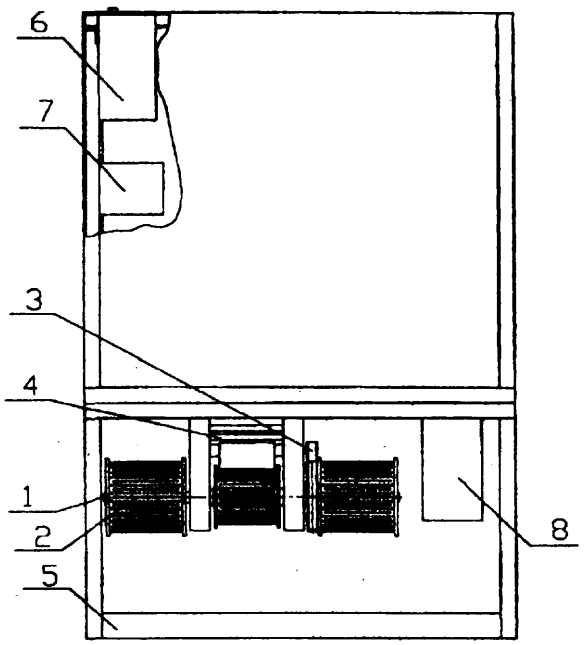

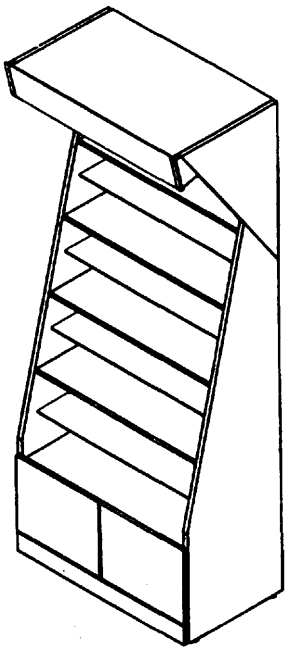

U1 (21) **111683** (22)2000 **12 08** 7(51) A44B 15/00

(75) Neumann Janusz, Lipno

(54) **Brelok do kluczy**

(57) Przedmiotem wzoru użytkowego jest brelok do kluczy, w którym uchwyt (1) jest w kształcie okrągłego kapsla, służącego do zamykania butelek, przy czym boczna jego krawędź ma uformowany i skierowany na zewnątrz występ (5) z otworem, w którym osadzona jest zapinka (3), połączona z kółkiem do mocowania kluczy, a wewnętrzne, okrągłe wgłębienie uchwytu (1) ma uformowany na bocznej ściance, biegnący na obwodzie występ, pod którym osadzony jest okrągły krążek, identyczny wymiarami jak moneta.

(5 zastrzeżeń)

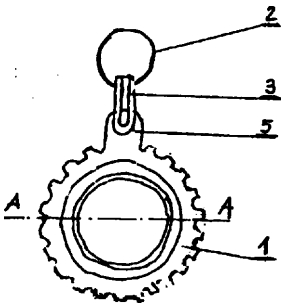

U1 (21) **111706** (22) 2000 **12 12** 7(51) A47F 7/00

(71) KOLPORTER S.A., Kielce

(72) Stoczkiewicz Maciej

(54) **Regal do ekspozycji towarów handlowych**

(57) Regał, pokazany na rysunku, służy do ekspozycji wszelkich towarów handlowych i ma zastosowanie w punktach sprzedaży: sklepy, salony prasowe, kioski. System ekspozycji towaru składa się z 5 półek stałych z możliwością dodatkowego zastosowania półek szklanych lub wieszaków do ekspozycji towarów konfekcjonowanych. Regał posiada własny system oświetlenia, umieszczony w górnej części regału, który doświetla wszystkie półki ekspozycyjne i szyld regału. Regał wykonany jest z płyty wiórowej, melaminowanej, a półki ekspozycyjne ze szkła, metalu oraz płyty wiórowej. Ponadto w dolnej części regału umieszczona jest szafka, pełniąca funkcje magazynowe.

(7 zastrzeżeń)

U1 (21)111695 (22)20001211 7(51) A47G 7/06

(75) Olczak **Janusz,** Łódź

(54) **Wazon nagrobkowy**

(57) Przedmiotem wzoru użytkowego jest wazon nagrobkowy, wykonany metodą odlewania w formie, posiadający zabezpieczenie przed gromadzeniem się w nim wody, pochodzącej z odpadów atmosferycznych.

Wazon charakteryzuje się tym, że w jednolitym korpusie (1) posiada w bocznych ścianach szerokie, pionowe szczeliny (2), których dolna krawędź sięga prawie do dna (3) wazonu, zaś u góry wazon posiada zaokrąglenie (4), przy czym pomiędzy zaokrągleniem (4), a ścianami bocznymi korpusu (1) znajduje się pozioma szczelina maskująca (5), a podstawa (6) posiada u dołu uskok maskujący (7). Wewnętrzny otwór wazonu (8) posiada wewnętrzny wrąb (9) dla stabilnego osadzenia wkładu na kwiaty.

(2 zastrzeżenia)

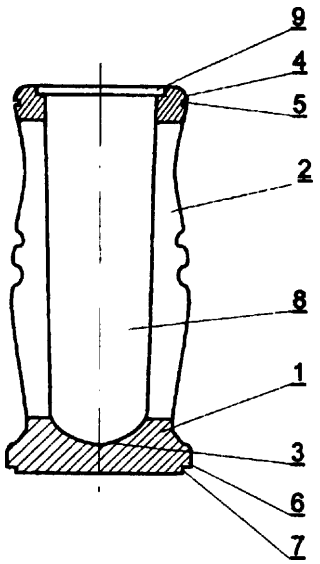

U1 (21) 111735 **(22) 2000 12** 16 7(51) A61F 13/02

(71) **VISCOPLAST** S.A., Wrocław

(72) Rożek Krzysztof, Gaweł Wiesław, Krzysik-Solecka Katarzyna

(54) Przezroczysty opatrunek z folii PU

(57) Opatrunek ma klejącą powierzchnię warstwy podstawowej (1) zabezpieczoną dwiema, zachodzącymi na siebie osłonkami: spodnią (3), która ma w części środkowej opatrunku wywiniętą zakładkę (4) oraz wierzchnią (5). Do zewnętrznej strony warstwy podstawowej (1) przylega warstwa nośna z folii polietylenowej PE, do której wzdłuż jednego z boków przyklejony jest aplikator (6) w postaci paska z zachowaniem brzegowego marginesu bezklejowego.

(2 zastrzeżenia)

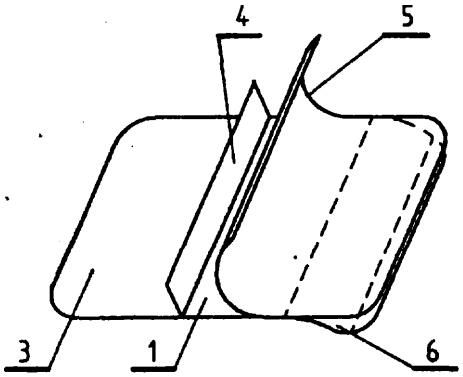

U1(21) 111736 (22)20001216 7(51) A61F 13/02

(71) VISCOPLAST S.A., Wrocław

(72) Rożek Krzysztof

(54) Plaster jednorazowego użytku do stabilizacji cewnika oraz osłony pola wkłucia przy wlewach dożylnych

(57) Plaster ma warstwę podstawową (1), wykonaną z cienkiej folii poliuretanowej PU, jednostronnie pokrytą klejem medycznym oraz warstwę aplikującą, wykonaną z folii polietylenowej PE, przylegającą do drugiej powierzchni plastra. Powierzchnia klejąca warstwy podstawowej (1) zabezpieczona jest trzema oddzielnymi osłonkami: poprzeczną (5), osłaniającą część plastra z opatrunkiem (3) oraz podłużnymi (7, 8), osłaniającymi niezależne ramiona (5, 6), na które dzieli drugą część plastra nacięcie środkowe, wykonane od środka przeciwległego boku. Do warstwy aplikującej, wzdłuż boku plastra przeciwległego do boku naciętego, przyklejona jest przy zachowaniu brzegowego marginesu bezklejowego (9) nakładka usztywniająca w postaci paska.

(2 zastrzeżenia)

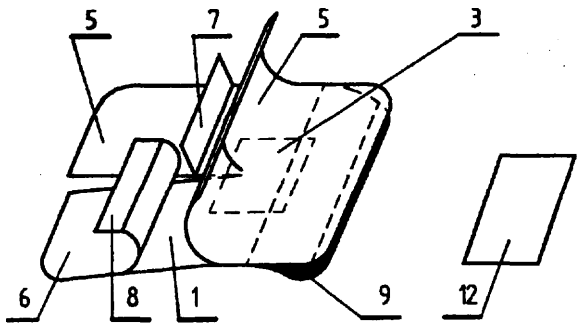

U1 (21) 112870 (22)2001 12 24 7(51) A61G 3/00

(75) Kurlapski Roman, Świdwin

(54) Podjazd-pochylnia, zwłaszcza dla wózków inwalidzkich

(57) Pojazd posiada część (1) jezdną usytuowaną pomiędzy bocznymi elementami (2) ograniczającymi. Część (1) jezdną stanowi kratownica, którą stanowią elementy (4) oporowe usytuowane na elementach (5) podporowych. Elementy (4) oporowe kratownicy mają postać prętów, zaś elementy (5) podporowe kratownicy mają postać listew. Elementy (4) oporowe są ułożone prostopadle w stosunku do elementów (2) ograniczających. Elementy (4) oporowe są ułożone pod kątem w równym stosunku do elementów (5) podporowych. Elementy (6) najazdowe mają klinowaty kształt i są połączone z częścią (1) jezdną i elementami (2) ograniczającymi za pośrednictwem elementów (7) zawiasowych. Elementy (6) najazdowe wyposażone są w elementy (8) mocujące.

Podjazd umożliwia pokonanie schodów przez wózki inwalidzkie, wózki dziecięce, rowery oraz inne pojazdy, zwłaszcza kołowe.

(12 zastrzeżeń)

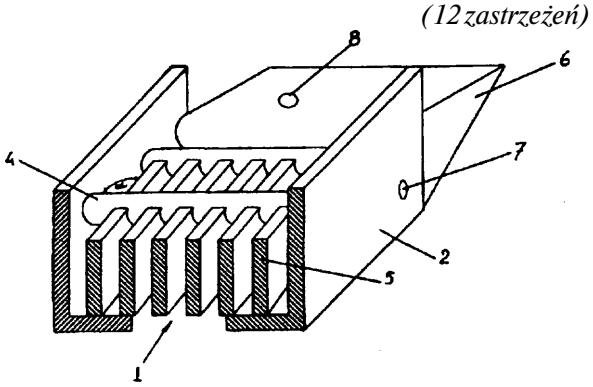

U1 (21) 111727 (22)200012 15 7(51) A61G 15/00

(71) FAMED Spółka z o.o., Stolno

(72) Misiaszek Krzysztof, Studziński Jerzy

(54) Fotel ginekologiczny

(57) Konstrukcja fotela ginekologicznego umożliwia bezstopniową, płynną zmianę położenia siedziska i oparcia oraz umożliwia ustawienie siedziska i oparcia w pozycji Trendelenburga. Fotel ginekologiczny charakteryzuje się tym, że mechanizm zmiany położenia siedziska zaopatrzony jest w ramę (3) siedziska, stanowiącą dźwignię dwuramienną, obrotowo osadzoną na sworzniach w tulejkach, wykonanych w górnej części korpusu (2) oraz dwie sprężyny gazowe (5), które łączą wahliwie ramię (3) siedziska z dolną, wewnętrzną częścią korpusu (2), natomiast mechanizm zmiany położenia oparcia składa się z ramy (4) oparcia pleców, połączonej obrotowo z ramą (3) siedziska na sworzniach, osadzonych w tulejach (10) oraz dwóch sprężyn gazowych (5), które łączą wahliwie dolną część ramy (3) siedziska z górną częścią ramy (4) oparcia pleców.

(2 zastrzeżenia)

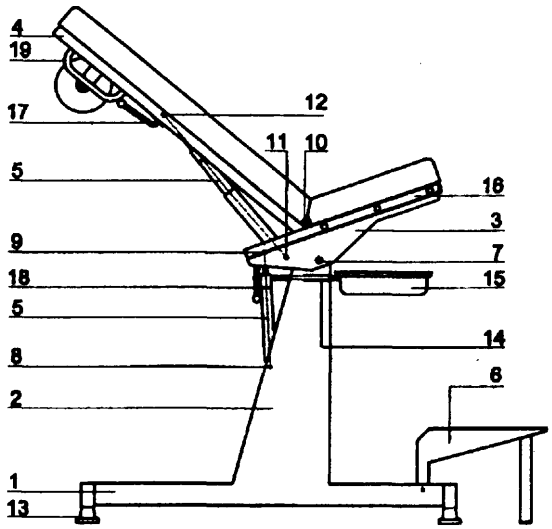

U1 (21) 111733 (22)20001215 7(51) A63F 9/08

(75) Kowalczyk Wojciech, Siepraw

(54) **Układanka logiczna**

(57) Układanka logiczna, wyposażona w jeden zwieńczający klocek w postaci prostopadłościennego graniastosłupa o przekroju kwadratowym, charakteryzuje się tym, że ma postać przestrzennego krzyżaka (1), który zaopatrzony jest w sześć klocków (2) o przekroju kwadratowym w postaci prostopadłościennych graniastosłupów, z których dwa jednakowe klocki (2) mają na jednej powierzchni prostokątne rowki, usytuowane w poprzecznej płaszczyźnie symetrii, o głębokości równej połowie szerokości boku klocka (2) i szerokości równej szerokości klocka (2), a na drugiej powierzchni, ułożonej pod kątem 90° do powierzchni sąsiedniej każdego klocka (2), mają symetryczne, prostokątne rowki o szerokości równej podwójnej szerokości boku klocka (2) i o głębokości równej połowie szerokości boku klocka (2), natomiast trzeci klocek (2) ma na jednej powierzchni prostokątny rowek, usytuowany w poprzecznej płaszczyźnie symetrii o głębokości równej połowie szerokości boku klocka (2) i o szerokości równej szerokości boku klocka (2), a na drugiej powierzchni tego klocka (2), ułożonej pod kątem 90* do powierzchni sąsiedniej, ma prostokątny rowek, przesunięty w lewo o ćwierć szerokości boku klocka (2) w stosunku do teoretycznej osi symetrii rowka na sąsiednim boku, o szerokości równej szerokości boku klocka (2) i o głębokości równej połowie szerokości boku klocka (2), zaś piąty klocek (2) ma na jednej powierzchni dwa prostokątne rowki, przy czym jeden jest przesunięty w lewo o ćwierć szerokości boku klocka (2) w stosunku do teoretycznej, poprzecznej płaszczyzny symetrii klocka (2) i ma głębokość równą połowie szerokości boku klocka (2) oraz szerokość równą szerokości boku klocka (2), zaś drugi rowek jest przesunięty w prawo o 3/4 szerokości boku klocka (2) w stosunku do teoretycznej, poprzecznej płaszczyzny symetrii oraz ma szerokość i głębokość równą połowie szerokości boku klocka (2).

(1 zastrzeżenie)

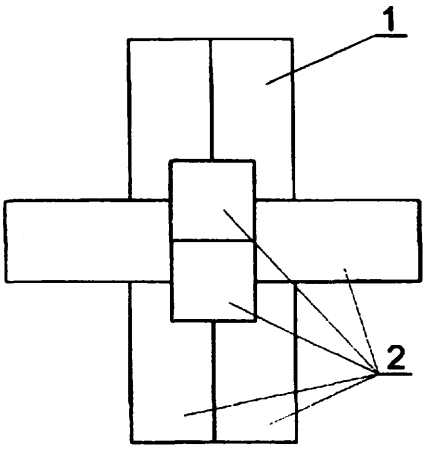

DZIAŁ B

RÓŻNE PROCESY PRZEMYSŁOWE; TRANSPORT

U (21) 112350 (22) 2001 07 07 7(51) B23D 9/00 B28C 5/12

(75) Radej Artur, Busko-Zdrój; Szymacha Andrzej, Busko-Zdrój

(54) **Skrobak mieszarki, zwłaszcza do masy gipsowej i zapraw gipsowo-betonowych**

(57) Skrobak mieszarki, posiadający uchwyt mocujący (1) i spłaszczoną część roboczą (2) ze stali jednorodnej, charakteryzuje się tym, że składa się z dwóch warstw na całej długości części roboczej (2), z których jedna (2.1), znajdująca się od strony styku z powierzchnią zbiornika mieszarki, wykonana jest ze sproszkowanych węglików wolframu w osnowie niklu, natomiast druga warstwa wykonana jest ze stali jednorodnej.

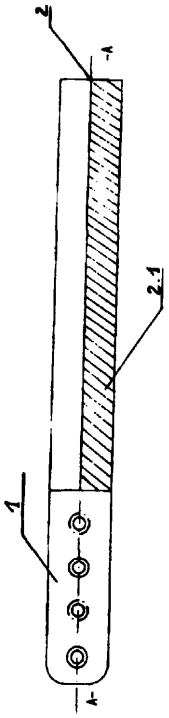

(1 zastrzeżenie)

U1 (21)111723 (22)2000 12 14 7(51) B24D 11/00

(75) Baszczyn Rudolf, Chojnów

(54) **Tarcza diamentowa szlifiersko-polerska**

(57) Tarcza okrągła z otworem (2) środkowym także okrągłym składa się ze spodniej warstwy czepnej-rzep i z wierzchniej warstwy diamentowo-tworzywowej, w której są trzy warstwy (3, 4, 5), rozmieszczone obwodowo jedna nad drugą kostek diamentowo-tworzywowych o nieregularnej konfiguracji. Warstwy te są oddzielone od siebie obwodowo wężykowatymi, korytkowymi kanałami (6, 7), a w rzędach kostki są oddzielone od siebie łukowatymi, promieniowo rozchodzącymi się, korytkowymi kanałami (8, 9, 10), mającymi ujścia w obrzeżu (1) tarczy_ i w obwodzie otworu (2).

(1 zastrzeżenie)

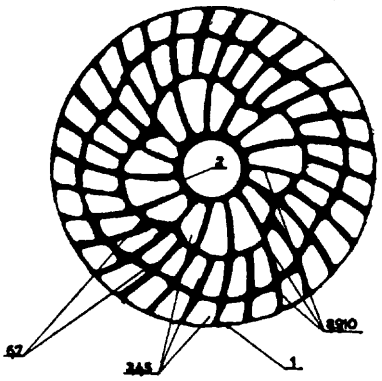

U (21) 111697 (22)20001212 7(51)B28B 3/26 F17D 1/04

(71) Instytut Przetwórstwa Tworzyw Sztucznych METALCHEM, Toruń

(72) Kubiak **Grzegorz,** Skotarczak Stanisław

(54) **Mechanizm mocowania pokrywy**

(57) Przedmiotem wzoru użytkowego jest mechanizm mocowania pokrywy, zwłaszcza kolektora odgazowania cylindra wytłaczarki. Mechanizm charakteryzuje się tym, że pokrywa (3) mocowana jest do kołnierza (1) korpusu (2) kolektora za pomocą umieszczonej w ich współosiowych otworach śruby (4), na której osadzona jest sprężyna (5) dociskowa oraz za pomocą umiejscowionej po jej przeciwległej stronie śruby (6) dociskowej, przy czym pokrywa (3) od strony śruby (6) dociskowej na części obwodu posiada wycięcie.

(1 zastrzeżenie)

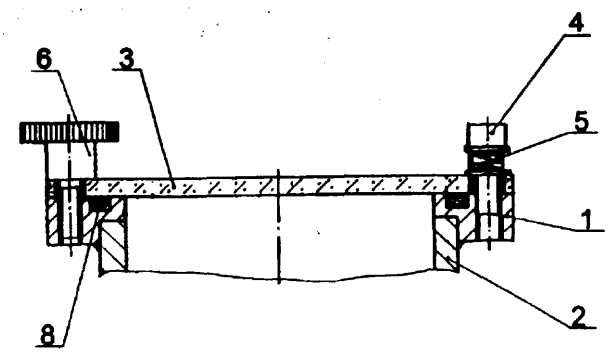

U1 (21) **111705** (22) **2000 12** 12 **7(51)** B43L 1/04

(75) Olędzki Ryszard, Bydgoszcz

(54) Stojak tablicowy

(57) Stojak tablicowy składa się z dwóch elementów (1) i (2) w kształcie odwróconej litery T, które są wyposażone w uchwyty mocujące (4), ukształtowane w kształcie litery U z pokrętłami śrubowymi, mocowane do dwóch elementów (1) i (2) w sposób rozłączny. Elementy (1) i (2) stojaka wyposażone są w kółka jezdne (6) i (7) np. meblowe, umożliwiające przesuwanie stojaka z tablicą w dowolne miejsce i są usztywnione skośnymi podporami (3), a kółka (6) w przedniej części stojaka wyposażone są w hamulce.

(1 zastrzeżenie)

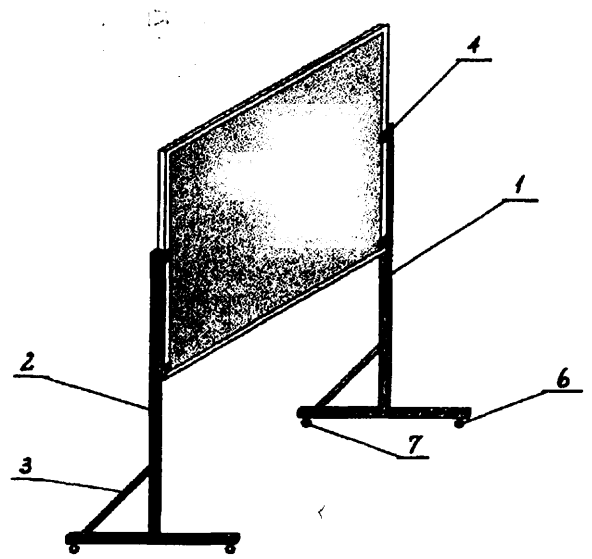

U1 (21) 111698 (22)2000 12 13 7(51) B60H 3/00 A61L9/16

(75) Fukowski **Janusz,** Warszawa

(54) **Odświezacz powietrza, zwłaszcza w samochodzie**

(57) Odświeżacz powietrza jest ukształtowany w formie kierownicy (1), gdzie środkowa część ma postać walca (2), ograniczonego od czoła denkiem (3), z otworem (4), w którym jest zamontowana świecąca dioda. W bocznej powierzchni (6) walca (2) znajduje się wycięcie (7), zamykane ruchomą klapką (8) oraz otwory (9). Tylną część walca (2) stanowi wieczko, wyposażone na zewnątrz w wypust

(2 zastrzeżenia)

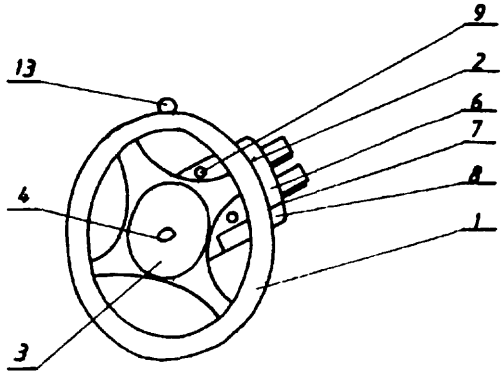

U1 (21) 111694 **(22) 2000 12 11** 7(51) B60N 2/60 B60N 2/58

(75) Rakszewski Józef, Nysa

(54) **Mata** gorczycowa na fotel samochodowy

(57) Mata składa się z zewnętrznej skórzanej warstwy (1) i gorczycowego wkładu (2) zawierającego zespół kanalików (3) wypełnionych ziarnem, połączonych ze sobą obrzeżnie za pomocą przylepców, którymi obszyte są skórzana warstwa (1) i wkład (2). Dół maty wyposażony jest w narożach w elastyczne linki (9), zakończone haczykami (10). Górna część maty ma przedłużającą zakładkę (11), obejmującą górę fotela, mocowaną za pomocą zapinek (13, 15), przytwierdzonych w dobranych miejscach do zakładki (11) oraz gorczycowego wkładu (2).

(3 zastrzeżenia)

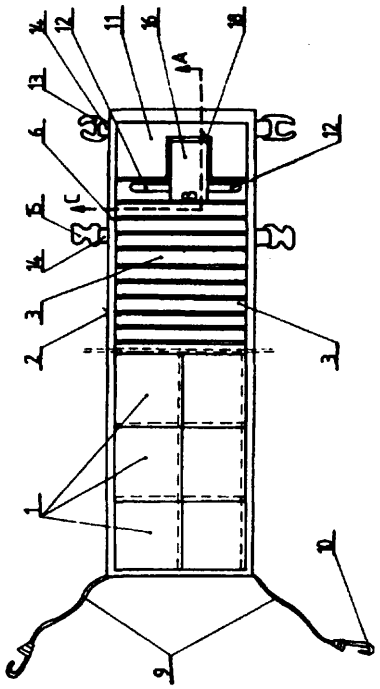

U1 (21) 111700 (22)2000 12 12 7(51) B60P 3/025

(75) Gebert Mirosław, Pruszcz Gdański

(54) **Obiekt reklamowo-dystrybucyjny**

(57) Obiekt reklamowo-dystrybucyjny ma postać słupa o kształcie powiększonej do wielogabarytowych rozmiarów puszki do napoju.

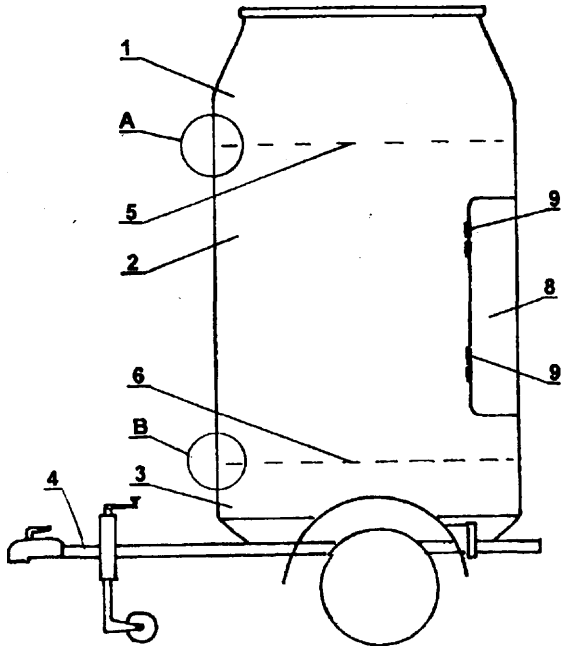

Słup posadowiony jest dnem na podwoziu przyczepy samochodowej. Zestawiony jest z części górnej (1), części środkowej (2) oraz części dolnej (3). Części (1, 2, 3) słupa mają jednakową średnicę ścian cylindrycznych. Część górna (1) i część środkowa (2), podobnie jak część środkowa (2) i część dolna (3) słupa, połączone są ze sobą w sposób trwały za pośrednictwem dwóch wewnętrznych pierścieni. Na cylindrycznej ścianie słupa zamocowane są na pionowych zawiasach (9) drzwi wejściowe (8) do wnętrza słupa.

(2 zastrzeżenia)

U1(21) 111672 (22)20001204 **7(51) B62D 25/18**

(75) Górecki Roman, Kęty; Górecki Adam, Kęty

(54) **Zacisk, zwłaszcza do mocowania fartucha błotnika**

(57) Zacisk składający się ze szczęki prostej (1) i szczęki kątowej (2) oraz ze śruby zaciskowej (5) trwale związanej ze szczęką prostą (1), ma na czołowej krawędzi szczęki szereg **ząbków**(4), przeciwległych względem siebie i położonych prostopadle do osi podłużnej zacisku.

(1 zastrzeżenie)

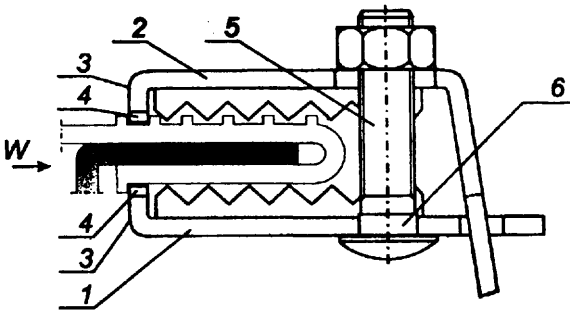

DZIAŁ E

BUDOWNICTWO, GÓRNICTWO; KONSTRUKCJE ZESPOLONE

U1 (21) 112241 (22)2001 0604 7(51) E01B 9/28

(31)00 11448 (32)2000 12 08 (33) CZ

(71) ŽELEŽNICNÍ PRUMYSLOVA STAVEBNÍ VÝROBA UHERSKÝ OSTROH, A.S., Uherský Ostroh, CZ

(72) Fiksel Josef

(54) **Sprężyste, bezpodkładkowe** zamocowanie szyny

(57) Wynalazek dotyczy konstrukcji sprężystego zamocowania szyny do podkładu na torach szynowych bez użycia podkładek szynowych, zwłaszcza przy układaniu szyn na wielkoformatowych podkładach betonowych, których wzdłużna oś biegnie zasadniczo w kierunku zgodnym z osią szyny.

Sprężyste zamocowanie szyny bez podkładki szynowej do wielkoformatowego podkładu betonowego zaopatrzonego w rowki mocujące, przy pomocy płyt mocujących ze sprężystymi klamrami złączem śrubowym takim, że płyta mocująca, zaopatrzona w otwory przelotowe jest ściśnięta pomiędzy łbem śruby w rowku mocującym, a nakrętką po jej wierzchniej stronie, charakteryzuje się tym, że każda płyta mocująca (4) jest przymocowana parą śrub (6, 7), umieszczonych pionowo w płaszczyźnie prostopadłej do osi szyny (1), z których śruba (6) sprężystej klamry (5) jest usytuowana po stronie zwróconej ku szynie (1), a ustalająca pozycję śruba (7) po przeciwległej stronie, przy czym płyta mocująca (4) jest ułożona obrotowo wokół śruby (6) klamry sprężystej (5), a otwór w płycie mocującej (4) dla ustalającej pozycję śruby (7) ma kształt owalnego rowka.

(4 zastrzeżenia)

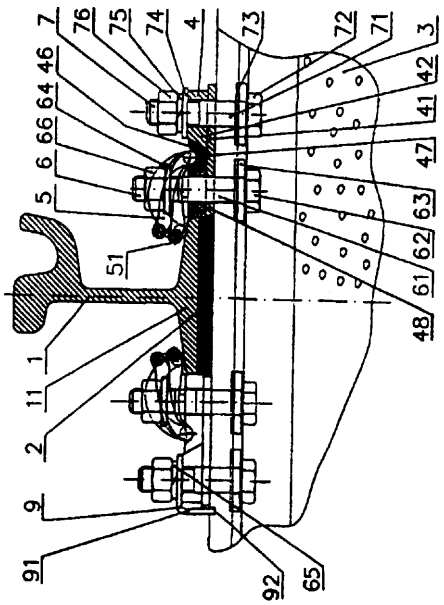

U1 (21) **111713** (22)2000 12 13 **7(51) E02D** 35/00

(71) Niemiec **Tomasz,** Jastrzębie Zdrój

(72) Niemiec Tomasz, Niemiec Robert, Piekarczyk Edward

(54) Konstrukcja wzmacniająca ścian nośnych do rektyfikacji odchylonej z pionu budowli

(57) Wzór użytkowy dotyczy konstrukcji wzmacniającej ścian nośnych do rektyfikacji odchylonej z pionu budowli, spowodowanej deformacją podłoża, zwłaszcza na obszarze eksploatacji górniczej, w czasie prowadzenia operacji podnoszenia i poziomowania tej budowli przy pomocy podnośników hydraulicznych (6). Konstrukcja wzmacniająca ścian nośnych (1) najniższej kondygnacji budowli ma pomiędzy wnękami (5) podnośników hydraulicznych (6), wykonanymi nad ławą fundamentową (2), poniżej górnych opasek wzmacniających (3) z ceowników przymocowane równolegle nad ławą fundamentową (2) śrubami (7) obustronnie do ścian nośnych (1) najniższej kondygnacji budowli dodatkowe, dolne opaski wzmacniające (8) z ceowników. Każda dolna opaska wzmacniająca (8) jest połączona w pionie z górną opaską wzmacniającą (3) trzema symetrycznie rozłożonymi śrubami mocującymi (9), wprowadzonymi przez otwory, wykonane w ścianach bocznych (3a, 8a) ceowników górnych opasek wzmacniających (3) i dolnych opasek wzmacniających (8). Na śruby mocujące (9) są nałożone tulejki rozporowe (10) w objęciu bocznych ścianek (3a, 8a) górnych i dolnych opasek wzmacniających (3, 8).

(3 zastrzeżenia)

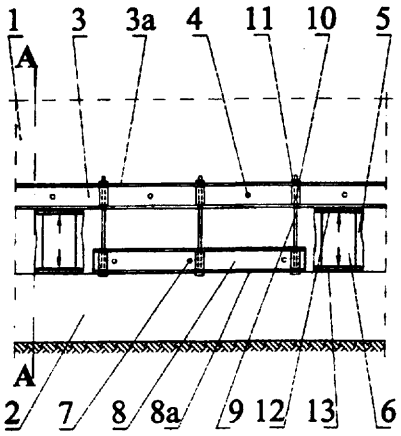

U1 (21) 112784 (22)2001 1204 7(51)E04F 13/06

(75) Jastrzębski Przemysław, Wesoła; Marczak Wiesław, Warszawa

(54) **Listwa narożnikowa**

(57) Istotą listwy narożnikowej, wykonanej jako monolit z tworzywa sztucznego i złożonej z dwóch bocznych ramion (1), połączonych częścią środkową (2), które to ramiona (1) mają otwory perforacyjne (3), jest to, że jej ramiona (1) są wykonane z tworzywa o twardości od 91 do 98°ShA, a część środkowa (2) z tego samego tworzywa, ale o twardości od 55 do 65°ShA. Szerokość części środkowej (2) listwy jest korzystnie mniejsza od szerokości ramion (1).

(2 zastrzeżenia)

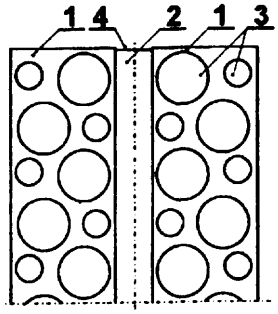

U1 (21) 111712 (22)20001213 **7(51)** E04F 17/04

(75) **Darłak** Józef, Dębica

(54) **Zestaw kratek osłonowych szybkiego montażu**

(57) Zestaw kratek osłonowych szybkiego montażu, przeznaczony do szybkiego mocowania na przewodzie kominowym, składa się z dwóch kratek, wykonanych z płyty czołowej, z którą od tyłu jest połączona ramka (2). Na przeciwległych bokach ramki kratki znajdują się otwory (3). W otworach tych umieszczone są sprężyny (5), połączone drutami (4) z ramką przeciwległej kratki.

(2 zastrzeżenia)

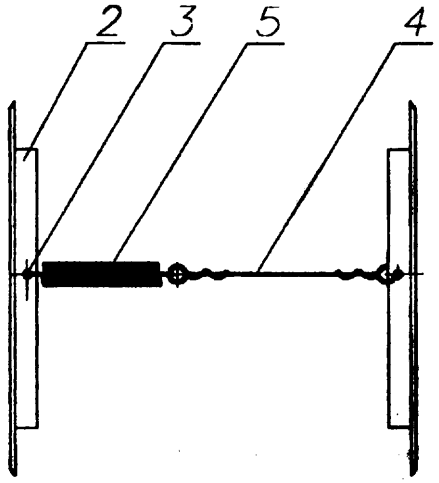

U1 (21) **111715** (22)2000 12 13 7(51) E06B 3/42

(75) Mitas Radosław, Szczecin; Witas Maciej, Katowice; Mitas Tomasz, Szczecin

(54) **Kształtownik**

(57) Kształtownik, w postaci listwy profilowanej o profilu otwartym, w przekroju poprzecznym ma kształt zbliżony do ceownika, którego środnik (1) ma obustronne wypusty (3), których powierzchnie zewnętrzne (13) z powierzchnią zewnętrzną (14) środnika (3) tworzą kąty ostre (15), a powierzchnie wewnętrzne (4) wypustów (3) z powierzchnią wewnętrzną (5) środnika (1) tworzą również kąty ostre (16), przy czym powierzchnia wewnętrzna (5) środnika (1) ma trójkątne nacięcie (6), natomiast półki (2) na zewnętrznych powierzchniach (17) mają wypusty (7) w kształcie kątownika, którego wolne ramiona (8) skierowane są do siebie.

Kształtownik zapewnia szybkie i łatwe łączenie kształtowników innego rodzaju, których w całości lub części zewnętrzne lub wewnętrzne kształty i wymiary nominalne są takie same.

(1 zastrzeżenie)

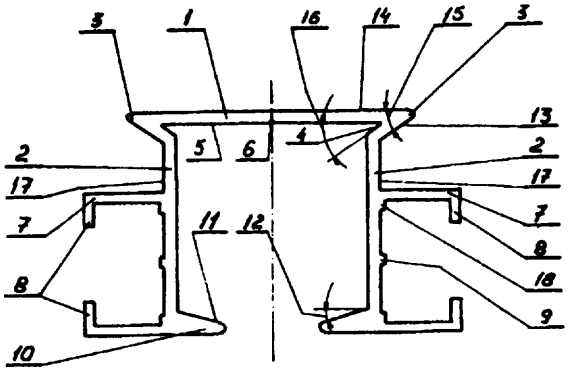

U1 (21) 111716 (22)200012 13 7(51) E06B 3/42

(75) Mitas Radosław, Szczecin; Witas Maciej, Katowice; Mitas Tomasz, Szczecin

(54) **Kształtownik**

(57) Kształtownik, w postaci listwy profilowanej o profilu otwartym, w przekroju poprzecznym ma kształt zbliżony do kątownika, którego półka (1) ma otwory (3), a półka (2) ma otwór (8) i wycięcie (4), którego ścianki boczne (5) ze ścianką górną (6) tworzą kąt ostry (7).

Kształtownik zapewnia szybkie i łatwe łączenie kształtowników innego rodzaju, których w całości lub części zewnętrzne lub wewnętrzne kształty i wymiary nominalne są takie same.

(1 zastrzeżenie)

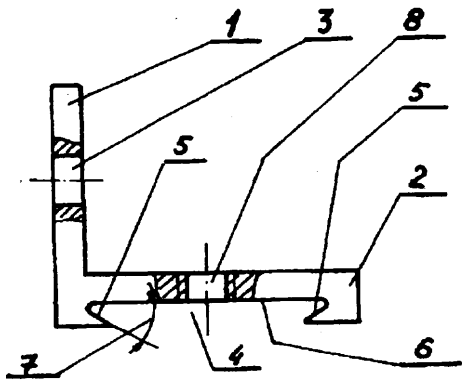

U1 (21) 111719 (22)20001214 7(51) E06B 3/42

(75) Mitas Radosław, Szczecin; Witas Maciej, Katowice; Mitas Tomasz, Szczecin

(54) Kształtownik

(57) Kształtownik w postaci listwy profilowanej o profilu otwartym, w przekroju poprzecznym ma kształt zbliżony do ceownika, którego środnik (1) na zewnętrznej powierzchni (4) ma występ (2), którego powierzchnie zewnętrzne (3) z powierzchnią zewnętrzną (4) środnika (1) tworzą kąt ostry (5), a na wewnętrznej powierzchni (6) środnika (1) ma trójkątne nacięcie (7).

Kształtownik zapewnia szybkie i łatwe łączenie kształtowników innego rodzaju, których w całości lub części zewnętrzne lub wewnętrzne kształty i wymiary nominalne są takie same.

(1 zastrzeżenie)

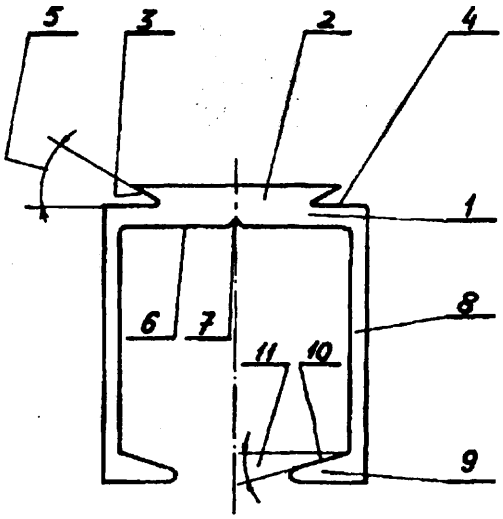

U1 (21) 111720 (22)20001214 7(51) E06B 3/42

(75) Mitas Radosław, Szczecin; Witas Maciej, Katowice; Mitas Tomasz, Szczecin

(54) **Kształtownik**

(57) Przedmiotem wzoru użytkowego jest kształtownik, w postaci listwy profilowanej o profilu otwartym, stosowany w stolarce budowlanej, zwłaszcza do wytwarzania ram okien i drzwi przesuwnych. Kształtownik ma kształt zbliżony do ceownika, którego półki (2) na końcach mają zagięcia (3), skierowane do wewnątrz kształtownika, środnik (1) na zewnętrznej powierzchni (5) ma trójkątne nacięcie (7), a na wewnętrznej powierzchni (6) ma występ (4).

Kształtownik zapewnia szybkie i łatwe łączenie kształtowników innego rodzaju, których w całości lub części zewnętrzne lub wewnętrzne kształty i wymiary nominalne są takie same.

(1 zastrzeżenie)

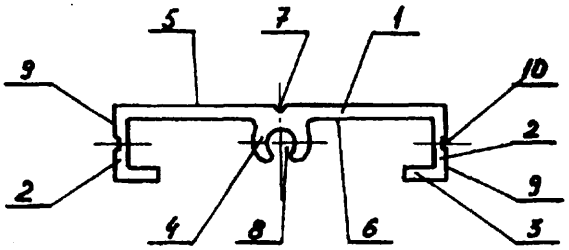

U1 (21)111721 (22)2000 12 14 7(51) E06B 3/42

(75) Mitas Radosław, Szczecin; Witas Maciej, Katowice; Mitas Tomasz, Szczecin

(54) **Kształtownik**

(57) Przedmiotem wzoru użytkowego jest kształtownik w postaci listwy profilowanej o profilu otwartym, stosowany w stolarce budowlanej, zwłaszcza do wytwarzania ram okien i drzwi przesuwnych. Kształtownik ma przekrój w kształcie zbliżonym do ceownika, którego środnik (1) na zewnętrznej powierzchni (10) ma trójkątne nacięcie (11), a na wewnętrznej powierzchni (7) ma wypusty (5), których wewnętrzne powierzchnie (6) z wewnętrzną powierzchnią (7) środnika (1) tworzą kąt ostry (8) oraz którego półki (2) na końcach mają zagięcia (3) w kształcie litery L, skierowane do wewnątrz kształtownika.

Kształtownik zapewnia szybkie i łatwe łączenie kształtowników innego rodzaju, których w całości lub części zewnętrzne lub wewnętrzne kształty i wymiary nominalne są takie same.

(1 zastrzeżenie)

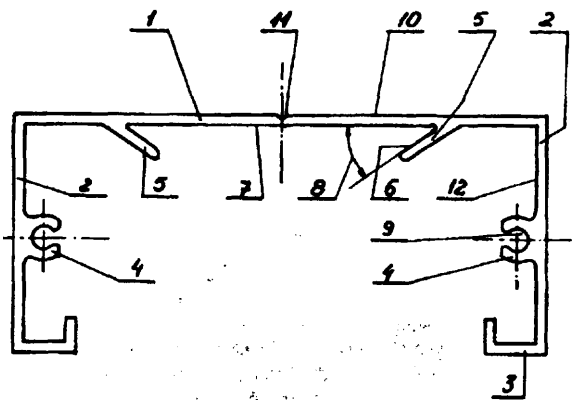

U1 (21)111722 (22)20001214 7(51) E06B 3/42

(75) Mitas Radosław, Szczecin; Witas Maciej, Katowice; Mitas Tomasz, Szczecin

(54) Kształtownik

(57) Przedmiotem wzoru użytkowego jest kształtownik, w postaci listwy profilowanej o profilu otwartym, stosowany w stolarce budowlanej, zwłaszcza do wytwarzania ram okien i drzwi przesuwnych. Kształtownik w przekroju poprzecznym ma kształt zbliżony do ceownika, którego środnik (1) po obu stronach pionowej osi (14) na zewnętrznej powierzchni ma trójkątne nacięcia (11), a na wewnętrznej powierzchni (8) ma wypusty (5), których wewnętrzne powierzchnie (6) z wewnętrzną powierzchnią (8) środnika (1)

tworzą kąt ostry (7) oraz którego polu (2) na końcach mają zagięcia (3) w kształcie litery L skierowane do wewnątrz kształtownika.

Kształtownik zapewnia szybkie i łatwe łączenie kształtowników innego rodzaju, których w całości lub części zewnętrzne lub wewnętrzne kształty i wymiary nominalne są takie same.

(1 zastrzeżenie)

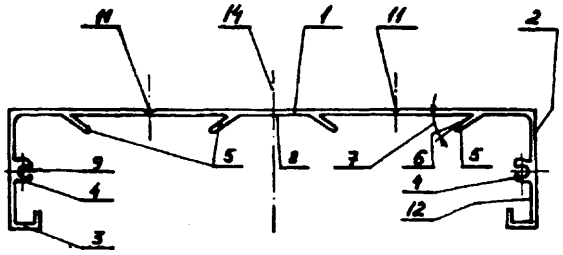

U1 (21) **111724** (22)2000 12 15 7(51) E06B 3/42

(75) Mitas Radosław, Szczecin; Witas Maciej, Katowice; Mitas Tomasz, Szczecin

(54) **Kształtownik**

(57) Przedmiotem wzoru użytkowego jest kształtownik, w postaci listwy profilowanej o profilu częściowo zamkniętym, stosowany w stolarce budowlanej, zwłaszcza do wytwarzania ram okien i drzwi przesuwnych. Kształtownik w przekroju poprzecznym ma kształt zbliżony do kwadratowej rury z przegrodami wewnętrznymi, którego ścianka zewnętrzna (1) ma prostokątny wypust (2) z szeregiem nacięć (3), umieszczonych na całej lub części wysokości wypustu (2) i na jednej lub obu powierzchniach zewnętrznych (4) wypustu (2).

Kształtownik zapewnia szybkie i łatwe łączenie kształtowników innego rodzaju których w całości lub części zewnętrzne lub wewnętrzne kształty i wymiary nominalne są takie same.

(1 zastrzeżenie)

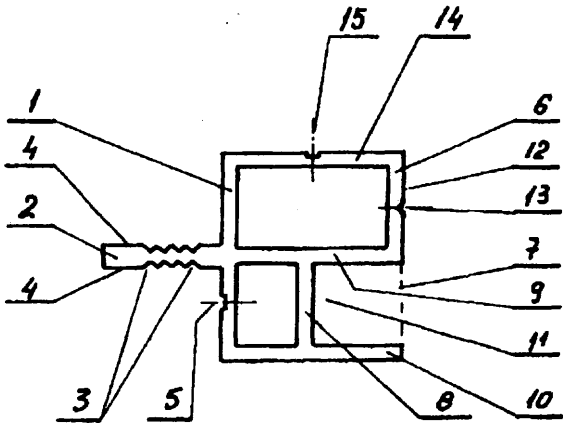

U1 (21) **111732** (22)2000 12 15 7(51) E06B 9/00

(71) ATLAS Sp. z o.o., Przybysławice

(72) **Podziemek** Bernard

(54) **Listwa żaluzji zabezpieczającej**

(57) Listwa żaluzji zabezpieczającej, będąca aluminiowym kształtownikiem, posiada środkowy element (1) z otworem (2) w kształcie niepełnego pierścienia. Otwór (2) umożliwia wykorzystanie listwy do żaluzji obrotowej. Ze środkowym elementem (1), u góry, połączona jest pionowa ścianka (3) z prostopadłym występem (4) oraz z boków ramię lewe (5) i prawe (6). Lewe ramię (5) zakończone jest pionowym elementem (7), który u góry posiada skośne przedłużenie (8), a na dole końcówkę (9). Prawe ramię (6) stanowią połączone wzajemnie ścianka górna (10), środkowa (11) oraz dolna (12).

(2 zastrzeżenia)

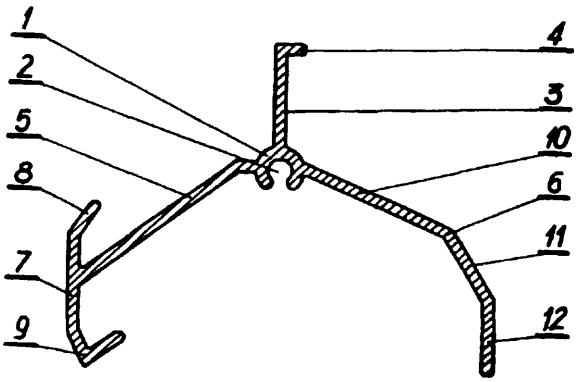

U1 (21) 111709 (22)20001213 **7(51)** E21B 19/08
E21B 7/02
E02F 9/24

(71) Zakłady Naprawcze Przemysłu Węglowego REMAG, Katowice

(72) **Buś** Rafał, Chudy Artur, Czyrwik Wojciech, Filipowicz **Grzegorz,** Korczyński Maciej

(54) **Osłona cięgna układu do awaryjnego przemieszczania samojezdnych urządzeń gąsienicowych**

(57) Przedmiotem wzoru użytkowego jest osłona cięgna układu do awaryjnego przemieszczania samojezdnych urządzeń gąsienicowych, przeznaczonych do pracy w podziemnych wyrobiskach górniczych.

Osłona charakteryzuje się tym, że ma górną część (1), połączoną nierozłącznie z podwoziem urządzenia gąsienicowego oraz dolną część (2), połączoną rozłącznie z górną częścią (1), przy czym koniec (7) górnej części (1) osłony, znajdujący się pod ramą (4) silnika (5), połączony jest z ramą (4) za pomocą wspornika (6).

(1 zastrzeżenie)

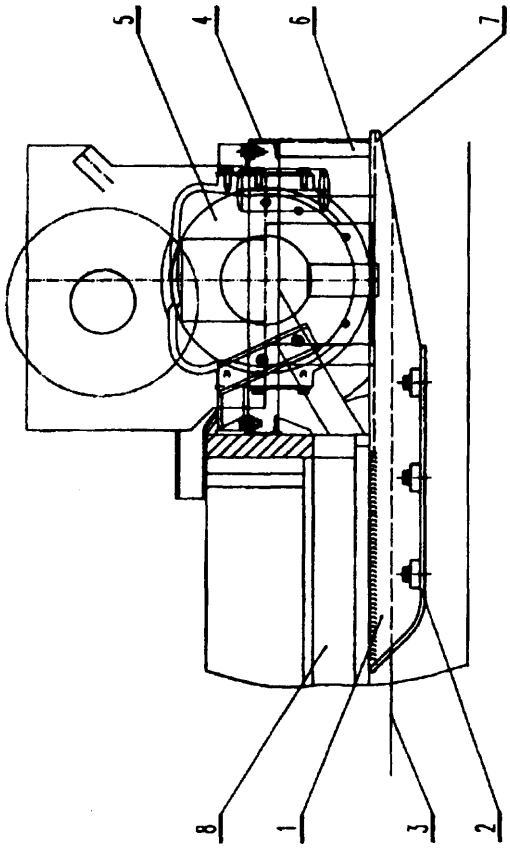

DZIAŁ F

MECHANIKA; OŚWIETLENIE; OGRZEWANIE; UZBROJENIE; TECHNIKA MINERSKA

U1 (21)111701 (22)20001212 **7(51) F03B** 13/08

(75) Piec Zbigniew, Opole

(54) **Turbina rurowa**

(57) Turbina rurowa, przeznaczona do elektrowni wodnych małej mocy, zbudowana jest z rurowego korpusu (2), wewnątrz którego ułożyskowany jest wał (1), posiadający wirnik (4) i koło pasowe (12), wyprowadzone na zewnątrz korpusu (2) oraz dyfuzor strumieniowy (6) z otworami (8) kierującymi. Korpus turbiny posiada przewężenia (3, 5), usytuowane po obu jego stronach.

(4 zastrzeżenia)

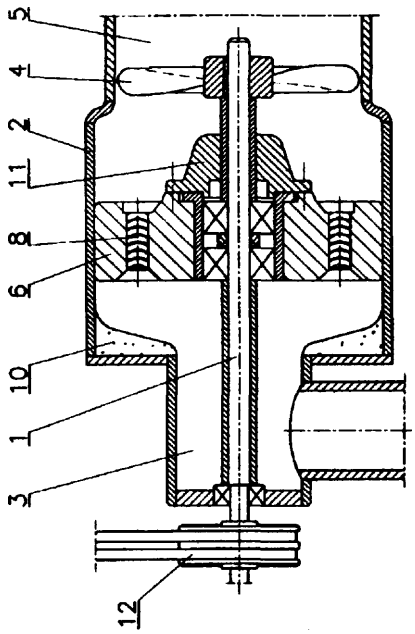

U1 (21) **111703** **(22) 2000** 12 12 7(51) F04D 29/26

(71) Buzuk **Wenancjusz,** Zielona Góra

(72) Żaba Wiesław

(54) **Wirnik pompy wirowej**

(57) Przedmiotem wzoru użytkowego jest wirnik pompy wirowej, składający się z piasty (4) i trwale na niej osadzonej tarczy tylnej (2), do której jest przymocowany wieniec łopatkowy (3), a za jego pośrednictwem tarcza przednia (1), w całości pokryty ochronną warstwą (5) z elastycznego tworzywa. W komorze ssawnej (14) wirnika usytuowana jest opływka (15), której wierzchołek ma kształt odcinka kuli. Wirnik posiada przednie odciążające rowki (8) rozmieszczone promieniowo na czołowej ścianie (9) przedniej tarczy (1), na długości około 17,5% promienia (R) tarczy począwszy od jej krawędzi (10) oraz tylne odciążające rowki (11) rozmieszczone promieniowo na zewnętrznej ścianie (12) tylnej tarczy (2), na długości około 45% promienia (R') tarczy począwszy od jej krawędzi (13). Rdzeń (6) przedniej tarczy (1) i rdzeń (60 tylnej tarczy (2) posiadają poprzeczne otwory (7) rozmieszczone równomiernie pomiędzy liniami połączeń tych tarcz (1, 2) z łopatkami (3).

(3 zastrzeżenia)

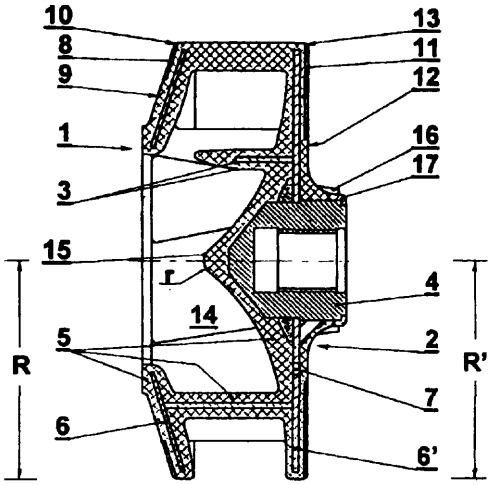

U1(21) **111704** (22)2000 12 12 7(51) F04D 29/26

(71) Buzuk **Wenancjusz,** Zielona Góra

(72) Żaba Wiesław

(54) **Wirnik pompy wirowej**

(57) Przedmiotem wzoru użytkowego jest wirnik pompy wirowej, składający się z piasty (4) i trwale na niej osadzonej tarczy tylnej (2), do której jest przymocowany wieniec łopatkowy (3), a za jego pośrednictwem tarcza przednia (1), wirnik w całości pokryty jest ochronną warstwą (5) z elastycznego tworzywa. W wirniku profile wewnętrznych powierzchni (8, 8') tarcz (1, 2) są łukowo rozbieżne w kierunku ich krawędzi (9, 90, natomiast zewnętrzne robocze krawędzie (10) łopatek (3) mają profil wklęsłego łuku o promieniu krzywizny (r) zbliżonym do promienia kanału zbiorczego pompy, przy czym rdzeń (6) przedniej tarczy (1) i rdzeń (60 tylnej tarczy (2) posiadają poprzeczne otwory (7) rozmieszczone równomiernie pomiędzy liniami połączeń tych tarcz (1, 2) z łopatkami (3).

(2 zastrzeżenia)

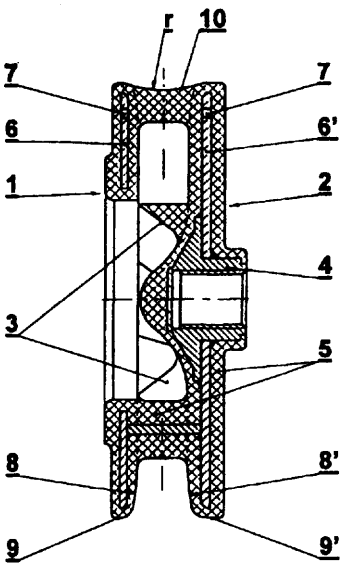

U1 (21) 111707 (22) 2000 12 13 7(51) F15B 15/00

(71) Ośrodek Badawczo-Rozwojowy Podstaw Technologii i Konstrukcji Maszyn TEKOMA, Warszawa

(72) Lenczewski Jerzy

(54) **Siłownik pneumo-hydrauliczny, pulsacyjny**

(57) Siłownik pneumo-hydrauliczny, pulsacyjny, służący jako jednostka napędowa prasy montażowej do realizacji procesu wciskania, posiada pneumatyczny układ pulsacyjny (5), osadzony na pokrywie dolnej (3) siłownika (1), gdzie cylinder (6) układu (5) jest podzielony dwuśrednicowym tłokiem nurnikowym (7) na komorę pneumatyczną (14) z króćcem (15) zasilania pneumatycznego i komorę hydrauliczną (16) połączoną z wysokociśnieniową komorą hydrauliczną (9) siłownika (1), przy czym nurnik tłoka (7) jest bezpośrednio wprowadzony do komory (9). Wartość siły na stemplu i drogę wciskania, w zależności od wartości wcisku, reguluje się ciśnieniem zasilania i ilością impulsów układu.

(1 zastrzeżenie)

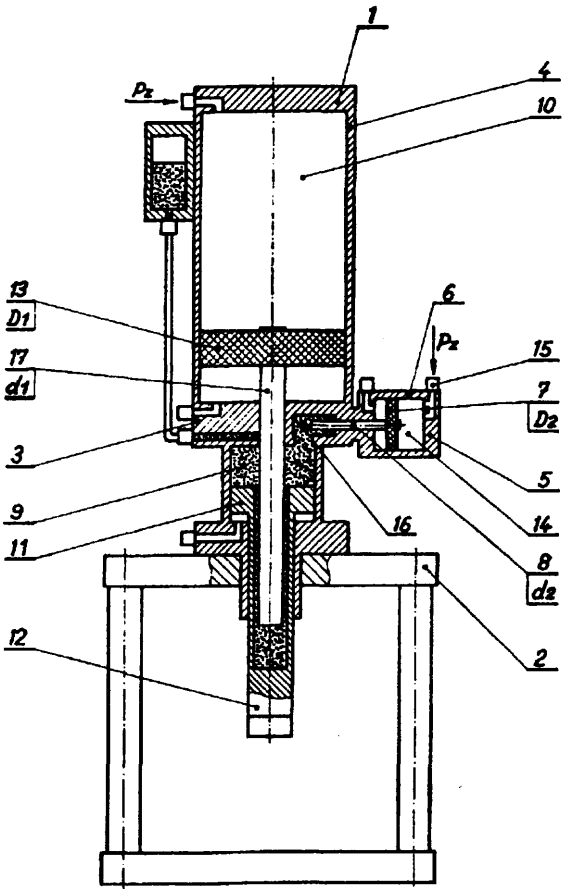

U1 (21) 111696 (22)20001212 7(51) F16C 3/12

(71) Instytut Przetwórstwa Tworzyw Sztucznych METALCHEM, Toruń

(72) Kubiak Grzegorz, Mazur Józef

(54) **Złącze przeniesienia napędu**

(57) Złącze przeniesienia napędu charakteryzuje się tym, że posiada przekładkę (5) kompensacyjną, osadzoną pomiędzy czopami (1, 2), zaś tuleja (4) wielowypustowa jest obustronnie zaopatrzona w nakrętki (3, 6), przy czym pomiędzy tuleją (4) wielowypustową, a nakrętkami (3, 6) umieszczone są półpierścienie (7, 8).

(1 zastrzeżenie)

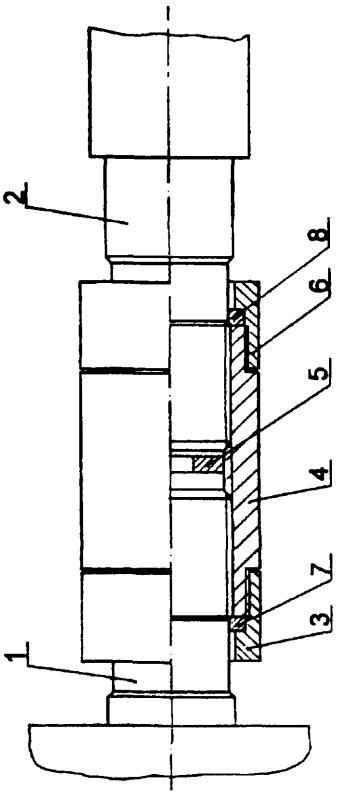

U1 (21) **111673** (22)2000 12 05 7(51) F16L 59/00

(71) ELPLAST + Spółka z o.o., Jastrzębie Zdrój

(72) Pawelak Marian, Pawelak Teresa

(54) **Otulina łubkowa**

(57) Otulina łubkowa wykonana jest w kształcie połówki walca (1) z podłużnymi wybraniami (3) i wypustami (2) na wewnętrznej płaskiej powierzchni, a także z osiowym połówkowo - cylindrycznym wybraniem (4) oraz komorą w środkowej części.

(1 zastrzeżenie)

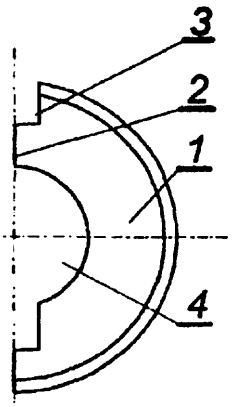

U1 (21) **111728** (22)2000 12 15 7(51) F21S 4/00

(71) Philips Lighting - **Farel** Mazury Sp. z o.o., Kętrzyn

(72) Białowąs Artur

(54) **Oprawa oświetleniowa modułowa**

(57) Oprawa oświetleniowa modułowa, zwłaszcza do świetlówek kompaktowych przeznaczona jest do montażu zwłaszcza w sufitach podwieszanych listwowych lub płytowych i zawiera układ świetlno-optyczny składający się z dwóch boczków (2), dwóch odbłyśników (1) i świetówek (9) osłoniętych osłoną (14) oraz

wymienną listwę montażową (4) z osprzętem stabilizacyjno-zapłonowym (8). Każdy z odbłyśników (1) ma wyprofilowaną strefę (3) odbijającą światło, która w przekroju poprzecznym ma kształt zbliżony do paraboli. Obydwa odbłyśniki (1) połączone są w sposób trwały z boczkami (2). Wymienna listwa montażowa (4) wykonana w kształcie rynienki otwartej od góry i o lekko rozwartych bokach mocowana jest w sposób rozłączny do odbłyśników (1) i boczków (2). Listwa montażowa (4) posiada na jednym końcu wystające języczki wchodzące w prostokątne otwory (6) w boczkach (2), a na drugim końcu otwory służące do mocowania listwy montażowej (4) w odbłyśnikach (1). Odbłyśniki (1) mają wywinięte na zewnątrz brzegi (10).

(3 zastrzeżenia)

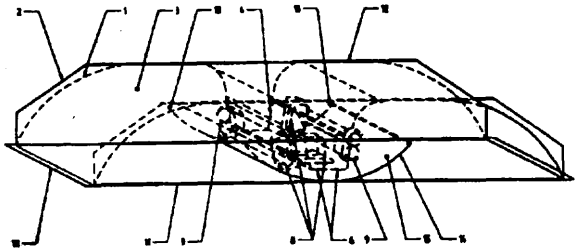

U1 (21) 111729 (22)20001215 7(51) F21S 8/04

(71) Philips Lighting - Farel Mazury Sp. z o.o., Kętrzyn

(72) Białowąs Artur

(54) **Oprawa oświetleniowa**

(57) Oprawa oświetleniowa, zwłaszcza do świetlówek kompaktowych przeznaczona do montażu szczególnie w sufitach podwieszanych listwowych lub płytowych zawiera układ świetlno-optycznyskładający się z dwóch boczków (2), odbłyśnika (1) i świetlówek (6) osłoniętych osłoną (11) oraz osprzęt stabilizacyjno-zapłonowy (5). Odbłyśnik (1) połączony jest trwale z boczkami (2) i wykonany jest w postaci jednego wyprofilowanego elementu posiadającego dwie symetrycznie rozmieszczone strefy (3), które w przekroju poprzecznym mają kształt zbliżony do paraboli, a w środkowej części ma listwę montażową (4) w kształcie rynienki o lekko rozwartych bokach. Odbłyśnik (1) ma wywinięte na zewnątrz brzegi (7).

(2 zastrzeżenia)

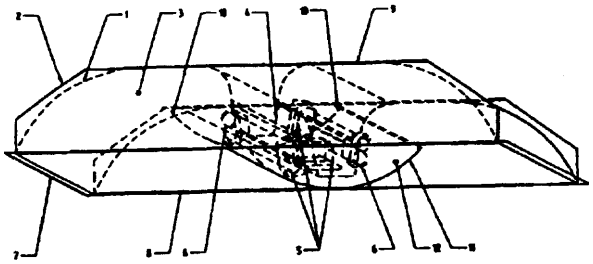

U1 (21)111682 (22)20001208 7(51) F21S 8/06

(75) Szpila Wojciech, Kowary

(54) **Żyrandol - samolot**

(57) Przedmiotem wzoru użytkowego jest żyrandol - samolot, przeznaczony do samodzielnego składania i rozkładania, złożony z płaskich elementów.

Żyrandol - samolot składa się z kadłuba (6), skrzydeł przednich (7), skrzydeł tylnych ze statecznikiem (8), podwozia (9) i śmigła (10) oraz, umieszczonej w jego środkowej części, żarówki oświetleniowej (3) z oprawą (2), zasilaną przewodem przyłączeniowym (4), będącym jednocześnie elementem zawieszania (5) żyrandola (1).

(1 zastrzeżenie)

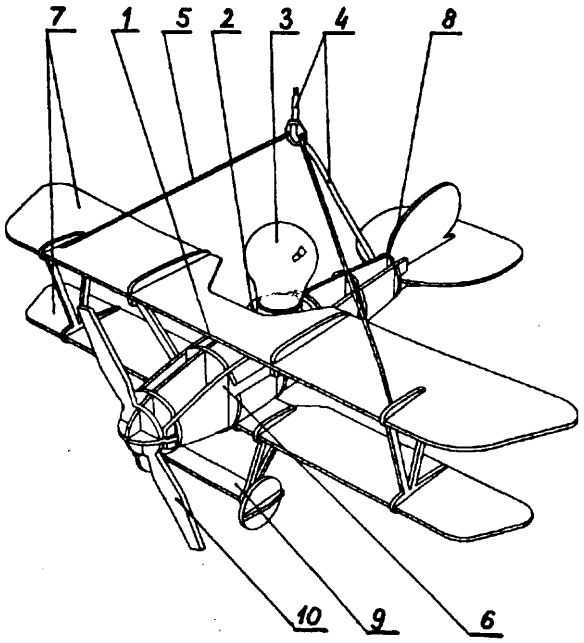

U1 (21) 111718 (22)2000 12 14 7(51) F24D 19/00

(71) ENIX Sp. z o.o, Kraków

(72) Łazarski Zbigniew

(54) **Grzejnik łazienkowy**

(57) Grzejnik łazienkowy wyposażony w łukowe odcinki rur zgrupowanych w szeregowych segmentach, tworzących odstępy między sobą, charakteryzuje się tym, że w dolnej rurce (5) dolnego segmentu są osadzone trwale, za pomocą lutowania, dwa rurowe przyłącza (6, 7) zasilania i powrotu cieplnego medium, przy czym wewnętrzne końcówki (8) obu rurowych przyłączy (6, 7), o mniejszych średnicach, znajdujących się wewnątrz dolnej rurki (5) mają ukośne ścięcia (9) pod kątem 45°, podczas gdy obie łukowe powierzchnie (10) znajdujące się za ukośnymi ścięciami (9) tworzą łukowate przegrody (11), natomiast zewnętrzne końcówki (12) obu rurowych przyłączy (6, 7) zaopatrzone są w walcowe złączki (13) zawierające wewnętrzny gwint na określonej długości.

(1 zastrzeżenie)

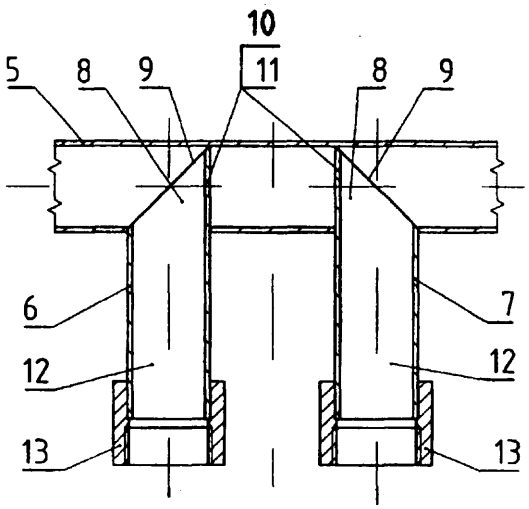

U1 (21) 111678 (22)2000 12 07 7(51) F24D 19/02

(75) Gałaj Andrzej, Warszawa

(54) Płyta kształtowa ogrzewania podłogowego

(57) Płyta kształtowa ogrzewania podłogowego z tworzywa sztucznego zaopatrzona jest w słupkowe występy (1), rozmieszczone na płycie równomiernie, wszystkie w identycznej wzajemnej odległości i we wzajemnym równoległym przesunięciu jeden w stosunku do drugiego, połączone pomiędzy sobą za pomocą wytłoczonych wzdłużnych garbów (7) wzajemnie prostopadłych. Słupkowe występy (1) stanowią głęboko tłoczone elementy o profilowanej powierzchni bocznej, których przekrój poprzeczny ma postać czteropłatkowego symetrycznego kwiatu. Powierzchnia boczna występu (1) jest wgłębiona wzdłuż swojej wysokości w czterech symetrycznych miejscach, na szerokości czterech płatków kwiatów, a przy górnej podstawie występu koniec każdego płatka tworzy wypukły zaczep.

(1 zastrzeżenie)

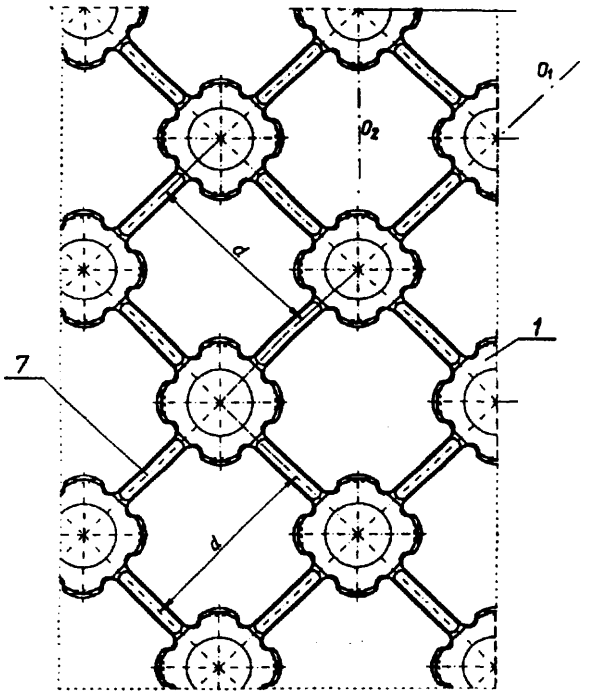

U1 (21) 111710 (22)200012 13 7(51) F24F 7/02

(71) Przedsiębiorstwo Usługowo-Produkcyjne i Wdrażania Postępu Technicznego UNIWERSAL Sp.z o.o., Katowice

(72) Nowak Krzysztof, Wajsprych Andrzej

(54) Wywietrznik dachowy zaluzjowy

(57) Przedmiotem wzoru użytkowego jest wywietrznik dachowy żaluzjowy, przeznaczony do osłony otworów wentylacji grawitacyjnej.

Wywietrznik stanowi odcinek rury (1) o zmiennym przekroju, zamocowany przelotowo prostopadle w poziomej płycie oporowej (2), który powyżej płyty oporowej (2) przechodzi stopniowo w otwartą od góry bryłę, utworzoną z nałożenia na siebie podstawami dwóch ściętych stożków o wklęsłych pobocznicach i różnych stopniach rozwarcia, przy czym górny ścięty stożek o większej zbieżności połączony jest od góry z płaskim denkiem (3) przy pomocy symetrycznie rozmieszczonych na jego krawędzi podpór (4), natomiast na długości podpór (4) osadzone są kołowosymetrycznie poziome żaluzje pierścieniowe (5), każda w formie ściętego, szeroko rozwartego stożka o wklęsłej pobocznicy, a od góry do denka (3) przymocowana jest czasza (6) w kształcie szerokorozwartego dzwonu o wklęsłej pobocznicy.

(1 zastrzeżenie)

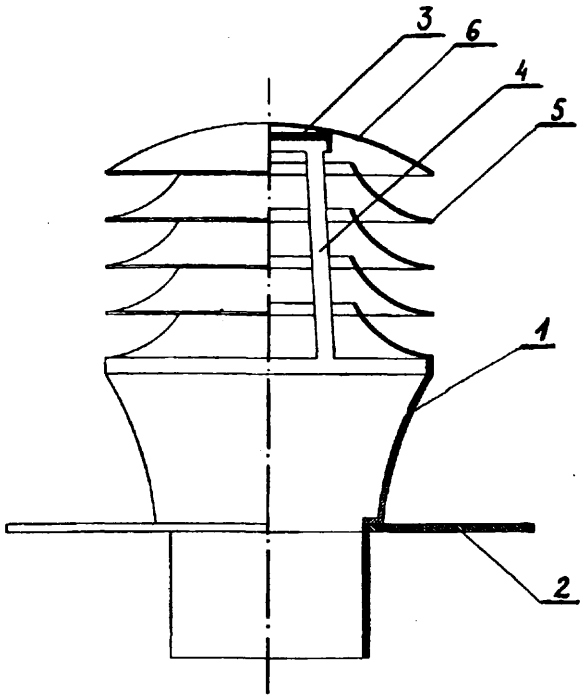

U1 (21) 111711 (22)2000 12 13 7(51) F24F 7/02

(71) Przedsiębiorstwo Usługowo-Produkcyjne i Wdrażania Postępu Technicznego UNIWERSAL Sp.z o.o., Katowice

(72) Nowak Krzysztof, Wajsprych Andrzej

(54) Wywietrznik dachowy ekranowy

(57) Przedmiotem wzoru użytkowego jest wywietrznik dachowy ekranowany, przeznaczony do osłony otworów wentylacji grawitacyjnej.

Wywietrznik posiada półkulistą osłonę górną (1) oraz oddzieloną od niej łącznikiem (2) półkolistą osłonę dolną (3), w którą wpuszczony jest symetrycznie rurowy odcinek (4) kanału wentylacyjnego, przy czym łącznik (2) podtrzymuje również kołowosymetryczny pierścieniowy ekran (5) stanowiący profil zamknięty skierowany wypukłością na zewnątrz, który umieszczony jest poziomo wzdłuż osi symetrii pomiędzy osłoną górną (1) i osłoną dolną (3).

(1 zastrzeżenie)

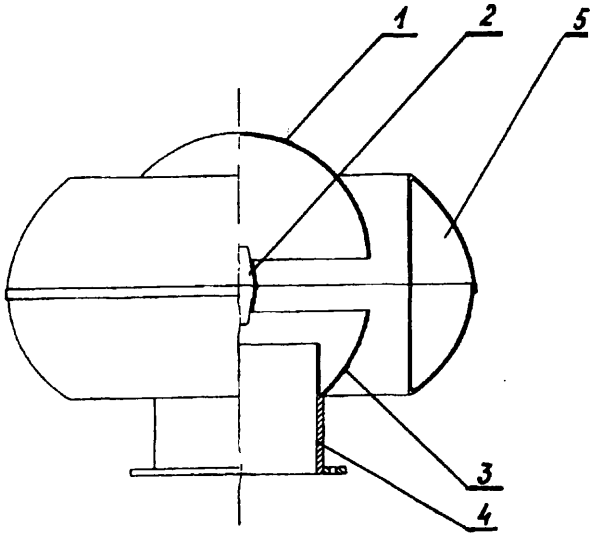

U1 (21) 112836 (22)2001 12 17 **7(51) F24H** 1/24

(75) Krzaczek Stanisław, Jaroszyn

(54) **Kocioł centralnego ogrzewania**

(57) Kocioł centralnego ogrzewania składa się z korpusu (1) w kształcie prostopadłosciennej, stalowej skrzyni, wewnątrz której znajduje się palenisko (2) oraz zespół wodnych, pionowych przegród tworzących kanał grzewczy (3).

Pomiędzy pierwszą przegrodą (21), a drugą przegrodą (19) znajduje się szereg płytek (26) ustawionych prostopadle do tych przegród i dzielących pierwszy odcinek (27) kanału grzewczego (3) na kanaliki.

Natomiast do wewnętrznej powierzchni stropu (8), pomiędzy pierwszą przegrodą (21) i drugą przegrodą (19) przylega płyta (31) wykonana także z szamotu.

Poniżej rusztu (16) w trzeciej ścianie znajduje się wlot powietrza (34) połączony kanałem powietrza, biegnącym wewnątrz trzeciej ściany z wentylatorem (36) zamocowanym ponad stropem (8).

(2 zastrzeżenia)

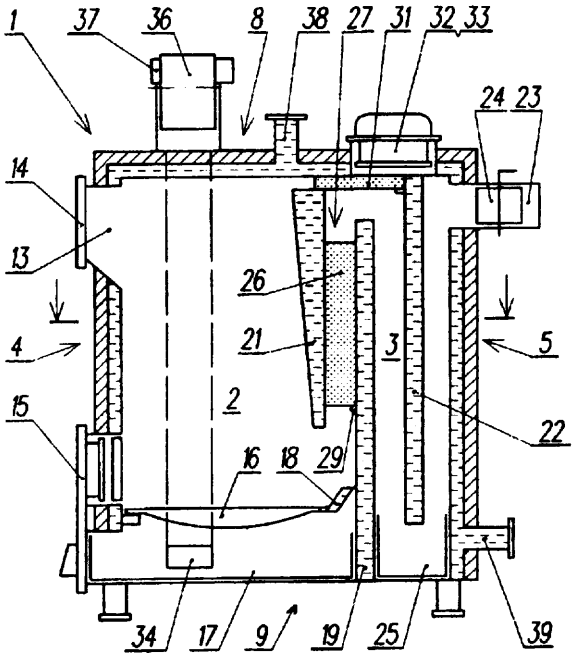

U1 (21) 111684 (22)200012 08 **7(51)** F27D 3/16

(71) Instytut Materiałów Ogniotrwałych, Gliwice

(72) **Holik** Radosław, Antosz Jan, Skóra Jarosław

(54) **Lanca do wprowadzania gazu w środowisko ciekłego metalu**

(57) Przedmiotem zgłoszenia jest lanca do wprowadzania gazu w środowisko ciekłgo metalu, posiadająca doprowadzający gaz rurowy przewód metalowy oraz rurowy przewód z materiału ogniotrwałego, w której końcówka doprowadzającego gaz rurowego przewodu metalowego (1) umieszczona jest wewnątrz górnego odcinka rurowego przewodu (2) wykonanego z materiału ogniotrwałego i umocowana trwale uszczelniającą masą ogniotrwałą (4), zaś dolny odcinek rurowego przewodu (2) posiada dziewięć otworów wylotowych (3), w tym osiem rozmieszczonych równomiernie na obwodzie i jeden na przedłużeniu osi pionowej rurowego przewodu (2).

(1 zastrzeżenie)

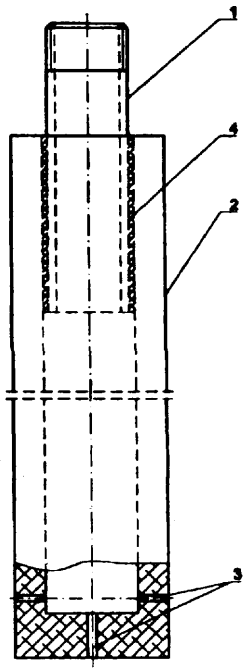

U1 (21) 111676 (22)20001205 **7(51) F41H** 11/12

(71) Wojskowy Instytut Techniki Inżynieryjnej, Wrocław

(72) **Hurnik** Piotr, Szymański Jerzy, Mazurczuk Robert

(54) **Znacznik**

(57) Znacznik do oznaczania obszaru minowania oraz stref niebezpiecznych w pasach wód przybrzeżnomorskich i zbiornikach wód śródlądowych charakteryzuje się tym, że posiada tyczkę (1), do której w górnej części zainstalowana jest lampka sygnalizacyjna (2) w koszu ochronnym (3), do którego zamocowany jest maszt (4) z chorągiewką sygnalizacyjną (5), natomiast dolna część tyczki (1) połączona jest poprzez samolikwidator (6) i urządzenie sterujące samolikwidatora (7) z podstawą (8), zamocowaną do kotwicy (9).

(1 zastrzeżenie)

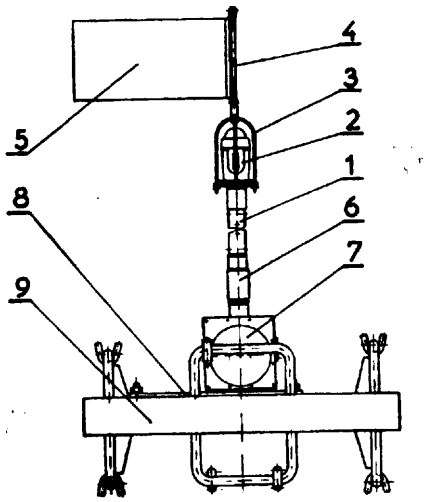

U1 (21) **111677** (22)2000 **12 05** **7(51)** F41H 11/12

(71) Wojskowy Instytut Techniki Inżynieryjnej, Wrocław

(72) Hurnik Piotr, Szymański Jerzy, Mazurczuk Robert

(54) **Znacznik**

(57) Znacznik do oznaczania obszaru minowania oraz stref niebezpiecznych w pasach wód przybrzeżnomorskich i zbiornikach wód śródlądowych charakteryzuje się tym, że posiada tyczkę (1), do której w górnej części zainstalowana jest lampka sygnalizacyjna (2) z koszem ochronnym (3), do którego zamocowany jest maszt (4) z chorągiewką sygnalizacyjną (5), natomiast dolna część tyczki (1) połączona jest poprzez samolikwidator (6) i urządzenie sterujące samoliwidatora (7) z pławą (8), która osadzona jest w koszu pławy (9) i połączona jest linką (10) z dźwigarką (11), do której również połączony jest ciężarek dystansowy (12), osadzony w koszu ciężarka (13), za pomocą linki ciężarka (14), przy czym kosz pławy (9), kosz ciężarka (13) i dźwigarka (11) zamocowane są do podstawy (15), połączonej z kotwicą (16).

(1 zastrzeżenie)

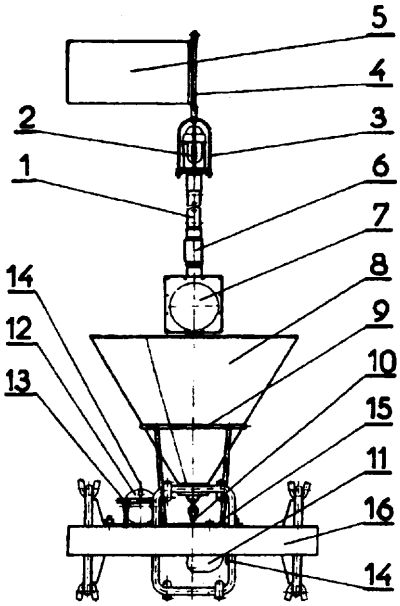

U1 (21) **111717** (22)2000 12 14 7(51) **F42D** 1/22

(71) Wojskowy Instytut Techniki Inżynieryjnej, Wrocław

(72) Śliwiński **Janusz**, Rozin Mirosław, Markiewicz Wiesław, Boczkowski Jacek

(54) **Wspornik**

(57) Przedmiotem wzoru użytkowego jest wspornik, mający zastosowanie do mocowania min do elementów drewnianych. Zawiera on uchwyt (1) z podłużnym wycięciem (2), który zamocowany jest do sworznia (3), posiadającego w środkowej części podkładkę oporową (4) i podkładkę dociskową (5), między którymi umieszczona jest belka nośna (6). Do belki nośnej (6) zamocowany jest trzpień (7) o przekroju kwadratowym, który jest zakończony z jednej strony walcowym czopem (8), a z drugiej ostrzem (9). Belka nośna (6) dociskana jest do podkładki oporowej (4) i podkładki dociskowej (5) za pomocą nakrętki (10) z przetyczką (11).

(2 zastrzeżenia)

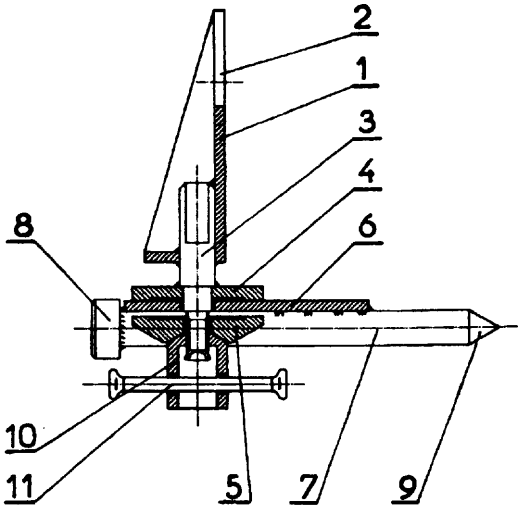

DZIAŁ G

FIZYKA

U1 (21) 112844 (22)2001 1220 **7(51)** G01L 5/28

(71) Fabryka Maszyn Budowlanych i Lokomotyw BUMAR-FABLOK S.A., Chrzanów

(72) Haduch Józef, Hodorowski **Janusz**, Smolana Andrzej

(54) **Stanowisko badawcze hamulca wagonu**

(57) Stanowisko badawcze hamulca wagonu posiada pionową szafę aparatową (1) w której boksach umieszczone są kolejno od góry: monitor, komputer, klawiatura z drukarką, mikroprocesorowy sterownik programowalny oraz w dolnym boksie; moduł zaworów elektropneumatycznych i moduł elektryczny. Szafa aparatowa (1) umieszczona jest na wózku (3) i ma w dolnym boksie od strony ścianki tylnej, tablicę przyłączeniową z przyłączami pneumatycznymi, zasilania, przewodu głównego, zbiornika sterującego, zbiornika pomocniczego, ciśnienia ważącego symulowanego oraz przyłączami elektrycznymi, zasilania, przetworników komory rozprężonej, cylindrów hamulcowych i ciśnień ważących. Dodatkowo we wnętrzu szafy aparatowej (1) jest umieszczona grzałka.

(2 zastrzeżenia)

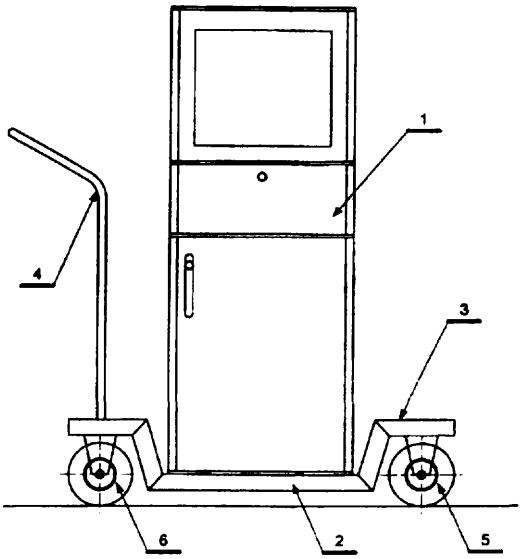

U1 (21) 111674 (22)2000 12 05 7(51) G09F 15/00

(75) Bansleben Andrzej, Sopot

(54) **Modułowy przemienny zestaw ekspozycyjny**

(57) Modułowy przemienny zestaw charakteryzuje się tym, że jednostkę modułową stanowi zespół dwóch nośnych ram (1) połączonych ze sobą, wzdłuż bocznych krawędzi, przegubami (2) tworząc przestrzenny układ parawanowy.

W wewnętrznej przestrzeni poszczególnych nośnych ram (1) jednostki modułowej zamocowany jest rozłącznie w punktach podparcia (3), co najmniej jeden wychylny ekspozycyjny element (4).

(2 zastrzeżenia)

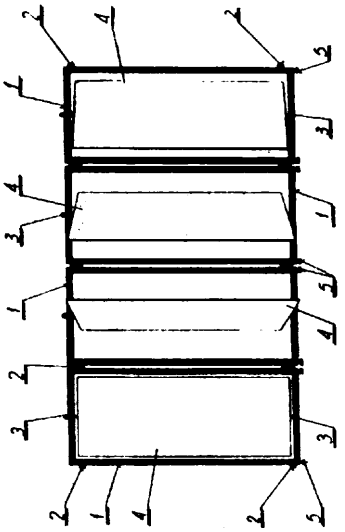

DZIAŁ H

ELEKTROTECHNIKA

U1 (21) 111702 (22) 2000 12 12 7(51) H01Q 1/12

(75) Urbaniak Piotr, Konin

(54) **Wspornik antenowy**

(57) Wspornik składa się z podstawy wykonanej z dwóch równoległych kątowników (1) połączonych ze sobą dwoma łącznikami (3) i masztu (6) połączonego przegubowo z podstawą za pomocą elementu (4) przymocowanego trwale do jednego z łączników (3), przy czym element (4) posiada na obwodzie otwory pod zatyczkę (8).

(3 zastrzeżenia)

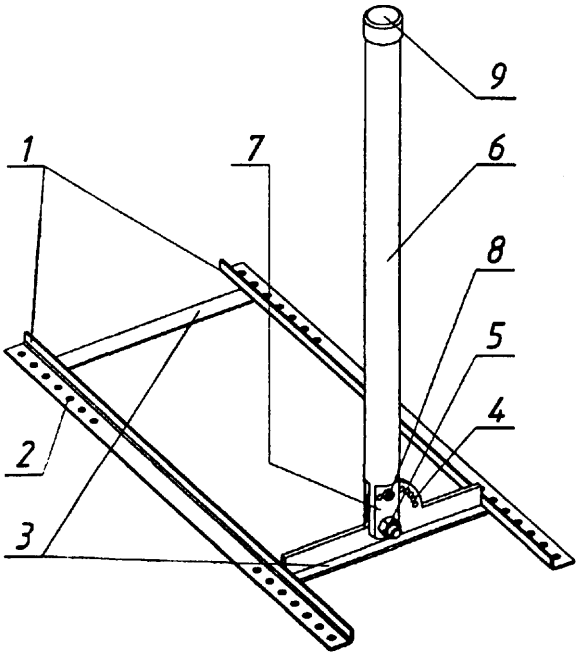

U1 (21) 111680 (22)2000 1207 7(51) H02G 15/25

(71) Dziembaj Antoni, Wiązowna; Domagała Mirosław, Warszawa; Cegłowski Piotr, Wiązowna

(72) Śliwiński Dariusz, Twardowski Artur

(54) **Krzyżak do przewodów teleinformatycznych**

(57) Krzyżak do przewodów teleinformatycznych charakteryzuje się tym, że krzyżak (1), oddzielający każdą z 4-ch par typowego przewodu tzw. kabla komputerowego kategorii 5-tej, umożliwia rozszerzenie pasma częstotliwości pracy kabla ze 100 MHz do około 300 MHz.

Krzyżak może być wykonany z tworzywa,np. z polietylenu a jego wymiary powinny być następujące; - grubość ramion powinna wynosić od 0,2 do 0,5 mm, - długość ramion powinna wynosić od półtora do dwóch średnic izolowanej, pojedynczej żyły.

Krzyżak ten zapewnia utrzymanie symetrii rozkładu par, w ośrodku, niezależnie od długości skoku skrętu ośrodka.

(2 zastrzeżenia)

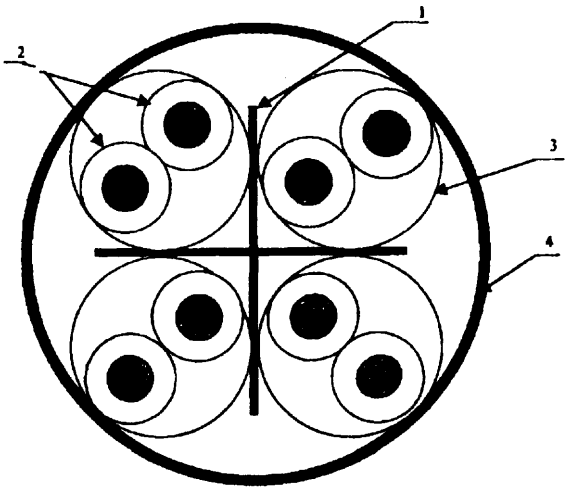

III. WYKAZY

WYKAZ NUMEROWY WYNALAZKÓW ZGŁOSZONYCH W TRYBIE KRAJOWYM

Nr zgłoszenia	Int.Cl[7]	Strona
1	2	3
344283	G06F	63
344296	G01N	60
344297	E04H	47
344316	E04F	47
344318	F02P	52
344319	B62D	20
344321	E04F	47
344322	H01S	65
344323	G01C	59
344324	F28B	58
344352	B62H	21
344353	B02C	17
344354	C02F	28
344355	B65G	25
344356	A41B	5
344371	E21F	51
344373	G01L	59
344374	G01L	59
344375	A47B	6
344376	F01M	51
344377	G01S	62
344378	H01P	65
344379	B65D	23
344380	C07F	36
344381	C03C	29
344382	H03H	67
344383	F21V	56
344416	E21D	50
344417	F24J	57
344419	F16C	55
344420	H02G	66
344421	A45C	5
344422	E02F	45
344423	A01C	2
344424	E01C	44
344427	E04C	46
344429	F16H	55
344430	F03G	52
344431	F01L	51
344432	B62M	21
344433	C09B	40
344434	A63F	15
344458	G10K	64
344460	F03G	52
344461	A01C	2

Nr zgłoszenia	Int.Cl[7]	Strona
1	2	3
344493	F41G	59
344495	D21C	42
344498	F28D	58
344499	A63B	15
344501	H01F	65
344502	C04B	29
344503	E04D	46
344504	F16B	53
344505	C22B	41
344506	A62C	15
344507	G01R	61
344508	F23B	57
344509	A47K	7
344537	D21J	43
344539	C07C	29
344540	G01V	62
344548	C08F	37
344549	C08J	38
344550	F15B	53
344551	B62D	21
344552	B62D	20
344553	C25C	41
344554	F04B	53
344556	A01K	3
344557	A01K	2
344558	G01N	61
344559	A46B	6
344602	A47K	7
344603	C08J	38
344605	H02G	66
344606	G10K	64
344607	C04B	29
344608	B29C	19
344609	B25J	18
344610	H01G	65
344611	B01J	16
344612	F16F	55
344613	B62B	20
344614	C01C	27
344615	C11D	40
344616	G01N	61
344618	A61K	9
344620	C07D	32
344621	B23P	18
344622	C03B	29

Nr zgłoszenia	Int.Cl[7]	Strona
1	2	3
344623	C01D	28
344625	C01G	28
344701	F24J	58
346381	E02D	44
348769	C07D	32
348770	E04C	46
348771	E05G	49
348772	B65C	22
348773	A61K	U
348774	C07C	31
348775	C07D	33
348776	C11D	40
348777	D03D	42
348778	D01B	42
348779	B65H	26
348780	D21C	43
348781	A61K	8
348782	A61K	11
348808	A61K	11
348809	A61K	11
348810	A61K	10
348811	B65D	24
348812	A61K	10
348813	A45D	5
348814	C08G	38
348815	C07D	35
348816	C12N	40
348817	A61K	10
348818	A47L	8
348819	B67D	27
348820	B65D	23
348821	A61L	14
348822	G06F	63
348823	A61L	13
348824	B05B	17
348825	C08F	37
348826	G01N	60
348827	C07C	30
348828	A61K	12
348829	A61K	13
348830	C11D	40
348831	A61K	9
348832	A61K	8
348855	E05C	48
348856	E04F	46

1	2	3
348857	C07C	31
348858	C07C	30
348859	G06F	62
348860	E05B	48
348861	B65D	24
348862	A61K	8
348863	C07C	31
348864	E21C	50
348865	C07D	34
348866	F16L	56
348867	C07C	30
348868	A61K	9
348869	F02F	51
348870	C07D	34
348871	C07F	36
348872	A61L	14
348873	A23P	4
348874	C02F	28
348880	H02K	67
348881	C08C	37
348882	B63B	22
348883	C12N	41
348884	A61K	9
348885	C07D	34
348886	A61K	9
348887	C01F	28
348888	C07D	34
348889	C07C	31
348890	G01R	61
348891	A24B	4
348892	E06B	50
348893	A61M	14
348894	B21D	17
348906	C08F	37
348907	**A01N**	3
348908	**G01N**	60
348909	B01D	16
348910	H04L	67

1	2	3
348911	B32B	19
348912	A47J	7
348913	A22C	3
348914	B63B	21
348915	E01F	44
348916	A61K	12
348917	A61L	13
348918	A47L	8
348919	**C07K**	36
348920	A61K	12
348921	G01N	60
348922	A63H	16
348923	C07C	30
348924	C07D	35
348925	C07D	33
348969	A61K	12
348970	H04N	68
348971	C07D	33
348972	C07D	32
348973	A61K	12
348974	B65D	23
348975	A61K	10
348976	C08J	38
348977	G06F	62
348978	B29C	19
348979	C07D	33
349002	A61K	10
349003	C23C	41
349004	C08F	37
349005	B65G	24
349006	C07C	31
349007	F16B	54
349008	D21F	43
349009	C10L	40
349010	A23K	4
349011	C22C	41
349012	A61K	13
349013	H04L	68

1	2	3
349014	E01C	43
349015	A01N	3
349016	A61K	11
350249	E04G	47
350541	E06B	49
350785	**F16K**	55
351015	F16B	54
351016	B65G	25
351017	C08L	39
351019	H02B	65
351020	B09B	17
351051	B66B	26
351052	F22B	56
351053	C08G	38
351054	B26D	18
351061	E04B	45
351064	B61F	19
351065	F16B	54
351066	G06T	63
351067	F22B	56
351104	C08F	38
351105	C08L	39
351106	C08L	39
351107	C08L	39
351132	B66D	27
351153	E03F	45
351154	B65D	24
351155	B62D	21
351156	C09C	40
351157	F24F	57
351159	A23C	4
351197	C25F	41
351199	C07D	35
351224	H02J	66
351288	E04H	48
351295	C02F	29
351364	A23C	4

WYKAZ NUMEROWY WZORÓW UŻYTKOWYCH ZGŁOSZONYCH W TRYBIE KRAJOWYM

Nr zgłoszenia	Int. Cl[7]	Strona
I	2	3
111671	A43D	69
111672	B62D	74
111673	F16L	79
111674	G09F	84
111675	A01K	69
111676	F41H	82
111677	F41H	82
111678	F24D	80
111680	H02G	84
111682	F21S	80
111683	A44B	70
111684	F27D	82
111694	B60N	73
111695	A47G	70
111696	F16C	79
111697	B28B	73
111698	B60H	73
111699	A01B	69
111700	B60P	74

Nr zgłoszenia	Int.Cl[7]	Strona
1	2	3
111701	F03B	78
111702	H01Q	84
111703	F04D	78
111704	F04D	78
111705	B43L	73
111706	A47F	70
111707	F15B	79
111709	E21B	77
111710	F24F	81
111711	F24F	81
111712	E04F	75
111713	E02D	75
111715	E06B	75
111716	E06B	75
111717	F42D	83
111718	F24D	80
111719	E06B	76
111720	E06B	76
111721	E06B	76

Nr zgłoszenia	Int.Cl[7]	Strona
1	2	3
111722	E06B	76
111723	B24D	72
111724	E06B	77
111726	A01K	69
111727	A61G	71
111728	F21S	79
111729	F21S	80
111732	E06B	77
111733	A63F	71
111735	A61F	70
111736	A61F	71
112241	E01B	74
112350	B23D	72
112784	E04F	75
112836	F24H	82
112844	G01L	83
112870	A61G	71

INFORMACJA O DOKONANIU, PRZEZ MIĘDZYNARODOWE BIURO WIPO, PUBLIKACJI ZGŁOSZEŃ MIĘDZYNARODOWYCH, W KTÓRYCH ZGŁASZAJĄCY UBIEGA SIĘ O UZYSKANIE PATENTU NA WYNALAZEK LUB PRAWA OCHRONNEGO NA WZÓR UŻYTKOWY W POLSCE

Numer, rodzaj i data publikacji międzynarodowej		Numer i data zgłoszenia międzynarodowego		Int. Cl.[7]
1		2		3
WO 0232208 A2	20020425	CH0200049	20020128	BRAK KLASY
WO 0232209 A1	20020425	GB004607	20011016	A01B 29/04
WO 0232210 A1	20020425	US0041178	20001016	A01B 79/00
WO 0232212 A2	20020425	US0150202	20011019	A01D
WO 0232213 A1	20020425	EP0111939	20011016	A01G 1/04
WO 0232215 A1	20020425	JP0109156	20011018	A01G 7/00
WO 0232216 A1	20020425	NL0100755	20011015	A01G 9/12
WO 0232217 A2	20020425	US0132394	20011016	A01H 5/00
WO 0232218 A1	20020425	DK0100685	20011016	A01K 1/01
WO 0232219 A1	20020425	NZ0100214	20011004	A01K 1/12
WO 0232220 A1	20020425	AU0101333	20011019	A01K 23/00
WO 0232221 A2	20020425	CA0101460	20011018	A01M 1/02
WO 0232222 A1	20020425	EP0111845	20011012	A01M 7/00
WO 0232223 A1	20020425	US0132038	20011012	A01M 31/00
WO 0232224 A1	20020425	US0142576	20011009	A01N 1/00
WO 0232225 A2	20020425	US0132415	20011018	A01N 1/02
WO 0232226 A1	20020425	JP0109076	20011016	A01N 47/34
WO 0232227 A1	20020425	AU0101310	20011017	A01N 57/20
WO 0232228 A2	20020425	US0132272	20011016	A01N 59/00
WO 0232230 A1	20020425	AU0101346	20011019	A23B 9/04
WO 0232231 A1	20020425	EP0010345	20001019	A23J 3/34
WO 0232232 A2	20020425	EP0112104	20011017	A23J 3/34
WO 0232233 A2	20020425	GB0104575	20011015	A23K 1/00
WO 0232234 A1	20020425	FR0103225	20011017	A23L 1/30
WO 0232235 A2	20020425	US0132390	20011018	A23L 1/304
WO 0232236 A2	20020425	US0132231	20011016	A23L 2/385
WO 0232237 A1	20020425	EP0111552	20011006	A24C 5/354
WO 0232238 A2	20020425	EP0112154	20011019	A24D 3/02
WO 0232239 A1	20020425	IB0101862	20011008	A24D 3/14
WO 0232240 A2	20020425	US0132357	20011017	A41C
WO 0232241 A1	20020425	IB0101952	20011017	A41C 3/02
WO 0232242 A1	20020425	KR0101748	20011017	A41C 3/06
WO 0232243 A1	20020425	IB0101340	20010726	A41D 13/12
WO 0232244 A1	20020425	IT0100529	20011018	A41D 15/00
WO 0232245 A1	20020425	GB0104675	20011022	A42B 3/06
WO 0232246 A1	20020425	EP0111834	20011012	A43B 7/12
WO 0232248 A1	20020425	CH0100283	20010509	A44B 18/00
WO 0232249 A2	20020425	US0142760	20011017	A44C 5/20
WO 0232250 A1	20020425	US0142754	20011016	A44C 7/00
WO 0232251 A2	20020425	US0131425	20011005	A44C 17/00
WO 0232252 A1	20020425	SE0102161	20011005	A45B 9/04
WO 0232253 A1	20020425	US0142560	20011009	A45D 27/04

1		2		3
WO 0232255 A1	20020425	US0129923	20010924	A46B 3/08
WO 0232256 A2	20020425	DE0103950	20011016	A47B
WO 0232257 A1	20020425	US0131687	20011009	A47B 5/00
WO 0232258 A1	20020425	EP0111915	20011016	A47B 13/02
WO 0232260 A1	20020425	EP0111923	20011016	A47C 1/032
WO 0232263 A1	20020425	IT0000411	20001016	A47C 7/46
WO 0232268 A1	20020425	AU0101352	20011022	A47C 7/62
WO 0232270 A1	20020425	AU0101343	20011019	A47C 7/70
WO 0232271 A1	20020425	FR0103224	20011018	A47C 21/08
WO 0232273 A1	20020425	NZ0100229	20011017	A47D 7/02
WO 0232274 A1	20020425	GB0104545	20011012	A47F 9/04
WO 0232275 A1	20020425	CN0101267	20010823	A47G 21/18
WO 0232276 A2	20020425	ZA0100159	20011012	A47J
WO 0232277 A1	20020425	GB0102254	20010522	A47J 27/21
WO 0232279 A1	20020425	EP0112113	20011019	A47K 3/02
WO 0232281 A1	20020425	US0128520	20010912	A47K 10/38
WO 0232282 A2	20020425	TR0100019	20010514	A47L
WO 0232283 A2	20020425	IL0100950	20011015	A61B
WO 0232284 A2	20020425	US0130033	20010926	A61B
WO 0232285 A2	20020425	US0131717	20011005	A61B
WO 0232286 A2	20020425	US0132186	20011016	A61B
WO 0232287 A2	20020425	US0132297	20011017	A61B
WO 0232288 A2	20020425	US0132383	20011017	A61B
WO 0232289 A2	20020425	US0132412	20011017	A61B
WO 0232290 A2	20020425	US0132511	20011015	A61B
WO 0232291 A2	20020425	US0145532	20011019	A61B
WO 0232292 A2	20020425	US0146168	20011018	A61B
WO 0232293 A2	20020425	US0147317	20011003	A61B
WO 0232294 A2	20020425	US0150802	20011019	A61B
WO 0232295 A2	20020425	EP0111998	20011017	A61B 1/00
WO 0232297 A2	20020425	US0129540	20010921	A61B 3/00
WO 0232298 A1	20020425	JP0109083	20011016	A61B 3/103
WO 0232299 A1	20020425	JP0109084	20011016	A61B 3/103
WO 0232300 A2	20020425	IL0100961	20011018	A61B 5/00
WO 0232301 A1	20020425	NL0000743	20001016	A61B 5/00
WO 0232303 A2	20020425	US0142570	20011009	A61B 5/00
WO 0232304 A1	20020425	US0142731	20011015	A61B 5/00
WO 0232305 A1	20020425	IB0101932	20011012	A61B 5/0488
WO 0232306 A2	20020425	US0132586	20011018	A61B 5/055
WO 0232307 A1	20020425	IL0100959	20011018	A61B 5/107
WO 0232313 A2	20020425	DK0100681	20011016	A61B 7/04
WO 0232315 A1	20020425	GB0104548	20011011	A61B 8/12
WO 0232316 A1	20020425	FR0103208	20011017	A61B 8/15
WO 0232318 A1	20020425	US0131579	20011009	A61B 10/00
WO 0232319 A1	20020425	US0131976	20011015	A61B 10/00
WO 0232320 A2	20020425	IL0100958	20011017	A61B 17/00
WO 0232321 A1	20020425	US0103513	20010202	A61B 17/00
WO 0232322 A2	20020425	US0150721	20011019	A61B 17/00
WO 0232323 A2	20020425	US0132426	20011018	A61B 17/11
WO 0232324 A2	20020425	US0132545	20011018	A61B 17/11
WO 0232325 A1	20020425	US0132320	20011017	A61B 17/12
WO 0232326 A2	20020425	US0132588	20011018	A61B 17/12
WO 0232328 A2	20020425	NL0100767	20011018	A61B 17/15

1		2		3
WO 0232329 A2	20020425	US0128032	20010906	A61B 17/22
WO 0232330 A2	20020425	US0132471	20011016	A61B 17/22
WO 0232331 A2	20020425	US0131977	20011015	A61B 17/322
WO 0232332 A1	20020425	IB0102375	20011012	A61B 18/00
WO 0232333 A1	20020425	US0132321	20011017	A61B 18/12
WO 0232334 A1	20020425	US0028745	20001017	A61B 18/14
WO 0232335 A1	20020425	US0123553	20010725	A61B 18/14
WO 0232337 A2	20020425	IL0 100965	20011018	A61C
WO 0232338 A2	20020425	US0124004	20010731	A61C
WO 0232339 A1	20020425	KR0101731	20011015	A61C 13/00
WO 0232340 A2	20020425	NL0100760	20011016	A61C 13/00
WO 0232341 A1	20020425	SE0102252	20011016	A61C 15/04
WO 0232342 A1	20020425	EP0111898	20011015	A61C 17/34
WO 0232343 A2	20020425	US0132610	20011018	A61F
WO 0232345 A2	20020425	US0131693	20011010	A61F 2/00
WO 0232346 A1	20020425	US0028497	20001013	A61F 2/02
WO 0232347 A2	20020425	US0129646	20010921	A61F 2/06
WO 0232348 A1	20020425	US0028462	20001013	A61F 2/28
WO 0232349 A1	20020425	US0127034	20010829	A61F 2/44
WO 0232351 A2	20020425	EP0112171	20011022	A61F 9/00
WO 0232352 A1	20020425	GB0 104663	20011019	A61F 9/00
WO 0232353 A2	20020425	IB0101935	20011015	A61F 9/00
WO 0232355 A1	20020425	SE0102249	20011016	A61F 9/08
WO 0232356 A1	20020425	US0132455	20011018	A61F 11/06
WO 0232357 A2	20020425	BR0100130	20010817	A61F 13/00
WO 0232359 A1	20020425	US0132058	20011015	A61F 13/14
WO 0232360 A2	20020425	BR0100129	20011017	A61F 13/15
WO 0232361 A2	20020425	BR0100132	20011018	A61F 13/15
WO 0232362 A1	20020425	SE0102220	20011012	A61F 13/475
WO 0232363 A2	20020425	BR0100128	20011010	A61F 13/56
WO 0232364 A1	20020425	SE0101971	20010914	A61F 13/56
WO 0232365 A1	20020425	SE0102110	20011001	A61F 13/58
WO 0232368 A1	20020425	EP0010217	20001017	A61H 33/06
WO 0232369 A1	20020425	FI0100903	20011017	A61H33/06
WO 0232370 A1	20020425	SE0102247	20011016	A61H 35/02
WO 0232371 A1	20020425	SE0102248	20011016	A61H 35/02
WO 0232372 A1	20020425	FR0103198	20011016	A61J 1/00
WO 0232373 A2	20020425	US0132035	20011015	A61K
WO 0232374 A2	20020425	US0132460	20011017	A61K
WO 0232375 A2	20020425	US0132565	20011018	A61K
WO 0232376 A2	20020425	US0142613	20011005	A61K
WO 0232377 A2	20020425	US0142735	20011015	A61K
WO 0232378 A2	20020425	US0147057	20011022	A61K
WO 0232381 A2	20020425	US0142580	20011009	A61K 7/00
WO 0232382 A1	20020425	FR0103260	20011019	A61K 7/027
WO 0232387 A1	20020425	ES0000397	20001016	A61K 7/26
WO 0232388 A2	20020425	US0130130	20010926	A61K 7/26
WO 0232389 A1	20020425	US0127738	20010928	A61K 7/42
WO 0232390 A1	20020425	IB0101961	20011017	A61K 7/46
WO 0232391 A1	20020425	FR0103226	20011018	A61K 7/48
WO 0232393 A2	20020425	BE0100180	20011016	A61K 9/00
WO 0232394 A1	20020425	EB0101957	20011018	A61K 9/00
WO 0232395 A2	20020425	IL0100966	20011018	A61K 9/00

1		2		3
WO 0232397 A2	20020425	US0132301	20011018	A61K 9/00
WO 0232399 A1	20020425	CN0100309	20010228	A61K 9/127
WO 0232400 A1	20020425	US0142757	20011016	A61K 9/127
WO 0232401 A1	20020425	CN0100310	20010228	A61K 9/14
WO 0232402 A1	20020425	US0028244	20001013	A61K 9/16
WO 0232403 A1	20020425	JP0109026	20011015	A61K 9/20
WO 0232404 A2	20020425	GB0 104633	20011016	A61K 9/51
WO 0232405 A1	20020425	JP0007179	20001016	A61K 9/70
WO 0232406 A2	20020425	US0132444	20011018	A61K 9/72
WO 0232407 A2	20020425	DE0103984	20011019	A61K 31/00
WO 0232408 A2	20020425	EP0112075	20011018	A61K 31/00
WO 0232409 A2	20020425	GB0 104645	20011018	A61K 31/00
WO 0232410 A2	20020425	GB0104672	20011019	A61K 31/00
WO 0232411 A2	20020425	101506	20010820	A61K 31/00
WO 0232412 A2	20020425	IB0101934	20011015	A61K 31/00
WO 0232413 A2	20020425	US0132310	20011017	A61K 31/00
WO 0232415 A2	20020425	US0132441	20011018	A61K 31/00
WO 0232416 A2	20020425	US0142751	20011016	A61K 31/00
WO 0232417 A1	20020425	KR0101765	20011019	A61K 31/09
WO 0232419 A2	20020425	US0132204	20011016	A61K 31/167
WO 0232420 A1	20020425	EP0111967	20011016	A61K 31/35
WO 0232421 A1	20020425	US0131719	20011005	A61K 31/405
WO 0232422 A2	20020425	IB0101942	20011015	A61K 31/4178
WO 0232423 A1	20020425	GB0 104527	20011011	A61K 31/424
WO 0232424 A1	20020425	GB0 104530	20011011	A61K 31/424
WO 0232426 A1	20020425	NZ0100230	20011018	A61K 31/44
WO 0232427 A1	20020425	BE0000126	20001020	A61K 31/4439
WO 0232428 A1	20020425	GB0 104525	20011012	A61K 31/505
WO 0232429 A2	20020425	EP0112004	20011017	A61K 31/56
WO 0232430 A1	20020425	EP0112005	20011017	A61K 31/56
WO 0232431 A1	20020425	JP0107632	20010904	A61K 31/565
WO 0232432 A1	20020425	EP0112006	20011017	A61K 31/57
WO 0232433 A1	20020425	FI0100879	20011011	A61K 31/57
WO 0232434 A1	20020425	IT0100528	20011018	A61K 31/70
WO 0232435 A2	20020425	GB0 104687	20011019	A61K 35/00
WO 0232436 A1	20020425	IN0000106	20001020	A61K 35/22
WO 0232437 A1	20020425	NZ0100228	20011016	A61K 35/39
WO 0232438 A1	20020425	CN0000273	20000913	A61K 35/78
WO 0232440 A1	20020425	IN0000102	20001016	A61K 35/78
WO 0232442 A1	20020425	KR0101743	20011017	A61K 35/78
WO 0232443 A1	20020425	KR0101766	20011019	A61K 35/78
WO 0232444 A1	20020425	US0132605	20011018	A61K 35/78
WO 0232445 A2	20020425	EP0112129	20011019	A61K 38/00
WO 0232446 A2	20020425	IB0101936	20011015	A61K 38/00
WO 0232447 A2	20020425	JP0109168	20011018	A61K 38/00
WO 0232449 A2	20020425	US0131956	20011012	A61K 38/30
WO 0232450 A2	20020425	EP0111984	20011016	A61K 39/00
WO 0232454 A1	20020425	EP0111985	20011016	A61K 39/39
WO 0232455 A2	20020425	GB0 104572	20011015	A61K 39/39
WO 0232457 A1	20020425	US0123942	20010730	A61K 45/00
WO 0232458 A2	20020425	IB0101178	20010615	A61K 45/06
WO 0232460 A1	20020425	EP0112101	20011019	A61K 47/26
WO 0232461 A2	20020425	DK0100679	20011015	A61K 47/48

1		2		3
WO 0232462 A1	20020425	FR0103238	20011019	A61K 47/48
WO 0232463 A1	20020425	US0132302	20011018	A61K 48/00
WO 0232464 A1	20020425	US0131718	20011005	A61K 49/00
WO 0232465 A1	20020425	US0131720	20011005	A61K 49/00
WO 0232466 A1	20020425	US0131722	20011005	A61K 49/00
WO 0232469 A2	20020425	US0132438	20011016	A61L 2/28
WO 0232470 A1	20020425	IL0000663	20001019	A61L 9/00
WO 0232471 A1	20020425	EP0111697	20011010	A61L 9/04
WO 0232472 A1	20020425	US0123504	20010726	A61L 9/12
WO 0232473 A2	20020425	US0132411	20011016	A61L 15/58
WO 0232474 A1	20020425	US0028376	20001013	A61L 27/36
WO 0232475 A2	20020425	GB0 104676	20011022	A61L 31/04
WO 0232476 A2	20020425	US0150719	20011019	A61M
WO 0232477 A1	20020425	US0128823	20010914	A61M 1/00
WO 0232478 A1	20020425	US0132264	20011016	A61M 1/10
WO 0232479 A2	20020425	US0146239	20011019	A61M 1/28
WO 0232480 A2	20020425	US0131978	20011015	A61M 5/00
WO 0232481 A2	20020425	US0145324	20011019	A61M 5/00
WO 0232482 A1	20020425	CH0100471	20010731	A61M 5/145
WO 0232483 A1	20020425	CA0101491	20011019	A61M 5/30
WO 0232484 A1	20020425	US0125306	20010814	A61M 5/30
WO 0232485 A1	20020425	IB0001512	20001019	A61M 5/50
WO 0232486 A1	20020425	NZ0100226	20011015	A61M 13/00
WO 0232487 A1	20020425	GB0 104689	20011022	A61M 15/00
WO 0232488 A2	20020425	US0132162	20011015	A61M 16/00
WO 0232490 A2	20020425	ZA0100093	20010713	A61M 16/04
WO 0232491 A2	20020425	EP0111954	20011016	A61M 16/06
WO 0232495 A1	20020425	US0132161	20011015	A61M 29/00
WO 0232496 A1	20020425	US0132184	20011017	A61M 29/00
WO 0232497 A1	20020425	AU0101339	20011019	A61N 1/04
WO 0232498 A1	20020425	AU0101312	20011017	A61N 1/05
WO 0232501 A1	20020425	CA0101490	20011019	A61N 1/36
WO 0232502 A1	20020425	IL0100951	20011015	A61N 1/372
WO 0232504 A2	20020425	US0150737	20011019	A61N 2/00
WO 0232505 A1	20020425	GB0 104656	20011018	A61N 5/06
WO 0232508 A1	20020425	KR0101706	20011011	A63B 19/00
WO 0232509 A1	20020425	KR0101742	20011017	A63B 23/16
WO 0232515 A1	20020425	KR0101121	20010629	A63B 55/00
WO 0232516 A1	20020425	EP0111132	20010926	A63B 57/00
WO 0232517 A2	20020425	US0132337	20011018	A63F
WO 0232518 A1	20020425	US0132284	20011016	A63F 1/00
WO 0232519 A1	20020425	AU0101348	20011022	A63F 3/06
WO 0232520 A1	20020425	US0131764	20011010	A63F 3/06
WO 0232521 A1	20020425	AU0101294	20011016	A63F 5/04
WO 0232523 A1	20020425	US0127764	20011012	A63F 9/24
WO 0232524 A1	20020425	US0129514	20010921	A63F 9/24
WO 0232525 A1	20020425	US0129577	20010921	A63F 9/24
WO 0232526 A1	20020425	US0132368	20011015	A63F 9/24
WO 0232528 A2	20020425	CA0101468	20011022	A63F 13/00
WO 0232529 A1	20020425	KR0101626	20010927	A63F 13/00
WO 0232530 A1	20020425	US0127765	20011012	A63F 13/00
WO 0232531 A2	20020425	US0132388	20011017	A63F 13/12
WO 0232533 A2	20020425	US0131971	20011015	B01D

1		2		3
WO 0232534 A1	20020425	DK0100684	20011016	B01D 1/28
WO 0232535 A1	20020425	NL0100766	20011018	B01D 5/00
WO 0232536 A1	20020425	EP0112056	20011016	B01D 11/00
WO 0232537 A2	20020425	US0127736	20010928	B01D 15/00
WO 0232539 A1	20020425	FR0103222	20011017	B01D 21/00
WO 0232541 A1	20020425	AU0101306	20011018	B01D 27/07
WO 0232542 A2	20020425	US0130733	20011002	B01D 29/09
WO 0232543 A1	20020425	EP0010258	20001018	B01D 29/13
WO 0232544 A1	20020425	EP0111861	20011013	B01D 39/04
WO 0232546 A1	20020425	DE0103895	20011016	B01D 45/06
WO 0232548 A1	20020425	US0111902	20010411	B01D 47/00
WO 0232549 A1	20020425	CA0101471	20011018	B01D 53/04
WO 0232551 A1	20020425	FR0103206	20011017	B01D 53/34
WO 0232554 A1	20020425	US0140475	20010409	B01D 53/86
WO 0232556 A2	20020425	CA0101467	20011016	B01D 61/14
WO 0232558 A1	20020425	EP0112131	20011019	B01D 69/12
WO 0232559 A1	20020425	EP0112073	20011018	B01D 71/10
WO 0232560 A2	20020425	FR0103273	20011022	B01F
WO 0232562 A1	20020425	IB0101818	20011002	B01F 5/06
WO 0232563 A1	20020425	FR0103272	20011022	B01J 2/30
WO 0232565 A1	20020425	CH0100625	20011019	B01J 8/02
WO 0232566 A1	20020425	US0132128	20011012	B01J 8/06
WO 0232567 A1	20020425	EP0112027	20011017	B01J 19/00
WO 0232568 A1	20020425	JP0109024	20011015	B01J 20/02
WO 0232569 A1	20020425	US0131653	20011010	B01J 20/02
WO 0232570 A2	20020425	US0132432	20011016	B01J 21/04
WO 0232571 A1	20020425	EP0111909	20011016	B01J 23/28
WO 0232572 A2	20020425	US0132410	20011016	B01J 23/75
WO 0232573 A1	20020425	CN0000409	20001030	B01J 23/89
WO 0232574 A2	20020425	US0132344	20011017	B01J 37/00
WO 0232576 A1	20020425	AU0101297	20011016	B02C 4/28
WO 0232577 A1	20020425	SE0102065	20010926	B03C 3/30
WO 0232578 A1	20020425	US0130165	20010927	B03C 3/47
WO 0232579 A1	20020425	AU0101303	20011017	B04B 5/00
WO 0232580 A1	20020425	SE0102234	20011015	B04B 5/00
WO 0232581 A1	20020425	SE0102244	20011015	B04B 9/00
WO 0232583 A1	20020425	JP0108470	20010927	B05B 9/01
WO 0232585 A1	20020425	FR0103233	20011018	B05B 12/14
WO 0232586 A1	20020425	FR0 103234	20011018	B05B 12/14
WO 0232588 A1	20020425	US0132413	20011016	B05C 5/02
WO 0232589 A2	20020425	EP0112153	20011019	B05D
WO 0232590 A2	20020425	EP0111883	20011015	B05D 1/18
WO 0232591 A2	20020425	DK0100689	20011018	B05D 7/24
WO 0232594 A1	20020425	GB0104457	20011009	B09B 1/00
WO 0232596 A1	20020425	IB0101946	20011016	B21D 26/02
WO 0232597 A1	20020425	US0132166	20011016	B21D 39/20
WO 0232598 A1	20020425	FI0100898	20011017	B21D 47/00
WO 0232599 A1	20020425	KR0101741	20011016	B21D 53/02
WO 0232600 A1	20020425	GB0004070	20001023	B21F 15/04
WO 0232602 A2	20020425	ZA0100122	20010823	B23B 13/00
WO 0232603 A1	20020425	US0132469	20011017	B23B 29/22
WO 0232606 A1	20020425	EP0111689	20011010	B23D 15/00
WO 0232607 A1	20020425	NL0100769	20011018	B23D 51/10

1		2		3
WO 0232608 A1	20020425	NL0100770	20011018	**B23D** 51/16
WO 0232609 A1	20020425	**EP0111766**	20011011	B23D 59/00
WO **0232610** A2	20020425	AT0100321	20011005	B23K 9/00
WO **0232611** A1	20020425	**JP0107886**	20010911	B23K 9/127
WO 0232614 A1	20020425	**US0130873**	20011003	B23K 26/38
WO **0232615** A1	20020425	**US0131820**	20011012	B23K 35/26
WO 0232617 A1	20020425	EP0104154	**20010411**	B23Q 1/54
WO 0232619 A1	20020425	**EP0111541**	20011006	B23Q 3/157
WO 0232623 A1	20020425	**IB0101928**	20011015	B24B 21/08
WO 0232624 A1	20020425	GB0104654	20011019	B24B 37/04
WO 0232625 A2	20020425	**US0106763**	**20010302**	B24D 3/00
WO 0232626 A1	20020425	**US0105779**	20010223	**B24D** 11/02
WO 0232627 A1	20020425	US0131387	20011009	B24D 13/14
WO 0232628 A1	20020425	**EP0110390**	20010908	B25B 27/10
WO **0232632** A2	20020425	**US0131600**	20011011	B26B 21/00
WO 0232633 A2	20020425	US0131601	20011011	**B26B** 21/56
WO **0232634** A2	20020425	**US0132056**	20011015	B26F 3/00
WO 0232635 A1	20020425	US0028380	20001013	B27B 5/06
WO **0232636** A2	20020425	**IB0101900**	20011011	B28B 7/34
WO **0232639** A2	20020425	ZA0100073	20010605	B29C
WO 0232640 A1	20020425	JP0104890	**20010611**	B29C 35/02
WO **0232642** A2	20020425	**US0132519**	20011018	**B29C** 41/00
WO 0232645 A1	20020425	**EP0111948**	20011016	B29C 45/17
WO 0232646 A1	20020425	FR0103241	20011019	B29C 45/28
WO 0232647 A1	20020425	**EP0111944**	20011016	B29C 45/56
WO **0232648** A2	20020425	**EP0111919**	20011016	B29C 45/64
WO 0232649 A1	20020425	DE0103958	20011017	B29C 45/76
WO 0232650 A1	20020425	JP0109106	20011017	B29C 49/06
WO 0232651 A1	20020425	**US0041282**	20001019	B29C 49/06
WO 0232652 A1	20020425	**EP0111652**	20011009	B29C 49/64
WO 0232654 A1	20020425	**KR0001160**	20001017	B29D 28/00
WO **0232656** A2	20020425	**US0132262**	20011016	B32B
WO 0232658 A1	20020425	AU0101301	20011017	B32B 7/10
WO 0232660 A1	20020425	JP0108756	20011004	B32B 15/01
WO 0232661 A2	20020425	US0132057	20011015	B32B 27/00
WO 0232662 A1	20020425	**EP0111835**	20011012	B32B 27/12
WO 0232663 A1	20020425	**US0130466**	20010927	B32B 27/12
WO 0232664 A1	20020425	US0122899	20010719	**B32B** 31/16
WO 0232665 A1	20020425	**US0132266**	20011016	**B32B** 31/16
WO 0232666 A1	20020425	**US0113058**	20010423	B32B 33/00
WO 0232667 A1	20020425	**NL0100765**	20011017	B32B 35/00
WO 0232668 A1	20020425	**EE0100003**	20010507	**B41C** 1/055
WO **0232669** A2	20020425	IB0101951	20011018	B41F 11/02
WO 0232670 A1	20020425	**US0132222**	20011016	B41F 13/26
WO 0232671 A1	20020425	AU0101335	20011019	B41J 2/14
WO 0232672 A1	20020425	AU0101337	20011019	B41J 2/14
WO 0232673 A1	20020425	AU0101338	20011019	B41J 2/14
WO 0232675 A1	20020425	JP0105217	20010619	**B41J** 2/175
WO **0232676** A2	20020425	ZA0100125	20010828	B41J 2/21
WO 0232677 A1	20020425	SE0002002	20001017	B41J 2/415
WO 0232678 A1	20020425	SE0002030	20001020	B41J 2/415
WO 0232679 A1	20020425	SE0002031	20001020	B41J 2/415
WO 0232680 A1	20020425	JP0108410	20010927	B41J 15/02

1		2		3
WO 0232681 A1	20020425	JP0108411	20010927	B41J 15/02
WO 0232682 A1	20020425	JP0108412	20010927	B41J 15/02
WO 0232683 A1	20020425	KR0101739	20011016	B41J 32/00
WO 0232684 A1	20020425	US0132578	20011017	B41J 35/28
WO 0232687 A1	20020425	JP0109041	20011015	B41M 5/30
WO 0232689 A1	20020425	DE0003684	20001019	B41N 3/03
WO 0232691 A1	20020425	IB0101949	20011017	B42D 5/00
WO 0232692 A1	20020425	US0028758	20001017	B44F 1/10
WO 0232694 A1	20020425	AT0100333	20011015	B60B 7/20
WO 0232695 A1	20020425	EP0111339	20011001	B60B 21/00
WO 0232697 A1	20020425	US9924447	19991018	B60C 15/024
WO 0232699 A1	20020425	KR0100345	20010307	B60C 29/00
WO 0232700 A1	20020425	IB0101024	20010613	B60D 1/155
WO 0232707 A1	20020425	FR0103114	20011009	B60H 3/00
WO 0232708 A1	20020425	EP0111751	20011011	B60J 5/04
WO 0232709 A1	20020425	IT0100532	20011022	B60J 5/04
WO 0232710 A1	20020425	FR0103035	20011002	B60J 7/08
WO 0232713 A2	20020425	DE0103735	20010928	B60K 41/00
WO 0232718 A1	20020425	AT0100330	20011015	B60N 2/34
WO 0232720 A1	20020425	EP0111942	20011016	B60Q 1/52
WO 0232721 A1	20020425	NL0100745	20011010	B60Q 1/52
WO 0232722 A2	20020425	US0132280	20011015	B60R
WO 0232723 A1	20020425	ES0100390	20011015	B60R 1/08
WO 0232724 A1	20020425	ES0100377	20011010	B60R 1/12
WO 0232725 A1	20020425	US0132290	20011016	B60R 21/16
WO 0232729 A2	20020425	IB0102043	20010925	B60S
WO 0232730 A1	20020425	DE0103171	20010818	B60S 1/34
WO 0232734 A1	20020425	GB0104577	20011015	B60T 8/26
WO 0232735 A1	20020425	SE0102289	20011019	B60T 8/60
WO 0232736 A1	20020425	GB0104609	20011015	B60T 8/88
WO 0232737 A1	20020425	SE0102288	20011019	B60T 13/10
WO 0232739 A1	20020425	EP0110391	20010908	B61B 7/00
WO 0232740 A1	20020425	FR0103214	20011017	B61D 47/00
WO 0232744 A1	20020425	GB0104626	20011017	B62D 53/12
WO 0232746 A1	20020425	ES0100395	20011019	B62H 5/08
WO 0232747 A1	20020425	CN0100546	20010406	B62H 5/18
WO 0232748 A1	20020425	EP0102297	20010301	B62J 9/00
WO 0232749 A1	20020425	DE0004090	20001120	B62K 3/00
WO 0232750 A1	20020425	JP0109261	20011022	B62K 13/08
WO 0232751 A2	20020425	US0149895	20011019	B62M
WO 0232752 A1	20020425	US0028483	20001013	B63B 7/00
WO 0232753 A1	20020425	US0132585	20011018	B63B 21/00
WO 0232754 A1	20020425	KR0101751	20011018	B63B 35/73
WO 0232755 A1	20020425	SE0102229	20011015	B63B 59/04
WO 0232761 A1	20020425	US0122494	20010718	B63H 9/04
WO 0232762 A2	20020425	US0131631	20011011	B64C
WO 0232764 A1	20020425	SE0102189	20011010	B64F 1/20
WO 0232765 A1	20020425	AU0101309	20011017	B65B 3/30
WO 0232766 A1	20020425	NL0100764	20011017	B65B 31/04
WO 0232767 A1	20020425	GB0104627	20011017	B65C 7/00
WO 0232768 A1	20020425	US0132217	20011017	B65D 1/02
WO 0232769 A2	20020425	CA0101452	20011019	B65D 1/26
WO 0232770 A2	20020425	SG0100224	20011019	B65D 5/20

1		2		3
WO 0232771 A1	20020425	US0131619	20011011	B65D 5/42
WO 0232772 A1	20020425	NL0100730	20011003	B65D 5/74
WO 0232773 A1	20020425	SE0102216	20011011	B65D 21/024
WO 0232774 A2	20020425	BR0100086	20010716	B65D 21/032
WO 0232775 A1	20020425	CH0100628	20011022	B65D 41/04
WO 0232776 A1	20020425	EP0110658	20010914	B65D 47/26
WO 0232777 A1	20020425	JP0106957	20010810	B65D 47/34
WO 0232778 A1	20020425	US0122482	20010717	B65D 55/06
WO 0232779 A1	20020425	AU0101345	20011019	B65D 65/46
WO 0232780 A2	20020425	GB0 104618	20011017	B65D 65/46
WO 0232781 A1	20020425	FR0103220	20011017	B65D 75/00
WO 0232782 A1	20020425	NL0100719	20011002	B65D 77/20
WO 0232784 A1	20020425	GB0104681	20011022	B65D 83/14
WO 0232785 A1	20020425	US0132369	20011015	B65D 83/14
WO 0232786 A1	20020425	IT0100524	20011016	B65D 85/10
WO 0232787 A1	20020425	CA0100417	20010328	B65D 85/70
WO 0232789 A1	20020425	IB0101929	20011015	B65F 1/00
WO 0232790 A2	20020425	US0140023	20010205	B65G
WO 0232791 A1	20020425	FR0103187	20011015	B65G 17/06
WO 0232794 A2	20020425	EP0111889	20011015	B65G 41/00
WO 0232797 A1	20020425	US0142702	20011012	B65G 47/82
WO 0232798 A1	20020425	IB0101933	20011016	B65G 69/18
WO 0232799 A1	20020425	JP0109042	20011015	B65H 21/00
WO 0232801 A1	20020425	KR0101775	20011020	B66B 1/24
WO 0232802 A1	20020425	JP0109021	20011012	B66B 23/02
WO 0232803 A1	20020425	CN0101478	20011015	B66B 23/24
WO 0232804 A2	20020425	US0132248	20011017	B66C
WO 0232806 A1	20020425	AU0101332	20011019	B81C 1/00
WO 0232807 A1	20020425	EP0112065	20011018	C01B 3/32
WO 0232808 A1	20020425	US0131054	20011004	C01B 7/19
WO 0232811 A1	20020425	US0131053	20011004	C01B 33/24
WO 0232812 A2	20020425	US0149938	20011019	C01B 39/00
WO 0232813 A1	20020425	GB0 103234	20010718	C02F 1/06
WO 0232814 A1	20020425	IT0100513	20011011	C02F 9/00
WO 0232815 A2	20020425	IB0101926	20011015	C02F 11/02
WO 0232816 A1	20020425	KR0001146	20001013	C02F 11/02
WO 0232818 A1	20020425	GB0104651	20011017	C02F 11/18
WO 0232819 A1	20020425	FR0103204	20011017	C03B 5/42
WO 0232820 A2	20020425	US0142255	20010921	C03B 37/00
WO 0232821 A2	20020425	EP0111578	20011008	C03B 37/05
WO 0232822 A1	20020425	EP0111579	20011008	C03B 37/05
WO 0232823 A1	20020425	EP0112021	20011017	C03C 1/00
WO 0232825 A1	20020425	US0130668	20011001	C03C 15/00
WO 0232826 A2	20020425	US0025153	20001013	C04B
WO 0232827 A1	20020425	US0132377	20011016	C04B 12/02
WO 0232828 A1	20020425	JP0109174	20011018	C04B 18/16
WO 0232829 A1	20020425	PT0100026	20011016	C04B 18/24
WO 0232830 A2	20020425	US0142286	20010925	C04B 28/02
WO 0232832 A1	20020425	US0131396	20011005	C04B 35/111
WO 0232833 A1	20020425	JP0109108	20011017	C04B 38/08
WO 0232834 A1	20020425	JP0108672	20011001	C04B 41/86
WO 0232835 A1	20020425	EP0110745	20010917	C05G 5/00
WO 0232836 A1	20020425	US0129460	20010921	C07C 1/20

1		2		3
WO 0232837 A1	20020425	US0129520	20010921	C07C 1/20
WO 0232838 A2	20020425	US0132216	20011016	C07C 7/163
WO 0232839 A1	20020425	JP0109067	20011016	C07C 13/263
WO 0232840 A1	20020425	EP0111361	20011002	C07C 15/24
WO 0232842 A2	20020425	US0132575	20011017	C07C 43/188
WO 0232844 A2	20020425	EP0111992	20011016	C07C 49/00
WO 0232845 A2	20020425	EP0111997	20011017	C07C 51/41
WO 0232846 A1	20020425	FR0103170	20011012	C07C 59/105
WO 0232847 A1	20020425	JP0109044	20011015	C07C 67/52
WO 0232848 A1	20020425	JP0109045	20011015	C07C 67/58
WO 0232849 A2	20020425	US0131570	20011009	C07C 69/67
WO 0232850 A1	20020425	US0132183	20011015	C07C 69/67
WO 0232851 A1	20020425	EP0111895	20011015	C07C227/06
WO 0232852 A2	20020425	US0132401	20011016	C07C227/08
WO 0232853 A1	20020425	JP0109068	20011016	C07C231/02
WO 0232854 A1	20020425	JP0109069	20011016	C07C231/24
WO 0232855 A2	20020425	EP0111647	20011009	C07C233/38
WO 0232856 A2	20020425	US0142632	20011011	C07C237/00
WO 0232857 A1	20020425	US0132478	20011017	C07C271/16
WO 0232858 A1	20020425	US0127740	20010928	C07C311/07
WO 0232859 A1	20020425	JP0109120	20011017	C07C311/51
WO 0232860 A2	20020425	US0131716	20011005	C07D
WO 0232861 A2	20020425	US0132508	20011017	C07D
WO 0232862 A2	20020425	US0150429	20011019	C07D
WO 0232863 A1	20020425	SE0102319	20011019	C07D209/08
WO 0232864 A1	20020425	EP0111865	20011015	C07D209/40
WO 0232865 A1	20020425	EP0111906	20011016	C07D211/58
WO 0232866 A1	20020425	EP0111907	20011016	C07D211/58
WO 0232867 A1	20020425	GB0 104580	20011012	C07D211/58
WO 0232868 A2	20020425	US0132524	20011016	C07D211/62
WO 0232869 A2	20020425	US0142781	20011016	C07D211/62
WO 0232870 A1	20020425	GB0004071	20001020	C07D211/64
WO 0232871 A2	20020425	US0142691	20011012	C07D213/54
WO 0232872 A1	20020425	JP0109221	20011019	C07D213/74
WO 0232873 A1	20020425	US0041209	20001018	C07D213/75
WO 0232874 A2	20020425	US0132422	20011016	C07D215/20
WO 0232876 A2	20020425	EP0111764	20011011	C07D233/00
WO 0232877 A2	20020425	US0142672	20011012	C07D233/84
WO 0232878 A1	20020425	US0127739	20010928	C07D233/94
WO 0232879 A1	20020425	IB0100707	20010430	C07D239/22
WO 0232880 A1	20020425	ES0100378	20011010	C07D239/46
WO 0232881 A1	20020425	JP0109131	20011018	C07D239/47
WO 0232882 A1	20020425	JP0109040	20011015	C07D239/52
WO 0232883 A1	20020425	JP0109128	20011017	C07D241/04
WO 0232884 A2	20020425	US0142741	20011012	C07D261/00
WO 0232886 A1	20020425	EP0111644	20011009	C07D263/62
WO 0232887 A1	20020425	GB0 104658	20011018	C07D275/03
WO 0232889 A1	20020425	US0041290	20001019	C07D277/48
WO 0232890 A1	20020425	JP0109074	20011016	C07D307/12
WO 0232891 A1	20020425	GB0 104641	20011018	C07D311/60
WO 0232892 A1	20020425	US0142763	20011016	C07D333/56
WO 0232893 A2	20020425	US0132151	20011015	C07D401/00
WO 0232894 A1	20020425	US0132436	20011017	C07D401/14

1		2		3
WO 0232895 A1	20020425	GB0 104582	20011015	C07D407/04
WO 0232896 A1	20020425	DK0100676	20011012	C07D413/04
WO 0232897 A1	20020425	0101847	20011004	C07D417/14
WO 0232898 A2	20020425	EP0111243	20010928	C07D451/00
WO 0232899 A1	20020425	EP0111226	20010928	C07D451/10
WO 0232900 A2	20020425	IB0101940	20011015	C07D471/04
WO 0232901 A2	20020425	IB0101844	20011004	C07D487/08
WO 0232904 A1	20020425	IB0001593	20001017	C07D491/20
WO 0232905 A1	20020425	JP0109199	20011019	C07D493/18
WO 0232906 A1	20020425	EP0112076	20011018	C07D503/02
WO 0232907 A1	20020425	GB0 104590	20011015	C07D519/00
WQ 0232909 A1	20020425	US0129442	20010920	C07F 5/00
WO 0232910 A1	20020425	EP0111438	20011004	C07F 9/12
WO 0232911 A1	20020425	EP0111444	20011004	C07F 9/12
WO 0232912 A2	20020425	US0132465	20011016	C07H
WO 0232913 A1	20020425	US0132491	20011017	C07H 7/033
WO 0232914 A2	20020425	EP0110869	20010918	C07H 13/00
WO 0232915 A1	20020425	AU0101307	20011017	C07H 15/18
WO 0232916 A2	20020425	US0130725	20010924	C07H 17/00
WO 0232917 A1	20020425	IB0102167	20011019	C07H 17/08
WO 0232918 A2	20020425	US0132119	20011012	C07H 17/08
WO 0232919 A2	20020425	US0132278	20011016	C07H 17/08
WO 0232920 A2	20020425	US0146113	20011018	C07H 19/00
WO 0232921 A1	20020425	US0132116	20011015	C07H 21/04
WO 0232922 A1	20020425	GB0104485	20011009	C07J 31/00
WO 0232924 A2	20020425	US0132022	20011011	C07K
WO 0232925 A2	20020425	US0132233	20011016	C07K
WO 0232926 A2	20020425	US0142685	20011012	C07K
WO 0232927 A2	20020425	US0146093	20011019	C07K
WO 0232928 A2	20020425	US0146096	20011019	C07K
WO 0232929 A2	20020425	US0146100	20011019	C07K
WO 0232930 A2	20020425	US0146141	20011009	C07K
WO 0232931 A2	20020425	US0146142	20011019	C07K
WO 0232932 A2	20020425	US0150724	20011019	C07K 7/00
WO 0232933 A1	20020425	CN0101032	20010621	C07K 7/06
WO 0232934 A1	20020425	GB0 104483	20011010	C07K 7/06
WO 0232935 A1	20020425	MX0000053	20001213	C07K 7/06
WO 0232936 A2	20020425	CA0101443	20011022	C07K 14/00
WO 0232937 A2	20020425	EP0110300	20010906	C07K 14/00
WO 0232938 A2	20020425	EP0111924	20011016	C07K 14/00
WO 0232939 A2	20020425	US0127759	20011010	C07K 14/00
WO 0232940 A2	20020425	US0132457	20011018	C07K 14/00
WO 0232941 A2	20020425	DK0100671	20011012	C07K 14/05
WO 0232942 A2	20020425	US0132459	20011018	C07K 14/135
WO 0232943 A2	20020425	US0125721	20010814	C07K 14/16
WO 0232944 A2	20020425	EP0111557	20011005	C07K 14/285
WO 0232945 A2	20020425	EP0111982	20011016	C07K 14/285
WO 0232946 A2	20020425	EP0111983	20011016	C07K 14/285
WO 0232947 A1	20020425	DK0100686	20011017	C07K 14/415
WO 0232954 A2	20020425	NL0100771	20011019	C07K 14/47
WO 0232955 A1	20020425	US0110981	20010404	C07K 14/47
WO 0232956 A2	20020425	US0132515	20011017	C07K 14/47
WO 0232957 A1	20020425	JP0108539	20010928	C07K 14/505

1		2		3
WO 0232958 A2	20020425	EP0111812	20011012	C07K 14/705
WO 0232960 A2	20020425	US0132371	20011017	C07K 14/705
WO 0232961 A2	20020425	US0142499	20011004	C07K 14/705
WO 0232962 A2	20020425	US0148307	20011019	C07K 14/705
WO 0232963 A1	20020425	AU0101313	20011018	C07K 17/00
WO 0232964 A2	20020425	EP0112031	20011017	C08F 2/04
WO 0232965 A1	20020425	IB0001479	20001017	C08F 2/10
WO 0232967 A2	20020425	US0129563	20010921	C08F 4/00
WO 0232968 A1	20020425	US0130275	20010927	C08F 4/02
WO 0232969 A2	20020425	EP0112048	20011018	C08F 4/658
WO 0232972 A1	20020425	US0126870	20010829	C08F 10/00
WO 0232974 A2	20020425	JP0107958	20010913	C08F220/00
WO 0232975 A1	20020425	EP0112030	20011017	C08F271/02
WO 0232976 A2	20020425	EP0111646	20011009	C08F299/04
WO 0232978 A1	20020425	FR0103157	20011012	C08G 18/08
WO 0232979 A1	20020425	JP0109075	20011016	C08G 18/22
WO 0232980 A1	20020425	GB0104523	20011011	C08G 18/36
WO 0232982 A1	20020425	GB0104516	20011011	C08G 83/00
WO 0232983 A1	20020425	CA0101394	20011002	C08J 3/28
WO 0232985 A1	20020425	US0132298	20011017	C08J 9/00
WO 0232987 A1	20020425	JP0107905	20010912	C08J 9/38
WO 0232988 A1	20020425	KR0101714	20011011	C08J 11/00
WO 0232990 A2	20020425	EP0111588	20011008	C08L 21/00
WO 0232991 A1	20020425	EP0112017	20011017	C08L 23/00
WO 0232992 A2	20020425	US0142766	20011016	C08L 23/00
WO 0232993 A2	20020425	US0142772	20011016	C08L 23/00
WO 0232994 A2	20020425	US0131620	20011011	C08L 23/22
WO 0232995 A1	20020425	US0132232	20011016	C08L 27/00
WO 0232999 A2	20020425	US0132108	20011015	C08L 69/00
WO 0233000 A2	20020425	US0129423	20010919	C08L 71/12
WO 0233001 A1	20020425	KR0101724	20011012	C08L 75/04
WO 0233002 A1	20020425	JP0106545	20010730	C08L 77/08
WO 0233004 A1	20020425	JP0108760	20011004	C08L 101/00
WO 0233005 A2	20020425	US0132490	20011017	C09B 29/01
WO 0233006 A1	20020425	EP0111542	20011006	C09B 62/012
WO 0233007 A1	20020425	KR0001411	20001205	C09C 1/36
WO 0233008 A1	20020425	GB0104504	20011011	C09D 5/02
WO 0233009 A1	20020425	EP0111648	20011009	C09D 5/03
WO 0233010 A1	20020425	EP0110764	20010918	C09D 5/36
WO 0233011 A1	20020425	EP0111874	20011012	C09D163/00
WO 0233012 A2	20020425	GB0104510	20011011	C09D201/00
WO 0233013 A1	20020425	GB0104549	20011012	C09D201/00
WO 0233014 A1	20020425	US0142231	20010920	C09G 1/02
WO 0233015 A1	20020425	GB0104652	20011018	C09G 1/04
WO 0233016 A2	20020425	EP0112049	20011018	C09J
WO 0233017 A2	20020425	JP0109114	20011017	C09J 7/02
WO 0233018 A2	20020425	JP0109115	20011017	C09J 7/02
WO 0233019 A1	20020425	US0131393	20011005	C09K 3/14
WO 0233020 A1	20020425	US0131395	20011005	C09K 3/14
WO 0233023 A1	20020425	US0142524	20011005	C09K 13/00
WO 0233024 A2	20020425	US0131434	20011009	C09K 15/08
WO 0233027 A2	20020425	US0131859	20011012	C10G
WO 0233029 A1	20020425	IB0102151	20011017	C10G 49/12

1		2		3
WO 0233030 A1	20020425	NL0100761	20011016	C10J 3/54
WO 0233031 A1	20020425	IB0101925	20011015	C11D 1/30
WO 0233032 A2	20020425	EP0111774	20011010	C11D 1/62
WO 0233033 A1	20020425	US0142406	20010928	C11D 3/00
WO 0233034 A1	20020425	FR0103210	20011017	C11D 3/22
WO 0233035 A1	20020425	CA0101451	20011017	C11D 3/38
WO 0233036 A1	20020425	EP0111292	20010928	C11D 17/00
WO 0233037 A1	20020425	US0028797	20001018	C11D 17/00
WO 0233038 A2	20020425	US0132593	20011018	C11D 17/00
WO 0233039 A1	20020425	EP0111549	20011006	C11D 17/04
WO 0233040 A1	20020425	US0142687	20011012	C11D 17/04
WO 0233041 A2	20020425	US0132147	20011017	C12N
WO 0233042 A2	20020425	US0132234	20011017	C12N
WO 0233043 A2	20020425	US0132260	20011018	C12N
WO 0233044 A2	20020425	US0132311	20011017	C12N
WO 0233045 A2	20020425	US0142658	20011011	C12N
WO 0233046 A2	20020425	US0149451	20011022	C12N
WO 0233047 A2	20020425	US0149662	20011019	C12N
WO 0233048 A1	20020425	EP0111320	20010926	C12N 1/04
WO 0233050 A2	20020425	US0142626	20011010	C12N 5/00
WO 0233051 A1	20020425	US0131489	20011005	C12N 5/04
WO 0233053 A2	20020425	US0132516	20011017	C12N 5/06
WO 0233054 A1	20020425	JP0109204	20011019	C12N 5/10
WO 0233055 A1	20020425	BR0100124	20011015	C12N 9/00
WO 0233056 A2	20020425	EP0111892	20011015	C12N 9/00
WO 0233057 A2	20020425	EP0111958	20011016	C12N 9/00
WO 0233058 A2	20020425	GB0104698	20011022	C12N 9/00
WO 0233059 A2	20020425	US0132493	20011017	C12N 9/00
WO 0233060 A2	20020425	US0142673	20011012	C12N 9/00
WO 0233061 A2	20020425	US0146720	20011022	C12N 9/00
WO 0233062 A1	20020425	EP0111872	20011015	C12N 9/02
WO 0233063 A1	20020425	KR0101271	20010726	C12N 9/04
WO 0233064 A1	20020425	CA0101461	20011017	C12N 9/12
WO 0233065 A2	20020425	FR0103261	20011019	C12N 13/00
WO 0233067 A2	20020425	DK0100694	20011019	C12N 15/00
WO 0233070 A1	20020425	JP0108935	20011011	C12N 15/09
WO 0233071 A1	20020425	JP0109071	20011016	C12N 15/09
WO 0233072 A1	20020425	JP0109259	20011022	C12N 15/09
WO 0233073 A1	20020425	JP0109260	20011022	C12N 15/09
WO 0233079 A2	20020425	EP0111371	20011001	C12N 15/12
WO 0233080 A2	20020425	EP0111891	20011015	C12N 15/12
WO 0233081 A2	20020425	GB0104565	20011012	C12N 15/12
WO 0233082 A1	20020425	JP0109140	20011018	C12N 15/12
WO 0233083 A2	20020425	US0127737	20010928	C12N 15/12
WO 0233084 A2	20020425	US0129954	20010924	C12N 15/12
WO 0233085 A2	20020425	US0132142	20011012	C12N 15/12
WO 0233086 A2	20020425	US0132152	20011017	C12N 15/12
WO 0233087 A2	20020425	US0132496	20011017	C12N 15/12
WO 0233088 A2	20020425	US0146717	20011022	C12N 15/12
WO 0233089 A2	20020425	US0142472	20011005	C12N 15/15
WO 0233090 A2	20020425	CA0101463	20011015	C12N 15/16
WO 0233091 A1	20020425	AU0101311	20011017	C12N 15/29
WO 0233093 A2	20020425	US0132458	20011017	C12N 15/52

1		2		3
WO 0233094 A1	20020425	JP0109218	20011019	C12N 15/53
WO 0233095 A2	20020425	EP0111893	20011015	C12N 15/54
WO 0233096 A2	20020425	EP0111925	20011016	C12N 15/54
WO 0233097 A2	20020425	EP0111926	20011016	C12N 15/54
WO 0233099 A2	20020425	US0147728	20011020	C12N 15/54
WO 0233100 A2	20020425	EP0112002	20011017	C12N 15/60
WO 0233101 A1	20020425	GB0104611	20011016	C12N 15/62
WO 0233102 A1	20020425	US0132189	20011016	C12N 15/62
WO 0233104 A2	20020425	IB0101963	20011019	C12N 15/63
WO 0233105 A2	20020425	GB0104559	20011012	C12N 15/82
WO 0233106 A2	20020425	GB0104581	20011015	C12N 15/82
WO 0233107 A2	20020425	GB0104593	20011015	C12N 15/82
WO 0233108 A2	20020425	GB0104564	20011012	C12N 15/87
WO 0233109 A2	20020425	DK0100693	20011019	C12P 21/00
WO 0233110 A2	20020425	US0132243	20011017	C12P 41/00
WO 0233111 A2	20020425	IL000833	20010905	C12Q
WO 0233112 A2	20020425	US0132196	20011016	C12Q
WO 0233113 A2	20020425	US0132197	20011016	C12Q
WO 0233114 A2	20020425	US0132199	20011016	C12Q
WO 0233115 A2	20020425	US0132316	20011017	C12Q
WO 0233116 A2	20020425	US0132435	20011016	C12Q
WO 0233117 A2	20020425	US0132540	20011018	C12Q
WO 0233118 A2	20020425	US0124393	20010803	C12Q 1/00
WO 0233119 A2	20020425	EP0112018	20011017	C12Q 1/68
WO 0233120 A2	20020425	GB0104629	20011017	C12Q 1/68
WO 0233121 A2	20020425	GB0104660	20011019	C12Q 1/68
WO 0233123 A1	20020425	KR0001166	20001018	C12Q 1/68
WO 0233125 A1	20020425	US0129589	20010920	C12Q 1/68
WO 0233126 A2	20020425	US0131993	20011015	C12Q 1/68
WO 0233128 A2	20020425	US0147223	20011018	C12Q 1/68
WO 0233129 A2	20020425	US0132429	20011017	C12Q 1/70
WO 0233130 A1	20020425	EP0111190	20010927	C21C 7/068
WO 0233131 A1	20020425	EP0111672	20011009	C21D 1/76
WO 0233132 A1	20020425	SE0102214	20011011	C21D 9/00
WO 0233133 A1	20020425	EP0111363	20011002	C21D 9/08
WO 0233134 A2	20020425	US0131895	20011012	C22B 1/00
WO 0233135 A1	20020425	GB0104540	20011011	C22B 3/24
WO 0233136 A1	20020425	BE0100181	20011016	C22B 7/02
WO 0233137 A1	20020425	FR0103231	20011018	C22B 9/05
WO 0233138 A1	20020425	US0126329	20010823	C22C 14/00
WO 0233139 A1	20020425	US0131018	20011003	C22C 38/04
WO 0233140 A2	20020425	CA0101456	20011016	C23C 2/06
WO 0233142 A1	20020425	FI0100899	20011017	C23C 6/00
WO 0233145 A2	20020425	EP0111548	20011006	C23C 22/00
WO 0233146 A1	20020425	EP0111550	20011006	C23C 22/02
WO 0233147 A1	20020425	US0132349	20011017	C23F 13/00
WO 0233148 A1	20020425	US0132360	20011017	C23F 13/00
WO 0233150 A2	20020425	US0132534	20011018	C25B
WO 0233152 A1	20020425	US0132158	20011015	C25B 9/00
WO 0233153 A2	20020425	EP0111734	20011010	C25D 3/00
WO 0233154 A1	20020425	SE0102158	20011005	C25F 1/06
WO 0233156 A1	20020425	EP0112023	20011017	D03D 47/34
WO 0233157 A2	20020425	EP0112024	20011017	D03D 47/34

1		2		3
WO 0233160 A1	20020425	EP0111784	20011011	D06F 58/20
WO 0233161 A1	20020425	EP0111785	20011011	D06F 58/20
WO 0233163 A1	20020425	US0132551	20011018	D06P 5/00
WO 0233164 A2	20020425	US0142294	20010925	D21C
WO 0233165 A1	20020425	FI0100896	20011016	D21D 5/02
WO 0233166 A1	20020425	FI0100906	20011018	D21D 5/06
WO 0233167 A2	20020425	CA0101446	20011015	D21F
WO 0233168 A1	20020425	SE0102139	20011003	D21F 3/10
WO 0233170 A1	20020425	IB0102730	20011018	D21F 7/08
WO 0233171 A1	20020425	EP0111454	20011004	D21H 21/10
WO 0233172 A1	20020425	US0009762	20000412	D21H 21/16
WO 0233173 A1	20020425	SE0102267	20011017	E01B 19/00
WO 0233174 A1	20020425	NL0100749	20011011	E01C 5/14
WO 0233177 A1	20020425	CN0101454	20010926	E02D 5/30
WO 0233179 A1	20020425	SE0002048	20001020	E02F 3/76
WO 0233180 A1	20020425	US0142522	20011005	E02F 5/02
WO 0233181 A1	20020425	AU0101349	20011019	E02F 5/04
WO 0233182 A1	20020425	EP0111921	20011016	E03C 1/18
WO 0233183 A1	20020425	EP0111537	20011006	E03D 11/02
WO 0233184 A2	20020425	US0132404	20011016	E04B
WO 0233185 A1	20020425	FI0100901	20011017	E04B 1/21
WO 0233186 A1	20020425	GB0003966	20001016	E04B 1/32
WO 0233188 A1	20020425	EP0111208	20010927	E04B 2/74
WO 0233189 A1	20020425	NO0100417	20011016	E04B 2/74
WO 0233190 A1	20020425	EP0112986	20011019	E04B 9/30
WO 0233191 A1	20020425	US0142778	20011016	E04C 2/04
WO 0233192 A1	20020425	GB0003980	20001017	E04D 1/34
WO 0233193 A1	20020425	GB0003984	20001017	E04D 1/34
WO 0233195 A1	20020425	NO0100418	20011017	E04F 13/08
WO 0233196 A1	20020425	JP0108914	20011011	E04F 15/024
WO 0233197 A1	20020425	SE0101159	20010523	E04F 15/04
WO 0233198 A1	20020425	EP0111836	20011012	E04F 15/06
WO 0233200 A1	20020425	GB0104127	20010913	E04H 3/12
WO 0233201 A1	20020425	GB0 104622	20011017	E04H 15/32
WO 0233204 A1	20020425	NZ0100233	20011019	E05C 17/32
WO 0233205 A1	20020425	KR0101778	20011020	E05F 3/20
WO 0233206 A1	20020425	SE0102297	20011019	E05F 15/02
WO 0233207 A1	20020425	FR0103203	20011017	E06B 3/663
WO 0233208 A1	20020425	DK0100682	20011016	E06B 9/00
WO 0233209 A1	20020425	AU0101299	20011016	E06B 9/06
WO 0233210 A1	20020425	DK0100678	20011015	E06B 9/40
WO 0233211 A1	20020425	CA0101469	20011019	E06B 9/76
WO 0233212 A1	20020425	GB0104584	20011015	E21B 17/14
WO 0233213 A2	20020425	GB0104356	20011001	E21B 19/00
WO 0233214 A1	20020425	US0132342	20011017	E21B 33/12
WO 0233215 A2	20020425	GB0104619	20011017	E21B 34/10
WO 0233216 A2	20020425	US0129045	20010918	E21B 41/02
WO 0233217 A1	20020425	RU0100419	20011016	E21B 43/25
WO 0233218 A1	20020425	NO0100421	20011022	E21B 43/40
WO 0233219 A1	20020425	AU0101347	20011022	E21D 9/11
WO 0233220 A1	20020425	CA0101458	20011016	E21F 13/00
WO 0233221 A2	20020425	ZA0100119	20010815	E21F 17/103
WO 0233222 A1	20020425	GB0104595	20011016	F01C 1/22

1		2		3
WO 0233223 A1	20020425	RU0100407	20011010	F01C 3/00
WO 0233229 A2	20020425	EP0112064	20011018	F01N
WO 0233230 A1	20020425	US0132574	20011017	F01N 1/00
WO 0233232 A2	20020425	US0132029	20011015	F01N 3/20
WO 0233234 A1	20020425	SE0102077	20010925	F01N 3/28
WO 0233238 A1	20020425	US0132468	20011017	F02B 53/00
WO 0233242 A1	20020425	GR0000037	20001130	F02M 25/025
WO 0233245 A1	20020425	GB0104646	20011018	F02M 57/06
WO 0233251 A1	20020425	US0028807	20001018	F03C 1/00
WO 0233252 A1	20020425	ES0000406	20001020	F03D 1/02
WO 0233253 A2	20020425	TR0100053	20011012	F03D 3/06
WO 0233254 A1	20020425	NO0100419	20011018	F03D 9/00
WO 0233256 A2	20020425	US0142441	20011002	F04B
WO 0233257 A1	20020425	RU0100379	20010917	F04B 1/26
WO 0233258 A1	20020425	KR0001178	20001019	F04B 9/14
WO 0233260 A1	20020425	EP0111235	20010928	F04B 39/00
WO 0233261 A1	20020425	JP0108375	20010926	F04B 39/02
WO 0233262 A1	20020425	US0132206	20011016	F04C 18/16
WO 0233263 A2	20020425	DE0103776	20010926	F04C 29/08
WO 0233265 A1	20020425	GB0104688	20011018	F04F 7/02
WO 0233267 A1	20020425	NO0100422	20011022	F15B 15/08
WO 0233268 A2	20020425	US0132594	20011018	F15C 5/00
WO 0233269 A2	20020425	US0132556	20011018	F15D
WO 0233270 A2	20020425	US0151116	20011019	F15D
WO 0233272 A1	20020425	IB0101958	20011017	F16B 12/32
WO 0233273 A1	20020425	GB0104543	20011011	F16B 19/05
WO 0233274 A1	20020425	CN0101394	20010912	F16B 47/00
WO 0233280 A1	20020425	IT0000418	20001017	F16D 65/12
WO 0233281 A1	20020425	CA0101448	20011018	F16D 65/18
WO 0233283 A2	20020425	US0132194	20011016	F16D 66/00
WO 0233284 A1	20020425	ZA0100158	20011011	F16D 66/00
WO 0233285 A1	20020425	EP0110879	20010920	F1 6D 69/02
WO 0233286 A1	20020425	DE0103933	20011013	F16F 9/02
WO 0233287 A1	20020425	DE0103899	20011016	F16F 15/131
WO 0233288 A2	20020425	US0132165	20011016	F16H 7/08
WO 0233289 A1	20020425	AU0101300	20011016	F16H 7/12
WO 0233290 A1	20020425	SE0102279	20011018	F16H 59/04
WO 0233291 A1	20020425	US0132251	20011017	F16J 1/04
WO 0233292 A1	20020425	AU0101342	20011019	F16J 15/18
WO 0233295 A2	20020425	IB0102342	20011015	F16K
WO 0233297 A1	20020425	US0132106	20011015	F16K 11/20
WO 0233298 A1	20020425	GB0104546	20011012	F16K 24/04
WO 0233299 A1	20020425	FI0100877	20011010	F16K 25/04
WO 0233300 A2	20020425	US0132530	20011018	F16L
WO 0233301 A1	20020425	FR0102929	20010920	F16L 9/18
WO 0233302 A1	20020425	IB0100016	20010110	F16L 11/04
WO 0233303 A1	20020425	US0028576	20001013	F16L 11/11
WO 0233305 A1	20020425	IB0101212	20010709	F16L 47/04
WO 0233308 A1	20020425	GB0104616	20011017	F16M 11/12
WO 0233309 A1	20020425	EP0108150	20010714	F16N 13/10
WO 0233310 A2	20020425	IB0102801	20010809	F21L
WO 0233311 A1	20020425	GB0104583	20011015	F21S 9/03
WO 0233312 A2	20020425	DK0100688	20011018	F21V

1		2		3
WO 0233315 A1	20020425	GB0104649	20011017	F21V 35/00
WO 0233316 A1	20020425	KR0101744	20011017	F22B 33/00
WO 0233318 A1	20020425	US0132487	20011017	F23C 6/04
WO 0233319 A1	20020425	IE0100132	20011016	F23D 14/28
WO 0233320 A1	20020425	KR0101737	20011016	F23G 5/20
WO 0233321 A1	20020425	RU0000411	20001017	F23Q 2/16
WO 0233324 A1	20020425	IB0101817	20011003	F23R 3/12
WO 0233325 A1	20020425	EP0110148	20010904	F24C 15/16
WO 0233326 A1	20020425	GB0 104532	20011011	F24F 5/00
WO 0233329 A1	20020425	CN0101479	20011015	F24F 12/00
WO 0233330 A1	20020425	US0132339	20011017	F24F 13/14
WO 0233331 A1	20020425	SE0102246	20011016	F24J 2/04
WO 0233332 A1	20020425	CH0100621	20011017	F24J 3/08
WO 0233334 A2	20020425	FR0103126	20011010	F25J 3/06
WO 0233335 A1	20020425	EP0111651	20011009	F26B 3/30
WO 0233336 A1	20020425	CA0101258	20010905	F26B 5/04
WO 0233337 A1	20020425	AT0100332	20011015	F26B 13/28
WO 0233338 A2	20020425	EP0112033	20011017	F27B 1/04
WO 0233339 A1	20020425	GB0 104579	20011016	F27D 23/04
WO 0233341 A1	20020425	KR0101695	20011009	F41A 33/00
WO 0233342 A1	20020425	AU0101344	20011017	F41G 3/22
WO 0233343 A2	20020425	US0132495	20011019	F42B
WO 0233346 A1	20020425	US0142474	20011005	G01B 9/02
WO 0233347 A2	20020425	DE0103797	20011005	G01B 11/00
WO 0233348 A1	20020425	DE0103897	20011016	G01B 11/00
WO 0233349 A1	20020425	US0130482	20010927	G01B 11/06
WO 0233350 A1	20020425	AU0101340	20011019	G01B 11/24
WO 0233351 A1	20020425	JP0109219	20011019	G01B 21/00
WO 0233352 A1	20020425	JP0109220	20011019	G01B 21/00
WO 0233353 A2	20020425	US0131660	20011010	G01C
WO 0233354 A1	20020425	RU0100408	20011010	G01C 1/00
WO 0233355 A2	20020425	US0132531	20011018	G01C 21/00
WO 0233357 A1	20020425	EP0111816	20011012	G01D 5/16
WO 0233358 A1	20020425	SE0102313	20011022	G01D 5/347
WO 0233359 A2	20020425	DE0104015	20011018	G01F
WO 0233363 A2	20020425	US0132416	20011018	G01F 19/00
WO 0233369 A1	20020425	US0127767	20011012	G01K 11/00
WO 0233370 A1	20020425	FR0103255	20011019	G01K 11/06
WO 0233371 A2	20020425	US0132352	20011017	G01L
WO 0233372 A1	20020425	EP0110684	20010915	G01L 9/00
WO 0233373 A1	20020425	EP0110686	20010915	G01L 9/00
WO 0233374 A1	20020425	CH0100591	20011002	G01L 11/02
WO 0233376 A2	20020425	FR0103205	20011017	G01N
WO 0233377 A2	20020425	US0129392	20010920	G01N
WO 0233380 A1	20020425	US0132456	20011018	G01N 21/00
WO 0233382 A2	20020425	US0128701	20010913	G01N 21/35
WO 0233384 A1	20020425	US0120246	20010626	G01N 21/64
WO 0233385 A2	20020425	US0129413	20010920	G01N 21/64
WO 0233386 A1	20020425	US0131191	20010927	G01N 21/64
WO 0233387 A2	20020425	US0131780	20011010	G01N 21/64
WO 0233388 A1	20020425	US0119721	20010621	G01N 21/65
WO 0233389 A1	20020425	US0120375	20010626	G01N 21/84
WO 0233390 A1	20020425	US0131044	20010927	G01N 21/90

1		2		3
WO 0233391 A1	20020425	US0132207	20011015	G01N 25/00
WO 0233392 A2	20020425	US0124911	20010809	G01N 27/00
WO 0233393 A2	20020425	US0132138	20011015	G01N 27/00
WO 0233395 A1	20020425	DE0103892	20011014	G01N 27/22
WO 0233396 A1	20020425	US0131939	20011012	G01N 27/26
WO 0233399 A2	20020425	US0132023	20011012	G01N 30/00
WO 0233400 A1	20020425	EP0111517	20011005	G01N 30/88
WO 0233404 A2	20020425	US0132547	20011018	G01N 33/14
WO 0233406 A1	20020425	SE0102281	20011019	G01N 33/50
WO 0233407 A1	20020425	US0028760	20001017	G01N 33/52
WO 0233409 A1	20020425	JP0109096	20011017	G01N 33/53
WO 0233410 A2	20020425	US0132552	20011016	G01N 33/53
WO 0233411 A1	20020425	US0142602	20011011	GO1N 33/53
WO 0233412 A1	20020425	KR0100916	20010531	G01N 33/552
WO 0233413 A1	20020425	GB0104589	20011015	G01N 33/558
WO 0233414 A1	20020425	GB0104592	20011015	G01N 33/558
WO 0233415 A2	20020425	US0142213	20010919	G01N 33/564
WO 0233420 A2	20020425	IL0100968	20011021	G01N 33/68
WO 0233421 A1	20020425	US0132442	20011018	G01N 33/68
WO 0233422 A2	20020425	US0149787	20011019	G01N 33/68
WO 0233425 A1	20020425	GB0104608	20011015	G01R 19/165
WO 0233426 A1	20020425	US0132261	20011015	G01R 29/16
WO 0233428 A1	20020425	US0129286	20010911	G01R 31/08
WO 0233430 A1	20020425	EP0111894	20011015	G01R 31/26
WO 0233431 A1	20020425	FR0103199	20011016	G01R 31/28
WO 0233432 A1	20020425	US0130104	20010925	G01R 31/316
WO 0233435 A2	20020425	US0131253	20011005	G01S
WO 0233436 A2	20020425	US0132498	20011017	G01S
WO 0233438 A1	20020425	FR0103201	20011017	G01S 7/497
WO 0233439 A1	20020425	EP0109425	20010816	G01S 13/88
WO 0233442 A2	20020425	US0132226	20011017	G01V
WO 0233443 A2	20020425	US0140996	20010614	G01V 1/00
WO 0233445 A2	20020425	US0126429	20010824	G02B
WO 0233446 A2	20020425	US0128806	20010914	G02B
WO 0233448 A1	20020425	JP0108926	20011011	G02B 1/04
WO 0233454 A1	20020425	JP0109207	20011019	G02B 5/30
WO 0233457 A2	20020425	US0132107	20011015	G02B 6/00
WO 0233459 A2	20020425	US0142282	20010925	G02B 6/00
WO 0233461 A2	20020425	CA0101436	20011016	G02B 6/12
WO 0233463 A1	20020425	FR0103156	20011012	G02B 6/14
WO 0233464 A1	20020425	US0132384	20011018	G02B 6/26
WO 0233465 A1	20020425	US0129773	20010925	G02B 6/28
WO 0233466 A2	20020425	US0131158	20011003	G02B 6/34
WO 0233468 A1	20020425	AU0101315	20011018	G02B 25/00
WO 0233470 A1	20020425	FR0103180	20011012	G02B 26/02
WO 0233471 A1	20020425	EP0111598	20011008	G02B 26/08
WO 0233472 A2	20020425	EP0111633	20011008	G02B 27/01
WO 0233473 A1	20020425	CN0101491	20011019	G02B 27/10
WO 0233474 A1	20020425	IT0000417	20001017	G02C 1/02
WO 0233475 A1	20020425	IT0000419	20001017	G02C 1/06
WO 0233477 A2	20020425	IL0100949	20011015	G02F
WO 0233479 A2	20020425	EP0110978	20010920	G02F 1/13357
WO 0233480 A2	20020425	EP0111165	20010926	G02F 1/13357

1		2		3
WO 0233483 A1	20020425	JP0109093	20011017	G02F 1/139
WO 0233484 A1	20020425	AU0101341	20011019	G02F 2/02
WO 0233489 A2	20020425	US0142743	20011016	G03F 7/039
WO 0233490 A1	20020425	JP0108856	20011009	G03F 7/30
WO 0233492 A1	20020425	IL0000667	20001019	G03F 9/00
WO 0233495 A1	20020425	FI0100904	20011017	G05B 17/00
WO 0233496 A1	20020425	RU0100415	20011016	G05B 19/042
WO 0233499 A1	20020425	GB0104586	20011015	G05D 11/13
WO 0233500 A1	20020425	GB0102973	20010705	G05D 23/13
WO 0233502 A1	20020425	US0147007	20011019	G05F 1/00
WO 0233505 A2	20020425	IL0100956	20011016	G06F
WO 0233506 A2	20020425	IN0100170	20011008	G06F
WO 0233507 A2	20020425	IN0100171	20011008	G06F
WO 0233508 A2	20020425	IN0100172	20011008	G06F
WO 0233509 A2	20020425	US0028613	20001016	G06F
WO 0233510 A2	20020425	US0118600	20010611	G06F
WO 0233512 A2	20020425	US0132168	20011017	G06F
WO 0233513 A2	20020425	US0132317	20011017	G06F
WO 0233514 A2	20020425	US0132379	20011016	G06F
WO 0233515 A2	20020425	US0132479	20011017	G06F
WO 0233516 A2	20020425	US0140812	20010524	G06F
WO 0233517 A2	20020425	US0142392	20010927	G06F
WO 0233518 A2	20020425	US0146145	20011022	G06F
WO 0233519 A2	20020425	US0149646	20011019	G06F
WO 0233520 A2	20020425	US0149677	20011018	G06F
WO 0233521 A2	20020425	EP0111481	20011005	G06F 1/00
WO 0233522 A1	20020425	IB0001659	20001017	G06F 1/00
WO 0233523 A2	20020425	IB0101762	20010927	G06F 1/00
WO 0233524 A1	20020425	SG0100211	20011017	G06F 1/00
WO 0233525 A2	20020425	SG0100213	20011017	G06F 1/00
WO 0233527 A2	20020425	CA0101473	20011018	G06F 3/00
WO 0233528 A1	20020425	SE0102277	20011018	G06F 3/033
WO 0233529 A2	20020425	US0132102	20011015	G06F 3/033
WO 0233530 A1	20020425	US0132228	20011016	G06F 3/12
WO 0233531 A2	20020425	US0132289	20011016	G06F 3/12
WO 0233532 A2	20020425	US0132376	20011016	G06F 3/12
WO 0233533 A1	20020425	US0132212	20011015	G06F 3/14
WO 0233534 A2	20020425	US0132363	20011017	G06F 3/14
WO 0233535 A2	20020425	US0132364	20011017	G06F 3/14
WO 0233536 A2	20020425	GB0104283	20010925	G06F 3/16
WO 0233537 A1	20020425	EP0010166	20001016	G06F 5/01
WO 0233538 A1	20020425	US0132472	20011017	G06F 7/62
WO 0233539 A2	20020425	GB0104383	20011003	G06F 9/00
WO 0233540 A2	20020425	US0132526	20011017	G06F 9/00
WO 0233541 A2	20020425	US0132543	20011016	G06F 9/00
WO 0233542 A2	20020425	US0127112	20010831	G06F 9/44
WO 0233543 A1	20020425	JP0007156	20001016	G06F 9/445
WO 0233544 A1	20020425	US0132424	20011016	G06F 9/455
WO 0233545 A2	20020425	US0132313	20011017	G06F 9/46
WO 0233546 A2	20020425	US0132356	20011017	G06F 9/46
WO 0233548 A2	20020425	GB0104262	20010921	G06F 9/54
WO 0233550 A2	20020425	EP0111882	20011015	G06F 11/00
WO 0233551 A1	20020425	US0131135	20011004	G06F 11/00

1		2		3
WO 0233553 A1	20020425	IB0001493	20001017	G06F 11/34
WO 0233554 A1	20020425	JP0108956	20011011	G06F 12/00
WO 0233556 A2	20020425	US0129850	20010924	G06F 13/00
WO 0233557 A2	20020425	US01314O2	20011005	G06F 13/00
WO 0233558 A1	20020425	US0131799	20011011	G06F 13/38
WO 0233560 A1	20020425	RU0100422	20011017	G06F 15/00
WO 0233561 A2	20020425	US0131979	20011015	G06F 15/16
WO 0233562 A1	20020425	US0132318	20011017	G06F 15/16
WO 0233563 A1	20020425	US0132473	20011017	G06F 15/16
WO 0233564 A1	20020425	US0132528	20011018	G06F 15/16
WO 0233565 A2	20020425	US0150543	20011019	G06F 15/16
WO 0233566 A1	20020425	US0131725	20011011	G06F 15/173
WO 0233567 A1	20020425	JP0007177	20001016	G06F 15/177
WO 0233568 A1	20020425	US0132489	20011017	G06F 15/177
WO 0233569 A2	20020425	DE0103915	20011015	G06F 15/78
WO 0233571 A2	20020425	EP0111989	20011016	G06F 17/00
WO 0233572 A2	20020425	EP0111990	20011016	G06F 17/00
WO 0233574 A2	20020425	GB0104644	20011018	G06F 17/00
WO 0233575 A2	20020425	GB0104653	20011018	G06F 17/00
WO 0233576 A1	20020425	KR0101756	20011018	G06F 17/00
WO 0233577 A1	20020425	US0128471	20010913	G06F 17/00
WO 0233578 A2	20020425	US0131987	20011015	G06F 17/00
WO 0233579 A1	20020425	US0132340	20011017	G06F 17/00
WO 0233580 A1	20020425	US0132414	20011018	G06F 17/00
WO 0233581 A2	20020425	US0100072	20010102	G06F 17/00
WO 0233582 A2	20020425	US0132293	20011016	G06F 17/28
WO 0233583 A1	20020425	AU0101308	20011017	G06F 17/30
WO 0233584 A1	20020425	CA0001225	20001019	G06F 17/30
WO 0233585 A1	20020425	CN0000343	20001020	G06F 17/30
WO 0233587 A2	20020425	EP0111991	20011016	G06F 17/30
WO 0233588 A1	20020425	FR0103196	20011016	G06F 17/30
WO 0233590 A1	20020425	SG0100217	20011018	G06F 17/30
WO 0233591 A2	20020425	US0130867	20011001	G06F 17/30
WO 0233592 A1	20020425	US0132192	20011016	G06F 17/30
WO 0233593 A1	20020425	US0132193	20011016	G06F 17/30
WO 0233594 A2	20020425	US0132314	20011017	G06F 17/30
WO 0233595 A2	20020425	GB0104679	20011019	G06F 17/40
WO 0233596 A2	20020425	EP0111955	20011016	G06F 17/50
WO 0233598 A1	20020425	JP0109058	20011015	G06F 17/50
WO 0233600 A2	20020425	AT0100338	20011018	G06F 17/60
WO 0233601 A1	20020425	AU0101362	20011022	G06F 17/60
WO 0233602 A2	20020425	CH0000560	20001017	G06F 17/60
WO 0233604 A2	20020425	GB0104578	20011015	G06F 17/60
WO 0233605 A2	20020425	HU0100101	20011017	G06F 17/60
WO 0233608 A1	20020425	JP0100073	20010111	G06F 17/60
WO 0233609 A1	20020425	JP0108406	20010926	G06F 17/60
WO 0233610 A1	20020425	JP0108896	20011010	G06F 17/60
WO 0233612 A1	20020425	JP0109070	20011016	G06F 17/60
WO 0233614 A1	20020425	JP0109092	20011017	G06F 17/60
WO 0233615 A1	20020425	KR0101735	20011015	G06F 17/60
WO 0233616 A1	20020425	SG0100214	20011018	G06F 17/60
WO 0233617 A1	20020425	US0115948	20010515	G06F 17/60
WO 0233618 A1	20020425	US0123854	20010724	G06F 17/60

1		2		3
WO 0233619 A1	20020425	US0129384	20010918	G06F 17/60
WO 0233620 A1	20020425	US0129715	20010924	G06F 17/60
WO 0233621 A1	20020425	US0131378	20011009	G06F 17/60
WO 0233622 A1	20020425	US0131463	20011009	G06F 17/60
WO 0233623 A1	20020425	US0132024	20011012	G06F 17/60
WO 0233624 A1	20020425	US0132148	20011017	G06F 17/60
WO 0233625 A1	20020425	US0132154	20011016	G06F 17/60
WO 0233627 A2	20020425	US0132275	20011015	G06F 17/60
WO 0233628 A2	20020425	US0132294	20011017	G06F 17/60
WO 0233629 A1	20020425	US0132326	20011018	G06F 17/60
WO 0233630 A2	20020425	US0132372	20011016	G06F 17/60
WO 0233631 A1	20020425	US0132576	20011016	G06F 17/60
WO 0233632 A1	20020425	US0132606	20011017	G06F 17/60
WO 0233633 A2	20020425	US0142210	20010919	G06F 17/60
WO 0233634 A1	20020425	US0142296	20010926	G06F 17/60
WO 0233635 A1	20020425	US0142516	20011009	G06F 17/60
WO 0233636 A1	20020425	US0142517	20011009	G06F 17/60
WO 0233637 A1	20020425	US0142534	20011009	G06F 17/60
WO 0233639 A1	20020425	KR0101719	20011012	G06F 19/00
WO 0233640 A1	20020425	US0127762	20011012	G06F 19/00
WO 0233641 A2	20020425	US0131672	20011009	G06F 19/00
WO 0233643 A2	20020425	US0149454	20011019	G06K
WO 0233644 A1	20020425	FR0103078	20011005	G06K 7/00
WO 0233648 A1	20020425	US0029024	20001016	G06K 9/00
WO 0233649 A1	20020425	US0131514	20011009	G06K 9/00
WO 0233650 A1	20020425	US0132247	20011017	G06K 9/00
WO 0233651 A1	20020425	US0142620	20011010	G06K 15/00
WO 0233652 A1	20020425	EP0112186	20011022	G06K 19/00
WO 0233653 A2	20020425	FR0103217	20011017	G06N
WO 0233656 A2	20020425	US0132603	20011017	G06T
WO 0233657 A2	20020425	US0150750	20011019	G06T
WO 0233659 A2	20020425	IL0 100957	20011017	G06T 7/00
WO 0233661 A1	20020425	US0132246	20011017	G06T 17/00
WO 0233663 A1	20020425	DE0103893	20011016	G07B 17/00
WO 0233664 A1	20020425	IT0100516	20011011	G07C 9/00
WO 0233665 A1	20020425	GB0104394	20011003	G07D 7/20
WO 0233667 A2	20020425	US0132358	20011017	G07D 11/00
WO 0233669 A1	20020425	IB0001495	20001018	G07F 7/10
WO 0233670 A1	20020425	US0127763	20011012	G07F 17/34
WO 0233671 A1	20020425	ZA0100160	20011016	G08B 13/187
WO 0233672 A1	20020425	NL0100768	20011018	G08B 21/00
WO 0233673 A2	20020425	US0132103	20011015	G08G
WO 0233674 A1	20020425	DE0103886	20011012	G08G 1/127
WO 0233676 A1	20020425	KR0101755	20011018	G08G 1/14
WO 0233677 A1	20020425	US0132402	20011018	G09B 5/00
WO 0233678 A1	20020425	US0028403	20001013	G09B 19/00
WO 0233679 A2	20020425	US0132474	20011017	G09B 23/00
WO 0233680 A2	20020425	GB0104661	20011019	G09F
WO 0233681 A2	20020425	US0132252	20011017	G09F
WO 0233682 A2	20020425	GB0104668	20011019	G09F 3/00
WO 0233683 A1	20020425	KR0101732	20011015	G09F 3/00
WO 0233684 A2	20020425	EP0109955	20010829	G09F 3/02
WO 0233685 A1	20020425	CN0100554	20010413	G09F 9/40

1		2		3
WO 0233686 A2	20020425	CA0101472	20011018	G09G
WO 0233687 A2	20020425	IL0100952	20011015	G09G
WO 0233688 A2	20020425	US0131986	20011015	G09G
WO 0233691 A1	20020425	US0142133	20010913	G10L 15/06
WO 0233692 A1	20020425	SE0101919	20010907	G10L 19/02
WO 0233693 A1	20020425	SE0101920	20010907	G10L 19/02
WO 0233694 A1	20020425	SE0101921	20010907	G10L 19/02
WO 0233695 A2	20020425	US0142575	20011006	G10L 19/14
WO 0233696 A1	20020425	IB0101596	20010831	G10L 21/02
WO 0233697 A2	20020425	IB0101947	20011017	G10L 21/02
WO 0233699 A	20020425	JP0109164	20011018	G11B 7/007
WO 0233701 A2	20020425	FR0103215	20011017	G11B 7/24
WO 0233703 A2	20020425	US0131985	20011015	G11B 23/00
WO 0233705 A2	20020425	US0150368	20011019	G11C 11/00
WO 0233706 A2	20020425	US0131159	20011003	G11C 11/4094
WO 0233713 A1	20020425	IB0101756	20010926	H01F 10/32
WO 0233715 A1	20020425	JP0109187	20011019	H01F 41/18
WO 0233717 A1	20020425	FR0103259	20011019	H01H 13/70
WO 0233718 A1	20020425	HR0100048	20011017	H01H 35/14
WO 0233719 A1	20020425	SE0102218	20011011	H01H 47/22
WO 0233720 A1	20020425	US0132562	20011016	H01H 73/00
WO 0233723 A2	20020425	US0132027	20011015	H01J
WO 0233725 A2	20020425	US0151033	20011019	H01J 27/00
WO 0233727 A1	20020425	US0132502	20011017	H01J 37/00
WO 0233729 A2	20020425	US0132094	20011015	H01J 37/32
WO 0233730 A1	20020425	US0132507	20011017	H01J 61/56
WO 0233732 A2	20020425	US0131917	20011012	H01L
WO 0233733 A2	20020425	US0132504	20011017	H01L
WO 0233734 A2	20020425	US0150702	20011019	H01L
WO 0233736 A1	20020425	US0131432	20011009	H01L 21/00
WO 0233737 A2	20020425	US0132201	20011016	H01L 21/00
WO 0233739 A1	20020425	US0123577	20010726	H01L 21/28
WO 0233744 A2	20020425	CA0101455	20011018	H01L 21/66
WO 0233745 A2	20020425	US0132440	20011016	H01L 21/66
WO 0233746 A1	20020425	GB0104159	20010917	H01L 21/762
WO 0233748 A2	20020425	US0131591	20011009	H01L 21/8238
WO 0233750 A1	20020425	US0102385	20010125	H01L 23/485
WO 0233751 A2	20020425	US0131438	20011009	H01L 23/538
WO 0233752 A2	20020425	US0132330	20011016	H01L 25/10
WO 0233755 A2	20020425	EP0111817	20011012	H01L 27/144
WO 0233757 A1	20020425	US0132403	20011016	H01L 29/06
WO 0233758 A1	20020425	AU0101305	20011017	H01L 29/15
WO 0233761 A1	20020425	IB0101670	20010913	H01L 41/09
WO 0233762 A1	20020425	EP0111987	20011016	H01L 51/30
WO 0233763 A2	20020425	EP0111935	20011016	H01M
WO 0233765 A2	20020425	JP0109138	20011018	H01M
WO 0233769 A2	20020425	IB0101909	20011012	H01M 8/00
WO 0233770 A1	20020425	GB0104631	20011018	H01M 8/02
WO 0233772 A1	20020425	DE0103718	20010927	H01M 8/10
WO 0233773 A1	20020425	EP0111395	20011002	H01M 10/48
WO 0233774 A2	20020425	US0142675	20011012	H01M 12/02
WO 0233776 A1	20020425	GB0104576	20011015	H01P 1/08
WO 0233778 A1	20020425	SE0102257	20011017	H01P 1/20

1		2		3
WO 0233779 A1	20020425	SE0102259	20011017	H01P 1/20
WO 0233780 A1	20020425	SE0102256	20011017	H01P 1/207
WO 0233781 A1	20020425	SE0102258	20011017	H01P 5/04
WO 0233782 A1	20020425	EP0010238	20001018	H01P 5/107
WO 0233783 A2	20020425	US0132279	20011016	H01Q
WO 0233786 A1	20020425	US0132613	20011018	H01Q 1/38
WO 0233787 A2	20020425	RU0100360	20010903	H01Q 9/36
WO 0233788 A1	20020425	KR0101711	20011011	H01Q 11/08
WO 0233790 A1	20020425	EP0112109	20011018	H01R 13/66
WO 0233792 A2	20020425	US0142451	20011001	H01S 3/063
WO 0233794 A1	20020425	EP0111943	20011016	H02G 3/04
WO 0233795 A1	20020425	EP0110852	20010920	H02G 3/32
WO 0233796 A2	20020425	US0132227	20011016	H02G 15/013
WO 0233797 A1	20020425	US0132477	20011017	H02H 9/00
WO 0233798 A1	20020425	US0132480	20011017	H02H 9/00
WO 0233799 A1	20020425	US0142654	20011009	H02H 9/00
WO 0233801 A1	20020425	EP0111037	20010925	H02J 9/06
WO 0233802 A1	20020425	EP0110387	20010908	H02J 13/00
WO 0233804 A1	20020425	EP0110457	20010910	H02K 5/128
WO 0233806 A1	20020425	FR0103213	20011017	H02K 5/24
WO 0233810 A1	20020425	US0113547	20010427	H02K 29/10
WO 0233813 A1	20020425	EP0112132	20011019	H02M 3/156
WO 0233814 A1	20020425	CN0000339	20001018	H02M 5/00
WO 0233816 A2	20020425	US0146147	20011022	H02P 6/00
WO 0233817 A1	20020425	DE0003632	20001016	H03D 3/00
WO 0233820 A1	20020425	EP0111716	20011010	H03F 1/32
WO 0233823 A1	20020425	GB0 104640	20011017	H03K 7/08
WO 0233827 A2	20020425	US0150929	20011022	H03M
WO 0233830 A1	20020425	JP0007155	20001016	H03M 7/30
WO 0233835 A2	20020425	US0132224	20011017	H04B
WO 0233836 A1	20020425	US0028363	20001013	H04B 1/10
WO 0233838 A2	20020425	CA0101488	20011019	H04B 1/707
WO 0233839 A1	20020425	GB0104617	20011017	H04B 1/707
WO 0233840 A2	20020425	US0132223	20011016	H04B 1/707
WO 0233841 A1	20020425	KR0101781	20011020	H04B 1/76
WO 0233842 A2	20020425	US0131938	20011012	H04B 3/00
WO 0233844 A2	20020425	EP0111123	20010926	H04B 7/00
WO 0233845 A2	20020425	SE0102186	20011005	H04B 7/00
WO 0233846 A1	20020425	US0131925	20011012	H04B 7/00
WO 0233847 A2	20020425	US0142129	20010913	H04B 7/00
WO 0233848 A2	20020425	US0142716	20011011	H04B 7/00
WO 0233849 A1	20020425	SE0102269	20011017	H04B 7/005
WO 0233851 A1	20020425	JP0107759	20010906	H04B 7/06
WO 0233853 A1	20020425	US0131546	20011009	H04B 7/212
WO 0233854 A2	20020425	EP0112114	20011019	H04B 7/26
WO 0233856 A1	20020425	KR0101782	20011020	H04B 7/26
WO 0233857 A1	20020425	US0132190	20011016	H04B 10/00
WO 0233858 A2	20020425	GB0 104628	20011017	H04B 10/10
WO 0233859 A1	20020425	US0041183	20001017	H04B 15/00
WO 0233863 A1	20020425	US0142538	20011001	H04J 3/06
WO 0233864 A1	20020425	US0132533	20011018	H04J 3/16
WO 0233865 A2	20020425	US0150700	20011018	H04J 14/02
WO 0233867 A2	20020425	IN0100155	20010910	H04L

1		2		3
WO 0233868 A2	20020425	US0131878	20011012	H04L
WO 0233869 A2	20020425	US0132188	20011016	H04L
WO 0233870 A2	20020425	US0132273	20011016	H04L
WO 0233871 A2	20020425	US0132488	20011017	H04L
WO 0233872 A2	20020425	US0132590	20011017	H04L
WO 0233873 A2	20020425	US0132609	20011018	H04L
WO 0233874 A2	20020425	US0150956	20011019	H04L
WO 0233875 A1	20020425	US0117669	20010601	H04L 1/00
WO 0233876 A1	20020425	KR0101790	20011022	H04L 1/12
WO 0233877 A1	20020425	KR0101791	20011022	H04L 1/12
WO 0233878 A2	20020425	EP0111253	20010928	H04L 7/04
WO 0233879 A2	20020425	EP0111888	20011015	H04L 9/00
WO 0233881 A2	20020425	SG0100203	20011010	H04L 9/00
WO 0233884 A2	20020425	US0132307	20011017	H04L 9/08
WO 0233885 A1	20020425	SE0102270	20011017	H04L 9/30
WO 0233886 A2	20020425	AT0100300	20010924	H04L 9/32
WO 0233889 A2	20020425	IT0100525	20011016	H04L 12/00
WO 0233890 A2	20020425	SE0102237	20011012	H04L 12/00
WO 0233891 A2	20020425	SG0100218	20011018	H04L 12/00
WO 0233892 A2	20020425	US0131420	20011004	H04L 12/00
WO 0233893 A2	20020425	US0132309	20011017	H04L 12/00
WO 0233894 A2	20020425	US0132312	20011017	H04L 12/00
WO 0233895 A2	20020425	US0132319	20011017	H04L 12/00
WO 0233896 A2	20020425	US0132476	20011017	H04L 12/00
WO 0233897 A2	20020425	US0142776	20011016	H04L 12/00
WO 0233898 A2	20020425	US0149453	20011019	H04L 12/00
WO 0233899 A2	20020425	US0150542	20011019	H04L 12/00
WO 0233900 A1	20020425	FI0100907	20011018	H04L 12/24
WO 0233901 A2	20020425	US0142755	20011017	H04L 12/24
WO 0233904 A2	20020425	IB0101939	20011016	H04L 12/28
WO 0233906 A1	20020425	US0028601	20001016	H04L 12/28
WO 0233911 A1	20020425	KR0101792	20011022	H04L 12/56
WO 0233912 A1	20020425	SE0102255	20011016	H04L 12/56
WO 0233913 A1	20020425	SE0102278	20011018	H04L 12/56
WO 0233914 A1	20020425	SE0102282	20011018	H04L 12/56
WO 0233915 A1	20020425	US0131259	20011005	H04L 12/56
WO 0233916 A1	20020425	US0131419	20011004	H04L 12/56
WO 0233918 A1	20020425	GB0104602	20011016	H04L 25/03
WO 0233919 A2	20020425	DE0103917	20011015	H04L 25/06
WO 0233920 A1	20020425	EP0111619	20011008	H04L 25/06
WO 0233922 A2	20020425	DE0103914	20011016	H04L 27/00
WO 0233923 A2	20020425	SE0102262	20011016	H04L 27/00
WO 0233924 A2	20020425	US0149811	20011019	H04L 27/00
WO 0233925 A2	20020425	US0132353	20011016	H04L 27/26
WO 0233926 A2	20020425	US0132503	20011019	H04L 27/26
WO 0233927 A2	20020425	IB0101967	20011019	H04L 29/00
WO 0233928 A2	20020425	SG0100212	20011017	H04L 29/00
WO 0233929 A2	20020425	US0132249	20011017	H04L 29/00
WO 0233930 A2	20020425	US0132428	20011017	H04L 29/00
WO 0233931 A1	20020425	FI0100902	20011017	H04L 29/06
WO 0233933 A1	20020425	FR0103223	20011018	H04L 29/06
WO 0233934 A1	20020425	GB0104639	20011016	H04L 29/06
WO 0233936 A1	20020425	US0132445	20011018	H04L 29/06

1		2		3
WO 0233937 A1	20020425	KR0101772	20011019	H04L 29/10
WO 0233938 A2	20020425	KR0101716	20011011	H04M
WO 0233940 A2	20020425	DE0103960	20011017	H04M 1/02
WO 0233941 A1	20020425	US0129138	20010919	H04M 1/24
WO 0233942 A1	20020425	US0132271	20011016	H04M 3/00
WO 0233946 A1	20020425	US0132425	20011016	H04M 3/50
WO 0233947 A1	20020425	NZ0000206	20001020	H04M 3/533
WO 0233948 A1	20020425	EP0111732	20011010	H04M 11/00
WO 0233949 A2	20020425	US0150164	20011019	H04M 15/00
WO 0233950 A2	20020425	US0150369	20011019	H04M 15/00
WO 0233953 A2	20020425	US0132398	20011007	H04N
WO 0233954 A2	20020425	US0142770	20011016	H04N
WO 0233955 A2	20020425	US0146695	20011018	H04N
WO 0233968 A1	20020425	IL0000655	20001016	H04N 7/10
WO 0233969 A	20020425	IL0100181	20010227	H04N 7/10
WO 0233970 A1	20020425	IB0001631	20001018	H04N 7/13
WO 0233971 A1	20020425	EP0111957	20011016	H04N 7/14
WO 0233972 A1	20020425	US0131545	20011009	H04N 7/16
WO 0233974 A1	20020425	US0131527	20011009	H04N 7/173
WO 0233976 A1	20020425	US 132236	20011016	H04N 7/173
WO 0233977 A1	20020425	EP0111717	20011010	H04N 7/24
WO 0233978 A1	20020425	KR0101754	20011018	H04N 7/24
WO 0233979 A1	20020425	FI0100913	20011019	H04N 7/50
WO 0233980 A2	20020425	IL 100963	20011018	H04Q
WO 0233982 A2	20020425	US0132464	20011016	H04Q
WO 0233983 A2	20020425	US0148531	20011019	H04Q
WO 0233984 A1	20020425	CA0101474	20011016	H04Q 3/00
WO 0233986 A2	20020425	SE0102254	20011016	H04Q 7/00
WO 0233987 A2	20020425	SE0102273	20011018	H04Q 7/00
WO 0233988 A2	20020425	US0131933	20011011	H04Q 7/00
WO 0233989 A2	20020425	US0132219	20011016	H04Q 7/00
WO 0233990 A1	20020425	US 132332	20011016	H04Q 7/20
WO 0233991 A1	20020425	FI0100905	20011018	H04Q 7/22
WO 0233993 A1	20020425	FR0103218	20011017	H04Q 7/22
WO 0233994 A1	20020425	US0104846	20010213	H04Q 7/32
WO 0233995 A2	20020425	SE0102263	20011016	H04Q 7/34
WO 0233996 A1	20020425	CA0101454	20011018	H04Q 7/36
WO 0233997 A2	20020425	US0131241	20011004	H04Q 7/36
WO 0233998 A2	20020425	US0131340	20011004	H04Q 7/36
WO 0234000 A2	20020425	EP0111986	20011016	H04Q 7/38
WO 0234002 A1	20020425	SE0102187	20011005	H04Q 7/38
WO 0234004 A2	20020425	US0150544	20011019	H04Q 11/04
WO 0234006 A2	20020425	US0131453	20011008	H04R 1/22
WO 0234007 A1	20020425	ES0000399	20001017	H04R 7/02
WO 0234008 A1	20020425	DK0100692	20011019	H04R 19/00
WO 0234009 A2	20020425	IL0100953	20011015	H04R 23/00
WO 0234011 A2	20020425	US0150633	20011019	H04S
WO 0234012 A1	20020425	EP0111886	20011015	H05B 3/00
WO 0234014 A1	20020425	KR0101725	20011012	H05B 41/14
WO 0234017 A2	20020425	US0142745	20011016	H05K 1/00
WO 0234018 A1	20020425	AU0101331	20011019	H05K 1/14
WO 0234019 A1	20020425	AU0101334	20011019	H05K 1/14
WO 0234020 A1	20020425	AU0101336	20011019	H05K 1/14

1		2		3
WO 0234021 A2	20020425	US0132329	20011016	H05K 1/14
WO 0234025 A2	20020502	US0147075	20011022	BRAK KLASY
WO 0234026 A1	20020502	US0041556	20001025	A01B 29/06
WO 0234027 A1	20020502	EP0112449	20011026	A01D 17/02
WO 0234028 A1	20020502	AU0101355	20011024	A01D 34/69
WO 0234029 A1	20020502	SE0102300	20011022	A01D 41/12
WO 0234030 A1	20020502	IB0101969	20011019	A01G 3/02
WO 0234031 A1	20020502	US0128068	20010907	A01G 13/06
WO 0234032 A1	20020502	JP0109029	20011015	A01G 23/04
WO 0234033 A1	20020502	US0041503	20001024	A01G 25/09
WO 0234034 A1	20020502	SE0102245	20011016	A01H 1/00
WO 0234035 A1	20020502	US0131712	20011011	A01H 5/00
WO 0234036 A2	20020502	US0151111	20011023	A01K
WO 0234037 A1	20020502	DK0100683	20011017	A01K 1/02
WO 0234038 A1	20020502	NZ0100236	20011025	A01K 29/00
WO 0234039 A1	20020502	NL0100777	20011024	A01K 45/00
WO 0234040 A2	20020502	EP0112246	20011023	A01K 67/027
WO 0234042 A2	20020502	US0151013	20011026	A01K 67/027
WO 0234045 A1	20020502	US0131651	20011009	A01N 25/00
WO 0234046 A1	20020502	EP0112184	20011022	A01N 25/08
WO 0234047 A1	20020502	CA0101508	20011026	A01N 25/30
WO 0234048 A1	20020502	EP0112187	20011022	A01N 25/34
WO 0234049 A1	20020502	JP0109178	20011019	A01N 41/06
WO 0234050 A1	20020502	JP0109253	20011022	A01N 43/40
WO 0234052 A2	20020502	US0132561	20011022	A21D 2/16
WO 0234053 A1	20020502	KR0101789	20011022	A21D 13/00
WO 0234054 A2	20020502	US0146256	20011023	A21D 13/00
WO 0234055 A2	20020502	US0146257	20011023	A21D 13/00
WO 0234056 A2	20020502	US0146258	20011023	A21D 13/00
WO 0234057 A2	20020502	US0146259	20011023	A21D 13/00
WO 0234058 A2	20020502	US0148010	20011026	A22C 11/00
WO 0234059 A1	20020502	US0041413	20001023	A23B 7/005
WO 0234061 A1	20020502	EP0112245	20011023	A23C 9/12
WO 0234062 A1	20020502	BE0000130	20001027	A23C 9/142
WO 0234063 A1	20020502	EP0112044	20011017	A23F 5/40
WO 0234064 A1	20020502	US0041674	20001027	A23G 3/00
WO 0234065 A1	20020502	US0128245	20010910	A23G 9/04
WO 0234066 A2	20020502	US0142736	20011015	A23G 9/28
WO 0234067 A1	20020502	US0122030	20010713	A23L 1/00
WO 0234068 A2	20020502	US0146255	20011023	A23L 1/00
WO 0234069 A2	20020502	US0151238	20011025	A23L 1/00
WO 0234070 A1	20020502	KR0101759	20011018	A23L 1/0534
WO 0234071 A1	20020502	EP0111289	20010928	A23L 1/24
WO 0234072 A2	20020502	EP0112188	20011022	A23L 1/30
WO 0234073 A2	20020502	EP0112378	20011026	A23L 1/30
WO 0234074 A1	20020502	IT0100521	20011015	A23L 3/015
WO 0234075 A1	20020502	IB0101979	20011022	A23L 3/32
WO 0234078 A1	20020502	US0105951	20010223	A42B 1/24
WO 0234079 A1	20020502	KR0101813	20011026	A43B 7/00
WO 0234080 A1	20020502	US0114569	20010507	A43B 7/28
WO 0234081 A1	20020502	CH0100606	20011005	A45D 26/00
WO 0234082 A1	20020502	FR0103354	20011026	A45D 40/06
WO 0234083 A1	20020502	BR0000117	20001024	A46B 9/06

1		2		3
WO 0234084 A2	20020502	US0150352	20011029	A47B
WO 0234085 A1	20020502	NZ0100194	20010921	A47B 13/08
WO 0234087 A1	20020502	EP0110264	20010906	A47B 87/00
WO 0234088 A1	20020502	US0131490	20011009	A47B 91/00
WO 0234089 A1	20020502	IB0001533	20001025	A47C 17/76
WO 0234091 A1	20020502	US0146009	20011018	A47F 5/08
WO 0234092 A1	20020502	FR0103328	20011026	A47F 7/00
WO 0234093 A1	20020502	KR0101794	20011023	A47G 9/10
WO 0234094 A1	20020502	EP0112013	20011017	A47G 27/02
WO 0234096 A1	20020502	FR0103147	20011011	A47J 43/07
WO 0234097 A1	20020502	FR0103148	20011011	A47J 43/07
WO 0234098 A1	20020502	EP0112215	20011023	A47K 3/30
WO 0234101 A1	20020502	JP0109377	20011025	A47L 13/20
WO 0234102 A1	20020502	GB0104247	20010925	A47L 17/00
WO 0234103 A1	20020502	KR0101812	20011026	A47L 23/02
WO 0234104 A2	20020502	IL0101002	20011029	A61B
WO 0234105 A2	20020502	IL0100970	20011022	A61B
WO 0234106 A2	20020502	IL0100971	20011022	A61B
WO 0234107 A2	20020502	IL0100975	20011023	A61B
WO 0234109 A2	20020502	US0132563	20011018	A61B
WO 0234110 A2	20020502	US0132564	20011018	A61B
WO 0234111 A2	20020502	US0132632	20011024	A61B
WO 0234112 A2	20020502	US0145269	20011023	A61B
WO 0234113 A2	20020502	US0145479	20011024	A61B
WO 0234114 A2	20020502	US0145531	20011019	A61B
WO 0234115 A2	20020502	US0146022	20011019	A61B
WO 0234116 A2	20020502	US0146044	20011024	A61B
WO 0234117 A2	20020502	US0146723	20011022	A61B
WO 0234118 A2	20020502	US0147608	20011026	A61B
WO 0234119 A2	20020502	US0148039	20011026	A61B
WO 0234121 A2	20020502	US0150097	20011019	A61B
WO 0234122 A2	20020502	US0150693	20011019	A61B
WO 0234123 A2	20020502	US0151231	20011023	A61B
WO 0234124 A2	20020502	EP0111988	20011016	A61B 1/00
WO 0234125 A1	20020502	JP0109355	20011025	A61B 1/00
WO 0234126 A1	20020502	US0132505	20011019	A61B 3/103
WO 0234127 A1	20020502	US0029764	20001027	A61B 5/00
WO 0234128 A2	20020502	US0151155	20011029	A61B 5/00
WO 0234129 A1	20020502	SE0102322	20011023	A61B 5/0205
WO 0234131 A1	20020502	US0129666	20010921	A61B 5/05
WO 0234133 A2	20020502	IL0100996	20011028	A61B 5/113
WO 0234139 A2	20020502	US0146185	20011025	A61B 17/00
WO 0234140 A2	20020502	US0150165	20011023	A61B 17/00
WO 0234141 A2	20020502	US0132427	20011018	A61B 17/02
WO 0234142 A1	20020502	RU0000425	20001026	A61B 17/06
WO 0234143 A1	20020502	GB0104666	20011019	A61B 17/11
WO 0234144 A1	20020502	US0142457	20011002	A61B 17/16
WO 0234145 A1	20020502	SE0002088	20001026	A61B 17/24
WO 0234146 A1	20020502	US0102708	20010126	A61B 17/32
WO 0234147 A1	20020502	US0146075	20011023	A61B 17/32
WO 0234148 A2	20020502	US0145589	20011025	A61B 17/58
WO 0234149 A2	20020502	US0132347	20011017	A61B 17/70
WO 0234150 A2	20020502	US0132355	20011017	A61B 17/70

1		2		3
WO 0234151 A2	20020502	US0142758	20011016	A61B 17/70
WO 0234155 A1	20020502	CA0101440	20011012	A61C 8/00
WO 0234156 A2	20020502	US0145264	20011024	A61F
WO 0234157 A2	20020502	US0146053	20011023	A61F
WO 0234158 A2	20020502	US0129733	20010921	A61F 2/00
WO 0234159 A2	20020502	US0145608	20011023	A61F 2/00
WO 0234161 A1	20020502	US0127175	20010831	A61F 2/06
WO 0234163 A2	20020502	US0132171	20011015	A61F 2/06
WO 0234164 A2	20020502	US0132615	20011022	A61F 2/06
WO 0234165 A1	20020502	US0140890	20010607	A61F 2/06
WO 0234166 A1	20020502	GB0104638	20011017	A61F 2/08
WO 0234167 A2	20020502	US0147610	20011022	A61F 2/24
WO 0234168 A1	20020502	US0041384	20001020	A61F 2/44
WO 0234169 A2	20020502	US0132254	20011017	A61F 2/44
WO 0234170 A2	20020502	US0132608	20011018	A61F 2/44
WO 0234171 A2	20020502	US0146076	20011023	A61F 2/44
WO 0234172 A1	20020502	US0132270	20011017	A61F 2/46
WO 0234173 A2	20020502	US0150420	20011025	A61F 2/66
WO 0234175 A2	20020502	GB0103489	20010803	A61F 5/30
WO 0234176 A2	20020502	US0142214	20010919	A61F 5/44
WO 0234178 A1	20020502	US0131823	20011012	A61F 9/01
WO 0234179 A1	20020502	EP0111602	20011008	A61F 13/08
WO 0234180 A1	20020502	US0029760	20001027	A61F 13/15
WO 0234181 A1	20020502	US0132081	20011012	A61F 13/15
WO 0234182 A2	20020502	US0132084	20011012	A61F 13/15
WO 0234183 A1	20020502	US0129222	20010919	A61F 13/42
WO 0234184 A1	20020502	US0131071	20011004	A61F 13/49
WO 0234185 A1	20020502	US0142728	20011015	A61F 13/49
WO 0234186 A2	20020502	US0146566	20011022	A61F 13/511
WO 0234187 A1	20020502	US0132082	20011012	A61F 13/514
WO 0234188 A1	20020502	US0131129	20011004	A61F 13/534
WO 0234189 A2	20020502	US0129257	20010919	A61F 13/84
WO 0234191 A1	20020502	AU0101356	20011023	A61G 1/056
WO 0234194 A1	20020502	SE0102333	20011025	A61H 1/00
WO 0234196 A2	20020502	US0141782	20010820	A61H 3/02
WO 0234198 A1	20020502	US0142714	20011012	A61J 1/00
WO 0234201 A2	20020502	FR0103306	20011024	A61K
WO 0234202 A2	20020502	IL0100984	20011025	A61K
WO 0234203 A2	20020502	US0132532	20011018	A61K
WO 0234204 A2	20020502	US0146233	20011025	A61K
WO 0234206 A2	20020502	US0149950	20011023	A61K
WO 0234210 A2	20020502	FR0103318	20011025	A61K 7/00
WO 0234211 A2	20020502	US0132348	20011018	A61K 7/00
WO 0234212 A2	20020502	US0132523	20011017	A61K 7/00
WO 0234213 A2	20020502	US0151021	20011023	A61K 7/00
WO 0234217 A1	20020502	FR0103317	20011025	A61K 7/06
WO 0234218 A2	20020502	US0129883	20010925	A61K 7/06
WO 0234219 A2	20020502	EP0112082	20011017	A61K 7/075
WO 0234220 A2	20020502	EP0110637	20010913	A61K 7/13
WO 0234221 A1	20020502	US0029384	20001025	A61K 7/16
WO 0234222 A1	20020502	FR0103197	20011016	A61K 7/32
WO 0234223 A2	20020502	US0146112	20011024	A61K 7/38
WO 0234224 A1	20020502	EP0106744	20010613	A61K 7/42

1		2		3
WO 0234225 A1	20020502	US0029759	20001027	A61K 7/46
WO 0234226 A1	20020502	US0030373	20001103	A61K 7/46
WO 0234227 A1	20020502	US0030375	20001103	A61K 7/46
WO 0234228 A1	20020502	FR0103107	20011009	A61K 7/48
WO 0234230 A1	20020502	FR0103313	20011025	A61K 7/48
WO 0234231 A2	20020502	FR 103314	20011025	A61K 7/48
WO 0234232 A2	20020502	FR0103315	20011025	A61K 7/48
WO 0234233 A2	20020502	FR0103319	20011025	A61K 7/48
WO 0234234 A2	20020502	US0142561	20011009	A61K 9/00
WO 0234235 A1	20020502	DK0100613	20010926	A61K 9/107
WO 0234236 A2	20020502	CA0101513	20011025	A61K 9/127
WO. 0234237 A1	20020502	US0126142	20010822	A61K 9/14
WO 0234238 A2	20020502	US0150714	20011024	A61K 9/48
WO 0234239 A1	20020502	FR0103340	20011026	A61K 9/51
WO 0234240 A2	20020502	US0132446	20011018	A61K 9/54
WO 0234241 A2	20020502	CA0101483	20011025	A61K 31/00
WO 0234242 A2	20020502	EP0112478	20011029	A61K 31/00
WO 0234243 A2	20020502	EP0112479	20011029	A61K 31/00
WO 0234244 A2	20020502	EP0112985	20011025	A61K 31/00
WO 0234245 A2	20020502	US0127779	20011023	A61K 31/00
WO 0234246 A2	20020502	US0130201	20010927	A61K 31/00
WO 0234247 A2	20020502	US0132618	20011023	A61K 31/00
WO 0234249 A1	20020502	US0107233	20010307	A61K 31/135
WO 0234250 A1	20020502	JP0109181	20011019	A61K 31/136
WO 0234251 A1	20020502	US0041328	20001020	A61K 31/167
WO 0234252 A1	20020502	JP0108514	20010927	A61K 31/18
WO 0234253 A1	20020502	JP0108243	20010921	A61K 31/185
WO 0234254 A1	20020502	JP0109291	20011023	A61K 31/198
WO 0234257 A1	20020502	JP0109439	20011026	A61K 31/198
WO 0234259 A1	20020502	EP0112425	20011023	A61K 31/215
WO 0234260 A1	20020502	US0110294	20010330	A61K 31/216
WO 0234261 A1	20020502	JP0109257	20011022	A61K 31/22
WO 0234262 A1	20020502	EP0111779	20011011	A61K 31/35
WO 0234263 A1	20020502	JP0109311	20011024	A61K 31/41
WO 0234265 A1	20020502	EP0111757	20011011	A61K 31/425
WO 0234266 A1	20020502	US0127766	20011012	A61K 31/445
WO 0234268 A1	20020502	JP0109241	20011022	A61K 31/506
WO 0234269 A1	20020502	FI0100929	20011026	A61K 31/662
WO 0234270 A1	20020502	GB0104761	20011026	A61K 31/685
WO 0234271 A1	20020502	SE0102326	20011024	A61K 31/718
WO 0234272 A2	20020502	US0146047	20011025	A61K 35/14
WO 0234273 A1	20020502	IB0102005	20011025	A61K 35/74
WO 0234274 A1	20020502	DK0100696	20011022	A61K 35/78
WO 0234275 A1	20020502	EP0112050	20011018	A61K 35/78
WO 0234276 A2	20020502	FR0103316	20011025	A61K 35/78
WO 0234277 A1	20020502	IN0000104	20001023	A61K 35/78
WO 0234278 A1	20020502	US0029682	20001026	A61K 35/78
WO 0234279 A1	20020502	SE0102083	20010927	A61K 35/80
WO 0234280 A2	20020502	GB0104739	20011025	A61K 38/00
WO 0234281 A1	20020502	US0132584	20011017	A61K 38/00
WO 0234282 A2	20020502	US 145733	20011023	A61K 38/00
WO 0234283 A2	20020502	EP0112369	20011025	A61K 38/15
WO 0234284 A2	20020502	US0131903	20011011	A61K 38/20

1		2		3
WO 0234285 A2	20020502	US0132559	20011022	A61K 38/26
WO 0234286 A1	20020502	US0126123	20010821	A61K 38/48
WO 0234287 A2	20020502	DK0100705	20011026	A61K 39/00
WO 0234288 A2	20020502	EP0112392	20011024	A61K 39/00
WO 0234289 A1	20020502	US0145612	20011025	A61K 39/00
WO 0234290 A2	20020502	US0146098	20011023	A61K 39/395
WO 0234292 A1	20020502	JP0109409	20011025	A61K 45/00
WO 0234293 A2	20020502	US0145245	20011023	A61K 47/00
WO 0234294 A1	20020502	EP0112047	20011018	A61K 47/06
WO 0234295 A1	20020502	US0029617	20001027	A61K 47/48
WO 0234296 A1	20020502	CN0101291	20010829	A61K 48/00
WO 0234297 A2	20020502	EP0112416	20011024	A61K 49/00
WO 0234302 A1	20020502	GB0104691	20011019	A61L 9/12
WO 0234303 A1	20020502	US0114245	20010502	A61L 15/16
WO 0234305 A2	20020502	US0132013	20011011	A61L 15/34
WO 0234306 A1	20020502	KR0001254	20001103	A61L 27/00
WO 0234307 A2	20020502	US9927567	19991119	A61L 27/00
WO 0234308 A2	20020502	US0130373	20010927	A61L 27/34
WO 0234309 A2	20020502	US0151019	20011023	A61L 27/50
WO 0234310 A2	20020502	US0145406	20011023	A61L 31/04
WO 0234311 A2	20020502	US0130214	20010926	A61L 31/10
WO 0234312 A1	20020502	KR0001255	20001103	A61L 33/00
WO 0234313 A2	20020502	US0145259	20011024	A61M
WO 0234314 A1	20020502	US0119864	20010621	A61M 1/36
WO 0234315 A1	20020502	DK0100697	20011023	A61M 5/145
WO 0234316 A1	20020502	FR0103232	20011018	A61M 5/20
WO 0234317 A1	20020502	FR0103237	20011019	A61M 5/30
WO 0234318 A2	20020502	EP0111096	20010926	A61M 15/00
WO 0234319 A1	20020502	EP0111097	20010926	A61M 15/00
WO 0234320 A1	20020502	FI0100924	20011026	A61M 15/00
WO 0234322 A2	20020502	US0145478	20011024	A61M 15/00
WO 0234323 A2	20020502	US0132341	20011017	A61M 25/00
WO 0234324 A2	20020502	US0132443	20011018	A61M 25/09
WO 0234325 A1	20020502	US0142382	20010928	A61M 36/00
WO 0234326 A2	20020502	US0147531	20011022	A61M 39/00
WO 0234328 A1	20020502	NL0100696	20010920	A61N 1/05
WO 0234329 A1	20020502	ZA0100163	20011025	A61N 1/32
WO 0234334 A2	20020502	GB0104711	20011024	A61N 2/00
WO 0234335 A1	20020502	US0148043	20011026	A61N 5/06
WO 0234337 A1	20020502	US0107535	20010309	A62B 27/00
WO 0234338 A1	20020502	KR0100575	20010404	A62B 31/00
WO 0234339 A2	20020502	GB0103143	20010712	A62C
WO 0234340 A1	20020502	AU0101386	20011029	A63B 59/00
WO 0234341 A1	20020502	SE0102344	20011026	A63B 59/12
WO 0234343 A1	20020502	IB0101978	20011022	A63C 11/22
WO 0234344 A1	20020502	US0128662	20010914	A63F 3/02
WO 0234345 A2	20020502	CA0101486	20011023	A63F 13/00
WO 0234346 A1	20020502	CN0101494	20011023	A63F 13/00
WO 0234347 A1	20020502	EP0112307	20011024	A63G 7/00
WO 0234349 A2	20020502	US0150129	20011019	B01D
WO 0234350 A1	20020502	EP0110111	20011023	B01D 3/20
WO 0234351 A1	20020502	SE0102299	20011019	B01D 27/00
WO 0234352 A1	20020502	US0142709	20011015	B01D 27/06

1		2		3
WO 0234355 A1	20020502	IB0101685	20010917	B01D 29/11
WO 0234356 A1	20020502	US0132631	20011024	B01D 29/35
WO 0234358 A2	20020502	GB0104599	20011017	B01D 33/00
WO 0234361 A1	20020502	US0142740	20011015	B01D 39/20
WO 0234367 A1	20020502	US0141847	20010822	B01D 53/04
WO 0234370 A1	20020502	US0126586	20010824	B01D 53/56
WO 0234371 A1	20020502	EP0110374	20010908	B01D 53/86
WO 0234372 A2	20020502	EP0112385	20011022	B01D 61/44
WO 0234373 A1	20020502	AU0101350	20011022	B01D 65/08
WO 0234375 A1	20020502	US0142262	20010924	B01D 69/06
WO 0234376 A1	20020502	US0129772	20010924	B01D 69/12
WO 0234377 A1	20020502	US0142404	20010927	B01F 7/02
WO 0234378 A2	20020502	US0146051	20011025	B01F 13/00
WO 0234380 A1	20020502	US0110898	20010404	B01J 19/00
WO 0234381 A1	20020502	US0122703	20010719	B01J 19/00
WO 0234382 A1	20020502	EP0111325	20011001	B01J 19/24
WO 0234383 A1	20020502	US0029542	20001027	BOU 19/24
WO 0234384 A2	20020502	EP0112315	20011025	B01J 20/00
WO 0234385 A1	20020502	KR0101818	20011026	BOU 20/30
WO 0234386 A1	20020502	EP0111202	20010927	BOU 21/12
WO 0234387 A1	20020502	EP0112445	20011026	BOU 27/198
WO 0234388 A1	20020502	JP0007506	20001026	BOU 27/24
WO 0234389 A2	20020502	US0147826	20011025	BOU 31/00
WO 0234390 A2	20020502	EP0110943	20010921	BOU 37/00
WO 0234393 A1	20020502	GB0104597	20011016	B02C 1/04
WO 0234394 A1	20020502	DE0103999	20011017	B02C 13/28
WO 0234395 A1	20020502	SE0102287	20011022	B02C 18/06
WO 0234398 A1	20020502	US0145572	20011024	B02C 21/02
WO 0234403 A1	20020502	US0041585	20001026	B03C 7/00
WO 0234405 A2	20020502	US0149944	20011025	B04B
WO 0234407 A1	20020502	SE0102276	20011018	B04B 5/08
WO 0234408 A1	20020502	SE0102284	20011019	B04B 9/06
WO 0234409 A2	20020502	US0150704	20011019	B05B
WO 0234410 A1	20020502	EP0111362	20011002	B05B 5/04
WO 0234411 A1	20020502	EP0112145	20011020	B05B 11/00
WO 0234413 A1	20020502	FR0103257	20011019	B05B 11/00
WO 0234415 A2	20020502	US0149494	20011023	B05B 11/00
WO 0234416 A1	20020502	US0142800	20011029	B05B 15/04
WO 0234417 A1	20020502	US0132587	20011017	B05C 11/10
WO 0234418 A2	20020502	EP0112102	20011019	B05D 7/00
WO 0234419 A1	20020502	CA0101525	20011026	B07B 1/00
WO 0234420 A2	20020502	EP0112395	20011026	B07B 13/00
WO 0234424 A1	20020502	KR0101601	20010925	B21C 37/06
WO 0234425 A1	20020502	CA0101506	20011026	B21D 26/02
WO 0234427 A1	20020502	US0041586	20001026	B21D 39/04
WO 0234428 A1	20020502	EP0112175	20011022	B21K 1/76
WO 0234430 A1	20020502	IB0101884	20011010	B22C 9/12
WO 0234431 A2	20020502	EP0111364	20011002	B22D 11/06
WO 0234432 A1	20020502	EP0111222	20010928	B22D 11/12
WO 0234433 A2	20020502	CA0101279	20010907	B22D 17/20
WO 0234434 A1	20020502	US0131627	20011011	B22D 41/08
WO 0234435 A1	20020502	US0113132	20010424	B22F 1/00
WO 0234436 A1	20020502	US0146281	20011023	B22F 1/00

1		2		3
WO 0234437 A2	20020502	IB0101922	20011015	B22F 7/06
WO 0234438 A2	20020502	DE0104027	20011026	B23B
WO 0234439 A1	20020502	JP0108939	20011011	B23B 13/08
WO 0234446 A2	20020502	IL0100969	20011022	B23K
WO 0234447 A1	20020502	EP0112306	20011024	B23K 1/00
WO 0234449 A1	20020502	CH0100627	20011022	B23K 9/127
WO 0234450 A1	20020502	SE0102227	20011015	B23K 9/28
WO 0234451 A1	20020502	US0127781	20011024	B23K 10/00
WO 0234452 A1	20020502	GB0104751	20011025	B23K 26/073
WO 0234453 A1	20020502	CH0100620	20011017	B23K 26/24
WO 0234454 A1	20020502	US0118289	20010605	B23K 26/38
WO 0234455 A1	20020502	IE0100136	20011026	B23K 26/40
WO 0234456 A1	20020502	CH0100622	20011018	B23K 26/42
WO 0234458 A1	20020502	GB0101193	20010316	B23K 35/30
WO 0234459 A1	20020502	EP0112177	20011022	B23K 37/06
WO 0234460 A1	20020502	GB0104758	20011026	B23Q 1/54
WO 0234461 A2	20020502	GB0104782	20011029	B23Q 1/54
WO 0234463 A1	20020502	JP0109453	20011026	B23Q 15/00
WO 0234465 A1	20020502	KR0101527	20010910	B23Q 27/00
WO 0234471 A1	20020502	US0132509	20011016	B24D 17/00
WO 0234472 A2	20020502	US0142558	20011009	B25B
WO 0234474 A1	20020502	US0126606	20010823	B25B 13/46
WO 0234476 A1	20020502	EP0112096	20011019	B25H 1/06
WO 0234477 A2	20020502	US0150741	20011023	B25J
WO 0234479 A1	20020502	JP0108106	20010918	B25J 15/08
WO 0234480 A1	20020502	SE0102291	20011019	B25J 17/02
WO 0234481 A1	20020502	EP0111863	20011013	B26B 19/46
WO 0234482 A1	20020502	EP0111864	20011013	B26B 19/46
WO 0234483 A1	20020502	US0131375	20011009	B26B 21/52
WO 0234484 A1	20020502	DE0104026	20011026	B26D 5/20
WO 0234485 A1	20020502	SE0102347	20011025	B27B 1/00
WO 0234486 A1	20020502	FI0100921	20011024	B27B 9/00
WO 0234488 A1	20020502	GB0104716	20011024	B27B 17/00
WO 0234489 A1	20020502	EP0109150	20010808	B27N 3/28
WO 0234491 A2	20020502	US0149714	20011024	B29C
WO 0234492 A2	20020502	US0150392	20011019	B29C
WO 0234494 A1	20020502	DK0100663	20011011	B29C 33/34
WO 0234495 A1	20020502	EP0112211	20011023	B29C 45/00
WO 0234496 A2	20020502	US0146060	20011023	B29C 45/20
WO 0234497 A1	20020502	CA0101096	20010730	B29C 45/54
WO 0234500 A1	20020502	EP0112011	20011017	B29C 49/58
WO 0234501 A1	20020502	NL0100774	20011023	B29C 63/18
WO 0234502 A2	20020502	US0103601	20010202	B29C 65/54
WO 0234503 A1	20020502	JP0108527	20010928	B29C 67/20
WO 0234504 A1	20020502	EP0112453	20011026	B29D 30/24
WO 0234505 A1	20020502	EP0111862	20011013	B31D 3/02
WO 0234506 A2	20020502	US0151404	20011019	B31D 5/00
WO 0234508 A1	20020502	US0142746	20011015	B32B 13/12
WO 0234511 A1	20020502	US0131111	20011004	B32B 27/12
WO 0234512 A1	20020502	US0132115	20011015	B32B 27/12
WO 0234514 A1	20020502	US0106335	20010227	B32B 27/36
WO 0234515 A1	20020502	US0131558	20011011	B32B 31/00
WO 0234516 A1	20020502	FR0103330	20011026	B32B 31/12

1		2		3
WO 0234518 A1	20020502	EP0109621	20010821	B41F 7/30
WO 0234519 A1	20020502	EP0109624	20010821	B41F 7/30
WO 0234520 A1	20020502	EP0109626	20010821	B41F 7/30
WO 0234521 A1	20020502	GB0104740	20011026	B41F 19/06
WO 0234522 A1	20020502	FR0103304	20011024	B41F 27/10
WO 0234523 A2	20020502	IL0100973	20011022	B41J
WO 0234524 A2	20020502	IL0100974	20011022	B41J
WO 0234525 A1	20020502	AU0101317	20011019	B41J 2/01
WO 0234526 A1	20020502	GB0104677	20011022	B41J 2/025
WO 0234527 A1	20020502	AU0101329	20011019	B41J 2/045
WO 0234530 A1	20020502	AU0001285	20001020	B41J 2/145
WO 0234531 A1	20020502	AU0101316	20011019	B41J 2/145
WO 0234532 A1	20020502	AU0101318	20011019	B41J 2/145
WO 0234533 A1	20020502	AU0001284	20001020	B41J 2/165
WO 0234534 A1	20020502	AU0101320	20011019	B41J 2/165
WO 0234535 A1	20020502	AU0101319	20011019	B41J 2/175
WO 0234536 A1	20020502	AU0101323	20011019	B41J 2/175
WO 0234537 A1	20020502	AU0101321	20011019	B41J 2/235
WO 0234538 A1	20020502	AU0101322	20011019	B41J 2/235
WO 0234539 A1	20020502	US0041573	20001025	B41J 5/26
WO 0234540 A1	20020502	JP0109061	20011016	B41J 15/02
WO 0234542 A1	20020502	GB0104700	20011023	B41M 7/00
WO 0234543 A2	20020502	IL0100972	20011022	B41N
WO 0234546 A1	20020502	US0131376	20011008	B42D 1/00
WO 0234547 A1	20020502	EP0112308	20011024	B42D 15/10
WO 0234548 A2	20020502	IB0101959	20011019	B42F
WO 0234549 A1	20020502	AU0001283	20001020	B43K 1/00
WO 0234550 A1	20020502	ES0100393	20011018	B60B 7/16
WO 0234551 A1	20020502	EP0112164	20011022	B60C 23/04
WO 0234552 A1	20020502	EP0112165	20011022	B60C 23/04
WO 0234553 A1	20020502	EP0112166	20011022	B60C 23/04
WO 0234554 A1	20020502	CA0101498	20011025	B60C 27/04
WO 0234555 A1	20020502	GB0104713	20011024	B60H 1/22
WO 0234558 A1	20020502	NL0100780	20011025	B60J 7/043
WO 0234559 A1	20020502	JP0109319	20011024	B60J 7/08
WO 0234562 A1	20020502	NL0100775	20011023	B60K 41/20
WO 0234563 A1	20020502	EP0110763	20010918	B60N 2/16
WO 0234566 A2	20020502	US0151102	20011025	B60P
WO 0234567 A1	20020502	US0146106	20011024	B60P 3/34
WO 0234571 A2	20020502	US0132101	20011015	B60R
WO 0234573 A1	20020502	US0131937	20011012	B60R 7/00
WO 0234578 A1	20020502	GB0104690	20011023	B60R 19/22
WO 0234580 A1	20020502	US0142689	20011011	B60R 21/20
WO 0234581 A1	20020502	GB0104706	20011024	B60R 25/00
WO 0234583 A1	20020502	EP0111755	20011011	B60R 25/10
WO 0234584 A2	20020502	US0146079	20011023	B60S
WO 0234585 A1	20020502	DE0103693	20010926	B60S 1/04
WO 0234586 A1	20020502	DE0103555	20010915	B60S 1/08
WO 0234587 A1	20020502	DE0103695	20010926	B60S 1/08
WO 0234588 A1	20020502	DE0103671	20010922	B60S 1/32
WO 0234589 A1	20020502	DE0103694	20010926	B60S 1/38
WO 0234590 A1	20020502	DE0104017	20011026	B60S 1/40
WO 0234591 A1	20020502	DE0104018	20011026	B60S 1/40

1		2		3
WO 0234592 A1	20020502	DE0104019	20011026	B60S 1/40
WO 0234593 A1	20020502	DE0104020	20011026	B60S 1/40
WO 0234594 A1	20020502	DE0104021	20011026	B60S 1/40
WO 0234595 A1	20020502	DE0104025	20011026	B60S 1/40
WO 0234596 A1	20020502	DE0103985	20011024	B60S 1/42
WO 0234597 A1	20020502	DE0104086	20011026	B60S 1/42
WO 0234598 A1	20020502	DE0103524	20010914	B60S 1/52
WO 0234600 A1	20020502	KR0101774	20011019	B60T 8/24
WO 0234603 A1	20020502	AT0100301	20010924	B61D 39/00
WO 0234605 A1	20020502	DE0103888	20011010	B62B 5/00
WO 0234607 A1	20020502	AT0100342	20011023	B62D 1/19
WO 0234608 A1	20020502	US0131475	20011009	B62D 3/12
WO 0234611 A1	20020502	SE0102356	20011026	B62D 33/037
WO 0234612 A2	20020502	US0149452	20011026	B62D 43/00
WO 0234614 A1	20020502	IB0001518	20001024	B62K 3/00
WO 0234615 A1	20020502	FR0103282	20011023	B62M 11/06
WO 0234616 A1	20020502	EP0112386	20011023	B63B 22/02
WO 0234617 A1	20020502	US0145120	20011024	B63B 27/16
WO 0234619 A1	20020502	SE0102343	20011026	B63H 9/10
WO 0234621 A2	20020502	US0145282	20011023	B64D 15/16
WO 0234623 A1	20020502	FR0103275	20011022	B65B 27/10
WO 0234624 A1	20020502	FR0103294	20011023	B65B 31/00
WO 0234627 A1	20020502	ES0100408	20011027	B65D 5/20
WO 0234630 A1	20020502	US0131701	20011011	B65D 6/12
WO 0234631 A2	20020502	FR0103082	20011005	B65D 19/00
WO 0234632 A1	20020502	FI0100892	20011015	B65D 19/42
WO 0234633 A2	20020502	US0146149	20011025	B65D 33/00
WO 0234634 A1	20020502	AU0100670	20010606	B65D 33/02
WO 0234635 A1	20020502	US0142756	20011016	B65D 33/16
WO 0234636 A1	20020502	US0026276	20001026	B65D 35/22
WO 0234637 A1	20020502	KR0101811	20011026	B65D 47/06
WO 0234638 A1	20020502	FI0100922	20011024	B65D 71/00
WO 0234639 A1	20020502	US0132554	20011018	B65D 71/00
WO 0234640 A1	20020502	IB0102807	20011001	B65D 71/08
WO 0234641 A1	20020502	US0124459	20010804	B65D 75/00
WO 0234642 A1	20020502	EP0109542	20010818	B65D 77/06
WO 0234643 A1	20020502	JP0109451	20011026	B65D 77/10
WO 0234645 A1	20020502	SE0102349	20011026	B65D 83/08
WO 0234647 A1	20020502	SE0102330	20011025	B65D 85/04
WO 0234648 A1	20020502	DE0104075	20011025	B65F 1/16
WO 0234650 A1	20020502	US0143012	20011022	B65G 21/00
WO 0234652 A1	20020502	FR0103267	20011022	B65G 47/84
WO 0234653 A1	20020502	EP0112575	20011026	B65G 54/02
WO 0234654 A2	20020502	IB0102006	20011025	B65G 69/18
WO 0234655 A1	20020502	FI0100941	20011029	B65H 19/22
WO 0234656 A1	20020502	DE0103379	20010904	B65H 29/40
WO 0234659 A1	20020502	EP0111885	20011015	B66B 7/06
WO 0234661 A2	20020502	US0150188	20011019	B66C
WO 0234663 A1	20020502	SE0102375	20011026	B66C 13/46
WO 0234664 A1	20020502	DK0100698	20011023	B66C 23/20
WO 0234665 A2	20020502	US0151288	20011026	B66F 7/00
WO 0234666 A1	20020502	IT0100522	20011015	B67C 7/00
WO 0234667 A1	20020502	US0041541	20001025	B81C 1/00

1		2		3
WO 0234668 A1	20020502	EP0109722	20010823	C01B 15/023
WO 0234670 A1	20020502	CA0101511	20011024	C01B 31/04
WO 0234673 A1	20020502	AU0101383	20011026	C02F 1/00
WO 0234674 A1	20020502	SE0102274	20011018	C02F 1/00
WO 0234675 A1	20020502	US0142429	20010927	C02F 1/42
WO 0234676 A1	20020502	RU0100427	20011018	C02F 1/463
WO 0234677 A2	20020502	JP0109175	20011019	C02F 1/64
WO 0234678 A1	20020502	US0146693	20011022	C02F 3/027
WO 0234679 A1	20020502	CZ0100057	20011022	C02F 3/12
WO 0234680 A1	20020502	US0146107	20011024	C02F 3/28
WO 0234681 A2	20020502	US0142556	20011009	C02F 5/12
WO 0234682 A1	20020502	BE0100185	20011023	C03B 33/095
WO 0234684 A1	20020502	EP0112379	20011026	C03C 8/24
WO 0234685 A1	20020502	RU0100423	20011017	C03C 10/04
WO 0234687 A1	20020502	JP0109193	20011019	C03C 17/42
WO 0234688 A1	20020502	AU0101351	20011022	C04B 16/08
WO 0234689 A2	20020502	EP0112123	20011019	C04B 26/00
WO 0234690 A2	20020502	GB0104514	20011009	C04B 28/02
WO 0234691 A1	20020502	EP0112212	20011023	C04B 28/08
WO 0234692 A2	20020502	JP0109152	20011018	C04B 33/00
WO 0234693 A1	20020502	EP0112016	20011017	C04B 35/66
WO 0234694 A1	20020502	AU0101372	20011026	C05F 1/02
WO 0234695 A1	20020502	ES0100403	20011025	C05F 3/00
WO 0234696 A2	20020502	IB0101921	20011015	C06B 33/00
WO 0234697 A2	20020502	US0145503	20011026	C07C
WO 0234698 A2	20020502	US0145748	20011024	C07C
WO 0234699 A2	20020502	US0146229	20011023	C07C
WO 0234700 A1	20020502	US0041552	20001025	C07C 1/00
WO 0234701 A1	20020502	EP0111407	20011003	C07C 2/32
WO 0234702 A1	20020502	US0132086	20011012	C07C 5/13
WO 0234703 A2	20020502	US0132304	20011018	C07C 45/45
WO 0234704 A2	20020502	US0145512	20011026	C07C 67/03
WO 0234705 A2	20020502	US0127734	20010927	C07C201/00
WO 0234706 A1	20020502	GB0104648	20011018	C07C209/48
WO 0234707 A1	20020502	GB0104692	20011018	C07C209/48
WO 0234711 A1	20020502	US0132582	20011022	C07C229/38
WO 0234712 A1	20020502	JP0109422	20011026	C07C231/08
WO 0234713 A1	20020502	JP0109293	20011023	C07C233/63
WO 0234715 A1	20020502	EP0112127	20011019	C07C305/24
WO 0234716 A2	20020502	US0142562	20011009	C07D
WO 0234717 A1	20020502	EP0112007	20011017	C07D209/36
WO 0234718 A1	20020502	HU0100099	20011015	C07D209/42
WO 0234719 A1	20020502	JP0007345	20001020	C07D211/34
WO 0234720 A1	20020502	US0132351	20011017	C07D213/02
WO 0234721 A1	20020502	US0028952	20001020	C07D231/54
WO 0234722 A1	20020502	EB0102003	20011025	C07D233/54
WO 0234725 A1	20020502	EP0111589	20011008	C07D239/54
WO 0234726 A2	20020502	IB0101953	20011017	C07D239/62
WO 0234727 A2	20020502	EP0112442	20011026	C07D241/00
WO 0234728 A1	20020502	US0126382	20010822	C07D241/08
WO 0234729 A1	20020502	HU0100103	20011025	C07D249/14
WO 0234730 A1	20020502	EP0111890	20011015	C07D251/60
WO 0234731 A1	20020502	EP0111871	20011015	C07D261/14

1		2		3
WO 0234732 A1	20020502	IB0001535	20001025	C07D265/38
WO 0234733 A1	20020502	IB0001556	20001026	C07D265/38
WO 0234734 A1	20020502	EP0112370	20011025	C07D277/32
WO 0234736 A1	20020502	AU0101379	20011026	C07D305/14
WO 0234737 A1	20020502	EP0111813	20011012	C07D307/83
WO 0234739 A1	20020502	EP0111075	20010925	C07D321/10
WO 0234740 A1	20020502	EP0111323	20011001	C07D321/10
WO 0234741 A2	20020502	US0127773	20011018	C07D333/64
WO 0234742 A1	20020502	KR0101764	20011019	C07D401/04
WO 0234743 A1	20020502	EP0112984	20011025	C07D403/12
WO 0234744 A1	20020502	GB0104674	20011019	C07D403/12
WO 0234745 A1	20020502	US0129590	20010919	C07D403/12
WO 0234746 A2	20020502	EP0111482	20011004	C07D409/04
WO 0234747 A1	20020502	EP0112376	20011025	C07D471/04
WO 0234748 A1	20020502	JP0109258	20011022	C07D471/04
WO 0234749 A1	20020502	EP0112207	20011023	C07D471/14
WO 0234750 A1	20020502	US0113794	20010427	C07D477/20
WO 0234751 A1	20020502	EP0112251	20011023	C07D487/04
WO 0234752 A1	20020502	EP0112287	20011017	C07D487/04
WO 0234753 A2	20020502	IB0101986	20011023	C07D487/10
WO 0234754 A2	20020502	EP0112344	20011022	C07D498/00
WO 0234755 A2	20020502	US0131254	20011005	C07F
WO 0234756 A2	20020502	US0143019	20011022	C07F 9/02
WO 0234757 A2	20020502	GB0104635	20011018	C07F 9/53
WO 0234758 A1	20020502	EP0111917	20011016	C07F 17/00
WO 0234759 A1	20020502	US0128735	20010914	C07F 17/00
WO 0234760 A2	20020502	US015U75	20011023	C07H
WO 0234761 A1	20020502	EP0112128	20011019	C07H 15/203
WO 0234762 A2	20020502	US0132046	20011012	C07H 21/00
WO 0234764 A1	20020502	SE0002051	20001023	C07K 1/14
WO 0234765 A2	20020502	US0130984	20011003	C07K 5/00
WO 0234767 A1	20020502	GB0104736	20011025	C07K 7/06
WO 0234768 A2	20020502	EP0112390	20011024	C07K 14/00
WO 0234769 A2	20020502	US0132589	20011022	C07K 14/045
WO 0234770 A1	20020502	GB0104636	20011018	C07K 14/18
WO 0234771 A2	20020502	GB0104789	20011029	C07K 14/195
WO 0234772 A2	20020502	EP0112389	20011024	C07K 14/285
WO 0234773 A2	20020502	GB0104749	20011026	C07K 14/315
WO 0234774 A2	20020502	US0145468	20011024	C07K 14/325
WO 0234775 A2	20020502	EP0111705	20011010	C07K 14/34
WO 0234777 A1	20020502	EP0112242	20011023	C07K 14/47
WO 0234778 A2	20020502	EP0112391	20011024	C07K 14/47
WO 0234780 A2	20020502	EP0112422	20011025	C07K 14/525
WO 0234782 A2	20020502	US0146005	20011023	C07K 14/705
WO 0234783 A2	20020502	US0149670	20011026	C07K 14/705
WO 0234784 A2	20020502	GB0104709	20011023	C07K 14/745
WO 0234785 A1	20020502	JP0109334	20011024	C07K 14/765
WO 0234786 A1	20020502	JP0109335	20011024	C07K 14/765
WO 0234787 A1	20020502	JP0109336	20011024	C07K 14/765
WO 0234788 A1	20020502	US0132550	20011022	C07K 16/00
WO 0234789 A1	20020502	FR0103169	20011012	C07K 16/08
WO 0234790 A1	20020502	US0132482	20011022	C07K 16/28
WO 0234791 A2	20020502	US0151038	20011026	C07K 145/63

1		2		3
WO 0234792 A2	20020502	EP0112448	20011026	C08F
WO 0234793 A2	20020502	US0132542	20011018	C08F
WO 0234794 A1	20020502	GB0104715	20011024	C08F 2/00
WO 0234795 A1	20020502	US0132299	20011017	C08F 2/06
WO 0234797 A1	20020502	JP0107906	20010912	C08F 2/32
WO 0234799 A1	20020502	EP0108607	20010725	C08F 8/04
WO 0234800 A1	20020502	JP0109222	20011019	C08F 8/04
WO 0234801 A1	20020502	US0029196	20001023	C08F 8/46
WO 0234802 A1	20020502	FI0100926	20011026	C08F 10/00
WO 0234803 A1	20020502	EP0112019	20011017	C08F 10/06
WO 0234804 A1	20020502	US0127724	20010921	C08F 20/00
WO 0234807 A1	20020502	US0143045	20011022	C08G 18/48
WO 0234808 A1	20020502	EP0112421	20011025	C08G 18/67
WO 0234810 A1	20020502	EP0111120	20010926	C08G 18/76
WO 0234811 A1	20020502	EP0111121	20010926	C08G 18/76
WO 0234812 A1	20020502	EP0109757	20010823	C08G 59/18
WO 0234813 A2	20020502	US0127545	20010905	C08G 63/00
WO 0234814 A2	20020502	US0127619	20010905	C08G 63/00
WO 0234815 A2	20020502	US0146631	20011022	C08G 65/00
WO 0234819 A1	20020502	KR0100608	20010411	C08J 5/22
WO 0234820 A1	20020502	GB0104734	20011025	C08J 7/04
WO 0234823 A2	20020502	US0130323	20010928	C08J 9/04
WO 0234824 A2	20020502	US0130813	20011002	C08J 9/06
WO 0234825 A1	20020502	EP0111870	20011015	C08K 5/3475
WO 0234826 A1	20020502	EP0111873	20011015	C08K 5/3475
WO 0234827 A1	20020502	JP0109366	20011025	C08L 23/00
WO 0234828 A2	20020502	US0145438	20011024	C08L 23/02
WO 0234829 A1	20020502	EP0112420	20011025	C08L 23/06
WO 0234831 A1	20020502	EP0111247	20010928	C08L 59/00
WO 0234833 A1	20020502	EP0112103	20011019	C08L 67/02
WO 0234835 A1	20020502	EP0112341	20011024	C08L 95/00
WO 0234839 A1	20020502	EP0112178	20011022	C09B 29/33
WO 0234842 A1	20020502	GB0104777	20011029	C09C 3/08
WO 0234843 A1	20020502	EP0111929	20011015	C09D 7/00
WO 0234844 A1	20020502	GB0104374	20011001	C09D 11/00
WO 0234845 A1	20020502	US0042249	20001122	C09D 17/00
WO 0234851 A1	20020502	IE0100133	20011023	C09J 4/00
WO 0234852 A1	20020502	IE0100134	20011023	C09J 4/00
WO 0234853 A1	20020502	US0106068	20010226	C09J 5/00
WO 0234854 A1	20020502	EP0112168	20011022	C09J 7/02
WO 0234855 A1	20020502	US0105513	20010222	C09J 7/02
WO 0234856 A1	20020502	KR0101814	20011026	C09J 123/00
WO 0234857 A2	20020502	US0145507	20011025	C09J 167/04
WO 0234858 A1	20020502	EP0111856	20011013	C09J 175/16
WO 0234859 A1	20020502	US0029083	20001020	C09J 201/00
WO 0234860 A1	20020502	AU0001295	20001020	C09K 19/00
WO 0234861 A2	20020502	US0148021	20011026	C09K 19/02
WO 0234862 A1	20020502	US0132174	20011016	C10G 9/16
WO 0234863 A1	20020502	US0132211	20011016	C10G 19/00
WO 0234865 A1	20020502	JP0109183	20011019	C10G 45/06
WO 0234866 A1	20020502	IB0101985	20011022	C10G 65/00
WO 0234869 A1	20020502	EP0112351	20011018	C11D 1/72
WO 0234870 A1	20020502	EP0112083	20011017	C11D 3/37

1		2		3
WO 0234872 A1	20020502	US0029767	20001027	C11D 11/00
WO 0234874 A1	20020502	RU0100441	20011024	C12G 3/06
WO 0234875 A1	20020502	GB0104701	20011023	C12M 3/04
WO 0234876 A2	20020502	IB0102609	20010927	C12N
WO 0234877 A2	20020502	IL0100980	20011024	C12N
WO 0234878 A2	20020502	IL0100986	20011025	C12N
WO 0234879 A2	20020502	US0142788	20011026	C12N
WO 0234880 A2	20020502	US0147753	20011023	C12N
WO 0234881 A2	20020502	US0147855	20011026	C12N
WO 0234882 A2	20020502	US0148053	20011029	C12N
WO 0234883 A2	20020502	US0150857	20011027	C12N
WO 0234884 A1	20020502	KR0101799	20011024	C12N 1/20
WO 0234886 A2	20020502	US0146795	20011026	C12N 5/00
WO 0234887 A2	20020502	US0147529	20011022	C12N 5/00
WO 0234888 A1	20020502	CA0101497	20011025	C12N 5/06
WO 0234889 A2	20020502	US0132634	20011024	C12N 5/06
WO 0234890 A2	20020502	GB0104747	20011026	C12N 5/08
WO 0234891 A2	20020502	EP0112441	20011026	C12N 5/10
WO 0234894 A2	20020502	FR0103321	20011025	C12N 9/00
WO 0234895 A2	20020502	US0132596	20011017	C12N 9/00
WO 0234896 A2	20020502	US0150636	20011023	C12N 9/00
WO 0234897 A1	20020502	ES0100399	20011023	C12N 9/08
WO 0234898 A1	20020502	ES0100400	20011024	C12N 9/08
WO 0234899 A2	20020502	EP0111949	20011017	C12N 9/12
WO 0234900 A1	20020502	AU0101388	20011029	C12N 9/64
WO 0234901 A2	20020502	GB0104719	20011024	C12N 9/64
WO 0234902 A2	20020502	US0128980	20010917	C12N 11/00
WO 0234903 A2	20020502	FR0103219	20011017	C12N 15/00
WO 0234904 A1	20020502	JP0108529	20010928	C12N 15/09
WO 0234905 A1	20020502	JP0109490	20011029	C12N 15/09
WO 0234907 A1	20020502	JP0109452	20011026	C12N 15/10
WO 0234908 A2	20020502	EP0112248	20011023	C12N 15/11
WO 0234910 A2	20020502	CA0101521	20011025	C12N 15/12
WO 0234911 A1	20020502	EP0110882	20010920	C12N 15/12
WO 0234912 A1	20020502	JP0109313	20011024	C12N 15/12
WO 0234913 A2	20020502	US0131454	20011009	C12N 15/12
WO 0234914 A1	20020502	US0131592	20011010	C12N 15/12
WO 0234915 A2	20020502	US0142813	20011025	C12N 15/12
WO 0234916 A2	20020502	US0148436	20011029	C12N 15/12
WO 0234917 A2	20020502	US0145508	20011019	C12N 15/24
WO 0234918 A2	20020502	US0147719	20011026	C12N 15/31
WO 0234919 A1	20020502	EP0112148	20011020	C12N 15/53
WO 0234920 A2	20020502	EP0112158	20011022	C12N 15/53
WO 0234921 A2	20020502	NL0100772	20011022	C12N 15/53
WO 0234922 A2	20020502	US0142528	20011005	C12N 15/53
WO 0234923 A2	20020502	EP0112179	20011022	C12N 15/82
WO 0234924 A2	20020502	EP0112444	20011026	C12N 15/82
WO 0234925 A1	20020502	US0029015	20001020	C12N 15/82
WO 0234926 A2	20020502	US0132538	20011018	C12N 15/82
WO 0234928 A1	20020502	SE0102335	20011025	C12N 15/85
WO 0234929 A2	20020502	US0132592	20011018	C12N 15/86
WO 0234930 A2	20020502	US0145330	20011023	C12P
WO 0234931 A2	20020502	US0132635	20011024	C12P 5/00

1		2		3
WO 0234932 A1	20020502	IB0001695	20001024	C12P 19/00
WO 0234933 A2	20020502	US0131663	20011010	C12Q
WO 0234935 A2	20020502	US0148042	20011026	C12Q
WO 0234936 A2	20020502	US0148396	20011029	C12Q
WO 0234937 A2	20020502	US0151104	20011023	C12Q
WO 0234939 A2	20020502	CA0101487	20011022	C12Q 1/68
WO 0234940 A2	20020502	CA0101520	20011026	C12Q 1/68
WO 0234941 A1	20020502	FR0103303	20011024	C12Q 1/68
WO 0234942 A2	20020502	GB0104707	20011023	C12Q 1/68
WO 0234944 A1	20020502	KR0001200	20001023	C12Q 1/68
WO 0234945 A2	20020502	US0125990	20010821	C12Q 1/68
WO 0234946 A2	20020502	US0132258	20011017	C12Q 1/68
WO 0234947 A2	20020502	US01 32630	20011024	C12Q 1/68
WO 0234948 A2	20020502	US0142810	20011025	C12Q 1/68
WO 0234949 A2	20020502	US0142827	20011029	C12Q 1/68
WO 0234951 A2	20020502	US0145396	20011022	C12Q 1/68
WO 0234952 A2	20020502	GB0104684	20011022	C12Q 1/70
WO 0234953 A2	20020502	US0131892	20011012	C12Q 1/70
WO 0234954 A2	20020502	CA0101457	20011016	C22B 26/12
WO 0234955 A1	20020502	EP0110557	20010913	C22C 19/05
WO 0234956 A1	20020502	JP0109340	20011024	C22C 19/05
WO 0234959 A2	20020502	IL0100990	20011025	C23C 16/00
WO 0234960 A2	20020502	US0149681	20011019	C23C 16/00
WO 0234961 A1	20020502	US0132568	20011018	C23C 16/06
WO 0234964 A1	20020502	DE0104014	20011025	C23C 18/32
WO 0234965 A1	20020502	JP0109354	20011025	C23C 22/00
WO 0234966 A1	20020502	JP0109305	20011023	C23C 24/00
WO 0234968 A1	20020502	US0112878	20010419	C23F 13/00
WO 0234969 A1	20020502	JP0108399	20010926	C23K 1/00
WO 0234971 A2	20020502	US0132499	20011019	C25D 11/00
WO 0234974 A2	20020502	US0132381	20011017	D01H 1/36
WO 0234975 A1	20020502	CH0100613	20011011	D01H 4/08
WO 0234978 A2	20020502	EP0112063	20011018	D02G 1/00
WO 0234979 A2	20020502	US0142718	20011012	D02G 1/00
WO 0234980 A1	20020502	NL0100712	20010927	D02J 1/22
WO 0234981 A1	20020502	EP0112151	20011020	D03D 47/30
WO 0234983 A1	20020502	EP0112249	20011023	D03D 51/34
WO 0234984 A1	20020502	KR0100454	20010322	D03J 3/02
WO 0234985 A1	20020502	JP0109057	20011015	D04B 35/06
WO 0234986 A2	20020502	EP0111661	20011009	D04H
WO 0234987 A2	20020502	US0124721	20010806	D04H
WO 0234988 A2	20020502	US0145497	20011025	D04H
WO 0234990 A1	20020502	FR0103163	20011012	D04H 3/16
WO 0234991 A1	20020502	FR0103164	20011012	D04H 3/16
WO 0234993 A1	20020502	EP0111936	20011016	D06F 39/02
WO 0234994 A1	20020502	EP0111848	20011012	D06F 39/14
WO 0234995 A1	20020502	GB0104703	20011024	D06F 55/00
WO 0234996 A1	20020502	IB0101901	20011012	D06F 75/18
WO 0234997 A1	20020502	IB0102540	20010927	D06F 75/18
WO 0234998 A2	20020502	CA0101476	20011018	D06N 7/00
WO 0234999 A1	20020502	SE0102296	20011023	D21C 9/02
WO 0235000 A1	20020502	US0147006	20011019	D21F 1/00
WO 0235001 A1	20020502	FI0100925	20011026	D21F 7/00

1		2		3
WO 0235002 A1	20020502	US0130203	20010927	D21G 3/00
WO 0235003 A1	20020502	US0029271	20001024	D21H 17/72
WO 0235004 A1	20020502	DK0100691	20011019	E01B 1/00
WO 0235006 A1	20020502	FR0103211	20011017	E01D 15/127
WO 0235007 A1	20020502	SG0100225	20011022	E01F 9/04
WO 0235008 A1	20020502	EP0105897	20010522	E01F 15/04
WO 0235009 A1	20020502	SE0102354	20011026	E01F 15/06
WO 0235010 A1	20020502	EP0111580	20011008	E02D 5/08
WO 0235012 A1	20020502	CN0101511	20011029	E02D 5/34
WO 0235013 A1	20020502	EP0112456	20011026	E02D 15/06
WO 0235014 A1	20020502	US0128098	20010907	E02D 23/00
WO 0235015 A1	20020502	FR0103281	20011023	E02D 29/02
WO 0235016 A1	20020502	GB0104664	20011019	E02F 5/10
WO 0235018 A1	20020502	AU0001307	20001026	E03B 7/04
WO 0235019 A1	20020502	DE0103998	20011017	E03B 9/08
WO 0235020 A2	20020502	EP0112428	20011025	E04B
WO 0235021 A2	20020502	US0132447	20011018	E04B
WO 0235022 A2	20020502	US0150092	20011019	E04B
WO 0235023 A1	20020502	GB0104694	20011023	E04B 1/343
WO 0235024 A1	20020502	ES0000412	20001026	E04B 1/35
WO 0235025 A1	20020502	NZ0100231	20011018	E04B 1/64
WO 0235026 A1	20020502	AU0101375	20011009	E04B 2/16
WO 0235027 A1	20020502	GB0104722	20011025	E04B 2/18
WO 0235028 A1	20020502	FR0103202	20011017	E04B 2/70
WO 0235029 A1	20020502	NL0100781	20011025	E04B 5/10
WO 0235030 A1	20020502	SE0102350	20011026	E04B 9/00
WO 0235031 A1	20020502	KR0101793	20011023	E04H 4/00
WO 0235032 A1	20020502	AU0101302	20011017	E04H 4/12
WO 0235035 A1	20020502	EP0110969	20010922	E05B 17/04
WO 0235036 A1	20020502	SE0102321	20011023	E05B 49/00
WO 0235037 A1	20020502	CA0001271	20001027	E05B 73/00
WO 0235038 A2	20020502	US0146593	20011026	E05B 73/00
WO 0235039 A1	20020502	US0145731	20011025	E05C 3/06
WO 0235040 A1	20020502	US0041246	20001018	E05C 3/16
WO 0235042 A1	20020502	EP0112214	20011023	E05D 5/02
WO 0235043 A1	20020502	EP0112216	20011023	E05D 15/06
WO 0235044 A1	20020502	FR0103307	20011024	E05D 15/50
WO 0235045 A1	20020502	EP0010436	20001023	E06B 3/54
WO 0235046 A2	20020502	DK0100706	20011025	E06B 9/00
WO 0235047 A1	20020502	DK0100711	20011026	E06B 9/386
WO 0235048 A1	20020502	US0026176	20001027	E21B 7/04
WO 0235049 A1	20020502	EP0112112	20011019	E21B 7/08
WO 0235050 A1	20020502	EP0112486	20011029	E21B 7/28
WO 0235052 A1	20020502	FI0100918	20011023	E21B 21/01
WO 0235054 A1	20020502	US0041593	20001026	E21B 21/10
WO 0235055 A1	20020502	GB0104742	20011026	E21B 37/02
WO 0235056 A2	20020502	US0145263	20011024	E21B 41/00
WO 0235057 A1	20020502	US0029305	20001023	E21B 43/00
WO 0235058 A1	20020502	GB0104763	20011025	E21B 43/10
WO 0235059 A1	20020502	US0029254	20001023	E21B 43/12
WO 0235060 A1	20020502	US0029267	20001023	E21B 43/12
WO 0235061 A2	20020502	EP0111671	20011009	E21B 43/25
WO 0235062 A1	20020502	SE0102271	20011018	E21B 44/00

1		2		3
WO 0235065 A1	20020502	AU0101360	20011023	F01L 1/047
WO 0235066 A1	20020502	AU0101361	20011023	F01L 1/047
WO 0235067 A1	20020502	EP0110863	20010920	F01L 13/00
WO 0235068 A1	20020502	DK0100702	20011024	F01M 1/08
WO 0235069 A2	20020502	US0149941	20011019	F02B
WO 0235072 A2	20020502	US0127447	20010905	F02C
WO 0235076 A2	20020502	US0147026	20011026	F02M
WO 0235078 A1	20020502	GB0104755	20011026	F02M 25/00
WO 0235079 A2	20020502	CA0101501	20011026	F02M 37/00
WO 0235084 A1	20020502	EP0110263	20010906	F02M 63/00
WO 0235088 A1	20020502	DE0104001	20011025	F02N 15/06
WO 0235089 A1	20020502	EP0112167	20011022	F03B 13/18
WO 0235090 A1	20020502	ZA0100164	20011026	F03B 17/04
WO 0235091 A2	20020502	US0142183	20010918	F03G 6/06
WO 0235093 A1	20020502	NZ0000201	20001017	F04B 17/04
WO 0235094 A1	20020502	KR0101760	20011018	F04B 27/08
WO 0235096 A2	20020502	US0145399	20011022	F04B 39/02
WO 0235102 A1	20020502	CA0001275	20001025	F16B 12/20
WO 0235103 A1	20020502	IB0100291	20010126	F16B 12/20
WO 0235104 A1	20020502	EP0111692	20011010	F16B 13/08
WO 0235105 A1	20020502	IB0001519	20001024	F16B21/08
WO 0235107 A1	20020502	EP0111951	20011016	F16C 29/06
WO 0235108 A1	20020502	CN0101504	20011025	F16C 32/04
WO 0235109 A1	20020502	KR0101815	20011026	F16D11/00
WO 0235110 A1	20020502	CN0101473	20011009	F16D 31/04
WO 0235111 A1	20020502	SK0000022	20001027	F16D 41/06
WO 0235113 A2	20020502	US0145262	20011024	F16F 9/04
WO 0235114 A1	20020502	IB0001555	20001027	F16F 15/32
WO 0235117 A1	20020502	KR0101785	20011023	F16H 19/00
WO 0235119 A1	20020502	SE0102316	20011023	F16H25/24
WO 0235121 A1	20020502	FR0103256	20011019	F16K 1/38
WO 0235122 A1	20020502	EP0111877	20011012	F16K 11/20
WO 0235124 A1	20020502	US0029098	20001020	F16K 31/02
WO 0235126 A1	20020502	JP0109072	20011016	F16K 31/06
WO 0235127 A1	20020502	AU0101374	20011025	F16K 43/00
WO 0235128 A2	20020502	EP0111574	20011008	F16L
WO 0235129 A2	20020502	US0143040	20011022	F16L
WO 0235130 A2	20020502	US0148024	20011026	F16L
WO 0235131 A2	20020502	US0149936	20011023	F16L
WO 0235132 A2	20020502	US0131934	20011011	F16L 19/00
WO 0235133 A1	20020502	FR0103297	20011024	F16L 31/00
WO 0235134 A1	20020502	FR0103299	20011024	F16L 37/084
WO 0235135 A1	20020502	GB0104776	20011029	F16L 37/084
WO 0235140 A1	20020502	FI0100881	20011011	F16P 1/00
WO 0235141 A1	20020502	SG0100222	20011019	F16S 3/08
WO 0235142 A2	20020502	US0148045	20011026	F16T
WO 0235143 A1	20020502	EP0112057	20011018	F17C 3/10
WO 0235146 A1	20020502	US0029316	20001023	F21V 13/10
WO 0235149 A1	20020502	CH0100611	20011010	F23H 17/08
WO 0235150 A2	20020502	US0150425	20011024	F23K 5/16
WO 0235151 A1	20020502	JP0109339	20011024	F23M 5/00
WO 0235153 A2	20020502	GB0104359	20011002	F24C 7/00
WO 0235154 A1	20020502	SE0102320	20011023	F24D 10/00

1		2		3
WO 0235156 A1	20020502	SE0102358	20011026	F24F 13/10
WO 0235157 A1	20020502	SE0102359	20011026	F24F 13/10
WO 0235158 A1	20020502	US0041582	20001025	F24H 9/00
WO 0235161 A1	20020502	CN0000346	20001023	F25B 17/08
WO 0235164 A1	20020502	GB0104720	20011025	F25D 19/00
WO 0235169 A2	20020502	US0146167	20011022	F28D 15/00
WO 0235170 A1	20020502	JP0109326	20011024	F28F 9/02
WO 0235175 A1	20020502	GB0104697	20011023	F41J 9/16
WO 0235176 A1	20020502	NO0100398	20010928	F42B 10/40
WO 0235180 A1	20020502	NO0100424	20011023	G01B 9/021
WO 0235181 A1	20020502	AT0100252	20010723	G01B 11/06
WO 0235182 A2	20020502	US0131361	20011005	G01C 21/00
WO 0235184 A2	20020502	US0132296	20011017	G01F
WO 0235185 A2	20020502	US0142780	20011016	G01F
WO 0235186 A1	20020502	EP0111234	20010928	G01F 1/58
WO 0235188 A2	20020502	US0145334	20011024	G01F 23/00
WO 0235189 A1	20020502	US0132553	20011022	G01F 23/18
WO 0235190 A1	20020502	CN0000745	20001229	G01F 23/296
WO 0235193 A2	20020502	IL0100977	20011023	G01H
WO 0235194 A1	20020502	CA0101524	20011026	G01H 9/00
WO 0235195 A1	20020502	JP0109302	20011023	G01J 5/02
WO 0235197 A2	20020502	US0151121	20011023	G01L 19/00
WO 0235198 A2	20020502	US0132365	20011017	G01M
WO 0235199 A1	20020502	GB0104702	20011023	G01M 3/40
WO 0235201 A1	20020502	JP0104951	20010612	G01M 11/02
WO 0235202 A1	20020502	US0130232	20010926	G01M 17/00
WO 0235204 A1	20020502	EP0110556	20010913	G01M 17/007
WO 0235206 A2	20020502	US0146280	20011023	G01N
WO 0235207 A2	20020502	AT0100343	20011023	G01N 1/00
WO 0235211 A1	20020502	JP0007455	20001025	G01N 9/24
WO 0235212 A1	20020502	SE0102298	20011019	G01N 21/25
WO 0235213 A1	20020502	GB0104786	20011026	G01N 21/35
WO 0235214 A1	20020502	EP0112366	20011025	G01N 21/77
WO 0235215 A1	20020502	JP0109330	20011024	G01N 21/78
WO 0235218 A2	20020502	EP0111855	20011013	G01N 25/00
WO 0235220 A1	20020502	US0029766	20001027	G01N 27/06
WO 0235221 A1	20020502	GB0104757	20011029	G01N 27/30
WO 0235222 A1	20020502	JP0109367	20011025	G01N 27/327
WO 0235224 A1	20020502	AU0101304	20011024	G01N 27/453
WO 0235225 A1	20020502	GB0104718	20011024	G01N 29/02
WO 0235228 A2	20020502	EP0112364	20011025	G01N 33/48
WO 0235229 A2	20020502	DE0104028	20011026	G01N 33/50
WO 0235230 A1	20020502	NL0100776	20011024	G01N 33/543
WO 0235231 A1	20020502	SE0102323	20011024	G01N 33/566
WO 0235232 A2	20020502	CA0101505	20011026	G01N 33/574
WO 0235233 A1	20020502	AU0101377	20011025	G01N 33/68
WO 0235234 A1	20020502	CA0101516	20011026	G01N 33/68
WO 0235235 A2	20020502	EP0112987	20011023	G01N 33/68
WO 0235237 A2	20020502	IT0100535	20011022	G01N 33/68
WO 0235238 A1	20020502	US0129725	20010921	G01N 33/68
WO 0235239 A1	20020502	US0132595	20011022	G01N 33/68
WO 0235240 A2	20020502	US0143882	20011022	G01N 33/68
WO 0235241 A2	20020502	US0150835	20011023	G01N 33/68

1		2		3
WO 0235243 A1	20020502	FR0103183	20011011	G01N 35/10
WO 0235246 A1	20020502	EP0112185	20011022	G01R 31/00
WO 0235249 A2	20020502	US0132626	20011024	G01R 31/311
WO 0235250 A1	20020502	US0132277	20011016	G01R 33/565
WO 0235251 A2	20020502	US0142794	20011029	G01S
WO 0235252 A2	20020502	US0132581	20011022	G01S
WO 0235253 A1	20020502	US0026265	20001020	G01S 5/00
WO 0235257 A2	20020502	US0149996	20011025	G01V
WO 0235259 A1	20020502	RU0100412	20011012	G01V 3/12
WO 0235260 A2	20020502	US0146411	20011029	G02B
WO 0235261 A2	20020502	US0151107	20011023	G02B 1/00
WO 0235262 A1	20020502	GB0103947	20010903	G02B 5/18
WO 0235263 A1	20020502	JP0109325	20011024	G02B 5/30
WO 0235264 A1	20020502	US0131534	20011009	G02B 6/00
WO 0235265 A2	20020502	US0142290	20010925	G02B 6/00
WO 0235266 A1	20020502	GB0104753	20011026	G02B 6/12
WO 0235267 A1	20020502	IB0102725	20011026	G02B 6/12
WO 0235268 A1	20020502	AU0101364	20011024	G02B 6/14
WO 0235270 A1	20020502	US0131673	20011009	G02B 6/26
WO 0235271 A1	20020502	GB0104537	20011011	G02B 6/34
WO 0235272 A1	20020502	EP0112355	20011025	G02B 6/42
WO 0235273 A1	20020502	JP0109266	20011023	G02B 17/08
WO 0235274 A1	20020502	EP0111597	20011008	G02B 26/08
WO 0235277 A1	20020502	US0041533	20001024	G02B 27/26
WO 0235278 A1	20020502	GB0104767	20011026	G02B 27/28
WO 0235279 A1	20020502	FR0103191	20011015	G02C 1/04
WO 0235281 A1	20020502	US0130874	20011003	G02F 1/01
WO 0235282 A1	20020502	JP0109315	20011024	G02F 1/133
WO 0235284 A1	20020502	US0126863	20010829	G03B 21/56
WO 0235286 A1	20020502	AU0101327	20011019	G03C 5/14
WO 0235288 A1	20020502	US0130931	20011002	G03F 9/00
WO 0235290 A1	20020502	US0127783	20011025	G03G 9/00
WO 0235291 A1	20020502	US0102194	20010123	G03G 9/09
WO 0235292 A1	20020502	EP0110756	20010918	G03G 15/00
WO 0235293 A1	20020502	EP0111539	20011006	G03G 15/01
WO 0235294 A1	20020502	EP0111540	20011006	G03G 15/16
WO 0235300 A2	20020502	US0125655	20010816	G05B 19/00
WO 0235301 A1	20020502	RU0100416	20011016	G05B 19/042
WO 0235304 A2	20020502	US0151022	20011023	G05D 23/19
WO 0235305 A2	20020502	US0142811	20011025	G06C
WO 0235306 A2	20020502	AU0101381	20011026	G06F
WO 0235307 A2	20020502	FI0100920	20011023	G06F
WO 0235308 A2	20020502	IL0100978	20011023	G06F
WO 0235309 A2	20020502	IN0100173	20011008	G06F
WO 0235310 A2	20020502	KR0100162	20010205	G06F
WO 0235311 A1	20020502	RU0100435	20011022	G06F
WO 0235313 A2	20020502	US0132501	20011019	G06F
WO 0235314 A2	20020502	US0132629	20011024	G06F
WO 0235315 A2	20020502	US0146139	20011026	G06F
WO 0235316 A2	20020502	US0146228	20011029	G06F
WO 0235318 A2	20020502	US0150727	20011026	G06F
WO 0235319 A2	20020502	US0150729	20011026	G06F
WO 0235320 A2	20020502	US0150930	20011025	G06F

1		2		3
WO 0235321 A2	20020502	US0150932	20011026	G06F
WO 0235322 A2	20020502	US0151259	20011026	G06F
WO 0235324 A2	20020502	CA0101514	20011026	G06F 1/00
WO 0235325 A2	20020502	EP0111544	20011006	G06F 1/00
WO 0235327 A2	20020502	IL0100631	20010710	G06F 1/00
WO 0235328 A1	20020502	US0126804	20010828	G06F 1/00
WO 0235329 A2	20020502	US0132089	20011015	G06F 1/00
WO 0235330 A2	20020502	US0132591	20011018	G06F 1/00
WO 0235331 A2	20020502	US0150768	20011027	G06F 1/00
WO 0235332 A2	20020502	EP0110855	20010920	G06F 1/16
WO 0235333 A1	20020502	GB0004100	20001024	G06F 1/16
WO 0235335 A2	20020502	GB0104862	20011022	G06F 3/00
WO 0235336 A1	20020502	CN0000370	20001027	G06F 3/023
WO 0235339 A1	20020502	US0132144	20011017	G06F 7/00
WO 0235340 A1	20020502	US0142492	20011004	G06F 7/00
WO 0235341 A2	20020502	US0129855	20010924	G06F 7/72
WO 0235342 A2	20020502	GB0104772	20011026	G06F 9/00
WO 0235343 A2	20020502	US0149434	20011025	G06F 9/00
WO 0235344 A2	20020502	US0149973	20011017	G06F 9/00
WO 0235345 A2	20020502	US0151236	20011025	G06F 9/00
WO 0235346 A1	20020502	US0129721	20010921	G06F 9/38
WO 0235348 A1	20020502	SE0102346	20011025	G06F 9/445
WO 0235349 A1	20020502	US0131713	20011011	G06F 9/45
WO 0235350 A1	20020502	US0132028	20011015	G06F 9/45
WO 0235351 A1	20020502	DK0100712	20011026	G06F 9/46
WO 0235352 A2	20020502	US0145489	20011025	G06F 11/00
WO 0235355 A1	20020502	DK0100707	20011025	G06F 11/14
WO 0235356 A1	20020502	US0132350	20011017	G06F 11/27
WO 0235357 A2	20020502	US0145546	20011025	G06F 11/34
WO 0235359 A2	20020502	US0142785	20011026	G06F 12/00
WO 0235360 A2	20020502	US0149510	20011019	G06F 12/00
WO 0235361 A2	20020502	US0150797	20011019	G06F 12/00
WO 0235363 A1	20020502	US0132145	20011017	G06F 13/00
WO 0235364 A1	20020502	US0142814	20011026	G06F 13/00
WO 0235365 A1	20020502	US0145118	20011024	G06F 13/00
WO 0235366 A1	20020502	US0146081	20011023	G06F 13/00
WO 0235368 A1	20020502	DE0003821	20001027	G06F 13/32
WO 0235369 A1	20020502	JP0102690	20010329	G06F 15/00
WO 0235370 A1	20020502	KR0101795	20011024	G06F 15/00
WO 0235371 A1	20020502	US0131493	20011004	G06F 15/16
WO 0235372 A1	20020502	US0132622	20011024	G06F 15/16
WO 0235373 A1	20020502	US0145545	20011025	G06F 15/16
WO 0235374 A1	20020502	US0128750	20010912	G06F 15/173
WO 0235375 A1	20020502	SE0102317	20011023	G06F 17/00
WO 0235376 A2	20020502	US0132636	20011026	G06F 17/00
WO 0235377 A2	20020502	US0140525	20010416	G06F 17/00
WO 0235378 A1	20020502	NL0000780	20001027	G06F 17/14
WO 0235379 A1	20020502	NL0100501	20010702	G06F 17/14
WO 0235380 A1	20020502	US0127778	20011023	G06F 17/14
WO 0235381 A2	20020502	US0132322	20011018	G06F 17/28
WO 0235382 A1	20020502	AU0100614	20010524	G06F 17/30
WO 0235384 A2	20020502	EP0112362	20011025	G06F 17/30
WO 0235386 A1	20020502	FR0103326	20011026	G06F 17/30

1		2		3
WO 0235387 A1	20020502	GB0100703	20010219	G06F 17/30
WO 0235389 A1	20020502	JP0109146	20011018	G06F 17/30
WO 0235392 A2	20020502	US0132483	20011022	G06F 17/30
WO 0235393 A1	20020502	US0142796	20011029	G06F 17/30
WO 0235394 A1	20020502	US0142801	20011029	G06F 17/30
WO 0235395 A2	20020502	US0146020	20011029	G06F 17/30
WO 0235396 A1	20020502	US0122222	20010713	G06F 17/50
WO 0235397 A2	20020502	US0145243	20011023	G06F 17/50
WO 0235398 A1	20020502	AU0101357	20011023	G06F 17/60
WO 0235399 A1	20020502	AU0101376	20011029	G06F 17/60
WO 0235400 A1	20020502	AU0101380	20011026	G06F 17/60
WO 0235402 A1	20020502	CN0000366	20001027	G06F 17/60
WO 0235403 A1	20020502	CN0000367	20001027	G06F 17/60
WO 0235404 A1	20020502	CN0000368	20001027	G06F 17/60
WO 0235405 A1	20020502	CN0000369	20001027	G06F 17/60
WO 0235406 A2	20020502	EP0112434	20011026	G06F 17/60
WO 0235407 A2	20020502	FR0103209	20011017	G06F 17/60
WO 0235409 A2	20020502	GB0104770	20011029	G06F 17/60
WO 0235410 A2	20020502	IB0101943	20011017	G06F 17/60
WO 0235411 A2	20020502	IB0101980	20011023	G06F 17/60
WO 0235413 A1	20020502	JP0108950	20011011	G06F 17/60
WO 0235414 A1	20020502	JP0109426	20011026	G06F 17/60
WO 0235416 A2	20020502	NL0100778	20011025	G06F 17/60
WO 0235417 A1	20020502	NO0100426	20011025	G06F 17/60
WO 0235419 A1	20020502	SE0102324	20011024	G06F 17/60
WO 0235420 A2	20020502	SG0100221	20011025	G06F 17/60
WO 0235421 A1	20020502	US0029430	20001024	G06F 17/60
WO 0235422 A2	20020502	US0101546	20010118	G06F 17/60
WO 0235423 A2	20020502	US0115619	20010515	G06F 17/60
WO 0235424 A2	20020502	US0120414	20010627	G06F 17/60
WO 0235426 A1	20020502	US0130446	20010928	G06F 17/60
WO 0235427 A1	20020502	US0131012	20011002	G06F 17/60
WO 0235428 A1	20020502	US0131350	20011009	G06F 17/60
WO 0235429 A1	20020502	US0131876	20011011	G06F 17/60
WO 0235430 A2	20020502	US0131964	20011011	G06F 17/60
WO 0235431 A1	20020502	US0132215	20011017	G06F 17/60
WO 0235432 A1	20020502	US0132230	20011016	G06F 17/60
WO 0235433 A1	20020502	US0132259	20011018	G06F 17/60
WO 0235434 A2	20020502	US0132417	20011018	G06F 17/60
WO 0235435 A1	20020502	US0132620	20011024	G06F 17/60
WO 0235436 A1	20020502	US0132621	20011024	G06F 17/60
WO 0235437 A1	20020502	US0142797	20011029	G06F 17/60
WO 0235438 A1	20020502	US0142823	20011029	G06F 17/60
WO 0235439 A2	20020502	US0146115	20011022	G06F 17/60
WO 0235440 A1	20020502	US0029303	20001024	G06F 19/00
WO 0235442 A2	20020502	US0145393	20011022	G06F 19/00
WO 0235443 A1	20020502	EP0010438	20001023	G06K 1/12
WO 0235444 A1	20020502	EP0111749	20011011	G06K 1/12
WO 0235445 A1	20020502	US0150943	20011026	G06K 5/04
WO 0235446 A1	20020502	US0146097	20011023	G06K 7/10
WO 0235447 A1	20020502	AU0101324	20011019	G06K 7/12
WO 0235448 A1	20020502	AU0101325	20011019	G06K 7/12
WO 0235449 A1	20020502	AU0101326	20011019	G06K 7/12

1		2		3
WO 0235450 A1	20020502	AU0101328	20011019	G06K 7/12
WO 0235452 A1	20020502	KR0101797	20011024	G06K 9/00
WO 0235453 A1	20020502	KR0101798	20011024	G06K 9/00
WO 0235454 A1	20020502	US0130038	20010925	G06K 9/00
WO 0235455 A1	20020502	EP0112447	20011026	G06K 9/03
WO 0235457 A2	20020502	GB0104768	20011029	G06K 11/00
WO 0235459 A1	20020502	EP0112195	20011019	G06K 11/08
WO 0235462 A1	20020502	EP0112174	20011022	G06K 15/02
WO 0235464 A2	20020502	CH0100629	20011023	G06K 19/00
WO 0235465 A1	20020502	US0132600	20011023	G06K 19/06
WO 0235467 A1	20020502	US0124078	20010801	G06K 19/077
WO 0235468 A2	20020502	IL0100979	20011024	G06T
WO 0235470 A1	20020502	US0129356	20010919	G06T 5/00
WO 0235471 A1	20020502	US0132525	20011016	G06T 5/00
WO 0235473 A1	20020502	US0132527	20011016	G06T 5/20
WO 0235474 A1	20020502	US0029776	20001027	G06T 7/00
WO 0235476 A2	20020502	DE0103622	20010920	G06T 17/00
WO 0235477 A1	20020502	DE0103947	20011016	G07B 15/00
WO 0235478 A1	20020502	CN0000356	20001023	G07C 5/00
WO 0235479 A1	20020502	CA0101510	20011025	G07C 9/00
WO 0235480 A1	20020502	US0100677	20010201	G07C 9/00
WO 0235481 A1	20020502	GB0104683	20011022	G07D 11/00
WO 0235482 A2	20020502	US0150307	20011025	G07F 7/00
WO 0235484 A1	20020502	FI0100912	20011019	G07F 11/42
WO 0235486 A1	20020502	FR0103322	20011025	G07F 19/00
WO 0235487 A2	20020502	GB0104790	20011026	G07F 19/00
WO 0235488 A2	20020502	IL0100985	20011025	G08B
WO 0235489 A1	20020502	FR0103269	20011022	G08B 5/00
WO 0235490 A1	20020502	NO0100423	20011022	G08B 13/02
WO 0235491 A1	20020502	NZ0100237	20011026	G08B 21/02
WO 0235492 A1	20020502	JP0108948	20011011	G08B 25/10
WO 0235493 A2	20020502	EP0112303	20011024	G08C 17/00
WO 0235494 A1	20020502	SE0102328	20011024	G08C 17/00
WO 0235495 A1	20020502	SE0102329	20011024	G08C 17/00
WO 0235496 A1	20020502	SE0102336	20011025	G08G 1/0955
WO 0235498 A2	20020502	US0145510	20011024	G09B
WO 0235499 A2	20020502	US0146109	20011024	G09B
WO 0235500 A2	20020502	IB0100941	20010530	G09B 3/02
WO 0235501 A1	20020502	US0128976	20010917	G09B 19/06
WO 0235502 A2	20020502	US0132328	20011018	G09F
WO 0235503 A2	20020502	US0151257	20011025	G09F
WO 0235505 A2	20020502	US0146719	20011022	G09F 3/02
WO 0235506 A1	20020502	US0106700	20010301	G09F 3/02
WO 0235508 A1	20020502	GB0104752	20011026	G09F 13/04
WO 0235510 A1	20020502	US0142782	20011026	G09G 3/34
WO 0235511 A1	20020502	US0150528	20011024	G09G 3/34
WO 0235512 A1	20020502	JP0109369	20011025	G09G 5/00
WO 0235513 A1	20020502	US0145456	20011024	G09G 5/08
WO 0235516 A1	20020502	JP0109244	20011022	G10K 15/02
WO 0235519 A1	20020502	US0142784	20011026	G10L 15/26
WO 0235520 A2	20020502	IB0101950	20011017	G10L 19/00
WO 0235521 A2	20020502	US0142786	20011025	G10L 19/04
WO 0235523 A2	20020502	US0142787	20011025	G10L 19/12

1		2		3
WO 0235524 A2	20020502	US0150708	20011024	G11B 5/00
WO 0235525 A2	20020502	US0131506	20011009	G11B 7/00
WO 0235526 A2	20020502	US0142584	20011009	G11B 7/00
WO 0235527 A1	20020502	JP0109162	20011018	G11B 7/004
WO 0235528 A1	20020502	JP0109163	20011018	G11B 7/004
WO 0235529 A2	20020502	JP0109430	20011026	G11B 7/013
WO 0235531 A2	20020502	US0148044	20011026	G11B 7/085
WO 0235532 A2	20020502	US0147617	20011026	G11B 7/09
WO 0235538 A1	20020502	EP0111869	20011015	G11B 7/22
WO 0235541 A2	20020502	US0149711	20011023	G11B 20/00
WO 0235542 A2	20020502	EP0111484	20011005	G11B 20/12
WO 0235545 A1	20020502	NZ0100221	20011010	G11B 25/04
WO 0235546 A1	20020502	EP0111868	20011015	G11B 27/036
WO 0235549 A2	20020502	EP0110365	20010907	G21C
WO 0235550 A2	20020502	US0132130	20011015	G21C
WO 0235551 A1	20020502	EP0111752	20011011	G21C 15/18
WO 0235552 A1	20020502	EP0112115	20011019	G21F 5/005
WO 0235553 A2	20020502	CA0101496	20011023	G21K 1/00
WO 0235554 A1	20020502	JP0108340	20010926	H01B 1/22
WO 0235559 A2	20020502	US0142775	20011016	H01F
WO 0235561 A1	20020502	FI0100931	20011026	H01F 27/26
WO 0235562 A1	20020502	EP0111592	20011008	H01F 41/06
WO 0235563 A2	20020502	JP0109375	20011025	H01G
WO 0235565 A1	20020502	AU0101354	20011019	H01G 9/20
WO 0235566 A2	20020502	CH0200096	20020215	H01H
WO 0235567 A1	20020502	FR0103263	20011019	H01H 33/70
WO 0235568 A1	20020502	DE0104016	20011023	H01H 39/00
WO 0235574 A1	20020502	US0131143	20011003	H01J 35/18
WO 0235575 A1	20020502	FR0103293	20011023	H01J 37/32
WO 0235576 A1	20020502	IE0100138	20011026	H01J 37/32
WO 0235577 A1	20020502	US0129670	20010921	H01J 61/44
WO 0235578 A1	20020502	GB0104764	20011026	H01J 61/56
WO 0235579 A2	20020502	US0142711	20011012	H01L
WO 0235580 A2	20020502	US0145588	20011024	H01L
WO 0235581 A2	20020502	US0148147	20011023	H01L
WO 0235585 A1	20020502	US0121948	20010712	H01L 21/00
WO 0235589 A1	20020502	US0132131	20011012	H01L 21/18
WO 0235591 A1	20020502	EP0111897	20011015	H01L 21/302
WO 0235595 A1	20020502	SG0100216	20011018	H01L 21/304
WO 0235596 A1	20020502	FR0103188	20011015	H01L 21/311
WO 0235597 A2	20020502	US0132292	20011016	H01L 21/316
WO 0235608 A2	20020502	US0115195	20010511	H01L 27/02
WO 0235609 A1	20020502	FR0103189	20011015	H01L 29/51
WO 0235611 A2	20020502	US0148041	20011026	H01L 29/82
WO 0235614 A2	20020502	US0128887	20010917	H01L 39/00
WO 0235615 A2	20020502	US0132229	20011017	H01L 39/24
WO 0235616 A1	20020502	JP0007376	20001023	H01L 51/10
WO 0235617 A2	20020502	IB0102802	20011005	H01M
WO 0235618 A1	20020502	US0132571	20011018	H01M 2/34
WO 0235619 A1	20020502	US0132558	20011022	H01M 4/60
WO 0235620 A2	20020502	EP0112015	20011017	H01M 4/86
WO 0235622 A1	20020502	RU0000509	20001215	H01M 4/96
WO 0235623 A2	20020502	CA0101523	20011026	H01M 8/00

1		2		3
WO 0235624 A2	20020502	EP0111918	20011016	H01M 8/00
WO 0235625 A2	20020502	US0146108	20011024	H01M 8/00
WO 0235626 A2	20020502	US0150650	20011024	H01M 8/00
WO 0235627 A2	20020502	US0150792	20011024	H01M 8/00
WO 0235628 A1	20020502	GB0104643	20011018	H01M 8/02
WO 0235634 A1	20020502	NL0100773	20011023	H01M 8/12
WO 0235637 A1	20020502	GB0104765	20011029	H01M 10/42
WO 0235638 A1	20020502	NO0100391	20010925	H01M 10/48
WO 0235639 A2	20020502	US0132405	20011017	H01M 12/06
WO 0235640 A1	20020502	US0132406	20011017	H01M 12/06
WO 0235641 A1	20020502	US0132407	20011017	H01M 12/06
WO 0235642 A1	20020502	SE0102068	20010926	H01P 5/18
WO 0235643 A2	20020502	US0150979	20011019	H01Q
WO 0235645 A1	20020502	EP0112275	20011022	H01Q 1/24
WO 0235646 A1	20020502	EP0010562	20001026	H01Q 1/32
WO 0235649 A1	20020502	KR0101829	20011029	H01Q 3/26
WO 0235650 A1	20020502	US0127275	20010830	H01Q 3/26
WO 0235651 A1	20020502	SE0101951	20010912	H01Q 3/32
WO 0235653 A2	20020502	US0151061	20011026	H01R
WO 0235654 A1	20020502	CN0101496	20011023	H01R 4/18
WO 0235655 A2	20020502	US0131815	20011012	H01R 12/36
WO 0235657 A2	20020502	EP0112183	20011022	H01R 13/52
WO 0235659 A1	20020502	CH0100617	20011015	H01R 13/646
WO 0235660 A1	20020502	US0105601	20010222	H01R 13/646
WO 0235661 A1	20020502	IB0101987	20011024	H01R 13/713
WO 0235664 A1	20020502	EP0112236	20011023	H01R 43/01
WO 0235668 A1	20020502	ES0000409	20001024	H02B 13/00
WO 0235669 A2	20020502	US0132541	20011018	H02G
WO 0235670 A1	20020502	GB0104727	20011024	H02G 3/04
WO 0235671 A1	20020502	FR0103195	20011016	H02G 5/06
WO 0235672 A2	20020502	US0146045	20011025	H02G 15/00
WO 0235675 A1	20020502	EP0111896	20011015	H02J 3/00
WO 0235677 A1	20020502	AU0101368	20011025	H02J 7/00
WO 0235678 A1	20020502	EP0111772	20011011	H02J 7/00
WO 0235679 A1	20020502	NZ0100234	20011023	H02J 7/02
WO 0235683 A1	20020502	JP0007438	20001024	H02K 1/27
WO 0235684 A1	20020502	CA0101494	20011024	H02K 1/32
WO 0235685 A1	20020502	EP0112290	20011024	H02K 3/32
WO 0235686 A1	20020502	IB0101977	20011023	H02K 9/06
WO 0235687 A1	20020502	IB0101976	20011023	H02K 9/18
WO 0235696 A1	20020502	JP0109263	20011022	H02N 10/00
WO 0235698 A1	20020502	US0142753	20011016	H03B 1/00
WO 0235700 A1	20020502	US0126168	20010821	H03G 3/00
WO 0235703 A2	20020502	US0132063	20011011	H03K
WO 0235705 A1	20020502	SE0102314	20011022	H03L 7/00
WO 0235706 A1	20020502	SE0102312	20011022	H03L 7/18
WO 0235707 A1	20020502	SE0102293	20011018	H03M 1/08
WO 0235708 A2	20020502	US0150180	20011022	H03M 13/00
WO 0235709 A2	20020502	IB0101812	20011017	H03M 13/25
WO 0235713 A2	20020502	US0128659	20010914	H04B
WO 0235714 A2	20020502	US0145613	20011025	H04B
WO 0235715 A2	20020502	US0149459	20011027	H04B
WO 0235716 A2	20020502	US0150871	20011027	H04B

1		2		3
WO 0235719 A2	20020502	US0131467	20011009	H04B 1/00
WO 0235720 A1	20020502	CN0000359	20001024	H04B 1/10
WO 0235721 A1	20020502	US0150306	20011025	H04B 1/26
WO 0235724 A1	20020502	US0132510	20011018	H04B 1/56
WO 0235729 A2	20020502	US0142815	20011026	H04B 7/00
WO 0235730 A2	20020502	EP0111778	20011011	H04B 7/005
WO 0235731 A1	20020502	SE0102303	20011019	H04B 7/005
WO 0235732 A1	20020502	US0132032	20011012	H04B 7/005
WO 0235733 A1	20020502	RU0100063	20010219	H04B 7/185
WO 0235735 A2	20020502	CA0101504	20011024	H04B 7/26
WO 0235736 A1	20020502	JP0108966	20011012	H04B 7/26
WO 0235739 A1	20020502	KR0101802	20011024	H04B 10/00
WO 0235741 A2	20020502	US0145565	20011025	H04B 10/17
WO 0235742 A1	20020502	SE0102046	20010924	H04B 10/18
WO 0235743 A2	20020502	US0145241	20011025	H04B 10/18
WO 0235745 A1	20020502	US0127782	20011024	H04B 15/00
WO 0235746 A2	20020502	EP0111718	20011010	H04H 1/00
WO 0235748 A1	20020502	US0145593	20011025	H04J 13/04
WO 0235749 A2	20020502	GB0104601	20011012	H04J 14/02
WO 0235751 A2	20020502	IL0100988	20011025	H04L
WO 0235752 A2	20020502	SE0102360	20011026	H04L
WO 0235753 A2	20020502	US0131236	20011005	H04L
WO 0235754 A2	20020502	US0132518	20011017	H04L
WO 0235755 A2	20020502	US0146080	20011023	H04L
WO 0235756 A2	20020502	US0148232	20011029	H04L
WO 0235757 A2	20020502	US0150728	20010224	H04L
WO 0235758 A2	20020502	US0150730	20011026	H04L
WO 0235759 A2	20020502	US0150927	20011023	H04L
WO 0235760 A2	20020502	US0151003	20011023	H04L
WO 0235761 A2	20020502	US0149432	20011025	H04L 1/00
WO 0235762 A1	20020502	RU0000426	20001027	H04L 1/06
WO 0235764 A2	20020502	US0132624	20011024	H04L 9/00
WO 0235765 A1	20020502	SE0102308	20011022	H04L 9/32
WO 0235767 A2	20020502	US0131390	20011009	H04L 12/00
WO 0235768 A2	20020502	US0150389	20011025	H04L 12/00
WO 0235769 A1	20020502	SE0102309	20011022	H04L 12/18
WO 0235770 A2	20020502	EP0111747	20011011	H04L 12/28
WO 0235774 A1	20020502	JP0007394	20001023	H04L 12/40
WO 0235775 A2	20020502	EP0112302	20011024	H04L 12/56
WO 0235777 A1	20020502	IT0100536	20011019	H04L 12/56
WO 0235778 A1	20020502	SE0102327	20011024	H04L 12/56
WO 0235779 A2	20020502	SE0102342	20011025	H04L 12/56
WO 0235781 A1	20020502	NO0100425	20011024	H04L 12/58
WO 0235782 A2	20020502	US0125778	20010817	H04L 12/58
WO 0235783 A1	20020502	SE0102334	20011025	H04L 12/64
WO 0235784 A1	20020502	US0132599	20011023	H04L 12/66
WO 0235785 A1	20020502	US0150713	20011019	H04L 12/66
WO 0235788 A1	20020502	FI0100910	20011019	H04L 29/02
WO 0235789 A2	20020502	CA0101485	20011025	H04L 29/06
WO 0235790 A1	20020502	EP0111780	20011011	H04L 29/06
WO 0235792 A2	20020502	GB0104750	20011026	H04L 29/06
WO 0235793 A1	20020502	GB0104756	20011026	H04L 29/06
WO 0235794 A2	20020502	GB0104785	20011026	H04L 29/06

1		2		3
WO 0235795 A1	20020502	IL0000683	20001025	H04L 29/06
WO 0235796 A1	20020502	SE0102310	20011022	H04L 29/06
WO 0235799 A2	20020502	US0132638	20011026	H04L 29/06
WO 0235800 A1	20020502	SE0102338	20011025	H04L 29/08
WO 0235801 A2	20020502	US0145266	20011024	H04L 29/12
WO 0235802 A2	20020502	IL0100981	20011024	H04M
WO 0235803 A2	20020502	US0118715	20010611	H04M
WO 0235804 A2	20020502	US0151105	20011023	H04M
WO 0235807 A2	20020502	DK0100700	20011023	H04M 1/00
WO 0235808 A2	20020502	EP0112373	20011025	H04M 1/00
WO 0235809 A2	20020502	IL0100983	20011024	H04M 1/00
WO 0235812 A1	20020502	GB0104625	20011017	H04M 1/725
WO 0235814 A2	20020502	GB0104704	20011024	H04M 3/00
WO 0235815 A2	20020502	GB0104735	20011025	H04M 3/00
WO 0235817 A1	20020502	US0132235	20011016	H04M 11/00
WO 0235818 A1	20020502	US0145119	20011024	H04M 11/00
WO 0235819 A2	20020502	US0151063	20011024	H04M 11/04
WO 0235823 A2	20020502	US0132614	20011023	H04N
WO 0235826 A1	20020502	EP0111332	20011001	H04N 3/15
WO 0235830 A1	20020502	US0029644	20001027	H04N 5/00
WO 0235831 A1	20020502	US0145495	20011025	H04N 5/20
WO 0235832 A2	20020502	US0131969	20011015	H04N 5/76
WO 0235838 A1	20020502	NZ0100240	20011029	H04N 7/16
WO 0235839 A1	20020502	US0128845	20010912	H04N 7/173
WO 0235840 A1	20020502	US0131169	20010927	H04N 7/173
WO 0235842 A2	20020502	US0150123	20011026	H04N 7/173
WO 0235844 A2	20020502	CA0101519	20011024	H04N 7/24
WO 0235847 A2	20020502	IL0100987	20011025	H04N 7/24
WO 0235849 A1	20020502	CA0101518	20011024	H04N 7/26
WO 0235850 A1	20020502	EP0110996	20010921	H04N 7/26
WO 0235853 A2	20020502	US0132105	20011015	H04N 7/26
WO 0235854 A1	20020502	CA0101517	20011024	H04N 7/30
WO 0235857 A1	20020502	US0146692	20011022	H04Q 1/20
WO 0235859 A2	20020502	US0145233	20011025	H04Q 3/52
WO 0235860 A1	20020502	SE0102306	20011019	H04Q 3/64
WO 0235861 A2	20020502	US0129780	20010920	H04Q 7/00
WO 0235862 A2	20020502	US0131439	20011009	H04Q 7/00
WO 0235863 A2	20020502	US0131995	20011015	H04Q 7/00
WO 0235865 A1	20020502	GB0104741	20011026	H04Q 7/22
WO 0235866 A2	20020502	US0150790	20011025	H04Q 7/22
WO 0235867 A1	20020502	EP0112046	20011017	H04Q 7/28
WO 0235869 A1	20020502	AU0101384	20011027	H04Q 7/32
WO 0235870 A2	20020502	ZA0100153	20011004	H04Q 7/32
WO 0235871 A2	20020502	EP0111385	20011002	H04Q 7/36
WO 0235873 A2	20020502	US0142497	20011005	H04Q 7/36
WO 0235874 A1	20020502	EP0111773	20011011	H04Q 7/38
WO 0235875 A1	20020502	EP0111880	20011015	H04Q 7/38
WO 0235876 A1	20020502	EP0111941	20011016	H04Q 7/38
WO 0235877 A1	20020502	FI0100909	20011018	H04Q 7/38
WO 0235878 A1	20020502	SE0101274	20010605	H04Q 7/38
WO 0235879 A1	20020502	SE0102179	20011005	H04Q 7/38
WO 0235884 A2	20020502	US0146095	20011023	H04R 25/00
WO 0235885 A1	20020502	EP0111849	20011012	H05B 3/26

1		2		3
WO 0235888 A1	20020502	US0130976	**20011004**	**H05B 6/68**
WO 0235891 A2	20020502	**GB0104731**	20011025	**H05B** 41/00
WO 0235895 A2	20020502	**DK0100714**	20011027	H05H 1/00
WO 0235896 A1	20020502	**AU0101330**	20011019	H05K 1/14
WO 0235897 A1	20020502	US0132400	20011017	H05K 3/06
WO 0235901 A1	20020502	US0131479	20011010	H05K 7/20
WO 0235902 A1	20020502	**SE0101952**	**20010912**	H05K 9/00

A1 - zgłoszenie międzynarodowe (z międzynarodowym sprawozdaniem z poszukiwań)
A2 - zgłoszenie **międzynarodowe** (bez międzynarodowego sprawozdania z poszukiwań)

Wykaz zawiera informacje o dokumentach opublikowanych w 17 i 18 tygodniu 2002 roku.

WYKAZ ZGŁOSZEŃ MIĘDZYNARODOWYCH (PCT), KTÓRE WESZŁY W FAZĘ KRAJOWĄ

Numer publikacji międzynarodowej	Numer zgłoszenia krajowego
1	2
WO01/21008	349010
WO01/34605	348924
WO01/35911	348862
WO01/36075	348909
WO01/36698	349011
WO01/36991	348890
WO01/37403	348880
WO01/38508	348883
WO01/39503	348970
WO01/41065	348977
WO98/55121	348773
W099/65449	348969
WO00/15040	348913
WO00/25627	348813
WO00/25769	348808
WO00/28146	348915
WO00/28867	348912
WO00/29516	349009
WO00/29675	349014
WO00/30289	348910
WO00/30452	348907
WO00/30616	348868
WO00/30851	348911
WO00/30945	348974
WO00/31029	348774
WO00/31051	348979
WO00/31085	348871
WO00/31147	348881
WO00/31358	348770
WO00/32065	348891
WO00/32180	349016
WO00/32239	349012
WO00/33054	348908
WO00/33792	348832
WO00/33797	348884
WO00/33807	348886
WO00/33811	348831

Numer publikacji międzynarodowej	Numer zgłoszenia krajowego
1	2
WO00/33835	348782
WO00/33869	348828
WO00/33870	348829
WO00/33970	348824
WO00/34115	348914
WO00/34130	34*772
WO00/34182	348887
WO00/34272	348885
WO00/34273	348888
WO00/34427	348830
WO00/34613	348771
WO00/34626	348864
WO00/35277	349015
WO00/35334	348918
WO00/35434	348817
WO00/35441	348809
WO00/35443	348810
WO00/35458	348975
WO00/35461	348812
WO00/35465	348973
WO00/35502	348917
WO00/35503	348823
WO00/35504	348821
WO00/35505	348872
WO00/35773	348820
WO00/35776	348811
WO00/35803	348819
WO00/35815	348874
WO00/35844	348827
WO00/35853	348867
WO00/35869	348972
WO00/35883	348971
WO00/35888	348865
WO00/35922	348815
WO00/35997	348976
WO00/35999	348814
WO00/36092	348816

1	2
WO00/36325	348866
WO00/36514	348859
WO00/36790	349013
WO00/36962	348818
WO00/37237	348978
WO00/37511	348825
WO00/37698	348826
WO00/37699	348921
WO00/38093	348822
WO00/38976	348882
WO00/39391	349008
WO00/39470	349007
WO00/40494	348779
WO00/40563	348769
WO00/40681	348776
WO00/40787	348778
WO00/40849	348869
WO00/41580	348873
WO00/41695	348920
WO00/41697	348916
WO00/41753	348893
WO00/41791	348922
WO00/41825	348894

1	2
WO00/41951	348861
WO00/41998	348923
WO00/42000	348863
WO00/42020	348925
WO00/42024	348775
WO00/42029	348870
WO00/42061	348919
WO00/42078	348906
WO00/42246	348777
WO00/43002	349002
WO00/43297	349005
WO00/43345	348858
WO00/43609	348856
WO00/43618	348860
WO00/43624	348855
WO00/43625	348892
WO00/44708	348889
WO00/44714	349006
WO00/44797	349004
WO00/44838	349003
WO00/45828	348781
WO00/47549	348857
WO00/52257	348780

B. OGŁOSZENIA O ZGŁOSZONYCH W POLSCE ZNAKACH TOWAROWYCH

Cyfrowe kody identyfikujące (wg normy WIPO ST. 60), które poprzedzają informacje o zgłoszonych do uzyskania prawa ochronnego znakach towarowych

(210) - numer zgłoszenia znaku towarowego

(220) - data zgłoszenia znaku towarowego

(300) - dane dotyczące pierwszeństwa z wystawy (data i oznaczenie wystawy)

(310) - numer zgłoszenia priorytetowego

(320) - data zgłoszenia priorytetowego (data pierwszeństwa)

(330) - kraj, w którym dokonano zgłoszenia priorytetowego (kod kraju)*

(511) - wskazane przez zgłaszającego klasy towarów (wg Klasyfikacji Nicejskiej)

(531) - klasy elementów obrazowych (wg Klasyfikacji Wiedeńskiej)

(540) - znak, jeżeli został przedstawiony w podaniu w postaci liter, cyfr lub napisu

(731) - nazwisko i imię lub nazwa zgłaszającego oraz miejsca zamieszkania lub siedziby i kraj (kod kraju)*

*) nie podaje się kodu PL

ZNAKI TOWAROWE ZGŁOSZONE W TRYBIE KRAJOWYM

(210) 243705 (220) 2001 12 03
(731) Janiszewska Karolina, P.H.U."THERMO-SANIT", Sobótka
(531)26.11,26.13
(511) 6, 11, 17, 19, 20, 37

(210) 243706 (220) 2001 12 03
(731) Janiszewska Karolina, P.H.U."THERMO-SANIT", Sobótka
(540) THERMO SANIT
(531)26.11,26.13,27.5,29.1
(511)6,11,17,19,20,37

(210) 243707 (220) 2001 12 03
(731) Janiszewska Karolina, P.H.U."THERMO-SANIT", Sobótka
(540) THERMO SANIT
(531)26.11,26.13,27.5,29.1
(511)6,11,17,19,20,37

(210) 243708 (220) 2001 12 03
(731) Ossa Jan BTH OSSA, Tychy
(540) bth ossa
(531)1.5,1.11,27.5,29.1
(511)7,8,37,42

(210) 243710 (220) 2001 12 03
(731) Kotas Krzysztof, ZAKŁADY WYROBÓW CUKIERNICZYCH "MILLANO", Przeźmierowo
(540) mlekoladki
(511)30

(210) 243711 (220) 2001 12 03
(731) Piechocki Mieczysław, Biuro Turystyki "OLTUR", Szczecin
(540) "oltur"
(511)39,42

(210) 243712 (220) 2001 12 03
(731) "PCG-CEBULA, GRATKOWSKI" Spółka Jawna, Chojnów
(540) PCG CEBULA & GRATKOWSKI
(531)26.1,26.11,27.5,29.1
(511)6,35,37,40

(210) 243714 (220) 2001 12 03
(731) STOCKMEYER POLSKA Sp. z o.o., Wróblów
(540) WYBIERZ NAJLEPSZE
(531) 27.5
(511) 29, 30

(210) 243715 (220) 2001 12 03
(731) Matecki Mariusz, Matecki Jarosław, "FLORENTYNA" s.c, Pleszew
(540) FLORENTYNA
(531)11.3,26.4,25.5,27.5,29.1
(511)21,35

(210) 243716 (220) 2001 12 03
(731) Sobik Leszek, Firma Handlowo - Usługowa SOBIK, Bielsko-Biała
(540) OSEŁKA GÓRSKA
(511)29

(210) 243717 (220) 2001 12 03
(731) Sobik Leszek, Firma Handlowo-Usługowa SOBIK, Bielsko-Biała
(540) MASŁO SOBIKOWE
(511)29

(210) 243718 (220) 2001 12 03
(731) Sobik Leszek, Firma Handlowo-Usługowa SOBIK, Bielsko-Biała
(540) OSEŁKA SOBIKOWA
(511)29

(210) 243719 (220) 2001 12 03
(731) Sobik Leszek, Firma Handlowo-Usługowa SOBIK, Bielsko-Biała
(540) OSEŁKA TRADYCYJNA
(511)29

(210) 243720 (220) 2001 12 03
(731) Sobik Leszek, Firma Handlowo-Usługowa SOBIK, Bielsko-Biała
(540) MASŁO EKSTRA-OSEŁKA
(511)29

(210) 243721 (220) 2001 12 03
(731) Sobik Leszek, Firma Handlowo-Usługowa SOBIK, Bielsko-Biała
(540) OSEŁKA WIEJSKA
(511)29

(210) 243722 (220) 2001 12 03
(731) CASTEL FRERES Sp. z o.o., Legnica
(540) DOMAINE EL BARAKA 1,9 99 VIN MAROCAIN
(531)25.1,27.5,29.1
(511)33

(210) 243723 (220) 2001 12 03
(731) Wójciak Artur, ARCHIPELAG Studio Projektowe, Wrocław

(540) PRACOWNIA PROJEKTOWA ARCHIPELAG
(531)26.4,27.5,29.1
(511)16,20,21,35,36,37,42

(210) **243724** (220) 2001 12 03
(731) Wójciak Wrtur, ARCHIPELAG Studio Projektowe, Wrocław
(540) ARCHIPELAG
(531)26.4,27.5,29.1
(511)20,21,37,42

(210) **243725** (220) 2001 12 03
(731) Wójciak Artur, ARCHIPELAG Studio Projektowe, Wrocław
(540) ARCHIPELAG
(531)26.4,27.5,29.1
(511)36,37,42

(210) **243726** (220) 2001 12 03
(731) Wójciak Artur, ARCHIPELAG Studio Projektowe, Wrocław
(540) archipelag
(511)16,20,21,35,36,37,42

(210) **243727** (220) 2001 12 03
(731) Wójciak Artur, ARCHIPELAG Studio Projektowe, Wrocław
(540) ARCHIPELAG
(531)26.11,26.4,27.5,29.1
(511)16,36,37,42

(210) 243728 (220) 2001 12 03
(731) Krakowskie Zakłady Zielarskie "Herbapol" S.A., Kraków
(540) Herbapol w Krakowie
(531)11.3,25.1,27.5
(511)3,5,30,31,32

(210) 243729 (220) 2001 12 03
(731) Przedsiębiorstwo Produkcyjno Usługowe "MATIK" S.A., Brzesko
(540) RESIMARM
(511)19

(210) **243730** (220) 2001 12 03
(731) Fabryka Kosmetyków "Pollena - Ewa" S.A., Łódź
(540) be new
(511)3,5

(210) **243733** (220)2001 1203
(731) "BIOFARM" PRZEDSIĘBIORSTWO PRODUKCYJNO-HANDLOWO-USŁUGOWE SPÓŁKA Z O.O., Poznań
(540) halspray
(511)5

(210) **243734** (220) 2001 12 03
(731) Kalandyk Wojciech "ART-7, Gdańsk
(540) A.B.C. Amber Biznes Centrum a.b.c.
(531)27.5
(511) 14, 16, 18, 34, 35, 36, 39, 41, 42

(210) **243735** (220) 2001 12 03
(731) Lubuska Wytwórnia Wódek Gatunkowych "POLMOS" w Zielonej Górze Spółka Akcyjna, Zielona Góra
(540) LUKSUSOWA POLISH Luxury Potato VODKA
(531) 24.1, 24.5, 25.5, 27.5, 29.1
(511)33

(210) **243736** (220) 2001 12 03
(731) Skiba Artur, "MERITUM-TECHNOLOGIE INFORMATYCZNE", Szczecin
(540) meritum
(531)26.1,27.5,29.1
(511)35,37,42

(210) **243737** (220) 2001 12 03
(731) "VITA FRUIT' Spółka z o.o. Hurtownia Owoców Cytrusowych, Przeworsk
(540) 777
(531)26.4,26.2,27.1,29.1
(511)31

(210) **243738** (220) 2001 12 03
(731) Zieliński E., Śmigierski Z. Zakład Przetwórstwa Mięsnego "Corrida" S.C., Nowe
(540) KIEŁBASA TARGOWISKOWA
(511)29

(210) **243739** (220) 2001 12 03
(731) ORBIT SP.Z o.o., Kraków
(540) PIZZA POD ZEGAREM
(511)30,42

(210) **243740** (220) 2001 12 03
(731) ORBIT SP. Z o.o., Kraków
(540) Pizzeria pod Zegarem czas na prawdziwą pizzę!
(531)5.7,26.11,27.5,29.1
(511)30,42

(210) **243741** (220) 2001 12 03
(731) PRZEDSIĘBIORSTWO PRODUKCYJNO-HANDLOWE "MISPOL" SP.Z O.O. Białystok
(531)3.7,19.3,29.1
(511)29

(210) 243742 (220) 2001 12 03
(731) PRZEDSIĘBIORSTWO PRODUKCYJNO - HANDLOWE "MISPOL" SP. Z O.O., Białystok

(540) TROJACZKI
(531)2.5,3.7,27.5, 19.3,29.1
(511)29

(210) **243743** (220) 2001 12 03
(731) PRZEDSIĘBIORSTWO PRODUKCYJNO - HANDLOWE "MISPOL" SP.Z O.O., Białystok
(540) SZYNKA znakomita MIELONA
(531)8.5,19.3,25.1,27.5,29.1
(511)29

(210) **243744** (220) 2001 12 03
(731) Firma Roleski Sp. z o.o., Zbylitowska Góra
(540) Ketchup familijny
(531)5.7,25.5,27.5,29.1
(511)29,30,39

(210) **243745** (220) 2001 12 03
(731) Firma Roleski Spółka z o.o., Zbylitowska Góra
(540) Majonez familijny
(531)5.3,11.1,25.5,27.5,29.1
(511)29,30,39

(210) **243746** (220) 2001 12 03
(731) Firna Roleski Spółka z o.o., Zbylitowska Góra
(540) Ketchup familijny
(531)5.7,25.5,27.5,29.1
(511)29,30,39

(210) 243747 (220) 2001 12 03
(731) Adamczyk Jacek PC Elektro, Pieszyce
(540) PC
(531)27.5
(511)9,11,35,42

(210) **243748** (220) 2001 12 03
(731) Adamczyk Jacek PC Elektro, Pieszyce
(540) PC ELEKTRO
(531)26.4,27.5,29.1
(511)9,11,35,42

(210) **243749** (220) 2001 12 03
(731) Kolbierz Grzegorz, Kolbierz Stefan, Banaś Krystyna Zakład Przetwórstwa Tworzyw Sztucznych KOLBIERZ S.C., Jaworzno
(540) KOLBIERZ Rok założenia 1982
(531)11.1,26.2,26.15,27.5,29.1
(511)17,21,42

(210) **243750** (220) 2001 12 03
(731) Bokiej Leszek Wody Mineralne Ostromecko Z.P.Chr., Ostromecko
(531)25.1,26.1,25.7,29.1
(511)32

(210) **243751** (220) 2001 12 03
(731) Bokiej Leszek Wody Mineralne Ostromecko Z.P.Chr., Ostromecko
(531)25.1,26.1,25.7,29.1
(511)32

(210) **243752** (220) 2001 12 03
(731) Zakład Przetwórstwa Mięsnego "Tarczyński" Spółka z o.o., Trzebnica
(540) Przysmak Staropolski PRODUCENT MIĘSA I WĘDLIN TARCZYŃSKI
(531) 3.1, 5.7, 5.9, 8.1, 25.1, 27.5, 29.1
(511)29,30

(210)243753 (220) 2001 12 03
(731) Zakład Przetwórstwa Mięsnego "Tarczyński" Spółka z o.o., Trzebnica
(540) Smarowidło Babuni PRODUCENT MIĘSA I WĘDLIN TARCZYŃSKI
(531) 3.1, 5.7, 5.9, 8.1, 9.1, 25.1, 27.5, 29.1
(511)29,30

(210) **243754** (220) 2001 12 03
(731) Zakład Przetwórstwa Mięsnego "Tarczyński" Spółka z o.o., Trzebnica
(540) tarczyński rzeszowska
(511)29,35,40

(210) 243755 (220) 2001 12 03
(731) Zakład Przetwórstwa Mięsnego "Tarczyński" Spółka z o.o., Trzebnica
(540) familijne
(511)29,35,40

(210) **243756** (220) 2001 12 03
(731) Zakład Przetwórstwa Mięsnego "Tarczynski" Spółka z o.o., Trzebnica
(540) tarczyński szynka biała
(511)29,35,40

(210) **243757** (220) 2001 12 03
(731) Zakład Przetwórstwa Mięsnego "Tarczyński" Spółka z o.o., Trzebnica
(540) kiełbasa słoikowa
(511)29,35,40

(210) **243758** (220) 2001 12 03
(731) Zakład Przetwórstwa Mięsnego "Tarczyński" Spółka z o.o., Trzebnica
(540) szynka boczkowa
(511)29,35,40

(210) **243759** (220) 2001 12 03
(731) Zakład Przetwórstwa Mięsnego "Tarczyński" Spółka z o.o., Trzebnica
(540) Tarczyński szynka bankietowa
(511)29,35,40

(210) **243760** (220) 2001 12 03
(731) Zakład Przetwórstwa Mięsnego "Tarczyński" Spółka z o.o., Trzebnica
(540) tarczyński szynka królewska
(511)29,35,40

(210) **243761** (220) 2001 12 03
(731) Zakład Przetwórstwa Mięsnego "Tarczyński" Spółka z o.o., Trzebnica
(540) tarczyński zestaw śniadaniowy
(511)29,35,40

(210) 243762 (220) 2001 12 03
(73.1) Zakład Przetwórstwa Mięsnego "Tarczyński" Spółka z o.o., Trzebnica
(540) szynka krakowska
(511)29,35,40

(210) **243763** (220) 2001 12 03
(731) Zakład Przetwórstwa Mięsnego "Tarczyński" Spółka z o.o., Trzebnica
(540) rarytas pieczony z indyka
(511)29,35,40

(210) **243764** (220) 2001 12 03
(731) Zakład Przetwórstwa Mięsnego "Tarczyński" Spółka z o.o., Trzebnica
(540) blok tostowy z uda indyczego
(511)29,35,40

(210) **243765** (220) 2001 12 03
(731) Zakład Przetwórstwa Mięsnego "Tarczyński" Spółka z o.o., Trzebnica
(540) smarowidło babuni
(511)29,35,40

(210) **243766** (220) 2001 12 03
(731) Zakład Przetwórstwa Mięsnego "Tarczyński" Spółka z o.o., Trzebnica
(540) przysmak staropolski
(511)29,35,40

(210) **243767** (220) 2001 12 03
(731) Zakład Przetwórstwa Mięsnego "Tarczyński" Spółka z o.o., Trzebnica
(540) tarczyński toruńska
(511)29,35,40

(210) 243768 (220) 2001 12 03
(731) Zakład Przetwórstwa Mięsnego "Tarczyński" Spółka z o.o., Trzebnica
(540) pasztetowa firmowa
(511)29,35,40

(210) **243769** (220) 2001 12 03
(731) Zakład Przetwórstwa Mięsnego "Tarczyński" Spółka z o.o., Trzebnica
(540) blok tostowy wieprzowy
(511)29,35,40

(210) **243770** (220) 2001 12 03
(731) Zakład Przetwórstwa Mięsnego "Tarczyński" Spółka z o.o., Trzebnica
(540) blok tostowy drobiowy
(511)29,35,40

(210) **243771** (220) 2001 12 03
(731) Zakład Przetwórstwa Mięsnego "Tarczyński" Spółka z o.o., Trzebnica
(540) blok tostowy familijny
(511)29,35,40

(210) **243772** (220) 2001 12 03
(731) Zakład Przetwórstwa Mięsnego "Tarczyński" Spółka z o.o., Trzebnica
(540) szynka bombka
(511)29,35,40

(210) 243773 (220) 2001 12 03
(731) Zakład Przetwórstwa Mięsnego "Tarczyński" Spółka z o.o., Trzebnica
(540) **tarczynski** pasztet swojski
(511)29,30

(210) **243774** (220) 2001 12 03
(731) Zakład Przetwórstwa Mięsnego "Tarczyński" Spółka z o.o., Trzebnica
(540) **tarczynski** myśliwska
(511)29,35,40

(210) **243775** (220) 2001 12 03
(731) zakład Przetwórstwa Mięsnego "Tarczyński" Spółka z o.o., Trzebnica
(540) książęce
(511)29,35,40

(210) **243776** (220) 2001 12 03
(731) SAMSMAK FOODS Spółka z o.o., Warszawa
(540) CIEPŁA I SMACZNA PORCJA WITAMIN
(511)29,30

(210) 243777 (220) 2001 12 03
(731) SAMSMAK FOODS Spółka z o.o., Warszawa
(540) TWÓJ CIEPŁY PRZYJACIEL PEŁEN WITAMIN
(511)29,30

(210) **243778** (220) 2001 12 03
(731) POLIGRUNT Spółka z o.o., Osina
(540) WYPRODUKOWANO Z S01 POSIADAJĄCEJ CERTYFIKAT IP NON GMO
(531)5.3,9.1,26.1,27.5,29.1
(511)29

(210) **243779** (220) 2001 12 03
(731) Gabrysiak Jerzy, Kurowski Piotr
FASHIONET.PL- PORTAL TEKSTYLNY, Łódź
(540) FASHIONET.PL
(511)42

(210) **243780** (220) 2001 12 03
(731) Gabrysiak Jerzy, Kurowski Piotr
FASHIONET.PL PORTEL TEKSTYLNY, Łódź
(540) f.
(531)26.1,26.4,27.5,29.1
(511)42

(210) **243781** (220) 2001 12 03
(731) Ginter Jacek Specjalistyczne Przedsiębiorstwo Budowy Instalacji Grzewczych,Wentylacyjnych i do Ochrony Środowiska ECO INSTAL, Poznań
(540)ateco
(511)11

(210) **243782** (220) 2001 12 03
(731) Litwin Stanisław Zakład Produkcyjno Handlowy LITEX, Ostrów Wielkopolski
(540) świat lnu
(511)3,18,24,25,35

(210) 243783 (220) 2001 12 03
(731) Litwin Stanisław Zakład Produkcyjno Handlowy LITEX, Ostrów Wielkopolski
(540) ŚWIAT LNU
(531)5.5,26.11,27.5,29.1
(511)3,18,24,25,35

(210) **243784** (220) 2001 12 03
(731) Litwin Stanisław Zakład Produkcyjno Handlowy LITEX, Ostrów Wielkopolski
(540) polski len
(511)3,18,24,25,35

(210) **243785** (220) 2001 12 03
(731) Litwin Stanisław Zakład Produkcyjno Handlowy LITEX, Ostrów Wielkopolski
(540) POLSKI LEN
(531)5.5,26.11,27.5,29.1
(511)3,18,24,25,35

(210) **243786** (220) 2001 12 03
(731) Słodkowski Henryk, Łańduch-Słodkowska Anna Centrum "NOY" Terapie Naturalne, Kalisz
(540) CENTRUM "NOY" TERAPIE NATURALNE
(531) 26.1, 26.2, 26.3, 26.4, 26.11, 27.5, 29.1
(511)35,41,42

(210) **243792** (220) 2001 12 03
(731) BSI POLSKA Spółka z o.o., Paproć
(540) BEST SPORTING
(531)26.11,26.2,27.5
(511)25,28

(210) **243793** (220) 2001 12 03
(731) Przedsiębiorstwo Ekologiczne EKOFLORA, Kraśnik
(540) PINUS
(511)1

(210) **243794** (220) 200112 03
(731) Skandynawska Spółka Motoryzacyjna Spółka z o.o., Warszawa
(540) PREMIUM-CARS
(531)27.5
(511)12,35,37,40

(210)243795 (220)20011203
(731) Buksowicz Leon, Buksowicz Hubert, Parol Włodzimierz Browar Jabłonowo S.C., Jabłonowo
(540) GULCZAS
(511)32

(210) **243796** (220) 2001 12 03
(731) Marciniak Marek Różdżkarstwo i Psychotronika, Poznań
(540) NOWA EUROPEJSKA JOGA POLSKA ROK POWSTANIA 1980 POLSKA
(531)4.3,27.5,26.1
(511)41

(210) **243797** (220) 2001 12 03
(731) Magne Tek,Inc, Los Angeles, US
(540) MAGNETEK
(511)9

(210) **243798** (220) 2001 12 03
(310) 76/267,775 (320) 2001 06 06 (330) US
(731) MagneTek, Inc., Los Angeles, US
(540) M
(531)26.1,26.7
(511)9

(210) **243799** (220) 2001 12 03
(731) World Trade Centre Amsterdam Airport, Schiphol Airport, NL
(540) CNH
(511)7,12

(210)243800 (220)2001 1203
(731) World Trade Center Amsterdam Airport, Schiphol Airport, NL
(540) CNH
(531)25.7,27.5
(511)7,12

(210) **243801** (220) 2001 12 03
(731) Wydawnictwo WIEDZA I PRAKTYKA Spółka z o.o., Warszawa
(540) PŁACE W FIRMIE
(511)16,35,41,42

(210) **243802** (220) 2001 12 03
(731) DOMI Spółka z o.o., Kraków
(540) robi
(531)27.5,29.1
(511)7,8,10,11,21

(210) **243803** (220) 2001 12 03
(731) Wydawnictwo JUKA-91 Spółka z o.o., Warszawa
(540) WYDAWNICTWO JUKA
(531)3.13,26.7,27.5
(511)9,16,36,38,39,41,42

(210) **243804** (220) 2001 12 03
(731) Caflon Ltd., Industrial Estate, GB
(540) CAFLON
(511)14

(210) 243805 (220) 2001 12 03
(731) Myrcha Dariusz Przedsiębiorstwo Produkcyjno Handlowe K&D KADAR, Stodzew
(540) Y
(531)2.9,27.5,29.1
(511) 6, 16, 20, 21, 29, 30, 32, 33, 35, 39, 40, 42

(210) **243806** (220)2001 1203
(731) Myrcha Dariusz Przedsiębiorstwo Produkcyjno Handlowe K&D KADAR, Stodzew
(540) NATURALNE CHIPSY ZIEMNIACZANE CHiPSY FLIPSY PIECZONY KURCZAK
(531)2.9,3.5,8.1,8.5,27.5,29.1
(511) 6, 16, 20, 29, 30, 35, 39, 40, 42

(210) **243807** (220) 2001 12 03
(731) Myrcha Dariusz Przedsiębiorstwo Produkcyjno Handlowe K&D KADR, Stodzew
(540) NATURALNE CHIPSY ZIEMNIACZANE ChiPSY FLIPSY SOLONE
(531)2.9,3.5,8.1,8.3,27.5,29.1
(511) 6, 16, 20, 29, 30, 35, 39, 40, 42

(210) **243808** (220) 2001 12 03
(731) Myrcha Dariusz Przedsiębiorstwo Produkcyjno Handlowe K&D KADAR, Stodzew
(540) NATURALNE CHIPSY ZIEMNIACZANE CHiPSY FLIPSY PAPRYKOWE
(531)2.9,3.5,5.9,27.5,29.1
(511) 6, 16, 20, 29, 30, 35, 39, 40, 42

(210) **243809** (220) 2001 12 03
(731) Myrcha Dariusz Przedsiębiorstwo Produkcyjno Handlowe K&D KADAR, Stodzew
(540) NATURALNE CHIPSY ZIEMNIACZANE CHipsy FLIPSY SEROWO-CEBULOWE
(531)2.9,3.5,5.9,8.3,27.5,29.1
(511) 6, 16, 20, 29, 30, 35, 39, 40, 42

(210) **243810** (220) 2001 12 03
(731) Myrcha Dariusz Przedsiębiorstwo Produkcyjno Handlowe K&D KADAR, Stodzew
(540) NATURALNE CHIPSY ZIEMNIACZANE CHiPSY FLIPSY SEROWE
(531)2.9,3.5,8.3,27.5,29.1
(511) 6, 16, 20, 29, 30, 35, 39, 40, 42

(210) **243811** (220) 2001 12 03
(731) Myrcha Dariusz Przedsiębiorstwo Produkcyjno Handlowe K&D KADAR, Stodzew
(540) NATURALNE CHIPSY ZIEMNIACZANE CHiPSY FLIPSY Mexicana
(531)2.9,3.5,5.11,27.5,29.1
(511) 6, 16, 20, 29, 30, 35, 39, 40, 42

(210) **243812** (220) 2001 12 03
(731) Funtures B.V., Zoetermeer, NL
(540) łódka sport
(511)9,12,16,25,30,35,41

(210) **243813** (220) 2001 12 03
(731) Funtures B.V., Zoetermeer, NL
(540) ŁÓDKA SPORT
(511)9,12,16,25,30,35,41

(210) **243814** (220) 2001 12 03
(731) Funtures B.V., Zoetermeer, NL
(540) ŁÓDKA SPORT
(531) 27.5, 29.1
(511)9,12,16,25,30,35,41

(210) **243815** (220) 2001 12 03
(731) Funtures B.V., Zoetermeer, NL
(540) ŁÓDKA SPORT
(531)27.5
(511)9,12,16,25,30,35,41

(210) **243816** (220) 2001 12 03
(731) Funtures B.V., Zoetermeer, NL
(540) ŁÓDKA SPORT
(531)27.5,29.1
(511)9,12,16,25,30,35,41

(210) **243817** (220) 2001 12 03
(731) CHIPITA POLAND Spółka z o.o., Warszawa
(540) BAKE BARS

(531)27.5
(511)30

(210) **243818** (220) 2001 12 03
(731) CHIPITA POLAND Spółka z o.o., Warszawa
(540) bake bars
(511)30

(210) **243819** (220) 2001 12 03
(731) CHIPITA POLAND Spółka z o.o., Warszawa
(540) BAKE BARS
(531)5.7,9.1,27.5,29.1
(511)30

(210) **243820** (220) 2001 12 03
(731) CHIPITA POLAND Spółka z o.o., Warszawa
(540) 7 DAYS STRUDEL
(531)9.1,25.1,27.5,29.1
(511)30

(210) **243821** (220) 2001 12 03
(731) CHIPITA POLAND Spółka z o.o., Warszawa
(540) 7 DAYS STRUDEL
(531)9.1,25.1,27.5,29.1
(511)30

(210) **243822** (220) 2001 12 03
(731) CHIPITA POLAND Spółka z o.o., Warszawa
(540) 7 days strudel
(511)30

(210) **243823** (220) 2001 12 03
(731) CHIPITA POLAND Spółka z o.o., Warszawa
(540) bake rolls
(511)30

(210) **243824** (220) 2001 12 03
(731) CHIPITA POLAND Spółka z o.o., Warszawa
(540) 7 DAYS STRUDEL
(531)9.1,25.1,27.5,29.1
(511)30

(210) **243825** (220) 2001 12 04
(731) Dębowski Andrzej Zakład Produkcyjno-Handlowy GLOBAL, Popów
(540) AGRO GLOBAL
(531)1.5,27.5,29.1
(511)29,30,32,35

(210) **243826** (220) 2001 12 04
(731) Dębowski Andrzej Zakład Produkcyjno-Handlowy GLOBAL, Popów
(540) polne dary
(511)29,30,32,35

(210) **243827** (220) 2001 12 04
(731) Giziński Jerzy TORBACZ, Gdańsk
(540) TORBACZ OPAKOWANIA
(531) 3.5, 26.4, 27.5, 29.1
(511) 16, 21, 40

(210) **243828** (220) 2001 12 04
(731) BOKU Sp. z o.o., Warszawa
(540) BIO-ACTIVE TEA GINGKO
(531) 24.14, 5.3, 9.1, 25.1, 27.5, 29.1
(511)30

(210) **243829** (220) 2001 12 04
(731) BOKU Sp. z o.o., Warszawa
(540) BIO-ACTIVE TEA GINGKO
(531) 5.3, 9.1, 24.17, 25.1, 27.5, 29.1
(511)30

(210)243830 (220) 2001 12 04
(731) KROTEX-POLAND Sp. z o.o., Warszawa
(540) SENOX
(511)5

(210)243831 (220)20011204
(731) SAB Alliance Sp. z o.o., Radom
(531) 19.7, 29.1 (przestrzenny)
(511)3

(210) **243832** (220) 2001 12 04
(731) TP Internet Spółka z o.o., Warszawa
(540) PrimeNet
(531)1.15,26.1,26.2,27.5,29.1
(511)9,16,35,37,38,41,42

(210) **243833** (220) 2001 12 04
(731) TP Internet Spółka z o.o., Warszawa
(531)1.15,26.1,26.2,29.1
(511)9,16,35,37,38,41,42

(210) **243834** (220) 2001 12 04
(731) TP Internet Spółka z o.o., Warszawa
(540) PrimeNet
(531)1.15,26.1,26.2,27.5,29.1
(511)9,16,35,37,38,41,42

(210) **243835** (220) 2001 12 04
(731) PERFECT MARKETING GROUP Sp. z o.o., Łódź
(540) PMG
(511)9,36,38,41

(210) **243836** (220) 2001 12 04
(731) California Board Sports, Inc., a California Corporation, San Diego, US
(540) OSIRIS
(511)18,25

(210) **243837** (220) 2001 12 04
(731) LIDER'S - K.G. Spółka z o.o., Lipiny Stare

(540) SZAROTKI LIDER'S - K.G.
(531)8.1,29.1
(511)30

(210) **243838** (220) 2001 12 04
(731) LIDER'S - K.G. Spółka z o.o., Lipiny Stare
(540) RARYTASKI LIDER'S - K.G.
(531)8.1,29.1
(511)30

(210) **243839** (220) 2001 12 04
(731) LIDER'S - K.G. Spółka z o.o., Lipiny Stare
(540) SZKOLNE LIDER'S - K.G.
(531)8.1,29.1
(511)30

(210) **243840** (220)2001 12 04
(731) LIDER'S - K.G. Spółka z o.o., Lipiny Stare
(540) PIEGUSY OD LIDER'S - K.G.
(531)8.1,29.1
(511)30

(210) **243841** (220) 2001 12 04
(731) LIDER'S - K.G. Spółka z o.o., Lipiny Stare
(540) REGE LIDER'S - K.G.
(531)8.1,29.1
(511)30

(210) **243842** (220) 2001 12 04
(731) TWOJE RADIO Sp. z o.o, Wałbrzych
(540) TWOJE RADIO 106,2 FM
(511)9,16,35,38,41,42

(210) **243843** (220) 2001 12 04
(731) TWOJE RADIO Sp. z o.o., Wałbrzych
(540) TWOJE RADIO 91,8 FM
(511)9,16,35,38,41,42

(210) **243844** (220) 2001 12 04
(731) TWOJE RADIO Sp. z o.o., Wałbrzych
(540) TWOJE RADIO
(511)9,16,35,38,41,42

(210) **243845** (220) 2001 12 04
(731) PZU SA, Warszawa
(540) DENTA PLAN RODZINNE UBEZPIECZENIE KOSZTÓW LECZENIA STOMATOLOGICZNEGO
(531)5.7,27.5,29.1
(511)36

(210) **243846** (220) 2001 12 04
(731) PZU SA, Warszawa
(540) DENTA PLAN RODZINNE UBEZPIECZENIE KOSZTÓW LECZENIA STOMATOLOGICZNEGO
(531)5.9,27.5,29.1
(511)36

(210) **243847** (220) 2001 12 04
(731) PZU SA, Warszawa
(540) DENTA PLAN RODZINNE UBEZPIECZENIE KOSZTÓW LECZENIA STOMATOLOGICZNEGO
(531) 5.7, 27.5, 29.1
(511)36

(210) **243848** (220) 2001 12 04
(731) Zakłady Piwowarskie w Leżajsku S.A., Leżajsk
(540) 11 PAŁACOWE PIWO PASTERYZOWANE WARZONE WEDŁUG ORYGINALNEJ I TRADYCYJNEJ RECEPTURY BROWAR ŁAŃCUT 1777
(531) 5.3, 7.1, 25.1, 27.1, 27.5, 29.1
(511)6,16,21,25,32

(210) **243849** (220) 2001 12 04
(731) Zakłady Piwowarskie w Leżajsku S.A., Leżajsk
(540) BROWAR ŁAŃCUT BROWAR ŁAŃCUT 1777
(531)5.3,24.5,25.1,27.5,29.1
(511)6,16,21,25,32

(210) **243850** (220) 2001 12 04
(731) Zakłady Piwowarskie w Leżajsku S.A., Leżajsk
(540) BROWAR ŁAŃCUT BROWAR ŁAŃCUT 1777
(531)5.3,24.5,25.1,27.5,29.1
(511)6,16,21,25,32

(210) **243851** (220) 2001 12 04
(731) Zakłady Piwowarskie w Leżajsku S.A., Leżajsk
(540) 14 PAŁACOWE MOCNE PASTERYZOWANE WARZONE WEDŁUG ORYGINALNEJ I TRADYCYJNEJ RECEPTURY
(531) 5.13, 7.1, 19.3, 24.1, 26.1, 26.4, 27.5, 27.7, 29.1
(511)14

(210) **243852** (220) 2001 12 04
(731) Zakłady Piwowarskie w Leżajsku S.A., Leżajsk
(540) 11 PAŁACOWE JASNE PIWO PASTERYZOWANE WARZONE WEDŁUG ORYGINALNEJ I TRADYCYJNEJ RECEPTURY
(531) 5.13, 7.1, 19.3, 24.1, 26.1, 26.4, 27.5, 27.7, 29.1
(511)32

(210) **243853** (220)2001 1204
(731) Zakłady Piwowarskie w Leżajsku S.A, Leżajsk
(540) 14 PODKARPACKIE ŁAŃCUT PIWO PASTERYZOWANE WARZONE WEDŁUG ORYGINALNEJ I TRADYCYJNEJ RECEPTURY BROWARY ŁAŃCUT 1777

(531) 5.13, 24.1, 26.1, 26.4, 27.5, 27.7, 29.1
(511)6,16,21,25,32

(210) **243854** (220) 2001 12 04
(731) CORAL s.r.o., Praha, CS
(540) CitroGrep
(531)27.5
(511)3,5

(210) **243855** (220) 2001 12 04
(731) Kerr-McGee Chemical, LLC(a Delaware limited libility company), Oklahoma City, US
(540) KMP
(511) 1

(210) **243856** (220) 2001 12 04
(73) AstraZeneca AB, Södertälje, SE
(540) ZOK
(511)5

(210) **243857** (220) 2001 12 04
(731) AstraZeneca AB, Södertälje, SE
(540) ZOC
(511)5

(210) **243858** (220) 2001 12 04
(731) STRAPACK CORPORATION, Tokio, JP
(540) StraPack
(531)27.5
(511)7

(210) **243859** (220) 2001 12 04
(731) General Cable Technologies Corporation, Highland Heights, US
(540) PULL-PAC
(511)9

(210) **243860** (220) 2001 12 04
(731) S.CJohnson & Son, Inc., Racine, US
(540) OFF! DELICATE
(531)27.5
(511)5

(210) **243861** (220) 2001 12 05
(731) Ejma Janusz Marcin EKONOMIK M.E., Wałcz
(540) LIFTCOMP
(511)6,7,37,42

(210) **243862** (220) 2001 12 05
(731) QUIDEL-Poland, Sp. z o.o., Poznań
(531)2.5,27.5
(511)

(210) **243863** (220) 2001 12 05
(731) PHYTOPHARM KLĘKA Spółka Akcyjna, Klęka
(540) Phyto Pharm LEKI ROŚLINNE
(531)5.3,27.5,29.1
(511)5

(210) **243865** (220) 2001 12 05
(731) Nowak Tomasz, Hades, Łódź
(540) hades
(511)20,24,25,26,31,37

(210) **243866** (220) 2001 12 05
(731) CERSANIT SA, Kielce
(540) VENUS
(511)11

(210) **243867** (220) 2001 12 05
(731) CERSANIT SA, Kielce
(540) SIGMA
(511)11

(210) **243868** (220) 2001 12 05
(731) CERSANIT SA, Kielce
(540) NIKE
(511)11

(210) **243869** (220) 2001 12 05
(731) CERSANIT SA, Kielce
(540) LAMBDA
(511)11

(210) **243870** (220) 2001 12 05
(731) CERSANIT SA, Kielce
(540) DELTA
(511)11

(210) **243871** (220) 2001 12 05
(731) CERSANIT SA, Kielce
(540) BETA
(511)11

(210) **243872** (220) 2001 12 05
(731) CERSANIT SA, KIELCE
(540) AURORA
(511)11

(210) **243873** (220) 2001 12 05
(731) CERSANIT SA, Kielce
(540) ALFA
(511)11

(210) **243874** (220) 2001 12 05
(731) Hirsz Jan, HIRSCH-POL, Myślęcinek
(531) 19.3 (przestrzenny)
(511)2,16,28

(210) **243875** (220) 2001 12 05
(731) HN-Service Spółka z o.o., Bydgoszcz
(540) HN

(531)26.1,27.5,29.1
(511)3,5,29,32

(210) 243876 (220)2001 1205
(731) HN-Service Spółka z o.o., Bydgoszcz
(540) NH
(531)26.1,27.5,29.1
(511)3,5,29,32

(210) **243877** (220) 2001 12 05
(731) Zachwieja Halina, ALG AR, Bydgoszcz
(540) DISCOVERY CARD
(511)35,39,42

(210) **243878** (220) 2001 12 05
(731) Rybka Wojciech, Rybka Grażyna Przedsiębiorstwo Wielobranżowe DROZAPOL PROFIL sp.j., Bydgoszcz
(540) DROZAPOL
(511)6,35,39

(210) **243879** (220) 2001 12 05
(731) OPUS Sp. z o.o., Gliwice
(540) Metalbind
(531)26.4,27.5,29.1
(511)7,16

(210) **243880** (220) 2001 12 05
(731) OPUS Sp. z o.o., Gliwice
(540) metalbind
(511)7,16

(210) **243881** (220) 2001 12 05
(731) IGLOTEX Spółka z o.o., Skórcz
(540) IGLOTEX
(531)1.15,3.7,27.5,29.1
(511) 3, 5, 6, 7, 8, 11, 16, 20, 21, 29, 30, 31, 32

(210) **243882** (220) 2001 12 05
(731) Zakład Produkcji Spożywczej DOBOSZ, Zakład Pracy Chronionej, Trzebież
(540) DOBOSZ Toffi MLX
(531)8.1,25.5,27.5,29.1
(511)30

(210) **243883** (220) 2001 12 05
(731) MASPEX WADOWICE Sp. z o.o., Wadowice
(540) Rio Grande
(531)26.11,27.5,29.1
(511)30,32

(210) **243884** (220) 2001 12 05
(731) MASPEX WADOWICE Sp. z o.o., Wadowice
(540) Rio Grande
(531)5.7,26.11,27.5,29.1
(511)30,32

(210) **243885** (220) 2001 12 05
(731) MASPEX WADOWICE Sp. z o.o., Wadowice
(540) Rio Grande
(531)5.7,26.11,27.5,29.1
(511)30,32

(210) **243886** (220) 2001 12 05
(731) MASPEX WADOWICE Sp. z o.o., Wadowice
(540) Rio Grande
(531)5.7,26.11,27.5,29.1
(511)30,32

(210) **243887** (220) 2001 12 05
(731) MASPEX WADOWICE Sp. z o.o., Wadowice
(540) Rio Grande
(531)5.7,26.11,27.5,29.1
(511)30,32

(210) **243888** (220) 2001 12 05
(731) MEDLATORSHIP INSURANCE GROUP Spółka z o.o., Szczecin
(540) Mediatorship Insurance Group
(531)27.5
(511)35,36,41,42

(210) **243889** (220) 2001 12 05
(731) Łaszkiewicz Grzegorz, PROTEKT, Łódź
(540) ABM
(511)9

(210) **243890** (220)2001 12 05
(731) Łaszkiewicz Grzegorz, PROTEKT, Łódź
(540) mały
(511)9

(210) **243891** (220) 2001 12 05
(731) Łaszkiewicz Grzegorz, PROTEKT, Łódź
(540) duraflex
(511)9,24,26

(210) **243892** (220) 2001 12 05
(731) Krakowskie Zakłady Automatyki S.A., Kraków
(540) ZWSE
(531)1.15,26.4,26.11,27.5,29.1
(511)37

(210) **243893** (220) 2001 12 05
(731) Krakowskie Zakłady Automatyki S.A., Kraków
(540) KZA Kraków
(531)25.5,25.7,26.5,27.5,29.1
(511)36

(210)243894 (220)2001 1205
(731) Krakowskie Zakłady Automatyki S.A., Kraków
(540) PI KZA Sp. z o.o.

(531)26.4,27.5,29.1
(511)36

(210) **243895** (220) 2001 12 05
(731) Krakowskie Zakłady Automatyki S.A., Kraków
(540) **ZAK**
(531)14.1,26.4,27.5,29.1
(511)37

(210) 243896 (220) 2001 12 05
(731) Krakowskie Zakłady Automatyki S.A., Kraków
(540) ZIM
(531)25.7,26.11,27.5,29.1
(511)12,37

(210) 243897 (220) 2001 12 05
(731) Interplast Plastic Products Spółka z o.o., Bytom
(540) ipp INTERPLAST PLASTIC PRODUCTS
(531)27.5,29.1
(511)1,37,39,40

(210) 243898 (220) 2001 12 05
(731) Zaczkowska Iwona, Biuro Handlowe ACCENT, Dąbrowa Górnicza
(540) ACCENT
(531)26.4,27.5,29.1
(511)4,6,19,35,37,39

(210) 243899 (220) 2001 12 05
(731) WINKIEL Spółka z o.o., Poznań
(540) rawiplast
(531)26.1,26.11,27.5,29.1
(511)17

(210) 243901 (220) 2001 12 05
(731) Kobos Robert, Szafrański Zbigniew, Zakład Przetwórstwa Mięsnego KABANOS, Przecław
(540) KABANOS PRZECŁAW
(531)9.1, 14.3,24.1,24.13,27.5
(511) 29, 30, 40

(210) **243902** (220) 2001 12 05
(731) AG Complex Sp. z o.o., Warszawa
(540) AG COMPLEX
(531)26.4,27.5,29.1
(511)40,42

(210) **243903** (220) 2001 12 05
(731) Oreńczuk Romuald, Izabelin
(540) MEBLE ROJA
(511) 6, 9, 10, 18, 19, **20, 24,** 35, 37, 42

(210) **243904** (220) 2001 12 05
(731) **VITAPOL-FARM** Sp. z o.o., Sulejówek
(540) Tranulka **Vitapol-Farm**
(531) **3.9, 21.1, 27.5,** 29.1 (przestrzenny)
(511)5,28

(210) **243905** (220) 2001 12 05
(731) Creative Technology Ltd, Creative Resource, SG
(540) ExtiGY
(531)27.5
(511)9,15,38

(210) **243906** (220) 2001 12 05
(731) BIOGENEZA Sp. z o.o., Tarnowskie Góry
(540) WIŚNIA ACEROLA
(511)5,16,30,35,42

(210)243907 **(220) 2001 12 05**
(731) Platform Sp, z o.o., Warszawa
(540) rynek PRZEMYSŁU SPOŻYWCZEGO
(531)26.4,27.5
(511) **9, 16, 18, 21, 22, 25, 28, 35, 41, 42**

(210) **243908** (220) 2001 12 05
(731) **DOBIMEX-HEINTZ** Sp. z o.o., Szczecin
(540) PASZTET FRANCUSKI Z KURCZĄT NIEWĘDZONY Z MIĘSA PEKLOWANEGO DROBIMEX-HEINTZ Q JAKOŚĆ POTWIERDZONA ZNAKIEM
(531) **3.7, 25.1, 26.1,** 26.13, **27.5, 29.**1
(511)29

(210) **243909** (220) 2001 12 05
(731) AMBRA S.A., Wola Duża
(540) PICCOLO PLUS ENERGY
(511)32

(210) **243910** (220) 2001 12 05
(731) AMBRA S.A., Wola Duża
(540) GRZANIEC FLORIAŃSKI
(511)33

(210) **243911** (220) 2001 12 05
(731) Instytut Matki i Dziecka, Warszawa
(540) Instytut Matki i Dziecka
(531)2.9,26.1,27.5,29.1
(511)41,42

(210) **243912** (220)2001 1205
(731) PolCard Spółka Akcyjna, Warszawa
(540) at bezpieczne zakupy
(531) 14.5, 24.15, **24.17, 27.5,** 29.1
(511)16,36,41,42

(210) **243913** (220) 2001 12 05
(731) AGORA S.A., Warszawa
(540) METRO
(531)26.4,27.5,29.1
(511)16,35

(210)243914 (220)20011205
(731) Wydawnictwo Juka-91 Spółka z o.o., Warszawa
(540) NIEPUBLICZNE CENTRUM EDUKACJI JUKA
(531)3.13,26.5,27.5
(511)9,16,41

(210) 243915 (220) 2001 12 05
(731) BOS-97 Spółka z o.o., Warszawa
(540) BOS 97
(531) 3.13, 26.5, 27.5
(511)36,39,42

(210) 243916 (220) 2001 12 05
(731) Grzanka Damian, Przedsiębiorstwo Produkcyjno Usługowo Handlowe (PPUH) GRANITEX, Wodzisław Śląski
(540) amadeus
(511)35,41,42

(210) 243917 (220) 2001 12 05
(731) Bojanowicz Zbigniew, Przedsiebiorstwo Produkcyjno-Handlowe ZBYSZKO, Białobrzegi
(540) NAPÓJ WSZYSTKICH GENERACJI BEZ KOFEINY DLA CAŁEJ RODZINY
(511)32

(210) 243918 (220) 2001 12 05
(731) Research International Group Limited, Londyn, GB
(540) RESEARCH INTERNATIONAL
(531)1.15,26.4,27.5,29.1
(511)9,16,35

(210) 243919 (220) 2001 12 05
(731) Societe des Produits Nestle S.A., Vevey, CH
(540) ALFALAC
(511)5,29

(210) 243920 (220) 2001 12 05
(310)2245314 (320) 2001 06 06 (330) EM
(731) Pfizer Products Inc. (a Connecticut corporation), Groton, US
(540) GADALION
(511)5

(210) 243921 (220) 2001 12 05
(310) 2244986 (320) 2001 06 06 (330) EM
(731) Pfizer Products Inc. (a Connecticut Corporation), Groton, US
(540) NCOMMAND
(511)5

(210) 243922 (220) 2001 12 05
(310) 2253003 (320) 2001 06 11 (330) EM
(731) Pfizer Products Inc. (a Connecticut Corporation), Groton, US
(540) TINGUIS
(511)5

(210) 243923 (220) 2001 12 05
(310) 2244531 (320) 2001 06 06 (330) EM
(731) Pfizer Products Inc. (a Connecticut Corporation), Groton, US
(540) RETEEM
(511)5

(210) 243924 (220) 2001 12 06
(731) Zakłady Tworzyw Sztucznych ZĄBKOWICE-ERG Spółka Akcyjna, Dąbrowa Górnicza
(540) STANDARD
(531) 2.1, 12.1, 14.11, 25.1, 26.4, 27.5, 29.1
(511)16,17

(210) 243925 (220) 2001 12 06
(731) Zakłady Tworzyw Sztucznych ZĄBKOWICE-ERG Spółka Akcyjna, Dąbrowa Górnicza
(540) FOLIA OCHRONNA ZĄBKOWICE
(531)2.1, 12.1, 18.1,25.1,26.4,26.5,27.5,29.1
(511)16,17

(210)243926 (220)2001 1206
(731) Przedsiebiorstwo INCHEM W.Graczyk i Wspólnicy sp.j., Łódź
(540) mix-bet
(511)2

(210) 243927 (220)2001 1206
(731) KBE POLSKA Sp. z o.o., Wrocław
(540) SREBRNE OKNA
(511)19

(210) 243928 (220) 2001 12 06
(731) KBE POLSKA Sp. z o.o., Wrocław
(540) PLATYNOWE OKNA
(511)19

(210) 243929 (220) 2001 12 06
(731) Kołodziej Krzysztof, Przedsiębiorstwo budowlane STADION-SERVICE, Gdynia
(540) BLT Building Land Technology
(531)26.4,27.5,29.1
(511)36,37,42

(210) 243930 (220) 2001 12 06
(731) Mężyk Józef, Matuszewska-Mężyk Elżbieta, PHU DOMUS, Spółka Cywilna, Zakopane
(540) BUDOMUS
(511)6,11,19

(210) **243931** (220) 2001 12 06
(731) PLUS DISCOUNT Sp. z o.o., Kraków
(540) MUNDO
(511)30

(210) **243932** (220) 2001 12 06
(731) PLUS DISCOUNT Sp. z o.o., Kraków
(540) NASZA PASIEKA
(511)30

(210) **243933** (220) 2001 12 06
(731) PLUS DISCOUNT Sp. z o.o., Kraków
(540) ROMERO
(511)30

(210)243935 (220) 2001 12 06
(731) M.A. Lupa Sp. z o.o., Poznań
(540) LUPA
(531)27.5,29.1
(511) 8, 12, 20, 37

(210) 243936 (220) 2001 12 06
(731) GTX HANEX PLASTIC Sp. z o.o., Poznań
(531) 19.3, 19.7 (przestrzenny)
(511)3,29,30

(210) 243937 (220) 2001 12 06
(731) M.A. Lupa Sp. z o.o., Poznań
(540) M.A.Lupa
(531)3.7,26.11,27.5,29.1
(511)8,12,20,37

(210)243938 (220) 2001 12 06
(731) Pietrzak Bogusław, Pietrzak Andrzej, "DRAGON" Spółka Jawna, Gliwice
Pietrzak Andrzej, Pietrzak Wioletta, "MASPOL" Przedsiębiorstwo Produkcyjno-Handlowo-Usługowe S.C., Poniszowice
(540) MASŁO EKSTRA OSEŁKA Naturalny polski produkt PRODUKT POLSKI MASPOL z ekologicznie czystych terenów DRAGON
(531) 3.4, 25.1, 26.1, 26.3, 26.4, 27.5, 29.1
(511)29

(210) **243939** (220) 2001 12 06
(731) Żuchowski Władysław - firma HAZARD and CYKLOP, Gdańsk
(540) Hazard & Cyklop
(531)2.1,21.1,27.5
(511)16,35,41,42

(210) 243940 (220)2001 12 06
(731) Żuchowski Władysław - firma HAZARD and CYKLOP, Gdańsk
(540) CYKLOP
(531)2.9,26.1,27.5
(511)16,35,41,42

(210) **243942** (220) 2001 12 06
(731) Lewiński Waldemar - Wydawnictwo "OPERON", Rumia
(540) operon
(531) 5.5, 26.4, 26.13, 27.5, 29.1
(511)9,16,35,38,41,42

(210) **243943** (220) 2001 12 06
(731) Lewiński Waldemar - Wydawnictwo "OPERON", Rumia
(540) Wydawnictwo Pedagogiczne OPERON
(531)5.5,26.4,27.5,29.1
(511)9,16,35,38,41,42

(210) **243944** (220) 2001 12 06
(731) Meka Kazimierz i Sztrajbel Mieczysław, "Słupska Fabryka Obuwia NORD Meka Sztrajbel Sp.j.", Słupsk
(540) Q
(531)9.1,24.17,26.13,29.1
(511)18,25,26

(210) **243945** (220) 2001 12 06
(731) Przedsiębiorstwo Handlowo-Usługowe "EMARO" Spółka z o.o., Bielsko-Biała
(540) "Żywe wino"
(531) 5.13, 11.13, 26.4, 26.13, 27.5, 29.1
(511)33,42

(210) **243946** (220) 2001 12 06
(731) Szostak Jolanta, Serwis Zamków 13-tka, Kraków
(540) 13.tka
(531)14.5,27.5,27.7
(511)6,37

(210) **243947** (220) 2001 12 06
(731) Rusak Dariusz, "EURUS" Biuro Turystyczne, Wrocław
(540) EURUS-TUR
(511)39,41

(210) **243948** (220) 2001 12 06
(731) POLYCHEM SYSTEMS Spółka z o.o., Poznań
(540) PUROTAN
(531)27.5
(511)1

(210) **243949** (220) 2001 12 06
(731) POLYCHEM SYSTEMS Spółka z o.o., Poznań
(540) PURLIT
(531)27.5
(511)1

(210) **243950** (220) 2001 12 06
(731) Korporacja Ubezpieczeń Kredytów Eksportowych S.A., Warszawa

(540) KUKE
(531)27.5,29.1
(511)36

(210) 243951 (220) 2001 12 06
(731) Japan Cars Grabowski Jerzy i S-ka sp.j. Rafał Grabowiecki, Agnieszka Fijałkowska Grabowiecka, Warszawa
(540) JC
(531)27.5
(511)12,35,37

(210) 243952 (220) 2001 12 06
(731) "BLAU FARMA" Spółka z o.o., Spółka Komandytowa, Warszawa
(540) ELOSONE
(531)27.5
(511)5

(210) 243953 (220) 2001 12 06
(731) AGORA S.A., Warszawa
(540) Dwudnik
(531)26.4,27.5
(511)16,35

(210) 243954 (220) 2001 12 06
(731) AGORA S.A., Warszawa
(531)26.4,24.17,29.1
(511)16,35

(210) 243955 (220) 2001 12 06
(731) AGORA S.A., Warszawa
(540) BEZPŁATNA GAZETA WYBORCZA
(511)16,35

(210) 243956 (220) 2001 12 06
(731) Towarzystwo Ubezpieczeń na Życie Royal PBK SA, Warszawa
(540) KOLORY ŻYCIA+
(531)26.4,26.11,27.5,29.1
(511)16,36

(210) 243957 (220) 2001 12 06
(731) Towarzystwo Ubezpieczeń na Życie Royal PBK SA, Warszawa
(540) Kocha, lubi, ubezpiecza ...
(511)16,36

(210) 243958 (220) 2001 12 06
(731) International Business Machines Corporation, New York, US
(540) X ARCHITECTURE
(511)9,16,42

(210)243959 (220)2001 1206
(731) ATOFINA, Puteaux, FR
(540) LOTRYL
(511)1

(210) 243960 (220) 2001 12 06
(310)301350728 (320) 2001 06 08 (330) DE
(731) IGEPA Interessen-Gemeinschaft von PapiergroBhandlern GmbH & Co. KG, Reinbek, DE
(531)1.15,26.2
(511)9,16,17,35,39,42

(210) 243961 (220) 2001 12 06
(731) Noveon IP Holdings Corp., Cleveland, US
(540) NOVEON
(511)1,17

(210) 243962 (220) 2001 12 06
(731)MERIAL,Lyon,FR
(540) MILOXAN
(511)5

(210) 243963 (220) 2001 12 06
(731) L'OREAL, Paryż, FR
(540) Centrum Doradztwa Dermokosmetycznego
(531)24.13,27.5
(511)42

(210) 243964 (220) 2001 12 06
(310) 2272040 (320) 2001 06 07 (330) GB
(731) Cerebys Limited Exchange House, Londyn, GB
(540) CEREBYS
(511)36

(210) 243965 (220) 2001 12 06
(310) 2271747 (320) 2001 06 06 (330) GB
(731) F&C Management Limited, Londyn, GB
(540) FANDC
(511)9,16,35,36,42

(210) 243966 (220) 2001 12 06
(310)2271747 (320) 2001 06 06 (330) GB
(731) F&C Management Limited, Londyn, GB
(540) FandC
(511)9,16,35,36,42

(210) 243967 (220) 2001 12 03
(731) JANISZEWSKA Karolina, P.H.U. "THERMO-SANIT", Sobótka
(511)6,11,17,19,20,37

(210) 243969 (220) 2001 12 07
(731) Wojewódzki Ośrodek Metodyczny, Katowice
(540) WM
(511)41

(210) 243970 (220) 2001 12 07
(731) Sieradzka Beata, Sieradzki Leszek, "ATALAN" Sp. z o.o., Toruń

(540) dziecięca kraina
(531)1.15,24.17,26.11
(511)12,20,25,28,35

(210) 243974 (220) 2001 12 07
(731) Firma Cukiernicza "Solidarność" Sp. z o.o., Lublin
(540) Del Fliki
(531) 4.5, 8.1, 26.1, 26.15, 27.5 (przestrzenny)
(511)30

(210) 243975 (220) 2001 12 07
(731) Przedsiębiorstwo Produkcyjno-Usługowo-Handlowe "PROWERK" Sp. z o.o., Kraków
(540) PrOWERk
(511)6,9, 11, 17, 19,37,42

(210) 243976 (220) 2001 12 07
(731) Przedsiębiorstwo Produkcyjno-Usługowo-Handlowe "PROWERK" Sp. z o.o., Kraków
(540) PROWERK
(511)6,9, 11, 17, 19,37,42

(210) 243977 (220) 2001 12 07
(731) Przedsiębiorstwo Produkcyjno-Usługowo-Handlowe "PROWERK" Sp. z o.o., Kraków
(540) P
(511)6,9, 11,17,19,37,42

(210) 243978 (220) 2001 12 07
(731) Piernikarz Grzegorz Antoni, Przedsiębiorstwo Produkcyjno-Handlowe "MAT", Koziegłowy
(540) PowerMat
(511)7,28,35

(210) 243979 (220) 2001 12 07
(731) Piernikarz Grzegorz Antoni, Przedsiębiorstwo Produkcyjno-Handlowe "MAT", Koziegłowy
(540) PowerMat the art of tools technology
(511)7,28,35

(210) 243980 (220) 2001 12 07
(731) "POLOmarket" Sp. z o.o., Giebnia
(540) ŻEL WC MORSKI
(531) 1.1, 1.15, 12.3, 26.4, 27.5, 29.1
(511)3

(210) 243981 (220) 2001 12 07
(731) "POLOmarket" Sp. z o.o., Giebnia
(540) PŁYN DO MYCIA NACZYŃ Miętowy
(531)5.3, 11.3,26.4,27.5,29.1
(511)3

(210) **243982** (220) 2001 12 07
(731) "POLOmarket" Sp. z o.o., Giebnia
(540) PŁYN DO MYCIA NACZYŃ Cytrynowy
(531)5.7,11.3,26.4,27.5,29.1
(511)3

(210) **243983** (220) 2001 12 07
(731) Warszawskie Zakłady Farmaceutyczne Polfa, Warszawa
(540) LANORD
(511)5

(210) **243984** (220) 2001 12 07
(731) Warszawskie Zakłady Farmaceutyczne Polfa, Warszawa
(540) PLOFED
(511)5

(210) **243985** (220) 2001 12 07
(731) Warszawskie Zakłady Farmaceutyczne Polfa, Warszawa
(540) FOLEDOL
(511)5

(210) **243986** (220) 2001 12 07
(731) Warszawskie Zakłady Farmaceutyczne Polfa, Warszawa
(540)VIMACUL
(511)5

(210) 243987 (220) 2001 12 07
(731) Warszawskie Zakłady Farmaceutyczne Polfa, Warszawa
(540) LAREMID
(511)5

(210) **243988** (220) 2001 12 07
(731) Warszawskie Zakłady Farmaceutyczne Polfa, Warszawa
(540) LUTEMAC
(511)5

(210) 243989 (220) 2001 12 07
(731) Warszawskie Zakłady Farmaceutyczne Polfa, Warszawa
(540) WZF
(511)5

(210) 243990 (220) 2001 12 07
(731) Warszawskie Zakłady Farmaceutyczne Polfa, Warszawa
(540) WZF POLFA
(511)5

(210) **243991** (220) 2001 12 07
(731) Warszawskie Zakłady Farmaceutyczne Polfa, Warszawa

(540) DILASYDOM
(511)5

(210) **243992** (220) 2001 12 07
(731) Przedsiebiorstwo Techniczno Handlowe PRIVEX Sp. z o.o., Kłobuck
(540) PRIVEX
(511)9

(210) **243994** (220) 2001 12 07
(731) Breguła Bożena, Breguła Henryk, Zakład Usług Ciepłowniczych TERMUS, Lubliniec
(540) "TERMUS"
(531)24.17,27.5,29.1
(511)11,37

(210) 243995 (220) 2001 12 07
(731) Zakłady Mięsne JANDAR Sp. z o.o., Woźniki
(540) JANDAR JD
(531) 26.4, 27.5, 29.1
(511)29

(210) 243996 (220) 2001 12 07
(731) Przedsiebiorstwo Produkcyjno Handlowo Usługowe ROLPOT Spółka Jawna Królewski i Panek, Płock
(540) KRÓLEWSKI
(531)9.1,24.9,27.5,29.1
(511)30

(210) 243997 (220) 2001 12 07
(731) Przedsiębiorstwo Produkcyjno Handlowo Usługowe ROLPOT Spółka Jawna Królewski i Panek, Płock
(540) ROLPOT
(531)24.9,26.1,26.4,27.5,29.1
(511)30

(210) 243998 (220) 2001 12 07
(731) Zakład Powłok Galwanicznych GALWAH, Kulej i Wspólnicy Sp.jw., Herby-Pietrzaki
(540) GALWAH
(531)26.4,27.5,29.1
(511)40

(210) **243999** (220) 2001 12 07
(731) PRESSPUBLICA Spółka z o.o., Warszawa
(540) Rzepa
(511) 9, 16, 35, 38, 41, 42

(210) **244000** (220) 2001 12 07
(731) Nowakowski Jacek, "HURTOFARM" Hurtownia Środków Farmaceutycznych i Artykułów Sanitarnych, Sosnowiec
(540) HURTOFARM
(511)3,5

(210) **244001** (220) 2001 12 07
(731) CENTRUM DIALIZA Sp. z o.o., Sosnowiec
(540) CENTRUM DIALIZA
(531)27.5
(511)42

(210) **244002** (220) 2001 12 07
(731) Polskie Media Amer.Com S.A., Poznań
(540) ABC ENGLISH ANGIELSKI OD PODSTAW Multimedialne
(531)24.7,27.5,29.1
(511)16

(210) 244003 (220) 2001 12 07
(731) Dariusz Wilk, Jerzy Semeniuk BJ MEBLE s.c, Manieczki
(540) bejot
(531)27.5
(511)20

(210) **244004** (220) 2001 12 07
(731) GTX HANEX PLASTIC Sp. z o.o., Poznań
(531) 19.7 (przestrzenny)
(511)3,29

(210) **244005** (220) 2001 12 07
(731) Mierzwa Michał, "Zakłady Chemiczne EMICHEM P.P.", Poznań
(531) 19.7 (przestrzenny)
(511)3

(210) **244006** (220) 2001 12 07
(731) Zakłady Farmaceutyczne POLPHARMA S.A., Starogard Gdański
(540) etoran
(511)3,5,35

(210) **244007** (220) 2001 12 07
(731) Grzesiak Ryszard, POLSKA FERMA, Sulechów
(540) Polska Ferma nowa idea
(531)3.7,27.5,29.1
(511)31

(210) **244009** (220) 2001 12 07
(731) Zbigniew Samborski Tomasz Samborski POLGRAM PLUS S.C, Warszawa
(540) pikatony
(511)9,16,28,35,41,42

(210) **244010** (220) 2001 12 07
(731) DSM Spółka z o.o., Warszawa
(540) DSM
(531)26.1,27.5,29.1
(511)35,36

(210) **244011** (220) 2001 12 07
(731) Kanigowski Zygmunt, Semeniuk Zbigniew, Zakład Produkcyjno Usługowy "AKES", Baboszewo
(540) AKES
(531)27.5,29.1
(511)8,10

(210) **244012** (220) 2001 12 07
(731) "AGROMAN" Spółka z ograniczoną odpowiedzialnością, Warszawa
(540) OSIEDLE BRZEZINY AGROMAN
(511)36

(210) **244013** (220) 2001 12 07
(731) Kowalczyk Małgorzata, Sienkiewicz Helena, Winnicka Jolanta, Wydawnictwo "PERSE" S.C., Warszawa
(540) WIK
(511)16,41

(210) **244014** (220) 2001 12 07
(731) J.C.Hempel's Skibsfarve-Fabrik A/S, Lyngby, DK
(540) NAUTIC
(511)2

(210) **244015** (220) 2001 12 07
(731) easyGroup IP Licensing Limited, London, GB
(540) easyCar
(531)27.5,29.1
(511)16,39,42

(210) **244016** (220) 2001 12 07
(731) Albany International Corp., New York, US
(540) FIBRA PLUS
(511)24

(210) **244017** (220) 2001 12 07
(731) Zott GmbH & Co. KG, Mertingen, DE
(540) DESER Z KORONĄ
(511)29

(210)**244018** (220)20011207
(731) Societe des Produits Nestle S.A., Vevey, CH
(540) ZŁOTA KOSTKA
(511)29,30

(210) **244019** (220) 2001 12 07
(731) FLEXIBLE PRODUCTS COMPANY, Marietta, US
(540) INSTA-STIK
(511)1

(210) **244020** (220) 2001 12 07
(731) Zakłady Tłuszczowe Kruszwica S.A., Kruszwica
(540) OLA Do smarowania pieczywa
(511)29

(210) **244021** (220) 2001 12 07
(731) DePuy, Inc. (a Delaware corporation), Warsaw, US
(540) BIOWIN
(531) 5.3, 5.9, 8.1, 8.3, 25.1, 26.1, 27.5, 29.1
(511)10

(210) **244022** (220) 2001 12 07
(731) Elbrewery Company Ltd. Sp. z o.o., Elbląg
(540) FULL LIGHT Pils
(531) 9.1, 25.1, 26.4, 26.5, 27.5, 29.1
(511)6,16,20,21,25,32

(210) **244023** (220) 2001 12 07
(731) Elbrewery Company Ltd. Sp. z o.o., Elbląg
(540) PIWO JASNE PEŁNE FULL LIGHT Pils
(531) 9.1, 25.1, 26.1, 26.4, 27.5, 29.1
(511)6,16,20,21,25,32

(210) **244024** (220) 2001 12 09
(731) Zakłady Mięsne Mysłowice "Mysław" Sp. z o.o., Mysłowice
(540) KACPERKI
(511)29

(210) **244025** (220) 2001 12 10
(731) Rafineria Gdańska S.A., Gdańsk
(540) KOMPAKTBIT
(511)19

(210) **244026** (220) 2001 12 10
(731) Rafineria Gdańska S.A., Gdańsk
(540) EXTRABIT
(511)19

(210) **244027** (220) 2001 12 10
(731) Rafineria Gdańska S.A., Gdańsk
(540) UNIBIT
(511)19

(210) **244028** (220) 2001 12 10
(731) Browary Łódzkie S.A., Łódź
(540) SOPLE
(511)32

(210) **244029** (220) 2001 12 10
(731) Partner Spółka z o.o., Mikołów
(540) P GRNB-PARTNER
(531)26.1,27.5,29.1
(511)35,36,41

(210)244030 (220) 2001 12 10
(731) Klasztor Zakonu OO. Paulinów na Jasnej Górze, Częstochowa

(540) CLAROMONTANA Kupując tę wodę pomagasz ratować zabytki Jasnej Góry
(531)1.15,2.1,7.1,9.1,27.5,29.1
(511)29,30,32,35

(210)244031 (220) 2001 12 10
(731) OPTIMUS IC Spółka Akcyjna, Nowy Sącz
(540) Wiking
(531)18.3,27.5,29.1
(511)9

(210) **244032** (220) 2001 12 10
(731) OPTIMUS IC Spółka Akcyjna, Nowy Sącz
(540) HOMOLOGACJA KASY OPTIMUS IC 2001
(531)26.1,27.5,29.1
(511)9

(210) 244033 (220) 2001 12 10
(731) Wesołek Waldemar, Materiały Budowlane "WESOŁEK", Chocicza
(540) WW
(531)3.7,27.5,29.1
(511)6,11,17,19,39,42

(210) 244034 (220) 2001 12 10
(731) Zakład Produkcyjno-Handlowy "ARGO" Sp. z o.o., Łańcut
(540) Harry Potter
(531)27.5
(511)30

(210) 244035 (220) 2001 12 10
(731) Postawa Grażyna Janina, Firma Handlowo-Produkcyjna "Grosik", Kraków
(540) GROSIK
(531)26.1,27.5
(511)29,39

(210) **244036** (220) 2001 12 10
(731) "BARTEX" - Bartol Spółka Jawna, Nowy Tomyśl
(540) pusztabor
(511)33

(210) 244037 (220) 2001 12 10
(731) WCE Wielkopolskie Centrum Edukacyjne Sp. z o.o., Poznań
(540) WCE Wielkopolskie Centrum Edukacyjne
(531)27.5,29.1
(511)9,16,35,41,42

(210) 244038 (220) 2001 12 10
(731) "ADMINISTRATOR WIELKOPOLSKA" Biuro Zarządzania Zasobami Lokalowymi Sp. z o.o., Poznań
(540) Administrator Wielkopolska
(531)26.1,27.5,29.1
(511)36,41

(210) **244039** (220) 2001 12 05
(731) 3M VISCOPLAST SPÓŁKA AKCYJNA, Wrocław
(540) Vena-plast
(511)5

(210) **244040** (220) 2001 12 10
(731) "PLUS DISCOUNT" Sp. z o.o., Kraków
(540) SANITOS
(531)27.5
(511)3

(210) **244041** (220) 2001 12 10
(731) "PLUS DISCOUNT" Sp. z o.o., Kraków
(540) TIFFI
(531)27.5
(511)3

(210) **244042** (220) 2001 12 10
(731) STOWARZYSZENIE PRODUCENTÓW BRUKOWEJ KOSTKI DROGOWEJ, Bydgoszcz
(540) SPBKD
(531)26.5,26.7,27.5,29.1
(511)19

(210) 244043 (220) 2001 12 10
(731) STOWARZYSZENIE PRODUCENTÓW BRUKOWEJ KOSTKI DROGOWEJ, Bydgoszcz
(540) Q
(531)26.5,26.7,27.5,29.1
(511)19

(210) **244044** (220) 2001 12 10
(731) Romanik Jan, "TECHMŁOT" Przedsiębiorstwo Produkcyjno-Usługowe Obróbki Plastycznej Metali, Bydgoszcz-Fordon
(540) GARDEN PRO TECHMŁOT
(531)2.9,26.11,27.5,29.1
(511)8

(210) **244045** (220) 2001 12 10
(731) Romanik Jan, "TECHMŁOT" Przedsiebiorstwo Produkcyjno-Usługowe Obróbki Plastycznej Metali, Bydgoszcz-Fordon
(540) G
(531)2.9,27.5,29.1
(511)8

(210) **244046** (220) 2001 12 10
(731) BIOGRAN GmbH Sp. z o.o., Skawina
(540) JUNIOR INKA
(511)30

(210) **244047** (220) 2001 12 10
(731) Wydawnictwo Jedność, Kielce
(540) jedność
(511)16,35,38,41

(210)244048 (220) 2001 12 10
(731) POLKOMTEL Spółka Akcyjna, Warszawa
(540) mono
(511)9,35,36,38,41

(210) **244049** (220) 2001 12 10
(731) POLKOMTEL Spółka Akcyjna, Warszawa
(540) multi
(511)9,35,36,38,41

(210) **244050** (220) 2001 12 10
(731) Dziadkowiec Krzysztof, Zakład Budowy Dróg i Kanalizacji "DROGIN", Tychy
(540) DROGIN
(531)7.11,18.7,27.5,29.1
(511)19,37

(210) **244051** (220) 2001 12 10
(731) Przedsiębiorstwo Pszczelarsko-Farmaceutyczne "APIPOL-FARMA" - Sp. z o.o., Myślenice
(540) ENERGOVITAN
(511)5

(210) **244052** (220) 2001 12 10
(731) Przedsiębiorstwo Pszczelarsko-Farmaceutyczne "APIPOL-FARMA" - Sp. z o.o., Myślenice
(540) POLFERYNA
(511)5

(210) **244053** (220) 2001 12 10
(731) Przedsiębiorstwo Pszczelarsko-Farmaceutyczne "APIPOL-FARMA" - Sp. z o.o., Myślenice
(540) STIMULIN
(511)5

(210)244054 (220) 2001 12 10
(731) Przedsiębiorstwo Pszczelarsko-Farmaceutyczne "APIPOL-FARMA" - Sp. z o.o., Myślenice
(540) VITAPOLLEN
(511)5

(210) **244055** (220) 2001 12 10
(731) Przedsiębiorstwo Pszczelarsko-Farmaceutyczne "APIPOL-FARMA" - Sp. z o.o., Myślenice
(540) TEA VERA
(511)5

(210) **244056** (220) 2001 12 10
(731) Przedsiębiorstwo Pszczelarsko-Farmaceutyczne "APIPOL-FARMA" - Sp. z o.o., Myślenice
(540) VINCORED
(511)5

(210) **244057** (220) 2001 12 10
(731) Przedsiębiorstwo Pszczelarsko-Farmaceutyczne "APIPOL-FARMA" - Sp. z o.o., Myślenice
(540) MAXVITAN
(511)5

(210) **244058** (220) 2001 12 10
(731) Przedsiębiorstwo Pszczelarsko-Farmaceutyczne "APIPOL-FARMA" - Sp. z o.o., Myślenice
(540) ENERGOMAX
(511)5

(210) **244059** (220) 2001 12 10
(731) Przedsiębiorstwo Pszczelarsko-Farmaceutyczne "APIPOL-FARMA" - Sp. z o.o., Myślenice
(540) ENERGOMAX PLUS
(511)5

(210) **244060** (220) 2001 12 10
(731) Kutnowskie Zakłady Drobiarskie "EXDROB" S.A., Kutno
(540) EXDROB S.A.
(531)3.7,9.1,27.5,29.1
(511)22,29,31,35,39,40

(210) **244061** (220) 2001 12 10
(731) Kutnowskie Zakłady Drobiarskie "EXDROB" S.A., Kutno
(540) EXDROB
(531)27.5
(511)22,29,31,35,39,40

(210)244062 (220) 2001 12 10
(731) Kutnowskie Zakłady Drobiarskie "EXDROB" S.A., Kutno
(540) DROBIUSZ
(531)27.5
(511)29

(210) **244065** (220) 2001 12 10
(731) Haremza Ewa, Przedsiębiorstwo Produkcyjno-Usługowo-Handlowe "HES", Dębsko
(540) txsxa
(531)24.17,26.1
(511)9,42

(210) **244066** (220)2001 12 10
(731) Sylwanowicz Anna, Bareja Marzena, Cieszyńska Beata, Biuro Turystyczno-Usługowe "GRO-TOUR" S.C., Gdańsk
(540) GRO-TOUR
(531)1.3,3.7,6.3,27.5,29.1
(511)35,36

(210) **244067** (220) 2001 12 10
(731) Toruńskie Piwnice Win VINPOL Spółka z o.o., Toruń

(540) Dalkowski Advocaat Advocaat starotoruński
(531)7.3,25.1,27.5,29.1
(511)33

(210) 244068 (220) 2001 12 10
(731) ING BANK ŚLĄSKI SPÓŁKA AKCYJNA, Katowice
(540) KARTA KASA
(531)27.5,29.1
(511)16,18,36

(210)244069 (220)200112 10
(731) ING BANK ŚLĄSKI SPÓŁKA AKCYJNA, Katowice
(540) KONTO Z LWEM KASA
(511)16,18,36

(210) 244073 (220) 2001 12 10
(731) Chmiel Grzegorz, Jopek Lesław, Firma Handlowo-Usługowo-Produkcyjna "PUTZ-SYSTEM" Spółka Cywilna, Rzeszów
(540) Putz System
(531)27.5,29.1
(511)7,35,37,39

(210) 244075 (220) 2001 12 10
(731) Siarkiewicz Piotr H., "ELBIOT", Warszawa
(540) ELBIOT
(531)26.11,27.5,29.1
(511) 9, 10, 37

(210) 244076 (220) 2001 12 10
(731) Batijewski Włodzimierz, "GALPLAST", Zalesie Górne
(540) galplast
(531)26.1,27.5,29.1
(511)23,25,26,35

(210) 244077 (220) 2001 12 10
(731) Oreńczuk Romuald, Hornówek
(540) ROYA MEBLE
(511) 6, 9, 10, 18, 19, 20, 24, 35, 37, 42

(210) 244078 (220) 2001 12 10
(731) Szwarczewski Jacek, "SAKCES-centre", Błonie
(540) Juitial
(531) 5.5, 27.5, 29.1
(511)18

(210) 244079 (220) 2001 12 10
(731) Szwarczewski Jacek, "SAKCES-centre", Błonie
(540) Caro *CC*
(531)26.1,27.5,29.1
(511)18

(210) 244080 (220) 2001 12 10
(731) Szwarczewski Jacek, "SAKCES-centre", Błonie
(540) MICK GWEND
(531)25.5,27.5,29.1
(511)18

(210) 244081 (220) 2001 12 10
(731) Szwarczewski Jacek, "SAKCES-centre", Błonie
(540) TITA BAG'S
(531)5.3,26.1,27.5,29.1
(511)18

(210) 244082 (220) 2001 12 10
(731) Platform Sp. z o.o., Warszawa
(540) SPEDYCJA TRANSPORT LOGISTYKA
(531)26.4,26.7,27.5
(511) 9, 14, 16, 18, 21, 22, 25, 28, 35, 41, 42

(210) 244083 (220) 2001 12 10
(731) Inteligo Financial Services SA., Warszawa
(540) Sms money
(531)27.5,29.1
(511)36,38

(210) 244084 (220) 2001 12 10
(731) TELEKOMUNIKACJA POLSKA SPÓŁKA AKCYJNA, Warszawa
(540) telekom polska
(511)9,16,35,37,38,41,42

(210) 244085 (220) 2001 12 10
(731) Ogrodnik Andrzej, TROPICAL, Chorzów
(540) TROPICAL AKRYFLAWINA
(531)27.5
(511)5,31

(210) 244086 (220) 2001 12 10
(731) Ogrodnik Andrzej, TROPICAL, Chorzów
(540) TROPICAL AQUA PLANT B
(531)27.5
(511)5,31

(210) 244087 (220) 2001 12 10
(731) Ogrodnik Andrzej, TROPICAL, Chorzów
(540) TROPICAL ICHTIOSAN
(531)27.5
(511)5,31

(210) 244088 (220) 2001 12 10
(731) Ogrodnik Andrzej, TROPICAL, Chorzów
(540) TROPICAL ALGIN
(531)27.5
(511)5,31

(210) 244089 (220) 2001 12 10
(731) Ogrodnik Andrzej, TROPICAL, Chorzów
(540) TROPICAL ABIOSEPTYNA
(531)27.5
(511)5,31

(210) 244090 (220) 2001 12 10
(731) Ogrodnik Andrzej, TROPICAL, Chorzów
(540) TROPICAL BIODESINAL
(531)27.5
(511)5,31

(210) 244091 (220) 2001 12 10
(731) Ogrodnik Andrzej, TROPICAL, Chorzów
(540) TROPICAL CHLORAMINA
(531)27.5
(511)5,31

(210) 244092 (220) 2001 12 10
(731) Ogrodnik Andrzej, Chorzów
(540) TROPICAL AQUA SEPTIN
(531)27.5
(511)5,31

(210) 244093 (220) 2001 12 10
(731) Ogrodnik Andrzej, TROPICAL, Chorzów
(540) TROPICAL MFC
(531)27.5
(511)5,31

(210) 244095 (220) 2001 12 10
(731) Jasiński Witold, "MET-GAL", Piaseczno
(540) koala
(511)11

(210) 244096 (220) 2001 12 10
(731) Wiewiórkowska Bogusława, DOM WYDAWNICZY "MEDIUM", Warszawa
(540) elektro.info
(511)16,35,41,42

(210) 244098 (220) 2001 12 10
(731) Pilinow Aleksandra, LABORATORIUM PSYCHOEDUKACJI Instytut Treningu i Psychoterapii s.c, Warszawa
(540) LABORATORIUM PSYCHOEDUKACJI INSTYTUT TRENINGU I PSYCHOTERAPII
(531)26.1,26.4,27.5,29.1
(511)41,42

(210) 244099 (220) 2001 12 10
(731) GoBoards International S.A., Attica, GR
(540) goboards INTERNATIONAL
(531)27.5,29.1
(511)9,35,39

(210) 244100 (220) 2001 12 10
(731) Nintendo Co, Ltd., Kyoto, JP
(540) Nintendo
(511)16

(210) 244101 (220) 2001 12 10
(731) Societe des Produits Nestle S.A., Vevey, CH
(540) WINIARY Kisiel smak TURBO instant
(531)11.3,26.1,27.5,29.1
(511)30

(210) 244102 (220) 2001 12 10
(731) Yamanouchi Europe B.V., Leiderdorp, NL
(540) Nanobase Yamanouchi Krem przeznaczony do suchej skóry
(531) 19.3, 27.5 (przestrzenny)
(511)3,5

(210) 244103 (220) 2001 12 11
(731) Excellent S.A., Kraków
(540) Actima
(531)27.5,29.1
(511)11,20,27

(210) 244104 (220) 2001 12 11
(731) Radliński Mariusz, Przedsiębiorstwo Handlowo Usługowe "ASAMI", Gdańsk
(540) SHIDOKAN KARATE POLAND
(531) 24.13, 26.1, 26.2, 27.5, 29.1
(511)16,25,28,41

(210) 244105 (220)2001 12 12
(731) FABRYKA WÓDEK GDAŃSKICH W STAROGARDZIE GDAŃSKIM S.A., Starogard Gdański
(540) złote lwy
(511)33

(210) 244106 (220) 2001 12 11
(731) Stowarzyszenie Monopol Warszawski, Warszawa
(540) MONOPOL WARSZAWSKI
(511)33,34

(210) 244107 (220) 2001 12 11
(731) Stowarzyszenie Monopol Warszawski, Warszawa
(540) MONOPOLOWA
(511)33,34

(210)244108 (220) 2001 12 11
(731) Stowarzyszenie Monopol Warszawski, Warszawa
(540) STOWARZYSZENIE MONOPOL WARSZAWSKI
(511)33,34

(210) **244109** (220) 2001 12 11
(731) Stowarzyszenie Monopol Warszawski, Warszawa
(540) STOWARZYSZENIE Monopol Warszawski
(531)27.5
(511)33,34

(210)244110 (220) 2001 12 11
(731) Mroczek Andrzej A., Mroczek J. Kajetan, MROCZEK, Warszawa
(540) MROCZEK IT
(531)26.2,27.5,29.1
(511)9,42

(210)244111 (220)20011211
(731) Mroczek Andrzej A., Mroczek J. Kajetan, MROCZEK, Warszawa
(540) ASPIRA
(531)24.15,27.5,29.1
(511)42

(210)244112 (220) 2001 12 11
(731) Zarząd Spółki Polskie Media S.A., Piaseczno
(540) 4 tv 4
(531)26.11,27.5,29.1
(511)16,38

(210)244113 (220) 2001 12 11
(731) Zarzycka Violetta, Bierzniewski Adam, BIOSANA, Warszawa
(540) BIOSANA
(531)2.3,5.13,27.5,29.1
(511)10,42

(210)244114 (220) 2001 12 11
(731) Zarzycka Violetta, Bierzniewski Adam, BIOSANA, Warszawa
(540) BIOSANA
(531)2.3,27.5,29.1
(511)10,42

(210)244115 (220) 2001 12 11
(731) Wydawnictwo C. H. Beck Sp. z o.o., Warszawa
(540) Legalis
(531)16.1,24.17,27.5
(511)9,16

(210)244116 (220)2001 12 11
(731) "GUTENBERG ON LINE" Spółka z ograniczoną odpowiedzialnością, Warszawa
(540) GUTENBERG ON LINE
(531)26.1,27.5,29.1
(511)9,16,35,39,42

(210) **244117** (220) 2001 12 11
(731) Laboratorium Kosmetyczne "JOANNA" Spółka Jawna Bogusław Górka i Ryszard Korczak, Warszawa
(540) LUNAR 73
(531)26.4,27.5,27.7,29.1
(511)3,5

(210) **244118** (220) 2001 12 11
(731) Laboratorium Kosmetyczne "JOANNA" Spółka Jawna Bogusław Górka i Ryszard Korczak, Warszawa
(540) LUNAR 71
(531)26.4,27.5,27.7,29.1
(511)3,5

(210) **244119** (220) 2001 12 11
(731) Laboratorium Kosmetyczne "JOANNA" Spółka Jawna Bogusław Górka i Ryszard Korczak, Warszawa
(540) LUNAR 71
(531)26.4,27.5,27.7,29.1
(511)3,5

(210) **244120** (220) 2001 12 11
(731) Laboratorium Kosmetyczne "JOANNA" Spółka Jawna Bogusław Górka i Ryszard Korczak, Warszawa
(540) LUNAR 71
(531)26.4,27.5,27.7,29.1
(511)3,5

(210)244121 (220) 2001 12 11
(731) "ORLEN" Sp. z o.o., Warszawa
(540) ORLEN 1992
(531)26.4,27.5,27.7
(511)9,37,38,42

(210)244122 (220) 2001 12 11
(731) Laboratorium Kosmetyczne "JOANNA" Spółka Jawna Bogusław Górka i Ryszard Korczak, Warszawa
(540) LUNAR 75
(531)26.4,27.5,27.7
(511)3,5

(210) **244123** (220) 2001 12 11
(731) "HERBE COSMETICS" Spółka z o.o., Warszawa
(540) gagat herbe
(531)27.5,29.1
(511)3,5

(210)244124 (220) 2001 12 11
(731) Laboratorium Kosmetyczne "JOANNA" Spółka Jawna Bogusław Górka i Ryszard Korczak, Warszawa

(540) Algi morskie 31
(531)26.4,27.5,27.7
(511)3,5

(210) **244125** (220)2001 12 11
(731) Laboratorium Kosmetyczne "JOANNA" Spółka Jawna Bogusław Górka i Ryszard Korczak, Warszawa
(540) Algi morskie 32
(531)26.4,27.5,27.7
(511)3,5

(210) **244126** (220) 2001 12 11
(731) Laboratorium Kosmetyczne "JOANNA" Spółka Jawna Bogusław Górka i Ryszard Korczak, Warszawa
(540) Algi morskie 31
(531)26.4,27.5,27.7
(511)3,5

(210)244127 (220)200112 11
(731) Laboratorium Kosmetyczne "JOANNA" Spółka Jawna Bogusław Górka i Ryszard Korczak, Warszawa
(540) Algi morskie 39
(531) 26.4, 27.5, 27.7
(511)3,5

(210)244128 (220) 2001 12 11
(731) "HERBE COSMETICS" Spółka z o.o., Warszawa
(540) gagat
(511)3,5

(210)244129 (220) 2001 12 11
(310) 0991460 (320) 2001 06 13 (330) BX
(731) Jean-Luc Van Damme, Bruksela, BE
(540) BANANA SPLIT
(511)35,41,42

(210) **244130** (220) 2001 12 11
(731) REXALL SUNDOWN Innovative Nutrition Solutions, Boca Raton, US
(540) SUNDOWN
(511)5

(210)244131 (220)2001 12 11
(731) Marcela Beatriz Arancibia Barrios, Vina del Mar, CL
(540) KRYZPO
(511)29,30

(210) **244132** (220) 2001 12 11
(731) KITURAMI Co., Ltd., Gyunggi-do, KR
(540) KR KITURAMI
(531)7.1,27.5
(511)11

(210) **244133** (220) 2001 12 11
(731) KITURAMI Co., Ltd., Gyunggi-do, KR
(540) KR ROCKET
(531)7.1,27.5
(511)11

(210) **244134** (220) 2001 12 11
(731) Regent Inns plc, Londyn, GB
(531)26.13
(511)41,42

(210) **244135** (220) 2001 12 11
(310) 76/269,741 (320) 2001 06 11 (330) US
(731) PABU Services, Inc., Wilmington, US
(540) NDB
(511)1

(210)244136 (220) 2001 12 11
(731) BOOMERANG TRACKING INC., Montreal, CA
(540) BOOMERANG
(511)9,12,42

(210)244137 (220) 2001 12 11
(731) Mars, Inc., McLean, US
(540) NO NAME POWER BAR
(511)30

(210) **244138** (220) 2001 12 11
(731) Mars, Inc., McLean, US
(540) SNICKERS POWER BAR
(511)30

(210) **244139** (220) 2001 12 11
(731) Mars, Inc., McLean, US
(540) ZRÓB CHRUP
(511)29,30

(210) **244140** (220) 2001 12 11
(731) RON MATUSALEM & MATUSA OF FLORIDA, INC. (Florida corporation), City of Miami, US
(540) MATUSALEM
(511)33

(210)244141 (220) 2001 12 11
(731) Studio BMJ Sp. z o.o., Warszawa
(540) SMO
(511)41

(210)244142 (220) 2001 12 11
(731) Studio BMJ Sp. z o.o., Warszawa
(540) SZKOŁA MACIEJA ORŁOSIA
(511)41

(210) **244143** (220) 2001 12 11
(731) Household International (U.K.) Limited, Windsor, GB
(540) Household Bank
(511)9,16,35,36,38,39,42

(210) **244144** (220) 2001 12 11
(731) Household International (U.K.) Limited, Windsor, GB
(540) Beneficial Loans
(511)9,16,35,36,38,39,42

(210) **244145** (220) 2001 12 11
(731) Household International (U.K.) Limited, Windsor, GB
(540) Household Credit
(511)9,16,35,36,38,39,42

(210)244146 (220) 2001 12 11
(731) Household International (U.K.) Limited, Windsor, GB
(540) Household Finance
(511)9, 16, 35, 36, 38, 39, 42

(210)244147 (220) 2001 12 11
(731) Household International (U.K.) Limited, Windsor, GB
(540) Household Loans
(511)9,16,35,36,38,39,42

(210)244148 (220) 2001 12 11
(731) Household International (U.K.) Limited, Windsor, GB
(540) Beneficial Finance
(511) 9, 16, 35, 36, 38, 39, 42

(210)244149 (220) 2001 12 11
(731) Household International (U.K.) Limited, Windsor, GB
(540) Beneficial Bank
(511)9,16,35,36,38,39,42

(210)244150 (220) 2001 12 11
(731) Household International (U.K.) Limited, Windsor, GB
(540) Beneficial Credit
(511)9,16,35,36,38,39,42

(210)244151 (220) 2001 12 11
(731) Household International (U.K.) Limited, Windsor, GB
(540) Beneficial
(511)9,16,35,36,38,39,42

(210)244153 (220)2001 12 12
(731) FOL-PLAST Spółka Akcyjna, Czeladź
(540) Fol-PLAST
(531)27.5,29.1
(511)16

(210) **244154** (220) 2001 12 12
(731) FQS Poland Sp. z o.o., Kraków
(540) Bioadviser
(511)9,41

(210) **244155** (220) 2001 12 12
(731) FQS Poland Sp. z o.o., Kraków
(540) Ghostminer
(511)9,41

(210) 244157 (220) 2001 12 12
(731) Górski Ryszard, P.P.H.U. "ABEJA", Wrocław
(540) za złotówkę
(531)24.5,27.5,29.1
(511)5,29,30,31,32,39

(210)244158 (220) 2001 12 12
(731) "WOJAS TRADE" Spółka z o.o., Nowy Targ
(540) WOJAS - Buty dla Ciebie
(531)27.5,29.1
(511)25,35

(210) 244159 (220) 2001 12 12
(731) Lubuska Wytwórnia Wódek Gatunkowych "POLMOS" w Zielonej Górze Spółka Akcyjna, Zielona Góra
(540) Luxury Potato
(531)27.5,29.1
(511)33

(210) **244160** (220) 2001 12 12
(731) Fabryka Wódek "POLMOS ŁAŃCUT' Spółka Akcyjna, Łańcut
(540) finezja
(511)33

(210)244161 (220)200112 12
(731) Huta Metali Nieżelaznych "SZOPIENICE" Spółka Akcyjna, Katowice
(540) Huta Metali Nieżelaznych "SZOPIENICE"
(511)1,6,36,41,42

(210) **244162** (220) 2001 12 12
(731) Huta Metali Nieżelaznych "SZOPIENICE" Spółka Akcyjna, Katowice
(540) HMN "SZOPIENICE"
(511)1,6,36,41,42

(210) **244163** (220) 2001 12 12
(731) Huta Metali Nieżelaznych "SZOPIENICE" Spółka Akcyjna, Katowice
(540) 1834 hmn SZOPIENICE
(531)27.5,27.7,29.1
(511)1,6,36,41,42

(210) **244164** (220) 2001 12 12
(731) "Zakład Energetyczny Jelenia Góra" - Spółka Akcyjna, Jelenia Góra
(531)6.1,15.9,29.1
(511)9,37,39,40,41,42

(210) **244165** (220) 2001 12 12
(731) "Zakład Energetyczny Jelenia Góra" - Spółka Akcyjna, Jelenia Góra
(540) Zakład Energetyczny Jelenia Góra
(531) 6.1, 15.8, 27.5, 29.1
(511)9,37,39,40,41,42

(210)**244168** (220)2001 12 12
(731) Andrzejewski Janusz, AUTO-LAND, Olsztyn
(540) AUTO LAND
(531)26.1,26.2,27.5,29.1
(511)12,28,39,42

(210) **244169** (220) 2001 12 12
(731) Przedsiębiorstwo Usług Hotelarskich i Turystycznych Sp. z o.o., Warszawa
(540) PIRAT
(511)42

(210) **244170** (220) 2001 12 12
(731) Przedsiębiorstwo Usług Hotelarskich i Turystycznych Sp. z o.o., Warszawa
(540) SŁONKA
(511)42

(210)**244171** (220) 2001 12 12
(731) Przedsiębiorstwo Usług Hotelarskich i Turystycznych Sp. z o.o., Warszawa
(540) OMEGA
(511)42

(210) **244172** (220) 2001 12 12
(731) Przedsiębiorstwo Usług Hotelarskich i Turystycznych Sp. z o.o., Warszawa
(540) FINN
(511)42

(210) **244173** (220)2001 12 12
(731) Przedsiębiorstwo Usług Hotelarskich i Turystycznych Sp. z o.o., Warszawa
(540) GWIAŹDZISTA
(511)42

(210)**244174** (220) 2001 12 12
(731) Grupa Wydawnicza INFOR Spółka z o.o., Warszawa
(540) AKADEMIA RACHUNKOWOŚCI BUDŻETOWEJ
(531)17.5,24.15,26.1
(511)16,35,36,41,42

(210) **244175** (220) 2001 12 12
(731) Grupa Wydawnicza INFOR Spółka z o.o., Warszawa
(540) AKADEMIA INWESTORA
(531)24.15,26.1,27.5,27.7
(511)16,35,36,41,42

(210) **244176** (220) 2001 12 12
(731) Łuczak Tadeusz, Firma Konfekcyjna "VERA MONI", Kalisz
(540) Vm
(531)27.5,29.1
(511)25

(210)**244178** (220) 2001 12 12
(731) "TOORANK POLSKA" S.A., Jasienica
(540) TEQUILA ESPECIAL Sombrero Negro
(531)6.6,9.7,27.5,29.1
(511)33

(210) **244180** (220) 2001 12 12
(731) YTONG Polska Sp. z o.o., Warszawa
(540) YTONG sposób na dom
(531)2.9,7.1,27.5,29.1
(511)6,19,37

(210) **244181** (220) 2001 12 12
(731) INSTAL-PROJEKT Gawłowscy, Ścierzyńscy Spółka jawna, Włocławek
(540) przytul się do mnie ...
(531)24.17,27.5
(511)11,16

(210) **244183** (220) 2001 12 12
(731) Wiewiórowska Bogusława, Dom Wydawniczy "MEDIUM", Warszawa
(531) 26.4, 26.11, 28.5, 29.1
(511)35

(210) **244185** (220) 2001 12 12
(731) GUNTHER Sp. z o.o., Warszawa
(540) CALAN RAMOLINO
(531)27.5
(511)35,36,41,42

(210) **244186** (220) 2001 12 12
(731) GUNTHER Sp. z o.o., Warszawa
(540) CALAN
(531)27.5
(511)35,36,41,42

(210) **244187** (220)2001 12 12
(731) Wydawnictwo Zwierciadło Sp. z o.o., Warszawa
(540) zwierciadło

(531)27.5
(511)9,16,35,41,42

(210) **244188** (220) 2001 12 12
(731) Wydawnictwo Zwierciadło Sp. z o.o., Warszawa
(540) ZWIERCIADŁO
(511) 9, 16, 35, 41, 42

(210) **244189** (220) 2001 12 12
(731) Raisio Polska Foods Sp. z o.o., Karczew
(540) Adela
(531)6.19,8.1,8.5,11.3,27.5,29.1
(511) 29

(210) **244190** (220) 2001 12 12
(731) Wydawnictwo Zwierciadło Sp. z o.o., Warszawa
(540) NASZE ZWIERCIADŁO
(511)9,16,35,41,42

(210)244191 (220) 2001 12 12
(731) Weremczuk Arkadiusz, ARKADIUS, Londyn, GB
(540) ARKADIUS
(531)26.13,27.5
(511) 3, 9, 14, 18, 20, 21, 24, 25, 27

(210) **244192** (220) 2001 12 12
(731) STIGA FORVALTNING AB, Sztokholm, SE
(540) GLOBAL GARDEN PRODUCTS
(531)26.11,27.5,29.1
(511)7,28

(210) **244193** (220) 2001 12 12
(731) ALSTOM T&D SA, Paryż, FR
(540) HARMONY
(511)9

(210)244194 (220) 2001 12 12
(731) DePuy, Inc. (a Delaware corporation), Warsaw, US
(540) FRONTIER
(511)10

(210) **244195** (220) 2001 12 12
(731) Narciso Rodriguez Corporation, New York, US
(540) NARCISO RODRIGUEZ
(511)3

(210) **244197** (220) 2001 12 12

(310) 76/271,430	(320) 2001 06 12	(330)	US
76/270,370	2001 06 12		US
76/271,371	2001 06 12		US
76/270,372	2001 06 12		US
76/270,366	2001 06 12		US
76/270.371	2001 06 12		US

(731) Goodrich Corporation Four Coliseum Centre, Charlotte, US
(540) GOODRICH
(511)1,7,9,11,12,17

(210) **244198** (220) 2001 12 12
(731) S.C. Johnson & Son, Inc., Racine, US
(540) Mr Muscle
(531) 27.5
(511)3

(210) **244199** (220) 2001 12 12
(731) Peek & Cloppenburg, Hamburg, DE
(540) van Graaf Grupa Przedsiębiorstw Peek&Cloppenburg w Hamburgu
(531)27.5,29.1
(511)18,25,35

(210) **244200** (220) 2001 12 12
(731) Peek & Cloppenburg, Hamburg, DE
(540) Peek&Cloppenburg Hamburg
(531)27.5,29.1
(511)18,25,35

(210)244201 (220) 2001 12 12
(731) Peek & Cloppenburg, Hamburg, DE
(540) van Graaf Peek&Cloppenburg
(531)27.5,29.1
(511)18,25,35

(210) **244202** (220) 2001 12 12
(731) Paech Henryk, Przedsiębiorstwo Budowlane, Międzychód
(540) PAECH MHM
(531)26.2,27.5,29.1
(511)6,19,37,39,42

(210) **244203** (220) 2001 12 12
(731) MODA YAGODINA TEKSTIL SANAYI VE TICARET LIMITED SIRKETI, Stambuł, TR
(540) ALIA
(511)25

(210) **244204** (220)2001 12 13
(731) WROZAMET S.A., Wrocław
(540) Mastercook - spodziewaj się najlepszego
(511)7,11,21,37,39

(210)244205 (220)2001 12 13
(731) WROZAMET S.A., Wrocław
(540) Mastercook - expect the best
(511)7,11,21,37,39

(210) **244206** (220) 2001 12 13
(731) Specjalistyczne Przedsiębiorstwo Rolno-Przetwórcze GAL L.P.M.Ł. Marek spółka jawna, Poznań

(540) dehalid
(511)5

(210) 244207 (220) 2001 12 13
(731) Choręziak Tadeusz, Choręziak Dorota, Turek
(540) A Artex-t
(531)27.5,29.1
(511)25

(210) 244208 (220) 2001 12 13
(731) Przedsiębiorstwo Komunikacji Samochodowej w Ostrowcu Świętokrzyskim S.A., Ostrowiec Świętokrzyski
(540) PKS Spółka Akcyjna OSTROWIEC ŚW.
(531) 2.3, 6.1, 7.1, 16.1, 27.5, 29.1
(511)4,35,39,42

(210) 244209 (220) 2001 12 13
(731) Przedsiębiorstwo Komunikacji Samochodowej w Ostrowcu Świętokrzyskim S.A., Ostrowiec Świętokrzyski
(540) PKS OSTROWIEC Św.
(531)3.7,18.1,27.5,29.1
(511)4,35,39,42

(210) 244210 (220) 2001 12 13
(731) English Language Service Michał i Iwona Zboś, Kielce
(540) h language house szkoła językowa
(511)41,42

(210)244211 (220) 2001 12 13
(731) Meyer Violetta, Meyer Marian, Zakłady Mięsne "VIOLA", Lniano
(540) WOJSKOWA
(511)29

(210)244212 (220) 2001 12 13
(731) Meyer Violetta, Meyer Marian, Zakłady Mięsne "VIOLA", Lniano
(540) OKRASA
(511)29

(210)244213 (220) 2001 12 13
(731) Meyer Violetta, Meyer Marian, Zakłady Mięsne "VIOLA", Lniano
(540) BRUNSZWICKA
(511)29

(210)244214 (220) 2001 12 13
(731) Meyer Violetta, Meyer Marian, Zakłady Mięsne "VIOLA", Lniano
(540) TUCHOLSKA
(511)29

(210)244215 (220)200112 13
(731) Meyer Violetta, Meyer Marian, Zakłady Mięsne "VIOLA", Lniano
(540) POZNAŃSKA
(511)29

(210)244216 (220) 2001 12 13
(731) Meyer Violetta, Meyer Marian, Zakłady Mięsne "VIOLA", Lniano
(540) SZKOLNA
(511)29

(210)244217 (220) 2001 12 13
(731) Łach-Kudzia Iwona i Lach Mariusz, BLACHPROFIL 2 S.C., Kraków
(540) ALFA DACHÓWKA BLASZANA
(531)27.5,29.1
(511)6

(210)244218 (220) 2001 12 13
(731) Łach-Kudzia Iwona i Łach Mariusz, BLACHPROFIL 2 S C , Kraków
(540) BLACHPROFIL 2
(531)26.1,27.5,27.7
(511)6

(210)244219 (220)200112 13
(731) Litwin Adam Jerzy, Firma "ALBUD", Kraków
(540) ALBUD A.LITWIN
(531)27.5,29.1
(511)37,42

(210) 244220 (220) 2001 12 13
(731) Radtur Spółka z o.o., Kraków
(540) Radtur
(531) 3.7, 27.5
(511)35,36,37,38,39,42

(210) 244223 (220)2001 12 13
(731) "PLUS DISCOUNT' Sp. z o.o, Kraków
(540) MILEA
(511)3

(210) 244224 (220) 2001 12 13
(731) "PLUS DISCOUNT" Sp. z o.o, Kraków
(540) 0
(531)4.5
(511) 3, 5, 11, 16, 21, 25, 29, 30, 31, 32, 33, 34

(210) 244225 (220) 2001 12 13
(731) "PLUS DISCOUNT' Sp. z o.o, Kraków
(540) GOLD CAKE
(511)30

(210)244226 (220) 2001 12 13
(731) "PLUS DISCOUNT' Sp. z o.o, Kraków
(540) NICOLA
(511)3

(210) **244227** (220) 2001 12 13
(731) "PLUS DISCOUNT' Sp. z o.o., Kraków
(540) 1
(531)4.5
(511) 3, 5, 11, 16, 21, 25, 29, 30, 31, 32, 33, 34

(210)244228 (220) 2001 12 13
(731) "PLUS DISCOUNT" Sp. z o.o., Kraków
(540) 2
(531)4.5
(511) 3, 5, 11, 16, 21, 25, 29, 30, 31, 32, 33, 34

(210)244229 (220) 2001 12 13
(731) Kompania Piwowarska S.A., Poznań
(540) Piwniczne
(511) 16, 18, 20, 21, 25, 28, 32, 35, 41, 42

(210) **244230** (220) 2001 12 13
(731) Kompania Piwowarska S.A., Poznań
(540) Dąb
(511) 16, 18, 20, 21, 25, 28, 32, 35, 41, 42

(210) **244231** (220) 2001 12 13
(731) Kompania Piwowarska S.A., Poznań
(540) Dębowe
(511) 16, 18, 20, 21, 25, 28, 32, 35, 41, 42

(210) 244232 (220) 2001 12 13
(731) Zakład Oczyszczania i Gospodarki Odpadami "MZO" S.A., Ostrów Wlkp.
(531)24.15,26.1
(511)39,40

(210) **244233** (220) 2001 12 13
(731) e-point S.A., Warszawa
(540) SMART BANNER
(511)35,38,41,42

(210) **244234** (220) 2001 12 13
(731) Rainbows Sp. z o.o., Warszawa
(540) PIWNE JADŁO Tradycyjnie do piwa
(531) 3.4, 5.5, 5.7, 9.1, 19.1, 27.5, 29.1
(511) 16, 28, 29, 30, 31, 32, 33, 35, 39, 41, 42

(210) **244235** (220) 2001 12 13
(731) KOMANDOR S.A., Radom
(540) DM DILAP-MARKET
(531)1.5,27.5,29.1
(511)6,9,19,20,36,37,42

(210)244236 (220) 2001 12 13
(731) KOMANDOR S.A., Radom
(540) O-W
(531)1.5,27.5,29.1
(511)6,9,19,20,36,37,42

(210) **244237** (220) 2001 12 13
(731) Chrześcijański Instytut Biblijny Warszawa, Warszawa
(540) CHRZEŚCIJAŃSKI INSTYTUT BIBLIJNY
(511)41

(210) **244238** (220) 2001 12 13
(731) Chrześcijański Instytut Biblijny, Warszawa
(531)1.15,24.15,26.4
(511)41

(210)244239 (220) 2001 12 13
(731) "DRAMERS" S.A., Poznań
(540) pass
(511)3,5

(210) **244240** (220) 2001 12 13
(731) "DRAMERS" S.A., Poznań
(540) long avenue
(511)3,5

(210)244241 (220) 2001 12 13
(731) "DRAMERS" S.A., Poznań
(540) neo
(511)3,5

(210) **244242** (220) 2001 12 13
(731) "DRAMERS" S.A., Poznań
(540) mirable
(511)3,5

(210) **244243** (220) 2001 12 13
(731) EUROPHARM Sp. z o.o., Katowice
(540) EUROPHARM
(531)27.5
(511)3,5

(210)244244 (220)2001 12 13
(731) "DECORA" Sp. z o.o., Środa Wlkp.
(531)2.1,7.15,17.5
(511)1,6,16,19,20,27

(210)244245 (220)2001 12 13
(731) "DECORA" Sp. z o.o., Środa Wlkp.
(540) DECOPROFIL
(531)27.5,29.1
(511)6,19,20

(210)244246 (220)2001 12 13
(731) SCM Group Polska Sp. z o.o., Poznań
(540) Mini Max
(531)27.5,29.1
(511)7,8

(210) **244247** (220) 2001 12 13
(731) Chwalibogowski Paweł Artur, Szkutnik Marek Mikołaj, Przedsiębiorstwo Produkcyjno-Handlowe "POLPOSTER" S.C., Piaseczno
(540) POLPOSTER
(531)26.11,27.5,29.1
(511)16,20,40

(210) **244248** (220) 2001 12 13
(731) ITGROUP Sp. z o.o., Janki k/ Warszawy
(540) IT GROUP
(531) 26.4, 27.5, 29.1
(511)9,35

(210) **244249** (220) 2001 12 13
(731) Wyższa Szkoła Marketingu i Biznesu, Lodź
(540) dosko
(511)41,42

(210) **244250** (220) 2001 12 13
(731) Fundacja na Rzecz Dzieci ze Środowisk Zagrożonych Plus, Kraków
(540) VIDEO HOME TRAINING
(531)2.7,16.3,27.5
(511)41

(210) **244251** (220) 2001 12 13
(731) Fundacja na Rzecz Dzieci ze Środowisk Zagrożonych Plus, Kraków
(540) VIDEO INTERACTION TRAINING WIDEOTRENING KOMUNIKACJI
(531)2.7,16.3,27.5
(511)16,41

(210) **244252** (220) 2001 12 13
(731) "Laboratorium Kosmetyczne Dr Irena ERIS" S.A., Piaseczno
(540) tilia studio
(511)3,5,42

(210) **244253** (220) 2001 12 13
(731) Coors Brewing Company (Colorado corporation), Golden, US
(540) ZIMA
(531)27.5,29.1
(511)32

(210)244254 (220) 2001 12 13
(731) Coors Brewing Company (Colorado corporation), Golden, US
(540) COORS
(511)32

(210)244255 (220) 2001 12 13
(310) 76/288,719 (320) 2001 07 23 (330) US
76/299,699 2001 08 15 US
(731) Solutia Inc. (Delaware corporation), St. Louis, US
(540) VANCEVA
(511)12,17,19

(210) **244256** (220) 2001 12 13
(731) Solutia Inc. (Delaware corporation), St. Louis, US
(540) vanceva
(531)27.5,29.1
(511)12,17,19

(210) **244257** (220) 2001 12 13
(731) Getronics Nederland B.V., Amsterdam, NL
(540) VISA
(511)9

(210) **244258** (220) 2001 12 13
(731) Sanofi-Synthelabo Spółka z o.o., Warszawa
(540) AKADEMIA DOBREGO SNU
(511)5,16,35,41,42

(210) **244259** (220) 2001 12 13
(731) Tea Trends Exports (pvt) Limited, Wellampitiya, LK
(540) TEA Trends
(531)27.5,29.1
(511)30

(210) **244260** (220) 2001 12 13
(310) 0993000 (320) 2001 07 06 (330) BX
(731) Pharmacia & Upjohn Company, Peapack, US
(540)Z-11
(511)10,42

(210) **244261** (220) 2001 12 13
(310) 0992924 (320) 2001 07 05 (330) BX
(731) Pharmacia & Upjohn Company, Peapack, US
(540) TECNIS
(511)10

(210) **244262** (220) 2001 12 13
(731) DELTA ICE-CREAM S.A., Tavros, GR
(540) ICE-CREAM DELTA
(531) 5.1, 26.5, 26.4, 26.41, 27.5, 29.1
(511)30

(210) **244263** (220)2001 12 13
(310) 78/070,966 (320) 2001 06 26 (330) US
(731) Colgate-Palmolive Company, New York, US
(540) ACTIVE CLEAN
(511)21

(210) **244264** (220)2001 12 13
(310) 78/093,373 (320) 2001 11 15 (330) US
(731) Exxon Mobil Corporation, Irving, US

(540) EXXCO
(511)1

(210) 244265 (220) 2001 12 13
(731) Albany International Corp., Albany, US
(540) ALBANY DOOR SYSTEMS
(511)6,19

(210) 244266 (220) 2001 12 13
(731) Hanny Magnetics (B.V.I.) Limited, Hong Kong, CN
(540) MEMOREX
(511) 9

(210) 244267 (220) 2001 12 14
(731) Makarczyk Dariusz, MacKar Wytwórnia Chemiczno-Kosmetyczna, Warszawa
(540) Skarb Matki
(531)2.3,2.5,27.5
(511)3

(210) 244268 (220) 2001 12 14
(731) Makarczyk Dariusz, MacKar Wytwórnia Chemiczno-Kosmetyczna, Warszawa
(540) PRODUKT NIE WYWOŁUJE ALERGII Przyjaciel skóry Centrum Zdrowia Dziecka Klinika Pediatrii i Alergologii
(531)2.9,27.5,29.1
(511)3

(210) 244269 (220) 2001 12 14
(731) Makarczyk Dariusz, MacKar Wytwórnia Chemiczno-Kosmetyczna, Warszawa
(540) MacKar
(531)27.5,29.1
(511)3

(210) 244270 (220)2001 12 14
(731) Wiesław Grodecki, Bydgoszcz
(540) modraczek
(511)41,42

(210) 244271 (220) 2001 12 14
(731) "Shell Produkty Polska" Spółka z o.o., Warszawa
(540) EUREKA
(511)4,35,36,37,42

(210)244272 (220)2001 12 14
(731) Kuliś Mirosław, Wydawnictwo WESTA-DRUK, Łódź
(540) SZOK
(511)16

(210)244273 (220) 2001 12 14
(731) "WOJAS TRADE" Spółka z o.o., Nowy Targ
(540) Podhale
(531)27.5
(511)25,35,41

(210) 244274 (220) 2001 12 14
(731) Staszczak Jolanta, Apteka "FANTAZJA", Katowice
(540) FANTAZJA
(531)24.13,26.2,27.5
(511)35,42

(210) 244275 (220) 2001 12 14
(731) Kowalska Iwona, Kowalski Konrad, Niepubliczny Zakład Opieki Zdrowotnej "POLIMED", Sosnowiec
(540) NZOZ Polimed SOSNOWIEC
(531)3.11,27.5,29.1
(511)42

(210) 244276 (220) 2001 12 14
(731) P H-U "PLANTAG" Eksport-Import, Zawonia
(540) PLANTAG
(531)27.5
(511)6,19,35,37

(210) 244277 (220) 2001 12 14
(731) "AEND" Spółka z ograniczoną odpowiedzialnością, Kalisz
(540) cherry Konsul GRYFVIN
(531)2.1,25.1,27.5,29.1
(511)32,33,35

(210) 244278 (220) 2001 12 14
(731) "AEND" Spółka z ograniczoną odpowiedzialnością, Kalisz
(540) WINKO DZIADUNIA GRYFVIN WINIARNIA 1903
(531)5.7,25.1,27.5,29.1
(511)32,33,35

(210)244279 (220)200112 14
(731) "AEND" Spółka z ograniczoną odpowiedzialnością, Kalisz
(540) Don Pedro cherry GRYFVIN
(531)2.1,25.1,27.5,29.1
(511)32,33,35

(210) 244280 (220) 2001 12 14
(731) Wilkiewicz Waldemar, Wilkiewicz Edward, Częstochowa
(540) VIP
(531)26.3,24.9,27.5
(511)24,25,26

(210) 244281 (220) 2001 12 14
(731) YORK Sp. z o.o., Bolechowo
(540) YORK

(531)26.11,27.5,29.1
(511)6,20,21,24

(210) **244282** (220) 2001 12 14
(731) YORK Sp. z o.o., Bolechowo
(540) YORK PLUS
(531)26.11,27.5,29.1
(511)6,20,21,24

(210) **244283** (220) 2001 12 14
(731) Szczecińskie Zakłady Nawozów Fosforowych "SUPERFOSFAT" S.A., Szczecin
(540) FOSFAN
(531)27.5,29.1
(511)1,39

(210) **244284** (220) 2001 12 14
(731) Wydawnictwo Jedność, Kielce
(540) JEDNOŚĆ
(531)27.5
(511)16,35,38,41

(210) 244286 (220) 2001 12 14
(731) Kozikowski Jan, Hurtownia "Inter-Szyk", Gdańsk
(540) neti
(531)26.2,27.5
(511)22,23,24,25,26,27

(210) 244287 (220) 2001 12 14
(731) Kozikowski Jan, Hurtownia "Inter-Szyk", Gdańsk
(531)26.2
(511) 22, 23, 24, 25, 26, 27

(210) **244289** (220) 2001 12 14
(731) RATUSZ Dom Inwestycyjny Sp. z o.o., Gdańsk
(540) RATUSZ DOM INWESTYCYJNY
(531)24.1,14.5,27.5,29.1
(511)35,36

(210) **244290** (220) 2001 12 14
(731) AFLOFARM-Fabryka Leków Sp. z o.o., Ksawerów
(540) A Aflofarm
(531)3.11,27.5,29.1
(511)5,39,42

(210) **244291** (220) 2001 12 14
(731) "GRZEŚMLECZ" Spółka Akcyjna, Bielsko-Biała
(540) KARPACKI FROMAGE z czosnkiem
(531)5.9,6.1,27.5,29.1
(511)29

(210) **244292** (220) 2001 12 14
(731) "GRZEŚMLECZ" Spółka Akcyjna, Bielsko-Biała
(540) KARPACKI FROMAGE z warzywami
(531)5.9,6.1,27.5,29.1
(511)29

(210) **244293** (220) 2001 12 14
(731) SKIDD Sp. z o.o., Warszawa
(540) Spaldinc
(531)24.15,27.5
(511)25

(210) **244294** (220) 2001 12 14
(731) Netter Jan, Zakłady Mięsne "Netter", Godlewo
(540) Sarmacka Netter
(531) 27.5, 29.1
(511)29

(210) **244295** (220) 2001 12 14
(731) Zakłady Mięsne "MARKO-WALICHNOWY" Sp. z o.o., Walichnowy
(540) WALICHNOWSKI
(511)29

(210) **244296** (220)2001 12 14
(731) MZakłady Mięsne "MARKO-WALICHNOWY" Sp. z o.o., Walichnowy
(540) WALICHNOWSKA
(511)29

(210) **244297** (220) 2001 12 14
(731) Zakłady Mięsne "MARKO-WALICHNOWY" Sp. z o.o., Walichnowy
(540) WALICHNOWSKIE
(511)29

(210) **244298** (220) 2001 12 14
(731) ANIMEX S.A., Warszawa
(540) krakuski
(511)29

(210) **244301** (220)2001 12 14
(731) Chmielewski Konrad, Chmielewska-Nowak Agnieszka, "AGMAKO" S.C., Warszawa
(540) agmako
(531)9.5,27.5
(511)23,25,26

(210) **244302** (220)2001 12 14
(731) Bajer Dariusz, Ludwigshafen, DE
(540) EKORANCH
(511)5,29,30,31,32,35,42

(210) **244305** (220) 2001 12 14
(731) Telekomunikacja Polska Spółka Akcyjna, Warszawa

(540) łączy nas coraz więcej
(511)38,42

(210) **244306** (220) 2001 12 14
(731) Telekomunikacja Polska Spółka Akcyjna, Warszawa
(540) to ludzka rzecz pogadać
(511)38,42

(210) 244307 (220) 2001 12 14
(731) Kocimski Mariusz, Centrala Nasienna GRASSLAND, Warszawa
(540) top grass gracja
(511)31

(210) 244308 (220) 2001 12 14
(731) KOLAK Sp. z o.o. Zakład Pracy Chronionej, Otrębusy
(540) g@t
(531) 24.17, 27.5, 29.1
(511)25

(210) 244309 (220) 2001 12 14
(731) Migut Media S.A., Warszawa
(540) domator
(511)16,35,36,38,39,41

(210)244310 (220) 2001 12 14
(731) Migut Media S.A., Warszawa
(540) willa
(511)16,35,36,38,39,41

(210) **244311** (220) 2001 12 14
(731) Migut Media S.A., Warszawa
(540) motor- prawdziwa jazda
(511)16,35,36,38,39,41

(210) 244312 (220) 2001 12 14
(731) Migut Media S.A., Warszawa
(540) motor-profi
(511)16,35,36,38,39,41

(210) 244313 (220) 2001 12 14
(731) Migut Media S.A., Warszawa
(540) złoty pieniądz
(511)16,35,36,38,39,41

(210)244314 (220)200112 14
(731) Migut Media S.A., Warszawa
(540) prawo i ekonomia w telekomunikacji
(511)16,35,36,38,39,41,42

(210)244315 (220) 2001 12 14
(731) Hadała Wiesław, Pawłowski Roman, Skoczek Maria, Centralna Informacja Komputerowo Telefoniczna S.C., Warszawa
(540) INFORMACJA MEDYCZNA 94-39
(531)3.11,24.13,27.5,29.1
(511)35

(210) **244316** (220)2001 12 14
(731) Zakłady Przemysłu Cukierniczego MIESZKO S.A., Racibórz
(540) miami
(511)30

(210) **244317** (220) 2001 12 14
(731) Zakłady Przemysłu Cukierniczego MIESZKO S.A., Racibórz
(540) Mieszko mmiami
(511)30

(210) **244318** (220) 2001 12 14
(310) 1,106,771 (320)2001 06 15 (330) CA
(731) SHIRE BIOCHEM INC., Quebec, CA
(540) SHIRE BIOLOGICS
(511)5

(210) 244319 (220) 2001 12 14
(310)2301588 (320) 2001 07 16 (330) EM
(731) International Business Machines Corporation, Armonk, US
24.17,27.5
(511)9,16,37,38,42

(210) 244320 (220) 2001 12 14
(310)2001-054347 (320) 2001 06 15 (330) JP
(731) SONY KABUSHIKI KAISHA /also trading as Sony Corporation/, Tokio, JP
(540) Cineza
(511)9

(210) **244321** (220) 2001 12 14
(731) Amdocs Development Ltd., Nikozja, CY
(540) AMDOCS
(511)9

(210) 244322 (220) 2001 12 14
(731) NISSAN JIDOSHA KABUSHIKI KAISHA (also trading as Nissan Motor Co., Ltd.), Kanagawa-ken, JP
(540) PRIMASTAR
(511)12

(210) **244323** (220) 2001 12 14
(731) NISSAN JIDOSHA KABUSHIKI KAISHA (also trading as Nissan Motor Co., Ltd.), Kanagawa-ken, JP
(540) CABSTAR
(511)12

(210) **244324** (220) 2001 12 14
(731) NISSAN JIDOSHA KABUSHIKI KAISHA (also trading as Nissan Motor Co., Ltd.), Kanagawa-ken, JP

(540) INTERSTAR
(511)12

(210) 244325 (220) 2001 12 14
(731) NISSAN JIDOSHA KABUSHIKI KAISHA (also trading as Nissan Motor Co., Ltd.), Kanagawa-ken, JP
(540) ALMERA
(511)12

(210) 244326 (220) 2001 12 14
(731) OPI PRODUCTS, INC. (a California corporation), North Hollywood, US
(540) OPI
(511)3

(210) 244327 (220)2001 12 14
(731) Watkins Manufacturing Corporation (California corporation), Vista, US
(540) HOTSPRING
(511)11

(210) 244328 (220) 2001 12 14
(731) RIEGER-KLOSS VARHANY s.r.o., Krnov, CZ
(540) RIEGER-KLOSS
(531)27.5
(511)15

(210) 244329 (220) 2001 12 14
(731) Connex Polska Sp. z o.o., Warszawa
(540) RAPID-BUS
(531)27.5,29.1
(511)12,39,42

(210) 244330 (220) 2001 12 14
(731) AMBRA S.A., Wola Duża
(540) PICCOLO
(511)29,30

(210)244331 (220) 2001 12 14
(731) AMBRA S.A., Wola Duża
(540) GRAN CAZZANO
(511)32,33

(210) 244403 (220) 2001 12 15
(731) PARFUM ART. GmbH, Hofheim-Wallau, DE
(540) aqua d'Or
(531)27.5
(511)3

(210)244404 (220)2001 1215
(731) PARFUM ART. GmbH, Hofheim-Wallau, DE
(540) COPACABANA
(531)26.11,27.5,29.1
(511)3

(210) 244405 (220) 2001 12 15
(731) PARFUM ART. GmbH, Hofheim-Wallau, DE
(540) DANY DOS
(531)27.5,29.1
(511)3

(210) 244406 (220) 2001 12 15
(731) PARFUM ART. GmbH, Hofheim-Wallau, DE
(540) EVI
(531)27.5,29.1
(511)3

(210)244407 (220) 2001 12 15
(731) PARFUM ART. GmbH, Hofheim-Wallau, DE
(540) KITSCH FOR WOMEN
(531) 27.5, 29.1
(511)3

(210) 244408 (220) 2001 12 15
(731) PARFUM ART. GmbH, Hofheim-Wallau, DE
(540) L'UNICO UOMO
(531)27.5,29.1
(511)3

(210) 244409 (220) 2001 12 15
(731) PARFUM ART. GmbH, Hofheim-Wallau, DE
(540) OA
(531)27.5
(511)3

(210) 244410 (220) 2001 12 15
(731) PARFUM ART. GmbH, Hofheim-Wallau, DE
(540) SCIROCCO
(531)27.5,29.1
(511)3

(210)244411 (220) 2001 12 15
(731) PARFUM ART. GmbH, Hofheim-Wallau, DE
(540) THEME POUR ELLE
(531)17.1,27.5,29.1
(511)3

(210)244412 (220)2001 12 15
(731) PARFUM ART. GmbH, Hofheim-Wallau, DE
(540) THEME POUR HOMME
(531) 17.1, 27.5, 29.1
(511)3

(210)244413 (220)2001 12 15
(731) PARFUM ART. GmbH, Hofheim-Wallau, DE
(540) WOMEN IN RED
(531)27.5,29.1
(511)3

(210) **244414** (220) 2001 12 15
(731) PARFUM ART. GmbH, Hofheim-Wallau, DE
(540) L'UNICA DONNA
(531) 27.5, 29.1
(511) 3

(210) 244415 (220) 2001 12 15
(731) PARFUM ART. GmbH, Hofheim-Wallau, DE
(540) Bup Gracia
(531) 1.1, 2.9, 27.5, 29.1
(511) 3

(210) **245059** (220) 2001 12 11
(731) Polskie Media Spółka Akcyjna, Piaseczno
(540) 4 tv 4
(531) 27.5, 27.7, 29.1
(511) 16

INFORMACJA O DOKONANIU PRZEZ BIURO MIĘDZYNARODOWE WIPO REJESTRACJI MIĘDZYNARODOWEJ ZNAKU TOWAROWEGO Z WYZNACZENIEM POLSKI (PRZED BADANIEM)

2R 173569 Ebewe
CFE: 27.05 05, 30
2R 173570 EBEWE 05,31
2R 176819 TAXOFIT 05
R 256613 ISOFLEX 04
R 401125 ISABELLE LANCRAY 03,05,21,25,26
R 431413 GYNIPRAL 05
R 465999 CARDINAL 32
523478 SPEDIFEN 05
534303 TYREMASTER 12
551866 DAVIDOFF GRAND CRU 34
567967 falomir
CFE: 27.05 28
567979 FRUTASOL 31
573305 CFE: 03.05, 26.01, 26.04 06, 07, 09, 11, 20,35,37,40,41,42
610992 LANDGUT
CFE: 06.07, 25.01, 27.05, 29.01 29, 30
620762 LAMA 06,20
647584 ASTER 25
660400 KILLYS 08,21
676676 KILLYS 03, 10
693855 Cosmopolitan 09
724625 B-FREE 09,16,35,38,41
724740 A1
CFE: 26.02, 27.05, 27.07,29.01 09; 16, 35, 38, 41
736642 FALKEN OFFICE PRODUCTS
CFE: 03.07, 26.01, 27.05, 29.01 16
760584 contractworld 16,35,41
765951 CFE: 04.05, 26.04 05
777475 EBONY VALE 32,33
777477 VISALOUNGE 20
777481 SINGING ROCK 06, 09, 18, 22, 25, 28
777482 SINITEC Systems + Services
CFE: 26.04, 27.05 09, 35, 36, 37, 38,41,42
777483 CFE: 26.01, 26.13, 29.01 17,19
777485 Zapf Essentials 09, 16
777487 marmaris
CFE: 27.05 19, 27
777491 EHB 12
777492 swatch 27 canton cantone kanton chantun
CFE: 24.01, 27.05, 27.07 14
777495 DIBBERN
CFE: 27.05 21
777497 INFRAROUGE 03
777499 DONAXYL 05
777502 VENTURE VISION MAKES YOUR IDEAS GROW GROW
CFE: 26.04, 27.05, 29.01 35, 36
777503 INTRUDER 14
777504 CFE: 26.13 14,21
777505 EUTELSAT 09,16,35,37, 38,41,42
777506 CFE: 26.01, 26.07, 29.01 09,16,35,37, 38,41,42
777507 FADEL ART 09,16
777509 Sportil,s.a.
CFE: 25.01, 27.05, 29.01 13,28,35
777513 GUEST at FRETTE 03,21,24,25
777514 DELPAGE 22,24,25
777516 PREVENTI 25
777517 icotec
CFE: 27.05 06, 07, 08, 10, 14, 20
777518 Top Caredent
CFE: 24.15, 27.05 03, 05, 10, 21, 42
777526 Venture Vision 35,36
777527 DICOpack 07,09,42
777535 Containa
CFE: 02.03, 25.01, 27.05, 29.01 16, 35, 38, 41
777536 Pierre Cardin
CFE: 27.05 03
777537 CORRLEAN 16
777540 BONDRONAT 05
777542 ELEMBAL
CFE: 26.04, 27.05, 29.01 06, 16, 21
777544 DelFin deliberated financings
CFE: 03.09, 27.05, 29.01 36
777560 PRIMAROLL 06, 19
777562 cetis kultura poslovnega komuniciranja
CFE: 26.01, 27.05 16,35,40,42
777563 ROBUR TRIBUTE 31
777565 BLUETREK 09,38,42
777572 ELIOT 35,36,38
777573 www.eliot.sk
CFE: 26.04, 27.05 35, 36, 38
777574 eliot powered by Tatra banka
CFE: 26.04, 27.05 35, 36, 38
777575 GroFert 09
777576 Santander Central Hispano
CFE: 26.04, 27.05, 29.01 16, 35, 36, 38
777585 AQUAMISER 01,09,11
777586 RACO 06,07,09
777587 TAJCO 06,07,09
777594 DETENSOR 10,41,42
777595 CALCICHEW 05
777606 OLIMERCA 29,30
777607 CORTECO meillor
CFE: 26.01, 27.05, 29.01 06, 07, 12,17
777611 CENSORED 03,09,14,18,25,28
777612 SAL 29 GEYMONAT PERFECT LIPS
CFE: 26.01, 27.05, 27.07 03
777614 T-Network 09, 16, 18, 25, 28, 35, 36,37,38,39,41,42
777616 ASTRA MAGNUM 12
777618 Norditropin NordiFlex 05,10
777620 VILLAJ01NT 19
777621 GABOTON 05
777625 INTELLIFENCE 06
777627 PROEL
CFE: 27.05 09, 15
777629 Sabelt
CFE: 05.13, 27.05 09, 12, 14, 25, 28

777630 VECTRA MAGNUM 12
777631 CZ
CFE: 27.05 06,07,12,13
777638 EQISTEM 05
777639 IGISTO 05
777640 NESVITA 05,29,30,32
777645 CFE: 02.09 03
777655 GLOBAL TRADING SYSTEM
UNION CARD 16,35,36,38, 39,41,42
777656 AMOSPHERE 09. 37. 42
777658 c-lens
CFE: 16.03, 26.01, 27.05 09, 42
777663 HairTech 03,05,35
777666 NEMOLEAD 05
777667 CFE: 01.15, 19.03, 29.01 30
777668 TETRASTAR 01
777669 SULFASTAR 01
777670 BIOREALE 03
777671 PIERMARIA 15
777672 ACTIVE 02 TWO
CFE: 27.05, 27.07 32
777674 BARPIMO BARPOL 02
777677 ASL 36
777681 close up
CFE: 02.09, 26.04, 27.05 03, 21, 30
777683 CR-FINISHING 03
777685 mimo
CFE: 27.05, 29.01 29, 30
777686 Chesterfield KING SIZE CIGARETTES
CFE: 25.01, 26.04, 27.05, 29.01 34
777687 Chesterfield LIGHTS CIGARETTES
CFE: 25.01, 26.04, 27.05, 29.01 34
777691 SUPERO 10
777695 PORTFOLIOLINE 09,35,36,38,42
777701 ROOFLITE 06,19
777706 trepol
CFE: 24.17, 26.01 07,11,37
777708 TARTARINI AUTO
CFE: 26.01, 27.05 07,09,12
777709 AMURT 16,35,36,37,39,41, 42
777710 FURLA 14,18,25
777711 Hero Plaisir
CFE: 26.01, 27.05 29,30,32
777716 AB Anzi Besson
CFE: 26.01, 27.05 09,18,25
777719 ECO-FIBER 09
777721 Travelex worldwide money
CFE: 26.04, 27.05, 29.01 09, 16, 35, 36
777722 IMAHIMA 38,42
777724 MYCRONA
CFE: 26.03, 27.05 09,11,42
777731 PRELOX 05,29
777733 best milk
CFE: 08.03, 27.05, 29.01 03
777734 STRENFLEX 16,25,28,41
777737 LEPANTO
CFE: 20.01, 26.01, 27.05 02, 35, 39
777738 COMFLEET 36,37,39,42
777749 LATIN BREEZE 31
777758 eoffice
CFE: 27.05 16,35,36,38,41,42
777760 Hiestand GOURMET BAKERY
CFE: 08.01, 27.05 30
777767 SUMMER MASSAGE 03
777768 CARE OF INDIA 03
777769 GARDEN OF JAPAN 03
777770 01LS OF THE ORIENT 03
777771 JAMBOANA 31
777778 Sarah Connor 09,16,41
777785 SW 16,18,25
777787 EUROPEAN COMPANY WATCH
CFE: 01.05, 27.05 09, 14, 18, 24, 25
777788 INFOWING 09,16,35,38,41,42
777789 1.2.3
CFE: 24.17, 27.07, 29.01 29, 30, 32
777792 ARNOLDO MONDADORI
EDITORE 09,16,28,35, 38,41,42
777794 CETIS KULTURA POSLOVNEGA
KOMUNICIRANJA 16,35,40,42
777799 BRUNS
CFE: 26.11,27.05 21,31
777803 Budenheim 01,02,03,04
777804 Optifeed 07,09,37,42
777807 4 SEASONS 05, 10
777809 tru
CFE: 27.05 25
777811 KAPPA COLOURS 16
777812 Firevent 09,11,37
777813 Vivent 09,11,37
777815 D-Grip 07
777817 FRÓLING 06,07,09,11

SPIS TREŚCI

A. OGŁOSZENIA O ZGŁOSZONYCH W POLSCE WYNALAZKACH I WZORACH UŻYTKOWYCH

I. WYNALAZKI

DZIAŁ A PODSTAWOWE POTRZEBY LUDZKIE . . . 2
DZIAŁ B RÓŻNE PROCESY PRZEMYSŁOWE; TRANSPORT . . . 16
DZIAŁ C CHEMIA I METALURGIA . . . 27
DZIAŁ D WŁÓKIENNICTWO I PAPIERNICTWO . . . 42
DZIAŁ E BUDOWNICTWO, GÓRNICTWO; KONSTRUKCJE ZESPOLONE . . . 43
DZIAŁ F MECHANIKA; OŚWIETLENIE; OGRZEWANIE; UZBROJENIE; TECHNIKA MINERSKA . . . 51
DZIAŁ G FIZYKA . . . 59
DZIAŁ H ELEKTROTECHNIKA . . . 65

II. WZORY UŻYTKOWE

DZIAŁ A PODSTAWOWE POTRZEBY LUDZKIE . . . 69
DZIAŁ B RÓŻNE PROCESY PRZEMYSŁOWE; TRANSPORT . . . 72
DZIAŁ E BUDOWNICTWO, GÓRNICTWO; KONSTRUKCJE ZESPOLONE . . . 74
DZIAŁ F MECHANIKA; OŚWIETLENIE; OGRZEWANIE; UZBROJENIE; TECHNIKA MINERSKA . . . 78
DZIAŁ G FIZYKA . . . 83
DZIAŁ H ELEKTROTECHNIKA . . . 84

III. WYKAZY

WYKAZ NUMEROWY WYNALAZKÓW ZGŁOSZONYCH W TRYBIE KRAJOWYM . . . 85

WYKAZ NUMEROWY WZORÓW UŻYTKOWYCH ZGŁOSZONYCH W TRYBIE KRAJOWYM . . . 87

INFORMACJA O DOKONANIU, PRZEZ MIĘDZYNARODOWE BIURO WIPO, PUBLIKACJI ZGŁOSZEŃ MIĘDZYNARODOWYCH, W KTÓRYCH ZGŁASZAJĄCY UBIEGA SIĘ O UZYSKANIE PATENTU NA WYNALAZEK LUB PRAWA OCHRONNEGO NA WZÓR UŻYTKOWY W POLSCE . . . 88

WYKAZ ZGŁOSZEŃ MIĘDZYNARODOWYCH (PCT), KTÓRE WESZŁY W FAZĘ KRAJOWĄ . . . 139

B. OGŁOSZENIA O ZGŁOSZONYCH W POLSCE ZNAKACH TOWAROWYCH

ZNAKI TOWAROWE ZGŁOSZONE W TRYBIE KRAJOWYM . . . 142

INFORMACJA O DOKONANIU PRZEZ BIURO MIĘDZYNARODOWE WIPO REJESTRACJI MIĘDZYNARODOWEJ ZNAKU TOWAROWEGO Z WYZNACZENIEM POLSKI (PRZED BADANIEM) . . . 176