ISSN-0137-8015
Cena 13,00 zł

BIULETYN

URZĘDU PATENTOWEGO

Wydawnictwo Urzędu Patentowego Rzeczypospolitej Polskiej

Nr 1 (758) Warszawa 2003

Urząd Patentowy RP - na podstawie art. 43 ust. 1. art. 100 oraz art. 143 ustawy z dnia 30 czerwca 2000 r. Prawo własności przemysłowej oraz Rozporządzeń Prezesa Rady Ministrów wydanych na podstawie art. 93 ust. 1, art. 101 ust. 2 oraz art. 152 ustawy (Dz. U. z 2001 r. nr 49 poz. 508) - dokonuje ogłoszenia w „ Biuletynie Urzędu Patentowego" o zgłoszonych wynalazkach, wzorach użytkowych i znakach towarowych. Ogłoszenia o zgłoszeniach wynalazków i wzorów użytkowych publikowane w Biuletynie podane są w układzie klasowym według Międzynarodowej Klasyfikacji Patentowej i zawierają:

- symbol Międzynarodowej Klasyfikacji Patentowej,
- numer zgłoszenia wynalazku lub wzoru użytkowego,
- datę zgłoszenia wynalazku lub wzoru użytkowego,
- datę i kraj uprzedniego pierwszeństwa oraz numer zgłoszenia lub oznaczenie wystawy,
- nazwisko i imię lub nazwę zgłaszającego,
- miejsce zamieszkania lub siedzibę oraz kraj zgłaszającego,
- nazwisko i imię wynalazcy,
- tytuł wynalazku lub wzoru użytkowego,
- skrót opisu, w razie potrzeby z figurą rysunku,
- liczbę zastrzeżeń,
- daty wprowadzenia zmian zastrzeżeń, jeśli miały miejsce.

Ogłoszenia o zgłoszeniach znaków towarowych publikowane są w układzie numerowym i zawierają:

- numer zgłoszenia,
- datę zgłoszenia,
- datę i kraj uprzedniego pierwszeństwa oraz numer zgłoszenia priorytetowego lub oznaczenie wystawy,
- nazwisko i imię lub nazwę zgłaszającego oraz miejscowość zamieszkania (siedziby) i kraj (kod),
- znak, jeżeli został przedstawiony w podaniu w postaci liter, cyfr lub napisu (w przeciwnym wypadku symbol klasyfikacji elementów obrazowych znaku),
- wskazane przez zgłaszającego klasy towarowe.

W Biuletynie ogłasza się również informacje o międzynarodowych zgłoszeniach wynalazków i wzorów użytkowych, w zakresie których podjęto postępowanie przed Urzędem Patentowym RP działającym jako urząd wyznaczony lub wybrany oraz zamieszcza się informacje o dokonaniu przez WIPO publikacji międzynarodowych zgłoszeń wynalazków, w których zgłaszający ubiega się o uzyskanie ochrony w Polsce jak również o notyfikowanych międzynarodowych rejestracjach znaków towarowych dokonanych w trybie Porozumienia madryckiego z wyznaczeniem Polski.

Po wykazie ogłoszeń o zgłoszeniach podaje się wykazy zgłoszeń wynalazków i wzorów użytkowych opublikowanych w danym numerze w układzie numerowym oraz zgłoszeń znaków towarowych w układzie klasowym*.

Od dnia ogłoszenia o zgłoszeniu wynalazku i wzoru użytkowego oraz znaku towarowego osoby trzecie mogą:

1) zapoznać się ze wskazanym opisem zgłoszeniowym wynalazku lub wzoru użytkowego, zawierającym opis, zastrzeżenia patentowe lub ochronne i rysunki oraz sporządzać z nich odpisy;
2) zapoznać się ze wskazanym w zgłoszeniu znakiem towarowym oraz wykazem towarów (z bazy komputerowej);
3) w terminie sześciu miesięcy - zgłaszać do Urzędu Patentowego uwagi co do istnienia przeszkód uniemożliwiających udzielenie patentu (prawa ochronnego).

Odpowiednio uzasadnione pod względem faktycznym (dokumentacja dowodowa) i prawnym uwagi należy nadsyłać na adres:

Urząd Patentowy RP - 00-950 Warszawa; skr. poczt. 203, Al. Niepodległości 188.

Informuje się, że odbitki opisu zgłoszeniowego oraz kartę informacyjną znaku towarowego można zamawiać w Urzędzie Patentowym, przy czym w zamówieniu należy podać przynajmniej numer zgłoszenia, numer „Biuletynu Urzędu Patentowego", w którym dokonano ogłoszenia o zgłoszeniu oraz numer strony. Celowe jest podanie innych danych identyfikacyjnych zamawianego materiału (tytuł wynalazku lub wzoru użytkowego, określenie znaku towarowego).

*) - wykaz w układzie klasowym będzie wprowadzony w terminie późniejszym.

Urząd Patentowy podaje do wiadomości nr konta w NBP

Urząd Patentowy RP - NBP O/O w Warszawie konto: 93101010100025832231000000

Zainteresowanych prenumeratą lub zakupem egzemplarzy bieżących oraz z lat ubiegłych prosimy o składanie zamówień: faksem pod numerem (0-22) 875-06-82 lub via e-mail: wydawnictwa@uprp.pl
Informacji dotyczących wydawnictw udzielamy pod numerem telefonu (0-22) 825-80-01 w. 224, 226.

URZĄD PATENTOWY RZECZYPOSPOLITEJ POLSKIEJ

Nakład 540 egz. Cena 13,00 zł

Druk: Departament Wydawnictw Urzędu Patentowego RP. Zam. 907/2002

BIULETYN
URZĘDU PATENTOWEGO

Warszawa, dnia 13 stycznia 2003 r. Nr 1 (758) Rok XXXI

A. OGŁOSZENIA O ZGŁOSZONYCH W POLSCE WYNALAZKACH I WZORACH UŻYTKOWYCH

Cyfrowe kody identyfikujące (wg normy WIPO ST9), które poprzedzają informacje o zgłoszonych do opatentowania wynalazkach oraz zgłoszonych do uzyskania prawa ochronnego wzorach użytkowych, mają następujące znaczenie

(21) - numer zgłoszenia wynalazku lub wzoru użytkowego
(22) - data zgłoszenia wynalazku lub wzoru użytkowego
(23) - dane dotyczące pierwszeństwa z wystawy (data i oznaczenie wystawy)
(31) - numer zgłoszenia priorytetowego (standaryzowany)
(32) - data zgłoszenia priorytetowego (data pierwszeństwa)
(33) - kraj, w którym dokonano zgłoszenia priorytetowego (kod kraju)
(51) - symbol Międzynarodowej Klasyfikacji Patentowej: cyfra przed kodem (51) oznacza kolejną edycję MKP
(54) - tytuł wynalazku lub wzoru użytkowego
(57) - skrót opisu w razie potrzeby z figurą rysunku
(6 1) - nr zgłoszenia głównego
(71) - nazwisko i imię lub nazwa zgłaszającego, a także miejsce zamieszkania lub siedziba oraz kraj zgłaszającego (kod kraju)*
(72) - nazwisko i imię twórcy (ów) wynalazku lub wzoru użytkowego
(75) - nazwisko i imię twórcy (ów) wynalazku lub wzoru użytkowego, który jest (którzy są) zarazem zgłaszającym (zgłaszającymi), a także miejsce zamieszkania i kraj (kod kraju)[1]
(86) - data i numer zgłoszenia międzynarodowego
(87) - data i numer publikacji zgłoszenia międzynarodowego (dodatkowo podaje się miejsce publikacji)

Przed cyfrowym kodem identyfikującym (21), umieszczone są następujące literowo-cyfrowe kody rodzaju dokumentu (wg normy WIPO ST 16):

A1 - ogłoszenie o zgłoszeniu wynalazku
A3 - ogłoszenie o zgłoszeniu wynalazku (na patent dodatkowy)
U1 - ogłoszenie o zgłoszeniu wzoru użytkowego

*) nie podaje się kodu PL

I. WYNALAZKI

DZIAŁ A

PODSTAWOWE POTRZEBY LUDZKIE

A1 (21) 348620 (22)2001 07 10 7(51) A01F 25/14
F26B 17/12

(71) Akademia Rolnicza, Szczecin

(72) Wojdak Jan, Smela Krzysztof

(54) **Suszarnia konwekcyjna do materiałów sypkich, zwłaszcza zbóż**

(57) Suszarnia konwekcyjna do materiałów sypkich, zwłaszcza zbóż z grawitacyjnym przesuwem suszonego materiału wykonana jest w postaci dwóch zasobników kolumnowych (1) i utworzonej między nimi komory gazowej podzielonej przegrodą działową (3) na komorę suszenia (4) oraz komorę chłodzenia (5). W komorze gazowej umieszczony jest piec paliwowy (6) dwuścienny, osadzony z zachowaniem wolnych przestrzeni pomiędzy nim a zasobnikiem kolumnowym i dnem komory, przy czym ściana zewnętrzna (8) pieca paliwowego odchylona jest na górze obustronnie na zewnątrz, tworząc otwarte połączenie przestrzeni międzyściennej pieca z komorą suszenia (4) i połączona jest z przegrodą działową (3), natomiast w dolnej części pieca ściana zewnętrzna przechodzi wzdłuż swej długości w obudowę kanału (9) doprowadzającego zimne powietrze.

Rura kominowa (13) zainstalowana jest na piecu paliwowym, korzystnie przy jego szczytowej ścianie, a wyprowadzenie jej z suszami usytuowane jest po przeciwnej stronie komory suszenia.

(2 zastrzeżenia)

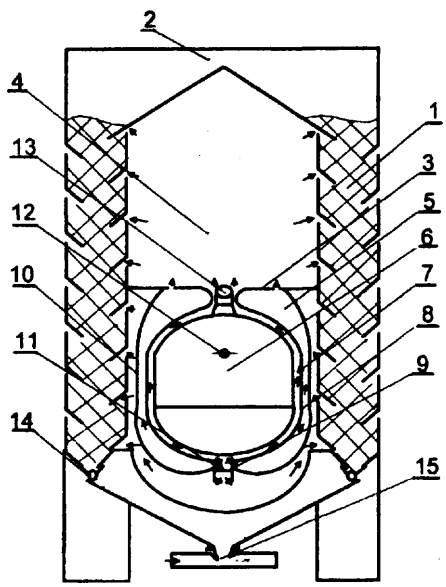

A1 (21) 353078 (22) 2002 03 28 7(51) A01G 9/00

(31)0101610078 (32)200107 12 (33) EP

(71) Legro Gartneri A/S, Karlslunde, DK

(72) Hgholt Niels, Høgholt Lars

(54) **Sposób uprawy dwóch lub większej liczby roślin i struktura roślinna**

(57) Sposób uprawy dwóch lub większej liczby roślin dla otrzymania złożonej lub łączonej struktury roślinnej, w której liście tych dwóch lub większej liczby roślin są zmieszane i tworzą złożoną strukturę, polega na tym, że dostarcza się doniczkę z podłożem wzrostowym, korzystnie glebą, wysiewa się w tej doniczce pierwsze nasienie pierwszej rośliny z tych dwóch lub większej liczby roślin wybranych spośród określonych gatunków tej pierwszej rośliny o pierwszej określonej szybkości wzrostu, dla osiągnięcia rozwoju tej pierwszej rośliny do określonej wielkości w określonym okresie czasu oraz wysiewa się w tej doniczce drugie nasienie drugiej rośliny z tych dwóch lub większej liczby roślin wybranych spośród określonych gatunków tej drugiej rośliny o drugiej określonej szybkości wzrostu, dla osiągnięcia rozwoju tej drugiej rośliny do określonej wielkości w określonym okresie czasu. Wysiew tego pierwszego nasienia i wysiew tego drugiego nasienia prowadzi się w tym samym czasie z tym, że pierwsza szybkość wzrostu jest identyczna jak druga szybkość wzrostu lub alternatywnie, wysiew tego pierwszego nasienia jest opóźniony względem czasu wysiewu tego drugiego nasienia z tym, że pierwsza szybkość wzrostu jest wyższa niż druga szybkość wzrostu, dla umożliwienia jednoczesnego rozwoju pierwszej i drugiej rośliny do osiągnięcia określonej wielkości lub również alternatywnie, wysiew pierwszego nasienia i wysiew drugiego nasienia prowadzi się w tym samym czasie z tym, że wzrost pierwszej rośliny jest hamowany przez stałe lub okresowe przesłanianie pierwszej rośliny w czasie jej rozwoju, dla hamowania rozwoju pierwszej rośliny do określonej wielkości, aż druga roślina osiągnie wzrost do tej określonej wielkości, pod warunkiem, iż pierwsza szybkość wzrostu jest większa niż druga szybkość wzrostu. Wynalazek dotyczy również struktury roślinnej otrzymanej zgodnie z tym sposobem.

(7 zastrzeżeń)

A1 (21)350586 (22)20000223 7(51) A23J 3/34

(31)99 19907725 (32)1999 02 23 (33) DE

(86) 2000 02 23 PCT/EP00/01485

(87) 2000 08 31 WO00/49887 PCT Gazette nr 35/00

(75) Neumüller Waldemar, Getynga, DE

(54) **Sposób wytwarzania izolatu białkowego z substancji zawierającej białko**

(57) W sposobie wytwarzania izolatu białkowego w substancji zawierającej białko najpierw miele się tę substancję na mąkę. Po tym zawiesza się mąkę w roztworze wodnym. Następnie białko przenosi się z mąki do roztworu przez zastosowanie co najmniej jednej prowadzonej w przeciwprądzie proteazy. Po tym wytrąca się białko z roztworu kwasem nieorganicznym i zobojętnia. Ten proces rozwinięto tak, że białko przenosi się z mąki do roztworu przez co najmniej dwustopniową obróbkę co najmniej jedną proteazą, przy wartości pH większej niż 8 i temperaturze między 30 i 60°C, mąkę obrabia się w pierwszym stopniu przy niższym stężeniu co najmniej jednej proteazy liczonym w stosunku do ciężaru białka, niższej wartości pH i wyższej temperaturze niż w drugim stopniu, po pierwszym stopniu oddziela się pierwszy

strumień górny od frakcji zawierającej mąkę, z którego wytrąca się białko i po drugim stopniu oddziela się drugi strumień górny od frakcji zawierającej mąkę, który zawraca się do pierwszego stopnia.

(10 zastrzeżeń)

A1 (21)354966 (22)20020709 7(51) A24C 5/18

(31)01 10132760 (32)200107 10 (33) DE

(71) HAUNI Maschinenbau Aktiengesellschaft, Hamburg, DE

(72) Ducci Andreas, Steiniger Wolfgang, Schumacher Peter, Nittscher Harald, Schmick Clemens

(54) **Urządzenie do przygotowywania co najmniej jednej taśmy włókien ciętych**

(57) Urządzenie do przygotowywania co najmniej jednej taśmy włókien ciętych dla maszyny taśmowej w przemyśle przetwórstwa tytoniowego w celu dalszej obróbki w maszynie taśmowej, przy czym dla każdej taśmy włókien ciętych przewiduje się przenośnik taśmy w kanale prowadzącym do transportowania taśmy włókien ciętych i urządzenie profilujące do usuwania nadmiaru włókien ciętych z taśmy włókien ciętych, charakteryzuje się tym, że co najmniej jedna ściana boczna w postaci pasa zębatego (58a, 58b) kanału prowadzącego taśmę (16) porusza się wspólnie z taśmą włókien ciętych (52), przy czym poruszająca się wspólnie ściana boczna posiada zagłębienia (62a, 62b) służące do odcinkowego wzmocnienia taśmy włókien ciętych (52).

(20 zastrzeżeń)

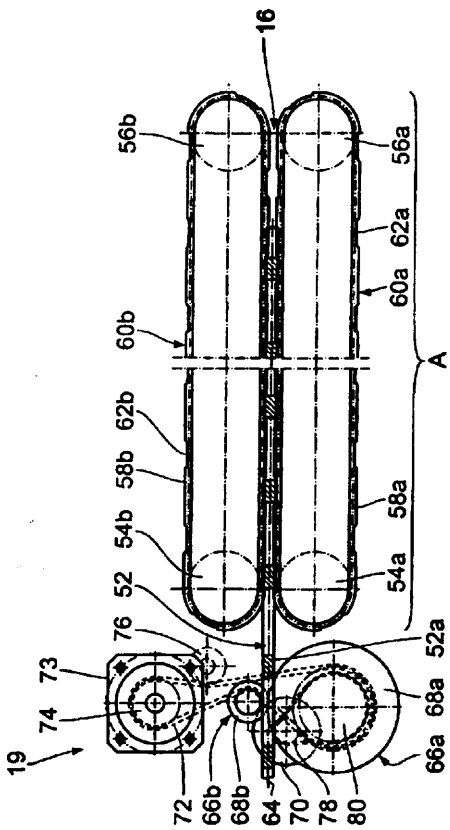

A1 (21)352665 (22)2002 03 07 7(51) A41D 13/00

(75) Mielnik Kazimierz, Konopnica; Chojecka Janina, Pruszków; Ściborski Ryszard, Wrocław

(54) **Bielizna lecznicza**

(57) Bielizna lecznicza dopasowana do danej części ciała, ma umieszczone płytki z tworzywa sztucznego o własnościach magnetycznych w mankietach i obrzeżach bielizny tak, by jednoimienne bieguny magnesów (11) znalazły się naprzeciw siebie i by się ze sobą nie stykały, co spowoduje, że pole magnetyczne płytek bielizny zostanie skierowane w głąb organizmu. Płyny ustrojowe krążące w organizmie złożone są z cząsteczek, które w części posiadają moment magnetyczny, a w części są to jony elektrolitów posiadające ładunek elektryczny (13). Oddziaływanie pola magnetycznego bielizny na cząsteczki płynów ustrojowych organizmu jest natury magnetycznej i elektrodynamicznej prowadzące do poszerzania naczyń.

(10 zastrzeżeń)

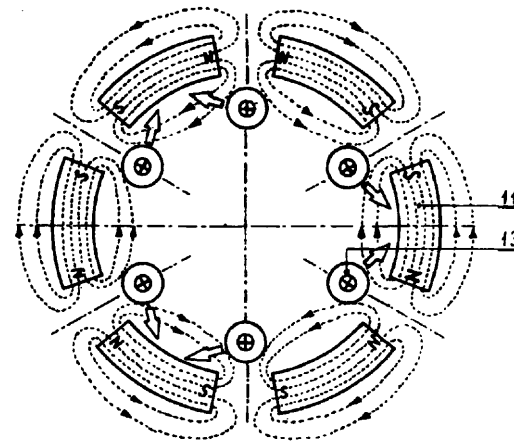

A1 (21)348408 (22)2001 07 02 7(51) A41G 5/02

(71) Wojskowy Instytut Techniczny Uzbrojenia, Zielonka

(72) Habaj Bronisław

(54) **Celownik**

(57) Celownik do moździerzy typu lekkiego, posiadający mechanizm nastawy kierunku strzelania, wyposażony w przeziemik składający się z muszki i szczerbinki, mechanizm nastawy kąta podniesienia lufy oraz mechanizm mocowania celownika na moździerzu, charakteryzuje się tym, że mechanizm nastawy kierunku strzelania (1) przytwierdzony jest do mechanizmu nastawy kąta podniesienia lufy (2) za pomocą nakrętki (3), kołek (32) jednym końcem przytwierdzony jest na stałe do korpusu mechanizmu nastawy kierunku strzelania (1), zaś końcem swobodnym wchodzi w gniazdo płytki sprzęgającej (33), przeziemik (5) wyposażony jest w trzy podświetlacze trytowe (10) ustawione w kształcie muszki (6) i szczerbinki (7) oraz mechanizm mocowania (4) celownika do moździerza posiada wspornik (47), który swoją prowadnicę typu jaskółczy ogon, znajdującą się zjednej strony korpusu (48) wspornika (47), nasuniętą ma na prowadnicę pokrywy tylnej (42) mechanizmu nastawy kąta podniesienia lufy (2), przy czym wspornik (47) posiada rygiel (49), który pokrętłem (5) jest wprowadzany w gniazdo (51) pokrywy tylnej (42) mechanizmu nastawy kąta podniesienia lufy (2).

(1 zastrzeżenie)

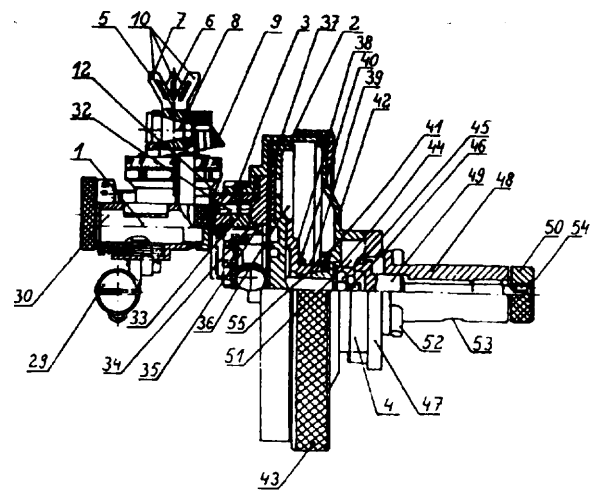

A1 (21) 348404 (22) 200107 02 7(51) A45C 11/24

(75) Borowiecki Robert, Piaseczno; Dymkowski Robert, Warszawa

(54) Zespół do noszenia **urządzenia** elektronicznego, zwłaszcza **telefonu** komórkowego

(57) Zespół do noszenia urządzenia elektronicznego, zwłaszcza telefonu komórkowego charakteryzuje się tym, że stanowi go sztywna oprawa (1), mająca na co najmniej dwóch krawędziach łoża (2) służącego do osadzania urządzenia i mającego obrys prostokąta, uchwyty sprężyste (3) gdzie do dna łoża (2), na dłuższych bokach prostokąta, dołączone są eliptycznie wygięte sztywne obejmy sprężyste (5) lub obejmy wiotkie (15), przy czym w dnie łoża (2) wykonane są przelotowe otwory (6) na jego zewnętrznej stronie jest żebrowanie (8) oraz w krawędziach łoża (2), zależnie od potrzeby, w jego narożnikach i w środkowej części uchwytów sprężystych (3), wykonane są wybrania materiału (4), przy czym łoże (2) ma co najmniej jeden otwór (7) do łączenia urządzenia do oprawy (1).

(15 zastrzeżeń)

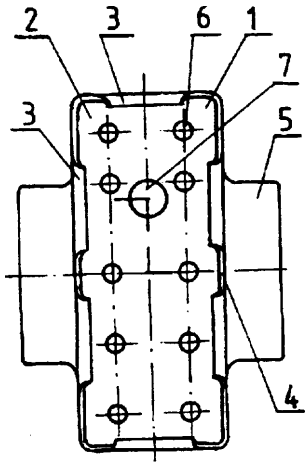

A1 (21) 348401 (22)2001 06 30 7(51) A47B 96/06
A47B 87/00
F16B 12/32

(75) Dominik Maciej, Poznań

(54) Zestaw do montażu **mebli**

(57) Przedmiotem wynalazku jest zestaw do montażu mebli, mający zastosowanie do samodzielnego montażu mebli w dowolnym zestawieniu funkcjonalnym w zależności od potrzeb i możliwości.

Zestaw charakteryzuje się tym, że elementami narożnymi są kształtowniki (1) połączone wspornikami w postaci pary równoległych prętów (6) do osadzania zaczepów półek i/lub blatów (16), zaś usztywniacz ma postać pierścienia (3) do mocowania prętów (4), osadzonych w tylnych kształtownikach (1), a usztywniacze boczne mają postać co najmniej jednego pręta osadzonego w parach kształtowników bocznych (1) na różnych wysokościach.

(7 zastrzeżeń)

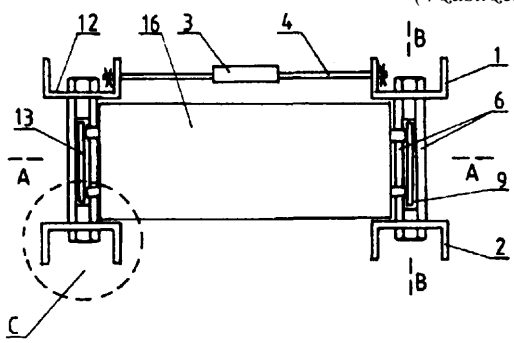

A1 (21) 348545 (22)2001 07 06 7(51) A61F 7/02

(75) Wesecka Zofia, Jaworzno; Wesecki Zdzisław, Jaworzno

(54) **Suchy kompres chłodzący**

(57) Suchy kompres chłodzący służący do chłodzenia części ciała ludzkiego, która uległa obrażeniom bądź dolegliwościom bólowym, wykonany jest w postaci zewnętrznego woreczka foliowego (1), który wypełniony jest azotanem amonu i posiada wewnątrz mniejszy woreczek z miękkiej folii (2) z wodą destylowaną. Po ściśnięciu woreczka z miękkiej folii (2) następuje rozlanie się wody destylowanej w zewnętrznym woreczku foliowym (1), w wyniku czego zachodzi reakcja pomiędzy wodą destylowaną a azotanem amonu, powodująca że cały zewnętrzny woreczek foliowy (1) zostaje schłodzony do temperatury 2 do 5°C.

(1 zastrzeżenie)

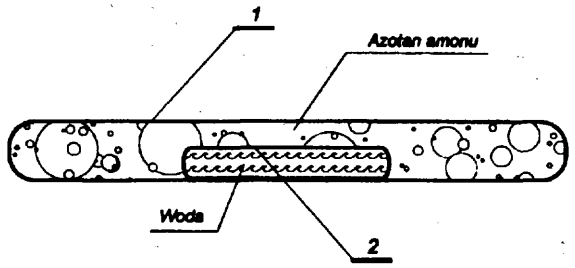

A1 (21)350583 (22)20000207 7(51) A61K 31/135
A61K 31/46
A61P 11/00

(31)99 9902689 (32)1999 02 08 (33) GB

(86)200002 07 PCT/EP00/00958

(87) 2000 08 17 WO00/47200 PCT Gazette nr 33/00

(71) NOVARTIS AG, Basel, CH

(72) Hassan Ian Francis, US; Clarke Jeremy Guy, GB; Cuenoud Bernard, GB

(54) **Kombinacje formoterolu i soli tiotropium**

(57) Przedmiotem wynalazku jest lekarstwo zawierające, oddzielnie lub razem, (A) formoterol lub jego farmaceutycznie tolerowaną sól lub solwat formoterolu lub wymienionej soli oraz (B) sól tiotropium farmaceutycznie tolerowanego kwasu, do równoczesnego, kolejnego lub oddzielnego podawania w leczeniu zapalnych lub zaporowych chorób dróg oddechowych. Korzystnie stosuje się jako (A) dihydrat fumaranu formoterolu, natomiast jako (B) bromek tiotropium. Lekarstwo może być dostarczone w postaci nadającej się do inhalacji.

(22 zastrzeżenia)

A1 (21)354825 (22)20020701 7(51) A61K31/165

(31)01 60302415 (32)200107 02 (33) US

(71) Warner - Lambert Company, Morris Plains, US

(72) Grove William Richard, Merriman Ronald Lynn

(54) **Kompozycja środków przeciwnowotworowych, jej zastosowanie i zestaw**

(57) Wynalazek dotyczy kompozycji środków przeciwnowotworowych, zawierającej acetylodinalinę i docetaksel, zastosowania tej kompozycji do wytwarzania leku do leczenia nowotworów oraz zestawu zawierającego składniki tej kompozycji oddzielnie.

(11 zastrzeżeń)

A1 (21)348487 (22)20010706 7(51)**A61K31/616**
A61P 29/00

(71) Polska Akademia Nauk, Centrum Chemii Polimerów, Zabrze

(72) Jedliński Zbigniew, Łuczy-Juzwa Maria, Kurek Anna, Zawidlak Barbara

(54) **Nowe estry kwasu acetylosalicylowego z oligomerami kwasu 3-hydroksymasłowego, sposób ich wytwarzania, ich zastosowanie oraz preparat farmaceutyczny zawierający te estry**

(57) Nowe estry kwasu acetylosalicylowego z oligomerami kwasu 3-hydroksymasłowego przedstawione są wzorem 1, w którym n wynosi od 2 do 25.

Sposób wytwarzania związków o wzorze 1, w których n wynosi od 2 do 25, polega na tym, że kwas acetylosalicylowy przeprowadza się, korzystnie poprzez działanie wodorkiem sodowym lub potasowym w sól monosodową lub monopotasową, w środowisku rozpuszczalnika organicznego, korzystnie dimetylosulfotienku (DMSO), którą następnie działa się na ß-butyrolakton powodując otwarcie pierścienia laktonowego z utworzeniem wiązania estrowego w wyniku rozerwania wiązania C-O i polimeryzację laktonu.

Środek farmaceutyczny zawierający znane dopuszczalne farmaceutycznie nośniki i substancje pomocnicze oraz jako substancję czynną kwas acetylosalicylowy połączony z biokompatybilnym nośnikiem polimerowym, charakteryzuje się tym, że jako substancję czynną zawiera kwas acetylosalicylowy połączony wiązaniem estrowym z oligomerem kwasu 3-hydroksymasłowego o 2 do 25 merach, będącym biokompatybilnym nośnikiem polimerowym.

Ujawniono zastosowanie nowych estrów kwasu acetylosalicylowego z oligomerami kwasu 3-hydroksymasłowego przedstawionych wzorem 1, w którym n wynosi od 2 do 25 do wytwarzania środka farmaceutycznego.

(5 zastrzeżeń)

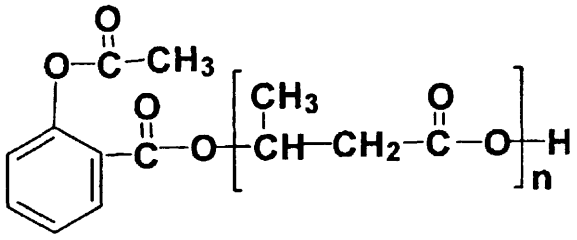

A1 (21)348567 (22)20010710 7(51) A61L 9/12
B60H3/00

(75) Woźniak Waldemar, Warszawa

(54) **Obudowa wkładu zapachowego**

(57) Przedmiotem wynalazku jest obudowa wkładu zapachowego, przeznaczona zwłaszcza dla pojazdów samochodowych posiadająca gniazdo (1) wkładu zapachowego, wlotowe otwory (3) nawiewu powietrza oraz przesłony (4) zamykające i otwierające światło wylotowych otworów (8) powietrza, znajdujących się w pokrywie (6).

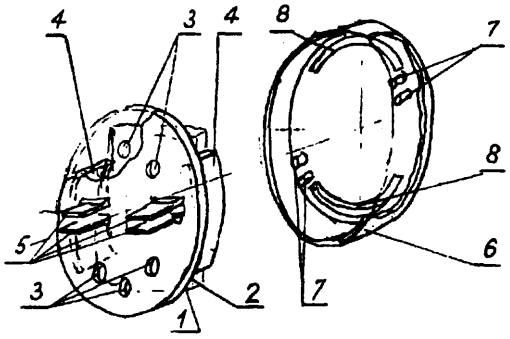

Pokrywa (6) ma cztery zderzaki (7), ograniczające ruch pokrywy w pozycjach krańcowych oraz przynajmniej jeden otwór (8) wylotu powietrza, usytuowany w płaszczyźnie prostopadłej do kierunku wlotu powietrza.

(1 zastrzeżenie)

A3 (21) 348548 (22)2001 07 06 7(51) A61L 17/00

(61)347519

(71) Politechnika Łódzka, Łódź

(72) Bucheńska Jadwiga, Słomkowski Stanisław, Tazbir Józef, Sobolewska Elżbieta, Timler Dariusz, Karbownik Iwona

(54) **Sposób wytwarzania poliestrowych nici chirurgicznych o właściwościach antybakteryjnych**

(57) Sposób wytwarzania poliestrowych nici chirurgicznych o właściwościach antybakteryjnych polega na tym, że poliestrowe nici chirurgiczne, w postaci przędzy jedwabnej bądź plecionki, napawa się roztworem organicznego nadtlenku, korzystnie roztworem nadtlenku benzoilu w toluenie, po czym nici, uprzednio odżęte od nadmiaru roztworu nadtlenku i ogrzane, poddaje się szczepieniu w wodnej kąpieli szczepiącej zawierającej monomer winylowy, korzystnie kwas akrylowy lub kwas metakrylowy oraz difenyl i/lub dyspergator bądź mieszaninę naftalenu i dyspergatora. Zaszczepione nici płucze się następnie w odmineralizowanej wodzie, suszy i napawa się wodnym roztworem antybiotyku z grupy linkozamidów o nazwie Dalacin, wodnym roztworem antybiotyku z grupy aminoglikozydów takiego, jak Biodacyna, Neomycyna, Gentamycyna bądź wodnym roztworem antybiotyków z grupy glikopeptydów o nazwie Wankomycyna, płucze w odmienralizowanej wodzie, suszy i poddaje sterylizacji.

(1 zastrzeżenie)

A1 (21)354857 (22)2002 07 03 7(51) A61M 5/158

(31)01 901535 (32)200107 09 (33) US

(71) LIFESCAN, INC., Milpitas, US

(72) Olson Lorin

(54) **Mikroigła, sposób wytwarzania mikroigły, urządzenie i układ do pobierania płynu biologicznego i pomiaru stężenia co najmniej jednego jego składnika**

(57) Mikroigła (80) do pobierania płynu biologicznego lub dozowania lekarstwa przez skórę zawiera ukośny korpus (75) mający podstawę (70) na bliższym końcu i wierzchołek (60), określający kąt wierzchołkowy, na dalszym końcu, a od podstawy (70) do dalszego końca jest ukształtowany prześwit (55) mający ścianę, która przecina wierzchołek (60) w punkcie określającym wierzchołek igły.

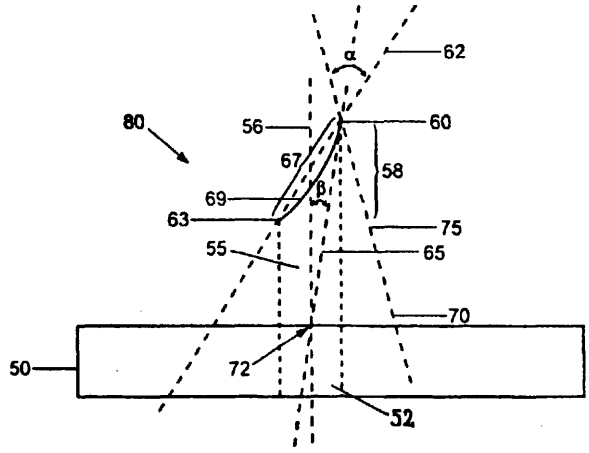

Oś konstrukcyjna (65) korpusu (75) przecina oś prześwitu (56) w punkcie przecięcia osi usytuowanym w pobliżu wierzchowa i pod kątem przecięcia mniejszym od kąta wierzchołkowego, przy czym punkt przecięcia jest oddalony od podstawy lub jest usytuowany na podstawie.

Mikroigła (80) jest połączona z urządzeniem pomiarowym stężenia składnika w próbce płynu biologicznego i/lub ze zbiornikiem lekarstwa, a także korzystnie z zespołem kontrolnym.

Sposób wytwarzania mikroigły polega na kształtowaniu korpusu za pomocą technik mikrowytwarzania, którego podstawa ma średnicę w zakresie od około 100 do 2000 um, a wierzchołek jest oddalony w zakresie od około 100 do 10000 um od podstawy. W korpusie od podstawy do dalszego końca kształtuje się otwarty prześwit, który przecina wierzchołek i kształtuje się ukośnie ściętą końcówkę na końcu wierzchołkowym.

(12 zastrzeżeń)

A1 (21) 348683 (22) 2001 07 12 7(51) A61M 23/00

(71) Akademia Medyczna, Gdańsk

(72) Rogowski Jan, Maciakowski Ryszard, Romanowski Paweł

(54) **Sposób i urządzenie do unieruchomiania pola operacji chirurgicznej, wykonywanej na pracującym sercu**

(57) Do pola operacji chirurgicznej (B), przeprowadzanej na pracującym sercu przykłada się przyssawki (1) osadzone przegubowo na końcu pierwszego wysięgnika (2), który z przeciwnej strony osadza się suwliwie i obrotowo w szczękach (3).

Szczęki (3) łączy się przegubowo z drugim wysięgnikiem (4), który z drugiej strony osadza się suwliwie i obrotowo oraz przegubowo w statywie (5) przymocowanym na rozwieraczu mostkowym (C). Przed przystąpieniem do operacji chirurgicznej unieruchamia się połączenie przyssawek (1) z pierwszym wysięgnikiem (2), połączenie pierwszego wysięgnika (2) ze szczękami (3), połączenie szczęk (3) z drugim wysięgnikiem (4) oraz połączenie drugiego wysięgnika (4) ze statywem (5). Ponadto przyssawki (1) podłącza się do pompy próżniowej (A).

(7 zastrzeżeń)

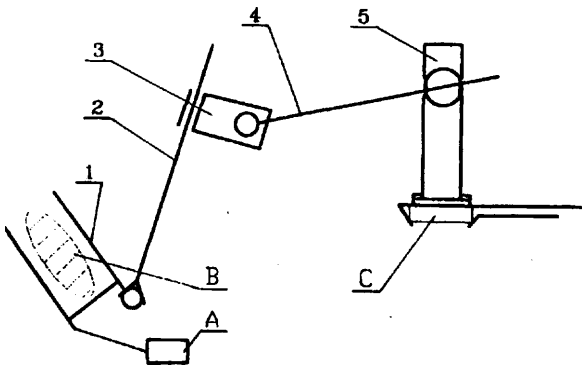

Al (21) 354674 (22)20020621 7(51) A62C 2/06

(31)01 20110973 (32) 2001 07 03 (33) DE
02 02011915 2002 05 29 EP

(71) PYRO-FOX Brandschutzservice GmbH, Oedheim, DE

(72) Züll Armin

(54) **Przeciwogniowy kołnierz uszczelniający**

(57) Kołnierz (30) chroniący przed rozprzestrzenianiem się skutków pożaru, służący do odgrodzenia rur (18) przechodzących przez ściany lub stropy, skonstruowany jest w formie opaski (10), wykonanej z materiału podatnego na spęcznienie, wytwarzanego w postaci taśmy.

(13 zastrzeżeń)

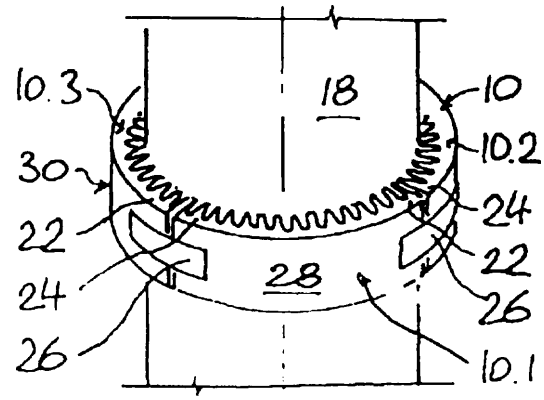

A1 (21)353382 (22)2002 04 12 7(51)A63F 13/00

(75) Lachowicz Andrzej, Węgorzewo

(54) **Zestaw do telestrzału**

(57) Zestaw do telestrzału służy do wirtualnego lub rzeczywistego oddania piłkarskiego strzału na bramkę poprzez system SMS. Zestaw może wykorzystywać w miejsce SMS Internet lub samą tylko sieć telefoniczną. Poprzez zestaw każdy piłkarski starzał na bramkę może być oddany wspólnie zbiorowo przez wielu ludzi, również jednocześnie, a ich liczba i oddalenie od bramki są ograniczone tylko możliwościami technicznymi sieci. Oddawany za pomocą zestawu strzał może być pokazywany w telewizji, Internecie, na stronach mediów drukowanych (gazet czasopism, itp), na ekranikach telefonów cyfrowych itp. Pozwala to uczestnikom tego strzału obserwować efekt swojego działania. W taki sam sposób zestaw może służyć również do obrony piłkarskiego strzału na bramkę. Zestaw można stosować w grach i zabawach związanych z piłką nożną z udziałem masowych grup uczestników.

(17 zastrzeżeń)

A1 (21) 348650 (22) 2001 07 11 7(51) A63G 9/00

(75) Szczebak Marcin, Wrocław

(54) **Huśtawka ogrodowo-kawiarniana**

(57) Przedmiotem wynalazku jest huśtawka ogrodowo-kawiarniana, przenaczona do wypoczynku i konsumpcji, zwłaszcza na świeżym powietrzu.

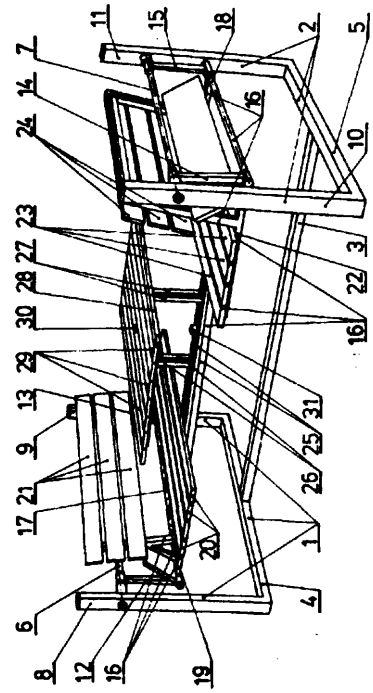

Huśtawka ma szkieletowy korpus utworzony z dwóch ram (1) i (2), które są usytuowane naprzeciw siebie i połączone ze sobą. W ramionach (8) i (9), (10) i (11) każdej z ram (1, 2) są usytuowane wychylnie wahacze (12) i (13), (14) i (15), w których z ich drugiej strony jest wahliwie osadzona ruchoma, szkieletowa rama (16), a na niej są trwale osadzone ławki (20, 23) oraz stół (29). Wahacze (12) i (13), (14) i (15) są od góry usytuowane wychylnie na osiach (6) i (7), osadzonych między ramionami (8) i (9) (10) i (11) ram (1, 2) albo na trzpieniach osadzonych w ramionach (8) i (9), (10) i (11) każdej z ram (1, 2) albo też w zwieńczeniu szkieletowych konstrukcji stanowiących ramiona (8, 9, 10, 11) ram (1, 2) i otoczonych z obydwu stron osłonami.

(2 zastrzeżenia)

DZIAŁ B

RÓŻNE PROCESY PRZEMYSŁOWE; TRANSPORT

A1 (21) 348534 (22)2001 07 06 7(51) B0 U 19/12

(75) Nikiel Andrzej, Pisarzowice

(54) **Technologia obróbki magnetycznej**

(57) Technologia magnetycznej obróbki polega na tym, że bezpośrednio w cieczach lub gazach lub na przewodach je prowadzących lub zbiornikach umieszcza się magnesy lub elektromagnesy co powoduje zmianę własności cieczy i gazów pod wpływem zewnętrznego, sztucznie wytworzonego pola magnetycznego. Gazy, a w szczególności ciecze obrobione magnetycznie uzyskują lepsze własności reologiczne i organoleptyczne. Efektami obróbki magnetycznej są: skrócenie czasu technologicznego operacji związanych z mieszaniem, syntezą, adsorpcją, desopcją i filtracją oraz zmniejszenie zużycia energii i/lub surowców w procesach produkcyjnych, poprawia trwałości produktów o konsystencjach emulsyjnych i zawiesinowych, poprawa (w zdecydowanej większości) własności organoleptycznych i smakowych produktów spożywczych.

(1 zastrzeżenie)

Data wprowadzenia zmiany zastrzeżeń: 2001 12 12

A1 (21) 354798 (22) 2002 06 28 7(51) B03C 1/00

(31)01 01074562 (32) 2001 07 03 (33) UA

(71) Prywatne Małe Przedsiębiorstwo Firma Naukowo-Produkcyjna PRODEKOLOGIA, Riwne, UA

(72) Arseniuk Witalij, Łozin Andrzej, Kopylowski Jarosław, Nitiagowski Walentin, Zygałow Władimir, Łozin Igor, Łozin Dmitrij, Grinberg Aleksander, Krasun Sergij

(54) **Separator magnetyczny**

(57) Wynalazek rozwiązuje problem oczyszczania sypkich środowisk od domieszek magnetycznych, zwłaszcza środowisk spożywczych.

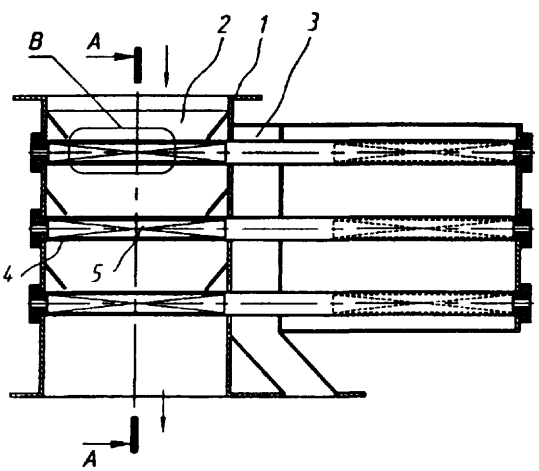

Separator magnetyczny charakteryzuje się tym, że posiada obudowę (1) oraz komorę osadzania (2) i komorę regeneracji (3), a także elementy osadzające (4) w postaci rurek umieszczonych równolegle między sobą.

W środku elementów osadzających (4) umieszczone są pręty magnetyczne (5) posiadające zestaw stałych magnesów i wkładki ferromagnetyczne. Separator magnetyczny posiada także urządzenie do usuwania domieszek magnetycznych i urządzenie do przesuwania prętów magnetycznych (5). Pręty magnetyczne (5) korzystnie mają dodatkową podkładkę ferromagnetyczną z wycięciem w górnej części elementu osadzającego (4).

(15 zastrzeżeń)

A1 (21)350584 (22)2000 02 08 7(51) B05D 1/26

(31)99 9900564 (32)1999 02 18 (33) SE

(86)20000208 PCT/EP00/00977

(87) 2000 08 24 WO00/48746 PCT Gazette nr 34/00

(71) BTG ECLEPENS S.A., Eclepens, CH

(72) Bellmann Günter, Freti Silvano, Gerber André

(54) **Sposób wytwarzania listew posiadających ostrze pokryte miękkim materiałem**

(57) Ujawniono sposób wytwarzania listwy zgarniającej lub nakładającej powłokę, wykonywanej ze stalowej taśmy (1) lub innego statecznego materiału oraz odpornej na ścieranie powłoki polimerowej nałożonej na wspomnianą taśmę wzdłuż narażonej na zużycie podłużnej sekcji krawędziowej, w którym przewidziano następujące operacje: (a) dostarczenie ciągłego, względnego ruchu pomiędzy wspomnianą taśmą oraz stanowiskiem nakładania i obróbki, (b) ciągłe nakładanie na wspomnianym stanowisku szybkowiążącego zestawu polimerowego wzdłuż wspomnianej sekcji krawędziowej, (c) dopuszczenie rozpływania się nałożonego zestawu do samej krawędzi, po czym wulkanizowanie dla wytworzenia elastycznej i nieprzylepnej powłoki i (d) dowulkanizowanie powłoki w podwyższonej temperaturze.

Alternatywnie proces obejmuje następujące operacje: a) dostarczenie ciągłego, względnego ruchu pomiędzy drugą taśmą o podwójnej szerokości w porównaniu z pierwszą taśmą oraz stanowiskiem nakładania i obróbki, b) ciągłe nakładanie szybkowiążącego zestawu wzdłuż podłużnej centralnej sekcji o podwójnej szerokości w porównaniu ze wspomnianą sekcją krawędziową, c) dopuszczenie rozpływania się rozłożonego zestawu do żądanej szerokości, po czym wulkanizowanie do postaci elastycznej oraz nieprzylepnej powłoki, ewentualnie dowulkanizowanie powłoki w wyższej temperaturze i d) podłużne rozcinanie wspomnianej drugiej taśmy wzdłuż środka jej pokrytej sekcji centralnej, dla utworzenia dwóch listew z pokrytymi ostrzami.

Wynalazek obejmuje także listwę zgarniającą lub pokrywającą wytwarzaną takim sposobem.

(11 zastrzeżeń)

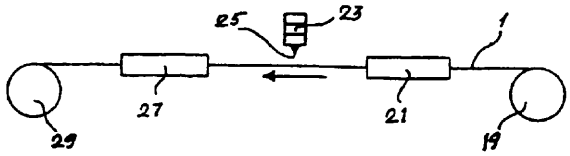

A1 (21) 354890 (22) 2002 07 04 7(51) B23P 9/00

(31) 01 10133314 (32)200107 12 (33)DE

(71) ECOROLL AG Werkzeugtechnik, Celle, DE

(72) Ostertag Alfred

(54) Sposób walcowania obrabianego przedmiotu, narzedzie do walcowania oraz układ złożony z narzędzia do walcowania i obrabianego przedmiotu

(57) Do walcowania obrabianego przedmiotu narzędziem walcowniczym (1) z wieloma elementami tocznymi (13) umieszczonymi w łożyskach hydrostatycznych (2) tylko część elementów tocznych (13) jest w przyporze z obrabianym przedmiotem, a elementy toczne (13) nie będące w przyporze z obrabianym przedmiotem zasadniczo uszczelniają łożyska hydrostatyczne (2). W przypadku takiego narzędzia walcowniczego elementy toczne (13) są rozmieszczone na powierzchni, a łożyska hydrostatyczne (2) mają w obszarze elementów tocznych (13) obwodowe uszczelnienie.

(10 zastrzeżeń)

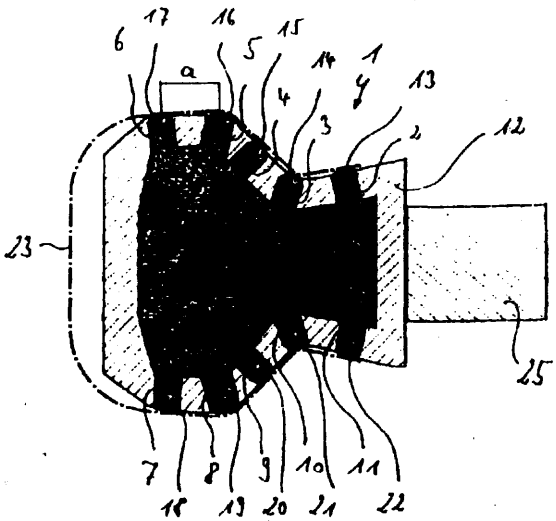

A1 (21)348651 (22)20010711 7(51) B24B 39/02

(71) Politechnika Szczecińska, Szczecin

(72) Sobkowiak Edward, Cieloszyk Janusz

(54) **Głowica skrawająco-nagniatająca**

(57) Głowica skrawająco-nagniatająca z wymiennymi skrawającymi, uniwersalnymi i gładzącymi, zamocowanymi w gniazdach korpusu, wyposażona w elementy nagniatające, zamocowane w kasetach, umieszczonych w gniazdach korpusu, charakteryzuje się tym, że elementy nagniatające (5, 6) są rozmieszczone parami naprzeciwko siebie, z obydwóch stron osi głowicy z jednej strony element nagniatający wstępnie (5), usytuowany za płytką gładzącą (3), na okręgu o drugim promieniu (Rr), zaś naprzeciwko niego znajduje się element nagniatający wykańczająco (6) usytuowany na okręgu o trzecim promieniu (Rf), który to promień jest mniejszy od drugiego promienia (Rr). Korzystnie, różnica pomiędzy promieniami okręgów, promieniem drugim (Rr) i promieniem trzecim (Rf) jest równa lub większa od połowy wartości maksymalnego posuwu na obrót Rr - Rf ≥ 0,5 f_{max}.

Element nagniatający wykańczająco (6) jest wysunięty osiowo względem elementu nagniatającego wstępnie (5) o wartość odpowiadającą wartości założonego naddatku na nagniatanie wykańczające. Elementy nagniatające (5, 6) zamocowane są w płaskich kasetach (4) o zarysie dwóch trapezów połączonych podstawami, przymocowanych rozłącznie do korpusu (1). Kasety (4) wyposażone są w śruby regulacyjno-oporowe (14), zaopatrzone w wahliwe elementy kuliste (15) ścięte płasko od strony styku z płaszczyzną oporową gniazda korpusu (1).

(7 zastrzeżeń)

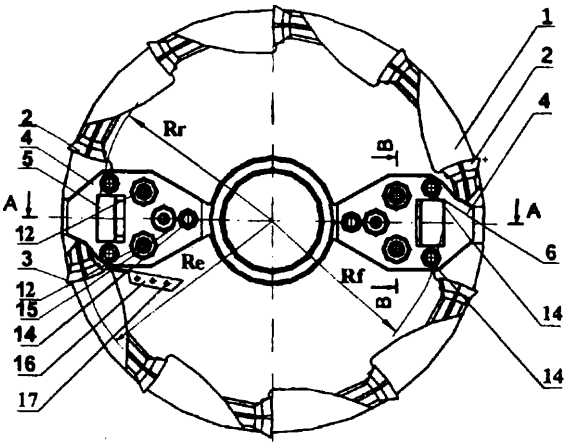

A1 (21) 348540 (22) 2001 07 06 7(51) B25H 3/02

(75) Reszczyński Tadeusz, Milanówek

(54) **Szafka do montażu sprzętu i przechowywania**

(57) Przedmiotem wynalazku jest szafka do montażu sprzętu i przechowywania, mogąca mieć zastosowanie do montażu zespołów i podzespołów elektryczno-elektronicznych w różnych sieciach (telekomunikacja, telewizja kablowa), a także jako skrzynka przyłącza elektrycznego lub podręczna kasetka do przechowywania wartościowych rzeczy.

Szafka składa się z korpusu (A) i pokrywy (B) z zamkiem (C). Korpus (A) jest bryłą prostopadłościenną z odpowiednio usztywnionymi ściankami poprzez kolejne gięcia końców ścianek w pionie i poziomie, przy czym w korpusie wzdłuż dłuższych boków ścianka podłużna (A), gięta w literę C, posiada poziome prowadnice (A 1.3) z segmentami prowadzącymi (A 1.3.1) i wycięciami (A 1.3.2). Korpus zamykany jest pokrywą (B) zaopatrzoną w widełkowe segmenty prowadzące (B 8.1), które obejmują w czasie wsuwania w korpus pokrywy (B) segmenty prowadzące (A 1.3.1). Zróżnicowana długość segmentów (A 1.3.1) i (B 8.1) oraz wycięć (A 1.3.2) i bezmateriałowych mostków (B 8.3) pokrywy (B) powoduje, że pokrywa nie wypada w czasie jej przesuwania w górę i dół korpusu szafki.

(5 zastrzeżeń)

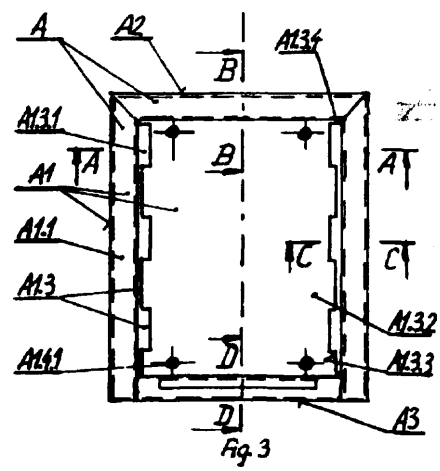

Fig. 3

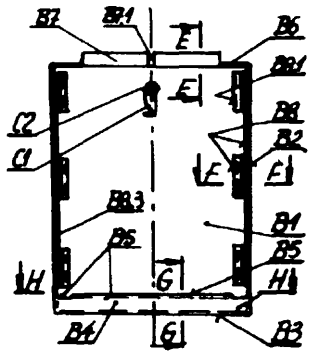

Fig.10

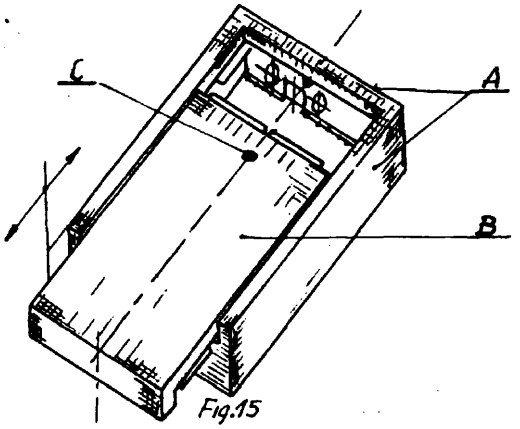

Fig.15

A1 (21)350585 (22)20000221 7(51) B29C 44/44

(31)99 19907279 (32)1999 02 21 (33) DE

(86) 2000 02 21 PCT/EP00/01392

(87) 2000 08 24 WO00/48813 PCT Gazette nr 34/00

(71) FAGERDALA DEUTSCHLAND GMBH, Ohrdruf, DE

(72) Bruning Jürgen, Lang Eberhard

(54) **Automat do wytwarzania kształtek w postaci produktów z tworzywa sztucznego piankowego z perełek**

(57) Przy wytwarzaniu produktów z tworzywa sztucznego piankowego z perełek (6) w automacie do wytwarzania kształtek celem zgrzewania perełek doprowadza się i odprowadza gorącą parę oraz stosuje wielowarstwową tkaninę (5).

(33 zastrzeżenia)

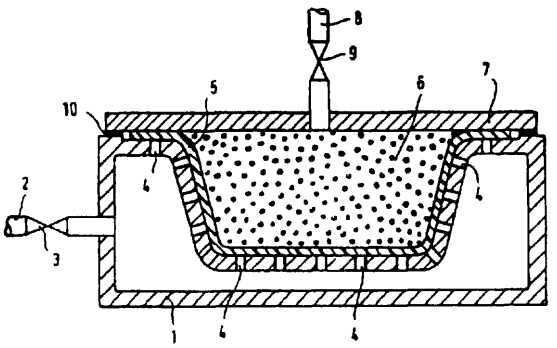

A1 (21) 348649 (22)2001 07 11 7(51) B29C 65/74

(75) Starościak Sławomir, Wrocław

(54) **Sposób wytwarzania worków na odpady komunalne, niebezpieczne i przemysłowe z podwójnej folii**

(57) Ze zwojów górnego (1) i dolnego (3) podaje się do zgrzewania, nałożone na siebie warstwowo, taśmy foliowe o jednakowej szerokości wraz z rękawem foliowym ze zwoju (2) usytuowanym pomiędzy taśmami foliowymi. Procesowi zgrzewania poddaje się boczne krawędzie wyłącznie taśm foliowych, po czym przeprowadza się poprzeczne zgrzewanie wraz z jednoczesnym cięciem na odcinki o długości pojedynczego worka. W odmianie sposobu taśmę foliową ze zwoju górnego (1) i taśmę foliową o tej samej szerokości ze zwoju dolnego (3) nakłada się na siebie warstwowo i tnie się na odcinki o długości dwóch wysokości pojedynczego worka. Po złożeniu na pół zgrzewa się je wzdłuż krawędzi bocznych. Powierzchnie zewnętrzne worków mają kolor żółty lub czerwony.

Worki z podwójnej folii są przeznaczone do gromadzenia toksycznych odpadów takich jak azbest, odpadki poszpitalne z placówek medycznych, toksyczne metale, szkło. Sposób upraszcza proces technologiczny produkcji worków dwuwarstwowych i obniża koszt ich wytwarzania.

(3 zastrzeżenia)

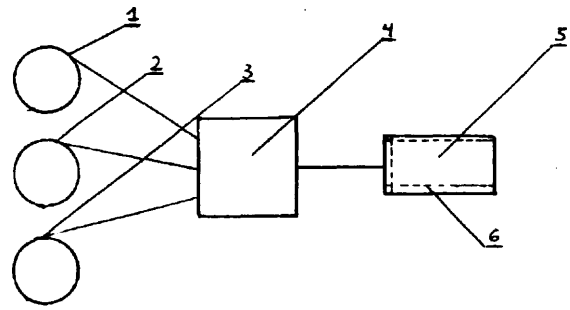

A1 (21) 348403 (22) 2001 07 02 7(51) B30B 9/32

(75) Friedrich Paweł, Izabelin; Padee Grażyna, Piaseczno-Józefosław

(54) **Ręczna zgniatarka do odpadów, zwłaszcza opakowań**

(57) Zgniatarka do odpadów, zwłaszcza opakowań składa się z obudowy (1) umieszczonego współosiowo elementu wewnętrznego (2), przy czym obudowa (1) zakończona jest w górnej części pokrywą (4) z centralnym otworem (10), a do pokrywy (4) lub do obudowy (1) przymocowane są uchwyty (3), zaś wewnętrzny element (2) zakończony jest w górnej części pokrywą (5) i w dolnej części pokrywą (12), przy czym obudowa (1) i element wewnętrzny (2) wyposażone są w co najmniej jeden mechanizm zaczepowy umożliwiający zablokowanie ich wzajemnego położenia.

(5 zastrzeżeń)

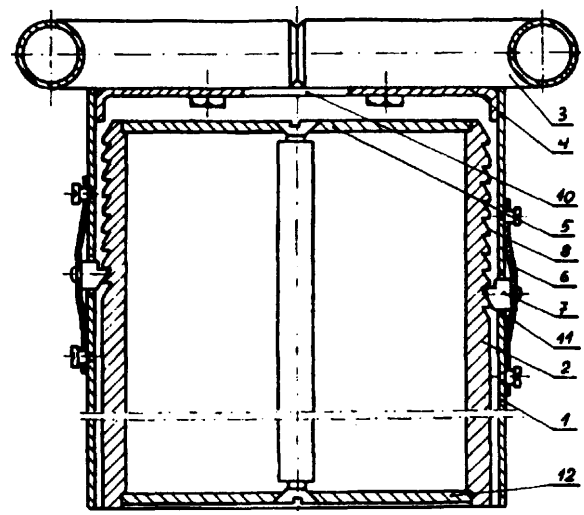

A1 (21)350582 (22)20000201 7(51) B32B 31/08
(31) 99 19907940 (32) 1999 02 24 (33) DE
(86)20000201 PCT/EP00/00780
(87) 2000 08 31 WO00/50238 PCT Gazette nr 35/00

(71) BUNDESDRUCKEREI GMBH, Berlin, DE
(72) Hoeppner Harald, Löer Thomas, Märtens Detlef, Radtke Michael

(54) **Sposób wytwarzania wielowarstwowych wyrobów bezpieczeństwa i wyrób bezpieczeństwa wytworzony tym sposobem**

(57) Przedmiotem wynalazku jest sposób wytwarzania wielowarstwowych wyrobów bezpieczeństwa i wyrób bezpieczeństwa wytworzony według tego sposobu. Sposób charakteryzuje się tym, że różne warstwy wyrobu bezpieczeństwa wytwarza się oddzielnie w postaci zwojów (15) i wyposaża w znamiona bezpieczeństwa. Poszczególne wstęgi zwojów prowadzi się wtedy razem i łączy ze sobą w łącznej procedurze wytwarzania. Wyroby bezpieczeństwa wytworzone tym sposobem są aktywne laserowo i można zatem wprowadzać do nich za pomocą lasera (27) dane osobowe.

(18 zastrzeżeń)

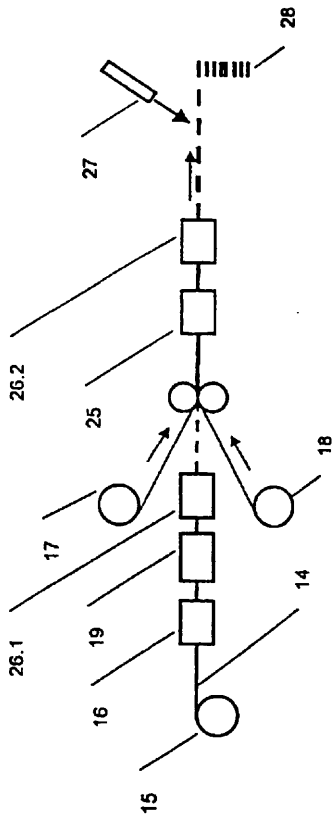

A1 (21) 348496 (22)2001 07 06 7(51) B42D 15/00

(75) Jędrachowicz Bartosz, Białystok

(54) **Blankiet recepty i sposób reklamowania leków**

(57) Blankiet recepty, stanowiący prostokątny arkusz papieru z odpowiednim nadrukiem, charakteryzuje się tym, że od przynajmniej jednej z krawędzi prostokątnego, podstawowego arkusza recepty (1) jest dołączony dodatkowy arkusz (2), mający wielkość i kształt odpowiadające podstawowemu arkuszowi recepty (1) i oddzielony od arkusza recepty (1) linią perforacji (3), przy czym na dodatkowym arkuszu (2) znajdują się pola (4), zawierające treści reklamowe i/lub pola przeznaczone na umieszczanie zaleceń dotyczących stosowania przepisanych leków.

(4 zastrzeżenia)

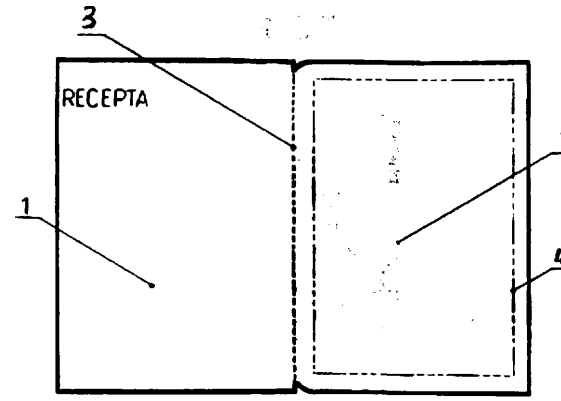

A1 (21) 348495 (22)2001 07 06 7(51) B42F 7/02

(75) Jędrachowicz Bartosz, Białystok

(54) **Obwoluta na receptę,** sposób **ochrony i** przechowywania recepty oraz sposób reklamowania leków

(57) Obwoluta na receptę, charakteryzuje się tym, że ma postać koperty, utworzonej przez prostokątny tylny arkusz (1) o wielkości przynajmniej równej wielkości standardowej recepty (3), do dwóch krawędzi którego schodzących się pod kątem prostym przy wspólnym wierzchołku jest przyłączony przedni arkusz (2), którego pozostałe krawędzie ograniczają obszar przedniego arkusza (2), korzystnie mający wielkość mniejszą niż wielkość tylnego arkusza (1), przy czym na tylnym arkuszu i/lub na przedniej stronie przedniego arkusza (2) znajdują się pola (4) zawierające treści reklamowe i/lub przeznaczone do umieszczania zaleceń dotyczących stosowania przepisanych na recepcie (3) leków.

(25 zastrzeżeń)

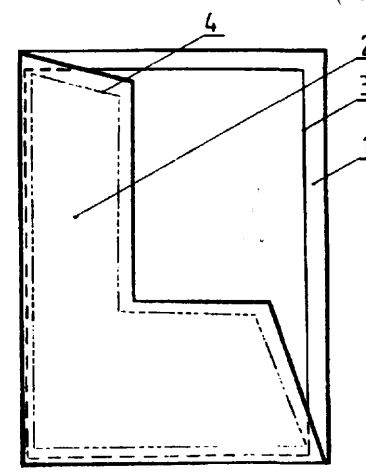

A1 (21)348615 (22)20010709 7(51) B60J 10/04
B60J 10/06

(71) Dzimiński Jan, Żagań
(72) Dzimiński Jan, Nizio Marek

(54) **Oszklenie nastawne**

(57) Oszklenie złożone jest z zamocowanej na stale szyby głównej (1) i umieszczonej nad nią uchylnej szyby górnej (2) przyklejonej do profilu górnego (3) oraz mechanizmu otwierania i zamykania, przy czym szyba główna (1) jest przyklejona do profilu dolnego (10). Uchylna szyba górna (2) ma trzy stabilne położenia, zależnie od kierunku oddziaływania sprężyny kształtowej (12).

(4 zastrzeżenia)

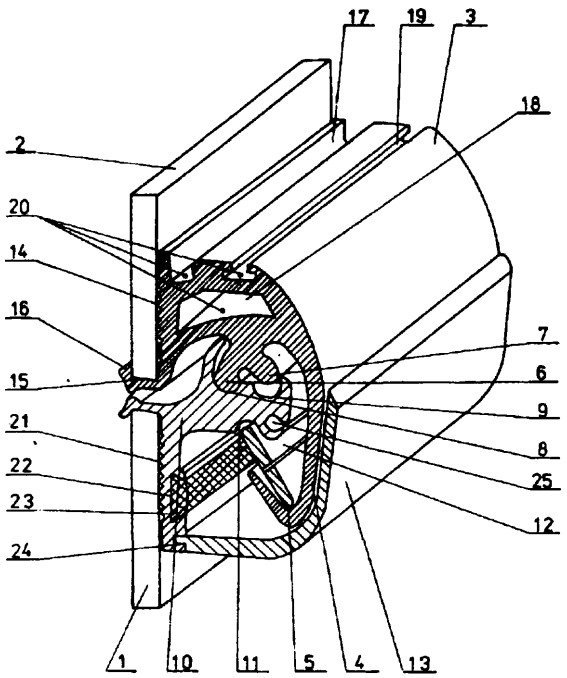

A1 (21) 348551 (22)2001 07 07 7(51) B60R 7/02

(75) Kozłowski Artur, Warszawa

(54) **Pojemnik do bagażnika samochodu**

(57) Pojemnik do bagażnika samochodu składający się z wielokątnej podstawy stanowiącej dno, zaginanych ścianek bocznych, w całości tworzących otwarte od góry pudło, przynajmniej jednej przegrody wewnętrznej oraz elementów łączących ściany i przegrody, charakteryzuje się tym, że jako elementy łączące ma wkręty (4) o dużym skoku i wysokości gwintu, zaś ścianki (2) i przegrody (3) mają zaginane naddatki materiałowe (5).

(2 zastrzeżenia)

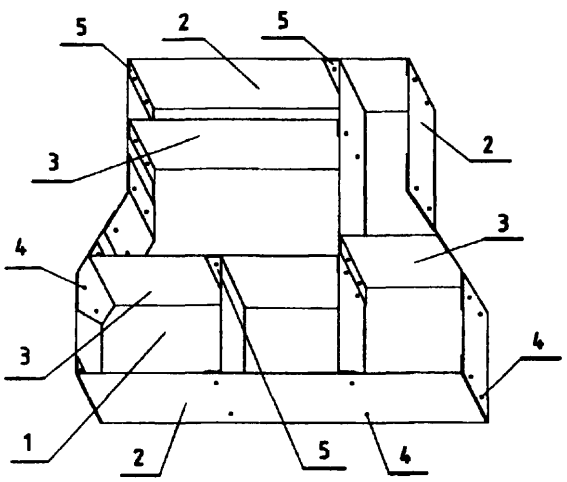

A1 (21)354597 (22)20020619 7(51) B60R 21/16

(31) 01 10133086 (32)200107 11 (33)DE

(71) Carl Froh GmbH, Sundern, DE

(72) Cramer Alfred

(54) **Rura metalowa do prowadzenia gazu dla samochodowych poduszek powietrznych i sposób jej wytwarzania**

(57) Rura do prowadzenia gazu ma co najmniej na jednym końcu (10) spłaszczenie (13). Osiowe obszary brzegowe (12) spłaszczenia są z obu stron złożone w cztery warstwy, natomiast usytuowany pomiędzy obydwoma osiowymi obszarami brzegowymi (12), środkowy obszar osiowy (17) spłaszczenia (13) jest dwuwarstwowy. Spłaszczenie (13) stanowi co najmniej w swym dwuwarstwowym obszarze (17) element mocujący (25).

(12 zastrzeżeń)

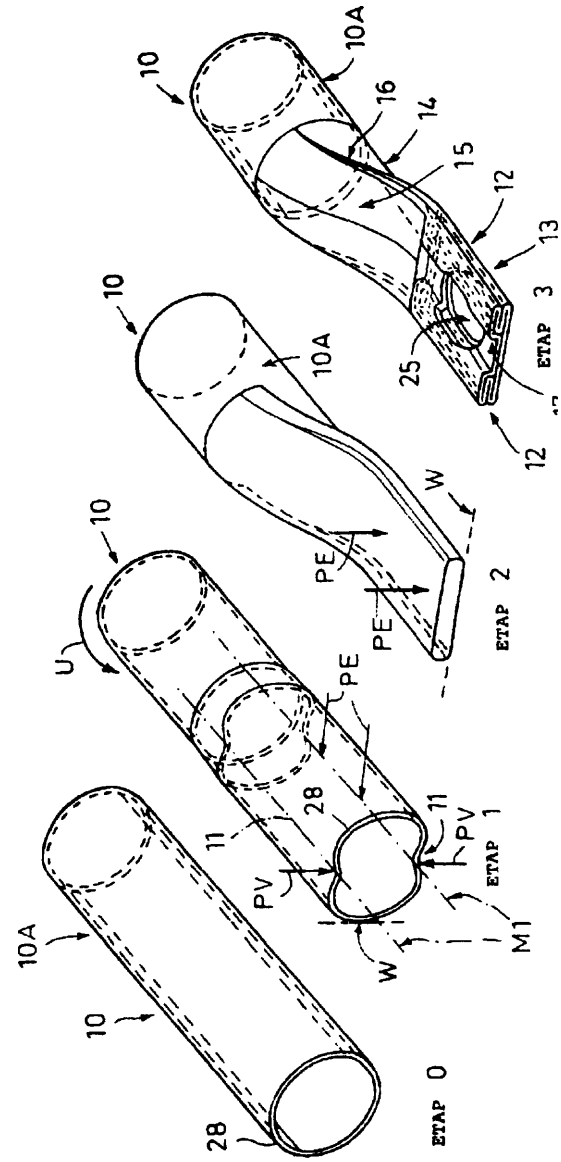

A1 (21) 354824 (22) 2002 07 01 7(51) B63B 57/00 C02F 1/02

(31) 01 20011457 (32) 2001 07 04 (33) FI

(71) WÄRTSILÄ TECHNOLOGY O Y AB, Helsinki, FI

(72) Hellén Göran, Henriksson Torbjörn, Kosomaa Janne, Mökkönen Kari

(54) **Układ połączonego oczyszczania spalin i wody balastowej oraz sposób oczyszczania wody balastowej**

(57) Przedmiotem wynalazku jest układ połączonego oczyszczania spalin i wody balastowej na statku morskim (1), zawierający

cieplne urządzenie napędowe (2), wytwarzające przynajmniej gorące spaliny i zawierające układ (3) przewodów do odprowadzania gorących spalin i układ (6, 6.1, 6.2, 6.3, 6.4, 6.5, 6.6, 6.7, 6.8, 6.9, 6.10, 9) wymiany ciepła, przy czym układ wymiany ciepła zawiera ponadto przepływowy obwód (6.1) na pierwszy płyn wymiany ciepła, połączony z pierwszym wymiennikiem ciepła, przeznaczonym do grzania płynu wymiany ciepła i chłodzenia spalin oraz układ balastowy, zawierający co najmniej jeden zbiornik balastowy (12) i obwód (9) przepływu wody balastowej, który to obwód jest w połączeniu wymiany ciepła z pierwszym wymiennikiem ciepła (6). Przepływowy obwód (9) na wodę balastową zawiera pośredni zbiornik (13) przed zbiornikiem balastowym w kierunku przepływu wody balastowej w obwodzie przepływu wody balastowej. Wynalazek dotyczy również sposobu oczyszczania wody balastowej na statku morskim (1) przez wykorzystanie ciepła spalin w cieplnym urządzeniu napędowym (2).

(16 zastrzeżeń)

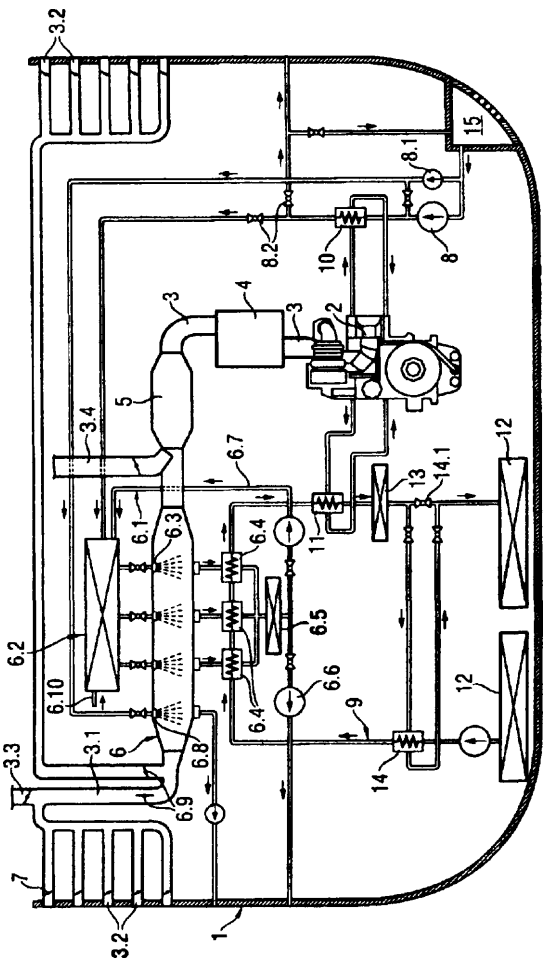

A1 (21) 350603 (22)200003 28 7(51) B65D 51/00

(31) 99EP 9902271 (32) 1999 04 01 (33) WO

(86) 2000 03 28 PCT/EP00/02738

(87) 2000 10 12 WO00/59797 PCT Gazette nr 41/00

(71) PENTAPHARM AG, Basel, CH

(72) Moisio Franck, Klug Franz A.

(54) **Korek**

(57) Sprężysty korek do zamykania fiolki w systemie przygotowania gotowych do użycia zawiesin lub roztworów aktywnego produktu przechowywanego w wymienionej fiolce złożony jest z jednego kawałka sprężystego materiału, który ma koncentryczną część (7), której osiowa grubość jest zmniejszona do membrany, która ma promieniowo usytuowane wycięcia tworzące linie przewidywanego rozerwania.

(4 zastrzeżenia)

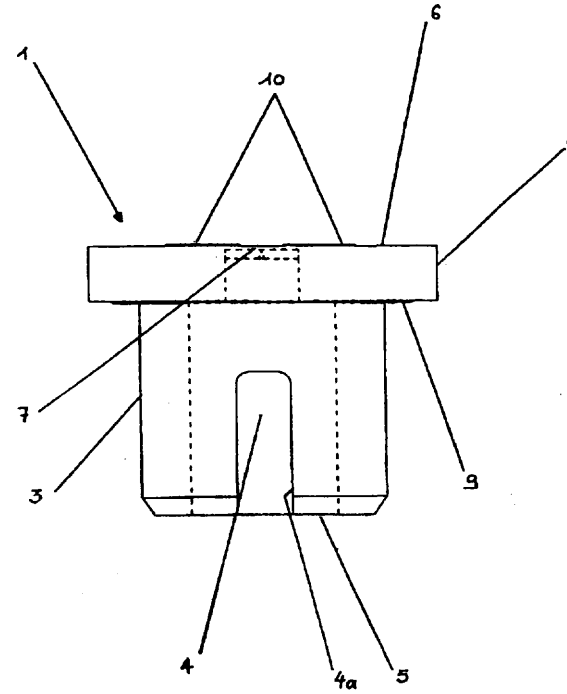

A1 (21) 348439 (22)2001 07 02 7(51) B65G 3/00

(71) Przedsiębiorstwo Budowlane MIRBUD Sp. z o.o., Rumia

(72) Lebiedź Jerzy, Supernak Stanisław, Kapuściński Andrzej, Wdowiak Maciej

(54) **Zadaszenie składowiska**

(57) Przedmiotem wynalazku jet zadaszenie składowiska, zwłaszcza zasobni do zbóż lub innych materiałów sypkich, zabezpieczające przed niekorzystnymi warunkami atmosferycznymi i umożliwiające załadunek lub rozładunek za pomocą urządzeń dźwigowych.

Zadaszenie składowiska zawierające zasobnię ze ścianami bocznymi, kozłami i pochyłą podłogą charakteryzuje się tym, że posiada dwa segmenty stałe (2, 5) dwa ruchome segmenty górne (3) i dwa ruchome segmenty dolne (4) zadaszenia, przy czym ruchomy segment górny (3) z lewej strony, przez wydłużony wspornik (6) i lewy zestaw kołowy (7) jest usytuowany na szynach jezdnych (8) osadzonych na bocznych ścianach (9) zasobni (1), zaś prawe zestawy kołowe (10) ruchomych segmentów górnych (3) są usytuowane na szynach jezdnych (11) zamocowanych do podłużnych belek nośnych (12) ruchomych segmentów dolnych (4), które mają zestawy kołowe (13) usytuowane na szynach jezdnych (8), ponadto wszystkie segmenty ruchome (3, 4) zadaszenia są połączone poprzez zaciski z linami napędowymi układu napędowego.

(6 zastrzeżeń)

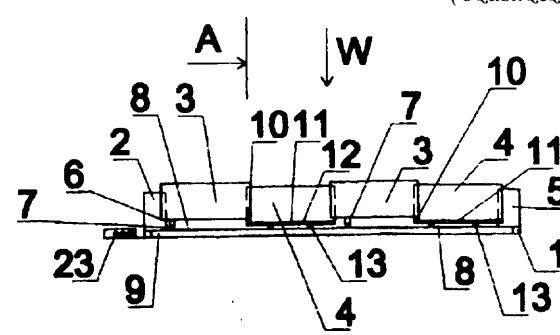

A1 (21) 348475 (22)2001 07 05 7(51) B66C 23/72

(71) Przemysłowy Instytut Maszyn Budowlanych, Kobyłka

(72) Bortkiewicz Władysław

(54) **Podporowy układ hydrauliczny wysięgnika**

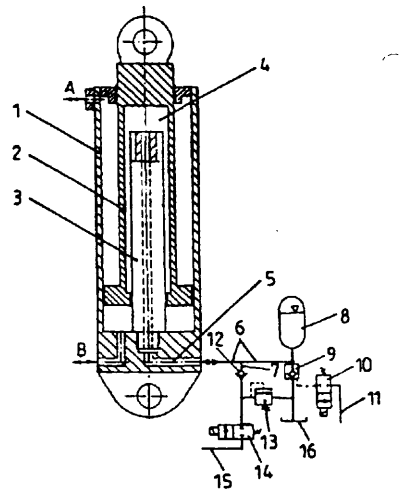

(57) Podporowy układ hydrauliczny wysięgnika posiada cylinder hydrauliczny tłokowo-nurnikowy (1), którego komora nurnikowa (4) połączona jest przewodem (6) z akumulatorem hydraulicznym (8) i zaworem zwrotnym (9) sterowanym zaworem dwudrogowym (10) z obwodu sterowania (11).

Przewód (6) połączony jest z przewodem (7), na którym zamontowany jest zawór zwrotny (12), zawór przelewowy (13) z upustem do zbiornika (16) oraz zawór dwudrogowy (14) zasilany przewodem (15) z układu roboczego.

(2 zastrzeżenia)

DZIAŁ C

CHEMIA I METALURGIA

A1 (21) 350604 (22) 2000 03 23 7(51) C01B 25/234

(31) 99 990657 (32) 1999 03 24 (33) FI

(86) 2000 03 23 PCT/FI00/00239

(87) 2000 10 12 WO00/59827 PCT Gazette nr 41/00

(71) KEMIRA CHEMICALS OY, Helsinki, FI

(72) Aaltonen Jarmo, Riihimaki Sakari, Ylinen Paula, Weckman Anders

(54) **Sposób wytwarzania kwasu fosforowego poprzez krystalizację półwodzianu kwasu fosforowego**

(57) Przedmiotem wynalazku jest sposób jednoczesnego wytwarzania kwasu fosforowego o stopniu czystości wymaganym do żywności i o stopniu czystości do paszy przez krystalizację półwodzianu kwasu fosforowego, H_3PO_4 x 0,5 H_2O, ze wstępnie oczyszczonego surowcowego kwasu (wyjściowego kwasu procesowego), który charakteryzuje się tym, że: a) po przeprowadzeniu etapu flotacji pianowej koncentratu fosforanu, koncentrat ten skierowuje się do etapu rozdzielania w silnym polu magnetycznym w celu obniżenia ilości jonów Mg, b) koncentrat fosforanu ługuje się mieszaniną kwasu siarkowego i kwasu fosforowego zgodnie z procesem mokrym, wytrącone jony SO_4 i As usuwa się i dodaje się źródło krzemu w celu doprowadzenia stosunku molowego F/Si do wartości < 6, c) kwas fosforowy zatęża się, wytrącone stałe osady usuwa się i odparowuje się jony F, d) surowcowy kwas otrzymany w etapie c, o stężeniu > 58 % P_2O_5, stężeniu części stałych < 0,05 %, stężeniu jonów Mg < 1,5 %, stężeniu jonów SO_4 < 1 %, stężeniu jonów As < 8 ppm i stężeniu jonów F < 0,2 % wykrystalizowuje się ze stałą szybkością wzrostu kryształów wynoszącą < 10 μm/minut odpowiadającą < 25 % wag. kryształów/godzinę, przy dodaniu zarodków kryształów w ilości maksymalnie 2 % w postaci 40 % zawiesiny kryształów, w której stężenie jonów Fe < 500 ppm i rozmiar zarodków kryształów < 200 urn, przy zachowaniu różnicy temperatury w pierwszej krystalizacji < 17°C i kryształy przemywa się bliskim nasycenia ługiem macierzystym z kolejnego etapu rekrystalizacji, e) kwas fosforowy wykrystalizowany według etapu d stapia się, rozcieńcza się do uzyskania stężenia < 63 % P_2O_5, dodaje się zarodki kryształów i krytalizację prowadzi się tak jak w etapie d, utrzymując różnicę temperatury < 8°C i kryształy przemywa się bliskim nasycenia roztworem kwasu fosforowego i f) ewentualnie kwas fosforowy wykrystalizowany według etapu e stapia się, rozcieńcza się do uzyskania stężenia < 63 % P_2O_5, dodaje się zarodki kryształów i krystalizację prowadzi się tak jak w etapie d, utrzymując różnicę temperatury < 6°C i kryształy przemywa się bliskim nasycenia roztworem przemywającym wytworzonym z kryształów produktu.

(10 zastrzeżeń)

A1 (21) 348469 (22)2001 07 03 7(51) C01G 1/02

(71) Politechnika Szczecińska, Szczecin

(72) Kurzawa Maria, Błońska-Tabero Anna

(54) **Nowa oksysól w trójskładnikowym układzie tlenków metali i sposób wytwarzania nowej oksysoli w trójskładnikowym układzie tlenków metali**

(57) Nowa oksysól charakteryzuje się tym, że układ trójskładnikowy oznacza tlenek magnezu lub tlenek cynku lub tlenek kobaltu - pentatlenek diwanadu - tritlenek diżelaza, o wzorze sumarycznym $M_3Fe_4V_6O_{24}$, gdzie M oznacza magnez, cynk lub kobalt.

Sposób wytwarzania nowej oksysoli polega na tym, że miesza się tlenek magnezu lub tlenek cynku lub tlenek kobaltu, pentatlenek diwanadu i tritlenek diżelaza w stosunkach molowych w procentach jak 37,5:37,5:25,0, a następnie ujednorodnia się oraz korzystnie pastylkuje.

Otrzymaną mieszaninę wygrzewa się w temperaturze 560 do 820°C w kilku etapach, aż do otrzymania próbki jednofazowej, przy czym po każdym etapie pastylki schładza się wolno do temperatury otoczenia, rozciera i ponownie pastylkuje otrzymując produkt o wzorze sumarycznym $M_3Fe_4V_6O_{24}$.

Inny sposób wytwarzania nowej oksysoli polega na tym, że bis(tetraoksowanadan) trimagnezu lub bis(tetraoksowanadan) tricynku lub bis(tetraoksowanadan) trikobaltu i tetraoksowanadan żelaza miesza się w stosunkach molowych w procentach jak 20.0:80.0, a następnie ujednorodnia oraz korzystnie pastylkuje.

Otrzymaną mieszaninę wygrzewa się w temperaturze 670 do 900°C w kilku etapach, aż do otrzymania próbki jednofazowej, przy czym po każdym etapie pastylki schładza się wolno do temperatury otoczenia, rozciera i ponownie pastylkuje otrzymując produkt o wzorze sumarycznym $M_3Fe_4V_6O_{24}$.

(3 zastrzeżenia)

A1 (21) 348470 (22)2001 07 03 7(51) C01G 1/02

(71) Politechnika Szczecińska, Szczecin

(72) Kurzawa Maria, Bosacka Monika, Dąbrowska Grażyna

(54) **Nowa oksysól w trójskładnikowym układzie tlenków metali i sposób wytwarzania nowej oksysoli w trójskładnikowym układzie tlenków metali**

(57). Nowa oksysól charakteryzuje się tym, że układ trójskładnikowy oznacza tlenek magnezu lub tlenek cynku lub tlenek kobaltu lub tlenek niklu - pentatlenek diwanadu - tritlenek dichromu, o wzorze sumarycznym $M_2CrV_3O_{11}$, gdzie M oznacza magnez, cynk, kobalt lub nikiel.

Sposób wytwarzania nowej oksysoli polega na tym, że miesza się tlenek magnezu lub tlenek cynku lub tlenek kobaltu lub tlenek niklu, pentatlenek diwanadu i tritlenek dichromu w stosunkach molowych w procentach jak 50,0 : 37,5 : 12,5, a następnie ujednorodnia się oraz korzystnie pastylkuje. Otrzymaną mieszaninę wygrzewa się w temperaturze 550 do 800°C w kilku etapach, aż do momentu otrzymania próbki jednofazowej. Po każdym etapie pastylki schładza się wolno do temperatury otoczenia, rozciera i ponownie pastylkuje otrzymując produkt o wzorze sumarycznym $M_2CrV_3O_{11}$.

Inny sposób polega na tym, że miesza się heptaoksodiwanadan dimagnezu lub heptaksodiwandan dicynku lub heptaoksodiwanadan dikobaltu lub heptaoksodiwanadan diniklu i tetraoksowanadan chromu w stosunkach molowych w procentach jak 50,0:50,0 a następnie ujednorodnia się oraz korzystnie pastylkuje. Otrzymaną mieszaninę wygrzewa się w temperaturze 550 do 800°C w kilku etapach, aż do otrzymania próbki jednofazowej. Po każdym etapie pastylki schładza się wolno do temperatury otoczenia, rozciera i ponownie pastylkuje otrzymując produkt o wzorze sumarycznym $M_2CrV_3O_{11}$.

Inny sposób polega na tym, że miesza się heksaoksowanadan magnezu lub heksaoksowanadan cynku lub heksaoksowanadan kobaltu lub heksaoksowanadan niklu odpowiednio z tetraoksodichromianem magnezu lub tetraoksodichromianem cynku lub tetraoksodichromianem kobaltu lub tetraoksodichromianem niklu w stosunkach molowych w procentach jak 75,0:25,0 a następnie ujednorodnia się oraz najlepiej pastylkuje. Otrzymaną mieszaninę wygrzewa się w temperaturze 550 do 800°C w kilku etapach, aż do otrzymania jednofazowej. Po każdym etapie pastylki schładza się wolno do temperatury otoczenia, rozciera i ponownie pastylkuje, otrzymując produkt o wzorze sumarycznym $M_2CrV_3O_{11}$.

(4 zastrzeżenia)

A1 (21)354916 (22)20020705 7(51) C07C 45/50

(31)01 10133072 (32) 2001 07 07 (33) DE

(71) Celanese Chemicals Europe GmbH, Frankfurt, DE

(72) Bohnen Hans, Frohning Carl Dieter, Wiebus Ernst

(54) **Sposób wytwarzania aldehydów**

(57) Przedmiotem wynalazku jest sposób wytwarzania aldehydów, w reakcji olefinowo nienasyconych związków z tlenkiem węgla i wodorem, w obecności katalizatora na bazie rodu, przy czym podczas przeprowadzania tego sposobu wprowadza się dodatkowy rod w postaci produktu reakcji metalicznego rodu i/lub jednego albo kilku związków rodu w obecności związków tworzących kompleksy rodu z tlenkiem węgla i wodorem; zastosowanie tego produktu reakcji w sposobach katalitycznych oraz wytwarzanie kompozycji katalizatora z dodatkiem tego produktu reakcji.

(12 zastrzeżeń)

A1 (21) 355159 (22) 2002 07 24 7(51) C07D 209/34

(31)01 0109839 (32) 2001 07 24 (33) FR

(71) LES LABORATOIRES SERVIER, Courbevoie Cedex, FR

(72) Mezei Tibor, Porcs-Makkay Marta, Simig Gyula

(54) **Proces syntezy związków kwasu (2S,3aS,7aS)-1-[(S)-alanylo]-oktahydro-1H-indolo-2-karboksylowego i ich zastosowanie do syntezy perindoprilu**

(57) Przedmiotem wynalazku jest proces syntezy związków o ogólnym wzorze (I), w którym R_1 oznacza atom wodoru lub grupę alkilową lub grupę benzylową, a R_2 oznacza grupę, która zabezpiecza funkcję aminową i ich zastosowanie do syntezy perindoprilu i jego farmaceutycznie dopuszczalnych soli. Sposób polega na reakcji związku o ogólnym wzorze V ze związkiem o ogólnym wzorze VI i uwodornieniu otrzymanego związku.

(6 zastrzeżeń)

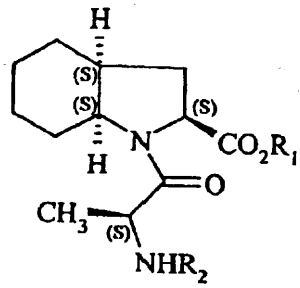

Wzór I

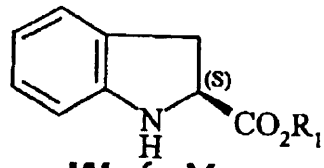

Wzór V

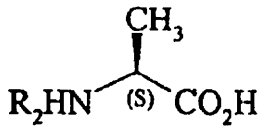

Wzór VI

A1 (21)355161 (22)20020723 7(51) C07D 209/34
C07D 263/20
C07C 227/14

(31) 01 01500197 (32) 2001 07 24 (33) EP

(71) ADIR, Courbevoie Cedex, FR

(72) Pau Cid

(54) **Sposób wytwarzania**

(57) Sposób wytwarzania związku o wzorze (IV), w którym R_a i R_b oznaczają grupę C_{1-4}alkilową, R_c oznacza grupę C_{1-6}alkilową, a R_d oznacza atom wodoru albo grupę zabezpieczającą albo jego estru lub soli, obejmuje etapy, w których związek o wzorze (I), w którym R_a oznacza grupę C_{1-4}alkilową, R_b oznacza grupę C_{1-4}alkilową, a R_c oznacza grupę C_{1-6}alkilową, poddaje się reakcji ze związkiem o wzorze $X_2C=O$, w którym każda z grup X oznacza niezależnie grupę odchodzącą, po czym tak otrzymany związek o wzorze (II), w którym R_a, R_b i R_c mają znaczenie podane powyżej, poddaje się reakcji ze związkiem o wzorze (III), w którym R_d oznacza atom wodoru albo grupę zabezpieczającą.

Przedmiotem wynalazku są także nowe związki o wzorze (II) oraz sposób wytwarzania związków o wzorze (I), polegający

na reakcji związków o wzorach (V) i (VI), w których R_a, R_b i R_c mają znaczenia podane powyżej, a grupa R_e wraz z atomem tlenu, do którego jest przyłączona, tworzy grupę odchodzącą po czym uwodornieniu produktu tej reakcji. Wynalazek obejmuje sposób wytwarzania perindoprilu.

(9 zastrzeżeń)

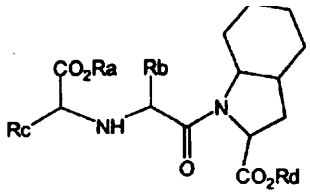

WZÓR (IV)

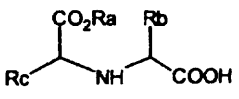

WZÓR (I)

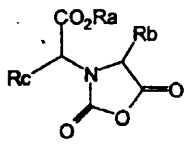

WZÓR (II)

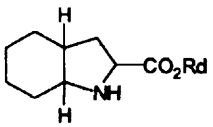

WZÓR (III)

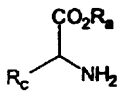

WZÓR (V)

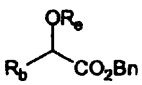

WZÓR (VI)

A1 (21)348441 (22)2001 07 04 **7(51)** C07D 211/08

(71) Polska Akademia Nauk, Instytut Chemii **Fizycznej**, Zakład Doświadczalny CHEMIPAN, Warszawa

(72) Gwiazda Piotr, Cybulski Andrzej

(54) Sposób **wytwarzania**
2,2,6,6-tetrametylopiperydyny

(57) Sposób polega na tym, że redukcję 4-okso-2,2,6,6-tetrametylopiperydyny hydrazyną lub wodzianem hydrazyny prowadzi się w obecności alkoholu co najmniej jednowodorotlenowego, środka alkalicznego z grupy obejmującej wodorotlenki, węglany i alkoholany metali alkalicznych i metali ziem alkalicznych, w środowisku rozpuszczalnika wybranego z grupy zawierającej bifenyl i jego pochodne, oleje mineralne zawierające związki o średniej liczbie atomów węgla w cząsteczce wynoszącej co najmniej 10 i oleje aromatyczne zawierające związki o średniej liczbie atomów węgla w cząsteczce wynoszącej co najmniej 9, przy czym stosuje się oleje, których temperatura wrzenia jest wyższa niż 180°C.

(9 zastrzeżeń)

A1 (21) 348442 (22)2001 07 04 **7(51) C07D 211/94**

(71) Polska Akademia Nauk, Instytut Chemii **Fizycznej**, Zakład Doświadczalny CHEMIPAN, Warszawa

(72) Gwiazda Piotr, Cybulski Andrzej

(54) **Sposób wytwarzania**
2,2,6,6-tetrametylopiperydyn-1-oksylu
o wysokiej czystości

(57) Sposób obejmuje kolejno następujące etapy: (1) odsączenie stałych składników mieszaniny reakcyjnej ewentualnie w niej obecnych, (2) odparowanie z mieszaniny reakcyjnej lub z przesączu co najmniej 80 % organicznego rozpuszczalnika metodą destylacji prostej, (3) frakcjonowanie destylatu przez rektyfikację do takiego stanu, by zawartość organicznego rozpuszczalnika w fazie wodnej była mniejsza niż 10% wag., zaś zawartość wody w fazie organicznej była mniejsza niż 15%, (4) ekstrakcję 2,2,6,6-tetrametylopiperydyn-1-oksylu, razem lub osobno, z wodnych roztworów z etapów (2) i (3) nie mieszającym się z wodą rozpuszczalnikiem, wybranym z grupy obejmującej węglowodory aromatyczne typu benzenu podstawionego rodnikami metylowymi lub etylowymi, węglowodory alifatyczne zawierające 4-8 atomów węgla w cząsteczce, estry metylowe i etylowe kwasu octowego lub propionowego lub chloropochodne węglowodorów alifatycznych zawierające 1 -5 atomów węgla i 1 -4 atomów chloru w cząsteczce, (5) przemycie ekstraktów wodą ewentualnie zawierającą kwas mineralny i (6) odparowanie rozpuszczalnika z ekstraktów.

(4 zastrzeżenia)

A1 (21) 348588 (22)2001 07 09 **7(51) C07D** 249/08

(71) Akademia Medyczna, Lublin

(72) Pitucha **Monika**, Dobosz Maria

(54) **Nowe pochodne**
1-[acetylo-(1,2,4-triazol-1-yl)]-4-podstawione semikarbazydu oraz sposób **ich** wytwarzania

(57) Wynalazek rozwiązuje zagadnienie otrzymywania nowych pochodnych 1-[acetylo-(1,2,4-triazol-1-yl)]-4-podstawionych semikarbazydowych o wzorze ogólnym 1, w którym R oznacza grupy: fenylową, etylową, cykloheksylową, 1-naftylową, benzylową, p-etoksyfenylową, 1-fenyloetylową, benzoilową, etoksykarbonylową, benzenosulfonową.

Nowe pochodne wykazujące działanie przeciwbólowe, przeciwgorączkowe otrzymuje się w reakcji hydrazydu kwasu 1,2,4-triazolo-1 -octowego z izocyjanianami o wzorze ogólnym 2. Reakcje prowadzi się ogrzewając substraty w stopie w temperaturze 70-100°C przez 15 godzin. Po oziębieniu produkty przemywa się eterem dietylowym i wodą, a w przypadku, gdy R oznacza grupy: etylową, 1-etylofenylową, benzoilową, etoksykarbonylową, benzenosulfonową przemywa się tyko eterem dietylowym, po czym suszy się i krystalizuje z etanolu.

(2 zastrzeżenia)

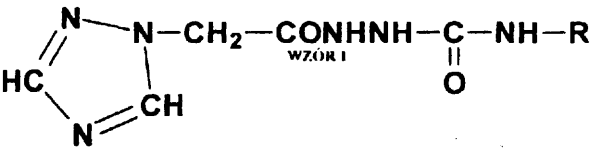

WZÓR 1

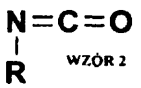

WZÓR 2

A1 (21)348680 (22)20010712 **7(51) C07D 249/08**

(71) Akademia **Medyczna**, Lublin

(72) Pitucha **Monika**, Dobosz Maria

(54) **Nowe pochodne**
3-[metylo-1,2,4-triazol-1 -yl] -4-podstawione-1, 2,4-triazolino-5-onu oraz sposób ich otrzymywania

(57) Wynalazek rozwiązuje zagadnienie sposobu otrzymywania nowych pochodnych 3-[metylo-1,2,4-triazol-1-yl]-4-podstawionych -1,2,4-triazolino-5-onu o wzorze ogólnym 1, w którym R oznacza grupy: fenylową, etylową, cykloheksylową, 1-naftylową, benzylową, p-etoksyfenylową.

Nowy związek o wzorze ogólnym 1 otrzymuje się poddając cyklizacji 1-[acetylo-(1,2,4-triazol-1-yl)]-4-podstawione semikarbazydu o wzorze ogólnym 2 z 2 % roztworem wodorotlenku sodowego przez ogrzewanie w temperaturze wrzenia przez 5-20 godzin, po oziębieniu roztwór zadaje się 3N kwasem solnym do otrzymania odczynu kwasowego, a następnie strącone związki krystalizuje się z etanolu.

(3 zastrzeżenia)

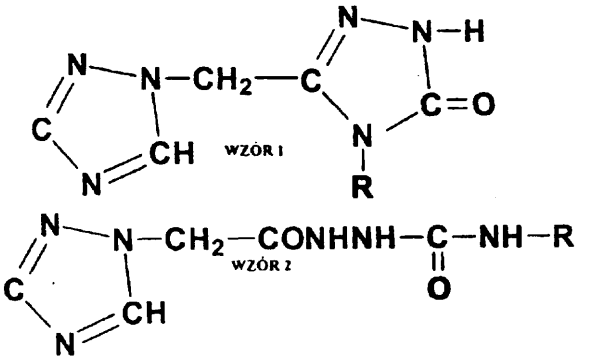

Data wprowadzenia zmiany zastrzeżeń: 2002 01 21

A1 (21) 355034 (22)200207 12 **7(51) C07D** 471/04 **A61K** 31/435

(31)01 0109260 **(32) 2001 07** 12 **(33)** FR

(71) LES LABORATOIRES **SERVIER,** Neuilly sur Seine, FR

(72) Goldstein Solo, Poissonnet Guillaume, Parmentier Jean-Gilles, Lestage Pierre, Lockhart Brian

(54) **Nowe związki oktahydro-2-H-pirydo[1,2-a]pirazyny, sposób ich wytwarzania i kompozycje farmaceutyczne je zawierające**

(57) Ujawniono nowe związki oktahydro-2-H-pirydo[1,2-a] pirazyny o ogólnym wzorze (I), w którym Ra oznacza liniowy lub rozgałęziony łańcuch (C_1-C_6)alkilenowy, X oznacza grupę wybraną spośród W" -C(W_1)-W_2-, -W_2-C(W_1)-, -W_2-C(W_1)W_2-, -W_2-Ra- i CHO(OR_1)-, gdy Y oznacza grupę arylową lub heteroarylową albo X oznacza grupę wybraną spośród pojedynczego wiązania, -C(W_1)-, -W_2-C(W_1)-, -W_2-Ra i -CH(OR_1)-, gdy Y oznacza sprzężoną grupę bicykliczną o wzorze (a), w którym A oznacza ewentualnie podstawiony heterocykl zawierający azot, mający od 4 do 7 składników w pierścieniu, który jest nienasycony lub częściowo nasycony i ewentualnie zawiera drugi heteroatom, B oznacza pierścień fenylowy ewentualnie podstawiony przez jedną lub więcej grup, ich izomery oraz ich sole addycyjne z dopuszczonym do stosowania w farmacji kwasem lub zasadą.

Przedmiotem wynalazku jest również sposób wytwarzania nowych związków oktahydro-2-H-pirydo[1,2-a] pirazyny oraz kompozycje farmaceutyczne je zawierające. Związki te wykazują aktywność antagonisty centralnego receptora histaminy H3.

(17 zastrzeżeń)

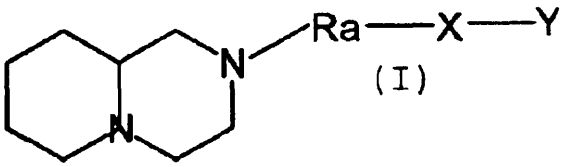

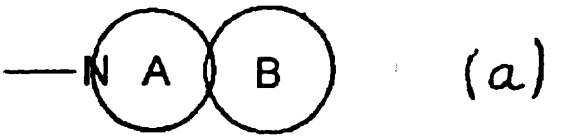

A1 (21)354769 (22)20020627 7(51)C07K 1/18

(31) 01BO 426 **(32) 2001 07** 06 **(33)** IT

(71) ALFA WASSERMANN S.P.A., Alanno **Scalo,** IT

(72) Scapol Lucia, Viscomi Giuseppe Claudio

(54) **Sposób oczyszczania farmakologicznie aktywnych białek za pomocą kationowymiennej chromatografii**

(57) Przedmiotem wynalazku jest sposób oczyszczania farmakologicznie aktywnych białek, oparty na zastosowaniu kationowymiennej chromatografii, prowadzonej na stałym nośniku, w bardziej zasadowym pH, na przykład wyższym niż pH punktu izoelektrycznego, pI, oczyszczanych białek, przy zapewnieniu jednak, aby wymienione białka mogły być jeszcze absorbowane.

Roztwory buforowe utrzymuje się w takich wartościach pH i ich moc jonową doprowadza się do takich wartości, które zapewniają oczyszczenie farmakologicznie aktywnego białka. Sposób przeznaczony jest głównie do oczyszczania białka typu interferonu i albuminy.

(15 zastrzeżeń)

A1 (21) 354913 **(22) 2002 07 05** 7(51) C08G 77/04

(31)01 10132942 **(32) 2001 07** 06 **(33)** DE

(71) DEGUSSA AG, Düsseldorf, DE

(72) Krafczyk Roland, Treffeisen Björn, Monkiewicz **Jaroslaw**

(54) **Oligomery siloksanowe,** sposób **ich wytwarzania, ich zastosowanie i mieszanki gumowe**

(57) Wynalazek dotyczy oligomerów siloksanowych o ogólnych wzorach I, II, w których istnieje przynajmniej jedna grupa alkilowa, zawierająca grupę funkcyjną.

Oligomery siloksanowe wytwarza się przez oligomeryzację fluorowcoalkilotritluorowcosilanów i ewentualnie kooligomeryzację z (C_1-C_{18})-alkilo-, fenylo-, arylo- lub aryloalkilotrifluorowcosilanami i/lub czterochlorkiem krzemu w obecności alkoholu i wody i ewentualnie w dalszym etapie prowadzi się modyfikację funkcyjnej grupy fluorowcoalkilowej. Oligomery siloksanowe można stosować jako reagent sprzęgający w mieszankach gumowych lub jako środek ochronny w budownictwie.

(14 zastrzeżeń)

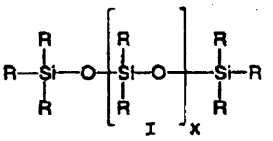

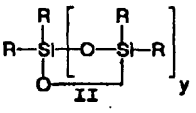

A1 (21)354914 (22)20020705 **7(51) C08G** 77/04

(31)01 10132941 **(32) 2001 07** 06 **(33)** DE

(71) DEGUSSA AG., Düsseldorf, DE

(72) Luginsland Hans Detlef, Hasse Andre, Radcziwill Michael, Krafczyk Roland

(54) **Oligomeryczne silany organiczne, sposób ich wytwarzania, ich zastosowanie, sposób wytwarzania mieszanek gumowych i kształtki**

(57) Ujawniono oligomeryczne silany organiczne, składające się z 2 jednostek budowy A i B o wzorze (I). Oligomeryczne silany organiczne wytwarza się przez mieszanie zawiązków monomerowych o typach budowy I i II i następującą dalej kooligomeryzację. Oligomeryczne silany organiczne stosuje się w mieszankach gumowych.

(10 zastrzeżeń)

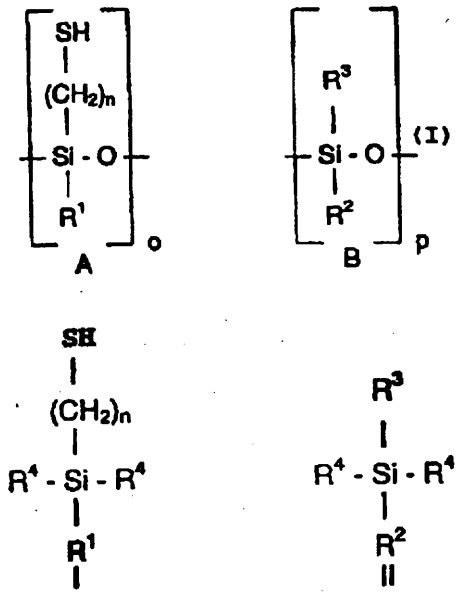

A1 (21)354915 (22)20020705 7(51) C09C 1/28

(31)01 10132943 (32) 2001 07 06 (33) DE

(71) DEGUSSA AG., Düsseldorf, DE

(72) Luginsland Hans Detlef, Hasse Andre, Korth Karsten

(54) Napełniacz tlenkowy lub krzemianowy modyfikowany silanami, sposób jego wytwarzania, jego zastosowanie i mieszanki gumowe

(57) Tlenkowy lub krzemianowy napełniacz modyfikowany silanami, przy czym przynajmniej jeden tlenkowy lub krzemianowy napełniacz modyfikowany jest merkaptosilanem o ogólnym wzorze $(R^1)_3Si\text{-}R^2\text{-}SH$ (I) i alkilosilanem o ogólnym wzorze $(R^1)_3Si\text{-}R^3$ (II) i/lub olejem silikonowym, wytwarza się przez mieszanie przynajmniej jednego napełniacza tlenkowego lub krzemianowego z merkaptosilanem o wzorze (I) i alkilosilanem o wzorze (II) i/lub z olejem silikonowym. Tlenkowe lub krzemianowe napełniacze modyfikowane silanami stosuje się w mieszankach gumowych.

(8 zastrzeżeń)

A1 (21) 350581 (22)200003 06 7(51) C09C 1/36

(31)99 19910521 (32)1999 03 10 (33) DE

(86)20000306 PCT/DE00/00705

(87) 2000 09 14 WO00/53679 PCT Gazette nr 37/00

(71) KRONOS TITAN GMBH & CO. OHG, Leverkusen, DE

(72) Orth-Gerber Jürgen, Elfenthal Lothar, Blumel Siegfried

(54) Pigmenty dla układów lakierniczych obrabiane dodatkowo substancjami organicznymi

(57) Na drodze podwójnej obróbki dodatkowej substancjami organicznymi można wytworzyć wysokojakosciowe pigmenty dwutlenku tytanu, które nadają się szczególnie do wodorozcieńczalnych dyspersji lakierniczych o wysokim połysku, przy czym substancję organiczną I nanosi się jako środek pomocniczy do mielenia przed końcowym mieleniem na cząsteczki nieobrobione lub już obrobione substancjami nieorganicznymi, a substancję organiczną II nanosi się po mieleniu jako specjalny pomocniczy środek dyspergujący i polepszający zwilżalność. Dostosowywanie zgodności substancji organicznej II do matrycy przez zmianę wskaźnika HLB nie wpływa na stopień mielenia lecz oddziałowuje w dodatni sposób na stopień rozprowadzania cząsteczek pigmentu w matrycy, co prowadzi do polepszonego zdyspergowania i podwyższonego połysku.

(12 zastrzeżeń)

A1 (21) 348437 (22)2001 07 02 7(51) C10B 57/04

(71) Zakłady Koksownicze WAŁBRZYCH SA, Wałbrzych

(72) Kaczmarski Wojciech, Graf Jerzy

(54) Mieszanka węglowa do produkcji koksu odlewniczego-specjalnego

(57) Przedmiotem wynalazku jest mieszanka węglowa do produkcji koksu odlewniczego - specjalnego o wysokim parametrze M-80, przeznaczonego głównie do produkcji mineralnych materiałów izolacyjnych. Mieszanka węglowa zawiera od 30 % wagowych do 43 % wagowych węgla gazowo-koksowego typu 34, od 60 % wagowych do 45 % wagowych węgla ortokoksowego typu 35 oraz od 10 % wagowych do 12 % wagowych czynnika schudzającego w postaci koksiku lub koksu naftowego.

(1 zastrzeżenie)

A1 (21) 354888 (22) 2002 07 04 7(51) C10G 9/08

(31)01 0109055 (32) 2001 07 06 (33) FR

(71) INSTITUT FRANCAIS DU PETROLE, Rueil Malmaison Cedex, FR

(72) Brunard Nathalie, Gauthier Thierry, Lepage Jean-Paul

(54) Urządzenie wewnętrzne do rozdzielania mieszaniny zawierającej co najmniej jedną fazę gazową i fazę ciekłą

(57) Urządzenie do rozdzielania mieszaniny, zawierającej co najmniej jedną fazę gazową (20) i fazę ciekłą (10), uzyskanej ze strefy (700) zetknięcia ładunku ciekłego, ładunku gazowego i cząstek stałych, zintegrowane w komorze i zawierające co najmniej urządzenie do recyrkulacji, wyposażone w co najmniej jedno przejście dla mieszaniny, pierwszy element rozdzielania, czyli separator wstępny umieszczony bezpośrednio za co najmniej jednym przejściem, umożliwiający rozdzielenie mieszaniny na frakcję A zawierającą większość cieczy i mniejszą część gazu i zasadniczo gazową frakcję B zawierającą mniejszą część cieczy, przewód umieszczony w pobliżu części górnej komory, umożliwiający odprowadzanie zasadniczo gazowej frakcji B uzyskanej z separatora wstępnego, przewód odprowadzający,

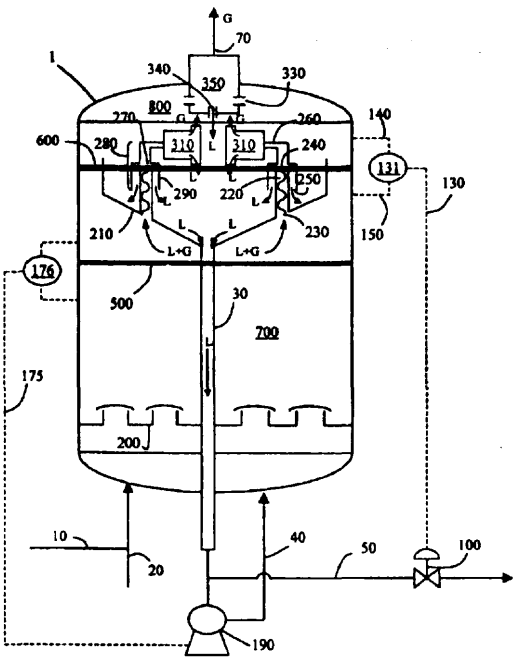

przedłużający urządzenie do recyrkulacji, przez który płynie grawitacyjnie i odprowadzana jest frakcja A zawierająca większość cieczy, uzyskana z separatora wstępnego, znamienne tym, że zawiera ponadto środki kontroli (130) poziomu ekspansji fazy ciekłej w komorze, przy czym środki te są ustawione tak, aby utrzymać ten poziom w odległości od otworu wylotowego frakcji B większej lub równej 0,05 wewnętrznej średnicy komory.

(15 zastrzeżeń)

A1 (21) 348681 (22)2001 07 12 **7(51) C12P** 5/00 C12P 1/04

(75) Kryłowicz Adam, Zamość; Chrzanowski Kazimierz, Zamość; Usidus Janusz, Zamość

(54) Sposób i układ wytwarzania metanu i energii elektrycznej i cieplnej

(57) Sposób polega na anaerobowym przetwarzaniu biomasy do biogazu w rozdzielonych procesach hydrolizy i fermentacji metanowej biomasy przez bakterie metanowe mezofilne, termofilne i psychrofilne, znajdujące się w zawracanych odciekach. Oczyszczony biogaz ulega rozdzieleniu na metan i dwutlenek węgla. Z części metanu i biogazu wytwarza się gazowe paliwo standardowe służące do napędu agregatu prądotwórczego i ogniwa termoregeneracyjnego wytwarzającego energię elektryczną i ciepło.

Układ posiada układ przygotowania biomasy (1) połączony z hydrolizerem (2) i dalej z układem szeregowym fermentorów i kompostownika (3) współdziałającym z układem zawracania i wzbogacania odcieków (4). Zbiornik biogazu surowego (5) połączony jest z układem oczyszczania biogazu (6) i dalej ze zbiornikiem biogazu oczyszczonego (7) połączonym z układem rozdziału biogazu (8) i z mieszaczem gazów (11). Układ (8) ma wyjścia do układu przetwarzania CO_2 (10) i układu przetwarzania metanu (9) również połączonego z mieszaczem gazów (11), połączonym ze zbiornikiem gazowego paliwa standardowego (12). Zbiornik (12) ma połączenie z układem wytwarzania energii elektrycznej i ciepła (13) i z układem przetwarzania ciepła (14).

(14 zastrzeżeń)

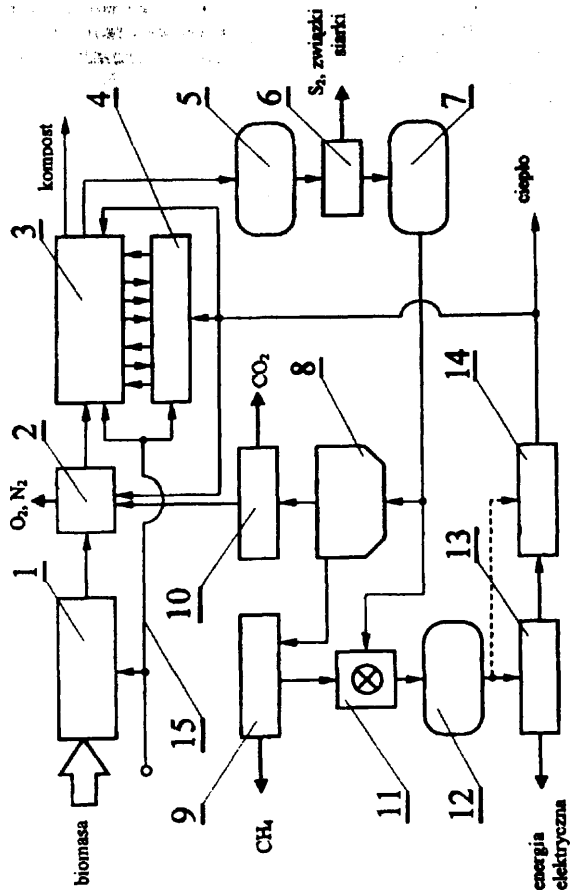

A1 (21) 348438 (22) 2001 07 02 **7(51) C22C** 9/04 C22C 9/05

(71) Instytut Metali Nieżelaznych, Gliwice; Joszt Kazimierz, Gliwice; Śmieszek Zbigniew, Gliwice; Malec Witold, Gliwice

(72) Joszt Kazimierz, Śmieszek Zbigniew, Malec Witold

(54) Wieloskładnikowy mosiądz

(57) Przedmiotem wynalazku jest ekologiczny mosiądz o kolorze srebrnym, odznaczający się dobrymi własnościami wytrzymałościowymi i plastycznymi oraz bardzo dobrą odpornością na korozję, szczególnie w środowisku ludzkiego potu.

Stop ten oprócz miedzi, cynku, manganu i cyny zawiera dodatkowo aluminium i arsen z tym, że sumaryczna ilość cynku i manganu nie przekracza 35 %, zawartość miedzi nie przekracza 75 %, natomiast suma zawartości cyny, aluminium i arsenu nie przekracza 7 %.

(6 zastrzeżeń)

A1 (21)353611 (22)20020424 7(51)C22F 1/16

(31)01 900411 **(32) 2001 07** 06 **(33)** US

(71) GENERAL ELECTRIC COMPANY, Schenectady, US

(72) Ozbaysal Kazim

(54) Obróbka cieplna wyrobu ze stopu tytanu

(57) Sposób obróbki cieplnej wyrobu ze stopu tytanu, korzystnie zawierającego więcej niż około 3,5 % molibdenu, a zwłaszcza w procentach wagowych, około 4 % aluminium, około 4 % molibdenu, około 2 % cyny, około 0,5 % krzemu, resztę stanowi tytan i zanieczyszczenia, polega na tym, że poddaje się go obróbce do utworzenia w nim struktury martenzytycznej. Stosuje się obróbkę, w której poddaje się wyrób pierwszemu nagrzewaniu do temperatury pierwszego nagrzewania wyższej niż około 870°C, a następnie chłodzi się go do temperatury niższej niż około 427°C. Wyrób poddaje się drugiemu nagrzewaniu do temperatury drugiego nagrzewania od około 690°C do około 763°C przez czas od około 1 do około 7 godzin, a następnie chłodzi się go do temperatury niższej niż około 427°C z prędkością nie większą niż 8,3°C na sekundę.

(20 zastrzeżeń)

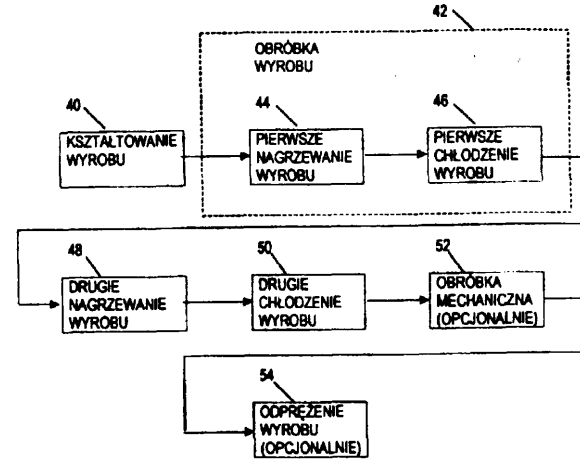

A1 (21)348471 (22)20010703 **7(51)** C23C 2/38

(71) Politechnika Gdańska, Gdańsk

(72) Cieśliński Janusz, Dominiczak Przemysław

(54) Sposób minimalizacji obwodowego rozkładu temperatury na powierzchni ogrzewanej elektrycznie poziomej rury grzewczej

(57) Sposób minimalizacji obwodowego rozkładu temperatury na powierzchni ogrzewanej elektrycznie poziomej rury grzewczej charakteryzuje się tym, że na górną część powierzchni rury grzewczej (1) nakłada się metalową powłokę porowatą (2).

(1 zastrzeżenie)

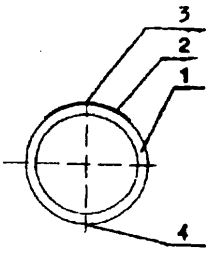

DZIAŁ D

WŁÓKIENNICTWO I PAPIERNICTWO

A1 (21) 348688 (22)2001 07 12 7(51) D01B 9/00

(71) Instytut Włókien Naturalnych, Poznań

(72) Mańkowski Jerzy, Garbarczyk Józef, Paukszta Dominik, Kozłowski Ryszard, Borysiak Sławomir

(54) **Sposób cięcia włókien naturalnych, przeznaczonych do tworzenia kompozytów z polimerami termoplastycznymi i zespół do cięcia włókien naturalnych, przeznaczonych do tworzenia kompozytów z polimerami termoplastycznymi**

(57) Sposób polega na tym, że włókna sznurkiem (2) z ciętego włókna wiąże się ściśle ruchem śrubowym w wiązkę (1) o średnicy do 100 mm i układa w prowadnicy (3).

Zespół do cięcia włókien naturalnych charakteryzuje się tym, ze urządzeniem podawczym jest prowadnica (3), korzystnie w postaci rynny o przekroju poprzecznym zbliżonym do litery "U" mająca u wylotu usytuowane co najmniej dwa wałki podające (4)! z których co najmniej jeden ma mechanizm dociskający (5) za którymi zamocowana jest stalnica (6) z otworem (7), nad którym suwliwie osadzony jest nóż gilotynowy (8), przy czym wałki (4) i nóż (8) tak są połączone ze sobą, że obrót wałków (4) możliwy jest przy usytuowaniu ostrza noża (8) powyżej otworu (7), zaś wiązka (1) przesuwa się między wałkami (4) w zakresie 0,5-30 mm na jeden skok noża (8).

(2 zastrzeżenia)

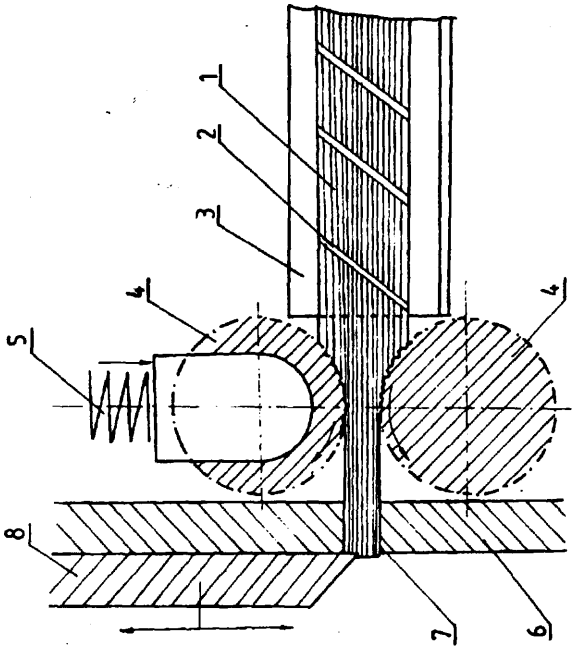

A1 (21)354858 (22)20020703 7(51) D03D 15/00

(31)01 10131878 (32)20010704 (33) DE

(71) Carl Freudenberg KG, Weinheim, DE

(72) Nowottnick Heike, Schubert Dirk, Wirsching Jochen, Wendelken Hans-Jürgen

(54) Ścierka do sprzątania na mokro, gąbka lub temu podobna oraz sposób jej wytwarzania

(57) Ścierka do sprzątania na mokro, gąbka lub temu podobna z korpusem z gąbki z miękkiego tworzywa spienionego porowatego, charakteryzuje się tym, że przez korpus z pianki (2) przeprowadzone są paski z pianki (3), których twardość jest większa niż twardość korpusu z pianki (2).

Sposób jej wytwarzania wynalazku polega na tym że w założonej liczbie sztuk łączy się ze sobą kilka warstw z miękkiego tworzywa spienionego porowatego i warstw twardego tworzywa spienionego porowatego i tak powstały pas z tworzywa spienionego porowatego kroi się na ukośne części.

(12 zastrzeżeń)

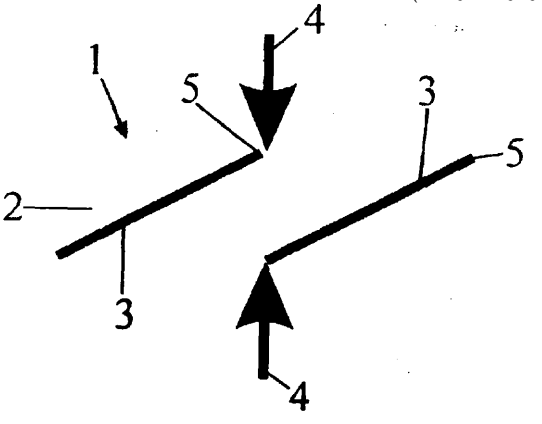

A1 (21) 348541 (22)2001 0706 7(51) D04B 7/00

(71) Instytut Technologii Eksploatacji, Radom

(72) Wiejak Jan

(54) **Stempel do wykonywania nacięć, zwłaszcza w igle przetykowej**

(57) Stempel do wykonywania nacięć, zwłaszcza w igle przetykowej, mający kształt prostopadłościennego trzpienia zakończonego ukośnym ścięciem charkateryzuje się tym, że ukośne ścięcie (1) jest zakończeniem schodkowego występu (6) z jednej strony oraz schodkowego wycięcia ze strony przeciwległej przy czym na krawędzi ukośnego ścięcia (1) jest jedno lub więcej zagłębień (3) o kształcie odpowiadającym nacięciu w igle przetykowej i każde zagłębienie (3) jest jednocześnie brzegiem rowka

(4), przechodzącego równolegle do osi podłużnej przez powierzchnię schodkowego występu (6) oraz przez część lub całość długości powierzchni ukośnego ścięcia (1), przy czym rowki (4) są jednakowej lub różnej długości rozmieszczone w jednakowej lub różnym rozstawie, zaś każdy z rowków (4) ma jednakowy lub różny kształt lub wielkość jednolite na całej swej długości.

(1 zastrzeżenie)

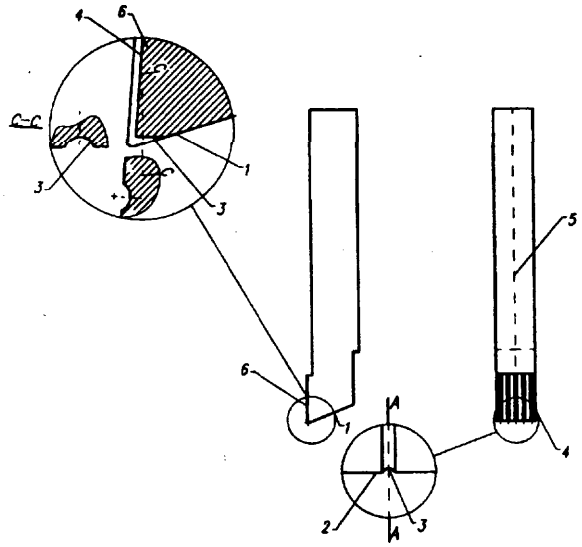

A1 (21) 348546 (22) 2001 07 06 7(51) D06P 1/00

(75) Wesecka Zofia, Jaworzno; Wesecki Zdzisław, Jaworzno

(54) **Sposób wykonywania rajstop ze środkiem aloesowym**

(57) Sposób wykonywania rajstop ze środkiem aloesowym polega na tym, że w fazie procesu farbowania rajstop dodawany jest środek aloesowy w ilości 5 do 25 % wagowych w temperaturze 40 do 65 stopni C. Dodanie przy wykonywaniu rajstop środka aloesowego daje w efekcie nawilżenie skóry nóg, która absorbując go powoduje uwalnianie nóg od celu litu, jak również zapobiega jego powstawaniu. Ponadto zastosowany środek aloesowy nadaje nogom lekkość i uczucie wypoczynku poprzez zwiększenie aktywności krążenia krwi.

(1 zastrzeżenie)

A1 (21) 354835 **(22) 2002 07 02** **7(51)** D06P 1/642

(31) 01 20011279 (32) 200107 12 (33) CH
01 20011987 2001 10 30 CH

(71) **CIBA** SPECIALTY CHEMICALS HOLDING INC., **Bazylea,** CH

(72) **Schmiedl** Jürgen, DE; Koch Klaus, CH; Mundle Wolfgang, DE; Grüner Franz, DE

(54) **Sposób trójchromatycznego barwienia lub drukowania syntetycznych materiałów z włókien poliamidowych**

(57) Wynalazek dotyczy sposobu barwienia trójchromatycznego lub drukowania poliamidowego materiału włókienniczego, w którym stosowany jest co najmniej jeden reaktywny barwnik czerwony o ogólnym wzorze (1) łącznie z co najmniej jednym spośród reaktywnych barwników żółtych i pomarańczowych o ogólnych wzorach (2), (3), (4) i co najmniej jednym reaktywnym barwnikiem niebieskim o ogólnym wzorze (5).

Sposób ten wyróżnia się równomiernym nałożeniem barwy i bardzo dobrą zdolnością do wiązania.

(J 7 zastrzeżeń)

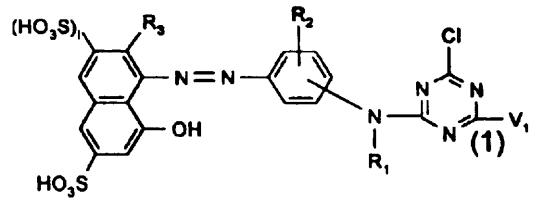

(1)

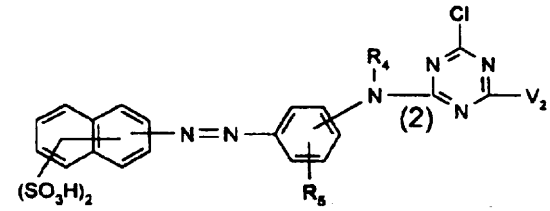

(2)

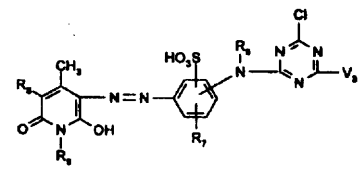

(3)

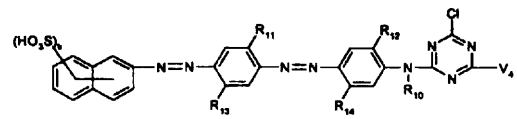

(4)

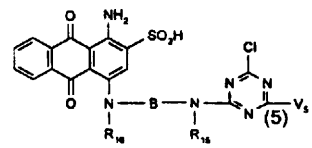

(5)

A1 (21) 348440 **(22) 2001 07 02** 7(51) D07B 1/20

(71) Politechnika Lubelska, Lublin

(72) Sikora **Robert,** Lakutowicz Jerzy, Klepka **Tomasz,** Bociąga Elżbieta, Runowicz Jerzy

(54) **Sposób wytwarzania segmentowych, rurkowych elementów pławnych**

(57) Sposób wytwarzania segmentowych rurkowych elementów pławnych z jednoczesnym ich nawlekaniem na osnowę polimerową oraz rozdzielanie na segmenty i odciskanie ich na nierozdzielonej, ciągłej osnowie polimerowej w linii technologicznej wytłaczania, polega na tym, że wytłoczyna (1) z osnową polimerową (2) wewnątrz, wychodząc z dyszy (3) głowicy wytłaczarskiej wytłaczarki jest podawana bezpośrednio na rozwarte szczęki (4) z obustronnymi ostrzami skierowanymi naprzeciw siebie, ogniw (5) gąsienicy urządzenia odbierającego, a następnie w czasie ruchu gąsienicy urządzenia odbierającego wytłoczyna (1) z osnową polimerową (2) jest stopniowo nacinana obustronnymi ostrzami i obciskana częściami walcowymi szczęk (4), a gdy szczęki (4) ogniw (5) gąsienicy wchodzą na łuk koła napędzanego urządzenia odbierającego i rozchodzą się osiowo na skutek powiększenia się drogi ruchu, wytłoczyna (1) jest rozdzielana na segmenty i następnie ostatecznie obciskana na nierozdzielonej, ciągłej osnowie polimerowej (2) za pomocą szczęk (4) współdziałających z nastawnymi suwakami (7) zamykającymi, po czym przy pomocy nasta-

wnego suwaka (8) otwierającego, wytłoczyna (1) wraz z osnową polimerową (2) wewnątrz jest uwalniana ze szczek (4) ogniw (5) gąsienicy urządzenia odbierającego, dając gotowy wytwór.

(1 zastrzeżenie)

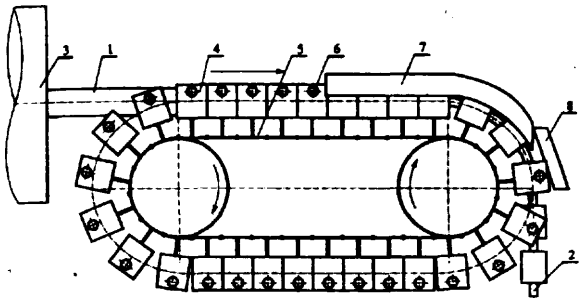

A1 (21)348549 (22)20010706 7(51) D21C 9/10

(71) BIOTEK Sp. z o.o., Puławy

(72) Mańko Piotr, Stupińska Halina, Madaj Roman, Milczarek Sławomir

(54) **Masy celulozowe niebielone i bielone oraz sposób ich wytwarzania z biomasy**

(57) Masy celulozowe dla przemysłu papierniczego wytwarza się z łodyg rośliny Sida hermaphrodita Rusby, to jest z surowca nie posiadającego substancji żywicznych. Pozyskiwanie tego surowca w porównaniu z tradycyjnymi jest uproszczone, mało energo- i pracochłonne, a wydajność tej rośliny z jednostki powierzchni uprawowej jest 10-krotnie wyższa od przyrostu masy drzewnej w lasach. Procesy technologiczne nie wymagają operacji związanych z usuwaniem żywicznych zanieczyszczeń z roztworów technologicznych. Produkty uzyskane w wyniku stosowania wynalazku posiadają właściwości takie jak produkty wytwarzane z użyciem surowców i metod tradycyjnych.

(5 zastrzeżeń)

DZIAŁ E

BUDOWNICTWO, GÓRNICTWO; KONSTRUKCJE ZESPOLONE

A1 (21)348538 (22)20010706 7(51) E01C 9/04

(71) Zakład Wyrobów Gumowych Sp. z o.o., Iwiny

(72) Brzózko Edward, Targosz Jan

(54) **Przejazd kolejowy i/lub tramwajowy**

(57) Przejazd kolejowy i/lub tramwajowy zbudowany jest z płyt betonowych (1, 2) stanowiących wypełnienie elastycznego kształtowego elementu gumowego (3), przy czym płyty betonowe (1, 2) podparte są na podkładach kolejowych (4) za pośrednictwem kształtowego elementu gumowego (3), który ściśle przylega do szyjki i stopki szyny (5) na całej szerokości przejazdu. Płyty betonowe (1, 2) podparte są dodatkowo w środku przez element gumowy (6) posadowiony na podkładzie kolejowym (4). W celu ograniczenia możliwości przemieszczania się płyt betonowych (1) i (2) względem siebie na szerokości przejazdu są one połączone ze sobą za pomocą łącznika sprężystego. Górna powierzchnia (8) kształtowego elementu gumowego (3) jest karbowana w celu zwiększenia przyczepności kół pojazdów samochodowych. Wszystkie szczeliny pomiędzy płytami betonowymi (1, 2) oraz płytami (2), a jezdnią (9) wypełnione są elastyczną masą termoplastyczną (10).

Przejazd nadaje się do stosowania na jednopoziomowych skrzyżowaniach dróg transportu szynowego i samochodowego, zwłaszcza poddawanych dużym naciskom od transportu samochodowego.

(6 zastrzeżeń)

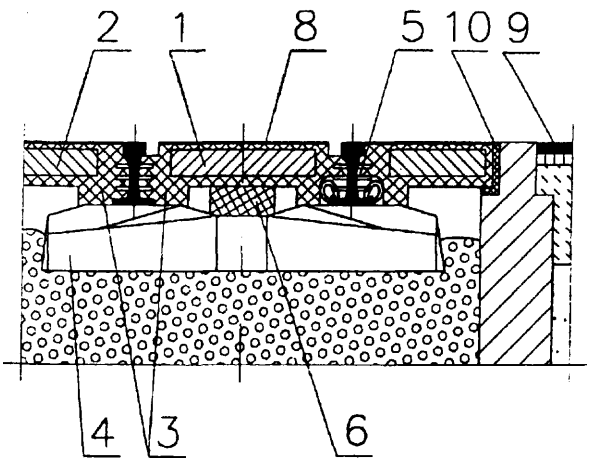

A1 (21) 348539 (22)20010706 7(51) E01C 9/04

(71) Zakład Wyrobów Gumowych Sp. z o.o., Iwiny

(72) Brzózko Edward, Targosz Jan

(54) **Przejazd kolejowy i/lub tramwajowy**

(57) Przejazd kolejowy i/lub tramwajowy zbudowany jest z płyt betonowych (1, 2) wyposażonych w płyty bieżne (3), przy czym płyty betonowe (1, 2) podparte są na torowych podkładach kolejowych (4) za pośrednictwem elastycznych kształtowych elementów gumowych (5), które ściśle przylegają do szyjki i stopki szyny (6) na całej szerokości przejazdu. Płyty betonowe (1, 2) podparte są dodatkowo w środku przez element gumowy (7) posadowiony na podkładzie kolejowym (4).

W celu ograniczenia możliwości przemieszczania się płyt betonowych (1) i (2) względem siebie na szerokości przejazdu są one połączone ze sobą za pomocą łącznika sprężystego. Płyty bieżne (3) płyt betonowych (1, 2) stanowi karbowana powierzchnia gumowa (9). Nawierzchnia gumowa (9) mocowana jest do płyt betonowych (1, 2) bezpośrednio klejem albo za pośrednictwem blachy kotwiącej (10). Wszystkie szczeliny pomiędzy płytami betonowymi (1) i (2) oraz między płytami (2), a jezdnią (11) wypełnione są elastyczną masą termoutwardzalną (12).

Przejazd nadaje się do stosowania na jednopoziomych skrzyżowaniach dróg transportu szynowego i samochodowego, zwłaszcza poddawanych dużym naciskom od transportu samochodowego.

(7 zastrzeżeń)

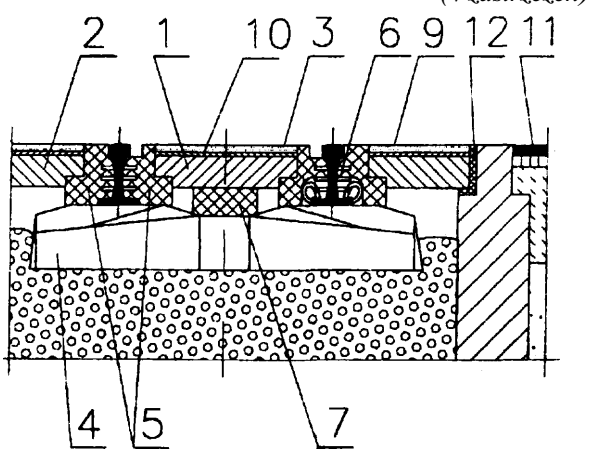

A1 (21) 348582 (22) 2001 07 09 7(51) E03B 3/08

(71) Przedsiębiorstwo Budownictwa Inżynieryjnego WPBK Sp. z o.o., Opole

(72) Guła Henryk, Kapuściński Jerzy, Ilków Marian, Bernhard Tadeusz, Kośny Henryk

(54) **Sposób wykonania studni i urządzenie do tego sposobu**

(57) Sposób wykonania studni kopanej mechanicznie na niewielkiej powierzchni dla potrzeb na przykład kanalizacji lub instalacji wodnych polega na osadzeniu w wykopie rurowych szalunków (1), a następnie umieszczeniu na dnie (3) prowadnic (6) do opuszczania kręgów (4) i pozycjonowania na uszczelkach (5). Urządzenie do wykonania studni posiada zamki (2) i uchwyty (9) umieszczone na elementach (1) szalunku rurowego oraz pionowe rury (7) i stężenia (8) w prowadnicy (6) kręgów betonowych.

(3 zastrzeżenia)

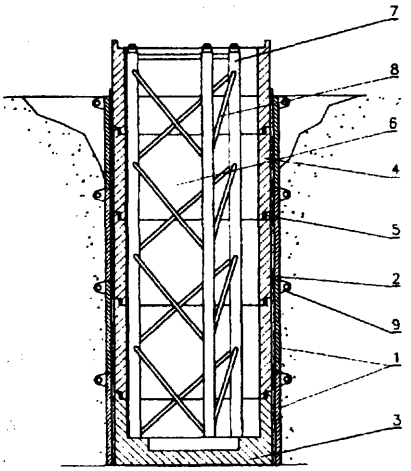

A1 (21) 354463 (22) 2002 06 13 7(51) E03F 5/26

(71) Przedsiębiorstwo Usługowo-Produkcyjne POMOT Spółka z o.o., Chojna

(72) Bak Czesław, Józefacki Edward

(54) **Mieszadło, zwłaszcza do zbiornika wozu asenizacyjnego oraz wóz asenizacyjny z mieszadłem**

(57) Wóz asenizacyjny z mieszadłem w zbiorniku osadzonym na podwoziu z zestawem kołowym wyróżnia się tym, że mieszadło ma postać rury (19) usytuowanej wzdłuż dna zbiornika (1), której jeden koniec jest zamknięty dnem, a drugi koniec jest połączony ze sprężarką (5) usytuowaną na zewnątrz zbiornika (1), przy czym sprężarka (5) połączona jest ze zbiornikiem (1) przewodem powietrznym (14) poprzez drugi syfon (13), trójnik (12), pierwszy zawór jednokierunkowy (11), pierwszy syfon (10) i zawór przelewowy (9). Rura (19) mieszadła ma otwory stanowiące dysze powietrza (20) rozmieszczone na obwodzie szeregowo w płaszczyznach pochylonych do jej osi wzdłużnej pod kątem ostrym, korzystnie uszeregowane po linii spiralnej.

(16 zastrzeżeń)

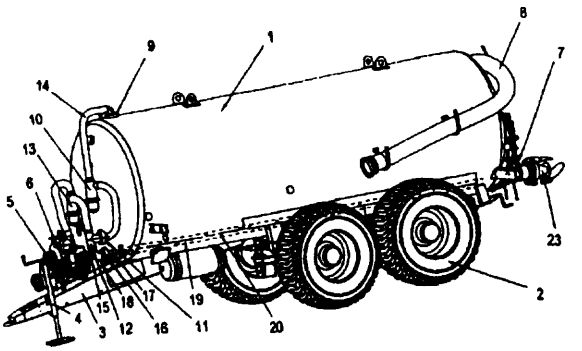

A1 (21) 348622 (22) 2001 07 12 7(51) E04B 1/70

(75) Nawrot Wojciech, Warszawa; Nawrot Maciej, Warszawa; Nawrot Jarosław, Warszawa

(54) **Sposób osuszania budowli metodą iniekcji krystalicznej**

(57) Sposób osuszania budowli zawilgoconych na skutek kapilarnego podciągania wody z gruntu, metodą iniekcji krystalicznej, znamienny tym, że do specjalnie wywierconych otworów w murze wykonanych korzystnie w jednym poziomie w odstępach co 10 - 18cm, pod kątem 15 - 30 stopni, wprowadza się po ich uprzednim dodatkowym nawilżeniu wodą mieszaninę wodnych roztworów cementu portlandzkiego, aktywatora krzemianowego z dodatkiem roztworu silikonianu sodowego i ortofenylo-fenolanu sodowego oraz wody w takiej ilości, aby mieszanina miała jednolitą ciekłą konsystencję samopoziomującą się w naczyniu, aby w czasie grawitacyjnego wprowadzania do otworów iniekcyjnych nie tworzyły się korki powietrzne.

(1 zastrzeżenie)

A1 (21) 354834 (22)20020702 7(51) E04C 1/00

(31) 01 10131900 (32)200107 04 (33) DE

(71) Röben Tonbaustoffe GmbH, Zetel, DE

(72) Wilken Hans-Dieter

(54) **Sposób i cegła do otrzymywania beleczek cegły licowej**

(57) Cegła, w szczególności klinkier (10), wykazuje każdorazowo dwie naprzeciwległe ścianki boczne (11), ścianki strony wzdłużnej (12) oraz powierzchnie strony czołowej (13), przy czym w cegle utworzonych jest kilka przede wszystkim przelotowych pustych przestrzeni (14) pomiędzy ściankami bocznymi (11), a ściankami strony wzdłużnej (12).

Ponadto puste przestrzenie (14) są oddzielone od siebie żebrami poprzecznymi (17). Beleczki cegły licowej (18, 19) uzyskuje się co najmniej ze ścianek strony wzdłużnej (12) oraz żeber poprzecznych (17). Puste przestrzenie (14) względnie żebra poprzeczne (17) przebiegają w kierunku wzdłużnym cegły tak, że beleczki cegły licowej (18, 19, 20, 21) uzyskuje się z cegły w kierunku wzdłużnym.

(22 zastrzeżenia)

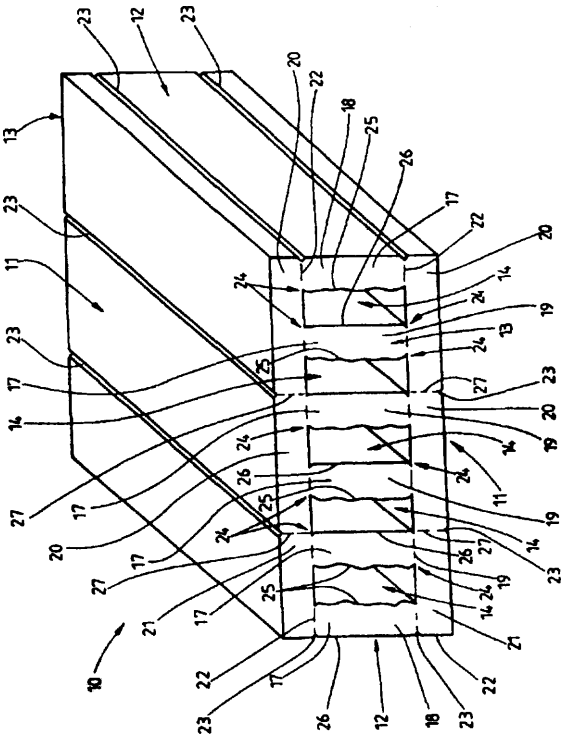

A1 (21) 350061 (22)2001 10 10 **7(51) E04D** 1/34

(31)01 20111012 **(32) 2001 07** 03 **(33)** DE

(71) Friedrich Ossenberg-Schule & Söhne **GmbH** & Co.KG, **Altena,**DE

(72) **Kaemper** Jan

(54) **Układ do osadzenia elementów pokrycia dachowego na latach dachu**

(57) Układ do osadzania elementów pokrycia dachowego na łatach dachu, przy czym element na spodzie od strony łaty ma kształt współpracujący z mocowaną na łacie klamrą sprężystą, charakteryzuje się tym, że na kształt spodu elementu (1) pokrycia dachowego składa się też rowkowe wgłębienie (7) z wylotem na spodzie elementu (1), a klamra sprężysta (3) ma co najmniej jedną wystającą w kierunku tego wgłębienia (7) i wtykaną w to wgłębienie (7), rozpórkę (4) z końcowym skrzydełkiem ustalającym (5), przy czym w zadanym położeniu montażowym rozporka (4) w miejscu połączenia ze skrzydełkiem ustalającym (5) wspiera się na pierwszym zboczu wgłębienia (7), a skrzydełko (5) wolnym końcem opiera się na drugim zboczu wgłębienia (7), zaś między rozpórką (4) i skrzydełkiem ustalającym (5) jest zawarty kąt ostry.

(9 zastrzeżeń)

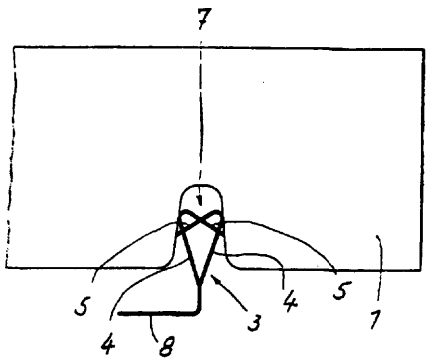

A1 (21) 348618 (22) 2001 07 10 **7(51)** E04F 19/00

(75) Cebula Jacek, Kraków; Proven Jörn, Skreia, NO

(54) **Taśmowy element narożnikowy podpodłogowej warstwy izolacyjnej**

(57) Taśmowy element narożnikowy podpodłogowej warstwy izolacyjnej stanowi element warstwowy, mający w przekroju poprzecznym spojone powierzchniowo ze sobą i usytuowane kolejno od dołu: folię paroizolacyjną (1), warstwę izolacyjną podłogowo-ścienną (2) oraz przylegającą wzdłuż jednej krawędzi tej warstwy przypodłogową warstwę izolacyjną (3). Przypodłogowa warstwa izolacyjna (3) ma grubość (g) równą grubości układanej na podłożu warstwy izolacyjnej, a szerokość (b) ma mniejszą od połowy całkowitej szerokości (B) taśmy elementu, przy czym w strefie środkowej górnej, odkrytej powierzchni warstwy izolacyjnej podłogowo-ściennej (2) wykonane jest wzdłużne przecięcie (4). Na dolnej powierzchni folii paroizolacyjnej (1) przyklejona jest taśma obustronnie klejąca (5) z osłonką powierzchni zewnętrznej.

(3 zastrzeżenia)

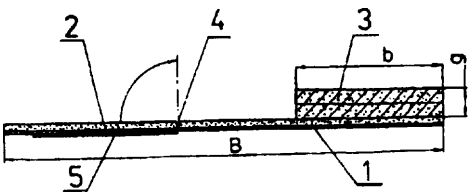

A1 **(21) 348682** (22)2001 07 12 **7(51) E04F** 19/02

(71) Szczerba Dionizy, Lubliniec

(72) Fronczek Sebastian, Szczerba Dionizy

(54) **Listwa przypodłogowa**

(57) Listwa przypodłogowa składa się z listwy wierzchniej i wieszaków, przy czym listwa wierzchnia wykonana jest z dwóch rodzajów tworzywa sztucznego, to jest tworzywa spienionego (1) i tworzywa twardego (2) trwale połączonych w procesie wytwarzania. W części wykonanej z tworzywa twardego znajduje się na całej długości listwy wzdłużny otwór szczelinowy (3) zakończony od góry wybraniem w kształcie główki (4), zaś wieszak (5) mocowany do ściany posiada w górnej części główkowe zgrubienie (6) wchodzące do wybrania (4) i zatrzaskujące się podczas zakładania listwy wierzchniej tworząc stabilne i trwałe ich połączenie.

(2 zastrzeżenia)

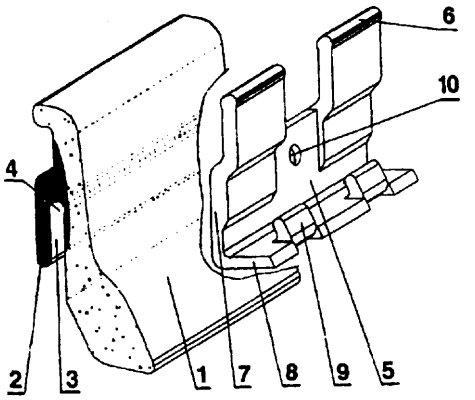

A1 (21) 354859 **(22) 2002** 07 03 **7(51)** E04G 1/04

(31)01 10132253 **(32) 2001 07** 04 **(33)** DE

(71) Doka Industrie GmbH, Amstetten, AT

(72) Schmitt Roland

(54) **Rura przestawnego osiowo urządzenia, zwłaszcza podpory przestawnej wysokościowo oraz podpora przestawna wysokościowo**

(57) Rura (12) przestawnego osiowo urządzenia, a zwłaszcza podpory przestawnej wysokościowo, ma odcinek podstawowy (18), odcinek gwintowany (16) z gwintem zewnętrznym,

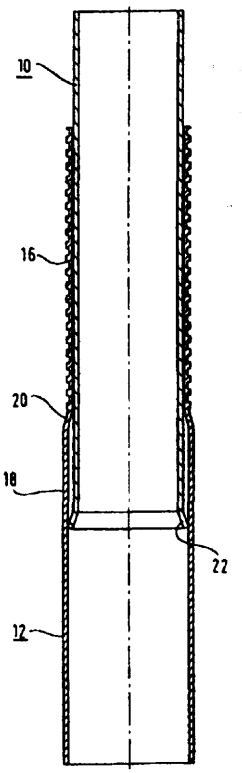

którego wewnętrzna powierzchnia jest w znacznym stopniu równa i zwężenie (20), stanowiące zabezpieczenie wewnętrznej rury (10) przed awarią, przy czym zarówno gwintowany odcinek (16), jak i zwężenie (20) mają postać jednego elementu z odcinkiem podstawowym (18). Przedmiotem wynalazku jest również podpora przestawna wysokościowo z rurą (12).

(8 zastrzeżeń)

A1 (21) 354965 (22) 2002 07 09 7(51) E05B 65/12

(31) 01 10133438 (32)200107 10 (33)DE

(71) IFE Industrie Einrichtungen Fertigungs-AG, Waidhofen/Ybbs, AT; WEBASTO-KIEKERT BUSTÜREN GMBH, Karlsfeld, DE

(72) Lumpe Klaus, DE; Bulle Thorsten, DE; Ritt Alois, AT

(54) Drzwi wejściowe pojazdu użytkowego lub pojazdu szynowego

(57) Przedmiotem wynalazku są drzwi wejściowe pojazdu użytkowego lub pojazdu szynowego, zwłaszcza drzwi wejściowe autobusu, z wgłębieniem uchwytowym i z zamontowanym w drzwiach zamkiem drzwiowym (1), który zawiera działający na mechanizm ryglujący (52) element zamykający (22) dla przemieszczania co najmniej jednego rygla mechanizmu ryglującego (52) w położenie zamknięte lub otwarte. Drzwi zawierają przeznaczony dla zamka drzwiowego (1), dający się mocować w drzwiach wspornik zamka, który wraz z wgłębieniem uchwytowym tworzy stanowiący jedną część element bazowy (6), w którym jest unieruchomiony rozłącznie i z możliwością przestawiania, mieszczący na sobie mechanizm ryglujący (52) wspornik (54) mechanizmu ryglującego do montażu do wyboru zamka drzwiowego (1) dla drzwi osadzonych z prawej strony lub zamka drzwiowego (1) dla drzwi osadzonych z lewej strony.

(11 zastrzeżeń)

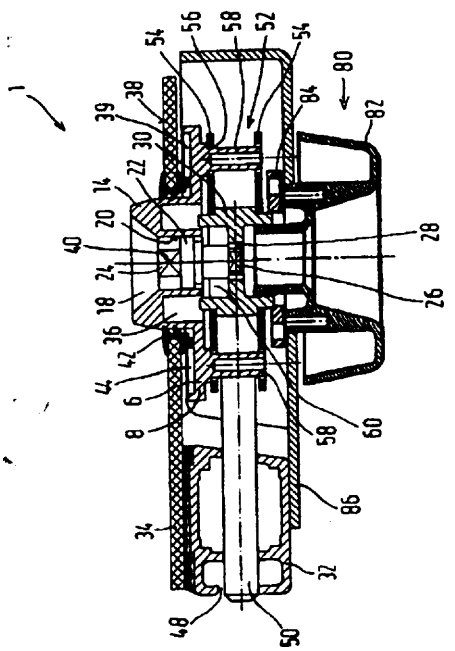

A1 (21) 350602 (22) 2000 05 18 7(51) E05C 9/00

(31) 99 19923312 (32) 1999 05 21 (33) DE

(86) 2000 05 18 PCT/EP00/04488

(87) 2000 11 30 WO00/71845 PCT Gazette nr 48/00

(71) SCHÜCO INTERNATIONAL KG, Bielefeld, DE

(72) Oestermann Markus

(54) Okucie ryglowe do okien albo drzwi

(57) Rygle (2, 3, 4) są ukształtowane tak, że mogą być montowane z zewnątrz na uprzednio wytworzonym skrzydle (1). Zachodzące za listwy krawędziowe (10) wpustu ramowego (11) elementy prowadzące rygli (2, 3, 4) są wprowadzane do wpustu ramowego (11) przez jego wzdłużny otwór i sprężynują zachodząc w ostateczne położenie za daną listwę krawędziową (10) albo są odchylane i ustalane. Takie okucie ryglowe wykorzystuje się w oknach lub drzwiach.

(12 zastrzeżeń)

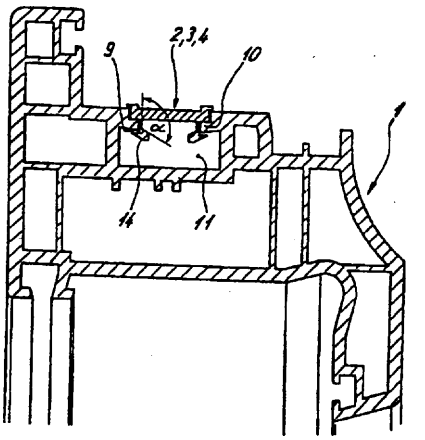

A1 (21) 354830 (22) 2002 07 02 7(51) E05D 7/04

(31) 01 20110930 (32)200107 06 (33) DE

(71) Dr.Hahn GmbH & Co.KG, Mönchengladbach, DE

(72) Niessen Rainer

(54) Urządzenie mocujące do mocowania części ramowej lub części skrzydłowej zawiasu

(57) Przedmiotem wynalazku jest urządzenie mocujące do mocowania części ramowej lub części skrzydłowej zawiasu określającego oś przegubu na pustym kształtowniku, który stanowi część stałej ramy lub ruchomego skrzydła, zawierające wsuwaną w pusty kształtownik i dającą się unieruchamiać w uprzednio wybranym miejscu płytkę mocującą (21) i urządzenie nastawcze, za pomocą którego część ramowa zawiasu lub część skrzydłowa zawiasu może być przestawiana w kierunku nastawiania (V) przebiegającym w przybliżeniu prostopadle do osi przegubu względnie do pustego kształtownika. Urządzenie nastawcze (32) ma w pustym kształtowniku element nastawczy (30), na którym jest ustalana część ramowa względnie część skrzydłowa zawiasu i zawiera środki do uruchamiania urządzenia nastawczego (32), za pomocą których element nastawczy (30) jest przemieszczany względem płytki mocującej (21) w kierunku nastawiania (V) i wedle wyboru unieruchamiany w wymaganym położeniu.

(10 zastrzeżeń)

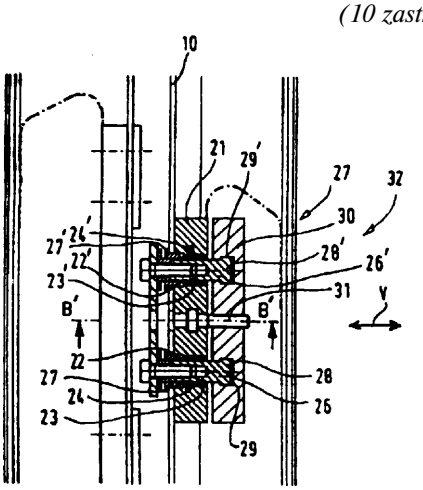

A1 (21) 348547 (22) 2001 07 06 7(51) E06B 3/00

(71) Mrowiec Ludmiła, Katowice

(72) Mrowiec Zygmunt

(54) Sposób przystosowania ramy okiennej do okien o najwyższych parametrach termiczno-akustycznych

(57) Sposób przystosowania ramy okiennej do okien o najwyższych parametrach termiczno - akustycznych polega na tym, że na dotychczasową ramę okienną (1) poddaną renowacji mocuje się profile wielokształtne (2, 3) uzależnione od wewnętrznego kształtu ramy (1) i termookapnika(4), przy czym na tak przystosowaną ramę okienną (1) zakłada się nowe skrzydło okienne (5).

(1 zastrzeżenie)

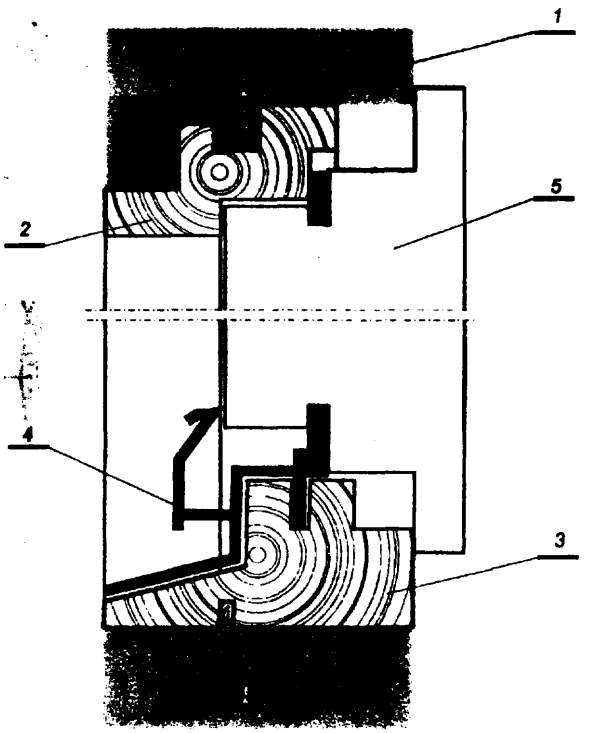

A1 (21) 348621 (22) 2001 07 10 7(51) E06B 5/12

(71)APATOR SA., Toruń

(72) Roguszczak Jan

(54) Zespół napędowo-blokujący pokrywy obudowy, zwłaszcza obudowy przeciwwybuchowej

(57) Zespół napędowo-blokujący służy do blokowania pokrywy z napędem ręcznym łączników dla pokryw prostokątnych oraz napędu przesuwu w zamku ryglowym prostokątnym podczas jej otwierania i zamykania.

Zespół zawiera część napędową oraz część blokującą pokrywy z napędem łączników. Pokrywa komory aparatowej (25) jest przesuwana płytą napędową (5), której ruch posuwisty jest wywołany przez nacisk kołka na krawędź otworu podłużnego, umieszczonego w płycie napędowej (5) z jednej strony oraz mimośrodowo w tarczy tylnej z drugiej strony. Tarcza tylna połączona jest mechanicznie z tarczą przednią (11) zawierającą wycięcie blokujące (14), w które podczas uchylania otwartej pokrywy komory aparatowej (25) wchodzi wycinek koła płytki blokady uniemożliwiając w tym stanie obrót tarczy przedniej (11), a kąt uchylenia pokrywy (25) ograniczony jest występem ograniczającym.

(4 zastrzeżenia)

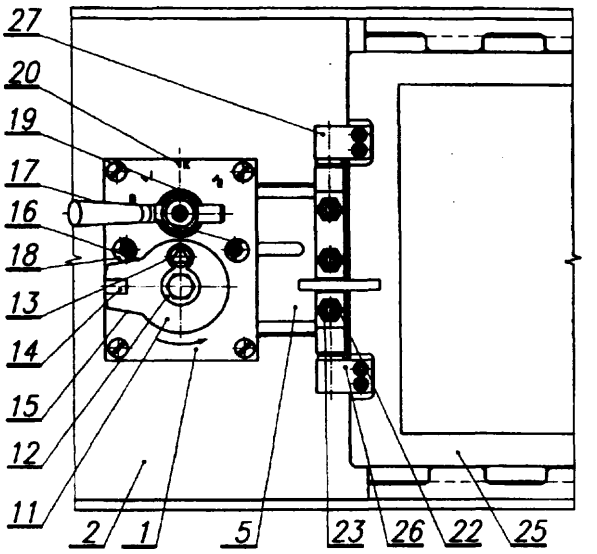

A1 (21) 348474 (22) 2001 07 05 7(51) E06B 5/16

(71) POL-SKONE Sp. z o.o., Lublin

(72) Królik Wit, Panasiuk Arkadiusz

(54) Wewnętrzne, wejściowe drzwi przeciwpożarowe

(57) Wynalazek dotyczy konstrukcji drzwi przeciwpożarowych stosowanych w budownictwie mieszkaniowym. Wewnętrzne, wejściowe drzwi przeciwpożarowe charakteryzują się tym, że skrzydło (1) posiada wypełnienie (3) stanowiące pakiet trzech płyt drewnopochodnych o zwiększonej odporności ogniowej, przy czym między wypełnieniem (3), a okładziną (7) jest umieszczona płyta korkowa (8), a na obwodzie skrzydła (1) pod uszczelką pęczniejącą (9) wzdłuż całego górnego przymyku i na bocznym przymyku ponad zamkiem (10) umieszczony jest stalowy płaskownik, natomiast ościeżnica (2) posiada w powierzchni wrębu wyfrezowany kanał (13) umożliwiający zakleszczenie uszczelki pęczniejącej (9), ponadto w połączenie stojaków z nadprożem wbudowane są również uszczelki pęczniejące.

(1 zastrzeżenie)

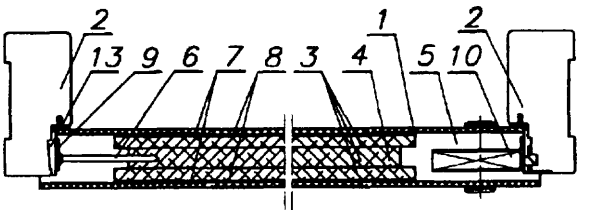

A1 (21) 350580 (22)2000 03 03 7(51) E06B 9/76

(31) 99 199900311 (32) 1999 03 05 (33) DK

(86) 2000 03 03 PCT/DK00/00095

(87) 2000 09 14 WO00/53881 PCT Gazette nr 37/00

(71) VKR HOLDING A/S, Søborg, DK

(72) Bartholin Niels, DK; Kitazawa Susumu, JP

(54) Urządzenie uruchamiające do otwieraczy do okien, urządzeń zasłaniających i urządzeń podobnych

(57) Urządzenie uruchamiające do otwieraczy do okien, urządzeń zasłaniających i podobnych urządzeń, składające się z pręta uruchamiającego (6) z mającym kształt haka elementem uruchamiającym (5) na swym końcu oraz z obrotowego elementu sprzęgającego (3) połączonego z tym otwieraczem okna albo

urządzeniem zasłaniającym i mającego postać zasadniczo pierścieniowego ucha z otworem (8) o polu przekroju, które jest znacznie większe niż pole przekroju poprzecznego mającego kształt haka elementu uruchamiającego (5) tak, że po włożeniu mającego kształt haka elementu uruchamiającego do tego otworu element sprzęgający można obracać za pomocą pręta uruchamiającego pociągając równocześnie element sprzęgający (3), w którym pierścieniowe ucho z otworem (8) ma zwężony dodatkowy otwór (10) który, co najmniej po przyjęciu mającego kształt haka elementu uruchamiającego, w wyniku tego pociągnięcia otacza względnie ciasno element uchuchamiający (5).

(7 zastrzeżeń)

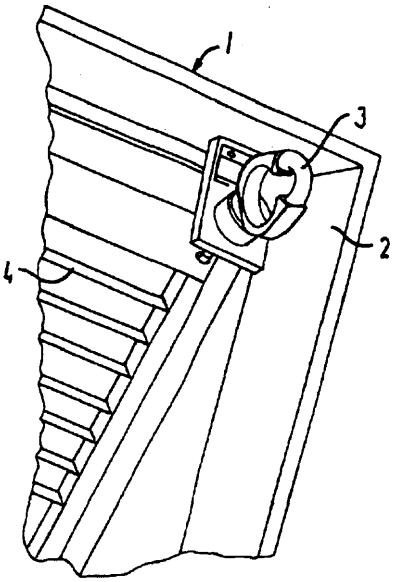

FIG.1

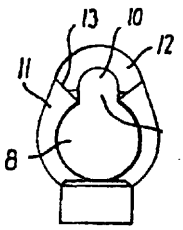

FIG.2

FIG.5

A1 (21)348619 (22)2001 07 10 **7(51) E21C** 25/68

(71) Akademia **Górniczo-Hutnicza** im. St. **Staszica,** Kraków

(72) Krauze Krzysztof

(54) **Ładowarka osłonowa do frezującego kombajnu ścianowego**

(57) Ładowarka osłonowa do frezującego kombajnu ścianowego zamocowana obrotowo na ramieniu kombajnu, składająca się z okularu oraz kształtowej osłony charakteryzuje się tym, że osłona (2) ma postać wynikającą z przecięcia się dwóch powierzchni stożkowych, przy czym zewnętrzne powierzchnie stożkowe (3, 4) mają kąt nachylenia skierowany do wylotu organu urabiającego (5), a środkowa powierzchnia stożkowa (6) ma kąt nachylenia skierowany w stronę ociosu.

(1 zastrzeżenie)

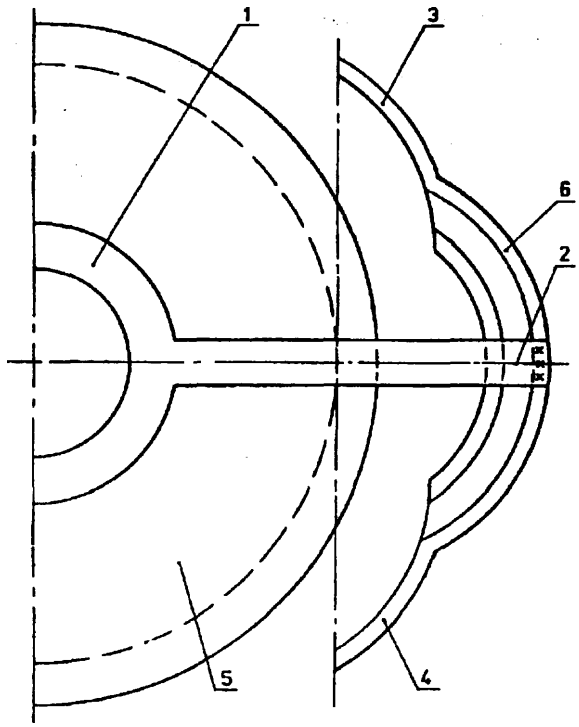

DZIAŁ F

MECHANIKA; OŚWIETLENIE; OGRZEWANIE; UZBROJENIE; TECHNIKA MINERSKA

A1 (21) 348616 (22)2001 07 10 7(51) F02B 23/00

(75) Wardyn Mirosław, Czarna Woda

(54) Tłokowy silnik **spalinowy**

(57) Tłokowy silnik spalinowy zawierający cylinder zamknięty od czoła głowicą, wewnątrz którego znajduje się ruchomy tłok, osadzony na korbowodzie, charakteryzuje się tym, że komora wewnętrzna (6a) głowicy (6) ma kształt zbliżony do stożka ściętego i posiada otwory (9) w ściance bocznej oraz ma osadzony wewnątrz stożkowy zawór (7) dostosowany do kształtu komory (6a).

Górna część tłoka (3) ma kształt zbliżony do stożka ściętego, odpowiadający kształtowi wewnętrznej komory (6a).

(2 zastrzeżenia)

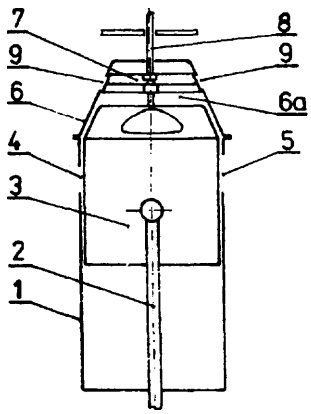

A3 (21) 348486 (22) 2001 07 04 7(51) F03D 3/00

(61) 340527

(75) Wilczek Piotr, Katowice

(54) **Sposób usytuowania łopatek w wirniku silnika wiatrowego oraz silnik wiatrowy**

(57) Sposób polega na osadzaniu łopatek (1) na osiach (3), będących przedłużeniem poziomych ramion (4) oraz ograniczeniu ich obrotu o kąt prosty przez zastosowanie ograniczników położenia, w których łopatki (1) ustawiają się w położeniu pionowym, przejmując maksymalne parcie wiatru lub w poziomym przy minimalnym parciu wiatru, podczas pełnego obrotu wirnika.

Silnik wiatrowy ma łopatki (1) osadzone za pomocą tu lei (2) na osiach (3), będących przedłużeniem poziomych ramion (4). Kąt obrotu łopatek (1) na osiach (3) jest ograniczony do ćwierć obrotu za pomocą ograniczników mechanicznych, ustalających położenia graniczne łopatek (1) położenie pionowe przy maksymalnym parciu wiatru o kierunku prostopadłym do powierzchni natarcia łopatek (1) oraz położenie poziome przy minimalnym parciu wiatru o kierunku równoległym do powierzchni natarcia łopatek (1).

(2 zastrzeżenia)

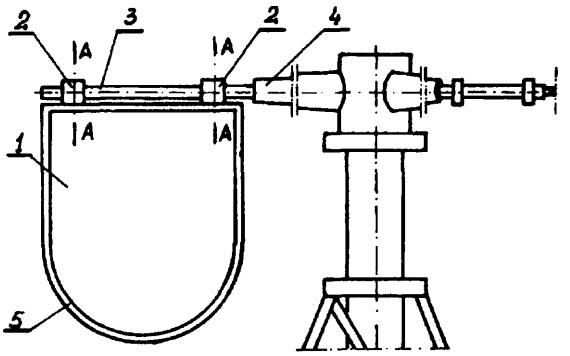

A1 (21)348589 (22) 2001 07 11 7(51)F15B 9/02

(75) Kucharski Witold, Łódź

(54) **Siłownik**

(57) Siłownik elektromagnetyczny wyróżnia się pracą zwory ruchomej (6), wykonuje nieustannie ruchy posuwiste do przodu i do tyłu, a maksymalny skok wynosi 95 % długości otworu w elektromagnesie (32). Takie długie i cykliczne przesunięcia zwory ruchomej (6) umożliwiła blokada (23), uruchamiana przez ruchomą zworę (6) z prowadnicą (7). Prowadnica (7) za pomocą śruby (8) odłącza przerywacz ruchomy (5) od przerywacza stałego (29), a blokada blokuje powrót przerywacza ruchomego (5), aż dotąd, gdy prowadnica (7) odblokuje blokadę (23), wtedy przerywacz ruchomy (5) i przerywacz stały (29) są złączone i prąd płynie w elektromagnesie. Cykle pracy są nieustannie powtarzane.

(3 zastrzeżenia)

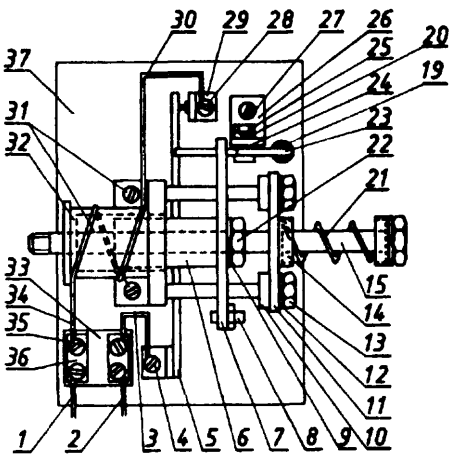

A3 (21) 355036 (22) 2002 07 12 7(51) F16B 13/06

(61) 350671

(31) 01 01116963 (32) 2001 07 12 (33) EP

(71) fischerwerke Artur Fischer GmbH & Co.KG, Waldachtal, DE

(72) Nehl Wolfgang

(54) **Kołek do mocowania na pustych i litych elementach budowlanych**

(57) Kołek (10) ma rozciągające się w kierunku wzdłużnym ramiona rozporowe (18), połączone ze sobą cienkimi, mającymi pofałdowanie w kierunku obwodowym, błonkami (22), poprzerywanymi kilkoma, rozmieszczonymi spiralnie, szczelinami (24).

(9 zastrzeżeń)

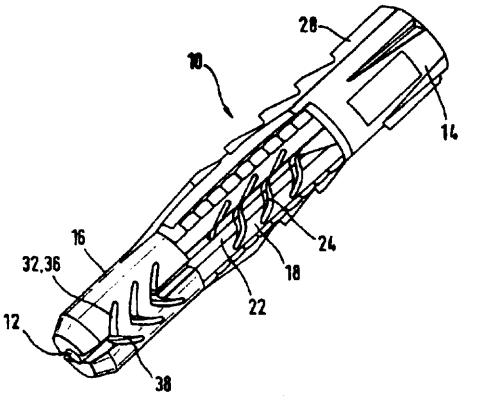

A1 (21) 348402 (22)2001 07 02 7(51) F16B 39/22

(75) Dworak Ryszard, Warszawa; Czupryński Andrzej, Leszno

(54) **Nakrętka samozabezpieczająca**

(57) Nakrętka samozabezpieczająca złożona jest z części stałej, roboczej (2) w postaci gwintowanego korpusu oraz połączonej z nią części ruchomej, montażowej (1) w postaci ściętego stożka, zaopatrzonej w karb (3) uformowany pod kątem 45° w stosunku do płaszczyzny zewnętrznej (5) części roboczej (2) oraz otwór (6) z gwintem (7).

(1 zastrzeżenie)

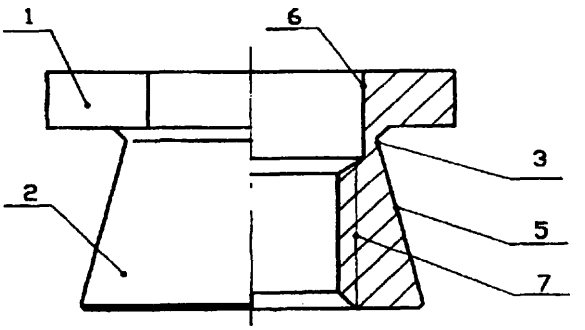

A1 (21) 348562 (22)2001 07 06 7(51) F16B 45/00

(71) Politechnika Wrocławska, Wrocław

(72) Gronostajski Jerzy, Gronostaj ski Zbigniew, Jaśkiewicz Karol, Misiołek Norbert, Weiler Wojciech

(54) **Uchwyt mechaniczny**

(57) Uchwyt ma szczęki umieszczone wewnątrz trójszczękowego samocentrujacego uchwytu tokarskiego, a w każdej ze szczęk (1) jest wykonane podcięcie (2) dopasowane kształtem

i wielkością do kołnierza oporowego (3) wykonanego na uchwytach mocujących (4) chwytanych przez szczęki (1). Przekrój poprzeczny otworu mocującego utworzonego przez szczęki (1) jest w kształcie wielokąta foremnego i jest identyczny jak przekrój poprzeczny uchwytu mocującego (4).

(3 zastrzeżenia)

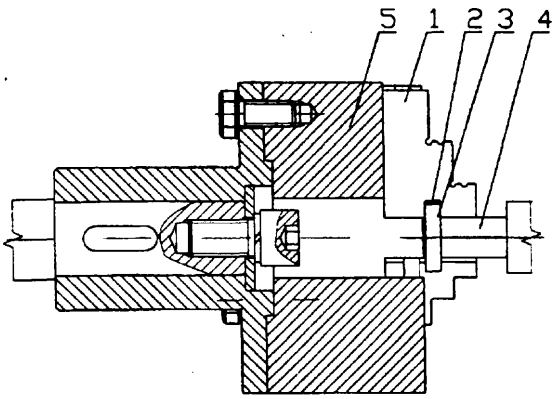

A1 (21) 348564 (22)2001 07 06 7(51) F16D 11/04

(71) Politechnika Wrocławska, Wrocław

(72) Gronostajski Jerzy, Gronostajski Zbigniew, Jaśkiewicz Karol, Misiołek Norbert, Weiler Wojciech

(54) **Sprzęgło rozłączne, samocentrujące**

(57) Sprzęgło wykonane jest w układzie dwóch wałków, gdzie pierwszy wałek (1) jest zakończony gniazdem stożka (2), w którym wykonany jest otwór stożkowy posiadający w dnie wgłębienie odpowiadające kształtem płetwie (3) osadzonej na stożku centrującym (4) umieszczonym na końcu drugiego wałka (5). Pomiędzy stożkiem centrującym (4), a końcem drugiego wałka (5) jest kołnierz oporowy (6) dociskany nakrętką (7) do gniazda stożka (2).

(2 zastrzeżenia)

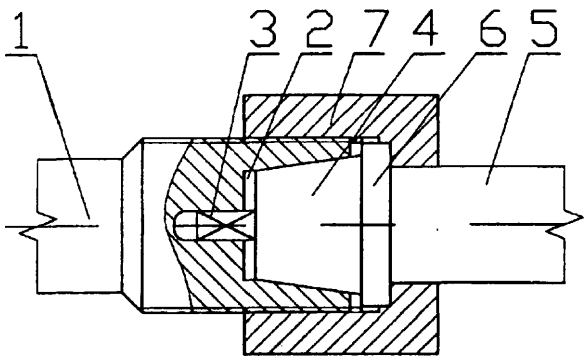

A1 (21) 348543 (22) 2001 07 06 7(51) F16F 9/05

(71) Instytut Technologii Eksploatacji, Radom

(72) Zbrowski Andrzej, Samborski Tomasz

(54) **Sprężyna hydrauliczna**

(57) Sprężyna hydrauliczna charakteryzuje się tym, że składa się z mieszka sprężystego (1), którego końce są szczelnie zamknięte pokrywami (2), zaś wnętrze mieszka sprężystego (1) jest wypełnione płynem hydraulicznym (3).

(1 zastrzeżenie)

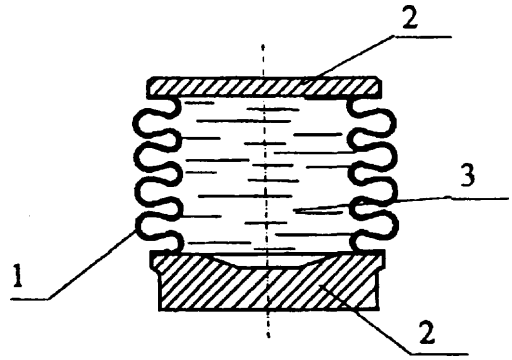

A1 (21) 348653 (22)2001 07 11 7(51) F16G 3/07

(75) Besztak Maciej, Wymysłówka

(54) **Złącze do taśm**

(57) Złącze do taśm transporterów składa się z dwóch kształtek (1, 4) uformowanych na kształt litery "U" i połączonych rdzeniem (6). Kształtki zakończone są wklęsło-wypukłymi kołnierzami (2), w których są usytuowane otwory (3, 3a) i które są dociskane przy użyciu śrub (7).

Złącze jest stosowane do szerokich taśm transporterów, których szerokość przekracza 1500 mm, w kopalniach węgla kamiennego i węgla brunatnego.

(6 zastrzeżeń)

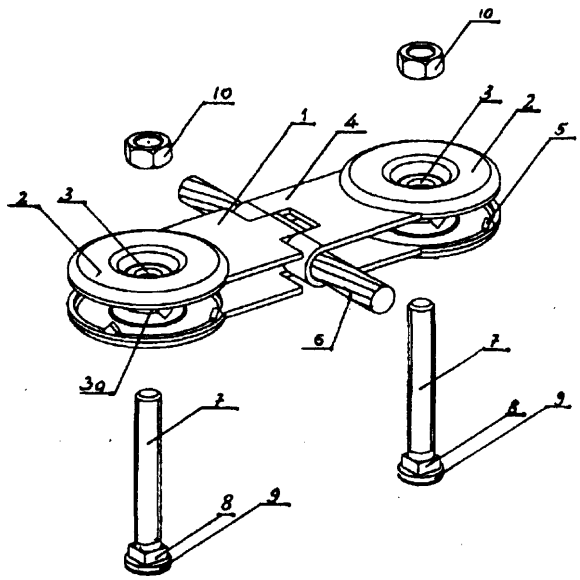

Data wprowadzenia zmiany zastrzeżeń: 2002 09 19

A1 (21) 348407 (22) 2001 06 30 7(51) F16H 3/00

(75) Janoszek Jan, Bielsko-Biała

(54) **Przekładnia stopniowa**

(57) Przedmiotem wynalazku jest przekładnia stopniowa przeznaczona dla urządzeń pracujących na zmiennych kierunkach obrotu. Przekładnia stopniowa ma w pierścieniowej obudowie (1) między dwiema równolegle do siebie usytuowanymi ścianami (2, 2') umieszczony zespół kół zębatych, osadzonych na czopach (3) i osiach (4), które osadzone są w dwóch połączonych trwale ze sobą płytach mocujących (5, 5'). W lewej ścianie (2) przekładni osadzony jest obrotowo i w otworze (6) połączony z nią trwale kołem zębatym (7), wałek napędzający (8), który drugostronnie połączony jest trwale klinami (9) z lewą płytą mocującą (5). W lewej płycie mocującej (5) równolegle do jej osi poprzecznej, osadzone są trwale dwa czopy (3), a na nich koła zębate (10, 10') zazębiające się z kołami zębatymi (11, 11') osa-

dzonymi w lewą podstawie (5), natomiast koła zębate (10, 10/) osadzone na czopach (3) zazębiają się z równolegle do nich osadzonymi na osiach (4) kołami zębatymi (11,11'). Na prawej płycie mocującej (5') koła zębate (10, 10', 11, U') osadzone są tak jak w lewej płycie mocującej (5) z tą różnicą, ze watek napędzany (12) osadzony jest obrotowo w prawej płycie mocującej (5') i prawej ścianie (2'), a poprzez kliny (13) zakleszczony jest z kotem zębatym (14). Wzajemny stosunek średnic wszystkich kół przekładni ma się do siebie jak 1 do 1.

(2 zastrzeżenia)

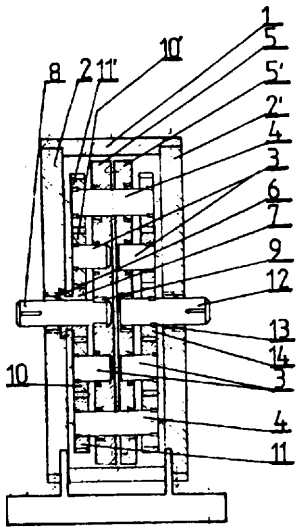

A1 (21) 354374 (22) 2002 06 10 7(51) F16L 3/00

(75) Wilk Tadeusz, Krzyż

(54) Uchwyt kablowy

(57) Uchwyt kablowy składa się z połączenia obejmy (1), docisku (2) i zamontowanej naprzeciw niego przekładki (3) oraz śruby (4) przechodzącej przez gwintowany otwór, przebiegający przez powierzchnię wewnętrzną środnika obejmy (1) do miejsca podparcia jej końca w docisku (2). W płaszczyźnie poziomej obejma (1) ma kształt ceownika, przy czym końce jej ramion mają rozmieszczone symetrycznie otwory (5), których osie wzdłużne biegną w płaszczyźnie pionowej. W otworach (5) obejmy (1) są osadzone końce haków (7). Dociskiem (2) jest pas wygięty w części środkowej po łuku, przy czym końce pasa docisku (2) mają rowki przylegające swoimi powierzchniami do fragmentów powierzchni półek ceownika obejmy (1). Przekładką (3) jest pas plastycznego materiału wygięty w części środkowej po łuku.

(4 zastrzeżenia)

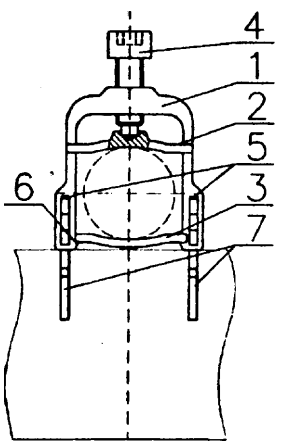

A1 (21) 354860 (22)2002 07 03 7(51) F21V 23/00

(31) 01 20011463 (32) 2001 07 04 (33) FI

(71) TEKNOWARE OY, Lahti, FI

(72) Tabeli Jari

(54) **Układ i urządzenie oświetlenia awaryjnego**

(57) Układ oświetlenia awaryjnego jest dostosowany do połączenia z siecią zasilającą i zawiera elektroniczny statecznik do zapłonu i podtrzymywania świecenia świetlówki. Urządzenie oświetlenia awaryjnego zawiera akumulator (BATT), urządzenie ładujące (3) do ładowania akumulatora z sieci zasilającej, urządzenie zasilające (4) do przekazywania napięcia akumulatora i jednostkę sterującą (B), która jest dostosowana do sterowania pracą układów urządzenia oświetlenia awaryjnego. Elektroniczny statecznik układu oświetlenia awaryjnego jest regulowanym statecznikiem elektronicznym, zaś urządzenie oświetlenia awaryjnego zawiera również jednostkę sterującą ściemnianiem (C) do regulowania działania elektronicznego statecznika.

(9 zastrzeżeń)

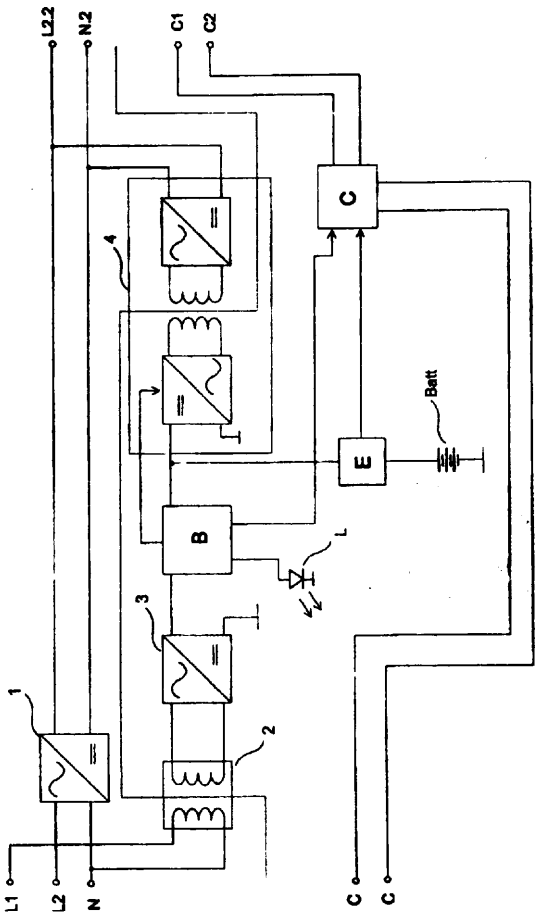

A1 (21) 348684 (22)2001 07 12 7(51) F22B 37/00

(71) Kruczek Halina, Wrocław

(72) Kruczek Halina, Rydz Włodzimierz, Krześniak Mieczysław, Szecówka Lech

(54) **Sposób i układ wprowadzania dodatkowych mediów do** paleniska **kotła** energetycznego **oraz dysza do stosowania tego układu**

(57) Sposób wprowadzania dodatkowych mediów do paleniska kotła energetycznego charakteryzuje się tym, że w strugi (S) danego medium, wprowadzanego pod stałym ciśnieniem, wprowadza się pulsacyjnie, z częstotliwością pulsacji od 0,5 Hz do 50 Hz, odrębny strumień (Sp) powietrza lub innego czynnika gazowego o amplitudzie ciśnienia wyższej od ciśnienia danego medium o wielkość od 0,05 MPa do 0,5 MPa w zależności od rodzaju medium. Pulsujący, odrębny strumień (Sp) powietrza lub innego czynnika gazowego wprowadza się bezpośrednio do poszczególnych dysz (D_1-D_n) przynależnych poszczególnym mediom,

współosiowo względem strugi (S) strumienia danego medium w danej dyszy (D_1-D_n), w kierunku zgodnym z kierunkiem przepływu strugi (S).

W układzie wprowadzania dodatkowych mediów do paleniska kotła energetycznego każda z dysz (D_1-D_n) każdego zespołu dysz przynależnych określonemu, dodatkowemu medium jest jednocześnie połączona poprzez pulsator (P_1-P_n) przynależny danej dyszy (D_1-D_n) z kolektorem (KP) połączonym z zasobnikiem (PL) sprężonego powietrza lub innego czynnika gazowego o żądanej wartości ciśnienia. Dysza układu wprowadzania dodatkowych mediów do paleniska kotła energetycznego ma korpus zakończony rozdzielaczem strugi dodatkowego medium, zaopatrzonym w symetrycznie utworzony otwór przy czym w obszarze wysokości rozdzielacza strugi medium, na obwodzie korpusu, w jego ścianie są ukształtowane symetrycznie otwory, zaś przeciwległe względem rozdzielacza, współosiowo z nim jest usytuowany króciec odrębnego strumienia sprężonego powietrza lub innego czynnika gazowego.

(5 zastrzeżeń)

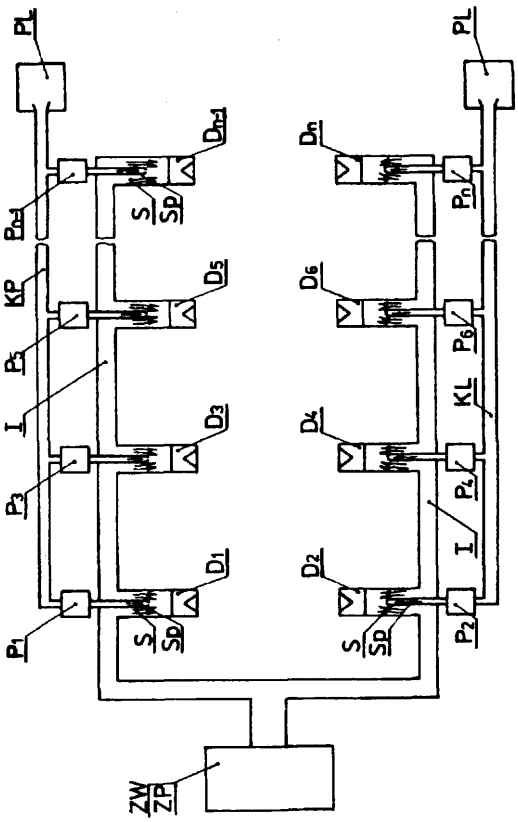

A1 (21)354393 (22)2002 06 10 7(51) F24F 5/00

(31) 01TO 672 (32) 2001 07 10 (33) IT

(71) DENSO THERMAL SYSTEMS Spa, Poirino, IT

(72) Parola Andrea

(54) Wymiennik ciepła, zwłaszcza skraplacz do instalacji klimatyzacyjnej oraz sposób mocowania elementów do rury do krążenia płynu, stanowiącej część wymiennika ciepła, zwłaszcza skraplacza instalacji klimatyzacyjnej

(57) Sposób mocowania elementów do rury do krążenia płynu stanowiącej część wymiennika ciepła, zwłaszcza skraplacza instalacji klimatyzacyjnej, obejmie co najmniej jeden etap wstępnego łączenia co najmniej jednego podzespołu (4) do rozdzielacza rurowego (2), po którym następuje proces lutowania twardego w celu uzyskania ostatecznego połączenia podzespołu (4) z rozdzielaczem rurowym (2). W trakcie etapu wstępnego łączenia, podzespół (4) jest mocowany mechanicznie do rozdzielacza rurowego (2) za pomocą co najmniej jednego nitu (5), a po procesie lutowania twardego uzyskuje się szczelne dla płynów uszczelnienie pomiędzy podzespołem (4), rozdzielaczem rurowym (2) i nitem (5) w wyniku stopienia materiału powierzchniowego (6).

(10 zastrzeżeń)

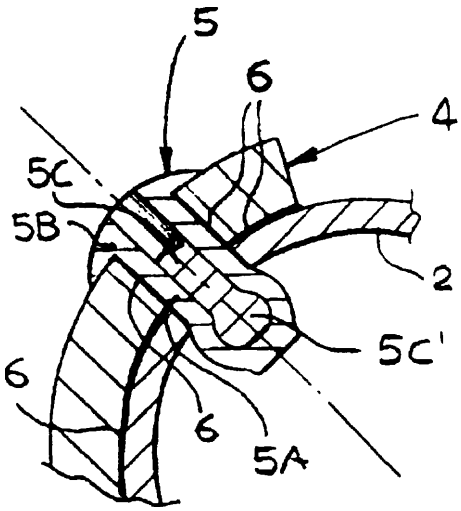

A1 (21) 354885 (22) 2002 07 04 7(51) F24J 2/04

(31)01 10132639 (32) 2001 07 05 (33) DE

(71) Schütz GmbH & Co. KGaA, Selters, DE

(54) Kolektor słoneczny

(57) Kolektor słoneczny (1), utworzony z dołączonych do kadłuba (6) zespołu rozdzielczo-akumulacyjnego (2) rur kolektorowych (3), służy do podgrzewania płynnego czynnika pośredniczącego, w szczególności wody. Rury kolektorowe (3) posiadają dopasowujący łącznik (4) z zamknięciem obrotowym w rodzaju zamka bagnetowego (5), służącego do podłączenia rur (3) do kanału rozdzielczego (7) i kanału zbiorczego (8) kadłuba (6) zespołu rozdzielczo-akumulacyjnego(2), przy czym istnieje możliwość obrotowego przestawienia rur (3) celem ich ustawienia stosownie do promieniowania słonecznego.

(9 zastrzeżeń)

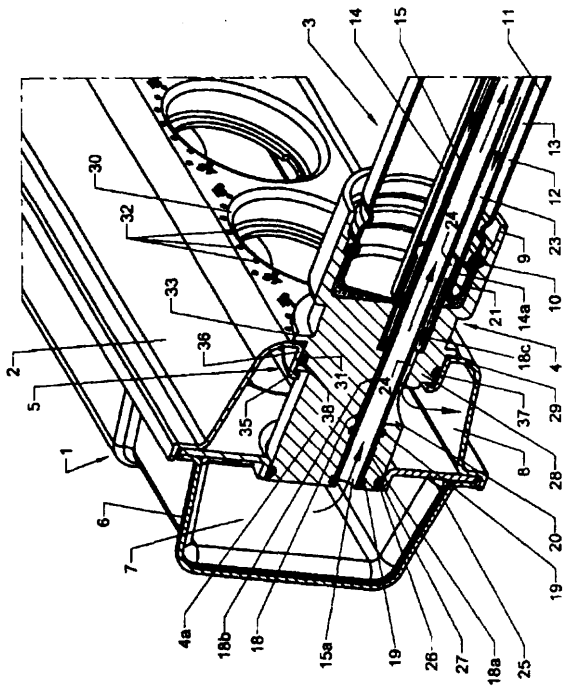

DZIAŁ G

FIZYKA

A1 (21)348553 (22)20010709 **7(51) G01B 7/16**

(75) Szafarczyk Maciej, Warszawa

(54) Sposób i urządzenie do pomiaru i monitorowania lokalnych odkształceń obiektów

(57) Wynalazek dotyczy sposobu i urządzenia do pomiaru i monitorowania odkształceń lokalnych obiektu, który stanowią maszyny i inne urządzenia.

Sposób polega na tym, że pomiar i monitorowanie prowadzi się za pomocą co najmniej dwóch, usytuowanych równolegle i blisko siebie, wzorcowych odcinków cięgien (2, 3) o różnych współczynnikach liniowej rozszerzalności cieplnej, umieszczonych w co najmniej jednym żądanym miejscu i kierunku pomiaru odkształceń obiektu, zaś odkształcenia obiektu (1) mierzy się i monitoruje przez pomiar zmiany wzorcowych, co najmniej dwóch, odcinków cięgien (2, 3) względem wybranego, co najmniej jednego, odcinka obiektu (1) w stosunku do wymiarów w stanie nie odkształconym, w temperaturze odniesienia.

(6 zastrzeżeń)

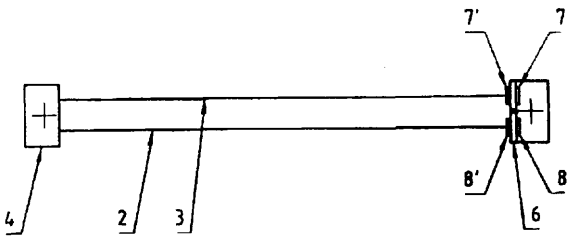

A1 (21) 348583 (22)2001 07 09 **7(51) G01B** 9/04 **G01B** 11/00

(71) Politechnika Opolska, Opole

(72) Gasiak Grzegorz, Grzesik Adam

(54) Urządzenie do pomiaru długości szczeliny zmęczeniowej w materiale

(57) Urządzenie do pomiaru długości szczeliny zmęczeniowej w materiale charakteryzuje się tym, że głowica mikroskopu, w której mechanizm ogniskujący (2) obrócony jest o 180° w pionie i połączony z tubusem (8) za pomocą łącznika (9), nasadzona jest na pionowy trzpień (1), umieszczony na saniach górnych (3) układu przesuwającego, umocowanych suwliwie w prowadnicy umieszczonej w górnej części sań środkowych (6), które umocowane są suwliwie w prowadnicy umieszczonej w górnej części nieruchomego elementu dolnego (7) układu przesuwającego, przy czym sanie górne (3) i sanie środkowe (6) przesuwne są w płaszczyźnie poziomej w kierunkach prostopadłych do siebie.

(3 zastrzeżenia)

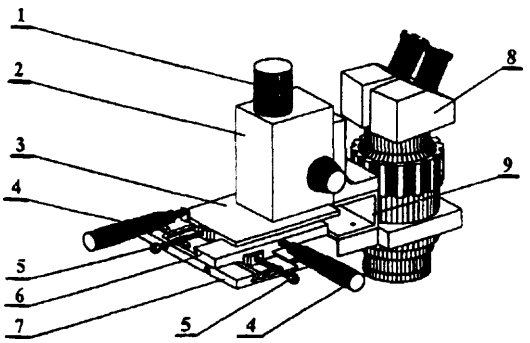

A1 (21) 348652 (22)2001 07 11 **7(51) G01D** 21/02

(71) Akademia Górniczo-Hutnicza im. Stanisława Staszica, Kraków

(72) Nabielec Jerzy, Markowski Dariusz, Wojtasiński Paweł

(54) Sposób i układ do zdalnego przekazywania sygnałów pomiarowych

(57) Sposób polegający na pomiarze co najmniej dwóch wielkości fizycznych, przetwarzaniu uzyskanych sygnałów na elektryczne pomiarowe sygnały analogowe i przekazaniu ich do centralnego zespołu decyzyjnego za pomocą przesyłowej linii wieloprzewodowej oraz zasilaniu zespołów pomiarowych energią elektryczną charakteryzuje się tym, że zarówno przesyłanie informacji pomiarowej zawartej w elektrycznych pomiarowych sygnałach analogowych z n zespołów pomiarowych (Z_1, Z_2,.., Z_n) do centralnego zespołu decyzyjnego (CD) jak i zasilanie energią elektryczną tych zespołów (Z_1, Z_2,.., Z_n) ze wspólnego źródła zasilania będącego integralną częścią centralnego zespołu decyzyjnego (CD) realizuje się za pomocą trójprzewodowej linii przesyłowej (L) poprzez sekwencyjne dołączanie tych zespołów (Z_1, Z2,.., Z_n) do linii (L) w taki sposób, że zasilający stały sygnał napięciowy kluczuje się za pomocą łącznika zespołu decyzyjnego (CD), następnie wykrywa się pierwsze zbocze narastające kluczowanego sygnału zasilającego za pomocą bloku podtrzymania i stabilizacji napięcia (1) i zapamiętuje się za pomocą bloku pamięci (2) sterownika (S_1) pierwszego zespołu pomiarowego (Z,), a po wysterowaniu bloku wykonawczego (3) sterownika (S_1) zespołu pomiarowego (Z_1) przesyła się za pomocą przewodu (b) odcinka (L1) linii przesyłowej (L) elektryczny pomiarowy sygnał analogowy z przetwornika pomiarowego (P_1) zespołu pomiarowego (Z_1) do zespołu decyzyjnego (CD) gromadząc równocześnie dostarczaną energię elektryczną w elemencie pojemnościowym bloku (1) sterownika (S_1) zespołu pomiarowego (Z_1), zaś po wykryciu i zapamiętaniu za pomocą bloku pamięci (2) sterownika (S_1) zespołu pomiarowego (Z_1) pierwszego opadającego zbocza sygnału zasilającego inicjuje się przerwanie dopływu energii elektrycznej do przetwornika pomiarowego (PO zespołu pomiarowego (Z,) z zespołu decyzyjnego (CD) i zakończenie przekazywania sygnału pomiarowego z tego przetwornika (P_1) do zespołu decyzyjnego (CD) oraz kaskadowe dołączenie, za pomocą bloku wykonawczego (3) sterownika (SO zespołu pomiarowego (Z_1), kolejnego odcinka linii przesyłowej (L_2) z dołączonym kolejnym zespołem pomiarowym (Z_2) do zespołu decyzyjnego (CD) poprzez poprzedni zespół pomiarowy (Z_1) i odcinek linii (L_1), po czym powtarza się dla zespołu pomiarowego (Z_2) wykrywanie pierwszego narastającego zbocza sygnału zasilającego, zapamiętywanie, przekazywanie pomiarowego sygnału analogowego, a następnie przerwanie dopływu energii elektrycznej do przetwornika pomiarowego (P2) zespołu pomiarowego (Z_2) z zespołu decyzyjnego (CD), zakończenie przekazywania sygnału pomiarowego z tego przetwornika (P_2) do zespołu decyzyjnego (CD) oraz kaskadowe dołączenie następnego zespołu pomiarowego (Za) i dalej dla kolejnych odcinków linii(11) z dołączonymi zespołami pomiarowymi (Z_n) aż do zakończenia sekwencji pomiarowej, gdzie n jest liczbą naturalną.

(3 zastrzeżenia)

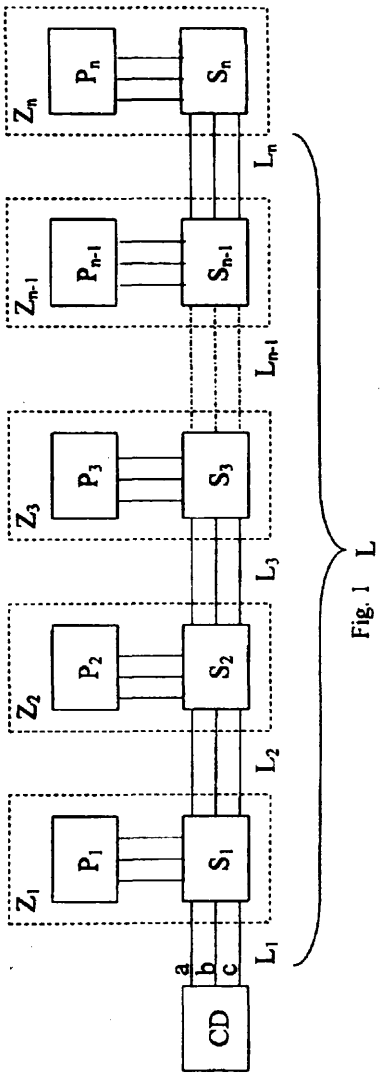

Fig. 1

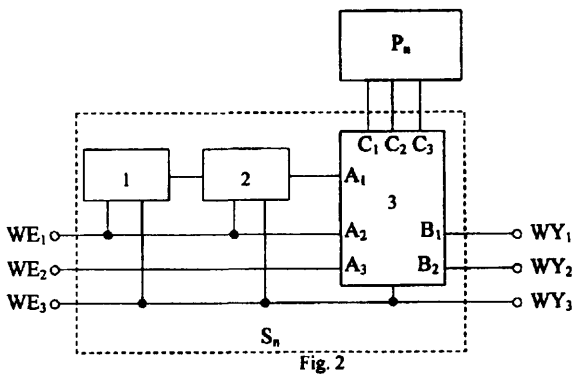

Fig. 2

A1 (21) 348561 (22) 2001 07 06 7(51) G01L 1/22 G0 1N 3/00

(71) Politechnika Wrocławska, Wrocław

(72) Gronostaj ski Jerzy, Gronostajski Zbigniew, Jaśkiewicz Karol, Misiołek Norbert, Weiler Wojciech

(54) **Czujnik do pomiaru sił osiowych**

(57) Czujnik wykonany jest w postaci tuiei pomiarową (1) z naklejonym na jej zewnętrznej powierzchni układem tensometrów (2) i osadzonej osiowo pomiędzy pierwszym wałkiem (3) i drugim wałkiem (4). Pomiędzy tuleją pomiarową (1), a wałkami (3) i (4) są umieszczone gwintowane złącza redukcyjne (5) i (6).

(3 zastrzeżenia)

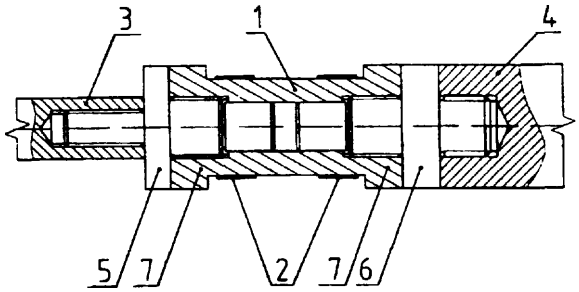

A1 (21) 348563 (22) 2001 07 06 7(51) G01L 3/02 G0 1N 3/00

(71) Politechnika **Wrocławska,** Wrocław

(72) Gronostajski Jerzy, Gronostajski Zbigniew, Jaśkiewicz Karol, Misiołek Norbert, Weiler **Wojciech**

(54) **Urządzenie do pomiaru momentu skręcającego**

(57) Urządzenie jest wyposażone **w** element pomiarowy, który stanowi belka pomiarowa (1) z naklejonym układem **tensometrów**, ruchoma względem szyny **prowadząco-oporowej** (3), osadzonej na łożu. Pierwszy koniec belki pomiarowej (1) jest umieszczony wewnątrz szyny **prowadząco-oporowej** (3) i jest wyposażony w łożysko (5), **a** drugi koniec jest przymocowany nakładką mocującą **(6)** do **wałka (7).**

(2 zastrzeżenia)

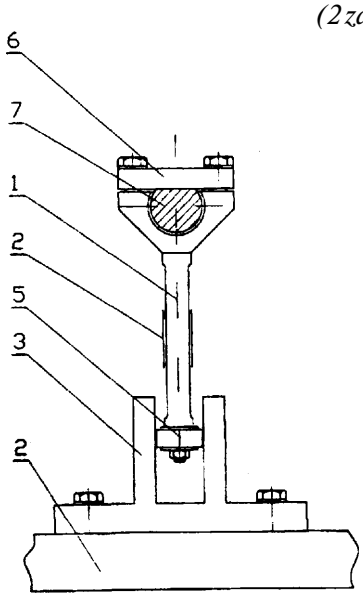

A1 (21) 348555 (22)2001 07 06 7(51) G0 1N 3/00 G0 1L 3/02

(71) Politechnika Wrocławska, Wrocław

(72) Gronostajski Jerzy, Gronostajski Zbigniew, Jaśkiewicz Karol, Misiołek Norbert, Niechajowicz Adam, Weiler Wojciech

(54) **Plastometr**

(57) Plastomer dwustronnie skręcająco-ściskający charakteryzuje się tym, że moment skręcający dwustronny z układu napędu skrętnego (A) przekazywany jest na wałek (O) za pomocą suwliwego sprzęgła tulejowego (B) i dalej poprzez podporę z łożyskami stożkowymi (C), uchwyt mechaniczny (D) do pierwszego uchwytu mocującego próbkę (F1), natomiast do drugiego uchwytu mocującego próbkę (F2), doprowadzany jest napęd ściskający z układu napędu ściskającego (P) poprzez sprzęgło tu lejowe (N), podporę stałą (M), mechanizm śrubowy (L), czujnik siły ściskającej

(K), głowicę obrotową (J), sprzęgło (I), urządzenie do pomiaru momentu skręcającego dwustronnego (H) oraz zespół centrujący (G), przy czym pierwszym uchwyt mocujący próbkę (F1) i drugi uchwyt mocujący próbkę (F2) są umieszczone wewnątrz układu grzania (E).

(20 zastrzeżeń)

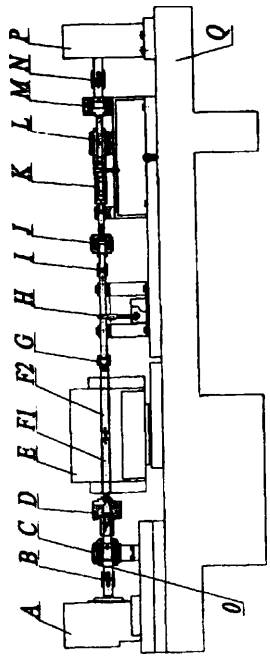

A1 (21) 348556 (22) 2001 07 06 7(51) G01N 3/00 G01L 3/02

(71) Politechnika Wrocławska, Wrocław

(72) Gronostajski Jerzy, Gronostaj ski Zbigniew, Jaśkiewicz Karol, Misiołek Norbert, Niechajowicz Adam, Weiler Wojciech

(54) **Plastometr**

(57) Plastometr dwustronnie skręcająco-rozciągający stanowi układ mechaniczny, w którym moment skręcający dwustronny z układu napędu skrętnego (A) przekazywany jest na wałek (O) za pomocą suwliwego sprzęgła tulejowego (B) i dalej poprzez podporę z łożyskami stożkowymi (C), uchwyt mechaniczny (D) do pierwszego uchwytu mocującego próbkę (F1).

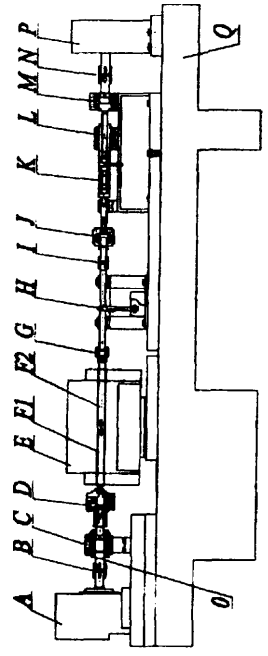

Natomiast do drugiego uchwytu mocującego próbkę (F2) doprowadzany jest napęd rozciągający z układu napędu rozciągającego (P) poprzez sprzęgło tu lejowe (N), podporę stałą (M), mechanizm śrubowy (L), czujnik siły osiowej (K), głowicę obrotową (J), sprzęgło (I), urządzenie do pomiaru momentu skręcającego dwustronnego (H) oraz zespół centrujący (G), przy czym pierwszy uchwyt mocujący próbkę (F1) i drugi uchwyt mocujący próbkę (F2) są umieszczone wewnątrz układu grzania (E).

(19 zastrzeżeń)

A1 (21) 348557 (22) 2001 07 06 7(51) G01N 3/00 G01L 3/02

(71) Politechnika Wrocławska, Wrocław

(72) Gronostajski Jerzy, Gronostajski Zbigniew, Jaśkiewicz Karol, Misiołek Norbert, Niechajowicz Adam, Weiler Wojciech

(54) **Plastometr**

(57) Plastometr jednostronnie skręcająco-ściskający charakteryzuje się tym, że moment skręcający jednostronny z układu napędu skrętnego (A) przekazywany jest na wałek (O) za pomocą suwliwego sprzęgła tulejowego (B) i dalej poprzez podporę z łożyskami stożkowymi (C), uchwyt mechaniczny (D) do pierwszego uchwytu mocującego próbkę (F1), natomiast do drugiego uchwytu mocującego próbkę (F2) doprowadzany jest napęd ściskający z układu napędu ściskającego (P) poprzez sprzęgło tulejowe (N), podporę stałą (M), mechanizm śrubowy (L), czujnik siły osiowej (K), głowicę obrotową (J), sprzęgło (I), urządzenie do pomiaru momentu skręcającego jednostronnego (H) oraz zespół centrujący (G), przy czym pierwszy uchwyt mocujący próbkę (F1) i drugi uchwyt mocujący próbkę (F2) są umieszczone wewnątrz układu grzania (E).

(20 zastrzeżeń)

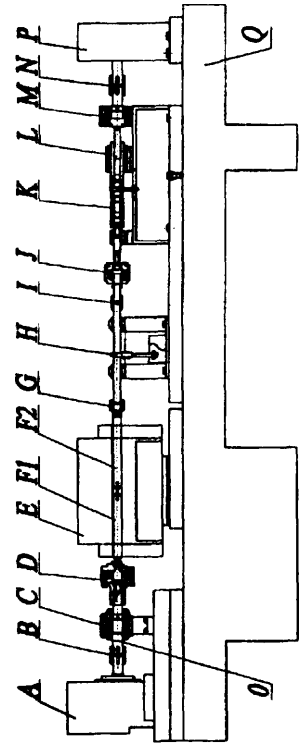

A1 (21) 348558 (22) 2001 07 06 7(51) G 1N 3/00 G 1L 3/02

(71) Politechnika Wrocławska, Wrocław

(72) Gronostajski Jerzy, Gronostajski Zbigniew, Jaśkiewicz Karol, Misiołek Norbert, Niechajowicz Adam, Weiler Wojciech

(54) Plastometr

(57) Plastometr jednostronnie skręcająco-rozciągający charakteryzuje się tym, że moment skręcający jednostronny z układu napędu skrętnego (A) przekazywany jest na wałek (O) za pomocą suwliwego sprzęgła tulejowego (B) i dalej poprzez podporę z łożyskami stożkowymi (C), uchwyt mechaniczny (D) do pierwszego uchwytu mocującego próbkę (F1), natomiast do drugiego uchwytu mocującego próbkę (F2) doprowadzany jest napęd rozciągający z układu napędu rozciągającego (P) poprzez sprzęgło tu lejowe (N), podporę stałą (M), mechanizm śrubowy (L), czujnik siły osiowej (K), głowicę obrotową (J), sprzęgło (I), urządzenie do pomiaru momentu skręcającego jednostronnego (H) oraz zespół centujący (G), przy czym pierwszy uchwyt mocujący próbkę (F1) i drugi uchwyt mocujący próbkę (F2) są umieszczone wewnątrz układu grzania (E).

(19 zastrzeżeń)

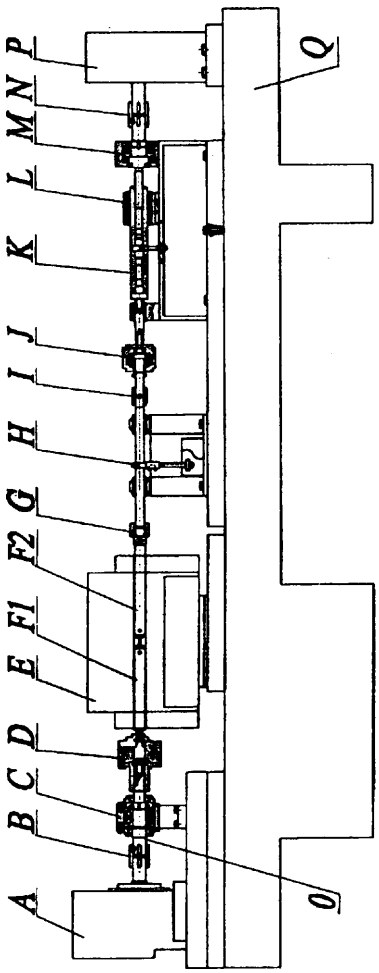

A1 (21) 348559 (22)2001 07 06 7(51) G01N 3/00 G 1L 3/02

(71) Politechnika Wrocławska, Wrocław

(72) Gronostajski Jerzy, Gronostajski Zbigniew, Jaśkiewicz Karol, Misiołek Norbert, Niechajowicz Adam, Weiler Wojciech

(54) **Plastometr**

(57) Plastomer jednostronnie skręcająco-rozciągająco-ściskający charakteryzuje się tym, że moment skręcający jednostronny z układu napędu skrętnego (A) przekazywany jest na wałek (O) za pomocą suwliwego sprzęgła tulejowego (B) i dalej poprzez podporę z łożyskami stożkowymi (C), uchwyt mechaniczny (D) do pierwszego uchwytu mocującego próbkę (F1), natomiast do drugiego uchwytu mocującego próbkę (F2) doprowadzany jest napęd rozciągająco-ściskający z układu napędu rozciągająco-ściskającego (P) poprzez sprzęgło tulejowe (N), podporę stałą (M), mechanizm śrubowy (L), czujnik siły osiowej (K), głowicę obrotową (J), sprzęgło (I), urządzenie do pomiaru momentu skręcającego jednostronnego (H) oraz zespół centrujący (G), przy czym pierwszy uchwyt mocujący próbkę (F1) i drugi uchwyt mocujący próbkę (F2) są umieszczone wewnątrz układu grzania (E).

(20 zastrzeżeń)

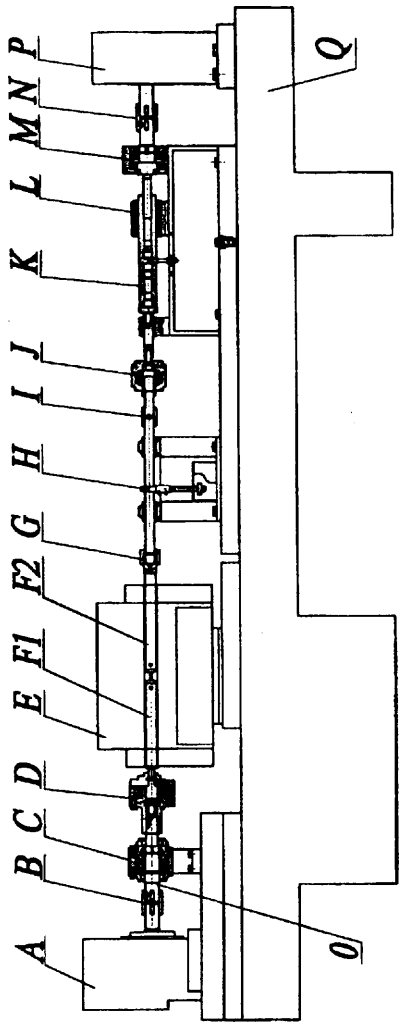

A1 (21) 348560 (22) 2001 07 06 7(51) G01N 3/00 G01L 3/02

(71) Politechnika Wrocławska, Wrocław

(72) Gronostajski Jerzy, Gronostajski Zbigniew, Jaśkiewicz Karol, Misiołek Norbert, Niechajowicz Adam, Weiler Wojciech

(54) **Plastometr**

(57) Plastomer charakteryzuje się tym, że moment skręcający dwustronny z układu napędu skrętnego (A) przekazywany jest na wałek (O) za pomocą suwliwego sprzęgła tulejowego (B) i dalej poprzez podporę z łożyskiami stożkowymi (C), uchwyt mechaniczny (D) do pierwszego uchwytu mocującego próbkę (F1), natomiast do drugiego uchwytu mocującego próbkę (F2) doprowadzany jest napęd rozciągając» - ściskający z układu napędu rozciągając» - ściskającego (P) poprzez sprzęgło tulejowe (N), podporę stałą (M), mechanizm śrubowy (L), czujnik siły osiowej (K), głowicę obrotową (J), sprzęgło (I), urządzenie do pomiaru momentu skręcającego dwustronnego (H) oraz zespół centrujący (G), przy czym pierwszy uchwyt mocujący próbkę (F1) i drugi uchwyt mocujący próbkę (F2) są umieszczone wewnątrz układu grzania (E).

(21 zastrzeżeń)

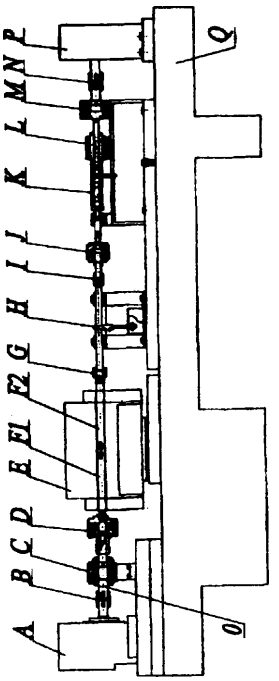

A1 (21) 348484 (22)2001 0704 7(51) G01R 23/16

(71) Wyższa Szkoła Morska, Gdynia

(72) Pałczyńska Beata, Korcz Karol, Spiralski Ludwik

(54) **Sposób i układ do pomiaru szerokości pasma przenoszenia odbiornika radiokomunikacyjnego, zwłaszcza techniką cyfrową**

(57) Sposób pomiaru polega na tym, że do wejścia wielkiej częstotliwości mierzonego odbiornika dołącza się rezystancję odpowiadającą jego rezystancji wejściowej, po czym na wyjściu małej częstotliwości tego odbiornika określa się gęstość widmową jego szumów własnych dla danego rodzaju modulacji, a następnie wyznacza się szerokość pasma tym szumów, zawartego pomiędzy założonymi wartościami spadku tej gęstości w stosunku do jej wartości maksymalnej.

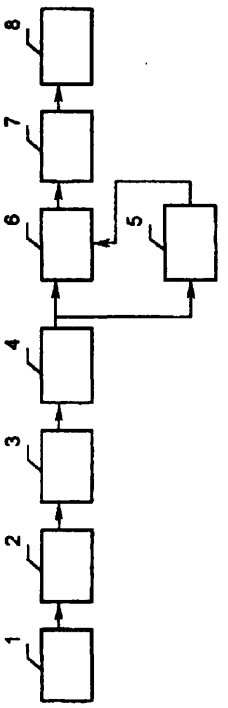

Układ do pomiaru charakteryzuje się tym, że zawiera dołączoną do wejścia mierzonego odbiornika rezystancję równą rezystancji wejściowej tego odbiornika, wzmacniacz (2), którego wejście jest dołączone do wyjścia małej częstotliwości odbiornika i analizator widma (4) dołączony do wyjścia wzmacniacza (2). Do pomiaru szerokości pasma przenoszenia sygnału użytkowego odbiornika wykorzystuje się pomiar szerokości pasma jego szumów własnych.

(4 zastrzeżenia)

A1 (21) 348533 (22)2001 07 05 7(51) G01R 31/02

(71) Zakład Elektronicznych Urządzeń Pomiarowych POZYTON Sp. z o.o., Częstochowa

(72) Piętka Zbigniew

(54) **Układ do kontroli napięć w sieciach elektroenergetycznych**

(57) Układ umożliwia kontrolowanie napięć w sieciach elektroenergetycznych, a na podstawie występujących różnic pozwala zidentyfikować zaistniałe zdarzenie, jak na przykład kradzież przewodów. Układ ma elektroniczny licznik energii elektrycznej (2), do którego dołączony jest modem nadawczy (3) oraz niezależne źródło zasilania (6). Modem nadawczy (3) jest połączony łączami (4) z modemem odbiorczym (5), a ten z kolei z blokiem sygnalizacyjno analizującym (7).

(2 zastrzeżenia)

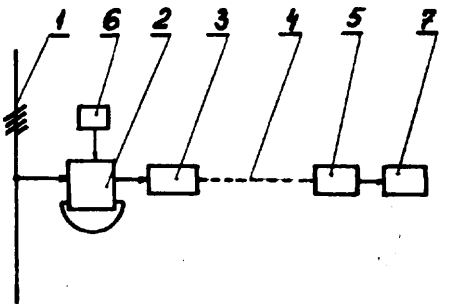

A1 (21) 348623 (22)2001 07 12 7(51) G02B 3/12

(71) Instytut Maszyn Matematycznych, Warszawa

(72) Wiśniewski Wojciech, Wiśniewska Barbara, Lipiński Włodzimierz, Nesteruk Jan, Pawełczak Marcin

(54) **Sposób otrzymywania dowolnych kształtów powierzchni granicznej wkładu optycznego oraz urządzenie do otrzymywania dowolnych kształtów powierzchni graniczej wkładu optycznego**

(57) Sposób uzyskania żądanego kształtu powierzchni granicznej wkładu optycznego składającego się z dwu przejrzystych płytek, z których jedna jest sprężysta, a pomiędzy płytkami, w pobliżu ich krawędzi, jest trwale umocowana szczelna przegroda, przy czym przestrzeń pomiędzy płytkami jest wypełniona transparentowym płynem, polega na tym, że uzyskuje się go poprzez punktowe naciskanie na wystającą poza przegrodę krawędź sprężystej przejrzystej płytki, przy czym rozmieszczenie punktów nacisku oraz wartość siły nacisku, a także liczba punktów nacisku określają kształt. Urządzenie do otrzymywania dowolnych kształtów powierzchni granicznej charakteryzuje się tym, że wkład optyczny (1) jest osadzony swoją sztywną przejrzystą płytką w oprawie (7) zamocowanej w korpusie, natomiast na powierzchni zewnętrznej krawędzi sprężystej płytki jest umieszczony sprężysty pierścień (9) dociskany punktowo elementami regulacyjnymi (10) zamocowanymi w pokrywie (11) oprawy (7), przy czym liczba elementów regulacyjnych (10) oraz ich rozmieszczenie jest odpowiednie dla żądanego kształtu powierzchni granicznej wkładu optycznego (1). Element regulacyjny (10) stanowi śruba punktowo i prostopadle naciskająca na sprężysty pierścień (9) za pośrednictwem kulki lub śruba mikrometryczna

(10') zamocowana w płaszczyźnie poziomej, punktowo i prostopadle naciskająca na sprężysty pierścień (9) za pośrednictwem dźwigni kątowej (13).

(6 zastrzeżeń)

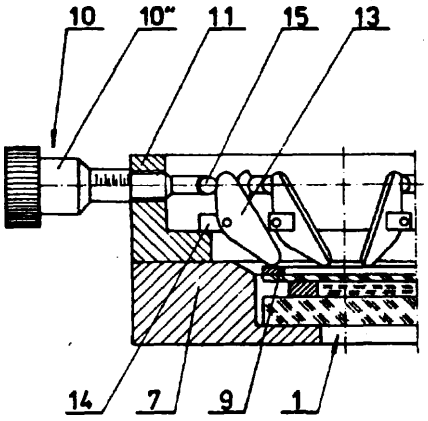

A1 (21) 348542 (22) 2001 07 06 7(51) G02B 7/182
G 1B 9/02

(71) Instytut Technologii Eksploatacji, Radom

(72) Giesko Tomasz

(54) Urządzenie do kontroli **ruchu roboczego** krzywki w **układzie regulacji położenia zwierciadła, zwłaszcza w laserowym interferometrze siatkowym**

(57) Urządzenie do kontroli ruchu roboczego krzywki w układzie regulacji położenia zwierciadła, zwłaszcza w laserowym interferometrze siatkowym, charakteryzuje się tym, że zawiera magnes stały (2) oraz czujniki kontaktronowe (3), przy czym magnes stały (2) zamocowany jest na powierzchni bocznej wałka krzywki (1), zaś czujniki kontaktronowe (3) umieszczone są symetrycznie w jednakowej odległości od osi (4) wałka krzywki (1).

(1 zastrzeżenie)

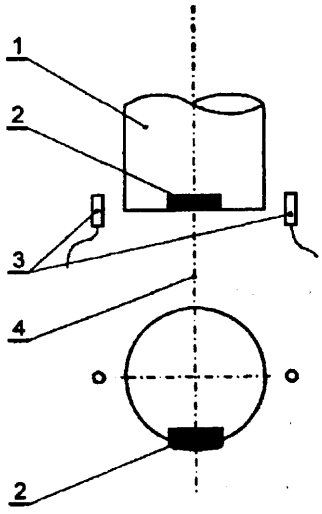

A1 (21) 348584 (22) 2001 07 09 7(51) G02B 21/22
G01B 11/14

(71) Politechnika Opolska, Opole

(72) Gasiak Grzegorz, Grzesik Adam

(54) **Sposób przystosowania mikroskopu stereoskopowego do pomiaru szczeliny zmęczeniowej w materiale**

(57) Sposób przystosowania mikroskopu stereoskopowego do pomiaru szczeliny zmęczeniowej w materiale charakteryzuje się tym, że mechanizm ogniskujący (1) odłącza się od tubusu mikroskopu (3), a następnie obraca się go o kąt 180° w pionie i ponownie łączy z tubusem (3) za pomocą dodatkowego elementu (2), umożliwiającego swobodne wprowadzenie obiektywu mikroskopu nad badaną próbkę na właściwą odległość.

(2 zastrzeżenia)

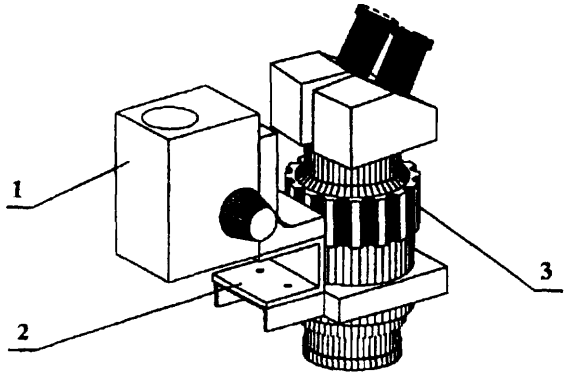

A1 (21) 348617 (22)2001 07 10 7(51) G05D 27/00
A01F 25/14
F26B 17/12

(75) Szostkowski Jacek, Wrocław; Cieślik Marek, Wrocław; Resler Tomasz, Wrocław

(54) **Zespół sterowniczy suszarni materiałów sypkich, zwłaszcza zbóż**

(57) Przedmiotem wynalazku jest zespół sterowniczy suszarni materiałów sypkich, zwłaszcza zbóż, mający zastosowanie do sterowania procesem suszenia zbóż w suszarniach dowolnego typu. Zespół charakteryzuje się tym, że procesor (1) z panelem sterującym (2) ma wejście połączone z czujnikami, a wyjście połączone ze sterownikami, przy czym czujnikami są co najmniej dwa czujniki wilgotności lub temperatury powietrza wylotowego (6) z suszarni, zaś sterownikami jest co najmniej jeden sterownik układu wybierania (8) z suszarni.

(3 zastrzeżenia)

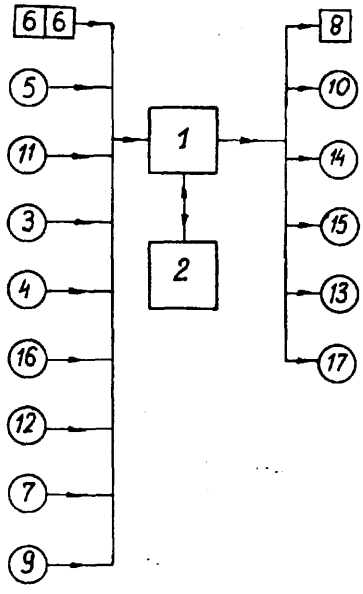

A1 (21) 348532 (22)2001 07 05 7(51) G08B 25/08

(71) Zakład Urządzeń Dozymetrycznych POLON-ALFA Sp. z o.o., Bydgoszcz

(72) Paul Jacek, Cichy Adam, Kędziorski Jacek, Przybecki Krzysztof, Podlaszewski Andrzej

(54) **Sposób transmisji w adresowalnych systemach wczesnego wykrywania pożaru, zabezpieczenia mienia i układ elektryczny urządzenia do realizacji tego sposobu**

(57) Przedmiotem wynalazku jest sposób transmisji w zasilanych prądem stałym liniach dwuprzewodowych oraz układ elektryczny urządzenia do realizacji tego sposobu transmisji stosowane w adresowalnych systemach wczesnego wykrywania pożaru i zabezpieczenia mienia.

Sposób transmisji charakteryzuje się tym, że z liniowych urządzeń (UL) w transmisyjną linię (LT) wysyła się impulsy prądowe, które wcześniej kształtuje się w kształtująco-komutującym układzie (UKK) następnie w nadrzędnym urządzeniu (UN) w detekcyjnym układzie (UD) wykrywa się te impulsy prądowe, a w sterującej jednostce (JS) bada się ich prawidłowość. Następnie włącza się klucz (K1) na określony czas i generuje się impuls napięciowy w transmisyjnej linii (LT) widziany przez inne liniowe urządzenia. Po wyłączeniu klucza na określony czas obejmujący narastanie zbocza impulsu napięciowego prądowy ogranicznik (OP) ustawia się na wyższy poziom wartości prądu ograniczania. Sposób transmisji odróżnia się także tym, że poszczególnym liniowym urządzeniom (UL) nadaje się priorytety, a także liniowe urządzenie posiada niepowtarzalny numer seryjny. W przedstawionym sposobie urządzenie nadrzędne (UN) odbiera prawidłowo ramkę od tego liniowego urządzenia (UL), które wygrało arbitraż spośród wszystkich liniowych urządzeń, wysyłających ramki.

Układ elektryczny urządzenia do realizacji sposobu zbudowany z co najmniej jednego nadrzędnego urządzenia i z co najmniej jednego liniowego urządzenia, charakteryzuje się tym, że nadrzędne urządzenie (UN) zbudowane jest ze źródła napięcia (ZN), którego wyjście poprzez prądowy ogranicznik (OP) połączone jest z wejściem transmisyjnej linii (LT), przy czym wejście transmisyjnej linii jest również połączone z wejściem detekcyjnego układu (UD), którego wyjście połączone jest z wejściem sterującej jednostki (JS), której wyjście sterujące jest połączone odpowiednio ze sterującym wejściem przełączalnego, prądowego ogranicznika (OP). Wyjście sterującej jednostki (JS) poprzez klucz (K1) jest również połączone z wejściem transmisyjnej linii (LT), a liniowe urządzenie (UL) zbudowane jest z centralnej jednostki (JC), której jedno sterujące wejście połączone jest z wejściem pomiarowo-wykonawczego układu (UPW), drugie bezpośrednio z wyjściem sprzęgająco-komutującego układu (USK) włączonym bezpośrednio w transmisyjną linię (LT), a trzecie wejście centralnej jednostki (JC) poprzez zasilającą przetwornicę (PZ) i układ zarządzania energią (UZE), przy czym jedno wyjście sterujące centralnej jednostki (JC) połączone jest z wejściem pomiarowo-wykonawczegoukładu (UPW), drugie wyjście centralnej jednostki (JC) ze sprzęgająco-komutującym układem (USK) bezpośrednio, zaś trzecie wyjście centralnej jednostki (JC) poprzez kształtująco-komutujący układ (UKK), przy czym sprzęgająco-komutujący układ włączony jest równolegle do transmisyjnej linii. Opisany sposób transmisji zapewnia wysoką niezawodność przepływu informacji. Zaletą takiego rozwiązania układu elektrycznego urządzenia jest możliwość śledzenia transmisji przez wszystkie urządzenia podłączone do linii transmisyjnej o bardzo dużej długości.

(9 zastrzeżeń)

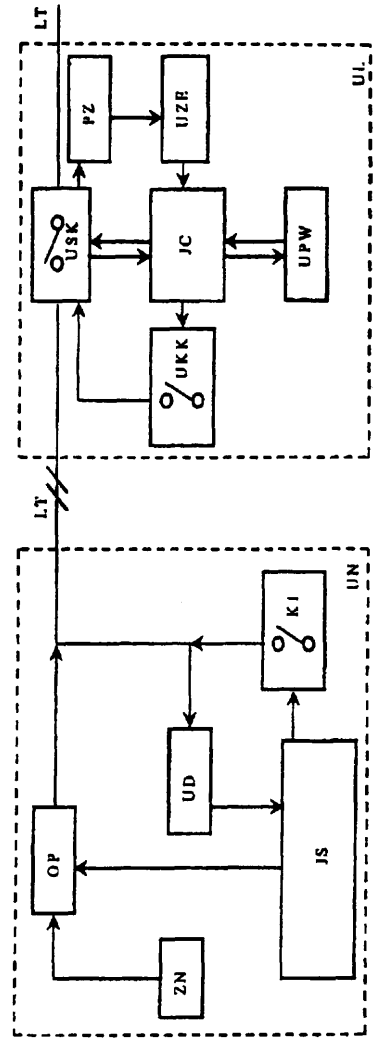

DZIAŁ H

ELEKTROTECHNIKA

A1 (21)354829 (22)20020702 7(51) H01B 3/18

(31)01 01810645 (32) 2001 07 02 (33) EP

(71) ABB Schweiz AG, Baden, CH

(72) Greuter Felix, Dirix Yvo, Kluge-Weiss Petra, Schmidt Walter, Kessler Reto

(54) **Kompozyt polimerowy o nieliniowej charakterystyce prądowo-napięciowej i sposób wytwarzania kompozytu polimerowego o zadanej nieliniowej charakterystyce prądowo-napięciowej**

(57) Kompozyt polimerowy o nieliniowej charakterystyce prądowo-napięciowej zawierający matrycę polimerową i osadzony w matrycy wypełniacz o nieliniowej charakterystyce prądowo-napięciowej odznacza się tym, że wypełniacz zawiera co najmniej dwa składniki o różniących się pomiędzy sobą, nieliniowych charakterystykach prądowo-napięciowych.

Poprzez dobór odpowiednich ilości składników wypełniacza otrzymuje się kompozyt polimerowy o zadanej charakterystyce prądowo-napięciowej, różniącej się od obu tych charakterystyk.

(15 zastrzeżeń)

A1 (21) 354826 (22)20020701 7(51) H0 1H 85/045

(31) 01 01810642 (32)200107 02 (33)EP

(71) ABB Research Ltd., **Zurich,** CH

(72) **Kaltenborn** Uwe, DE; **Hoffmann**Guido, DE; Wilniewczyc Mariusz; Huser **Patrik,** CH

(54) **Bezpiecznik topikowy**

(57) Bezpiecznik topikowy jest stosowany w zakresie średnich i wysokich napięć i posiada dwa znajdujące się w odstępie od siebie przyłącza (2, 3) i część czynną. Część czynna zawiera topliwy, przewodzący prąd elektryczny element zabezpieczający i środek gaszący łuk elektryczny. Element zabezpieczający jest połączony w sposób umożliwiający przepływ prądu elektrycznego z obydwoma przyłączami (2, 3) i jest umieszczony na izolującym elektrycznie podłożu. Jest on zbudowany w systemie modułowym i posiada co najmniej dwa połączone szeregowo moduły. Środek gaszący łuk elektryczny pokrywa odkryte powierzchnie elementu zabezpieczającego. Część czynna jest wykonana jako struktura wielowarstwowa i zawiera dwie trwałe kształtki (4, 5) i korzystnie płaską warstwę pośrednią (6) umieszczoną pomiędzy kształtkami (4, 5). Warstwa pośrednia (6) zawiera co najmniej dwa moduły, połączone szeregowo, pierwsza (4) z obydwu kształtek zawiera co najmniej jedną część elektrycznie izolującego podłoża i druga kształtka (5) co najmniej jedną część środka gaszącego łuk elektryczny. Bezpiecznik wyróżnia się prostą budową i korzystną charakterystyką wyzwalania.

(15 zastrzeżeń)

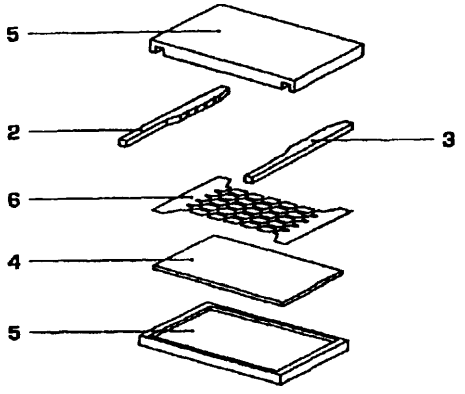

A1 **(21) 348409** (22)2001 0702 **7(51) H01Q** 17/00

(71) Wojskowy Instytut Techniczny Uzbrojenia, Zielonka

(72) Szugajew Lech, Tabaczyńska Maria, **Well** Stanisław, Nowicka Beata, Penczek Jan

(54) **Absorber mikrofalowy**

(57) Przedmiotem wynalazku jest absorber mikrofalowy, szerokopasmowy o zmiennej grubości, składający się z dwóch warstw - warstwy przewodzącej (1) i dielektrycznej warstwy dystansowej (2) wykonanych na bazie tworzyw polimerowych, połączonych trwale.

Istotą rozwiązania absorbera mikrofalowego, szerokopasmowego, dwuwarstwowego jest to, że jego warstwa przewodząca (1) zewnętrzna utworzona jest z warstwy lakieru przewodzącego, korzystnie cienkiej o grubości od 0,05 mm do 0, 15 mm, zawierającej politiofen lub jego pochodne związki chemiczne w ilości od 0 % do 70 % wagowo suchej masy lakieru oraz sadze przewodzące, korzystnie w ilości od 0 % do 40 % wagowo suchej masy lakieru zawieszone w spoiwie polimerowym, korzystnie poliuretanowym i ponadto warstwa przewodząca położona jest na dielektrycznej warstwie dystansowej (2) o zmiennej grubości z przedziału od 1 mm do 5 mm, przy czym grubość dielektrycznej warstwy dystansowej (2) zmienia się okresowo na dystansie od 50 mm do 300 mm, tworząc w przekroju poprzecznym profil w kształcie wyspowo-falistym. Absorber stanowi strukturę dwuwarstwową typu powłoka malarska, która powoduje, że w zakresie częstotliwości pasm X, K_u i K moc fali elektromagnetycznej odbitej od powierzchni metalowej (3) pokrytej absorberem zostanie zmniejszona do poziomu nie mniej niż -10 dB w stosunku do mocy fali elektromagnetycznej odbitej bezpośrednio od powierzchni metalowej (3). Absorber wykorzystuje zjawisko sumowania fali odbitej od czoła warstwy przewodzącej (1) oraz powierzchni metalowej (3), przy czym ze względu na zmieniającą się grubość dielektrycznej warstwy dystansowej (2) uzyskuje się rozmycie minimum mocy wypadkowego odbicia przy jednoczesnym jego poszerzeniu w funkcji częstotliwości. Absorber o strukturze i składzie warstw według wynalazku tworzy zespół elementarnych ośrodków wąskopasmowych, przy czym każdy z tych ośrodków elementarnych ma inną częstotliwość rezonansową. A zatem absorber spełnia wymagania tłumienności i szerokopasmowości, można go nakładać na każdy obiekt metalowy, nawet o bardzo skomplikowanych kształtach w prosty sposób, ponieważ jest on typu powłoki malarskiej łatwej w wykonaniu, która pokryć może cały obiekt i w razie jej uszkodzenia może być łatwo uzupełniana. Ponadto nierównomierna grubość i powierzchnia absorbera zmniejsza zjawisko odbicia światła od zamaskowanego absorberem obiektu.

(1 zastrzeżenie)

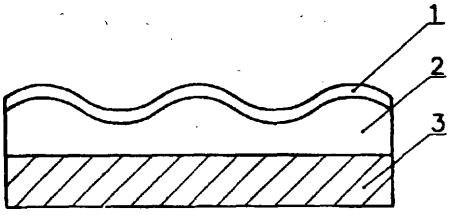

A1 (21) 348483 **(22) 2001 07 04** 7(51) H02K 5/04

(71) Centrum Mechanizacji Górnictwa KOMAG, Gliwice; Dąbrowska Fabryka Maszyn Elektrycznych DAMEL SA, Dąbrowa Górnicza

(72) Meder Andrzej, Bednarz Ryszard, Kusak **Edward,** Nagas Zdzisław, Świderski Leszek

(54) **Silnik elektryczny**

(57) Silnik elektryczny do napędu maszyn i urządzeń przeznaczony w szczególności do napędu organów urabiających kombajnów ścianowych, który ma usytuowany w osi drążonego wału silnika wałek napędowy, zasprzęglający się z wałem silnika i wbudowany w tarczę łożyskową przeciwnapędową mechaniczny wysprzęgnik obrotów wałka napędowego, charakteryzuje się tym, że zamocowana do łożyskowej przeciwnapędowej tarczy (2) silnika pokrywa zamykająca łożysko (5) wału (6) silnika stanowi jednocześnie korpus (4) mechanizmu wysprzęgnika (3), a wewnątrz korpusu (4) jest umieszczona suwliwie w osi silnika zasprzęglająca ręczna dźwignia (7) wysprzęgnika, która od strony zewnętrznej silnika zakończona jest uchwytem (8) na dłoń operatora, a z drugiej strony jest połączona z trzpieniem (9) mechanizmu wysprzęgnika, osadzonym w korpusie (4) mechanizmu wysprzęgnika w osiowym ślizgowym łożysku (10). W tylnej ścianie łożyskowej przeciwnapędowej tarczy (2) oraz w korpusie (4) mechanizmu wysprzęgnika jest umieszczone urządzenie blokujące położenie ręcznej dźwigni (7).

(7 zastrzeżeń)

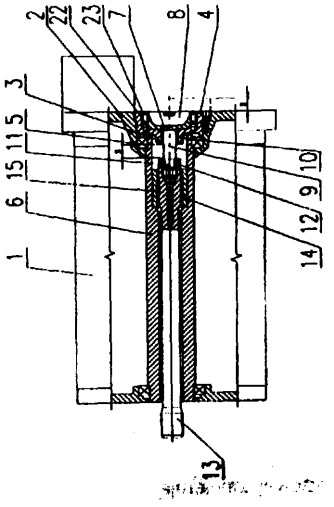

A1 (21) 348535 (22) 2001 07 06 7(51) H02P 7/05

(71) Politechnika Lubelska, Lublin

(72) Kolano Jan

(54) **Sposób i układ maksymalizacji mocy generatora fotowoltaicznego zasilającego** elektryczny silnik **indukcyjny**

(57) Sposób maksymalizacji mocy generatora fotowoltaicznego zasilającego elektryczny silnik indukcyjny polega na tym, że **częstotliwość** pracy silnika jest dobierana drogą kolejnych przybliżeń tak, aby moc na wale silnika dla odpowiadającej jej prędkości kątowej maszyny roboczej **była** równa mocy maksymalnej możliwej do dostarczenia z generatora fotowoltaicznego do maszyny roboczej w warunkach nasłonecznienia. Układ maksymalizacji mocy generatora fotowoltaicznego (PV) zasilającego elektryczny silnik indukcyjny **(M)** polega na tym, że pomiar wartości napięcia i prądu pobieranego z generatora fotowoltaicznego (PV) jest dokonywany przez przetwornik analogowo/cyfrowy **(A/C),** a następnie cyfrowe dane przekazywane są do mikroprocesora **(μP),** który na podstawie wcześniejszych i aktualnych pomiarów ustala nowe warunki pracy falownika (CD/AC).

(2 zastrzeżenia)

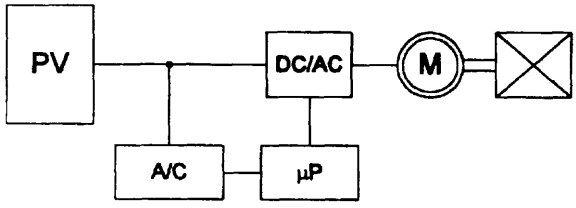

A1 (21) 348537 (22) 2001 07 06 7(51) H02P 7/05

(71) Politechnika Lubelska, Lublin

(72) Kolano Jan

(54) **Sposób i układ sterowania elektrycznego silnika indukcyjnego zasilanego z generatora fotowoltaicznego**

(57) Sposób sterowania elektrycznego silnika indukcyjnego zasilanego z generatora fotowoltaicznego polega na tym, że częstotliwość pracy falownika jest dobierana na podstawie pomiaru nasłonecznienia tak, aby moc na wale silnika dla odpowiadającej jej prędkości kątowej maszyny roboczej była równa mocy maksymalnej możliwej do dostarczenia do maszyny roboczej w danych warunkach nasłonecznienia. Układ sterowania elektrycznego silnika indukcyjnego (M) zasilanego z generatora fotowoltaicznego (PV) polega na tym, że pomiar wartości nasłonecznienia jest dokonywany przez czujnik nasłonecznienia **(E/f)** i zamieniany na ciąg impulsów, a następnie na ich podstawie mikroprocesor ftiP) wybiera ze swej pamięci wartość częstotliwości pracy falownika (DC/AC) zasilającego elektryczny silnik indukcyjny (M).

(2 zastrzeżenia)

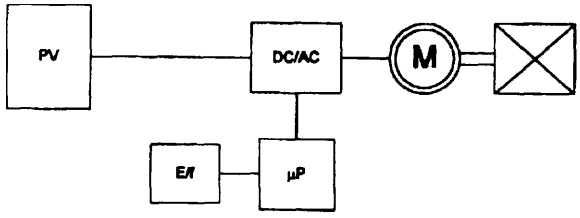

A1 (21)348536 (22)20010706 7(51) H02P 7/06

(71) Politechnika Lubelska, Lublin

(72) Kolano Jan

(54) **Sposób i układ sterowania elektrycznego silnika prądu stałego zasilanego z generatora fotowoltaicznego**

(57) Sposób sterowania elektrycznego silnika prądu stałego zasilanego z generatora fotowoltaicznego polega na tym, że napięcie pracy silnika jest dobierane drogą kolejnych przybliżeń tak, aby moc na wale silnika dla odpowiadającej **jej** prędkości kątowej maszyny roboczej była równa mocy maksymalnej możliwej do dostarczenia do silnika w danych warunkach nasłonecznienia. Układ sterowania elektrycznego silnika prądu stałego (M) zasilanego z generatora fotowoltaicznego (PV) polega na tym, że pomiar **wartości** napięcia i prądu pobieranego z generatora fotowoltaicznego (PV) jest dokonywany przez przetwornik analogowo/cyfrowy **(A/C),** a następnie cyfrowe dane przekazywane **są** do mikroprocesora (uP), który na podstawie wcześniejszych i aktualnych pomiarów ustala nowy współczynnik wypełnienia przetwornicy napięcia **(DC/DC)** zasilającej silnik napędowy **(M).**

(2 zastrzeżenia)

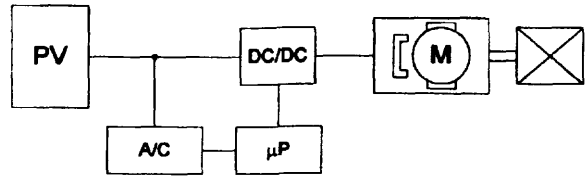

A1 (21) 348686 (22) 2001 07 12 7(51) H05K 9/00
G12B 17/02
H04N 5/64

(75) Rosa Robert, Kraków

(54) **Sposób eliminowania drgań emitowanych przez monitor i zestaw do realizacji** tego sposobu

(57) Przedmiotem wynalazku jest sposób eliminowania i tłumienia drgań siatki ekranu monitora wpływających niekorzystnie na wzrok użytkownika oraz urządzenie służące do ochrony wzroku użytkownika komputera przy pracy z monitorem.

Sposób eliminowania drgań siatki ekranu monitora polega na oglądaniu obrazu emitowanego przez ekran monitora (1) poprzez układ uchylnych zwierciadeł zbliżonych do równoległych lub równoległych względem siebie i zwróconych do siebie powierzchniami lustrzanymi. Obraz emitowany przez ekran monitora (1) jest odbierany przez zwierciadło (5) usytuowane przy górnej krawędzi ekranu monitora (1) i jest przekazywany do zwierciadła (4) usytuowanego przy dolnej krawędzi ekranu monitora (1), skąd przekazywany jest do oka użytkownika. Zespół uchylnych osłon składa się z dwóch uchylnych osłon. Osłona górna (5) zamocowana jest na wysokości górnej płaszczyzny ekranu monitora (1). Osłona dolna (4) zamocowana jest na wysokości dolnej płaszczyzny ekranu monitora **(1**). Wewnętrzne strony osłony górnej (5) i osłony dolnej (4) posiadają lustra, a zestaw osłony górnej (5) i osłony dolnej (4) mocowany jest do ramy monitora (1) obrotowo w dowolny sposób, pozwalający na ustawienie osłon w zakresie od **0°** do **180°** względem ekranu monitora (1).

(7 zastrzeżeń)

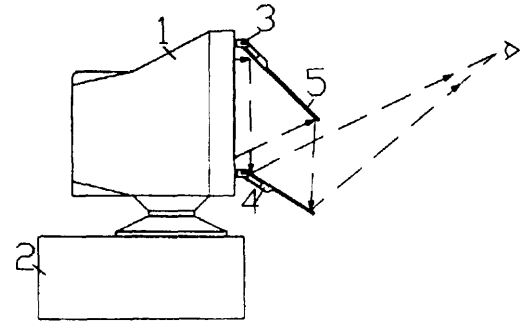

II. WZORY UZYTKOWE

DZIAŁ A

PODSTAWOWE POTRZEBY LUDZKIE

U1 (21) 112344 (22)2001 0706 7(51) **A01M** 31/00

(71) Gruca Witold, Lubliniec; Wróbel Henryk, Lubliniec

(72) Gruca Witold

(54) **Ambona myśliwska**

(57) Ambona składa się z dwóch mocowanych czasowo do pnia drzewa (29) części, części górnej (1) połączonej z podpórką dla broni myśliwskiej (3) oraz części dolnej (2), gdzie każda z tych części składa się z elementów, którymi są: rama górna (4) mająca część przednią (5) i część tylną (6), rama dolna (7), mająca część przednią (8) i część tylną (9) oraz łączniki **(10)**, przy czym część przednia (5) ramy górnej (4) i część przednia (8) ramy dolnej (7) połączone **są** ze sobą i przesunięte kątowo względem siebie o **kąt** ostry a, natomiast część tylna (6) ramy górnej (4) i część tylna (9) ramy dolnej (7) połączone są łącznikami (10). Część tylna (6) ramy górnej (4) zaopatrzona jest w obejmę **(11**) z elementem zaciskowym (12), połączoną rozłącznie z **częścią** tylną (6) ramy górnej **(4)**, natomiast część tylna (9) ramy dolnej (7) zaopatrzona jest w element dociskowy. Na ramie dolnej (7) części górnej (1) znajduje się siedzenie **(14)**, a na ramie dolnej (7) części dolnej (2) znajdują się podpory stóp **(15)** zaopatrzone w opaski **(16)**.

(6 zastrzeżeń)

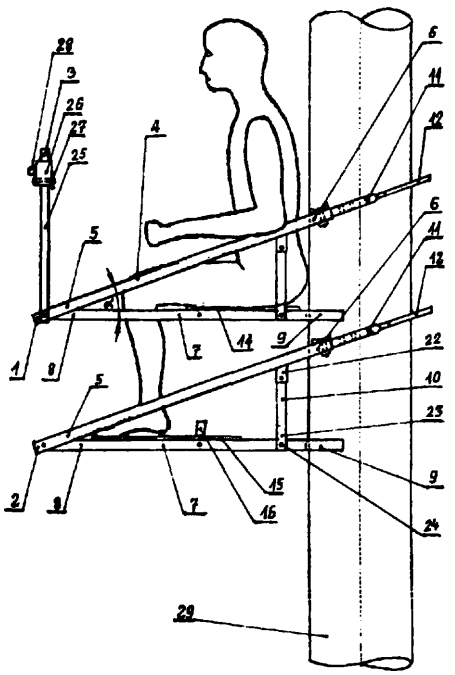

U1 (21) 112355 (22)20010709 7(51) **A01M 31/02** **A01K** 97/22

(71) Politechnika Warszawska, Warszawa

(72) Latuszek Antoni, Salach Jacek

(54) **Kosz ochronny**

(57) Kosz przeznaczony do ochrony człowieka przed atakiem zwierząt drapieżnych ma kształt wydłużonej i otwartej od dołu czaszy z prętów metalowych, dzielonej w pionie na dwie części połączone zawiasami (2). W części górnej kosza zamocowane jest jarzmo (1). Do prętów tworzących konstrukcję kosza przymocowane są kolce (4) skierowane na zewnątrz kosza.

(1 zastrzeżenie)

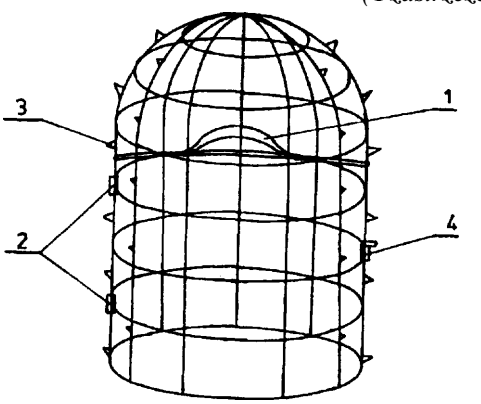

U1 (21) 112338 (22)20010703 **7(51) A4 1D** 20/00

(75) Gębala Jan, Kraków

(54) **Refleksyjna opaska bezpieczeństwa**

(57) Opaska posiada pas (1) tkaniny, na którym wzdłużnie naszyte są przylegając do siebie trzy taśmy odblaskowe. Brzegowe taśmy odblaskowe o jednakowej szerokości (b^1) mają kolor srebrny, a Środkowa taśma odblaskowa o szerokości (b^2) nie mniejszej od szerokości taśm brzegowych ma kolor żółty. Na końcach pasa (1) zamocowane są taśmy samosczepne o haczykowatej strukturze łączącej. Na powierzchni wewnętrznej pasa (1) naszyta jest prostokątna kieszeń (5) otwarta na krawędzi równoległej do brzegu pasa (1) i podzielona poprzecznymi przeszyciami (6) na kilka komór przeznaczonych do przechowywania podstawowego zestawu środków opatrunkowych.

(1 zastrzeżenie)

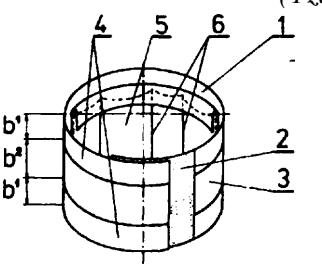

U1 (21) 112339 (22)2001 0704 7(51) A61F 13/00

(75) Kik Mirosław, Ujazd

(54) **Opatrunek**

(57) Opatrunek przeznaczony do leczenia uszkodzeń ciała trudnogojących sie ran, a zwłaszcza odleżyn stanowi płytka z syntetycznego materiału gąbczastego (1) pokryta jednostronnie warstwą żelu opatrunkowego (2).

(1 zastrzeżenie)

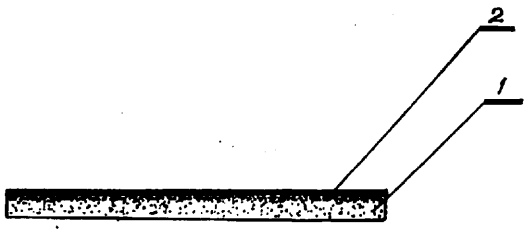

U1 (21) 112325 (22)20010630 7(51) A61G 1/00

(71) ROMA Sp. z o.o., Grabowiec k/ Torunia

(72) Romanowski Roman

(54) Nosze **ortopedyczne**

(57) Przedmiotem wzoru użytkowego są nosze ortopedyczne, zwłaszcza z tworzywa sztucznego do przenoszenia i/lub transportu szczególnie osób rannych.

Nosze charakteryzują się tym, że leżysko (1) ma powierzchnię nieznacznie wgłębioną i zaopatrzone jest w rozmieszczone na obrzeżach przelotowe otwory (3, 4) uchwytowe w osi leżyska usytuowane są przelotowe otwory (5) zaczepowe na leżysku (1) zamocowany jest rozłącznie dwuczęściowy o różnych grubościach podgłówek (7), na jednej z części którego wzdłużnie naprzeciwległe względem siebie osadzone są rozłącznie przestrzenne segmenty (8, 9), każdy wyposażony w przelotowy otwór, zaś prostopadle do górnych wzdłużnych powierzchni ścianek segmentów (8, 9) umieszczone są równolegle względem siebie poprzeczki (11, 12), przy czym podgłówek (7), segmenty (8, 9) i poprzeczki (11, 12) wykonane sąz elastycznego tworzywa porowatego.

(6 zastrzeżeń)

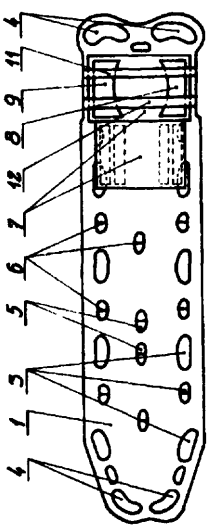

U1 (21) 112337 (22)20010702 **7(51) A61M 29/00**

(75) Drohomirecki Mirosław, **Ciechanowice**

(54) **Pompka do wprowadzania czopków**

(57) Pompka do wprowadzania czopków charakteryzuje się tym, że jej część cylindryczna (2) z jednej strony jest zakończona częścią stożkową (3) do mocowania czopka (5), a z drugiej strony częścią oporową (1) zabezpieczającą przed głębszym wprowadzeniem pompki (6) do odbytu, przy czym wewnątrz części cylindrycznej (2) umieszczony jest tłok (4) do wypychania czopka (5).

(1 zastrzeżenie)

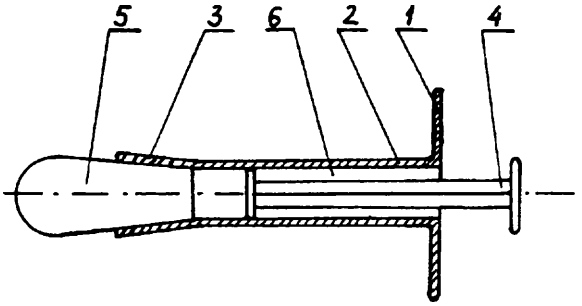

U1 (21) 112356 (22)2001 07 09 7(51) A63F 9/00

(75) Budnik Anna, Gdańsk; Jankowski Tomasz, Babice Stare

(54) **Gra planszowa, zwłaszcza do jedzenia**

(57) Przedmiotem wzoru użytkowego jest gra planszowa, zwłaszcza do jedzenia, wyposażona w obudowę jako planszę do gry (1). Wewnątrz obudowy znajdują się pionki (2) wykonane z ingrediencji umieszczone w zabezpieczających osłonkach (3). Wewnątrz opakowania (1) umieszczona jest również instrukcja gry (4). Pionki mogą być skonsumowane.

(3 zastrzeżenia)

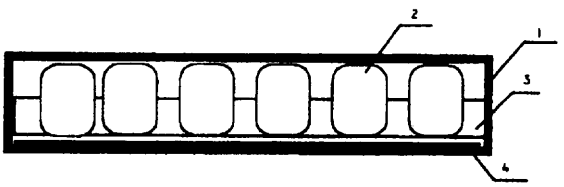

U1 (21) **112329** (22)2001 07 03 7(51) **A63H** 33/02

(75) Ślepowroński **Ryszard,** Świdnik

(54) **Zestaw zabawowy**

(57) Zestaw zabawowy składający się z koła i poppychacza charakteryzuje się tym, że koniec popychacza (2) stanowiącego prosty pręt okrągły jest umieszczony podczas zabawy w półokrągłym wybraniu (5) obręczy koła (1), które jest wzmocnione trzema prętami (6) połączonymi ze sobą w osi koła (1) i tworzącymi między sobą kąt 60°.

(1 zastrzeżenie)

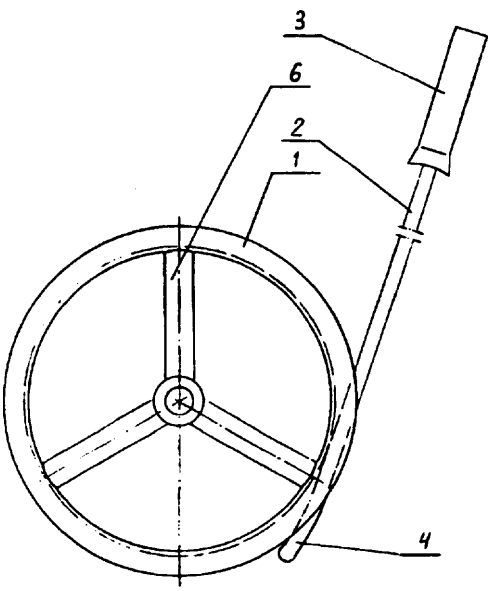

DZIAŁ B

RÓŻNE PROCESY PRZEMYSŁOWE; TRANSPORT

U1 (21) **112334** (22)2001 0702 7(51) B42F 7/04

(75) Holz Jan, Toruń

(54) Skoroszyt

(57) Skoroszyt posiada ścianę przednią (1) i ścianę tylną (2) przylegające do grzbietu (3). U dołu i u góry na liniach łączących grzbiet (3) ze ścianą przednią (1) i ścianą tylną (2) znajdują się wycięcia wieszaka (4) i nacięcia wieszaka (5), przy czym do nacięcia wieszaka (5) przylega prostokątne wycięcie (6). Ponadto pośrodku grzbietu (3) znajduje się zaczep (7).

(1 zastrzeżenie)

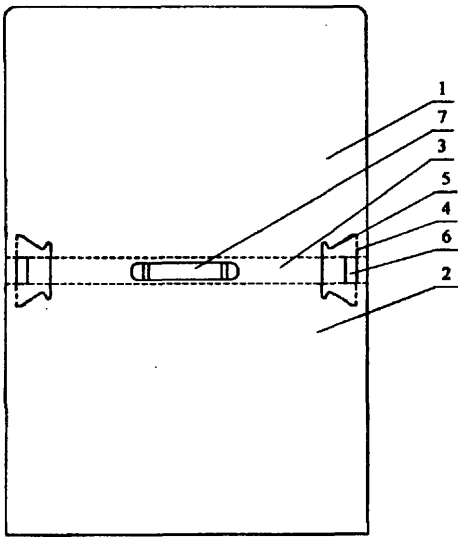

U1 (21) 112335 (22)20010702 **7(51) B42F** 7/04

(75) Holz Jan, Toruń

(54) **Skoroszyt**

(57) Skoroszyt posiada ścianę przednią (1) i ścianę tylną (2) przylegające do grzbietu (3). U dołu i u góry na liniach łączących grzbiet (3) ze ścianą przednią (1) i ścianą tylną (2) znajdują się wycięcia wieszaka (4) i nacięcia wieszaka (5), przy czym do nacięcia wieszaka (5) przylega prostokątne wycięcie (6). Na ścianie przedniej (1) znajduje się etykieta (9) i zakładka przytrzymująca (7), na której umieszczona jest listwa zaciskowa.

(1 zastrzeżenie)

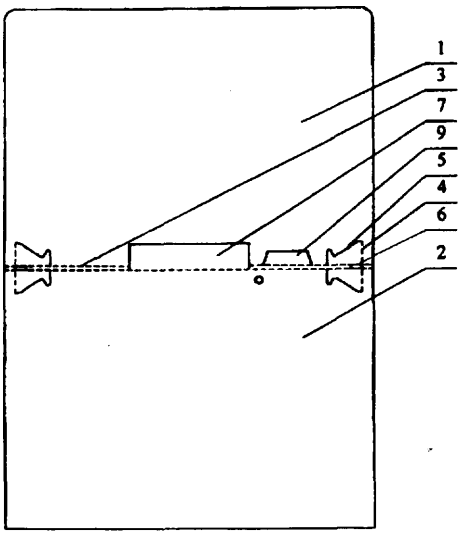

U1 (21) 112336 (22)20010702 **7(51) B43K** 31/00

(75) Holz Jan, Toruń

(54) **Piórnik**

(57) Piórnik wykonany jest z jednego wykroju, w którym do ściany dolnej (1) przylegają ściana tylna (3) i ściana przednia (4), przy czym do ściany przedniej (4) przylega zakładka przednia (5), a do ściany tylnej (3) przylega wieko (2). Ponadto do ściany dolnej (1) przylegają ściany boczne (6) wyposażone w zakładki boczne (7), do których przylegają wzmocnienia (8) z zamocowaniami (10), przy tym ściana przednia (4) i wzmocnienia (8) wyposażone są we wzmocnienia (9). Wieko (2) posiada zaczep (11), a zakładka przednia (5) owalny otwór (13) i zaczepy boczne (14). W ścianie tylnej (3) i zamocowaniu (10) znajdują się otwory na nity (12), natomiast w zakładkach bocznych (7) znajdują się zaczepy boczne (15).

(1 zastrzeżenie)

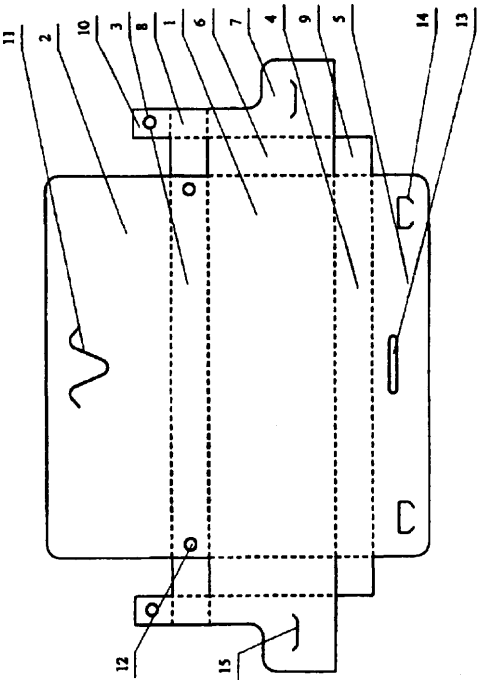

U1 (21) 112351 (22)2001 07 09 **7(51) B61D** 45/00

(75) Huebner **Eugeniusz,** Poznań

(54) **Półka bagażowa**

(57) Półka bagażowa ma postać prostokątnej ramy (1) otaczającej płaszczyznę układania bagażu. Półka charakteryzuje się tym, że płaszczyzna do układania bagażu jest utworzona z szeregu rurek o przekroju okrągłym równoległych do krótszego boku ramy (1) i rozmieszczonych równomiernie na długości ramy (1),

przy czym krótsze boki ramy (1) związane są od góry z ukośnie usytuowanymi żebrami, połączonymi z płytą mocowania polki do ściany wagonu. Końce rurek są ustalone w otworach wykonanych w prostokątnym przekroju profilu ramy (1), a narożniki ramy (1) są ścięte pod kątem 45*.

(3 zastrzeżenia)

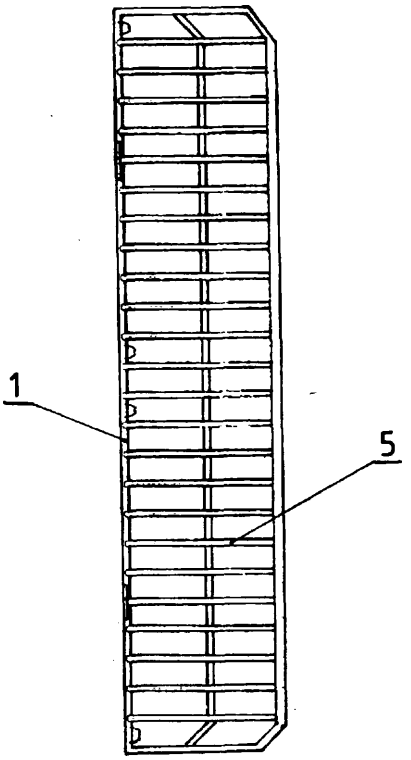

U1 (21) 112352 (22)2001 07 09 7(51) B61D 45/00

(75) Huebner Eugeniusz, Poznań

(54) **Półka bagażowa**

(57) Pólka bagażowa ma postać prostokątnej ramy (1) otaczającej płaszczyznę układania bagażu. Pólka charakteryzuje się tym, że płaszczyznę układania bagażu stanowi związana z ramą (1) płyta (2) z rozmieszczonymi równomiernie na całej jej powierzchni otworami (3), przy czym krótsze boki ramy (1) związane są od góry z ukośnie usytuowanymi żebrami połączonymi z płytą mocowania półki do ściany wagonu. Otwory (3) w płycie (2) mają kształt kołowy, a odległość między krawędziami sąsiednich otworów (3) równa jest w przybliżeniu ich promieniowi. Narożniki płyty (2) mają łukowe wybrania (6), a narożniki ramy (1) są ścięte pod kątem 45*.

(5 zastrzeżeń)

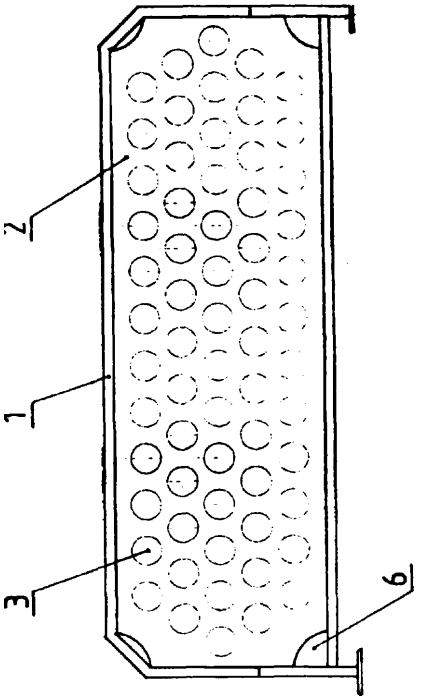

U1 (21) 112353 (22)20010709 7(51) B61D 45/00

(75) Huebner Eugeniusz, Poznań

(54) **Półka bagażowa**

(57) Półka bagażowa zawierająca półkę górną i węższą półkę dolną, z których każda ma postać prostokątnej ramy otaczającej płaszczyznę układania bagażu, przy czym rama związana jest z trójkątnymi żebrami (2) i (3), połączonymi z płytą (4) mocowania półki do ściany wagonu. Półka charakteryzuje się tym, że płaszczyzna do układania bagażu jest utworzona z szeregu rurek o przekroju okrągłym równoległych do krótszego boku ramy i rozmieszczonych równomiernie na długości ramy. Końce rurek są ustalone w otworach wykonanych w prostokątnym profilu ramy, a narożniki obu ram są ścięte pod kątem 45°.

(3 zastrzeżenia)

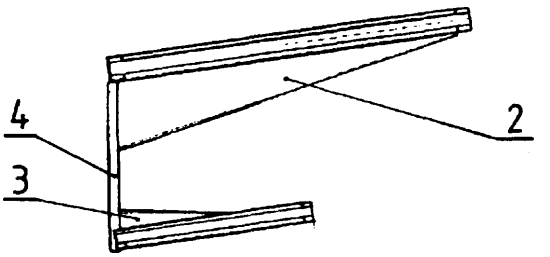

DZIAŁ D

WŁÓKIENNICTWO I PAPIERNICTWO

U1 (21) 112348 (22)2001 0706 7(51) D04B 7/00

(71) Instytut Technologii Eksploatacji, Radom

(72) Wiejak Jan

(54) **Igła przetykowa**

(57) Igła przetykowa do wytwarzania włóknin zawierająca część roboczą trzon i stopkę wygiętą prostopadle do trzonu, przy czym część robocza zwana klingą na krawędziach zaopatrzona jest w nacięcia, natomiast trzon ma stałą lub zróżnicowaną średnicę, zaś klinga zakończona jest ostrzem w kształcie mieczyka charakteryzuje się tym, że klinga (2) ma cztery wklęsłe ściany boczne (1), przy czym wklęsłość każdej ze ścian bocznych (1) ma kształt trójkąta, zaś kąt wierzchołkowy utworzony przez te ściany (1) wynosi (a), przy czym $45° \leq (\alpha) \leq 75°$. Korzystnym jest jeśli kąt wierzchołkowy utworzony przez ściany boczne (1) klingi (2) wynosi $(\alpha)=60°$.

(2 zastrzeżenia)

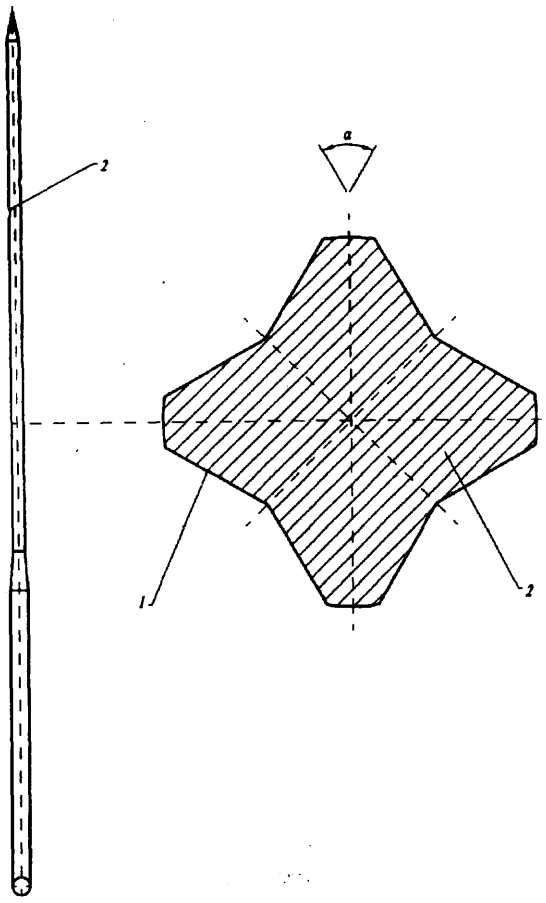

U1 (21) 112349 (22)2001 07 06 7(51) D04B 7/00

(71) Instytut Technologii Eksploatacji, Radom

(72) Wiejak Jan

(54) **Igła przetykowa**

(57) Igła przetykowa do wytwarzania włóknin zawierająca część roboczą, trzon i stopkę wygiętą prostopadle do trzonu, przy czym część robocza zwana klingą na krawędziach zaopatrzona jest w nacięcia, trzon ma stałą lub zróżnicowaną średnicę, zas klinga zakończona jest ostrzem w kształcie mieczyka charakteryzuje się tym, Ze ma klingę (2) z czterema wklęsłymi ścianami bocznymi (1), przy czym promień wklęsłości (R) ściany bocznej (1) wynosi 0,5+1,5 (b), gdzie (b) oznacza szerokość ściany bocznej (1). Korzystnym jest jeśli promień wklęsłości (R) ściany bocznej (1) równa się szerokości (b) tejże ściany.

(2 zastrzeżenia)

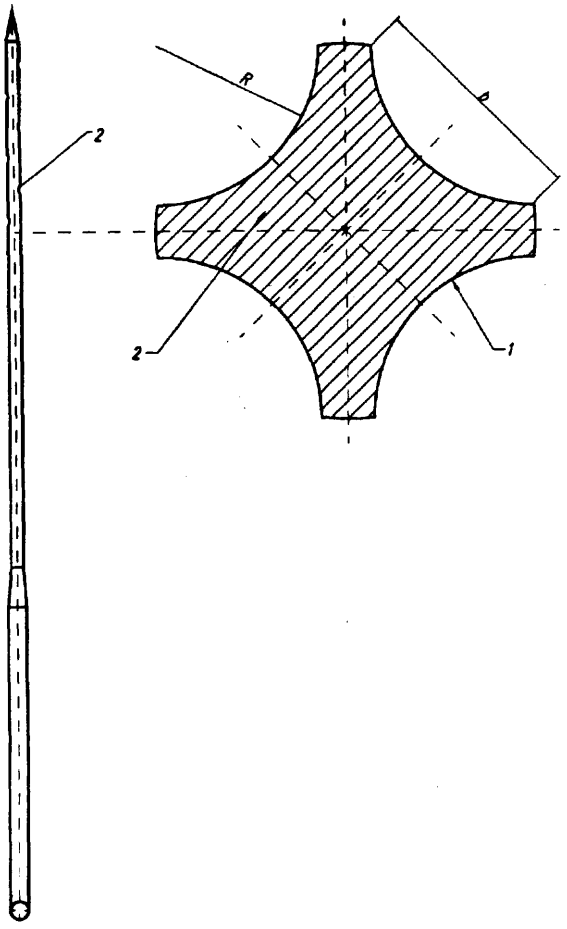

DZIAŁ E

BUDOWNICTWO, GÓRNICTWO; KONSTRUKCJE ZESPOLONE

U1 (21) 112341 (22)2001 0705 7(51) E01C 9/04

(71) Wytwórnia Podkładów Strunobetonowych S.A., Mirosław Ujski

(72) Chmielewski Jerzy, Bednarski Franciszek, Siemion Wiesław, Flejszerowicz Edmund, Chęciński Wojciech

(54) **Wytłoczka czołowa płyty betonowej, wewnętrznej przejazdu kolejowego**

(57) Wytłoczka czołowa płyty betonowej wewnętrznej przejazdu kolejowego posiada zagięcie (1) z prętem, przegięcie (2) połączone z częścią środkową (3) w kształcie ceownika z zagięciem (4) oraz wycięcie zbieżne umiejscowione w części środkowej płaszczyzny czołowej.

(2 zastrzeżenia)

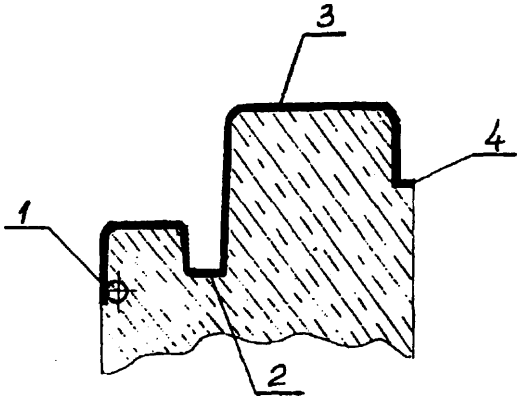

U1 (21) 112342 (22)20010705 7(51)E01C9/04

(71) Wytwórnia Podkładów Strunobetonowych S.A., Mirosław Ujski

(72) Chmielewski Jerzy, Bednarski Franciszek, Siemion Wiesław, Flejszerowicz Edmund, Chęciński Wojciech

(54) **Wytłoczka czołowa płyty betonowej, zewnętrznej przejazdu kolejowego**

(57) Wytłoczka czołowa płyty betonowej zewnętrznej przejazdu kolejowego posiada zagięcie (1) z prętem, płaszczyznę skośną (2) połączoną z częścią środkową (3) w kształcie kątownika z zagięciem (4) oraz wycięcie zbieżne umiejscowione w części środkowej płaszczyzny czołowej.

(2 zastrzeżenia)

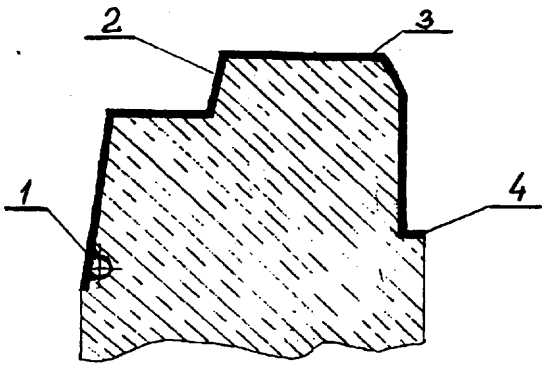

U1 (21) 112330 (22)2001 07 02 7(51) E03F 5/02

(75) Maćkowiak Edward, Kraków; Maćkowiak Marek, Kraków

(54) Element studzienki chłonnej

(57) Element studzienki przeznaczony do przejściowego gromadzenia i wprowadzania do gruntu głównie wód burzowych, spływających z utwardzonych placów i innych powierzchni, złożony z obudowy kołnierza oporowego oraz otworów wykonanych w obudowie charakteryzuje się tym, że ma płaskościenny korpus (1), utworzony z części cylindrycznej (2) posadowionej na kołnierzu oporowym (3), a od góry ma zamykającą kopułę (5), zaopatrzoną w króciec napływowy (6) doprowadzania wody oraz właz (7) zamykany pokrywą zamykającą (8) przy czym część cylindryczna (2) płaskościennego korpusu (1) ma otwory wypływowe (10).

(5 zastrzeżeń)

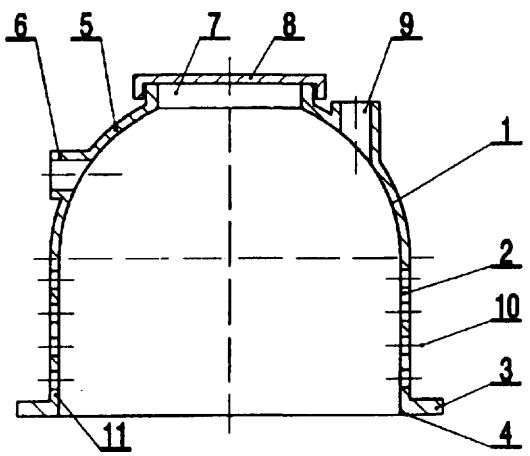

U1 (21) 112358 (22)2001 07 09 7(51) E06B 7/26

(75) Jeruzal Rafał, Słupsk; Pudelski Adam, Słupsk

(54) Element przewietrzający, zwłaszcza do okien z tworzyw sztucznych

(57) Wzór użytkowy rozwiązuje zagadnienie konstrukcji elementu przewietrzającego, zwłaszcza do okien z tworzyw sztucznych.

Charakteryzuje się on tym, że ma dwa elementy połączone ze sobą ruchomo, element stały (1) i element wahliwy, przy czym element stały (1) stanowi ceownik z dodatkową ścianką (8), przyległą do ściany środkowej (6) i z otworem wzdłużnym (7) na ścianie środkowej (6) na element wahliwy. Element wahliwy ma dwie ściany, z których jedna (9) ma płaszczyznę po łuku, zaś druga ściana (10) jest płaska.

(4 zastrzeżenia)

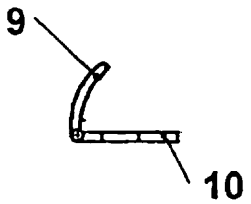

FIG. 2

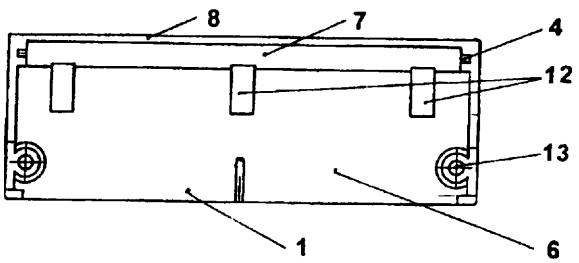

FIG. 5

U1 (21) 112357 (22)2001 07 09 7(51) E21D 11/14 E21D 11/18

(71) Główny Instytut Górnictwa, Katowice

(72) Kowalski Edward, Rotkegel Marek, Rułka Kazimierz, Skrzyński Krzysztof, Stałęga Stanisław, Góra Edward, Kościerzyński Zbigniew, Ucieszyński Ryszard

(54) **Odrzwia obudowy łukowo-prostej**

(57) Odrzwia mają podwójną stropnicę składającą się z łuku stropnicowego zewnętrznego (1) z kształtownika typu "V" i łuku stropnicowego wewnętrznego (2) z kształtownika typu "J", w którego kołnierzach (3) są wykonane szeregi otworów (4, 5) dla hakowych śrub (6) lub kabłąków (7) obejmujących kołnierze (8) łuku stropnicowego zewnętrznego (1).

(1 zastrzeżenie)

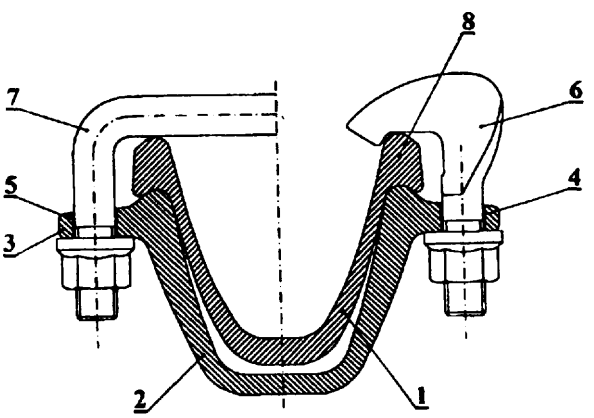

DZIAŁ F

MECHANIKA; OŚWIETLENIE; OGRZEWANIE; UZBROJENIE; TECHNIKA MINERSKA

U1 (21) 112354 (22)2001 07 09 **7(51) F16B** 47/00

(71) Politechnika **Warszawska,** Warszawa

(72) Latuszek Antoni

(54) **Kompozytowy łącznik magnetyczny**

(57) Przedmiot wzoru użytkowego składa się z magnetycznej warstwy kompozytowej (2) złączonej z jednej strony ze stalową płytką bazową (1), zas z drugiej strony ze stalową płytką perforowaną (3) złożoną z dwóch części rozdzielonych szczeliną.

(2 zastrzeżenia)

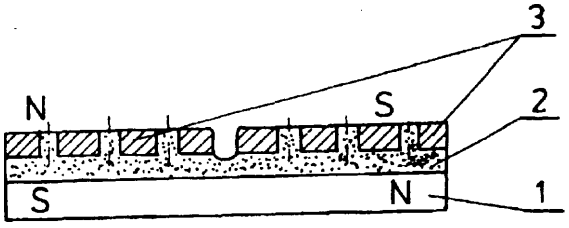

U1 (21) 112332 (22)2001 0702 7(51) **F16K** 17/04

(71) POLGAS Sp. z co., Warszawa

(72) Maliński Jerzy, Maliński Ludwik, Zazdrosiński Wiesław

(54) **Zawór bezpieczeństwa, zwłaszcza do zbiorników gazów płynnych**

(57) Zawór bezpieczeństwa, zwłaszcza do zbiorników gazów płynnych jest w postaci cylindrycznej tulei (1), wewnątrz której umieszczona jest wraz ze sprężyną dociskową (10) prowadnica (2) w kształcie kielicha. Cylindryczny kołnierz (3) prowadnicy (2) posiada na obwodzie wycięte promieniście otwory przelotowe (4), a korpus (5) prowadnicy (2) ma kształt korzystnie zbliżony do prostopadłościanu ze ściętymi i wyoblonymi narożami tworzącymi w wewnętrznej przestrzeni tulei (1) kanały przepływowe, przy czym promień krzywizny wyoblonych naroży odpowiada ukształtowaniu wewnętrznych ścian tulei (1). W górnej zewnętrznej części tulei (1) pod zaślepką (11) osadzony jest kołpak dociskowy (8) z wyciętymi obwodowo otworami.

(1 zastrzeżenie)

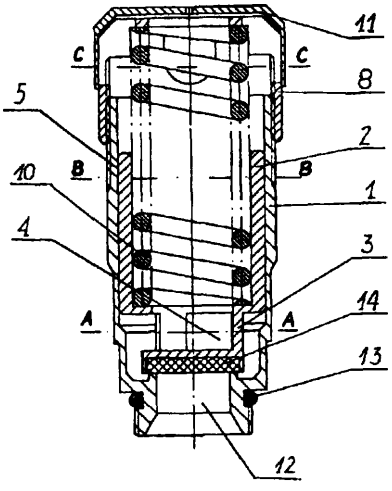

U1 (21) 112333 (22)20010702 **7(51) F16K 27/07**

(71) **POLGAS** Sp. z **o.o.,** Warszawa

(72) Maliński Jerzy; Maliński Ludwik; Zazdrosiński Wiesław; Madreperla Walter, IT

(54) **Korpus zespołu wielozaworowego, zwłaszcza do zbiorników gazów płynnych**

(57) Korpus zespołu wielozaworowego, zwłaszcza do zbiorników gazów płynnych ma kołnierz (1) z bocznym wyobleniem (2), w który wbudowany jest mimośrodowo w stosunku do kołnierza (1) zegarowy wskaźnik (4). W górnej płaszczyźnie kołnierza korpusu (1) obok wskaźnika (4) i w sąsiedztwie elektromagnesu (5) oraz ponad kanałem zaworu bezpieczeństwa (6) wyprowadzony jest zawór bezpieczeństwa (3).

(1 zastrzeżenie)

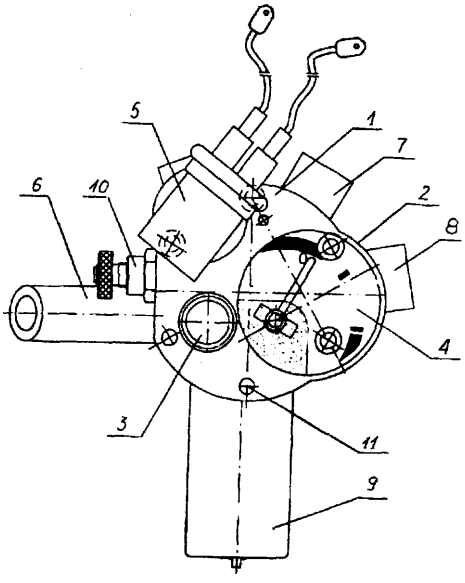

U1 (21) 112340 (22)2001 **07 04** **7(51)** F16L 1/225

(75) Pawlak Marek, Łódź

(54) **Płoza ślizgowo-centrująca**

(57) Płoza ślizgowo-centrująca, składająca się z elementów wyposażonych w garb posiada na swych przeciwległych krawędziach występy łączące (1) zaopatrzone w otwór (2). Po włożeniu w otwór (2) bolca łączy się elementy na żądaną długość płozy.

(1 zastrzeżenie)

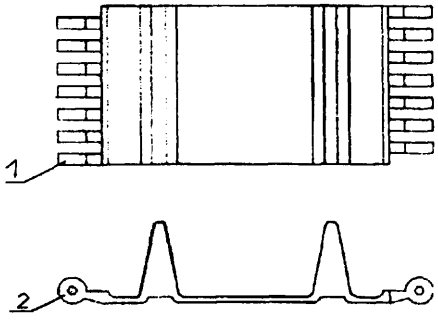

U1 (21) 112363 (22)2001 07 11 7(51) F17C 1/00

(75) Neumann Janusz, Lipno

(54) **Zaślepka króćca zaworu przyłączeniowego**

(57) Przedmiotem wzoru użytkowego jest zaślepka króćca przyłączeniowego zaworu butli gazowej, zwłaszcza do użytku domowego, która ma od strony zewnętrznej postać sześciokąta (1), w którego górnej pogrubionej części znajduje się centralne okrągłe wgłębienie (2) przeznaczone do wciskania zapasowej uszczelki króćca przyłączeniowego zaworu butli (5).

(3 zastrzeżenia)

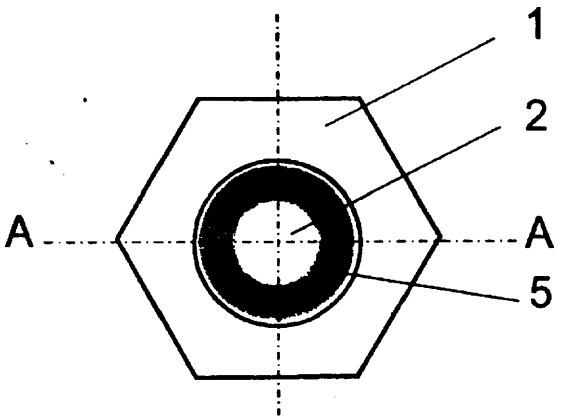

U1 (21) 112360 (22)2001 07 11 7(51) F23Q 3/00

(71) ISKRA Zakłady Precyzyjne Sp. z o.o., Kielce

(72) Mendak Andrzej, Kabała Jerzy

(54) Zapalacz gazu

(57) Przedmiotem wzoru użytkowego jest zapalacz gazu, zwłaszcza do kuchni gazowych, zbudowany z korpusu ceramicznego z elektrodą w środku cechuje się tym, że w ceramicznym korpusie (1) znajduje się wewnętrzny stożek osadczy, w który wciśnięta jest tulejka stykowa (3) ustalająca położenie zespołu elektrody (2), zaciśnięta obwodowo na radełku (4) elektrody (2).

(1 zastrzeżenie)

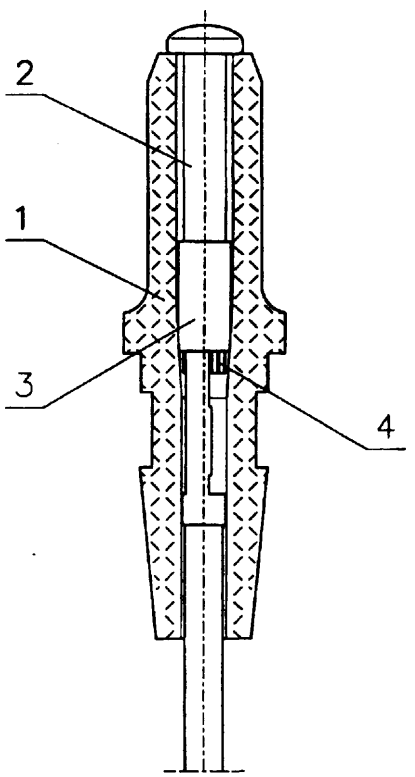

U1 (21) 112328 (22)2001 07 02 7(51) F41C 27/06

(71) Wojskowy Instytut Techniczny Uzbrojenia, Zielonka

(72) Głogowski Tomasz, Starek Wiesław, Pankowski Zygmunt, Kostrow Ryszard

(54) **Granatnik**

(57) Przedmiotem wzoru użytkowego jest granatnik podwieszany pod karabiny i karabinki automatyczne, posiadający gwintowaną lufę (9) z komorą zamkową (10), której przednia część jest jednocześnie obsadą gwintowanej lufy (9), zamek odchylny (2), mechanizm napinająco-spustowy, wyposażony w dźwignię spustową (5) współpracującą poprzez mechanizmy granatnika z bijnikiem (4), mechanizm ryglujący, mechanizm zabezpieczający i celownik (12) zamocowany na obejmie lufy (9). Ponadto granatnik wyposażony jest w lufę wkładkową zamocowaną wewnątrz gwintowanej lufy (9) granatnika, przy czym lufa wkładkowa składa się z zespołu lufy (8) i zespołu wyrzutnika (13). Zespół lufy składa się z gładkiej lufy (14), wymiennego czoka (15) wkręconego w wylot gładkiej lufy (14) pierścienia prowadzącego (16) zamocowanego na zewnątrz tylnej części gładkiej lufy (14), pokrywki (17) nakręconej na zewnętrzną przednią część gładkiej lufy (14) oraz kołka (18) zamocowanego na zewnętrznej części gładkiej lufy (14) na wysokości komory nabojowej (1), zaś zespół wyrzutnika (13) składa się z korpusu (19) wyrzutnika (3) jego ogranicznika oraz pierścienia pozycjonującego (20) (20). Zastosowanie lufy wkładkowej w granatnikach 40 mm rozszerza jego wykorzystanie do zwalczania celów na odległościach od kilku do kilkudziesięciu metrów.

(2 zastrzeżenia)

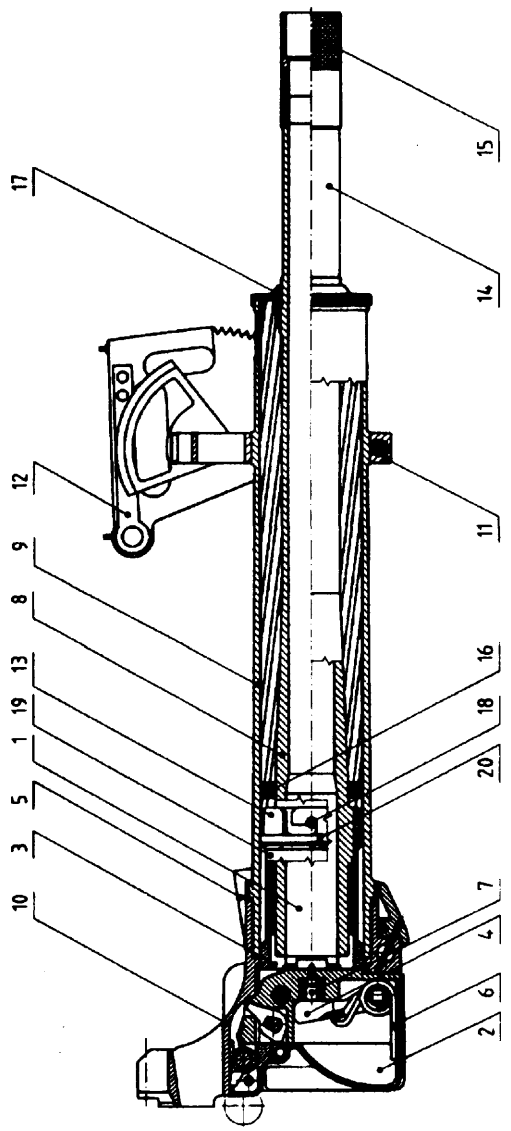

DZIAŁ G

FIZYKA

U1 (21) 112361 (22) 2001 07 11 7(51) G02B 23/00

(71) Polskie Zakłady Optyczne S.A., Warszawa

(72) Kapkowski Krzysztof, Godlewski Jerzy

(54) **Lornetka pryzmatyczna**

(57) Lornetka pryzmatyczna służy do obserwacji odległych obiektów. Lornetka wewnątrz korpusu (1) pomiędzy pryzmatami (3) układu odwracającego a okularami (4) ma wbudowane filtry (5) pochłaniające promieniowanie laserowe. Pryzmaty (3) są rozsunięte o odpowiednią wartość tak, że nie zmieniają gabarytów zewnętrznych lornetki. Zastosowany układ optyczny soczewkowo - pryzmatyczny z filtrami (5) umożliwia bezpieczną obserwację terenu zarówno w dzień jak i w nocy.

(1 zastrzeżenie)

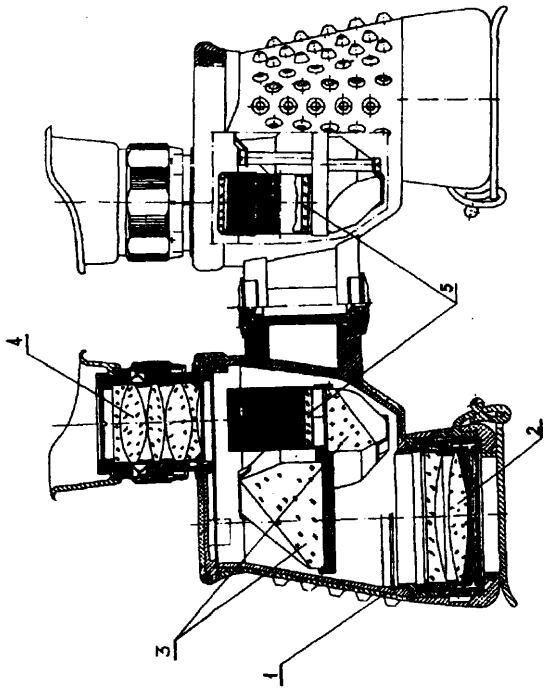

U1 (21) 112362 (22)2001 07 11 7(51) G02B 23/02

(71) Polskie Zakłady Optyczne S.A., Warszawa

(72) Żółkowski Andrzej, Kapkowski Krzysztof, Skonecki Jan

(54) **Wziernik optyczny**

(57) Wziernik optyczny służy do obserwacji wewnętrznych powierzchni rur, zwłaszcza takich, które zawierają elementy wymagające dokładnego zbadania i wykonania pomiaru ich wielkości. Wziernik ma oświetlacz (2) z niskonapięciową żarówką halogenową (3) oraz nowy sposób poprowadzenia zasilania do żarówki, gdzie jeden przewód stanowi korpus (1) wziernika, a drugi izolowany przewód (9) poprowadzony jest wewnątrz korpusu (1). Oba przewody mają wyprowadzenie od strony okularu (7). Ponadto okular (7) wziernika ma płytkę ogniskową (8) z podziałką pomiarową.

(1 zastrzeżenie)

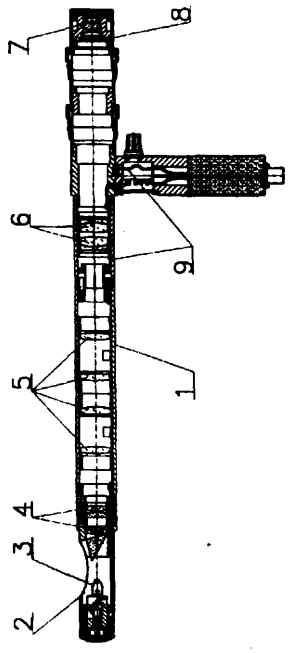

U1 (21) 113380 (22) 2002 07 15 7(51) G09F 1/04

(75) Morawski Filip, Poznań

(54) **Nośnik do wizualnej prezentacji treści reklamowych**

(57) Nośnik do wizualnej prezentacji treści reklamowych zawiera planszę ekspozycyjną (1) o obrysie kwadratu, składającą się z dwóch równych części, przy czym każda z tych części ma dwie linie gięcia (2) prostopadłe do ich boków długich, przy czym odległość linii gięcia (2) od krawędzi boków krótkich każdej z części planszy ekspozycyjnej (1) jest równa jednej czwartej ich długości. Zewnętrzne narożniki części planszy ekspozycyjnej (1) są miejscami połączenia z drugą planszą ekspozycyjną (4). Druga plansza ekspozycyjna (4) ma obrys kwadratu i składa się z dwóch równych części, przy czym każda z tych części ma dwie linie gięcia (5) prostopadłe do ich boków długich, przy czym odległość linii gięcia (5) od krawędzi boków krótkich każdej z części drugiej planszy ekspozycyjnej (4) jest równa jednej czwartej ich długości. Zewnętrzne narożniki części drugiej planszy ekspozycyjnej (4) są miejscami połączenia z planszą ekspozycyjną (1).

(1 zastrzeżenie)

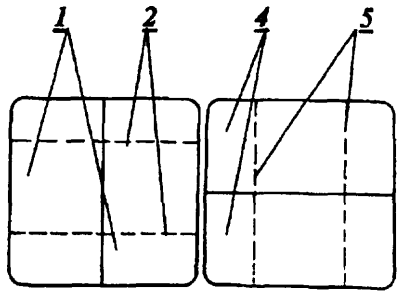

Fig. 1 *Fig. 2*

DZIAŁ H

ELEKTROTECHNIKA

U1 (21) 113403 (22) 2002 07 25 7(51) H02B 5/01

(75) Hardt Adam, Wieliczka

(54) Zestaw uziemiający

(57) Zestaw uziemiający składa się z zaostrzonego pręta (1) zakończonego ściętym stożkiem (2) z otworem (3) lub rowkiem technologicznym oraz co najmniej jednego pręta (5) przedłużającego, z których każdy posiada wzdłużny nieprzelotowy otwór (6) stożkowo - walcowy z poprzecznym bocznym otworem (9) odpowietrzającym.

(1 zastrzeżenie)

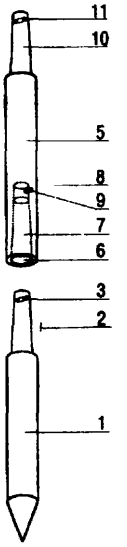

III. WYKAZY

WYKAZ NUMEROWY WYNALAZKÓW ZGŁOSZONYCH W TRYBIE KRAJOWYM

Nr zgłoszenia	Int. Cl[7]	Strona
1	2	3
348401	A47B	4
348402	F16B	27
348403	B30B	9
348404	A45C	4
348407	F16H	28
348408	A41G	3
348409	H01Q	38
348437	C10B	17
348438	C22C	18
348439	B65G	12
348440	D07B	20
348441	C07D	15
348442	C07D	15
348469	C01G	13
348470	C01G	14
348471	C23C	18
348474	E06B	25
348475	B66C	13
348483	H02K	38
348484	G01R	35
348486	F03D	27
348487	A61K	5
348495	B42F	10
348496	B42D	10
348532	G08B	36
348533	G01R	35
348534	B01J	7
348535	H02P	39
348536	H02P	39
348537	H02P	39
348538	E01C	21
348539	E01C	21
348540	B25H	8
348541	D04B	19
348542	G02B	36
348543	F16F	28
348545	A61F	4
348546	D06P	20
348547	E06B	25
348548	A61L	5
348549	D21C	21
348551	B60R	11

Nr zgłoszenia	Int. Cl[7]	Strona
1	2	3
348553	G01B	31
348555	G01N	32
348556	G01N	33
348557	G01N	33
348558	G01N	33
348559	G01N	34
348560	G01N	34
348561	G01L	32
348562	F16B	27
348563	G01L	32
348564	F16D	28
348567	A61L	5
348582	E03B	22
348583	G01B	31
348584	G02B	36
348588	C07D	15
348589	F15B	27
348615	B60J	10
348616	F02B	26
348617	G05D	36
348618	E04F	23
348619	E21C	26
348620	A01F	2
348621	E06B	25
348622	E04B	22
348623	G02B	35
348649	B29C	9
348650	A63G	6
348651	B24B	8
348652	G01D	31
348653	F16G	28
348680	C07D	15
348681	C12P	18
348682	E04F	23
348683	A61M	6
348684	F22B	29
348686	H05K	39
348688	D 1B	19
350061	E04D	23
350580	E06B	25
350581	C09C	17
350582	B32B	10

Nr zgłoszenia	Int. Cl[7]	Strona
1	2	3
350583	A61K	4
350584	B05D	7
350585	B29C	9
350586	A23J	2
350602	E05C	24
350603	B65D	12
350604	C01B	13
352665	A4 1D	3
353078	A01G	2
353382	A63F	6
353611	C22F	18
354374	F16L	29
354393	F24F	30
354463	E03F	22
354597	B60R	11
354674	A62C	6
354769	C07K	16
354798	B03C	7
354824	B63B	11
354825	A61K	4
354826	H01H	37
354829	H01B	37
354830	E05D	24
354834	E04C	22
354835	D06P	20
354857	A61M	5
354858	D03D	19
354859	E04G	23
354860	F21V	29
354885	F24J	30
354888	C10G	17
354890	B23P	8
354913	C08G	16
354914	C08G	16
354915	C09C	17
354916	C07C	14
354965	E05B	24
354966	A24C	3
355034	C07D	16
355036	F16B	27
355159	C07D	14
355161	C07D	14

WYKAZ NUMEROWY WZORÓW UŻYTKOWYCH ZGŁOSZONYCH W TRYBIE KRAJOWYM

Nr zgłoszenia	Int. Cl[7]	Strona
1	2	3
112325	A61G	41
112328	F41C	47
112329	A63H	41
112330	E03F	45
112332	F16K	46
112333	F16K	46
112334	B42F	42
112335	B42F	42
112336	B43K	42
112337	A61M	41

Nr zgłoszenia	Int. Cl[7]	Strona
1	2	3
112338	A41D	40
112339	A61F	40
112340	F16L	46
112341	EOlC	44
112342	EOlC	45
112344	A01M	40
112348	D04B	43
112349	D04B	44
112351	B61D	42
112352	B61D	43

Nr zgłoszenia	Int. Cl[7]	Strona
1	2	3
112353	B61D	43
112354	F16B	46
112355	A01M	40
112356	A63F	41
112357	E21D	45
112358	E06B	45
112360	F23Q	47
112361	G02B	48
112362	G02B	48
112363	F17C	47

INFORMACJA O DOKONANIU, PRZEZ MIĘDZYNARODOWE BIURO WIPO, PUBLIKACJI ZGŁOSZEŃ MIĘDZYNARODOWYCH, W KTÓRYCH ZGŁASZAJĄCY UBIEGA SIĘ O UZYSKANIE PATENTU NA WYNALAZEK LUB PRAWA OCHRONNEGO NA WZÓR UŻYTKOWY W POLSCE

Numer, rodzaj i data publikacji międzynarodowej		Numer i data zgłoszenia międzynarodowego		Int. Cl.[7]
		2		3
WO 02091813 A2	20021121	US0214757	20020509	BRAK KLASY
WO 02091814 A2	20021121	US0214956	20020513	BRAK KLASY
WO 02091815 A2	20021121	US0215064	20020514	BRAK KLASY
WO 02091816 A2	20021121	FR0201511	20020502	A01K
WO 02091817 A2	20021121	US0213972	20020502	A01K
WO 02091818 A2	20021121	US0215898	20020517	A01K 13/00
WO 02091819 A1	20021121	AU0200610	20020517	A01K 31/16
WO 02091821 A1	20021121	AU0100561	20010515	A01K 89/01
WO 02091822 A1	20021121	KR0200917	20020516	A01K 93/00
WO 02091824 A2	20021121	US0213944	20020503	A01N
WO 02091825 A2	20021121	US0215195	20020515	A01N
WO 02091826 A1	20021121	DE0201666	20020508	A01N 25/00
WO 02091827 A1	20021121	EP0204787	20020502	A01N 25/00
WO 02091828 A1	20021121	US0207958	20020314	A01N 25/00
WO 02091829 A1	20021121	US0211809	20020416	A01N 25/04
WO 02091830 A1	20021121	US0218394	20020514	A01N 43/42
WO 02091831 A1	20021121	EP0204864	20020503	A01N 43/80
WO 02091832 A1	20021121	US0215303	20020515	A01N 59/00
WO 02091833 A1	20021121	US0215073	20020510	A01N 63/00
WO 02091834 A2	20021121	US0214120	20020503	A21B
WO 02091835 A1	20021121	FI0200356	20020426	A21B 3/15
WO 02091836 A1	20021121	US0208573	20020321	A21D 2/00
WO 02091837 A2	20021121	US0214128	20020501	A22B
WO 02091838 A1	20021121	US0214791	20020510	A22C 11/00
WO 02091839 A1	20021121	EP0205421	20020516	A22C 17/00
WO 02091840 A1	20021121	EP0202865	20020314	A22C 17/12
WO 02091844 A1	20021121	FI0200402	20020510	A23C 19/05
WO 02091845 A1	20021121	KR0200935	20020517	A23F 3/00
WO 02091846 A1	20021121	US0215263	20020514	A23G 3/00
WO 02091847 A1	20021121	US0215264	20020514	A23G 3/00
WO 02091848 A1	20021121	US0215267	20020514	A23G 3/00
WO 02091849 A1	20021121	US0213862	20020503	A23G 3/30
WO 02091850 A1	20021121	FI0200393	20020508	A23K 1/00
WO 02091851 A1	20021121	GB0202170	20020516	A23K 1/18
WO 02091852 A1	20021121	US0140723	20010514	A23K 1/18
WO 02091853 A1	20021121	US0215353	20020514	A23K 1/18
WO 02091854 A2	20021121	CA0200720	20020517	A23L 1/09
WO 02091855 A1	20021121	JP0204662	20020514	A23L 1/226
WO 02091856 A2	20021121	US0214505	20020509	A23L 1/236
WO 02091858 A1	20021121	CA0200695	20020510	A23L 1/30
WO 02091860 A1	20021121	RU0200230	20020514	A23L 1/30
WO 02091862 A1	20021121	US0213296	20020426	A23N 1/00

1				3
WO	02091863 A1	20021121	CH0200243	20020506	A23N 15/00
WO	02091864 A1	20021121	US0214507	20020509	A23P 1/08
WO	02091865 A1	20021121	US0214389	20020508	A24C 5/34
WO	02091866 A1	20021121	US0214509	20020507	A24F 47/00
WO	02091867 A1	20021121	IT0200302	20020507	A41D 13/015
WO	02091868 A2	20021121	FR0201642	20020516	A43C 11/14
WO	02091871 A1	20021121	IB0202656	20020503	A44B 18/00
WO	02091872 A1	20021121	US0214229	20020503	A44B 18/00
WO	02091873 A2	20021121	US0222503	20020411	A44C
WO	02091874 A1	20021121	IL0200380	20020516	A44C 9/00
WO	02091875 A1	20021121	JP0204719	20020515	A44C 25/00
WO	02091876 A1	20021121	EP0203287	20020323	A46B 9/04
WO	02091877 A1	20021121	US0115220	20010511	A46D 3/00
WO	02091878 A1	20021121	EE0200005	20020515	A47B 3/08
WO	02091879 A1	20021121	IE0200064	20020514	A47B 21/00
WO	02091882 A1	20021121	US0215232	20020515	A47C 17/86
WO	02091885 A1	20021121	US0215760	20020517	A47F 1/12
WO	02091886 A1	20021121	US0214943	20020513	A47G 1/16
WO	02091888 A1	20021121	MX0200031	20020409	A47G 9/02
WO	02091890 A1	20021121	KR0200900	20020514	A47J 27/00
WO	02091892 A1	20021121	FR0201553	20020506	A47J 37/08
WO	02091893 A1	20021121	IL0200363	20020509	A47J 43/14
WO	02091894 A1	20021121	IT0200319	20020515	A47K 3/28
WO	02091896 A1	20021121	US0214923	20020513	A47L 1/06
WO	02091898 A1	20021121	FR0201678	20020517	A47L 9/08
WO	02091899 A1	20021121	TR0100021	20010515	A47L 9/28
WO	02091901 A1	20021121	US0213905	20020503	A47L 13/29
WO	02091902 A2	20021121	CA0200701	20020513	A61B
WO	02091903 A2	20021121	KR0200815	20020501	A61B
WO	02091905 A2	20021121	US0214038	20020501	A61B
WO	02091906 A2	20021121	US0214928	20020513	A61B
WO	02091907 A2	20021121	US0215220	20020513	A61B
WO	02091908 A2	20021121	US0215233	20020513	A61B
WO	02091909 A2	20021121	US0215374	20020515	A61B
WO	02091910 A2	20021121	US0215411	20020516	A61B
WO	02091911 A2	20021121	US0215477	20020515	A61B
WO	02091912 A2	20021121	US0203376	20020211	A61B
WO	02091916 A1	20021121	FR0201595	20020513	A61B 1/267
WO	02091917 A1	20021121	US0211888	20020515	A61B 5/00
WO	02091919 A1	20021121	EP0203300	20020325	A61B 5/022
WO	02091921 A1	20021121	FI0200389	20020507	A61B 5/08
WO	02091922 A1	20021121	US0214624	20020509	A61B 5/15
WO	02091923 A1	20021121	EP0204968	20020506	A61B 5/22
WO	02091925 A1	20021121	CA0200717	20020517	A61B 6/12
WO	02091926 A2	20021121	IB0203120	20020513	A61B 8/00
WO	02091927 A1	20021121	US0214623	20020509	A61B 8/08
WO	02091929 A1	20021121	GB0202204	20020513	A61B 17/135
WO	02091932 A1	20021121	FI0200424	20020517	A61B 17/86
WO	02091933 A1	20021121	GB0202296	20020516	A61B 18/02
WO	02091934 A2	20021121	IL0200375	20020515	A61B 18/14
WO	02091935 A1	20021121	US0151646	20011214	A61B 18/18
WO	02091936 A1	20021121	SE0101787	20010822	A61B 19/00
WO	02091937 A1	20021121	IB0201469	20020502	A61B 19/02

1			2		3
WO	02091938 A2	20021121	US0221640	20020115	A61C
WO	02091939 A1	20021121	SE0101080	20010516	A61C 5/04
WO	02091940 A1	20021121	NL0100362	20010514	A61C 7/10
WO	02091942 A1	20021121	IB0100850	20010516	A61C 13/00
WO	02091943 A1	20021121	JP0103978	20010514	A61C 17/00
WO	02091944 A1	20021121	KR0200690	20020416	A61C 19/00
WO	02091945 A2	20021121	US0212789	20020424	A61D
WO	02091946 A2	20021121	GB0202192	20020513	A61D 1/02
WO	02091948 A2	20021121	US0215027	20020513	A61F
WO	02091949 A2	20021121	US0209874	20020327	A61F
WO	02091950 A1	20021121	EP0203460	20020327	A61F 2/00
WO	02091951 A2	20021121	US0215061	20020510	A61F 2/00
WO	02091952 A2	20021121	US0215306	20020514	A61F 2/00
WO	02091953 A1	20021121	US0215340	20020514	A61F 2/00
WO	02091954 A2	20021121	US0218359	20020515	A61F 2/00
WO	02091956 A1	20021121	BR0100105	20010822	A61F 2/06
WO	02091957 A1	20021121	US0214704	20020509	A61F 2/06
WO	02091958 A1	20021121	US0203783	20020208	A61F 2/06
WO	02091959 A1	20021121	US0215056	20020513	A61F 2/08
WO	02091961 A1	20021121	US0215665	20020517	A61F 5/00
WO	02091962 A1	20021121	GB0202149	20020514	A61F 5/44
WO	02091963 A1	20021121	GB0202244	20020514	A61F 5/44
WO	02091964 A2	20021121	GB0202202	20020513	A61F 13/00
WO	02091965 A1	20021121	IB0201480	20020502	A61F 13/00
WO	02091966 A1	20021121	US0214930	20020513	A61F 13/00
WO	02091967 A2	20021121	US0215018	20020510	A61F 13/00
WO	02091968 A2	20021121	US0215197	20020514	A61F 13/00
WO	02091969 A1	20021121	US0215394	20020516	A61F 13/00
WO	02091971 A1	20021121	US0213079	20020426	A61F 13/15
WO	02091972 A1	20021121	US0215010	20020510	A61F 13/494
WO	02091973 A1	20021121	US0215017	20020510	A61F 13/514
WO	02091974 A1	20021121	US0215014	20020510	A61F 13/515
WO	02091975 A1	20021121	US0206362	20020304	A61F 13/534
WO	02091976 A1	20021121	US0115907	20010516	A61F 13/84
WO	02091977 A1	20021121	US0215265	20020514	A61F 13/84
WO	02091978 A2	20021121	US0212729	20020423	A61F 15/00
WO	02091979 A1	20021121	GB0202264	20020514	A61G 3/08
WO	02091980 A1	20021121	US0215497	20020514	A61G 17/00
WO	02091981 A1	20021121	CH0100297	20010514	A61H 1/00
WO	02091982 A1	20021121	FR0201661	20020516	A61H 1/00
WO	02091983 A1	20021121	JP0110799	20011210	A61H 5/00
WO	02091984 A1	20021121	KR0101661	20010926	A61H 23/04
WO	02091985 A1	20021121	GB0202220	20020513	A61H 33/06
WO	02091986 A2	20021121	US0215325	20020514	A61J
WO	02091987 A2	20021121	DK0200318	20020515	A61J 7/04
WO	02091988 A2	20021121	IB0203054	20020510	A61K
WO	02091989 A2	20021121	US0143887	20011108	A61K
WO	02091990 A2	20021121	US0211072	20020408	A61K
WO	02091991 A2	20021121	US0211891	20020515	A61K
WO	02091992 A2	20021121	US0211893	20020516	A61K
WO	02091993 A2	20021121	US0214054	20020506	A61K
WO	02091994 A2	20021121	US0214271	20020503	A61K
WO	02091995 A2	20021121	US0214508	20020513	A61K

1					3
WO	02091996 A2	20021121	US0214541	20020507	A61K
WO	02091997 A2	20021121	US0214642	20020509	A61K
WO	02091998 A2	20021121	US0214785	20020509	A61K
WO	02091999 A2	20021121	US0214867	20020509	A61K
WO	02092000 A2	20021121	US0214877	20020513	A61K
WO	02092001 A2	20021121	US0214975	20020510	A61K
WO	02092002 A2	20021121	US0215012	20020509	A61K
WO	02092003 A2	20021121	US0215277	20020513	A61K
WO	02092004 A2	20021121	US0215329	20020515	A61K
WO	02092005 A2	20021121	US0215360	20020516	A61K
WO	02092007 A2	20021121	US0215410	20020516	A61K
WO	02092008 A2	20021121	US0215556	20020516	A61K
WO	02092009 A2	20021121	US0215580	20020516	A61K
WO	02092010 A2	20021121	US0215679	20020516	A61K
WO	02092011 A2	20021121	US0215682	20020517	A61K
WO	02092012 A2	20021121	US0215840	20020517	A61K
WO	02092013 A2	20021121	US0215873	20020517	A61K
WO	02092014 A2	20021121	US0215905	20020516	A61K
WO	02092015 A2	20021121	US0215982	20020517	A61K
WO	02092016 A2	20021121	US0216002	20020517	A61K
WO	02092017 A2	20021121	US0218363	20020516	A61K
WO	02092018 A2	20021121	US0218529	20020516	A61K
WO	02092019 A2	20021121	US0222071	20020307	A61K
WO	02092020 A2	20021121	US0209021	20020322	A61K
WO	02092024 A2	20021121	CH0200262	20020514	A61K 7/00
WO	02092025 A2	20021121	EP0205075	20020506	A61K 7/00
WO	02092026 A2	20021121	IB0201653	20020515	A61K 7/00
WO	02092027 A2	20021121	US0215259	20020514	A61K 7/00
WO	02092028 A2	20021121	US0215268	20020514	A61K 7/00
WO	02092030 A1	20021121	ES0100257	20010626	A61K 7/06
WO	02092031 A1	20021121	KR0200861	20020509	A61K 7/06
WO	02092032 A1	20021121	KR0200879	20020511	A61K 7/06
WO	02092033 A1	20021121	KR0200880	20020511	A61K 7/06
WO	02092034 A1	20021121	US0215281	20020513	A61K 7/08
WO	02092035 A1	20021121	US0214959	20020513	A61K 7/13
WO	02092037 A1	20021121	US0215266	20020514	A61K 7/16
WO	02092038 A2	20021121	US0215269	20020514	A61K 7/16
WO	02092039 A1	20021121	US0214742	20020513	A61K 7/28
WO	02092040 A2	20021121	US0214065	20020506	A61K 7/32
WO	02092041 A1	20021121	KR0200467	20020320	A61K 7/42
WO	02092042 A2	20021121	EP0205147	20020510	A61K 7/48
WO	02092043 A2	20021121	EP0205317	20020514	A61K 7/48
WO	02092046 A1	20021121	US0115045	20010510	A61K 7/48
WO	02092047 A1	20021121	US0115279	20010510	A61K 7/48
WO	02092048 A2	20021121	US0145475	20011031	A61K 7/48
WO	02092049 A2	20021121	US0212479	20020411	A61K 7/48
WO	02092050 A2	20021121	EP0204872	20020502	A61K 7/50
WO	02092051 A2	20021121	EP0204955	20020503	A61K 7/50
WO	02092052 A2	20021121	EP0205068	20020506	A61K 7/50
WO	02092053 A1	20021121	US0123521	20010726	A61K 9/00
WO	02092054 A2	20021121	US0208872	20020321	A61K 9/00
WO	02092055 A1	20021121	US0200507	20020117	A61K 9/14
WO	02092056 A1	20021121	IB0201425	20020425	A61K 9/16

1			2		3
WO	02092057 A1	20021121	JP0204481	20020508	A61K 9/20
WO	02092058 A1	20021121	JP0204641	20020514	A61K 9/20
WO	02092059 A1	20021121	US0215021	20020510	A61K 9/20
WO	02092061 A1	20021121	US0215051	20020510	A61K 9/20
WO	02092062 A2	20021121	DK0200317	20020515	A61K 31/00
WO	02092063 A2	20021121	EP0205178	20020510	A61K 31/00
WO	02092064 A2	20021121	GB0202114	20020510	A61K 31/00
WO	02092065 A2	20021121	US0215667	20020516	A61K 31/00
WO	02092066 A1	20021121	RU0100523	20011204	A61K 31/01
WO	02092068 A1	20021121	JP0204520	20020509	A61K 31/166
WO	02092071 A1	20021121	US0214344	20020508	A61K 31/195
WO	02092072 A2	20021121	EP0205165	20020510	A61K 31/215
WO	02092073 A1	20021121	US0215479	20020514	A61K 31/22
WO	02092074 A1	20021121	JP0204731	20020516	A61K 31/222
WO	02092075 A2	20021121	GB0202268	20020515	A61K 31/28
WO	02092076 A1	20021121	US0215401	20020516	A61K 31/35
WO	02092077 A2	20021121	NL0200315	20020516	A61K 31/385
WO	02092079 A1	20021121	EP0205029	20020507	A61K 31/404
WO	02092080 A1	20021121	US0215501	20020514	A61K 31/409
WO	02092081 A1	20021121	US0214919	20020510	A61K 31/41
WO	02092082 A1	20021121	JP0204508	20020509	A61K 31/4152
WO	02092083 A1	20021121	US0215398	20020516	A61K 31/4188
WO	02092084 A1	20021121	EP0204962	20020506	A61K 31/421
WO	02092085 A1	20021121	KR0200865	20020509	A61K 31/435
WO	02092086 A1	20021121	EP0203098	20020320	A61K 31/437
WO	02092087 A1	20021121	US0217673	20020510	A61K 31/44
WO	02092088 A2	20021121	EP0205182	20020510	A61K 31/495
WO	02092089 A1	20021121	IB0201437	20020426	A61K 31/495
WO	02092090 A1	20021121	US0215493	20020514	A61K 31/496
WO	02092091 A1	20021121	EP0205362	20020515	A61K 31/506
WO	02092092 A1	20021121	JP0204657	20020514	A61K 31/506
WO	02092093 A1	20021121	EP0205301	20020514	A61K 31/52
WO	02092094 A1	20021121	JP0202937	20020326	A61K 31/5377
WO	02092095 A1	20021121	EP0205151	20020510	A61K 31/55
WO	02092096 A1	20021121	JP0204482	20020508	A61K 31/5513
WO	02092097 A1	20021121	GB0202085	20020510	A61K 31/5575
WO	02092098 A1	20021121	JP0204600	20020513	A61K 31/5575
WO	02092099 A1	20021121	US0214580	20020507	A61K 31/5575
WO	02092100 A1	20021121	GB0202210	20020513	A61K 31/56
WO	02092101 A1	20021121	US0215981	20020515	A61K 31/56
WO	02092102 A2	20021121	US0215690	20020516	A61K 31/565
WO	02092103 A1	20021121	US0214599	20020510	A61K 31/66
WO	02092105 A1	20021121	KR0101346	20010808	A61K 31/70
WO	02092106 A1	20021121	NZ0200091	20020509	A61K 31/7048
WO	02092107 A1	20021121	US0213375	20020424	A61K 31/74
WO	02092108 A1	20021121	US0214896	20020509	A61K 35/28
WO	02092109 A1	20021121	CN0100739	20010514	A61K 35/78
WO	02092110 A1	20021121	CN0200046	20020131	A61K 35/78
WO	02092111 A1	20021121	EP0205370	20020515	A61K 35/78
WO	02092112 A1	20021121	GB0202056	20020503	A61K 35/78
WO	02092113 A1	20021121	US0202025	20020124	A61K 35/78
WO	02092115 A2	20021121	CA0200712	20020516	A61K 38/00
WO	02092116 A1	20021121	US0211892	20020515	A61K 38/00

1				3
WO	02092117 A1	20021121	US0214741	20020513	A61K 38/00
WO	02092118 A1	20021121	US0214982	20020513	A61K 38/00
WO	02092119 A1	20021121	AU0200608	20020517	A61K 38/02
WO	02092122 A2	20021121	EP0205081	20020508	A61K 38/21
WO	02092123 A2	20021121	IB0202833	20020513	A61K 39/00
WO	02092124 A1	20021121	US0215075	20020513	A61K 39/00
WO	02092125 A1	20021121	EP0105412	20010511	A61K 39/395
WO	02092126 A1	20021121	GB0202182	20020510	A61K 39/395
WO	02092127 A1	20021121	US0214462	20020508	A61K 39/395
WO	02092128 A1	20021121	US0218609	20020513	A61K 39/395
WO	02092129 A2	20021121	GB0202125	20020508	A61K 45/06
WO	02092131 A2	20021121	EP0205310	20020510	A61K 47/48
WO	02092132 A2	20021121	US0200235	20020107	A61K 47/48
WO	02092133 A1	20021121	JP0204586	20020510	A61K 48/00
WO	02092134 A1	20021121	US0215062	20020514	A61K 48/00
WO	02092135 A1	20021121	US0215631	20020515	A61K 49/00
WO	02092136 A2	20021121	DE0201606	20020503	A61K 51/10
WO	02092137 A2	20021121	US0221639	20020124	A61L
WO	02092138 A1	20021121	US0215611	20020517	A61L 2/00
WO	02092139 A1	20021121	EP0205225	20020508	A61L 2/16
WO	02092142 A2	20021121	GB0202240	20020514	A61L 26/00
WO	02092143 A1	20021121	US0214104	20020503	A61L 27/54
WO	02092144 A2	20021121	IL0200372	20020514	A61M
WO	02092145 A2	20021121	US0214548	20020507	A61M
WO	02092146 A2	20021121	US0215053	20020513	A61M
WO	02092147 A2	20021121	US0215429	20020513	A61M
WO	02092148 A2	20021121	US0215725	20020516	A61M
WO	02092149 A2	20021121	US0215729	20020516	A61M
WO	02092150 A2	20021121	IB0203389	20020513	A61M 1/00
WO	02092151 A2	20021121	US0222075	20020304	A61M 1/00
WO	02092152 A1	20021121	US0214659	20020509	A61M 5/14
WO	02092153 A2	20021121	US0211876	20020508	A61M 5/24
WO	02092154 A1	20021121	US0213274	20020426	A61M 15/00
WO	02092155 A1	20021121	DE0200920	20020312	A61M 16/00
WO	02092156 A1	20021121	US0115679	20010514	A61M 16/06
WO	02092157 A1	20021121	IB0100854	20010514	A61M 16/16
WO	02092158 A2	20021121	US0213656	20020501	A61M 25/00
WO	02092159 A1	20021121	US0214371	20020507	A61M 25/00
WO	02092160 A1	20021121	GB0202274	20020515	A61M 25/06
WO	02092161 A1	20021121	US0214253	20020506	A61M 37/00
WO	02092162 A2	20021121	IB0201655	20020515	A61N
WO	02092163 A2	20021121	IL0200376	20020515	A61N 1/30
WO	02092164 A2	20021121	CH0200255	20020510	A61N 1/36
WO	02092165 A1	20021121	US0214143	20020501	A61N 1/36
WO	02092166 A1	20021121	CN0101474	20011010	A61N 2/00
WO	02092167 A1	20021121	US0214521	20020509	A61N 2/06
WO	02092168 A1	20021121	US0214504	20020509	A61N 7/00
WO	02092169 A1	20021121	US0214039	20020501	A62B 9/02
WO	02092170 A2	20021121	US0215015	20020510	A62B 18/00
WO	02092171 A1	20021121	GB0202169	20020510	A62B 35/04
WO	02092173 A1	20021121	US0214679	20020508	A63B 21/012
WO	02092175 A1	20021121	US0214551	20020507	A63B 69/36
WO	02092176 A1	20021121	EP0205111	20020508	A63C 9/08

1					3
WO	02092177 A2	20021121	FI0200362	20020426	A63F
WO	02092178 A1	20021121	US0115767	20010516	A63F 3/00
WO	02092179 A1	20021121	AU0200597	20020516	A63F 3/06
WO	02092181 A1	20021121	US0213659	20020501	A63F 13/00
WO	02092185 A1	20021121	US0215189	20020513	A63H 3/36
WO	02092186 A2	20021121	US0215089	20020514	B01D
WO	02092187 A1	20021121	NO0200178	20020516	B01D 3/38
WO	02092188 A1	20021121	EP0205145	20020510	B01D 15/08
WO	02092189 A1	20021121	US0211706	20020412	B01D 17/12
WO	02092190 A1	20021121	US0212586	20020423	B01D 24/00
WO	02092191 A1	20021121	GB0202223	20020513	B01D 24/22
WO	02092192 A1	20021121	US0212682	20020423	B01D 36/00
WO	02092193 A1	20021121	US0212813	20020423	B01D 36/02
WO	02092194 A2	20021121	GB0202141	20020515	B01D 53/00
WO	02092195 A1	20021121	EP0205247	20020513	B01D 53/54
WO	02092196 A1	20021121	SE0200864	20020506	B01D 53/54
WO	02092197 A1	20021121	GB0202139	20020515	B01D 53/60
WO	02092198 A1	20021121	GB0202147	20020515	B01D 53/60
WO	02092199 A1	20021121	US0214755	20020509	B01D 57/02
WO	02092200 A1	20021121	US0208438	20020318	B01D 57/02
WO	02092203 A1	20021121	EP0203568	20020330	B01D 71/02
WO	02092204 A2	20021121	EP0204903	20020504	B01F
WO	02092206 A2	20021121	EP0204743	20020430	B01F 3/12
WO	02092207 A1	20021121	US0216007	20020517	B01F 5/00
WO	02092208 A1	20021121	EP0204248	20020417	B01F 5/04
WO	02092211 A2	20021121	US0207844	20020312	B01F 17/00
WO	02092212 A2	20021121	US0214534	20020506	B01J
WO	02092213 A1	20021121	FR0201634	20020515	B01J 2/04
WO	02092214 A1	20021121	JP0104047	20010515	B01J 3/00
WO	02092215 A1	20021121	US0214779	20020509	B01J 8/02
WO	02092216 A1	20021121	US0215464	20020517	B01J 8/04
WO	02092217 A1	20021121	FR0201652	20020516	B01J 13/10
WO	02092219 A1	20021121	EP0205321	20020513	B01J 19/00
WO	02092220 A1	20021121	EP0205322	20020513	B01J 19/00
WO	02092221 A1	20021121	EP0205323	20020513	B01J 19/00
WO	02092223 A1	20021121	US0205820	20020226	B01J 20/20
WO	02092224 A1	20021121	KR0100845	20010522	B01J 21/06
WO	02092225 A1	20021121	US0211327	20020412	B01J 29/08
WO	02092226 A1	20021121	FR0201286	20020412	B01J 31/02
WO	02092227 A1	20021121	US0215460	20020517	B01J 38/12
WO	02092228 A2	20021121	IE0200061	20020502	B01L 3/02
WO	02092229 A1	20021121	US0215754	20020517	B02C 13/282
WO	02092230 A2	20021121	IB0201669	20020516	B02C 18/42
WO	02092231 A1	20021121	GB0202198	20020513	B02C 21/02
WO	02092232 A1	20021121	AU0200602	20020517	B03B 5/52
WO	02092233 A1	20021121	NO0200173	20020514	B03C 3/45
WO	02092234 A1	20021121	AU0200587	20020513	B03D 1/004
WO	02092236 A2	20021121	US0215662	20020515	B05B
WO	02092237 A1	20021121	IL0200370	20020514	B05B 1/10
WO	02092238 A1	20021121	CH0200252	20020508	B05B 1/16
WO	02092239 A1	20021121	US0215925	20020516	B05B 5/00
WO	02092240 A1	20021121	EP0203462	20020327	B05B 13/02
WO	02092242 A1	20021121	US0215471	20020516	B05D 3/00

1					3
WO	02092243 A1	20021121	US0214962	20020513	B05D 3/12
WO	02092244 A1	20021121	JP0204824	20020517	B06B 1/04
WO	02092245 A1	20021121	AU0200566	20020507	B07B 1/04
WO	02092248 A1	20021121	EP0205278	20020514	B07C 7/00
WO	02092249 A1	20021121	IT0200263	20020423	B09C 1/08
WO	02092251 A1	20021121	US0214636	20020509	B21B 13/20
WO	02092252 A1	20021121	US0127163	20010831	B21C 47/22
WO	02092253 A2	20021121	US0214611	20020509	B21D
WO	02092255 A1	20021121	US0215526	20020515	B21D 28/24
WO	02092256 A1	20021121	DE0201711	20020513	B21D 39/03
WO	02092257 A1	20021121	FR0201658	20020516	B21D 39/04
WO	02092259 A2	20021121	US0214929	20020513	B22C 1/00
WO	02092260 A1	20021121	US0215128	20020514	B22C 1/00
WO	02092261 A2	20021121	EP0204866	20020503	B22D 15/00
WO	02092264 A1	20021121	SE0200863	20020506	B22F 1/05
WO	02092265 A1	20021121	EP0205346	20020515	B22F 9/24
WO	02092266 A1	20021121	JP0204259	20020426	B23B 3/30
WO	02092267 A1	20021121	US0215229	20020514	B23B 27/16
WO	02092269 A1	20021121	GB0202213	20020513	B23D 31/00
WO	02092271 A1	20021121	DE0201738	20020515	B23K 9/20
WO	02092273 A1	20021121	SE0200908	20020508	B23K 20/12
WO	02092274 A1	20021121	US0215938	20020516	B23K 26/00
WO	02092278 A1	20021121	US0215692	20020516	B23Q 15/00
WO	02092279 A1	20021121	US0215218	20020514	B23Q 16/00
WO	02092281 A1	20021121	DE0201446	20020419	B24B 3/36
WO	02092282 A1	20021121	FI0200404	20020513	B24B 5/37
WO	02092283 A2	20021121	US0215494	20020513	B24C
WO	02092284 A1	20021121	US0215400	20020516	B24C 11/00
WO	02092285 A2	20021121	US0115894	20010515	B24D
WO	02092287 A1	20021121	US0202652	20020130	B24D 3/28
WO	02092288 A2	20021121	GB0202106	20020513	B24D 15/08
WO	02092289 A1	20021121	CN0100890	20010604	B25B 21/02
WO	02092293 A1	20021121	US0214998	20020514	B25F 5/02
WO	02092294 A2	20021121	FI0200405	20020513	B26D
WO	02092295 A1	20021121	GB0202108	20020513	B26D 5/40
WO	02092296 A2	20021121	SE0200929	20020516	B27B
WO	02092297 A1	20021121	DE0201893	20020517	B27B 1/00
WO	02092298 A1	20021121	SE0200930	20020516	B27B 5/29
WO	02092299 A2	20021121	DE0201753	20020515	B27C
WO	02092300 A2	20021121	DE0201891	20020517	B27D 1/08
WO	02092302 A1	20021121	DE0201892	20020517	B27H 1/00
WO	02092305 A1	20021121	JP0202986	20020327	B27Q 7/00
WO	02092306 A1	20021121	SG0200052	20020401	B28B 7/02
WO	02092308 A1	20021121	ES0200075	20020219	B28D 1/22
WO	02092309 A1	20021121	JP0204394	20020502	B29B 7/92
WO	02092311 A1	20021121	US0213097	20020424	B29C 33/12
WO	02092312 A1	20021121	EP0204831	20020502	B29C 43/18
WO	02092314 A1	20021121	EP0205142	20020510	B29C 44/34
WO	02092315 A1	20021121	EP0205192	20020510	B29C 45/14
WO	02092316 A1	20021121	US0215330	20020515	B29C 45/14
WO	02092319 A1	20021121	US0215388	20020515	B29C 45/44
WO	02092321 A1	20021121	US0215853	20020517	B29C 47/02
WO	02092322 A1	20021121	EP0205333	20020515	B29C 47/56

1					3
WO	02092323 A1	20021121	IT0200325	20020517	B29C 49/42
WO	02092325 A1	20021121	US0214506	20020509	B29C 55/18
WO	02092326 A1	20021121	CH0200251	20020508	B29C 59/02
WO	02092327 A1	20021121	US0214983	20020513	B29C 59/02
WO	02092328 A1	20021121	US0215262	20020514	B29C 63/18
WO	02092331 A1	20021121	EP0204887	20020503	B29C 70/46
WO	02092332 A1	20021121	US0214883	20020510	B29C 70/48
WO	02092333 A1	20021121	EP0204881	20020503	B30B 5/06
WO	02092334 A1	20021121	US0214889	20020510	B31F 1/07
WO	02092335 A1	20021121	US0203998	20020212	B32B 3/04
WO	02092336 A1	20021121	EP0204270	20020418	B32B 7/06
WO	02092339 A1	20021121	US0215502	20020515	B32B 27/04
WO	02092340 A1	20021121	US0215715	20020515	B32B 27/04
WO	02092341 A1	20021121	US0212799	20020423	B32B 27/18
WO	02092342 A1	20021121	FI0200394	20020508	B32B 31/10
WO	02092343 A2	20021121	US0215352	20020516	B32B 31/20
WO	02092345 A1	20021121	US0214300	20020508	B41F 17/30
WO	02092346 A1	20021121	DE0201089	20020326	B41F 33/00
WO	02092347 A1	20021121	JP0204648	20020514	B41J 2/045
WO	02092348 A1	20021121	JP0201123	20020212	B41J 2/32
WO	02092352 A1	20021121	US0214606	20020510	B41M 5/38
WO	02092354 A1	20021121	US0215660	20020514	B42C 19/02
WO	02092355 A1	20021121	KR0101226	20010718	B42D 9/00
WO	02092356 A1	20021121	US0211039	20020410	B42D 15/00
WO	02092357 A1	20021121	IB0100813	20010511	B42D 15/02
WO	02092358 A1	20021121	EP0205366	20020515	B42D 15/04
WO	02092359 A1	20021121	US0115649	20010515	B43K 5/16
WO	02092361 A2	20021121	GB0202174	20020510	B44C 1/00
WO	02092363 A1	20021121	US0218370	20020507	B60B 35/00
WO	02092364 A2	20021121	US0215060	20020513	B60C 23/00
WO	02092365 A1	20021121	EP0205334	20020515	B60C 25/14
WO	02092366 A1	20021121	KR0200877	20020510	B60C 27/14
WO	02092368 A1	20021121	DE0201164	20020330	B60H 1/32
WO	02092370 A2	20021121	DE0201827	20020517	B60J
WO	02092372 A2	20021121	US0215917	20020515	B60K
WO	02092373 A1	20021121	KR0200706	20020417	B60K 6/02
WO	02092375 A2	20021121	GB0202324	20020517	B60K 31/00
WO	02092376 A1	20021121	KR0200897	20020514	B60K 41/00
WO	02092377 A1	20021121	DE0201718	20020514	B60K 41/02
WO	02092378 A1	20021121	SE0200911	20020514	B60K 41/02
WO	02092379 A1	20021121	GB0202212	20020513	B60K 41/08
WO	02092380 A2	20021121	US0214781	20020510	B60L
WO	02092381 A1	20021121	US0214960	20020510	B60L 11/18
WO	02092382 A1	20021121	US0215020	20020510	B60N 2/04
WO	02092383 A1	20021121	FR0201668	20020517	B60N 2/06
WO	02092384 A1	20021121	NL0200307	20020513	B60N 2/427
WO	02092385 A1	20021121	US0204709	20020215	B60N 2/66
WO	02092387 A1	20021121	CA0200685	20020513	B60P 1/64
WO	02092388 A1	20021121	US0115537	20010514	B60P 3/12
WO	02092389 A2	20021121	US0214204	20020506	B60R
WO	02092390 A1	20021121	JP0200130	20020111	B60R 1/04
WO	02092393 A1	20021121	US0203125	20020204	B60R 13/08
WO	02092394 A1	20021121	SE0200938	20020516	B60R 16/02

1			3
WO 02092397 A1	20021121	IB0201643	20020513	B60R 21/01
WO 02092399 A1	20021121	US0204001	20020212	B60R 21/16
WO 02092400 A1	20021121	JP0204684	20020515	B60R 21/26
WO 02092401 A1	20021121	US0215354	20020515	B60R 21/32
WO 02092402 A1	20021121	FI0200412	20020515	B60R 25/00
WO 02092403 A1	20021121	EP0205154	20020510	B60R 25/02
WO 02092404 A1	20021121	EP0205155	20020510	B60R 25/02
WO 02092405 A1	20021121	KR0200916	20020516	B60S 3/06
WO 02092406 A1	20021121	US0208710	20020322	B60T 1/08
WO 02092408 A1	20021121	GB0202315	20020515	B62B 3/14
WO 02092409 A1	20021121	DE0104087	20011026	B62B 5/04
WO 02092410 A1	20021121	US0214899	20020509	B62B 5/06
WO 02092411 A1	20021121	EP0205332	20020515	B62B 7/02
WO 02092412 A2	20021121	US0141675	20010811	B62D
WO 02092413 A1	20021121	FR0201583	20020510	B62D 1/04
WO 02092414 A1	20021121	FI0200401	20020510	B62D 21/02
WO 02092416 A1	20021121	EP0201229	20020206	B62D 33/04
WO 02092419 A2	20021121	US0215240	20020514	B62M 11/00
WO 02092420 A1	20021121	US0214652	20020510	B63B 1/24
WO 02092421 A1	20021121	KR0200918	20020516	B63B 7/06
WO 02092422 A1	20021121	FR0201601	20020513	B63B 27/24
WO 02092424 A1	20021121	US0214989	20020513	B63B 29/04
WO 02092425 A1	20021121	NO0200159	20020426	B63B 35/44
WO 02092426 A2	20021121	US0215392	20020515	B63G
WO 02092428 A1	20021121	NZ0200090	20020509	B64C 21/04
WO 02092429 A2	20021121	US0215777	20020517	B65B
WO 02092430 A2	20021121	IB0201640	20020510	B65B 1/02
WO 02092431 A1	20021121	CZ0200029	20020513	B65B 1/46
WO 02092436 A1	20021121	US0130944	20011003	B65B 43/32
WO 02092438 A2	20021121	EP0204328	20020419	B65C 9/18
WO 02092439 A2	20021121	GB0202113	20020514	B65D
WO 02092440 A2	20021121	US0213393	20020426	B65D
WO 02092441 A2	20021121	US0215283	20020513	B65D
WO 02092442 A1	20021121	US0130339	20010928	B65D 1/34
WO 02092443 A2	20021121	GB0202224	20020516	B65D 6/26
WO 02092444 A1	20021121	US0210122	20020401	B65D 13/00
WO 02092445 A1	20021121	DE0201220	20020404	B65D 19/38
WO 02092446 A1	20021121	US0214432	20020508	B65D 25/40
WO 02092448 A1	20021121	EP0115373	20011231	B65D 33/04
WO 02092449 A1	20021121	US0215442	20020515	B65D 33/25
WO 02092450 A2	20021121	US0151643	20011214	B65D 39/16
WO 02092451 A1	20021121	US0215573	20020516	B65D 47/14
WO 02092452 A2	20021121	GB0203169	20020709	B65D 47/24
WO 02092460 A1	20021121	EP0205194	20020510	B65D 77/06
WO 02092461 A1	20021121	US0214990	20020513	B65D 81/36
WO 02092462 A1	20021121	IB0201499	20020503	B65D 83/00
WO 02092463 A1	20021121	EP0205367	20020515	B65D 83/02
WO 02092464 A1	20021121	JP0103995	20010514	B65D 83/04
WO 02092465 A1	20021121	CN0200326	20020513	B65D 83/14
WO 02092466 A1	20021121	EP0203327	20020325	B65D 83/14
WO 02092470 A1	20021121	JP0204536	20020509	B65D 85/113
WO 02092471 A1	20021121	EP0205196	20020510	B65D 90/04
WO 02092473 A1	20021121	NL0200306	20020513	B65G 1/08

1					3
WO	02092479 A1	20021121	DE0101788	20010514	B65G 45/16
WO	02092481 A1	20021121	US0215120	20020514	B65G 57/00
WO	02092482 A1	20021121	EP0204563	20020425	B65H 16/04
WO	02092483 A1	20021121	IT0200313	20020513	B65H 19/12
WO	02092484 A1	20021121	IB0201645	20020514	B65H 29/66
WO	02092485 A1	20021121	DE0201222	20020404	B65H 31/24
WO	02092487 A1	20021121	SE0200760	20020418	B65H 49/02
WO	02092488 A1	20021121	SE0200761	20020418	B65H 57/18
WO	02092489 A1	20021121	US0204000	20020212	B65H 75/48
WO	02092490 A1	20021121	US0215637	20020515	B66B 13/02
WO	02092492 A1	20021121	NL0200302	20020508	B66C
WO	02092493 A1	20021121	NL0200216	20020402	B67B 7/00
WO	02092494 A1	20021121	FR0201603	20020513	B67D 5/70
WO	02092497 A2	20021121	US0214773	20020510	C01B
WO	02092498 A1	20021121	US0214777	20020509	C01B 3/24
WO	02092499 A1	20021121	JP0204605	20020513	C01B 3/32
WO	02092500 A1	20021121	EP0204910	20020504	C01B 3/50
WO	02092501 A1	20021121	EP0204578	20020425	C01B 15/029
WO	02092502 A1	20021121	EP0204862	20020429	C01B 15/029
WO	02092503 A1	20021121	US0215541	20020515	C01B 21/064
WO	02092504 A1	20021121	RU0200221	20020426	C01B 21/083
WO	02092506 A1	20021121	GB0202239	20020514	C01B 31/02
WO	02092507 A1	20021121	US0208367	20020318	C01B 33/12
WO	02092508 A1	20021121	FR0101436	20010511	C01B 33/193
WO	02092509 A1	20021121	FR0101437	20010511	C01B 33/193
WO	02092510 A1	20021121	US0215447	20020514	C01B 35/00
WO	02092511 A1	20021121	ES0200223	20020510	C01B 39/48
WO	02092512 A1	20021121	US0209294	20020328	C01C 1/02
WO	02092513 A1	20021121	RU0100194	20010517	C01G 9/03
WO	02092514 A2	20021121	US0144542	20011128	C02F
WO	02092515 A2	20021121	US0210972	20020409	C02F
WO	02092516 A2	20021121	US0215161	20020513	C02F
WO	02092517 A1	20021121	GB0201348	20020321	C02F 1/02
WO	02092518 A1	20021121	US0214472	20020507	C02F 3/00
WO	02092519 A1	20021121	CZ0200027	20020507	C02F 3/12
WO	02092521 A1	20021121	US0115967	20010516	C03B 5/04
WO	02092522 A1	20021121	US0215505	20020515	C03B 37/03
WO	02092523 A1	20021121	EP0205016	20020507	C03B 40/04
WO	02092524 A1	20021121	FR0201688	20020517	C03C 17/00
WO	02092527 A1	20021121	US0215393	20020516	C03C 17/34
WO	02092528 A1	20021121	US0215133	20020517	C03C 25/10
WO	02092530 A1	20021121	AU0200593	20020515	C04B 18/08
WO	02092531 A1	20021121	US0213684	20020502	C04B 33/24
WO	02092533 A1	20021121	US0218398	20020514	C04B 35/453
WO	02092535 A1	20021121	NZ0200096	20020515	C04B 35/599
WO	02092539 A1	20021121	JP0204538	20020509	C06B 29/00
WO	02092540 A1	20021121	US0215454	20020514	C07C 1/00
WO	02092541 A1	20021121	US0207998	20020315	C07C 1/20
WO	02092543 A1	20021121	US0214834	20020509	C07C 27/00
WO	02092544 A1	20021121	US0215750	20020517	C07C 27/00
WO	02092546 A1	20021121	US0213997	20020501	C07C 37/14
WO	02092547 A1	20021121	EP0205067	20020508	C07C 45/45
WO	02092548 A1	20021121	FR0201566	20020507	C07C 51/235

1					3
WO	02092549 A1	**20021121**	US0213216	20020424	C07C 51/265
WO	02092550 A1	20021121	EP0204193	20020415	C07C229/36
WO	**02092551** A2	20021121	**US0214607**	20020510	C07C253/10
WO	**02092552** A2	20021121	EP0205294	20020514	**C07C255/29**
WO	02092553 A1	20021121	**US0214635**	20020510	C07C259/06
WO	02092554 A1	**20021121**	EP0205304	20020514	**C07C271/20**
WO	02092555 A1	20021121	**JP0204583**	20020510	**C07C279/24**
WO	02092556 A1	20021121	EP0205240	20020513	**C07C311/19**
WO	02092557 A1	**20021121**	EP0205003	20020507	**C07C315/00**
WO	02092558 A1	**20021121**	FR0201626	20020514	C07C335/08
WO	02092559 A1	20021121	JP0204456	20020508	C07C381/12
WO	02092560 A1	20021121	KR0200660	**20020411**	C07C403/08
WO	**02092562** A2	20021121	**US0214967**	**20020513**	C07D
WO	02092563 A2	20021121	**US0215376**	20020515	C07D
WO	**02092565** A2	20021121	**GB0202116**	20020508	C07D209/00
WO	02092566 A1	20021121	JP0204666	20020514	**C07D209/16**
WO	02092567 A1	20021121	**FR0201649**	20020516	**C07D209/18**
WO	02092568 A1	**20021121**	FR0201647	**20020516**	C07D209/42
WO	02092569 A1	20021121	AU0200446	20020410	**C07D213/79**
WO	02092570 A1	**20021121**	**JP0204710**	20020515	**C07D215/14**
WO	02092572 A1	20021121	**GB0202176**	20020510	C07D223/28
WO	**02092573** A2	20021121	**US0215606**	20020516	**C07D231/00**
WO	02092574 A1	20021121	EP0204851	20020503	C07D233/32
WO	02092575 A1	20021121	**US0214598**	**20020510**	C07D235/14
WO	02092576 A1	20021121	US0214733	20020508	C07D239/34
WO	02092577 A1	**20021121**	**GB0202117**	20020508	C07D239/94
WO	02092578 A1	**20021121**	**GB0202124**	20020508	C07D239/94
WO	02092579 A1	**20021121**	**GB0202128**	20020508	C07D239/94
WO	**02092580** A2	**20021121**	EP0204731	20020430	**C07D251/00**
WO	02092581 A1	20021121	EP0204789	20020502	C07D257/04
WO	02092582 A1	20021121	EP0205369	20020515	C07D277/30
WO	02092584 A1	**20021121**	JP0204592	20020513	**C07D285/135**
WO	02092585 A1	20021121	SE0200906	20020508	C07D295/04
WO	02092587 A1	20021121	JP0204561	20020510	C07D301/32
WO	**02092588** A2	20021121	**US0215257**	20020510	C07D309/08
WO	**02092589** A2	20021121	EP0204676	20020427	**C07D313/00**
WO	02092590 A1	20021121	**GB0202152**	20020509	C07D333/16
WO	02092591 A1	20021121	JP0204695	20020515	C07D339/06
WO	02092592 A1	20021121	EP0204904	20020504	**C07D401/06**
WO	02092594 A1	**20021121**	**US0215399**	20020516	C07D409/00
WO	02092596 A1	20021121	EP0204733	20020430	**C07D471/04**
WO	02092597 A1	20021121	**IB0201450**	20020426	**C07D471/08**
WO	02092598 A1	20021121	FR0201653	20020516	C07D471/14
WO	02092599 A1	**20021121**	EP0205239	20020513	C07D487/04
WO	02092600 A1	20021121	SE0200380	20020305	C07D487/14
WO	02092601 A1	20021121	**US0214503**	20020509	C07D487/22
WO	**02092602** A2	20021121	**US0215097**	20020514	**C07D491/04**
WO	02092603 A1	20021121	EP0205241	**20020513**	C07D498/04
WO	02092604 A1	20021121	EP0204935	20020506	C07D498/10
WO	02092606 A1	**20021121**	JP0204640	20020514	**C07D513/04**
WO	02092607 A1	20021121	US0222501	20020123	C07F 7/21
WO	**02092608** A2	20021121	**FR0201657**	20020516	C07F 9/54
WO	02092609 A1	20021121	EP0204533	20020423	C07F 17/00

1		2		3
WO 02092610 A1	20021121	US0211985	20020415	C07F 17/00
WO 02092612 A2	20021121	EP0205245	20020513	C07H
WO 02092613 A2	20021121	EP0205246	20020513	C07H
WO 02092614 A1	20021121	FR0201573	20020507	C07H 17/075
WO 02092615 A2	20021121	US0115446	20010510	C07H 21/00
WO 02092617 A1	20021121	US0215842	20020517	C07H 21/04
WO 02092618 A1	20021121	EP0105527	20010515	C07J 1/00
WO 02092619 A2	20021121	US0215172	20020514	C07K
WO 02092620 A2	20021121	US0215273	20020513	C07K
WO 02092621 A1	20021121	US0214234	20020507	C07K 1/00
WO 02092622 A2	20021121	EP0205293	20020514	C07K 5/00
WO 02092623 A1	20021121	US0214842	20020510	C07K 7/00
WO 02092625 A2	20021121	CA0200706	20020515	C07K 14/195
WO 02092626 A2	20021121	EP0205359	20020515	C07K 14/34
WO 02092627 A2	20021121	EP0205011	20020507	C07K 14/435
WO 02092628 A2	20021121	FR0201637	20020515	C07K 14/445
WO 02092629 A1	20021121	AU0200591	20020514	C07K 14/47
WO 02092630 A1	20021121	JP0204697	20020515	C07K 14/47
WO 02092631 A1	20021121	NZ0200092	20020514	C07K 14/77
WO 02092632 A1	20021121	FR0201407	20020424	C07K 16/06
WO 02092633 A1	20021121	ES0200208	20020503	C07K 16/16
WO 02092634 A2	20021121	EP0204678	20020427	C07K 16/28
WO 02092635 A2	20021121	IB0202887	20020501	C07K 16/28
WO 02092638 A1	20021121	CN0200314	20020508	C08F 2/44
WO 02092639 A1	20021121	US0205475	20020222	C08F 2/54
WO 02092640 A1	20021121	US0213485	20020430	C08F 4/44
WO 02092643 A1	20021121	JP0204607	20020513	C08F 8/00
WO 02092645 A1	20021121	EP0205295	20020514	C08F 8/32
WO 02092646 A1	20021121	US0115604	20010514	C08F 8/42
WO 02092647 A1	20021121	US0212949	20020425	C08F 10/06
WO 02092648 A1	20021121	US0214622	20020509	C08F210/06
WO 02092649 A2	20021121	CA0200558	20020423	C08F210/16
WO 02092650 A1	20021121	EP0203569	20020330	C08F220/34
WO 02092652 A1	20021121	FR0201570	20020507	C08F265/08
WO 02092653 A1	20021121	EP0205037	20020507	C08F291/00
WO 02092654 A2	20021121	US0215837	20020517	C08G
WO 02092655 A1	20021121	US0214964	20020510	C08G 4/00
WO 02092656 A1	20021121	EP0205000	20020507	C08G 18/02
WO 02092657 A1	20021121	EP0205001	20020507	C08G 18/02
WO 02092658 A1	20021121	EP0204999	20020507	C08G 18/79
WO 02092659 A1	20021121	EP0204937	20020506	C08G 59/40
WO 02092660 A2	20021121	US0214774	20020510	C08G 65/18
WO 02092661 A1	20021121	US0214945	20020509	C08G 65/34
WO 02092662 A1	20021121	GB0202032	20020502	C08G 69/44
WO 02092663 A1	20021121	US0215326	20020514	C08G 69/44
WO 02092664 A1	20021121	EP0205149	20020510	C08G 69/48
WO 02092665 A1	20021121	FR0201617	20020514	C08G 77/08
WO 02092666 A1	20021121	IB0201674	20020514	C08G 77/388
WO 02092667 A1	20021121	SG0200090	20020514	C08G 79/04
WO 02092668 A1	20021121	EP0205195	20020510	C08G 83/00
WO 02092669 A1	20021121	FI0200415	20020515	C08H 5/04
WO 02092670 A2	20021121	US0218397	20020514	C08J 3/09
WO 02092672 A1	20021121	US0215444	20020515	C08J 5/18

1					3
WO	02092673 A1	20021121	EP0205256	20020513	C08J 5/22
WO	02092674 A1	20021121	US0214629	20020510	C08J 7/18
WO	02092676 A1	20021121	EP0204185	20020416	C08J 9/14
WO	02092677 A1	20021121	JP0204743	20020516	C08J 9/26
WO	02092680 A2	20021121	EP0205020	20020507	C08K 3/04
WO	02092681 A1	20021121	EP0205034	20020507	C08K 5/00
WO	02092684 A1	20021121	EP0205150	20020510	C08K 5/34
WO	02092685 A1	20021121	US0208204	20020315	C08K 5/39
WO	02092691 A1	20021121	FI0200425	20020517	C08L 67/04
WO	02092692 A1	20021121	US0201486	20020118	C08L 79/00
WO	02092693 A1	20021121	JP0204642	20020514	C08L 83/04
WO	02092696 A1	20021121	JP0204667	20020514	C08L 101/00
WO	02092697 A1	20021121	EP0204908	20020504	C09B 62/04
WO	02092699 A2	20021121	EP0205036	20020507	C09B 67/00
WO	02092701 A1	20021121	EP0204782	20020502	C09C 1/02
WO	02092702 A2	20021121	US0214810	20020510	C09C 1/56
WO	02092703 A1	20021121	GB0202312	20020516	C09C 3/08
WO	02092704 A1	20021121	US0210550	20020404	C09D 5/24
WO	02092705 A1	20021121	US0214577	20020507	C09D 11/00
WO	02092706 A1	20021121	US0214359	20020507	C09D 11/02
WO	02092707 A1	20021121	US0214595	20020510	C09D 11/02
WO	02092708 A1	20021121	FI0200414	20020515	C09D103/12
WO	02092712 A1	20021121	US0215677	20020516	C09J 7/02
WO	02092714 A1	20021121	US0214997	20020515	C09J 101/00
WO	02092716 A1	20021121	FR0201606	20020514	C09J 183/04
WO	02092717 A1	20021121	FR0201607	20020514	C09J 183/04
WO	02092719 A1	20021121	US0213002	20020422	C09K 3/16
WO	02092720 A1	20021121	US0211880	20020509	C09K 7/00
WO	02092721 A1	20021121	RU0100196	20010515	C09K 9/00
WO	02092722 A1	20021121	US0201364	20020116	C09K 11/02
WO	02092723 A1	20021121	GB0202167	20020510	C09K 11/06
WO	02092724 A1	20021121	GB0202179	20020510	C09K 11/06
WO	02092725 A1	20021121	EP0203286	20020323	C1OB 27/06
WO	02092727 A2	20021121	US0214758	20020509	C10G
WO	02092728 A2	20021121	US0214816	20020509	C10G
WO	02092729 A1	20021121	US0211808	20020416	C10G 50/02
WO	02092730 A1	20021121	US0212094	20020419	C10G 67/06
WO	02092731 A1	20021121	EP0204880	20020503	C10L 1/02
WO	02092732 A2	20021121	JP0204679	20020515	C10M 105/38
WO	02092733 A2	20021121	US0211825	20020416	C10M 105/38
WO	02092734 A1	20021121	US0211821	20020416	C10M 129/76
WO	02092735 A1	20021121	EP0205066	20020507	C10M 141/00
WO	02092736 A1	20021121	US0215079	20020510	C11C 5/00
WO	02092737 A1	20021121	US0215480	20020515	C11D 1/22
WO	02092738 A1	20021121	US0215272	20020513	C11D 1/62
WO	02092739 A1	20021121	EP0205076	20020506	C11D 1/83
WO	02092740 A1	20021121	US0214174	20020503	C11D 1/94
WO	02092741 A2	20021121	DK0200315	20020514	C11D 3/00
WO	02092743 A1	20021121	US0214126	20020502	C11D 3/00
WO	02092744 A1	20021121	EP0204863	20020501	C11D 3/37
WO	02092745 A1	20021121	EP0205097	20020429	C11D 3/37
WO	02092746 A1	20021121	US0214806	20020510	C11D 3/50
WO	02092747 A1	20021121	US0215282	20020513	C11D 11/00

1		2		3
WO 02092748 A1	20021121	EP0205091	20020506	C11D 17/00
WO 02092749 A1	20021121	US0214641	20020509	C11D 17/00
WO 02092750 A1	20021121	EP0204584	20020425	C11D 17/04
WO 02092751 A2	20021121	US0215280	20020513	C11D 17/04
WO 02092752 A1	20021121	EP0205096	20020429	C11D 17/06
WO 02092753 A1	20021121	EP0204989	20020506	C12C 7/06
WO 02092754 A1	20021121	IT0100236	20010515	C12G 1/02
WO 02092755 A1	20021121	KR0200663	20020411	C12M 1/00
WO 02092756 A2	20021121	EL0200369	20020514	C12N
WO 02092757 A2	20021121	US0144233	20011114	C12N
WO 02092758 A2	20021121	US0210148	20020329	C12N
WO 02092759 A2	20021121	US0213392	20020425	C12N
WO 02092760 A2	20021121	US0214460	20020509	C12N
WO 02092761 A2	20021121	US0214570	20020507	C12N
WO 02092762 A2	20021121	US0214587	20020508	C12N
WO 02092764 A2	20021121	US0214876	20020513	C12N
WO 02092765 A2	20021121	US0214927	20020510	C12N
WO 02092766 A2	20021121	US0214952	20020511	C12N
WO 02092768 A2	20021121	US0215103	20020514	C12N
WO 02092769 A2	20021121	US0215111	20020514	C12N
WO 02092771 A2	20021121	US0215185	20020513	C12N
WO 02092772 A2	20021121	US0215301	20020513	C12N
WO 02092773 A2	20021121	US0215341	20020513	C12N
WO 02092776 A2	20021121	US0215554	20020516	C12N
WO 02092777 A2	20021121	US0215563	20020515	C12N
WO 02092778 A2	20021121	US0215746	20020517	C12N
WO 02092779 A2	20021121	US0215747	20020517	C12N
WO 02092780 A2	20021121	US0215767	20020517	C12N
WO 02092782 A2	20021121	US0215814	20020517	C12N
WO 02092783 A2	20021121	US0218355	20020515	C12N
WO 02092785 A2	20021121	US0222271	20020213	C12N
WO 02092786 A2	20021121	US0209125	20020325	C12N
WO 02092787 A2	20021121	US0209257	20020326	C12N
WO 02092788 A2	20021121	US0209649	20020329	C12N
WO 02092789 A1	20021121	KR0200875	20020510	C12N 1/20
WO 02092790 A1	20021121	KR0200899	20020514	C12N 1/20
WO 02092791 A1	20021121	US0215307	20020514	C12N 5/02
WO 02092792 A2	20021121	EP0205410	20020516	C12N 5/06
WO 02092793 A1	20021121	FR0201586	20020510	C12N 5/06
WO 02092794 A2	20021121	NL0200305	20020510	C12N 5/06
WO 02092795 A2	20021121	EP0205403	20020516	C12N 5/08
WO 02092796 A1	20021121	CN0200187	20020322	C12N 7/01
WO 02092797 A2	20021121	DK0200319	20020515	C12N 9/00
WO 02092798 A2	20021121	EP0205045	20020508	C12N 9/00
WO 02092799 A2	20021121	EP0205047	20020508	C12N 9/00
WO 02092800 A2	20021121	EP0205238	20020513	C12N 9/00
WO 02092801 A2	20021121	EP0205363	20020515	C12N 9/00
WO 02092802 A1	20021121	US0215422	20020514	C12N 9/00
WO 02092803 A1	20021121	AU0200594	20020515	C12N 9/14
WO 02092804 A1	20021121	SE0200931	20020515	C12N 9/64
WO 02092805 A1	20021121	EP0205288	20020514	C12N 9/88
WO 02092806 A1	20021121	US0215510	20020515	C12N 13/00
WO 02092807 A1	20021121	IB0201753	20020516	C12N 15/00

1			3
WO 02092808 A1	20021121	IB0200735	20020309	C12N 15/00
WO 02092812 A1	20021121	JP0204587	20020510	C12N 15/09
WO 02092813 A1	20021121	JP0204597	20020510	C12N 15/09
WO 02092815 A2	20021121	IB0202769	20020516	C12N 15/10
WO 02092817 A1	20021121	EP0205243	20020513	C12N 15/12
WO 02092818 A2	20021121	IB0203059	20020426	C12N 15/31
WO 02092819 A1	20021121	KR0200905	20020515	C12N 15/51
WO 02092821 A1	20021121	JP0204322	20020430	C12N 15/55
WO 02092822 A2	20021121	EP0203469	20020327	C12N 15/82
WO 02092823 A1	20021121	SE0200912	20020514	C12N 15/82
WO 02092824 A1	20021121	US0215380	20020515	C12N 15/82
WO 02092825 A2	20021121	DK0200331	20020517	C12N 15/86
WO 02092826 A2	20021121	JP0204547	20020509	C12N 15/86
WO 02092827 A2	20021121	NL0200318	20020517	C12N 15/86
WO 02092828 A2	20021121	EP0204640	20020426	C12P 7/00
WO 02092829 A1	20021121	JP0204735	20020516	C12P 21/02
WO 02092830 A1	20021121	KR0200876	20020510	C12P 33/16
WO 02092831 A2	20021121	EP0204845	20020503	C12Q
WO 02092832 A2	20021121	US0144092	20011127	C12Q
WO 02092833 A2	20021121	US0211332	20020403	C12Q
WO 02092834 A2	20021121	US0213422	20020429	C12Q
WO 02092835 A2	20021121	US0214274	20020507	C12Q
WO 02092837 A2	20021121	US0214905	20020510	C12Q
WO 02092838 A2	20021121	US0214940	20020513	C12Q
WO 02092839 A2	20021121	US0215024	20020513	C12Q
WO 02092840 A2	20021121	US0215198	20020514	C12Q
WO 02092841 A2	20021121	US0215332	20020514	C12Q
WO 02092842 A2	20021121	US0215520	20020515	C12Q
WO 02092844 A1	20021121	NZ0200093	20020514	C12Q 1/37
WO 02092845 A2	20021121	EP0205101	20020508	C12Q 1/48
WO 02092846 A1	20021121	AU0200595	20020515	C12Q 1/68
WO 02092848 A1	20021121	FI0200410	20020514	C12Q 1/68
WO 02092849 A2	20021121	GB0202129	20020508	C12Q 1/68
WO 02092850 A2	20021121	GB0202263	20020517	C12Q 1/68
WO 02092851 A2	20021121	GB0202273	20020515	C12Q 1/68
WO 02092852 A2	20021121	IB0200791	20020318	C12Q 1/68
WO 02092853 A1	20021121	US0115793	20010515	C12Q 1/68
WO 02092854 A2	20021121	US0211313	20020411	C12Q 1/68
WO 02092855 A1	20021121	US0214458	20020507	C12Q 1/68
WO 02092856 A1	20021121	US0214793	20020510	C12Q 1/68
WO 02092857 A1	20021121	US0215895	20020517	C12Q 1/68
WO 02092860 A1	20021121	JP0204677	20020515	C21B 13/10
WO 02092861 A1	20021121	EP0204800	20020502	C21D 9/60
WO 02092862 A1	20021121	AU0200584	20020510	C22B 3/04
WO 02092864 A2	20021121	JP0204644	20020514	C22C 1/04
WO 02092866 A2	20021121	DE0201710	20020513	C22C 29/00
WO 02092868 A1	20021121	US0149312	20011220	C22C 38/40
WO 02092869 A1	20021121	JP0110084	20011119	C22C 38/42
WO 02092870 A1	20021121	CA0200709	20020515	C22F 1/04
WO 02092871 A2	20021121	EP0202397	20020305	C23C
WO 02092873 A2	20021121	US0213350	20020429	C23C
WO 02092876 A1	20021121	EP0204407	20020422	C23C 16/52
WO 02092879 A1	20021121	FR0201629	20020515	C23C 18/12

1			2		3
WO	02092880 A1	20021121	US0213954	20020503	C23C 22/48
WO	02092882 A1	20021121	US0213618	20020430	C23F 1/00
WO	02092884 A1	20021121	EP0203116	20020320	C25D 5/54
WO	02092886 A1	20021121	US0214430	20020508	C30B 29/36
WO	02092887 A1	20021121	KR0200904	20020515	D01C 1/04
WO	02092888 A1	20021121	US0215507	20020515	D01D 5/00
WO	02092889 A1	20021121	US0206236	20020227	D01D 5/42
WO	02092890 A2	20021121	EP0203571	20020330	D01F
WO	02092892 A1	20021121	DE0200958	20020315	D03C 3/44
WO	02092894 A1	20021121	JP0204714	20020515	D03D 1/00
WO	02092897 A1	20021121	US0213799	20020430	D04H 1/00
WO	02092898 A1	20021121	US0206426	20020304	D04H 5/06
WO	02092899 A1	20021121	US0209234	20020326	D04H 13/02
WO	02092901 A2	20021121	US0211887	20020514	D06M
WO	02092903 A1	20021121	JP0204668	20020514	D06M 13/513
WO	02092905 A1	20021121	US0215918	20020515	D06P 3/66
WO	02092906 A1	20021121	SE0200881	20020508	D21D 5/06
WO	02092908 A1	20021121	FI0200349	20020425	D21F 3/00
WO	02092909 A1	20021121	FI0200341	20020424	D21H 17/69
WO	02092910 A1	20021121	FI0200342	20020424	D21H 17/69
WO	02092911 A1	20021121	GB0202025	20020502	D21H 21/54
WO	02092912 A1	20021121	JP0204649	20020514	D21H 27/00
WO	02092913 A1	20021121	JP0204650	20020514	D21H 27/00
WO	02092914 A2	20021121	EP0205492	20020517	E01F 9/00
WO	02092915 A1	20021121	IB0102334	20011207	E01F 9/07
WO	02092916 A1	20021121	IB0201660	20020515	E01F 13/02
WO	02092917 A1	20021121	US0214423	20020509	E02B 3/06
WO	02092918 A1	20021121	SE0200918	20020514	E02B 7/00
WO	02092919 A1	20021121	MX0200038	20020510	E02B 9/08
WO	02092920 A1	20021121	GB0202084	20020510	E02D 7/06
WO	02092921 A1	20021121	DE0201704	20020510	E02F 3/43
WO	02092923 A1	20021121	GB0202136	20020508	E03C 1/242
WO	02092924 A1	20021121	US0215001	20020510	E03D 9/03
WO	02092926 A1	20021121	KR0200912	20020515	E03F 5/04
WO	02092928 A1	20021121	US0110904	20010404	E04B 1/14
WO	02092930 A1	20021121	EP0201701	20020218	E04B 1/68
WO	02092931 A1	20021121	EP0204914	20020504	E04B 1/80
WO	02092932 A1	20021121	FI0200395	20020508	E04B 1/80
WO	02092933 A1	20021121	NL0200311	20020515	E04B 2/70
WO	02092934 A1	20021121	EP0205285	20020514	E04B 2/88
WO	02092936 A2	20021121	US0215915	20020517	E04C 2/34
WO	02092937 A1	20021121	SE0200923	20020514	E04C 3/07
WO	02092938 A1	20021121	EP0105378	20010511	E04F 10/06
WO	02092940 A1	20021121	ES0100188	20010516	E04G 1/14
WO	02092942 A1	20021121	FI0200408	20020514	E04H 3/16
WO	02092943 A1	20021121	US0214792	20020510	E04H 4/16
WO	02092944 A1	20021121	HU0200040	20020513	E04H 9/02
WO	02092945 A1	20021121	JP0204820	20020517	E04H 9/16
WO	02092946 A1	20021121	US0115337	20010511	E04H 17/14
WO	02092948 A2	20021121	SE0200913	20020515	E05C
WO	02092951 A2	20021121	US0215550	20020516	E05F
WO	02092952 A1	20021121	EP0205175	20020510	E05G 1/10
WO	02092953 A1	20021121	ES0200165	20020404	E06B 1/34

1			2		3
WO	02092955 A2	20021121	EP0205139	20020510	E21B 7/04
WO	02092956 A1	20021121	EP0202509	20020306	E21B 7/18
WO	02092957 A2	20021121	AT0200149	20020516	E21B 10/36
WO	02092958 A1	20021121	SE0200792	20020424	E21B 15/00
WO	02092959 A1	20021121	GB0202101	20020508	E21B 19/10
WO	02092960 A1	20021121	AU0200580	20020509	E21B 31/18
WO	02092962 A1	20021121	GB0202249	20020514	E21B 43/10
WO	02092964 A1	20021121	EP0205137	20020510	E21B 43/25
WO	02092966 A1	20021121	FI0200409	20020514	E21B 44/00
WO	02092967 A1	20021121	RU0100555	20011219	F01B 3/02
WO	02092968 A1	20021121	US0215169	20020514	F01C 1/00
WO	02092969 A1	20021121	FR0201593	20020510	F01D 5/10
WO	02092977 A1	20021121	GB0202420	20020516	F02B 23/00
WO	02092978 A1	20021121	SE0101028	20010511	F02B 25/14
WO	02092979 A1	20021121	JP0204552	20020510	F02B 39/00
WO	02092980 A1	20021121	JP0204553	20020510	F02B 39/00
WO	02092981 A1	20021121	US0214947	20020513	F02B 43/08
WO	02092982 A1	20021121	US0215927	20020516	F02C 9/18
WO	02092986 A1	20021121	US0115266	20010510	F02F 1/36
WO	02092987 A2	20021121	US0214771	20020510	F02G
WO	02092994 A1	20021121	FI0200323	20020418	F02M 47/02
WO	02093003 A2	20021121	US0215742	20020516	F02P 9/00
WO	02093004 A1	20021121	EP0202642	20020311	F03B 1/02
WO	02093005 A2	20021121	DE0201742	20020515	F03C
WO	02093006 A1	20021121	EP0205434	20020516	F03D 3/06
WO	02093009 A2	20021121	EP0202829	20020314	F04B
WO	02093010 A2	20021121	EP0202891	20020315	F04B
WO	02093011 A1	20021121	EP0202828	20020314	F04B 27/08
WO	02093019 A1	20021121	US0215311	20020515	F15B 15/28
WO	02093021 A1	20021121	US0214831	20020510	F16B 5/02
WO	02093023 A1	20021121	CH0200267	20020515	F16B 12/00
WO	02093024 A1	20021121	GB0202298	20020516	F16B 21/02
WO	02093025 A1	20021121	GB0202325	20020517	F16B 21/02
WO	02093026 A1	20021121	US0212126	20020417	F16B 37/04
WO	02093027 A1	20021121	EP0202529	20020307	F16B 39/02
WO	02093029 A1	20021121	US0214809	20020510	F16C 19/36
WO	02093030 A2	20021121	NZ0200095	20020515	F16C 27/06
WO	02093033 A1	20021121	DE0201719	20020514	F16D 48/06
WO	02093036 A2	20021121	US0214396	20020508	F16H
WO	02093037 A2	20021121	US0215119	20020513	F16H
WO	02093038 A1	20021121	US0215063	20020514	F16H 48/08
WO	02093039 A1	20021121	US0215382	20020515	F16H 48/08
WO	02093040 A1	20021121	CH0200259	20020513	F16H 53/02
WO	02093042 A2	20021121	GB0202203	20020513	F16H 61/00
WO	02093043 A1	20021121	EP0205484	20020515	F16H 61/40
WO	02093045 A1	20021121	DE0201159	20020325	F16J 15/02
WO	02093046 A1	20021121	GB0202162	20020515	F16J 15/34
WO	02093047 A1	20021121	EP0203408	20020327	F16J 15/36
WO	02093048 A1	20021121	DK0200311	20020513	F16K 1/48
WO	02093049 A1	20021121	SE0200907	20020513	F16K 3/02
WO	02093050 A1	20021121	US0201791	20020123	F16K 3/14
WO	02093051 A1	20021121	IT0100233	20010514	F16K 5/06
WO	02093052 A1	20021121	US0214618	20020509	F16K 17/04

1			2		3
WO	02093053 A1	20021121	US0215474	20020516	F16K 27/00
WO	02093054 A1	20021121	HU0200038	20020509	F16K 27/04
WO	02093055 A1	20021121	SE0200922	20020515	F16K 31/00
WO	02093056 A1	20021121	IB0201654	20020513	F16K 31/04
WO	02093057 A1	20021121	US0214738	20020510	F16K 31/16
WO	02093059 A1	20021121	US0115716	20010516	F16L 9/14
WO	02093060 A1	20021121	DE0200423	20020206	F16L 17/10
WO	02093061 A1	20021121	IT0200208	20020403	F16L 37/084
WO	02093062 A1	20021121	DK0200314	20020514	F16L 41/04
WO	02093063 A1	20021121	GB0202319	20020517	F16L 43/00
WO	02093064 A1	20021121	GB0202339	20020517	F16L 43/00
WO	02093065 A1	20021121	CH0200256	20020510	F16L 55/05
WO	02093066 A1	20021121	RU0200229	20020508	F16L 59/05
WO	02093067 A1	20021121	AU0200599	20020516	F16M 11/08
WO	02093070 A2	20021121	IL0200379	20020516	F21V
WO	02093071 A1	20021121	IB0100828	20010418	F21V 9/00
WO	02093072 A1	20021121	US0215848	20020517	F21V 33/00
WO	02093073 A2	20021121	EP0205382	20020515	F22B
WO	02093074 A1	20021121	FI0100459	20010511	F23C 1/00
WO	02093075 A1	20021121	RU0100192	20010514	F23D 14/12
WO	02093076 A1	20021121	KR0200906	20020515	F23D 14/22
WO	02093077 A1	20021121	KR0200810	20020430	F23D 14/38
WO	02093078 A1	20021121	CN0100735	20010511	F23G 5/027
WO	02093079 A1	20021121	KR0200397	20020307	F24C 15/20
WO	02093080 A1	20021121	EP0204326	20020419	F24F 3/08
WO	02093081 A1	20021121	JP0104072	20010516	F24F 3/14
WO	02093082 A1	20021121	FR0201627	20020514	F24F 3/16
WO	02093083 A1	20021121	US0115478	20010514	F24F 7/00
WO	02093084 A1	20021121	GB0202344	20020516	F24F 13/18
WO	02093085 A1	20021121	NO0100203	20010514	F24H 9/12
WO	02093086 A1	20021121	GB0202177	20020509	F24J 2/05
WO	02093087 A1	20021121	GB0202218	20020516	F24J 2/32
WO	02093088 A1	20021121	US0111767	20010511	F24J 2/38
WO	02093090 A1	20021121	US0215180	20020514	F25B 21/02
WO	02093091 A1	20021121	US0212810	20020422	F25B 47/02
WO	02093092 A1	20021121	US0215071	20020510	F25C 1/00
WO	02093093 A1	20021121	US0211883	20020510	F25D 17/08
WO	02093094 A1	20021121	NO0200177	20020516	F26B 3/36
WO	02093095 A1	20021121	US0207300	20020305	F26B 7/00
WO	02093096 A1	20021121	EP0204987	20020506	F26B 13/16
WO	02093097 A1	20021121	EP0105701	20010517	F26B 17/04
WO	02093098 A1	20021121	EP0204036	20020411	F27D 23/00
WO	02093100 A2	20021121	US0215347	20020516	F41C
WO	02093101 A1	20021121	FR0201452	20020426	F41G 5/24
WO	02093102 A1	20021121	SE0200851	20020503	F41H 11/02
WO	02093103 A1	20021121	RU0200232	20020515	F42B 5/30
WO	02093104 A1	20021121	CH0200258	20020513	F42B 8/26
WO	02093105 A1	20021121	EP0205217	20020513	G01B 7/06
WO	02093106 A1	20021121	FI0200371	20020502	G01B 11/06
WO	02093107 A1	20021121	GB0202188	20020513	G01B 11/06
WO	02093108 A1	20021121	US0214416	20020507	G01B 11/26
WO	02093109 A1	20021121	US0215579	20020516	G01B 11/30
WO	02093110 A1	20021121	FR0201503	20020430	G01C 19/72

1					3
WO	02093113 A2	20021121	US0209918	20020329	G01F
WO	02093114 A1	20021121	US0214751	20020510	G01F 1/44
WO	02093115 A2	20021121	GB0201699	20020417	G01J
WO	02093116 A1	20021121	US0204906	20020219	G01J 3/50
WO	02093117 A1	20021121	US0206803	20020304	G01J 5/10
WO	02093119 A1	20021121	US0218488	20020516	G01K 1/08
WO	02093120 A1	20021121	IB0201630	20020513	G01K 11/32
WO	02093123 A1	20021121	FR0201560	20020507	G01M 13/02
WO	02093124 A2	20021121	US0214597	20020510	G01N
WO	02093125 A2	20021121	US0214942	20020510	G01N
WO	02093127 A2	20021121	US0215206	20020513	G01N
WO	02093128 A2	20021121	US0215208	20020513	G01N
WO	02093129 A2	20021121	US0215491	20020515	G01N
WO	02093130 A2	20021121	US0215492	20020514	G01N
WO	02093131 A2	20021121	US0215500	20020514	G01N
WO	02093132 A2	20021121	US0207577	20020312	G01N
WO	02093133 A2	20021121	EP0205381	20020514	G01N 1/10
WO	02093134 A1	20021121	US0215416	20020515	G01N 1/44
WO	02093135 A1	20021121	US0210373	20020402	G01N 9/10
WO	02093137 A1	20021121	US0215737	20020517	G01N 15/08
WO	02093138 A2	20021121	US0215731	20020516	G01N 15/14
WO	02093139 A2	20021121	US0215048	20020510	G01N 21/00
WO	02093140 A1	20021121	US0215127	20020514	G01N 21/00
WO	02093143 A2	20021121	US0216006	20020517	G01N 21/47
WO	02093144 A1	20021121	US0115156	20010510	G01N 21/64
WO	02093145 A1	20021121	US0115593	20010515	G01N 21/86
WO	02093146 A1	20021121	EP0204658	20020426	G01N 23/12
WO	02093147 A1	20021121	FI0200417	20020515	G01N 25/56
WO	02093148 A2	20021121	CA0200694	20020509	G01N 27/00
WO	02093149 A2	20021121	US0212049	20020415	G01N 27/00
WO	02093152 A1	20021121	US0215706	20020515	G01N 27/327
WO	02093153 A1	20021121	EP0204681	20020427	G01N 27/403
WO	02093155 A1	20021121	US0214941	20020510	G01N 27/82
WO	02093156 A2	20021121	DE0201617	20020504	G01N 29/00
WO	02093157 A2	20021121	DE0201657	20020508	G01N 29/00
WO	02093159 A2	20021121	EP0205144	20020510	G01N 30/00
WO	02093161 A1	20021121	JP0204635	20020514	G01N 33/15
WO	02093162 A2	20021121	CA0200725	20020517	G01N 33/48
WO	02093163 A1	20021121	DK0200312	20020514	G01N 33/48
WO	02093164 A2	20021121	EP0205420	20020516	G01N 33/48
WO	02093165 A1	20021121	US0215649	20020517	G01N 33/48
WO	02093166 A1	20021121	DE0201737	20020515	G01N 33/483
WO	02093167 A1	20021121	JP0204584	20020510	G01N 33/483
WO	02093168 A1	20021121	AU0200592	20020515	G01N 33/53
WO	02093169 A1	20021121	IB0201652	20020514	G01N 33/53
WO	02093170 A1	20021121	US0214968	20020513	G01N 33/537
WO	02093171 A2	20021121	EP0205251	20020513	G01N 33/564
WO	02093172 A1	20021121	US0215786	20020517	G01N 33/567
WO	02093173 A2	20021121	EP0205234	20020513	G01N 33/573
WO	02093174 A2	20021121	CA0200708	20020516	G01N 33/68
WO	02093176 A2	20021121	GB0202134	20020508	G01N 33/68
WO	02093177 A2	20021121	GB0202234	20020513	G01N 33/68
WO	02093181 A1	20021121	JP0104019	20010515	G01R 13/00

1			2		3
WO	02093187 A2	20021121	US0214115	20020502	G01R 31/36
WO	02093189 A2	20021121	US0211976	20020416	G01S
WO	02093190 A2	20021121	US0211977	20020416	G01S
WO	02093191 A1	20021121	SE0200894	20020508	G01S 13/00
WO	02093192 A1	20021121	SE0200895	20020508	G01S 13/00
WO	02093194 A1	20021121	IN0100154	20010907	G01T 1/00
WO	02093195 A2	20021121	NL0200303	20020508	G01T 1/29
WO	02093196 A1	20021121	EP0205085	20020506	G01V 1/36
WO	02093197 A1	20021121	US0215407	20020516	G01V 3/00
WO	02093198 A1	20021121	US0116899	20010523	G01W 1/00
WO	02093199 A2	20021121	FR0201604	20020514	G02B
WO	02093201 A2	20021121	US0215100	20020514	G02B
WO	02093202 A2	20021121	US0215351	20020514	G02B
WO	02093203 A2	20021121	US0215446	20020515	G02B
WO	02093204 A2	20021121	US0215453	20020515	G02B
WO	02093205 A2	20021121	US0222274	20020228	G02B
WO	02093206 A2	20021121	US0205579	20020226	G02B
WO	02093207 A1	20021121	EP0205039	20020508	G02B 1/04
WO	02093210 A2	20021121	IB0202784	20020515	G02B 5/00
WO	02093211 A1	20021121	US0215519	20020515	G02B 5/04
WO	02093212 A1	20021121	US0215260	20020514	G02B 5/18
WO	02093214 A2	20021121	US0205919	20020227	G02B 5/30
WO	02093215 A2	20021121	EP0204021	20020411	G02B 6/00
WO	02093216 A1	20021121	KR0200895	20020514	G02B 6/00
WO	02093217 A1	20021121	US0211975	20020416	G02B 6/00
WO	02093218 A1	20021121	US0218607	20020515	G02B 6/12
WO	02093219 A1	20021121	US0202273	20020124	G02B 6/16
WO	02093220 A1	20021121	US0215601	20020517	G02B 6/26
WO	02093221 A2	20021121	NL0200309	20020514	G02B 6/34
WO	02093225 A1	20021121	US0121893	20010712	G02B 6/44
WO	02093226 A1	20021121	US0215689	20020515	G02B 6/44
WO	02093227 A1	20021121	US0205604	20020226	G02B 6/44
WO	02093228 A2	20021121	EP0205203	20020511	G02B 7/00
WO	02093229 A1	20021121	US0215129	20020514	G02B 06/26
WO	02093230 A1	20021121	NZ0200084	20020503	G02B 17/08
WO	02093231 A1	20021121	NZ0200085	20020503	G02B 17/08
WO	02093232 A2	20021121	EP0205069	20020508	G02B 21/00
WO	02093233 A1	20021121	US0215026	20020513	G02B 23/00
WO	02093234 A2	20021121	US0215515	20020514	G02B 27/00
WO	02093235 A1	20021121	US0214585	20020508	G02C 7/00
WO	02093237 A1	20021121	US0215299	20020514	G02F 1/01
WO	02093238 A2	20021121	US0216848	20020325	G02F 1/035
WO	02093239 A1	20021121	KR0200829	20020504	G02F 1/133
WO	02093240 A1	20021121	JP0204663	20020514	G02F 1/1333
WO	02093241 A1	20021121	JP0203964	20020419	G02F 1/1334
WO	02093243 A1	20021121	US0214814	20020510	G02F 1/1337
WO	02093244 A2	20021121	EP0204300	20020418	G02F 1/139
WO	02093245 A1	20021121	US0214542	20020507	G02F 1/167
WO	02093246 A1	20021121	US0215337	20020515	G02F 1/167
WO	02093247 A2	20021121	EP0205226	20020513	G02F 1/225
WO	02093248 A1	20021121	US0215448	20020515	G02F 1/313
WO	02093250 A1	20021121	US0214988	20020513	G02F 1/13357
WO	02093255 A2	20021121	JP0204645	20020514	G03C

1					3
WO	02093258 A1	20021121	CH0200250	20020508	G03F 1/00
WO	02093260 A1	20021121	JP0204622	20020513	G03F 1/08
WO	02093261 A1	20021121	US0218392	20020514	G03F 1/14
WO	02093262 A1	20021121	US0214788	20020510	G03F 7/00
WO	02093265 A1	20021121	US0215702	20020515	G03F 9/00
WO	02093266 A2	20021121	US0212545	20020419	G03G
WO	02093267 A1	20021121	US0211508	20020415	G03G 9/00
WO	02093268 A1	20021121	US0213712	20020501	G03G 15/00
WO	02093271 A1	20021121	CH0100291	20010511	G04B 19/06
WO	02093272 A1	20021121	US0151620	20011217	G04F 1/00
WO	02093273 A1	20021121	CH0200261	20020514	G04F 7/08
WO	02093276 A1	20021121	US0215096	20020514	G05B 15/00
WO	02093277 A1	20021121	FR0201577	20020507	G05B 19/05
WO	02093280 A1	20021121	US0214560	20020508	G05B 23/02
WO	02093282 A1	20021121	FI0200406	20020513	G05D 1/02
WO	02093283 A1	20021121	FR0201594	20020513	G05D 1/08
WO	02093284 A1	20021121	US0215957	20020516	G05D 16/10
WO	02093285 A1	20021121	EP0204692	20020427	G05D 23/13
WO	02093286 A2	20021121	CA0200700	20020513	G06F
WO	02093288 A2	20021121	EP0206306	20020507	G06F
WO	02093289 A2	20021121	IB0201585	20020508	G06F
WO	02093290 A2	20021121	IB0201586	20020508	G06F
WO	02093291 A2	20021121	IB0201642	20020514	G06F
WO	02093292 A2	20021121	SG0200023	20020218	G06F
WO	02093293 A2	20021121	US0212989	20020423	G06F
WO	02093294 A2	20021121	US0213756	20020501	G06F
WO	02093295 A2	20021121	US0214397	20020508	G06F
WO	02093296 A2	20021121	US0214465	20020508	G06F
WO	02093297 A2	20021121	US0214601	20020510	G06F
WO	02093298 A2	20021121	US0214871	20020509	G06F
WO	02093300 A2	20021121	US0214946	20020510	G06F
WO	02093301 A2	20021121	US0215046	20020510	G06F
WO	02093302 A2	20021121	US0215054	20020513	G06F
WO	02093303 A2	20021121	US0215122	20020514	G06F
WO	02093304 A2	20021121	US0215205	20020515	G06F
WO	02093305 A2	20021121	US0215219	20020514	G06F
WO	02093306 A2	20021121	US0215327	20020515	G06F
WO	02093307 A2	20021121	US0215328	20020514	G06F
WO	02093309 A2	20021121	US0215365	20020513	G06F
WO	02093310 A2	20021121	US0215366	20020513	G06F
WO	02093311 A2	20021121	US0215368	20020513	G06F
WO	02093312 A2	20021121	US0215389	20020515	G06F
WO	02093314 A2	20021121	US0215421	20020514	G06F
WO	02093316 A2	20021121	US0215438	20020515	G06F
WO	02093317 A2	20021121	US0215544	20020516	G06F
WO	02093318 A2	20021121	US0215700	20020515	G06F
WO	02093319 A2	20021121	US0215721	20020515	G06F
WO	02093320 A2	20021121	US0215764	20020516	G06F
WO	02093321 A2	20021121	US0215772	20020517	G06F
WO	02093322 A2	20021121	US0215783	20020516	G06F
WO	02093323 A2	20021121	US0215817	20020516	G06F
WO	02093324 A2	20021121	US0217672	20020510	G06F
WO	02093325 A2	20021121	US0218538	20020514	G06F

1					3
WO	02093326 A2	20021121	US0218539	20020514	G06F
WO	02093327 A2	20021121	US0205228	20020215	G06F
WO	02093328 A2	20021121	US0209662	20020328	G06F
WO	02093330 A2	20021121	EP0204963	20020506	G06F 1/00
WO	02093331 A1	20021121	FI0200095	20020208	G06F 1/00
WO	02093335 A2	20021121	US0211930	20020417	G06F 1/00
WO	02093336 A2	20021121	US0211935	20020417	G06F 1/00
WO	02093337 A2	20021121	US0209619	20020329	G06F 1/00
WO	02093338 A1	20021121	US0215093	20020514	G06F 1/16
WO	02093339 A1	20021121	KR0200909	20020515	G06F 1/20
WO	02093340 A1	20021121	US0215286	20020515	G06F 1/26
WO	02093341 A2	20021121	US0210872	20020405	G06F 1/30
WO	02093342 A2	20021121	DK0200323	20020516	G06F 3/00
WO	02093343 A2	20021121	EP0204837	20020503	G06F 3/00
WO	02093346 A2	20021121	IL0100431	20010515	G06F 3/00
WO	02093348 A1	20021121	KR0200642	20020411	G06F 3/00
WO	02093349 A1	20021121	US0215462	20020516	G06F 3/00
WO	02093350 A1	20021121	US0215564	20020515	G06F 3/00
WO	02093352 A1	20021121	IB0202749	20020513	G06F 3/033
WO	02093357 A1	20021121	EP0205419	20020516	G06F 3/12
WO	02093358 A1	20021121	US0215815	20020517	G06F 5/00
WO	02093359 A2	20021121	US0215916	20020515	G06F 7/00
WO	02093360 A1	20021121	US0211714	20020415	G06F 7/60
WO	02093361 A1	20021121	JP0204643	20020514	G06F 9/06
WO	02093362 A1	20021121	US0149282	20011221	G06F 9/312
WO	02093363 A2	20021121	US0215995	20020517	G06F 9/40
WO	02093364 A2	20021121	IB0202929	20020517	G06F 9/44
WO	02093365 A1	20021121	NO0100201	20010511	G06F 9/44
WO	02093366 A2	20021121	US0214615	20020509	G06F 9/44
WO	02093367 A1	20021121	US0214933	20020510	G06F 9/44
WO	02093368 A1	20021121	KR0200878	20020510	G06F 9/445
WO	02093369 A1	20021121	US0215378	20020515	G06F 9/445
WO	02093370 A1	20021121	US0218558	20020514	G06F 9/445
WO	02093371 A1	20021121	FI0200411	20020515	G06F 9/45
WO	02093372 A2	20021121	US0215928	20020517	G06F 9/455
WO	02093373 A1	20021121	FR0201638	20020515	G06F 9/46
WO	02093374 A2	20021121	EP0205289	20020514	G06F 9/48
WO	02093375 A2	20021121	US0214776	20020509	G06F 9/48
WO	02093376 A1	20021121	US0215796	20020517	G06F 11/00
WO	02093377 A1	20021121	US0146648	20011204	G06F 11/30
WO	02093378 A1	20021121	US0213040	20020422	G06F 11/30
WO	02093379 A2	20021121	GB0202241	20020514	G06F 11/34
WO	02093380 A1	20021121	US0214125	20020502	G06F 11/34
WO	02093382 A2	20021121	US0215323	20020514	G06F 11/36
WO	02093383 A2	20021121	US0215821	20020515	G06F 11/36
WO	02093384 A1	20021121	JP0204618	20020513	G06F 12/00
WO	02093385 A2	20021121	US0208804	20020321	G06F 12/00
WO	02093386 A1	20021121	US0208807	20020321	G06F 12/12
WO	02093388 A1	20021121	JP0204368	20020501	G06F 13/00
WO	02093389 A1	20021121	US0215727	20020516	G06F 13/00
WO	02093391 A1	20021121	US0213958	20020503	G06F 13/26
WO	02093395 A2	20021121	GB0201455	20020325	G06F 15/16
WO	02093397 A1	20021121	US0151636	20011226	G06F 15/16

1					3
WO	02093398 A1	20021121	US0212230	20020418	G06F 15/16
WO	02093399 A1	20021121	US0214885	20020510	G06F 15/16
WO	02093401 A1	20021121	US0215476	20020516	G06F 15/16
WO	02093402 A1	20021121	US0215542	20020515	G06F 15/16
WO	02093403 A1	20021121	US0209178	20020327	G06F 15/173
WO	02093405 A2	20021121	BE0200077	20020515	G06F 17/00
WO	02093409 A1	20021121	US0215669	20020516	G06F 17/00
WO	02093410 A1	20021121	US0215698	20020515	G06F 17/00
WO	02093411 A1	20021121	FR0201582	20020510	G06F 17/10
WO	02093413 A2	20021121	US0210817	20020405	G06F 17/14
WO	02093414 A1	20021121	SG0100089	20010511	G06F 17/21
WO	02093415 A1	20021121	FR0201654	20020516	G06F 17/24
WO	02093416 A1	20021121	US0215057	20020513	G06F 17/28
WO	02093417 A1	20021121	US0215860	20020517	G06F 17/28
WO	02093418 A1	20021121	AU0200583	20020510	G06F 17/30
WO	02093419 A2	20021121	CA0200714	20020516	G06F 17/30
WO	02093420 A2	20021121	GB0202123	20020509	G06F 17/30
WO	02093421 A2	20021121	GB0202150	20020516	G06F 17/30
WO	02093422 A1	20021121	IB0201551	20020507	G06F 17/30
WO	02093423 A1	20021121	IL0100436	20010517	G06F 17/30
WO	02093427 A1	20021121	SE0200896	20020510	G06F 17/30
WO	02093428 A1	20021121	US0214327	20020506	G06F 17/30
WO	02093429 A1	20021121	US0214532	20020506	G06F 17/30
WO	02093430 A1	20021121	US0215308	20020513	G06F 17/30
WO	02093432 A1	20021121	FR0201515	20020502	G06F 17/50
WO	02093433 A1	20021121	JP0204470	20020508	G06F 17/50
WO	02093434 A1	20021121	US0215290	20020515	G06F 17/50
WO	02093435 A1	20021121	AU0200600	20020516	G06F 17/60
WO	02093436 A1	20021121	EP0204009	20020410	G06F 17/60
WO	02093437 A2	20021121	EP0204252	20020417	G06F 17/60
WO	02093438 A1	20021121	EP0205380	20020514	G06F 17/60
WO	02093439 A1	20021121	EP0205655	20020514	G06F 17/60
WO	02093443 A1	20021121	JP0103955	20010511	G06F 17/60
WO	02093445 A1	20021121	SE0200925	20020515	G06F 17/60
WO	02093446 A1	20021121	US0130120	20010925	G06F 17/60
WO	02093447 A2	20021121	US0151367	20011019	G06F 17/60
WO	02093448 A1	20021121	US0208442	20020318	G06F 17/60
WO	02093449 A1	20021121	EP0105480	20010511	G06F 19/00
WO	02093450 A1	20021121	SE0200882	20020508	G06F 19/00
WO	02093451 A1	20021121	US0145809	20011102	G06F 19/00
WO	02093452 A1	20021121	US0214113	20020506	G06F 19/00
WO	02093453 A2	20021121	US0214665	20020509	G06F 19/00
WO	02093454 A1	20021121	US0215318	20020513	G06F 19/00
WO	02093455 A2	20021121	US0215019	20020510	G06G
WO	02093456 A2	20021121	US0214361	20020507	G06K
WO	02093458 A2	20021121	US0215095	20020514	G06K 7/00
WO	02093460 A1	20021121	US0215131	20020517	G06K 7/08
WO	02093461 A1	20021121	US0215059	20020514	G06K 9/00
WO	02093462 A1	20021121	EP0204616	20020425	G06K 9/20
WO	02093464 A1	20021121	US0148806	20011217	G06K 9/68
WO	02093467 A1	20021121	SE0101036	20010511	G06K 11/18
WO	02093468 A1	20021121	US0214880	20020508	G06K 13/00
WO	02093469 A1	20021121	EP0204996	20020507	G06K 19/04

1		2		3
WO 02093472 A1	20021121	FR0201625	20020514	G06K 19/077
WO 02093474 A1	20021121	GB0202105	20020508	G06K 19/16
WO 02093475 A1	20021121	US0214891	20020508	G06N 5/00
WO 02093476 A2	20021121	EP0205347	20020515	G06R
WO 02093479 A2	20021121	US0110833	20010524	G06T
WO 02093484 A1	20021121	US0215659	20020514	G06T 5/00
WO 02093491 A1	20021121	US0215576	20020516	G06T 15/40
WO 02093493 A1	20021121	KR0200896	20020514	G06T 17/00
WO 02093497 A1	20021121	JP0110496	20011130	G06T 17/40
WO 02093498 A2	20021121	US0218552	20020513	G07B
WO 02093501 A1	20021121	US0115954	20010517	G07C 9/00
WO 02093502 A1	20021121	US0115955	20010517	G07C 9/00
WO 02093503 A1	20021121	IN0200011	20020121	G07C 13/00
WO 02093504 A2	20021121	EP0205079	20020508	G07D 7/00
WO 02093505 A1	20021121	GB0202122	20020509	G07D 7/18
WO 02093506 A1	20021121	US0214999	20020513	G07D 11/00
WO 02093509 A1	20021121	SG0200096	20020516	G07F 17/24
WO 02093510 A1	20021121	NO0200163	20020429	G07F 17/32
WO 02093511 A1	20021121	CA0200635	20020424	G07F 19/00
WO 02093514 A1	20021121	EP0205176	20020510	G07F 19/00
WO 02093515 A2	20021121	IL0200356	20020507	G07F 19/00
WO 02093517 A1	20021121	JP0204775	20020516	G07G 1/12
WO 02093518 A1	20021121	IB0101215	20010511	G07G 5/00
WO 02093519 A2	20021121	EP0205227	20020513	G07K
WO 02093521 A1	20021121	GB0202201	20020513	G08B 13/196
WO 02093522 A1	20021121	CH0200246	20020507	G08B 13/24
WO 02093523 A1	20021121	JP0204462	20020508	G08B 13/24
WO 02093524 A1	20021121	US0215184	20020514	G08B 13/24
WO 02093525 A1	20021121	US0214609	20020509	G08B 17/12
WO 02093526 A1	20021121	SG0100091	20010515	G08C 17/02
WO 02093527 A1	20021121	US0214152	20020506	G08C 23/04
WO 02093528 A1	20021121	US0214153	20020506	G08C 23/04
WO 02093529 A1	20021121	ES0200128	20020315	G08G 1/16
WO 02093530 A1	20021121	US0214745	20020510	G09B 5/00
WO 02093531 A1	20021121	GB0202052	20020507	G09B 15/00
WO 02093532 A1	20021121	AU0100551	20010514	G09F 3/10
WO 02093533 A2	20021121	EP0203128	20020320	G09F 9/00
WO 02093534 A1	20021121	JP0204423	20020507	G09F 9/00
WO 02093535 A1	20021121	JP0204631	20020514	G09F 13/18
WO 02093536 A1	20021121	ES0200228	20020514	G09F 23/02
WO 02093538 A2	20021121	US0213410	20020424	G09G
WO 02093540 A1	20021121	KR0200892	20020514	G09G 3/30
WO 02093542 A1	20021121	US0214498	20020508	G09G 5/00
WO 02093543 A1	20021121	US0214515	20020507	G09G 5/00
WO 02093544 A1	20021121	US0215377	20020515	G09G 5/00
WO 02093545 A1	20021121	JP0103992	20010514	G1 OD 3/06
WO 02093546 A2	20021121	IB0202855	20020516	G10H 1/12
WO 02093549 A1	20021121	JP0204574	20020510	G10K 11/04
WO 02093551 A2	20021121	IB0201608	20020510	G10L
WO 02093554 A1	20021121	US0214994	20020510	G10L 15/22
WO 02093555 A1	20021121	US0215581	20020517	G10L 15/28
WO 02093556 A1	20021121	1B0201595	20020508	G10L 19/00
WO 02093558 A1	20021121	FR0201640	20020515	G10L 19/02

1				3
WO 02093560 A1	20021121	US0212957	20020425	G10L 19/14
WO 02093561 A1	20021121	DE0101826	20010511	G10L 21/02
WO 02093563 A2	20021121	US0215396	20020516	G11B
WO 02093568 A1	20021121	JP0204513	20020509	G11B 7/09
WO 02093569 A1	20021121	US0213865	20020502	G11B 7/24
WO 02093570 A1	20021121	JP0204832	20020516	G11B 7/26
WO 02093571 A2	20021121	US0215343	20020514	G11B 7/26
WO 02093573 A1	20021121	JP0204562	20020510	G 1B 20/10
WO 02093574 A1	20021121	JP0204518	20020509	G11B 20/14
WO 02093575 A1	20021121	JP0200594	20020128	G11B 21/02
WO 02093578 A2	20021121	IB0202169	20020411	G11B 27/28
WO 02093579 A1	20021121	AU0200589	20020514	G11B007/24
WO 02093580 A1	20021121	US0215115	20020513	G11C 8/00
WO 02093584 A1	20021121	US0211170	20020327	G11C 29/00
WO 02093585 A1	20021121	CH0200207	20020415	G12B 21/08
WO 02093587 A1	20021121	FR0201681	20020517	G21C 19/307
WO 02093588 A2	20021121	US0215170	20020514	G21F
WO 02093589 A1	20021121	SE0200934	20020515	H01B 9/06
WO 02093591 A2	20021121	JP0204499	20020508	H01F 1/057
WO 02093594 A1	20021121	US0214798	20020510	H01F 27/30
WO 02093595 A2	20021121	IB0201462	20020501	H01G
WO 02093596 A1	20021121	JP0204646	20020514	H01G 9/04
WO 02093598 A2	20021121	US0214549	20020507	H01H
WO 02093599 A1	20021121	AU0200588	20020513	H01H 3/12
WO 02093600 A1	20021121	AT0200113	20020416	H01H 9/00
WO 02093601 A1	20021121	IB0201626	20020513	H01H 9/46
WO 02093603 A1	20021121	GB0202191	20020513	H01H 13/70
WO 02093605 A2	20021121	US0211875	20020507	H01J
WO 02093606 A1	20021121	US0214252	20020503	H01J 3/14
WO 02093614 A1	20021121	JP0204688	20020515	H01J 35/06
WO 02093616 A1	20021121	US0215427	20020514	H01J 37/32
WO 02093617 A2	20021121	FR0201619	20020514	H01L
WO 02093618 A2	20021121	US0148992	20011219	H01L
WO 02093619 A2	20021121	US0150496	20011220	H01L
WO 02093620 A2	20021121	AT0200146	20020515	H01L 21/00
WO 02093621 A1	20021121	FR0201620	20020514	H01L 21/00
WO 02093625 A1	20021121	US0221638	20020130	H0 1L 21/00
WO 02093626 A1	20021121	JP0204707	20020515	H0 1L 21/027
WO 02093628 A1	20021121	US0215730	20020516	H01L 21/205
WO 02093631 A1	20021121	JP0204691	20020515	H01L 21/3065
WO 02093634 A1	20021121	US0215165	20020514	H01L 21/311
WO 02093636 A1	20021121	GB0201926	20020425	H01L 21/336
WO 02093641 A1	20021121	US0215829	20020517	H01L 21/768
WO 02093642 A2	20021121	IB0201607	20020510	H0 1L 23/00
WO 02093643 A1	20021121	US0215186	20020513	H0 1L 23/36
WO 02093644 A2	20021121	DE0201181	20020330	H0 1L 23/473
WO 02093645 A1	20021121	US0214616	20020509	H01L 23/48
WO 02093647 A2	20021121	US0214879	20020510	H0 1L 23/498
WO 02093648 A2	20021121	GB0201858	20020419	H0 1L 23/532
WO 02093650 A1	20021121	US0211666	20020411	H0 1L 29/778
WO 02093653 A2	20021121	EP0205336	20020515	H01L 31/00
WO 02093655 A1	20021121	NL0200299	20020507	H01L 31/042
WO 02093656 A1	20021121	US0215386	20020515	H01L 31/05

1		2		3
WO 02093657 A1	20021121	US0215549	20020516	H01L 31/052
WO 02093658 A1	20021121	US0215083	20020513	H01L 33/00
WO 02093659 A2	20021121	IB0201594	20020510	H01L 39/00
WO 02093662 A2	20021121	GB0202181	20020513	H01L 51/20
WO 02093664 A2	20021121	IT0200301	20020507	H01L 51/30
WO 02093665 A2	20021121	US0143417	20011106	H01M
WO 02093666 A1	20021121	JP0204705	20020515	H01M 4/58
WO 02093667 A2	20021121	US0215226	20020514	H01M 6/50
WO 02093668 A1	20021121	CA0200442	20020328	H01M 8/02
WO 02093670 A1	20021121	JP0204542	20020510	H01M 8/02
WO 02093672 A2	20021121	US0215387	20020515	H01M 8/02
WO 02093673 A1	20021121	CA0200667	20020430	H01M 8/04
WO 02093674 A1	20021121	US0151640	20011213	H01M 8/04
WO 02093675 A2	20021121	US0215086	20020514	H01M 8/04
WO 02093676 A2	20021121	CA0200703	20020513	H01M 8/10
WO 02093677 A1	20021121	FI0200421	20020517	H01M 8/10
WO 02093678 A1	20021121	JP0203936	20020419	H01M 10/40
WO 02093679 A1	20021121	JP0203937	20020419	H01M 10/40
WO 02093680 A2	20021121	US0215011	20020510	H01P 1/18
WO 02093681 A1	20021121	IB0202799	20020514	H01P 1/208
WO 02093683 A1	20021121	US0213808	20020501	H01Q 1/24
WO 02093684 A1	20021121	US0215087	20020514	H01Q 1/24
WO 02093688 A1	20021121	RU0100394	20011001	H01Q 7/00
WO 02093689 A1	20021121	EP0105678	20010517	H01Q 7/38
WO 02093690 A1	20021121	US0215381	20020515	H01Q 9/00
WO 02093691 A1	20021121	CA0200496	20020412	H01Q 21/26
WO 02093692 A2	20021121	US0215452	20020515	H01R
WO 02093693 A1	20021121	SE0200552	20020321	H01R 24/02
WO 02093694 A2	20021121	US0214969	20020513	H01S
WO 02093695 A2	20021121	US0215287	20020515	H01S
WO 02093696 A2	20021121	US0215379	20020515	H01S
WO 02093697 A2	20021121	US0214926	20020513	H01S 3/067
WO 02093699 A1	20021121	US0212062	20020415	H01S 3/10
WO 02093700 A1	20021121	US0212396	20020419	H01S 3/10
WO 02093701 A1	20021121	US0215450	20020515	H01S 3/10
WO 02093702 A1	20021121	US0212200	20020417	H01S 3/22
WO 02093703 A1	20021121	US0212417	20020418	H01S 3/22
WO 02093704 A1	20021121	US0214992	20020513	H01S 3/30
WO 02093705 A2	20021121	US0215094	20020514	H02B
WO 02093706 A1	20021121	FR0201575	20020507	H02G 1/08
WO 02093707 A1	20021121	FR0201554	20020507	H02G 5/06
WO 02093708 A1	20021121	US0114869	20010508	H02G 11/00
WO 02093710 A1	20021121	KR0100810	20010517	H02H 3/26
WO 02093711 A1	20021121	US0214427	20020508	H02H 9/00
WO 02093712 A2	20021121	NZ0200097	20020514	H02J 7/00
WO 02093713 A2	20021121	US0215645	20020515	H02K
WO 02093714 A1	20021121	BR0200068	20020513	H02K 1/18
WO 02093715 A1	20021121	SE0200932	20020515	H02K 3/30
WO 02093716 A1	20021121	GB0202157	20020516	H02K 7/06
WO 02093718 A1	20021121	US0129617	20010921	H02K 25/00
WO 02093719 A1	20021121	KR0200889	20020513	H02K 33/18
WO 02093720 A1	20021121	US0215478	20020514	H02K 51/00
WO 02093721 A2	20021121	US0215408	20020516	H02M

1				3
WO	02093722 A2	20021121	US0221866	20020211	H02M
WO	02093724 A1	20021121	US0215900	20020516	H02M 1/14
WO	02093726 A1	20021121	SE0200928	20020516	H02M 5/22
WO	02093728 A2	20021121	FR0201651	20020516	H02N 2/00
WO	02093729 A1	20021121	FI0200420	20020516	H02P 6/18
WO	02093730 A1	20021121	JP0103942	20010511	H02P 7/63
WO	02093733 A1	20021121	US0215241	20020514	H03D 3/24
WO	02093738 A2	20021121	US0201647	20020118	H03H
WO	02093739 A1	20021121	CA0200557	20020422	H03H 9/02
WO	02093740 A1	20021121	JP0204576	20020510	H03H 9/17
WO	02093741 A1	20021121	EP0204617	20020425	H03H 9/54
WO	02093744 A1	20021121	US0214953	20020513	H03K 3/017
WO	02093748 A1	20021121	IB0201646	20020514	H03L 1/00
WO	02093750 A2	20021121	US0215914	20020515	H03M
WO	02093751 A2	20021121	IB0201631	20020510	H03M 1/00
WO	02093752 A2	20021121	US0215191	20020513	H03M 1/66
WO	02093753 A1	20021121	US0215496	20020514	H03M 13/00
WO	02093754 A1	20021121	IB0201624	20020508	H03M 13/13
WO	02093755 A1	20021121	US0215006	20020509	H03M 13/27
WO	02093757 A2	20021121	US0215242	20020514	H04B
WO	02093760 A1	20021121	US0127582	20010906	H04B 1/18
WO	02093762 A1	20021121	US0214516	20020507	H04B 1/38
WO	02093763 A1	20021121	JP0204575	20020510	H04B 1/50
WO	02093767 A1	20021121	US0151119	20011019	H04B 1/707
WO	02093768 A1	20021121	US0210858	20020405	H04B 1/707
WO	02093769 A1	20021121	US0215292	20020514	H04B 1/707
WO	02093770 A1	20021121	US0215403	20020517	H04B 1/707
WO	02093771 A1	20021121	US0215414	20020517	H04B 1/707
WO	02093772 A2	20021121	US0209780	20020328	H04B 1/707
WO	02093773 A1	20021121	US0214486	20020507	H04B 3/00
WO	02093775 A1	20021121	ES0200235	20020517	H04B 3/54
WO	02093776 A2	20021121	US0212098	20020417	H04B 7/00
WO	02093777 A2	20021121	US0214338	20020507	H04B 7/00
WO	02093778 A1	20021121	US0215298	20020514	H04B 7/00
WO	02093779 A2	20021121	US0215404	20020517	H04B 7/00
WO	02093780 A1	20021121	EP0203859	20020408	H04B 7/005
WO	02093782 A1	20021121	US0215300	20020514	H04B 7/02
WO	02093784 A1	20021121	US0214526	20020507	H04B 7/08
WO	02093785 A1	20021121	US0214954	20020513	H04B 7/204
WO	02093786 A1	20021121	US0214805	20020510	H04B 7/212
WO	02093787 A1	20021121	US0214955	20020513	H04B 7/212
WO	02093788 A1	20021121	US0215291	20020514	H04B 7/216
WO	02093789 A1	20021121	US0211882	20020509	H04B 10/00
WO	02093790 A1	20021121	US0212973	20020423	H04B 10/00
WO	02093791 A1	20021121	US0215102	20020513	H04B 10/00
WO	02093792 A1	20021121	CN0200204	20020327	H04B 10/12
WO	02093793 A1	20021121	JP0104752	20010605	H04B 10/12
WO	02093794 A2	20021121	US0210635	20020403	H04B 10/17
WO	02093795 A2	20021121	US0222072	20020311	H04B 10/18
WO	02093796 A1	20021121	JP0204500	20020508	H04B 10/20
WO	02093797 A2	20021121	IB0201277	20020419	H04H
WO	02093798 A2	20021121	US0215126	20020514	H04H
WO	02093802 A1	20021121	US0210250	20020402	H04J 3/06

1			2		3
WO	02093803 A1	20021121	GB0202270	20020515	H04J 3/08
WO	02093804 A1	20021121	US0211885	20020513	H04J 3/22
WO	02093805 A1	20021121	JP0204591	20020513	H04J 11/00
WO	02093806 A1	20021121	GB0200584	20020211	H04J 14/02
WO	02093807 A1	20021121	US0215714	20020515	H04K 1/02
WO	02093808 A2	20021121	DK0200313	20020514	H04L
WO	02093809 A2	20021121	IB0201649	20020517	H04L
WO	02093810 A2	20021121	IL0200374	20020514	H04L
WO	02093811 A2	20021121	IL0200382	20020516	H04L
WO	02093812 A2	20021121	US0215297	20020514	H04L
WO	02093813 A1	20021121	EP0105519	20010515	H04L 1/00
WO	02093817 A1	20021121	SE0200847	20020430	H04L 1/00
WO	02093818 A1	20021121	US0214800	20020510	H04L 1/06
WO	02093819 A1	20021121	US0215920	20020515	H04L 1/06
WO	02093823 A1	20021121	US0215187	20020514	H04L 9/00
WO	02093824 A2	20021121	US0215642	20020516	H04L 9/00
WO	02093826 A1	20021121	JP0204606	20020513	H04L 9/08
WO	02093827 A1	20021121	US0215703	20020515	H04L 9/18
WO	02093830 A2	20021121	GB0202115	20020513	H04L 12/00
WO	02093832 A2	20021121	US0215565	20020515	H04L 12/00
WO	02093834 A1	20021121	EP0205257	20020513	H04L 12/14
WO	02093836 A1	20021121	EP0204426	20020422	H04L 12/18
WO	02093837 A2	20021121	IB0201629	20020510	H04L 12/24
WO	02093838 A1	20021121	EP0105583	20010516	H04L 12/26
WO	02093840 A1	20021121	US0211185	20020403	H04L 12/28
WO	02093841 A1	20021121	US0208317	20020318	H04L 12/28
WO	02093843 A1	20021121	GB0102155	20010514	H04L 12/56
WO	02093845 A1	20021121	JP0204709	20020515	H04L 12/56
WO	02093846 A1	20021121	KR0100499	20010328	H04L 12/56
WO	02093848 A1	20021121	US0214240	20020503	H04L 12/56
WO	02093849 A2	20021121	CA0200704	20020515	H04L 12/58
WO	02093850 A2	20021121	IB0202806	20020516	H04L 12/64
WO	02093851 A1	20021121	US0215202	20020515	H04L 12/66
WO	02093853 A2	20021121	US0214838	20020509	H04L 25/00
WO	02093854 A1	20021121	DK0200324	20020516	H04L 25/02
WO	02093855 A2	20021121	EP0204929	20020503	H04L 25/97
WO	02093856 A2	20021121	US0215173	20020514	H04L 27/00
WO	02093858 A1	20021121	US0212247	20020418	H04L 27/04
WO	02093860 A1	20021121	US0213415	20020425	H04L 27/26
WO	02093861 A1	20021121	CN0100804	20010517	H04L 27/34
WO	02093862 A1	20021121	FR0201641	20020515	H04L 27/38
WO	02093863 A2	20021121	EP0205230	20020513	H04L 29/00
WO	02093865 A2	20021121	US0214603	20020510	H04L 29/00
WO	02093866 A2	20021121	US0215081	20020510	H04L 29/00
WO	02093867 A2	20021121	US0215758	20020516	H04L 29/00
WO	02093868 A1	20021121	EP0205174	20020510	H04L 29/06
WO	02093870 A2	20021121	FR0201624	20020514	H04L 29/06
WO	02093872 A1	20021121	US0214775	20020509	H04L 29/06
WO	02093873 A1	20021121	US0215188	20020513	H04L 29/06
WO	02093874 A2	20021121	IB0102910	20011130	H04M
WO	02093876 A2	20021121	US0215391	20020515	H04M
WO	02093877 A1	20021121	IB0201550	20020507	H04M 1/00
WO	02093878 A1	20021121	US0215439	20020515	H04M 1/00

1			2		3
WO	02093881 A2	20021121	GB0202257	20020514	H04M 1/02
WO	02093882 A2	20021121	EP0204661	20020426	H04M 1/725
WO	02093883 A1	20021121	IT0100254	20010521	H04M 1/725
WO	02093884 A1	20021121	SE0200966	20020517	H04M 3/00
WO	02093885 A1	20021121	US0215441	20020515	H04M 3/00
WO	02093886 A2	20021121	US0215513	20020514	H04M 3/00
WO	02093887 A1	20021121	US0201170	20020116	H04M 3/42
WO	02093889 A1	20021121	US0215440	20020515	H04M 3/42
WO	02093890 A1	20021121	FR0201605	20020514	H04M 3/48
WO	02093892 A1	20021121	FR0201618	20020514	H04M 3/51
WO	02093893 A1	20021121	IB0202522	20020508	H04M 3/523
WO	02093894 A2	20021121	US0215225	20020514	H04M 7/00
WO	02093895 A1	20021121	FR0201616	20020514	H04M 9/08
WO	02093896 A1	20021121	FI0200355	20020426	H04M 11/04
WO	02093898 A1	20021121	US0212245	20020418	H04M 15/00
WO	02093899 A1	20021121	US0215503	20020515	H04M 17/00
WO	02093902 A1	20021121	IB0201523	20020507	H04N 1/00
WO	02093903 A1	20021121	US0203587	20020208	H04N 1/60
WO	02093908 A2	20021121	FR0201588	20020510	H04N 5/225
WO	02093913 A1	20021121	US0215434	20020514	H04N 5/74
WO	02093914 A1	20021121	US0215436	20020514	H04N 5/74
WO	02093916 A2	20021121	CA0200702	20020514	H04N 7/15
WO	02093919 A1	20021121	US0115243	20010511	H04N 7/16
WO	02093920 A1	20021121	US0215482	20020516	H04N 7/16
WO	02093922 A1	20021121	SE0200952	20020517	H04N 7/167
WO	02093925 A1	20021121	IL0200366	20020513	H04N 7/173
WO	02093930 A1	20021121	KR0200740	20020422	H04N 7/24
WO	02093934 A1	20021121	GB0202236	20020514	H04N 7/28
WO	02093940 A1	20021121	EP0204383	20020422	H04N 9/11
WO	02093942 A1	20021121	US0215435	20020514	H04N 9/31
WO	02093944 A2	20021121	EP0205306	20020514	H04Q
WO	02093945 A2	20021121	EP0205309	20020514	H04Q
WO	02093946 A2	20021121	IB0201278	20020419	H04Q
WO	02093947 A1	20021121	US0212229	20020418	H04Q 1/00
WO	02093948 A1	20021121	US0215296	20020514	H04Q 1/00
WO	02093949 A2	20021121	IB0201648	20020515	H04Q 7/00
WO	02093950 A2	20021121	IB0202795	20020514	H04Q 7/00
WO	02093951 A1	20021121	US0211731	20020415	H04Q 7/20
WO	02093952 A1	20021121	US0215066	20020514	H04Q 7/20
WO	02093953 A1	20021121	US0215294	20020514	H04Q 7/20
WO	02093954 A1	20021121	US0215295	20020514	H04Q 7/20
WO	02093956 A1	20021121	US0215595	20020517	H04Q 7/20
WO	02093957 A1	20021121	CN0200189	20020322	H04Q 7/22
WO	02093958 A1	20021121	EP0205305	20020514	H04Q 7/22
WO	02093959 A1	20021121	FI0200403	20020510	H04Q 7/22
WO	02093960 A1	20021121	NO0100204	20010514	H04Q 7/22
WO	02093961 A1	20021121	US0215004	20020509	H04Q 7/32
WO	02093962 A1	20021121	JP0204590	20020513	H04Q 7/36
WO	02093963 A1	20021121	EP0105432	20010511	H04Q 7/38
WO	02093965 A1	20021121	EP0204505	20020422	H04Q 7/38
WO	02093966 A1	20021121	EP0205307	20020514	H04Q 7/38
WO	02093967 A1	20021121	FI0200383	20020507	H04Q 7/38
WO	02093969 A1	20021121	IT0100240	20010516	H04Q 7/38

1			2		3
WO	02093970 A1	20021121	SE0200883	20020507	H04Q 7/38
WO	02093971 A1	20021121	SE0200884	20020507	H04Q 7/38
WO	02093972 A2	20021121	GB0201985	20020501	H04R
WO	02093973 A1	20021121	IB0201668	20020516	H04R 1/00
WO	02093974 A1	20021121	KR0200501	20020325	H04R 1/00
WO	02093975 A1	20021121	KR0200502	20020325	H04R 1/00
WO	02093976 A1	20021121	KR0200503	20020325	H04R 1/00
WO	02093977 A1	20021121	KR0200696	20020417	H04R 1/10
WO	02093978 A2	20021121	FR0201612	20020514	H04R 1/28
WO	02093979 A2	20021121	US0151657	20011205	H04R 3/12
WO	02093980 A2	20021121	US0214250	20020502	H04R 25/00
WO	02093981 A1	20021121	GB0202187	20020513	H05B 3/74
WO	02093988 A1	20021121	US0215236	20020513	H05H 1/00
WO	02093989 A1	20021121	SE0200900	20020510	H05K 3/00
WO	02093990 A2	20021121	US0207430	20020311	H05K 3/00
WO	02093991 A1	20021121	IB0201225	20020404	H05K 3/06
WO	02093992 A1	20021121	EP0205065	20020508	H05K 3/34
WO	02093993 A2	20021121	EP0204361	20020419	H05K 5/00
WO	02093996 A1	20021121	US0212908	20020423	H05K 9/00
WO	02093997 A1	20021121	US0204723	20020219	H05K 9/00
WO	02093998 A2	20021128	IB0203053	20020523	BRAK KLASY
WO	02093999 A2	20021128	US0216459	20020523	BRAK KLASY
WO	02094000 A1	20021128	AU0200620	20020520	A01B 45/02
WO	02094001 A1	20021128	FR0201643	20020516	A01B 49/06
WO	02094002 A2	20021128	US0216607	20020523	A01C
WO	02094005 A2	20021128	US0216042	20020520	A01G
WO	02094006 A1	20021128	FR0201755	20020524	A01G 9/12
WO	02094008 A2	20021128	US0222520	20020125	A01H
WO	02094009 A2	20021128	CA0200733	20020524	A01K
WO	02094010 A1	20021128	DE0201656	20020508	A01K 1/01
WO	02094011 A1	20021128	ES0200226	20020513	A01K 1/01
WO	02094014 A1	20021128	NZ0200094	20020514	A01K 47/06
WO	02094015 A2	20021128	EP0204478	20020424	A01K 63/04
WO	02094016 A1	20021128	JP0204818	20020517	A01K 67/027
WO	02094018 A1	20021128	US0215204	20020515	A01N 43/04
WO	02094019 A1	20021128	US0216203	20020522	A01N 43/04
WO	02094020 A1	20021128	EP0204965	20020506	A01N 43/90
WO	02094023 A2	20021128	EP0205128	20020510	A22C 13/00
WO	02094024 A2	20021128	EP0205504	20020518	A22C 13/00
WO	02094025 A1	20021128	ES0100195	20010518	A22C 18/00
WO	02094026 A1	20021128	US0118816	20010611	A23B 4/10
WO	02094027 A1	20021128	US0215874	20020520	A23B 4/12
WO	02094028 A1	20021128	ES0100196	20010518	A23B 4/28
WO	02094029 A1	20021128	US0215789	20020517	A23B 7/16
WO	02094030 A1	20021128	IT0200330	20020521	A23G 1/00
WO	02094032 A1	20021128	US0215759	20020520	A23G 3/00
WO	02094033 A1	20021128	US0215867	20020520	A23G 3/30
WO	02094034 A2	20021128	GB0202361	20020521	A23G 9/02
WO	02094035 A1	20021128	US0216138	20020521	A23G 9/02
WO	02094036 A1	20021128	DK0200343	20020522	A23G 9/04
WO	02094037 A1	20021128	IE0200066	20020521	A23L 1/0532
WO	02094039 A1	20021128	JP0204791	20020517	A23L 1/305
WO	02094040 A1	20021128	US0214495	20020508	A23L 2/00

1					3
WO	02094041 A2	20021128	US0215591	20020517	A23P
WO	02094043 A1	20021128	IT0100258	20010522	A41B 13/10
WO	02094044 A2	20021128	EP0205531	20020518	A4 1D 1/08
WO	02094046 A1	20021128	US0216040	20020521	A43B 3/26
WO	02094047 A1	20021128	US0116768	20010523	A43B 5/04
WO	02094048 A1	20021128	US0216270	20020522	A43B 5/04
WO	02094049 A1	20021128	US0216174	20020521	A43D 11/00
WO	02094050 A1	20021128	DK0200322	20020516	A44B 11/12
WO	02094051 A1	20021128	US0201495	20020118	A44C 17/00
WO	02094052 A1	20021128	KR0200929	20020517	A45B 11/04
WO	02094053 A1	20021128	GB0202358	20020521	A45B 17/00
WO	02094054 A1	20021128	US0215896	20020520	A45C 11/04
WO	02094055 A1	20021128	GB0202322	20020517	A45F 3/04
WO	02094056 A1	20021128	US0222512	20020110	A46B 5/00
WO	02094058 A1	20021128	US0215271	20020510	A46D 1/00
WO	02094059 A1	20021128	US0215847	20020517	A46D 9/02
WO	02094061 A1	20021128	ES0100211	20010525	A47B 57/22
WO	02094062 A1	20021128	ES0100212	20010525	A47B 57/22
WO	02094063 A2	20021128	US0214330	20020506	A47B 57/40
WO	02094064 A1	20021128	US0142205	20010917	A47B 95/02
WO	02094065 A2	20021128	IL0200395	20020521	A47C
WO	02094066 A1	20021128	DE0201842	20020521	A47C 1/022
WO	02094068 A1	20021128	IB0102183	20011120	A47G 19/08
WO	02094069 A1	20021128	FR0201710	20020521	A47G 21/18
WO	02094072 A1	20021128	KR0200844	20020507	A47K 1/04
WO	02094073 A1	20021128	IB0201391	20020425	A47K 5/12
WO	02094074 A1	20021128	DE0200693	20020227	A47K 11/02
WO	02094075 A2	20021128	US0216299	20020521	A47L
WO	02094076 A1	20021128	US0140779	20010518	A47L 5/34
WO	02094077 A1	20021128	US0216248	20020521	A47L 11/40
WO	02094078 A1	20021128	US0216249	20020521	A47L 11/40
WO	02094079 A1	20021128	IL0200389	20020520	A47L 13/20
WO	02094080 A2	20021128	IL0200393	20020520	A61B
WO	02094081 A2	20021128	US0215091	20020514	A61B
WO	02094082 A2	20021128	US0215465	20020517	A61B
WO	02094083 A2	20021128	US0215622	20020520	A61B
WO	02094084 A2	20021128	US0216053	20020521	A61B
WO	02094085 A2	20021128	US0216197	20020522	A61B
WO	02094086 A2	20021128	US0216392	20020523	A61B
WO	02094087 A1	20021128	US0209538	20011026	A61B 1/267
WO	02094088 A2	20021128	EP0205762	20020524	A61B 3/12
WO	02094089 A2	20021128	DK0200320	20020516	A61B 5/00
WO	02094091 A1	20021128	JP0110197	20011122	A61B 5/00
WO	02094092 A1	20021128	US0212863	20020423	A61B 5/00
WO	02094093 A1	20021128	DK0200316	20020515	A61B 5/021
WO	02094094 A1	20021128	IB0201591	20020510	A61B 5/022
WO	02094095 A1	20021128	US0215516	20020517	A61B 5/0452
WO	02094097 A1	20021128	AU0200603	20020517	A61B 5/107
WO	02094098 A1	20021128	AU0200604	20020517	A61B 5/107
WO	02094099 A1	20021128	IB0201675	20020513	A61B 5/11
WO	02094101 A1	20021128	AU0200615	20020521	A61B 7/04
WO	02094102 A1	20021128	CA0100699	20010522	A61B 8/00
WO	02094103 A1	20021128	US0222517	20020211	A61B 8/00

1				3
WO 02094104 A1	20021128	GB0202180	20020520	A61B 10/00
WO 02094105 A2	20021128	US0211904	20020522	A61B 17/00
WO 02094107 A1	20021128	US0214797	20020510	A61B 17/04
WO 02094108 A2	20021128	GB0202168	20020520	A61B 17/06
WO 02094109 A1	20021128	EP0205594	20020522	A61B 17/12
WO 02094110 A1	20021128	US0216022	20020522	A61B 17/12
WO 02094111 A2	20021128	US0201357	20020116	A61B 17/22
WO 02094112 A1	20021128	IT0200326	20020517	A61B 17/64
WO 02094113 A1	20021128	IL0200401	20020522	A61B 17/66
WO 02094116 A1	20021128	US0216435	20020523	A61B 18/18
WO 02094117 A1	20021128	GB0202410	20020523	A61B 18/20
WO 02094118 A1	20021128	US0115990	20010518	A61C 15/00
WO 02094120 A1	20021128	CH0200266	20020515	A61C 17/20
WO 02094121 A1	20021128	EP0205670	20020523	A61C 17/22
WO 02094123 A2	20021128	IB0202792	20020517	A61D
WO 02094124 A2	20021128	US0215681	20020516	A61D
WO 02094125 A2	20021128	US0215695	20020515	A61D
WO 02094126 A1	20021128	IB0102126	20011113	A61F
WO 02094127 A2	20021128	IB0201743	20020521	A61F
WO 02094128 A2	20021128	IB0201746	20020521	A61F
WO 02094129 A2	20021128	US0210069	20020329	A61F
WO 02094130 A2	20021128	US0214009	20020503	A61F 2/00
WO 02094131 A2	20021128	US0216000	20020517	A61F 2/00
WO 02094132 A2	20021128	US0216956	20020524	A61F 2/00
WO 02094133 A1	20021128	SE0200965	20020521	A61F 2/02
WO 02094134 A1	20021128	US0214895	20020509	A61F 2/04
WO 02094135 A1	20021128	EP0205544	20020521	A61F 2/06
WO 02094137 A1	20021128	IL0200388	20020520	A61F 2/16
WO 02094139 A1	20021128	KR0101508	20010906	A61F 2/48
WO 02094140 A2	20021128	FR0201666	20020517	A61F 5/01
WO 02094142 A1	20021128	ES0200240	20020522	A61F 5/44
WO 02094143 A1	20021128	DK0200339	20020521	A61F 5/445
WO 02094144 A1	20021128	EP0205349	20020515	A61F 9/013
WO 02094145 A1	20021128	JP0204881	20020521	A61F 13/15
WO 02094146 A1	20021128	JP0204882	20020521	A61F 13/15
WO 02094147 A1	20021128	JP0204883	20020521	A61F 13/15
WO 02094148 A1	20021128	JP0204884	20020521	A61F 13/15
WO 02094149 A1	20021128	JP0204885	20020521	A61F 13/15
WO 02094150 A1	20021128	JP0204886	20020521	A61F 13/15
WO 02094151 A1	20021128	JP0204887	20020521	A61F 13/15
WO 02094152 A1	20021128	JP0204888	20020521	A61F 13/15
WO 02094153 A1	20021128	JP0204889	20020521	A61F 13/15
WO 02094154 A1	20021128	JP0204890	20020521	A61F 13/15
WO 02094155 A1	20021128	JP0204891	20020521	A61F 13/15
WO 02094156 A1	20021128	JP0204892	20020521	A61F 13/15
WO 02094157 A1	20021128	JP0204893	20020521	A61F 13/15
WO 02094158 A1	20021128	JP0204894	20020521	A61F 13/15
WO 02094159 A1	20021128	JP0204895	20020521	A61F 13/15
WO 02094160 A1	20021128	JP0204896	20020521	A61F 13/15
WO 02094161 A1	20021128	JP0204897	20020521	A61F 13/15
WO 02094162 A1	20021128	JP0204898	20020521	A61F 13/15
WO 02094163 A1	20021128	JP0204899	20020521	A61F 13/15
WO 02094164 A1	20021128	SE0200924	20020515	A61F 13/15

1				3
WO 02094165 A1	20021128	SE0200963	20020517	A61F 13/64
WO 02094167 A1	20021128	SE0101143	20010518	A61G 1/013
WO 02094170 A2	20021128	KR0200849	20020507	A61H
WO 02094171 A1	20021128	EP0205796	20020527	A61H 23/02
WO 02094172 A2	20021128	US0216268	20020522	A61J
WO 02094173 A2	20021128	US0216269	20020522	A61J
WO 02094174 A2	20021128	US0216272	20020522	A61J
WO 02094175 A1	20021128	FR0201725	20020522	A61J 11/04
WO 02094176 A2	20021128	EP0205259	20020514	A61K
WO 02094177 A2	20021128	FR0201703	20020521	A61K
WO 02094178 A2	20021128	IL0200408	20020523	A61K
WO 02094179 A2	20021128	IN0200120	20020516	A61K
WO 02094180 A2	20021128	US0144107	20011114	A61K
WO 02094181 A2	20021128	US0213454	20020426	A61K
WO 02094182 A2	20021128	US0214761	20020509	A61K
WO 02094185 A2	20021128	US0215876	20020520	A61K
WO 02094186 A2	20021128	US0215883	20020521	A61K
WO 02094187 A2	20021128	US0215911	20020517	A61K
WO 02094188 A2	20021128	US0215993	20020516	A61K
WO 02094189 A2	20021128	US0215996	20020517	A61K
WO 02094190 A2	20021128	US0216029	20020517	A61K
WO 02094191 A2	20021128	US0216057	20020523	A61K
WO 02094192 A2	20021128	US0216106	20020522	A61K
WO 02094193 A1	20021128	US0216191	20020522	A61K
WO 02094194 A2	20021128	US0216214	20020522	A61K
WO 02094195 A2	20021128	US0216276	20020523	A61K
WO 02094196 A2	20021128	US0216287	20020523	A61K
WO 02094197 A2	20021128	US0216320	20020522	A61K
WO 02094199 A2	20021128	US0216376	20020523	A61K
WO 02094200 A2	20021128	US0216464	20020521	A61K
WO 02094201 A2	20021128	US0216516	20020522	A61K
WO 02094202 A2	20021128	US0216708	20020523	A61K
WO 02094204 A1	20021128	AU0200632	20020521	A61K 6/033
WO 02094205 A2	20021128	US0215420	20020517	A61K 7/02
WO 02094207 A1	20021128	FR0201686	20020517	A61K 7/06
WO 02094208 A1	20021128	US0222515	20020118	A61K 7/06
WO 02094209 A2	20021128	EP0205200	20020511	A61K 7/42
WO 02094212 A1	20021128	FR0201498	20020430	A61K 7/48
WO 02094213 A2	20021128	JP0204871	20020520	A61K 7/48
WO 02094215 A2	20021128	US0143111	20011116	A61K 9/00
WO 02094216 A2	20021128	US0215562	20020515	A61K 9/00
WO 02094217 A1	20021128	US0215999	20020517	A61K 9/00
WO 02094218 A2	20021128	US0216397	20020522	A61K 9/00
WO 02094219 A2	20021128	US0216398	20020522	A61K 9/00
WO 02094220 A1	20021128	IB0201500	20020429	A61K 9/08
WO 02094221 A1	20021128	AU0200605	20020517	A61K 9/10
WO 02094222 A2	20021128	EP0205048	20020508	A61K 9/107
WO 02094223 A2	20021128	EP0205404	20020516	A61K 9/14
WO 02094224 A1	20021128	CA0100726	20010523	A61K 9/16
WO 02094225 A1	20021128	DK0200332	20020517	A61K 9/16
WO 02094226 A1	20021128	EP0205680	20020523	A61K 9/16
WO 02094227 A1	20021128	IB0201854	20020524	A61K 9/22
WO 02094228 A1	20021128	US0216517	20020523	A61K 9/48

1			2		3
WO	02094229 A1	20021128	US0215459	20020515	A61K 9/72
WO	02094230 A1	20021128	US0215585	20020517	A61K 9/72
WO	02094231 A1	20021128	US0215757	20020516	A61K 9/72
WO	02094232 A1	20021128	US0215765	20020516	A61K 9/72
WO	02094233 A1	20021128	US0215768	20020517	A61K 9/72
WO	02094234 A1	20021128	US0216099	20020521	A61K 9/72
WO	02094235 A1	20021128	US0216116	20020520	A61K 9/72
WO	02094236 A1	20021128	US0216118	20020520	A61K 9/72
WO	02094237 A1	20021128	US0216120	20020520	A61K 9/72
WO	02094238 A1	20021128	US0216129	20020520	A61K 9/72
WO	02094239 A1	20021128	US0216300	20020521	A61K 9/72
WO	02094240 A1	20021128	US0216347	20020523	A61K 9/72
WO	02094241 A1	20021128	US0216348	20020523	A61K 9/72
WO	02094242 A1	20021128	US0216401	20020522	A61K 9/72
WO	02094243 A1	20021128	US0216402	20020522	A61K 9/72
WO	02094244 A2	20021128	US0216458	20020521	A61K 9/72
WO	02094245 A1	20021128	US0216463	20020521	A61K 9/72
WO	02094246 A2	20021128	US0216558	20020523	A61K 9/72
WO	02094247 A2	20021128	EP0205162	20020510	A61K 31/00
WO	02094249 A1	20021128	GB0202388	20020521	A61K 31/00
WO	02094250 A2	20021128	IB0202851	20020517	A61K 31/00
WO	02094251 A1	20021128	US0215548	20020516	A61K 31/02
WO	02094254 A2	20021128	US0215553	20020516	A61K 31/165
WO	02094256 A1	20021128	IN0100105	20010523	A61K 31/195
WO	02094257 A1	20021128	JP0204942	20020522	A61K 31/196
WO	02094258 A1	20021128	US0214107	20020506	A61K 31/198
WO	02094259 A1	20021128	EP0204893	20020503	A61K 31/395
WO	02094260 A1	20021128	BR0200010	20020122	A61K 31/40
WO	02094261 A1	20021128	JP0204846	20020520	A61K 31/40
WO	02094262 A1	20021128	US0211874	20020506	A61K 31/40
WO	02094263 A2	20021128	US0216353	20020523	A61K 31/4015
WO	02094264 A1	20021128	US0216393	20020522	A61K 31/421
WO	02094265 A1	20021128	DK0200352	20020524	A61K 31/44
WO	02094266 A1	20021128	US0215431	20020515	A61K 31/44
WO	02094267 A1	20021128	JP0205018	20020523	A61K 31/444
WO	02094268 A1	20021128	US0211879	20020509	A61K 31/4709
WO	02094269 A1	20021128	DE0201916	20020527	A61K 31/4745
WO	02094270 A2	20021128	CA0200711	20020516	A61K 31/475
WO	02094271 A1	20021128	US0211890	20020515	A61K 31/495
WO	02094272 A1	20021128	CN0200339	20020520	A61K 31/517
WO	02094273 A2	20021128	EP0205764	20020525	A61K 31/52
WO	02094274 A1	20021128	JP0204768	20020517	A61K 31/557
WO	02094275 A1	20021128	NL0200316	20020517	A61K 31/565
WO	02094276 A1	20021128	NL0200317	20020517	A61K 31/565
WO	02094277 A1	20021128	NL0200329	20020523	A61K 31/565
WO	02094278 A1	20021128	NL0200330	20020523	A61K 31/567
WO	02094279 A1	20021128	NL0200331	20020523	A61K 31/567
WO	02094280 A1	20021128	NL0200327	20020523	A61K 31/57
WO	02094281 A1	20021128	NL0200328	20020523	A61K 31/57
WO	02094282 A2	20021128	EP0203631	20020402	A61K 31/573
WO	02094283 A2	20021128	GB0202196	20020521	A61K 31/575
WO	02094284 A1	20021128	US0215784	20020517	A61K 31/58
WO	02094285 A1	20021128	FR0201745	20020523	A61K 31/64

1		2		3
WO 02094286 A1	20021128	JP0204839	20020520	A61K 31/662
WO 02094287 A2	20021128	FR0201739	20020523	A61K 31/70
WO 02094288 A1	20021128	IB0201025	20020328	A61K 31/7048
WO 02094289 A1	20021128	EP0205340	20020515	A61K 31/708
WO 02094290 A1	20021128	EP0205450	20020517	A61K 31/715
WO 02094291 A1	20021128	US0215923	20020516	A61K 31/74
WO 02094292 A1	20021128	CN0200313	20020508	A61K 31/76
WO 02094293 A1	20021128	AU0200609	20020517	A61K 33/08
WO 02094294 A1	20021128	DK0200344	20020523	A61K 33/24
WO 02094295 A2	20021128	EP0205535	20020520	A61K 35/00
WO 02094297 A1	20021128	AU0200649	20020523	A61K 35/78
WO 02094298 A1	20021128	CN0200329	20020514	A61K 35/78
WO 02094300 A1	20021128	IL0200402	20020522	A61K 35/78
WO 02094301 A1	20021128	KR0200010	20020104	A61K 35/78
WO 02094302 A1	20021128	KR0201012	20020523	A61K 35/78
WO 02094303 A1	20021128	US0215028	20020513	A61K 35/78
WO 02094305 A1	20021128	US0216609	20020523	A61K 38/06
WO 02094307 A1	20021128	AU0200629	20020521	A61K 38/18
WO 02094309 A1	20021128	US0216499	20020524	A61K 38/21
WO 02094310 A1	20021128	NZ0200102	20020523	A61K 38/49
WO 02094311 A1	20021128	US0215775	20020517	A61K 38/55
WO 02094312 A1	20021128	NO0200176	20020516	A61K 39/00
WO 02094313 A2	20021128	GB0202336	20020520	A61K 39/21
WO 02094314 A1	20021128	US0215965	20020521	A61K 39/21
WO 02094315 A2	20021128	US0221862	20020104	A61K 39/385
WO 02094316 A2	20021128	IB0202870	20020521	A61K 39/39
WO 02094318 A1	20021128	US0216111	20020520	A61K 39/395
WO 02094319 A1	20021128	JP0204601	20020513	A61K 45/00
WO 02094320 A1	20021128	JP0204930	20020522	A61K 45/00
WO 02094321 A1	20021128	JP0204931	20020522	A61K 45/00
WO 02094322 A2	20021128	DK0200351	20020524	A61K 45/06
WO 02094323 A1	20021128	US0215871	20020520	A61K 47/00
WO 02094325 A2	20021128	EP0205413	20020516	A61K 47/48
WO 02094326 A1	20021128	AU0200662	20020524	A61L 2/10
WO 02094327 A2	20021128	US0216405	20020523	A61L 7/32
WO 02094328 A2	20021128	EP0205534	20020518	A61L 15/42
WO 02094329 A1	20021128	EP0205533	20020518	A61L 15/46
WO 02094330 A1	20021128	US0144645	20011128	A61L 15/46
WO 02094331 A1	20021128	EP0205495	20020517	A61L 27/34
WO 02094332 A1	20021128	DE0201856	20020521	A61L 27/42
WO 02094333 A2	20021128	DK0200338	20020521	A61L 28/00
WO 02094335 A1	20021128	US0215653	20020514	A61L 31/16
WO 02094336 A2	20021128	IL0200381	20020516	A61M
WO 02094337 A2	20021128	IL0200391	20020520	A61M
WO 02094341 A2	20021128	US0215887	20020521	A61M
WO 02094342 A2	20021128	US0216233	20020521	A61M
WO 02094344 A2	20021128	GB0202371	20020521	A61M 1/00
WO 02094345 A1	20021128	JP0204698	20020515	A61M 1/00
WO 02094346 A1	20021128	US0117116	20010524	A61M 1/00
WO 02094347 A1	20021128	US0215738	20020517	A61M 1/00
WO 02094348 A1	20021128	AU0200625	20020521	A61M 1/12
WO 02094349 A1	20021128	EP0205407	20020516	A61M 1/30
WO 02094350 A2	20021128	EP0205677	20020523	A61M 1/34

1					3
WO	02094351	A2	20021128	EP0205676	20020523	A61M 1/36
WO	02094352	A2	20021128	US0215865	20020520	A61M 5/14
WO	02094353	A2	20021128	US0215467	20020517	A61M 5/178
WO	02094354	A1	20021128	US0215838	20020517	A61M 5/32
WO	02094355	A1	20021128	AU0200612	20020517	A61M 5/34
WO	02094356	A1	20021128	IB0201750	20020517	A61M 5/36
WO	02094358	A1	20021128	AU0200639	20020522	A61M 16/00
WO	02094359	A1	20021128	JP0204941	20020522	A61M 16/00
WO	02094361	A1	20021128	US0215852	20020517	A61M 16/06
WO	02094362	A2	20021128	US0215761	20020517	A61M 25/00
WO	02094364	A2	20021128	US0216251	20020521	A61M 25/00
WO	02094365	A1	20021128	US0205733	20020227	A61M 25/01
WO	02094368	A1	20021128	US0151496	20011026	A61M 37/00
WO	02094369	A1	20021128	AT0200158	20020523	A61N 1/32
WO	02094370	A1	20021128	AU0200640	20020522	A61N 1/36
WO	02094371	A1	20021128	US0216176	20020521	A61N 1/368
WO	02094372	A1	20021128	US0216179	20020522	A61N 1/368
WO	02094374	A2	20021128	IB0201736	20020520	A61N 1/40
WO	02094376	A2	20021128	US0216531	20020522	A61P
WO	02094377	A2	20021128	DE0201160	20020325	A61P 9/06
WO	02094378	A2	20021128	CA0200729	20020522	A61P 25/16
WO	02094379	A1	20021128	EP0205819	20020527	A61P 35/00
WO	02094380	A1	20021128	DE0200600	20020221	A62C 31/05
WO	02094381	A1	20021128	GB0202376	20020521	A62D 3/00
WO	02094382	A1	20021128	JP0204722	20020516	A62D 3/00
WO	02094383	A2	20021128	NZ0200099	20020520	A63B
WO	02094384	A2	20021128	US0216411	20020523	A63B
WO	02094385	A2	20021128	US0216061	20020521	A63B 4/00
WO	02094387	A1	20021128	KR0200927	20020517	A63B 23/02
WO	02094388	A2	20021128	US0215958	20020517	A63B 53/00
WO	02094389	A2	20021128	FR0201670	20020517	A63B 69/20
WO	02094390	A2	20021128	FR0201671	20020517	A63B 69/20
WO	02094391	A1	20021128	KR0200851	20020508	A63B 69/36
WO	02094393	A1	20021128	NZ0200089	20020508	A63B 71/06
WO	02094395	A1	20021128	EP0205671	20020523	A63C 17/22
WO	02094396	A1	20021128	AU0200645	20020523	A63C 19/10
WO	02094397	A1	20021128	AU0200596	20020517	A63F 1/02
WO	02094398	A1	20021128	IB0201729	20020521	A63F 3/00
WO	02094399	A2	20021128	US0216125	20020521	A63F 13/00
WO	02094400	A1	20021128	US0216710	20020524	A63F 13/00
WO	02094401	A1	20021128	DE0201773	20020516	A63F 13/02
WO	02094402	A1	20021128	DE0201440	20020418	A63H 18/12
WO	02094403	A2	20021128	GB0202368	20020521	A63H 27/00
WO	02094404	A1	20021128	US0216149	20020522	A63H 27/00
WO	02094409	A1	20021128	US0214376	20020508	B01D 3/34
WO	02094410	A1	20021128	US0215818	20020516	B01D 15/08
WO	02094411	A1	20021128	US0216773	20020523	B01D 21/24
WO	02094412	A1	20021128	FI0200436	20020521	B01D 25/21
WO	02094413	A1	20021128	US0216071	20020520	B01D 29/41
WO	02094414	A1	20021128	US0206849	20020307	B01D 39/00
WO	02094415	A1	20021128	FR0201742	20020523	B01D 41/04
WO	02094416	A1	20021128	IN0100103	20010521	B01D 46/00
WO	02094417	A1	20021128	BE0200078	20020516	B01D 53/053

1					3
WO	02094418 A1	20021128	DK0200334	20020521	B01D 53/32
WO	02094421 A1	20021128	CA0200716	20020517	B01D 63/04
WO	02094422 A1	20021128	US0215555	20020516	B01F 11/04
WO	02094423 A1	20021128	US0216324	20020522	B01F 13/10
WO	02094424 A1	20021128	NL0200310	20020514	B01F 15/04
WO	02094425 A2	20021128	EP0205477	20020516	B01G
WO	02094426 A2	20021128	US0215748	20020517	B01J
WO	02094427 A1	20021128	NL0200324	20020523	B01J 2/00
WO	02094428 A1	20021128	EP0205125	20020510	B01J 2/04
WO	02094429 A1	20021128	SE0200989	20020523	B01J 2/06
WO	02094430 A1	20021128	CN0200321	20020509	B01J 8/38
WO	02094431 A2	20021128	EP0205679	20020523	B01J 19/00
WO	02094432 A1	20021128	EP0205517	20020517	B01J 19/32
WO	02094433 A1	20021128	US0216031	20020521	B01J 21/10
WO	02094434 A1	20021128	EP0205423	20020516	B01J 23/755
WO	02094435 A1	20021128	EP0205470	20020517	B01J 23/80
WO	02094436 A1	20021128	EP0201822	20020220	B01J 29/06
WO	02094437 A1	20021128	EP0205476	20020516	B01J 31/16
WO	02094438 A1	20021128	JP0204726	20020516	B01J 37/02
WO	02094439 A2	20021128	IB0202271	20020409	B01L
WO	02094441 A2	20021128	US0218357	20020514	B01L 3/00
WO	02094443 A2	20021128	US0216159	20020522	B02C 17/16
WO	02094445 A1	20021128	DE0201810	20020517	B03B 4/02
WO	02094446 A1	20021128	EP0205682	20020523	B03C 1/035
WO	02094447 A2	20021128	IL0200378	20020515	B05B
WO	02094448 A1	20021128	DE0200609	20020221	B05B 1/14
WO	02094449 A1	20021128	US0216243	20020522	B05B 1/30
WO	02094453 A2	20021128	NL0200312	20020515	B05D 1/06
WO	02094454 A1	20021128	US0216326	20020522	B05D 3/04
WO	02094456 A1	20021128	US0216520	20020522	B05D 5/00
WO	02094457 A2	20021128	DE0201771	20020516	B05D 7/06
WO	02094460 A1	20021128	IB0101154	20010524	B06B 1/06
WO	02094462 A1	20021128	JP0204850	20020520	B08B 3/08
WO	02094464 A2	20021128	US0216395	20020522	B09C
WO	02094466 A1	20021128	EP0205374	20020516	B21C 23/24
WO	02094467 A2	20021128	SE0200942	20020517	B21D
WO	02094469 A1	20021128	EP0205523	20020518	B21D 11/08
WO	02094470 A1	20021128	EP0205524	20020518	B21D 11/08
WO	02094471 A1	20021128	US0117002	20010524	B21D 24/00
WO	02094473 A1	20021128	CA0200747	20020522	B21F 35/02
WO	02094475 A1	20021128	FR0201695	20020521	B22D 11/10
WO	02094477 A1	20021128	FR0201735	20020523	B22D 11/115
WO	02094478 A1	20021128	US0213477	20020430	B22D 17/00
WO	02094479 A1	20021128	US0116686	20010523	B22D 29/00
WO	02094480 A1	20021128	US0216195	20020522	B22D 41/00
WO	02094481 A1	20021128	FI0200429	20020520	B22D 41/12
WO	02094482 A1	20021128	EP0205574	20020521	B22F 3/105
WO	02094483 A2	20021128	EP0204742	20020430	B22F 3/11
WO	02094485 A2	20021128	HU0200043	20020517	B23B 5/32
WO	02094486 A1	20021128	AU0200647	20020524	B23B 45/14
WO	02094487 A1	20021128	SE0200978	20020521	B23C 3/00
WO	02094488 A1	20021128	SE0200961	20020521	B23D 21/00
WO	02094490 A1	20021128	SE0200980	20020522	B23G 1/16

1		2		3
WO 02094491 A1	20021128	SE0200979	20020522	B23G 7/02
WO 02094493 A1	20021128	SE0200055	20020115	B23K 9/133
WO 02094494 A1	20021128	US0210659	20020405	B23K 9/16
WO 02094495 A1	20021128	EP0205406	20020516	B23K 11/30
WO 02094496 A1	20021128	JP0204786	20020517	B23K 11/31
WO 02094497 A2	20021128	GB0202237	20020514	B23K 15/08
WO 02094499 A1	20021128	US0216175	20020521	B23K 35/30
WO 02094500 A1	20021128	1T0100253	20010521	B23Q 1/62
WO 02094501 A1	20021128	IT0100247	20010518	B23Q 7/04
WO 02094502 A2	20021128	IT0100252	20010521	B23Q 11/00
WO 02094503 A1	20021128	US0216385	20020522	B24B 1/00
WO 02094506 A1	20021128	US0206817	20020306	B24D 3/32
WO 02094507 A1	20021128	US0206993	20020306	B24D 3/32
WO 02094509 A2	20021128	US0216490	20020523	B25B
WO 02094510 A1	20021128	KR0200874	20020510	B25C 3/00
WO 02094511 A1	20021128	US0215618	20020520	B25F 1/00
WO 02094512 A1	20021128	KR0101148	20010705	B26B 13/24
WO 02094513 A2	20021128	DK0200297	20020507	B26D
WO 02094514 A1	20021128	US0216183	20020522	B26D 1/62
WO 02094517 A1	20021128	SE0200971	20020522	B27B 31/00
WO 02094520 A1	20021128	AT0200134	20020503	B27G 19/08
WO 02094521 A1	20021128	EP0204949	20020506	B27N 3/24
WO 02094522 A1	20021128	EP0205220	20020513	B27N 3/24
WO 02094523 A1	20021128	IB0201776	20020523	B28B 3/02
WO 02094524 A1	20021128	IB0201738	20020521	B28B 7/38
WO 02094526 A1	20021128	AU0200651	20020523	B28C 9/04
WO 02094527 A1	20021128	JP0204788	20020517	B28D 1/14
WO 02094530 A1	20021128	KR0100816	20010517	B29B 17/00
WO 02094531 A1	20021128	US0209601	20020328	B29C 31/06
WO 02094532 A1	20021128	JP0204869	20020521	B29C 43/04
WO 02094533 A1	20021128	US0215976	20020521	B29C 44/02
WO 02094535 A1	20021128	US0215886	20020521	B29C 45/14
WO 02094536 A1	20021128	HU0200045	20020523	B29C 45/16
WO 02094539 A1	20021128	US0216014	20020522	B29C 65/10
WO 02094540 A1	20021128	GB0202164	20020517	B29C 70/02
WO 02094541 A1	20021128	GB0202369	20020520	B29C 73/10
WO 02094543 A2	20021128	EP0205620	20020522	B29D 11/00
WO 02094544 A1	20021128	EP0204964	20020506	B29D 24/00
WO 02094545 A1	20021128	IT0200328	20020517	B29D 30/00
WO 02094546 A1	20021128	ES0100194	20010518	B30B 5/02
WO 02094547 A1	20021128	ES0100193	20010518	B30B 15/00
WO 02094548 A1	20021128	ES0100208	20010524	B30B 15/34
WO 02094549 A2	20021128	DE0201772	20020516	B32B
WO 02094550 A1	20021128	US0116451	20010521	B32B 3/02
WO 02094551 A1	20021128	US0215932	20020517	B32B 3/02
WO 02094552 A1	20021128	US0216206	20020522	B32B 3/10
WO 02094553 A1	20021128	JP0104340	20010523	B32B 3/12
WO 02094554 A1	20021128	US0214672	20020509	B32B 5/12
WO 02094555 A1	20021128	EP0204551	20020425	B32B 5/18
WO 02094556 A1	20021128	US0214730	20020507	B32B 7/04
WO 02094557 A1	20021128	US0216027	20020517	B32B 7/12
WO 02094559 A1	20021128	EP0205501	20020517	B32B 27/00
WO 02094560 A2	20021128	US0216744	20020523	B32B 27/00

1					3
WO	02094561 A1	20021128	CH0200260	20020514	B32B 27/04
WO	02094562 A1	20021128	US0215907	20020520	B32B 27/04
WO	02094563 A1	20021128	US0215988	20020520	B32B 27/10
WO	02094564 A1	20021128	GB0202206	20020522	B32B 27/12
WO	02094565 A1	20021128	NL0200251	20020515	B32B 35/00
WO	02094567 A1	20021128	EP0205736	20020524	B41C 1/14
WO	02094568 A1	20021128	JP0204838	20020520	B41F 15/12
WO	02094569 A1	20021128	EP0205377	20020516	B41F 17/00
WO	02094570 A1	20021128	FI0200432	20020521	B41F 17/24
WO	02094573 A1	20021128	US0215919	20020516	B41M 5/00
WO	02094574 A1	20021128	US0216451	20020523	B41M 5/00
WO	02094575 A1	20021128	FI0200445	20020524	B41M 5/30
WO	02094577 A1	20021128	EP0205360	20020515	B42D 15/00
WO	02094578 A1	20021128	EP0205361	20020515	B42D 15/00
WO	02094579 A1	20021128	US0213676	20020430	B42D 15/00
WO	02094581 A1	20021128	GB0202394	20020522	B44C 1/16
WO	02094582 A1	20021128	DK0200342	20020522	B44D 3/12
WO	02094583 A1	20021128	EP0205478	20020517	B60C 15/00
WO	02094584 A1	20021128	EP0205479	20020517	B60C 15/00
WO	02094585 A1	20021128	EP0205480	20020517	B60C 15/00
WO	02094587 A1	20021128	IT0100255	20010522	B60C 23/00
WO	02094588 A1	20021128	JP0204363	20020501	B60C 23/04
WO	02094589 A2	20021128	DE0201877	20020523	B60F 1/02
WO	02094590 A2	20021128	US0216252	20020521	B60G
WO	02094591 A1	20021128	US0207467	20020312	B60G 7/00
WO	02094593 A1	20021128	DE0201901	20020523	B60H 1/22
WO	02094594 A1	20021128	DE0201902	20020523	B60H 1/22
WO	02094595 A2	20021128	US0215221	20020511	B60J
WO	02094597 A1	20021128	SE0200926	20020516	B60J 3/02
WO	02094600 A1	20021128	SE0200973	20020522	B60K 17/28
WO	02094601 A2	20021128	DE0201759	20020516	B60K 41/08
WO	02094602 A1	20021128	SE0200842	20020429	B60K 41/28
WO	02094603 A2	20021128	US0216228	20020523	B60L
WO	02094607 A1	20021128	US0215763	20020517	B60N 2/235
WO	02094608 A1	20021128	AU0200621	20020520	B60P 3/06
WO	02094611 A2	20021128	US0215610	20020520	B60R
WO	02094612 A2	20021128	US0215712	20020517	B60R
WO	02094613 A1	20021128	EP0205627	20020523	B60R 1/00
WO	02094615 A1	20021128	KR0200922	20020517	B60R 11/04
WO	02094616 A1	20021128	CH0200271	20020521	B60R 13/08
WO	02094617 A2	20021128	IT0200317	20020515	B60R 21/00
WO	02094618 A1	20021128	AT0200152	20020517	B60R 21/01
WO	02094619 A1	20021128	US0211733	20020415	B60R 21/16
WO	02094623 A1	20021128	FR0201448	20020425	B60S 1/04
WO	02094624 A1	20021128	DE0201365	20020412	B60S 1/38
WO	02094625 A1	20021128	IL0200412	20020524	B60S 3/04
WO	02094626 A1	20021128	EP0207458	20020523	B60T 8/32
WO	02094627 A1	20021128	EP0207460	20020523	B60T 8/32
WO	02094628 A1	20021128	FR0201732	20020523	B60T 8/32
WO	02094629 A1	20021128	DE0201579	20020502	B61B 13/04
WO	02094631 A1	20021128	NO0100211	20010521	B62B 3/14
WO	02094632 A1	20021128	CN0101648	20011226	B62B 7/06
WO	02094633 A1	20021128	DE0201275	20020402	B62B 7/08

1		2		3
WO 02094634 A1	**20021128**	**GB0202178**	20020516	B62D 1/06
WO 02094635 A1	**20021128**	**DK0200287**	20020502	B62D 5/04
WO 02094637 A1	**20021128**	ZA0200025	20020307	B62D 13/06
WO 02094638 A1	**20021128**	US0215791	**20020517**	**B62D** 21/00
WO 02094645 A1	**20021128**	US0216452	20020523	B62D 57/024
WO 02094646 A2	20021128	MX0200044	20020522	B62H 7/00
WO 02094649 A1	20021128	**IT0100265**	20010524	B62K 25/28
WO 02094650 A1	20021128	**US0216449**	20020522	B63B 22/02
WO 02094651 A1	**20021128**	SG0200104	20020524	B63B 35/28
WO 02094652 A1	20021128	HR0200022	20020408	B63B 35/73
WO 02094653 A1	20021128	GB0202271	20020515	B63C **11/20**
WO 02094654 A1	**20021128**	**NO0200167**	20020506	B63H 25/46
WO **02094655** A2	20021128	US0216453	20020523	B64B
WO 02094656 A1	20021128	**US0215339**	20020514	B64C **11/30**
WO 02094657 A1	**20021128**	US0215539	20020515	B65B 3/00
WO 02094659 A1	20021128	**US0211903**	20020522	B65B **11/02**
WO 02094660 A1	**20021128**	EP0205426	20020516	B65B 25/20
WO 02094662 A1	20021128	**US0125298**	20010814	B65D 5/48
WO **02094663** A2	**20021128**	**US0216060**	20020521	B65D 5/50
WO 02094664 A1	20021128	**CA0200713**	20020516	B65D 17/40
WO 02094667 A1	20021128	**NO0200182**	20020524	B65D 23/08
WO 02094668 A1	20021128	ES0200237	20020520	B65D 25/06
WO 02094669 A1	20021128	FR0201729	20020522	**B65D** 31/02
WO 02094670 A1	20021128	EP0205557	20020517	**B65D** 41/17
WO 02094671 A1	**20021128**	DE0200878	20020312	**B65D** 47/10
WO 02094672 A1	**20021128**	**AU0200619**	20020521	B65D 55/02
WO 02094673 A1	**20021128**	**US0218365**	20020507	B65D 55/02
WO 02094674 A1	**20021128**	IT0200333	20020522	B65D 65/38
WO 02094676 A1	**20021128**	SE0200998	20020522	**B65D** 71/00
WO 02094677 A1	**20021128**	**US0215557**	20020516	**B65D** 71/00
WO 02094678 A1	**20021128**	**US0216041**	20020521	B65D 75/42
WO 02094679 A1	**20021128**	SE0200831	20020429	B65D 75/58
WO 02094680 A1	**20021128**	**US0116606**	20010522	B65D 75/66
WO 02094681 A1	**20021128**	**US0215903**	20020520	B65D **81/32**
WO 02094682 A1	**20021128**	**IB0201807**	20020524	**B65D** 81/34
WO 02094684 A1	**20021128**	IB0201517	20020501	B65D 83/04
WO 02094685 A1	20021128	JP0204609	**20020513**	B65D 83/04
WO 02094686 A1	**20021128**	IT0200329	20020520	B65D 83/08
WO 02094687 A1	**20021128**	**CN0100864**	20010525	B65D 85/10
WO 02094690 A1	**20021128**	FI0200430	20020520	B65F 1/14
WO 02094693 A1	**20021128**	ES0200196	20020423	B65G 15/58
WO 02094694 A1	20021128	EP0105767	20010519	B65G 45/16
WO 02094696 A1	**20021128**	**US0151578**	20011204	B65H **18/00**
WO 02094698 A1	**20021128**	ES0100203	20010523	B66B 1/34
WO 02094699 A1	20021128	ES0100202	20010523	B66B 7/02
WO 02094700 A1	**20021128**	**ES0100206**	20010524	B66B 7/02
WO **02094702** A2	**20021128**	US0215991	20020520	B66F
WO 02094703 A1	**20021128**	AU0200634	20020521	B66F 9/06
WO 02094704 A1	**20021128**	EP0204739	20020430	B67B 3/20
WO 02094705 A1	**20021128**	US0215134	20020520	B67D 1/00
WO 02094706 A1	**20021128**	**US0215693**	20020514	B67D 5/00
WO 02094707 A1	**20021128**	**US0216250**	20020521	B67D 5/33
WO 02094709 A1	20021128	**US0216283**	20020523	B67D 5/64

1		2		3
WO 02094710 A1	20021128	JP0204879	20020521	B68G 7/06
WO 02094711 A1	20021128	EP0204690	20020427	C 1B 3/00
WO 02094712 A1	20021128	EP0204691	20020427	C01B 3/00
WO 02094714 A1	20021128	EP0203973	20020410	C01B 33/027
WO 02094715 A1	20021128	CN0100810	20010518	C01F 7/14
WO 02094716 A1	20021128	SE0200987	20020523	C01F 7/16
WO 02094717 A1	20021128	JP0205054	20020524	C01G 9/02
WO 02094718 A1	20021128	JP0204935	20020522	C01G 23/00
WO 02094720 A1	20021128	AT0200148	20020516	C02F 1/30
WO 02094721 A1	20021128	EP0200177	20020110	C02F 1/32
WO 02094722 A1	20021128	DK0200335	20020521	C02F 1/56
WO 02094724 A1	20021128	EP0205749	20020524	C02F 3/10
WO 02094725 A2	20021128	IN0100107	20010525	C02F 9/00
WO 02094726 A1	20021128	US0213319	20020425	C03B 19/01
WO 02094728 A1	20021128	FR0201509	20020502	C03C 13/00
WO 02094729 A1	20021128	DE0201778	20020517	C03C 17/00
WO 02094730 A2	20021128	US0151005	20011024	C03C 25/00
WO 02094731 A1	20021128	US0211206	20020408	C03C 25/10
WO 02094732 A1	20021128	FR0201721	20020522	C04B 7/40
WO 02094734 A1	20021128	US0211725	20020415	C04B 24/38
WO 02094735 A1	20021128	NL0200325	20020523	C04B 28/02
WO 02094736 A1	20021128	JP0204906	20020521	C04B 35/5831
WO 02094738 A1	20021128	FI0200446	20020523	C05F 17/02
WO 02094740 A2	20021128	GB0202333	20020517	C07B 35/02
WO 02094741 A1	20021128	GB0201958	20020429	C07B 53/00
WO 02094742 A1	20021128	IB0201696	20020517	C07B 57/00
WO 02094743 A2	20021128	EP0205485	20020517	C07B 61/00
WO 02094744 A2	20021128	US0213614	20020501	C07C
WO 02094745 A2	20021128	US0215359	20020516	C07C
WO 02094746 A1	20021128	EP0205759	20020522	C07C 1/04
WO 02094747 A1	20021128	EP0203360	20020326	C07C 2/58
WO 02094748 A1	20021128	US0216372	20020524	C07C 6/04
WO 02094749 A1	20021128	US0213012	20020423	C07C 17/10
WO 02094750 A1	20021128	US0213011	20020423	C07C 17/152
WO 02094751 A2	20021128	US0211778	20020411	C07C 17/154
WO 02094752 A1	20021128	US0214801	20020508	C07C 17/154
WO 02094753 A1	20021128	US0216543	20020523	C07C 33/22
WO 02094754 A1	20021128	FR0201726	20020522	C07C 33/28
WO 02094756 A1	20021128	US0213946	20020502	C07C 51/353
WO 02094757 A1	20021128	US0213789	20020501	C07C 51/493
WO 02094758 A1	20021128	US0216107	20020522	C07C 53/44
WO 02094759 A1	20021128	US0206418	20020304	C07C 61/12
WO 02094760 A2	20021128	EP0205572	20020521	C07C 63/06
WO 02094761 A1	20021128	IB0201689	20020516	C07C 67/22
WO 02094762 A1	20021128	FR0201655	20020516	C07C 69/68
WO 02094763 A1	20021128	US0216168	20020522	C07C215/76
WO 02094764 A1	20021128	GB0202375	20020520	C07C233/49
WO 02094765 A2	20021128	JP0204742	20020516	C07C233/66
WO 02094766 A1	20021128	JP0204744	20020516	C07C233/66
WO 02094768 A2	20021128	US0216199	20020522	C07C243/28
WO 02094769 A1	20021128	SE0200937	20020516	C07C249/16
WO 02094770 A2	20021128	JP0204865	20020520	C07C317/32
WO 02094773 A2	20021128	IB0201718	20020520	C07D

1		2		3
WO 02094774 A2	20021128	IB0201720	20020520	C07D
WO 02094775 A2	20021128	US0214917	20020510	C07D
WO 02094776 A2	20021128	US0214991	20020513	C07D
WO 02094777 A2	20021128	US0215613	20020520	C07D
WO 02094778 A2	20021128	US0215713	20020515	C07D
WO 02094779 A2	20021128	US0216622	20020524	C07D
WO 02094780 A2	20021128	US0216634	20020523	C07D
WO 02094781 A1	20021128	EP0205500	20020517	C07D211/32
WO 02094787 A1	20021128	EP0205503	20020517	C07D211/76
WO 02094788 A1	20021128	US0211878	20020509	C07D215/20
WO 02094789 A1	20021128	EP0205120	20020508	C07D215/42
WO 02094790 A1	20021128	JP0204995	20020523	C07D217/24
WO 02094791 A1	20021128	US0216117	20020521	C07D231/06
WO 02094792 A1	20021128	EP0205046	20020508	C07D231/20
WO 02094793 A1	20021128	EP0205471	20020517	C07D231/40
WO 02094795 A1	20021128	EP0205379	20020516	C07D239/46
WO 02094796 A2	20021128	EP0205573	20020521	C07D241/00
WO 02094797 A1	20021128	EP0205499	20020517	C07D265/24
WO 02094798 A1	20021128	JP0204990	20020523	C07D277/30
WO 02094799 A2	20021128	US0215979	20020521	C07D295/00
WO 02094800 A1	20021128	EP0205496	20020517	C07D295/08
WO 02094801 A1	20021128	EP0205498	20020517	C07D295/08
WO 02094802 A1	20021128	EP0205542	20020521	C07D307/68
WO 02094803 A1	20021128	IN0200121	20020516	C07D309/30
WO 02094805 A1	20021128	EP0204574	20020425	C07D321/00
WO 02094807 A1	20021128	EP0205339	20020515	C07D401/04
WO 02094808 A1	20021128	GB0202353	20020520	C07D401/04
WO 02094809 A1	20021128	JP0205014	20020523	C07D401/04
WO 02094813 A1	20021128	DK0200353	20020524	C07D401/12
WO 02094814 A1	20021128	EP0204559	20020424	C07D401/14
WO 02094815 A1	20021128	IB0201748	20020510	C07D401/14
WO 02094817 A1	20021128	EP0205148	20020510	C07D405/06
WO 02094818 A1	20021128	EP0205261	20020514	C07D405/06
WO 02094819 A1	20021128	EP0205262	20020514	C07D405/06
WO 02094820 A1	20021128	US0211896	20020520	C07D409/12
WO 02094821 A1	20021128	FR0201663	20020517	C07D413/06
WO 02094822 A1	20021128	US0216045	20020521	C07D471/02
WO 02094823 A1	20021128	CA0200746	20020522	C07D471/04
WO 02094824 A1	20021128	US0212791	20020424	C07D471/04
WO 02094825 A1	20021128	JP0204954	20020522	C07D471/10
WO 02094826 A1	20021128	GB0202377	20020521	C07D471/16
WO 02094827 A1	20021128	DK0200345	20020523	C07D471/18
WO 02094828 A1	20021128	IB0201670	20020515	C07D477/20
WO 02094829 A1	20021128	JP0204767	20020517	C07D477/20
WO 02094830 A2	20021128	CA0200745	20020522	C07D487/04
WO 02094831 A1	20021128	EP0205265	20020514	C07D487/04
WO 02094832 A1	20021128	EP0205266	20020514	C07D487/04
WO 02094833 A1	20021128	US0211884	20020513	C07D487/04
WO 02094834 A1	20021128	EP0205121	20020508	C07D487/14
WO 02094835 A1	20021128	FR0201715	20020522	C07D491/14
WO 02094836 A2	20021128	US0215863	20020520	C07D493/04
WO 02094837 A1	20021128	FR0201602	20020513	C07F 5/02
WO 02094838 A1	20021128	EP0205553	20020517	C07F 7/08

1					3
WO	02094840 A2	20021128	FR0201716	20020522	C07F 9/6561
WO	02094842 A2	20021128	CA0200732	20020524	C07H
WO	02094843 A1	20021128	IB0201570	20020501	C07H 17/08
WO	02094844 A2	20021128	CA0200718	20020517	C07H 19/00
WO	02094846 A2	20021128	US0216403	20020522	C07H 21/00
WO	02094847 A1	20021128	US0215304	20020515	C07H 21/04
WO	02094849 A2	20021128	CA0200728	20020522	C07J
WO	02094850 A2	20021128	US0150630	20011101	C07K
WO	02094851 A2	20021128	US0215909	20020520	C07K
WO	02094852 A2	20021128	US0215910	20020520	C07K
WO	02094853 A2	20021128	US0216043	20020521	C07K
WO	02094855 A2	20021128	US0216225	20020523	C07K
WO	02094856 A2	20021128	US0216361	20020524	C07K
WO	02094857 A1	20021128	US0216630	20020523	C07K 1/04
WO	02094858 A1	20021128	AU0200652	20020523	C07K 4/02
WO	02094859 A2	20021128	CA0200743	20020522	C07K 7/00
WO	02094860 A2	20021128	GB0202323	20020517	C07K 7/00
WO	02094862 A2	20021128	CA0200752	20020523	C07K 14/00
WO	02094863 A2	20021128	GB0202403	20020522	C07K 14/00
WO	02094864 A2	20021128	IB0101715	20010806	C07K 14/00
WO	02094865 A1	20021128	US0216445	20020524	C07K 14/00
WO	02094866 A1	20021128	KR0200820	20020502	C07K 14/02
WO	02094867 A2	20021128	IB0203040	20020207	C07K 14/195
WO	02094868 A2	20021128	IB0202637	20020327	C07K 14/31
WO	02094869 A1	20021128	KR0200894	20020514	C07K 14/42
WO	02094870 A2	20021128	US0151580	20011102	C07K 14/47
WO	02094871 A1	20021128	KR0101569	20010919	C07K 14/50
WO	02094872 A1	20021128	KR0101787	20011022	C07K 14/50
WO	02094873 A2	20021128	EP0205562	20020521	C07K 14/595
WO	02094874 A2	20021128	CA0200762	20020524	C07K 14/705
WO	02094876 A2	20021128	EP0205119	20020508	C07K 14/705
WO	02094878 A1	20021128	FI0200423	20020517	C07K 16/00
WO	02094879 A1	20021128	EP0205467	20020517	C07K 16/28
WO	02094880 A1	20021128	JP0204816	20020517	C07K 16/28
WO	02094881 A2	20021128	SI0200013	20020402	C07K 16/40
WO	02094882 A1	20021128	US0207822	20020304	C08B 11/193
WO	02094884 A2	20021128	US0216519	20020522	C08F 2/00
WO	02094886 A1	20021128	US0211424	20020410	C08F 2/28
WO	02094887 A1	20021128	US0130075	20010926	C08F 2/38
WO	02094888 A1	20021128	US0214674	20020509	C08F 4/64
WO	02094889 A2	20021128	EP0205516	20020517	C08F 8/14
WO	02094890 A1	20021128	US0205433	20020222	C08F 8/32
WO	02094891 A2	20021128	EP0205026	20020507	C08F 10/00
WO	02094892 A1	20021128	US0210256	20020403	C08F 12/08
WO	02094894 A1	20021128	EP0205548	20020521	C08F110/06
WO	02094895 A1	20021128	EP0205549	20020521	C08F110/06
WO	02094898 A2	20021128	FR0201684	20020517	C08F297/02
WO	02094899 A1	20021128	EP0205260	20020514	C08F297/04
WO	02094900 A1	20021128	US0215809	20020517	C08G 18/10
WO	02094901 A1	20021128	US0216139	20020521	C08G 18/10
WO	02094902 A1	20021128	EP0204315	20020418	C08G 18/28
WO	02094903 A1	20021128	EP0205164	20020510	C08G 18/38
WO	02094906 A1	20021128	DK0200354	20020523	C08G 61/02

1		2		3
WO 02094907 A1	20021128	US0215362	20020515	C08G 63/685
WO 02094908 A1	20021128	EP0205043	20020508	C08G 69/16
WO 02094909 A1	20021128	EP0205049	20020508	C08G 69/16
WO 02094910 A1	20021128	US0216180	20020522	C08G 73/00
WO 02094911 A2	20021128	US0205799	20020225	C08J 5/12
WO 02094912 A1	20021128	US0207951	20020313	C08J 5/12
WO 02094913 A1	20021128	EP0205711	20020521	C08J 5/18
WO 02094914 A2	20021128	US0207949	20020313	C08J 7/00
WO 02094915 A2	20021128	EP0205269	20020514	C08J 7/04
WO 02094916 A1	20021128	KR0200915	20020515	C08J 9/00
WO 02094917 A1	20021128	US0215908	20020520	C08J 11/04
WO 02094919 A1	20021128	EP0205416	20020516	C08K 3/00
WO 02094920 A2	20021128	US0216354	20020522	C08K 3/00
WO 02094921 A1	20021128	EP0205475	20020517	C08K 3/22
WO 02094922 A1	20021128	EP0205547	20020521	C08K 5/00
WO 02094923 A1	20021128	EP0205550	20020521	C08K 5/00
WO 02094924 A1	20021128	EP0205551	20020521	C08K 5/00
WO 02094925 A2	20021128	US0142768	20011016	C08K 5/00
WO 02094926 A1	20021128	US0215533	20020515	C08K 5/05
WO 02094927 A1	20021128	EP0205206	20020511	C08K 5/11
WO 02094932 A1	20021128	JP0107532	20010831	C08L 25/06
WO 02094934 A1	20021128	JP0204853	20020520	C08L 67/02
WO 02094942 A1	20021128	US0216200	20020521	C09B 47/04
WO 02094944 A1	20021128	EP0205035	20020507	C09B 67/00
WO 02094945 A1	20021128	DE0201858	20020521	C09C 1/00
WO 02094946 A1	20021128	JP0204848	20020520	C09C 1/04
WO 02094948 A1	20021128	EP0205545	20020521	C09D 5/03
WO 02094950 A1	20021128	JP0204757	20020516	C09D 5/03
WO 02094951 A1	20021128	EP0205263	20020514	C09D 9/00
WO 02094952 A1	20021128	EP0205331	20020515	C09D 11/10
WO 02094955 A1	20021128	EP0205198	20020511	C09D175/04
WO 02094956 A1	20021128	US0212787	20020424	C09D175/04
WO 02094958 A1	20021128	GB0202348	20020520	C09H 3/00
WO 02094959 A1	20021128	GB0202370	20020520	C09H 3/00
WO 02094960 A1	20021128	US0213690	20020430	C09J 7/00
WO 02094961 A1	20021128	IT0200299	20020506	C09J 7/02
WO 02094963 A2	20021128	FR0201717	20020522	C09J 123/16
WO 02094964 A2	20021128	IB0203010	20020506	C09K 3/10
WO 02094966 A1	20021128	EP0203285	20020323	C10B 27/06
WO 02094967 A1	20021128	US0116999	20010524	C10G 35/04
WO 02094968 A2	20021128	US0214553	20020507	C10M
WO 02094969 A2	20021128	US0214794	20020510	C10M 107/38
WO 02094970 A1	20021128	US0215627	20020520	C10M 145/40
WO 02094971 A1	20021128	FR0201723	20020522	C10M 173/02
WO 02094972 A1	20021128	EP0205124	20020510	C11D 13/08
WO 02094973 A1	20021128	GB0202297	20020516	C11D 17/00
WO 02094974 A1	20021128	US0215433	20020515	C11D 17/04
WO 02094975 A1	20021128	US0215437	20020515	C11D 17/04
WO 02094976 A2	20021128	US0216447	20020522	C12G 1/00
WO 02094977 A1	20021128	EP0204580	20020425	C12J 1/00
WO 02094979 A2	20021128	IB0201686	20020517	C12M 1/40
WO 02094981 A2	20021128	IL0200383	20020516	C12N
WO 02094982 A2	20021128	IL0200398	20020521	C12N

1		2		3
WO 02094983 A2	20021128	US0211886	20020513	C12N
WO 02094984 A2	20021128	US0214259	20020503	C12N
WO 02094986 A2	20021128	US0215626	20020520	C12N
WO 02094987 A2	20021128	US0215673	20020515	C12N
WO 02094988 A2	20021128	US0215688	20020517	C12N
WO 02094989 A2	20021128	US0215816	20020517	C12N
WO 02094990 A2	20021128	US0215899	20020516	C12N
WO 02094991 A2	20021128	US0215934	20020517	C12N
WO 02094993 A2	20021128	US0215990	20020520	C12N
WO 02094994 A2	20021128	US0215992	20020520	C12N
WO 02094995 A2	20021128	US0216001	20020517	C12N
WO 02094996 A2	20021128	US0216037	20020520	C12N
WO 02094997 A2	20021128	US0216086	20020521	C12N
WO 02094998 A2	20021128	US0216100	20020521	C12N
WO 02094999 A2	20021128	US0216164	20020522	C12N
WO 02095000 A2	20021128	US0216173	20020522	C12N
WO 02095001 A2	20021128	US0216230	20020521	C12N
WO 02095002 A2	20021128	US0216295	20020522	C12N
WO 02095003 A2	20021128	US0216482	20020524	C12N
WO 02095005 A2	20021128	US0216546	20020522	C12N
WO 02095006 A2	20021128	US0216748	20020522	C12N
WO 02095007 A2	20021128	US0216819	20020523	C12N
WO 02095008 A2	20021128	US0202728	20020130	C12N
WO 02095009 A2	20021128	US0206242	20020228	C12N
WO 02095010 A2	20021128	US0209785	20020319	C12N
WO 02095011 A2	20021128	EP0204134	20020413	C12N 5/00
WO 02095012 A1	20021128	US0214246	20020503	C12N 5/06
WO 02095013 A2	20021128	CA0200760	20020524	C12N 9/00
WO 02095014 A2	20021128	DK0200325	20020517	C12N 9/00
WO 02095015 A1	20021128	FR0201730	20020522	C12N 9/00
WO 02095016 A2	20021128	US0222511	20020215	C12N 9/00
WO 02095018 A1	20021128	EP0205392	20020516	C12N 9/48
WO 02095019 A1	20021128	EP0205462	20020517	C12N 9/68
WO 02095020 A1	20021128	AU0200628	20020521	C12N 15/00
WO 02095021 A2	20021128	CA0200740	20020523	C12N 15/00
WO 02095022 A2	20021128	EP0206580	20020521	C12N 15/00
WO 02095023 A2	20021128	IB0202810	20020523	C12N 15/00
WO 02095024 A1	20021128	KR0201011	20020523	C12N 15/00
WO 02095029 A2	20021128	CA0200724	20020517	C12N 15/12
WO 02095030 A2	20021128	CA0200734	20020524	C12N 15/12
WO 02095031 A1	20021128	ES0200221	20020510	C12N 15/12
WO 02095032 A2	20021128	US0151623	20011022	C12N 15/12
WO 02095034 A2	20021128	CA0200758	20020523	C12N 15/53
WO 02095035 A1	20021128	GB0202374	20020521	C12N 15/54
WO 02095036 A2	20021128	NZ0200098	20020520	C12N 15/55
WO 02095038 A2	20021128	NL0200326	20020523	C12N 15/67
WO 02095039 A1	20021128	CA0200722	20020522	C12N 15/74
WO 02095040 A1	20021128	NL0200314	20020516	C12N 15/86
WO 02095041 A1	20021128	CN0200351	20020524	C12N 15/861
WO 02095042 A1	20021128	KR0200962	20020521	C12N 15/861
WO 02095047 A1	20021128	US0215705	20020515	C12P 19/34
WO 02095049 A2	20021128	US0215025	20020513	C12Q
WO 02095050 A2	20021128	US0215136	20020520	C12Q

1		2		3
WO 02095051 A2	20021128	US0215475	20020516	C12Q
WO 02095052 A2	20021128	US0215634	20020517	C12Q
WO 02095053 A2	20021128	US0215684	20020516	C12Q
WO 02095054 A2	20021128	US0215878	20020520	C12Q
WO 02095055 A2	20021128	US0215947	20020521	C12Q
WO 02095056 A2	20021128	US0216023	20020522	C12Q
WO 02095057 A2	20021128	US0216373	20020524	C12Q
WO 02095059 A2	20021128	US0218532	20020515	C12Q
WO 02095060 A2	20021128	GR0200031	20020520	C12Q 1/00
WO 02095061 A1	20021128	US0215766	20020517	C12Q 1/00
WO 02095064 A1	20021128	DK0200336	20020521	C12Q 1/68
WO 02095065 A2	20021128	DK0200337	20020521	C12Q 1/68
WO 02095066 A2	20021128	EP0205580	20020521	C12Q 1/68
WO 02095067 A2	20021128	EP0206581	20020522	C12Q 1/68
WO 02095068 A2	20021128	EP0206930	20020527	C12Q 1/68
WO 02095069 A2	20021128	GB0202294	20020515	C12Q 1/68
WO 02095070 A2	20021128	GB0202345	20020520	C12Q 1/68
WO 02095071 A2	20021128	NL0200322	20020522	C12Q 1/68
WO 02095072 A1	20021128	US0215113	20020510	C12Q 1/68
WO 02095073 A1	20021128	US0215951	20020517	C12Q 1/68
WO 02095074 A1	20021128	US0215826	20020520	C12Q 1/70
WO 02095077 A2	20021128	US0143665	20011114	C22B 9/02
WO 02095078 A1	20021128	US0116449	20010521	C22B 21/02
WO 02095079 A1	20021128	US0127240	20010904	C22B 21/02
WO 02095080 A2	20021128	US0215893	20020522	C22C
WO 02095082 A2	20021128	GB0202382	20020522	C22F 1/00
WO 02095083 A1	20021128	US0142539	20011005	C23C 14/00
WO 02095084 A1	20021128	AU0200641	20020522	C23C 14/46
WO 02095089 A2	20021128	EP0205163	20020510	C23C 26/02
WO 02095090 A1	20021128	JP0110327	20011127	C25B 9/00
WO 02095091 A2	20021128	EP0205250	20020513	C25D 5/54
WO 02095092 A1	20021128	US0216266	20020524	C30B 25/02
WO 02095093 A1	20021128	JP0204880	20020521	C30B 29/10
WO 02095095 A2	20021128	EP0205616	20020522	D01F
WO 02095096 A1	20021128	NL0100405	20010523	D01F 6/80
WO 02095097 A1	20021128	US0215619	20020520	D01F 9/12
WO 02095098 A1	20021128	US0215828	20020517	D01F 9/12
WO 02095101 A1	20021128	US0213051	20020424	D02G 3/00
WO 02095102 A1	20021128	US0216108	20020520	D02G 3/40
WO 02095107 A1	20021128	US0215787	20020507	D04G
WO 02095111 A1	20021128	US0216065	20020523	D04H 5/06
WO 02095112 A1	20021128	US0216297	20020521	D06B 5/08
WO 02095113 A1	20021128	EP0205743	20020524	D06B 5/16
WO 02095114 A1	20021128	EP0205755	20020523	D06B 5/16
WO 02095117 A1	20021128	EP0205315	20020514	D06F 3/04
WO 02095118 A1	20021128	KR0200913	20020515	D06F 17/06
WO 02095120 A1	20021128	US0215744	20020517	D06F 75/40
WO 02095121 A1	20021128	US0216036	20020520	D06M 15/256
WO 02095122 A1	20021128	EP0205424	20020516	D06M 15/61
WO 02095123 A1	20021128	EP0205425	20020516	D06P 1/52
WO 02095124 A1	20021128	FI0200413	20020515	D21C 9/18
WO 02095127 A2	20021128	DK0200326	20020517	D21H
WO 02095128 A1	20021128	FI0200428	20020520	D21H 17/29

1					3
WO	02095129 A1	20021128	FI0200427	20020520	D21H 19/36
WO	02095131 A2	20021128	US0207613	20020313	D21H 23/76
WO	02095132 A1	20021128	FR0201693	20020521	E01C 5/00
WO	02095134 A1	20021128	CH0200274	20020522	E01D 11/02
WO	02095136 A1	20021128	FI0200440	20020522	E01H 1/08
WO	02095138 A1	20021128	US0215614	20020520	E02B 17/00
WO	02095139 A1	20021128	FI0200442	20020522	E02D 27/52
WO	02095140 A1	20021128	US0129515	20010921	E02D 29/02
WO	02095141 A1	20021128	US0216145	20020522	E02D 29/14
WO	02095142 A1	20021128	EP0205619	20020522	E02F 3/34
WO	02095143 A1	20021128	CA0200679	20020503	E02F 3/815
WO	02095144 A1	20021128	DE0201869	20020523	E02F 3/92
WO	02095145 A1	20021128	DE0201870	20020523	E02F 3/96
WO	02095147 A1	20021128	JP0200107	20020110	E03D 1/34
WO	02095148 A1	20021128	MX0200045	20020523	E03D 9/00
WO	02095149 A2	20021128	US0215650	20020517	E03F 5/00
WO	02095150 A2	20021128	KR0200546	20020328	E03F 5/04
WO	02095151 A1	20021128	AU0200637	20020523	E03F 7/00
WO	02095152 A1	20021128	US0147402	20011109	E04B 1/00
WO	02095153 A1	20021128	IB0201812	20020524	E04B 1/26
WO	02095154 A1	20021128	AU0200642	20020523	E04B 1/32
WO	02095155 A1	20021128	US0116288	20010518	E04B 1/98
WO	02095156 A1	20021128	RU0200068	20020228	E04B 9/30
WO	02095157 A1	20021128	EP0205613	20020522	E04C 2/04
WO	02095158 A1	20021128	FR0201576	20020507	E04C 2/38
WO	02095159 A1	20021128	FI0200439	20020522	E04C 3/18
WO	02095160 A1	20021128	DE0101904	20010521	E04D 1/16
WO	02095161 A1	20021128	CA0200748	20020522	E04F 13/08
WO	02095162 A1	20021128	GB0202383	20020522	E04F 13/08
WO	02095163 A2	20021128	US0216935	20020516	E04G
WO	02095164 A1	20021128	JP0204918	20020521	E04G 23/08
WO	02095165 A2	20021128	US0208162	20020318	E04H
WO	02095166 A1	20021128	GB0202389	20020522	E04H 1/12
WO	02095167 A1	20021128	US0215630	20020517	E04H 1/12
WO	02095168 A1	20021128	ES0200219	20020509	E04H 6/00
WO	02095170 A1	20021128	KR0200907	20020515	E05B 49/00
WO	02095172 A1	20021128	US0146996	20011207	E05D 15/06
WO	02095173 A1	20021128	IB0101906	20011012	E05F 5/02
WO	02095174 A1	20021128	DE0201768	20020516	E06B 3/66
WO	02095175 A1	20021128	GB0202221	20020522	E06B 9/00
WO	02095176 A1	20021128	ZA0200080	20020517	E06B 9/06
WO	02095177 A1	20021128	FI0200426	20020520	E06B 9/322
WO	02095178 A2	20021128	US0215644	20020517	E21B
WO	02095179 A2	20021128	US0215989	20020520	E21B
WO	02095180 A2	20021128	GB0202381	20020520	E21B 4/14
WO	02095181 A1	20021128	EP0205602	20020522	E21B 17/046
WO	02095182 A1	20021128	GB0202400	20020522	E21B 19/22
WO	02095183 A1	20021128	AU0200644	20020522	E21B 25/02
WO	02095184 A1	20021128	US0207580	20020313	E21B 33/038
WO	02095185 A1	20021128	US0207459	20020313	E21B 33/04
WO	02095186 A1	20021128	GB0202155	20020509	E21B 37/08
WO	02095187 A2	20021128	GB0202359	20020521	E21B 43/22
WO	02095188 A1	20021128	DK0200333	20020521	E21B 43/26

1					3
WO	02095189 A1	20021128	IB0203024	20020523	E21B 47/10
WO	02095191 A2	20021128	GB0202385	20020521	F01C 21/00
WO	02095192 A1	20021128	RU0200245	20020523	F01K 21/04
WO	02095195 A1	20021128	GR0200030	20020517	F01L 9/02
WO	02095196 A1	20021128	DK0200356	20020524	F01M 1/02
WO	02095198 A1	20021128	US0215940	20020517	F01N 3/28
WO	02095202 A1	20021128	US0216436	20020523	F02B 55/04
WO	02095207 A1	20021128	SE0200992	20020523	F02K 9/42
WO	02095208 A1	20021128	ES0100291	20010723	F02M 7/06
WO	02095210 A1	20021128	SE0200917	20020515	F02M 25/07
WO	02095211 A1	20021128	DE0201732	20020515	F02M 37/22
WO	02095212 A1	20021128	CA0200738	20020517	F02M 47/02
WO	02095213 A1	20021128	CA0200736	20020517	F02M 51/06
WO	02095214 A1	20021128	CA0200737	20020517	F02M 51/06
WO	02095220 A1	20021128	US0216742	20020524	F02P 23/04
WO	02095221 A1	20021128	DE0201873	20020523	F03D 3/04
WO	02095222 A1	20021128	EP0204273	20020418	F03D 11/00
WO	02095224 A1	20021128	BR0100066	20010525	F03G 7/10
WO	02095225 A1	20021128	RU0200191	20020423	F03H 5/00
WO	02095228 A1	20021128	DE0201813	20020521	F04B 27/10
WO	02095229 A1	20021128	DE0201814	20020521	F04B 27/10
WO	02095231 A1	20021128	KR0100864	20010524	F04B 35/04
WO	02095232 A1	20021128	KR0100877	20010525	F04B 35/04
WO	02095233 A1	20021128	KR0100881	20010525	F04B 39/10
WO	02095234 A1	20021128	US0213608	20020429	F04B 53/14
WO	02095235 A1	20021128	US0215632	20020515	F04C
WO	02095237 A1	20021128	US0213669	20020430	F04D 29/46
WO	02095238 A1	20021128	RU0200193	20020424	F04F 5/54
WO	02095243 A1	20021128	SE0200880	20020508	F15B 21/14
WO	02095244 A2	20021128	US0216277	20020523	F16B
WO	02095245 A1	20021128	ES0100215	20010525	F16B 12/20
WO	02095250 A1	20021128	EP0204123	20020413	F16C 23/08
WO	02095251 A2	20021128	US0215621	20020520	F16D
WO	02095252 A2	20021128	US0215641	20020516	F16D
WO	02095253 A1	20021128	DE0201815	20020521	F16D 48/06
WO	02095254 A2	20021128	DE0201816	20020521	F16D 48/06
WO	02095255 A1	20021128	EP0205432	20020516	F16D 55/14
WO	02095256 A2	20021128	IB0203125	20020524	F16D 65/00
WO	02095257 A2	20021128	EP0205431	20020516	F16D 65/21
WO	02095258 A1	20021128	US0212911	20020425	F16F 1/08
WO	02095261 A2	20021128	DE0201817	20020521	F16H 1/32
WO	02095262 A2	20021128	US0216495	20020523	F16H 7/00
WO	02095263 A1	20021128	US0216171	20020516	F16H 7/12
WO	02095264 A1	20021128	EP0205453	20020517	F16H 25/12
WO	02095266 A1	20021128	EP0205005	20020507	F16H 57/04
WO	02095268 A1	20021128	DE0201720	20020514	F16H 61/04
WO	02095271 A1	20021128	JP0204938	20020522	F16J 15/40
WO	02095272 A2	20021128	US0216281	20020523	F16K
WO	02095273 A1	20021128	IN0100106	20010524	F16K 3/02
WO	02095274 A1	20021128	FI0200435	20020521	F16K 5/06
WO	02095275 A1	20021128	DK0200350	20020524	F16K 17/12
WO	02095276 A1	20021128	IB0201602	20020510	F16K 31/04
WO	02095278 A1	20021128	GB0202318	20020516	F16L 1/12

1					3
WO	02095279 A1	20021128	FR0201475	20020429	F16L 3/137
WO	02095280 A1	20021128	FR0201551	20020506	F16L 11/16
WO	02095281 A1	20021128	DK0200355	20020523	F16L 59/153
WO	02095282 A2	20021128	EP0202840	20020314	F16P 3/00
WO	02095284 A1	20021128	US0216410	20020523	F17C 9/02
WO	02095286 A1	20021128	FR0201709	20020521	F21S 8/02
WO	02095287 A1	20021128	GB0202293	20020515	F21S 8/02
WO	02095288 A1	20021128	JP0204905	20020521	F21S 8/08
WO	02095289 A1	20021128	AU0200631	20020521	F21V 8/00
WO	02095290 A1	20021128	EP0205491	20020517	F21V 13/02
WO	02095292 A1	20021128	MX0200046	20020523	F21V 35/00
WO	02095294 A1	20021128	EP0204577	20020417	F23D 14/60
WO	02095295 A1	20021128	IB0201758	20020522	F23N 5/12
WO	02095296 A1	20021128	FI0200407	20020514	F24B 1/02
WO	02095297 A2	20021128	IL0200397	20020521	F24F
WO	02095298 A1	20021128	FR0201706	20020521	F24F 7/02
WO	02095299 A1	20021128	JP0204834	20020520	F24F 11/02
WO	02095300 A1	20021128	IT0100257	20010522	F24F 11/04
WO	02095301 A1	20021128	US0202517	20020128	F24H 9/20
WO	02095303 A1	20021128	CA0200755	20020524	F25B 43/00
WO	02095304 A1	20021128	EP0205412	20020516	F25C 3/04
WO	02095305 A1	20021128	EP0105904	20010522	F25D 13/00
WO	02095307 A1	20021128	AT0200153	20020517	F25D 23/00
WO	02095308 A2	20021128	US0205801	20020225	F25J
WO	02095309 A1	20021128	US0214303	20020508	F25J 1/00
WO	02095311 A1	20021128	IB0201801	20020517	F26B 3/30
WO	02095313 A1	20021128	IB0201417	20020425	F28B 1/02
WO	02095314 A1	20021128	CH0200245	20020507	F28D 20/02
WO	02095316 A1	20021128	SE0200959	20020517	F28F 5/00
WO	02095317 A2	20021128	IL0200394	20020521	F41A
WO	02095318 A2	20021128	US0216523	20020523	F41A
WO	02095319 A2	20021128	US0205908	20020226	F41A 3/04
WO	02095320 A1	20021128	KR0200937	20020518	F41B 15/04
WO	02095321 A2	20021128	US0216339	20020523	F42B
WO	02095322 A1	20021128	FR0201669	20020517	F42B 33/06
WO	02095323 A1	20021128	US0214388	20020508	G01B 3/44
WO	02095324 A1	20021128	AU0200648	20020523	G01B 5/255
WO	02095325 A1	20021128	RU0200244	20020523	G01B 7/34
WO	02095326 A1	20021128	KR0200957	20020521	G01B 9/02
WO	02095327 A1	20021128	FI0200431	20020521	G01B 11/00
WO	02095328 A1	20021128	US0212977	20020424	G01B 11/02
WO	02095329 A1	20021128	NO0200180	20020522	G01B 11/16
WO	02095330 A1	20021128	JP0204909	20020521	G01C 17/30
WO	02095331 A1	20021128	US0207408	20020312	G01C 19/56
WO	02095336 A2	20021128	US0222081	20020122	G01F
WO	02095341 A1	20021128	US0215629	20020517	G01F 11/00
WO	02095343 A1	20021128	US0215866	20020520	G01K 1/00
WO	02095349 A1	20021128	GB0202138	20020509	G01M 11/00
WO	02095350 A1	20021128	DK0200329	20020517	G01M 17/02
WO	02095351 A2	20021128	IL0200392	20020520	G01N
WO	02095352 A2	20021128	US0215117	20020515	G01N
WO	02095353 A2	20021128	US0215132	20020517	G01N
WO	02095354 A2	20021128	US0215872	20020520	G01N

1			2		3
WO	02095355 A2	20021128	US0215998	20020517	G01N
WO	02095356 A2	20021128	US0216098	20020521	G01N
WO	02095357 A2	20021128	US0216122	20020521	G01N
WO	02095358 A2	20021128	US0216130	20020520	G01N
WO	02095359 A2	20021128	US0216157	20020522	G01N
WO	02095360 A2	20021128	US0216350	20020523	G01N
WO	02095361 A2	20021128	US0216448	20020522	G01N
WO	02095362 A2	20021128	US0216559	20020524	G01N
WO	02095363 A2	20021128	US0216785	20020528	G01N
WO	02095364 A1	20021128	ES0100200	20010522	G01N 1/20
WO	02095365 A2	20021128	GB0202222	20020517	G01N 5/00
WO	02095366 A1	20021128	BE0200081	20020517	G01N 11/14
WO	02095367 A1	20021128	DE0201828	20020517	G01N 13/02
WO	02095368 A1	20021128	DE0201846	20020522	G01N 15/02
WO	02095369 A1	20021128	EP0204016	20020411	G01N 15/08
WO	02095370 A2	20021128	US0212197	20020418	G01N 15/08
WO	02095371 A1	20021128	AT0200157	20020523	G01N 21/01
WO	02095373 A1	20021128	US0215894	20020517	G01N 21/35
WO	02095374 A1	20021128	FR0201528	20020503	G01N 21/43
WO	02095375 A1	20021128	IL0100475	20010524	G01N 21/59
WO	02095377 A1	20021128	JP0204756	20020516	G01N 21/84
WO	02095379 A2	20021128	EP0205509	20020517	G01N 21/88
WO	02095380 A2	20021128	GB0202185	20020520	G01N 23/00
WO	02095382 A1	20021128	US0216194	20020521	G01N 25/72
WO	02095383 A2	20021128	DE0201684	20020506	G01N 27/00
WO	02095386 A2	20021128	US0215850	20020516	G01N 27/333
WO	02095387 A1	20021128	CH0200269	20020516	G01N 27/403
WO	02095388 A2	20021128	CA0200721	20020517	G01N 29/00
WO	02095390 A1	20021128	CN0200333	20020516	G01N 30/60
WO	02095392 A2	20021128	EP0204491	20020424	G01N 31/22
WO	02095393 A2	20021128	CA0200735	20020523	G01N 33/00
WO	02095394 A2	20021128	EP0205316	20020514	G01N 33/48
WO	02095395 A2	20021128	EP0205798	20020527	G01N 33/48
WO	02095396 A2	20021128	US0213566	20020429	G01N 33/48
WO	02095398 A1	20021128	US0216153	20020522	G01N 33/497
WO	02095399 A2	20021128	IB0202752	20020329	G01N 33/50
WO	02095400 A2	20021128	IB0202990	20020516	G01N 33/50
WO	02095401 A2	20021128	US0144319	20011127	G01N 33/52
WO	02095402 A2	20021128	CA0200526	20020417	G01N 33/53
WO	02095403 A2	20021128	EP0205543	20020521	G01N 33/53
WO	02095405 A1	20021128	US0216231	20020521	G01N 33/53
WO	02095406 A2	20021128	EP0205268	20020514	G01N 33/543
WO	02095407 A1	20021128	JP0204274	20020426	G01N 33/543
WO	02095408 A1	20021128	JP0204661	20020514	G01N 33/551
WO	02095409 A1	20021128	NO0200161	20020426	G01N 33/558
WO	02095410 A1	20021128	AU0200611	20020517	G01N 33/569
WO	02095411 A1	20021128	DK0200341	20020521	G01N 33/569
WO	02095412 A2	20021128	US0216244	20020520	G01N 33/58
WO	02095413 A2	20021128	CA0200730	20020523	G01N 33/68
WO	02095415 A2	20021128	EP0205612	20020522	G01N 33/68
WO	02095416 A2	20021128	GB0202208	20020522	G01N 33/68
WO	02095417 A2	20021128	GB0202393	20020520	G01N 33/68
WO	02095418 A2	20021128	US0211344	20020405	G01N 33/68

1					3
WO	02095419 A2	20021128	US0216247	20020520	G01N 33/68
WO	02095420 A2	20021128	EP0205063	20020508	G01N 37/00
WO	02095424 A2	20021128	US0215543	20020515	G01R 3/00
WO	02095425 A2	20021128	IB0201383	20020424	G01R 11/00
WO	02095429 A2	20021128	CA0200726	20020521	G01R 31/00
WO	02095431 A1	20021128	US0110828	20010523	G01R 31/302
WO	02095434 A1	20021128	ES0200222	20020510	G01R 33/09
WO	02095436 A1	20021128	US0214346	20020508	G01R 33/565
WO	02095438 A2	20021128	US0216146	20020522	G01S
WO	02095439 A2	20021128	US0216533	20020522	G01S
WO	02095440 A2	20021128	US0216538	20020523	G01S
WO	02095441 A1	20021128	FR0201743	20020523	G01S 3/30
WO	02095442 A1	20021128	SE0200969	20020521	G01S 5/08
WO	02095449 A1	20021128	US0215625	20020520	G01V 1/28
WO	02095451 A1	20021128	RU0200190	20020423	G01V 7/00
WO	02095454 A2	20021128	US0216049	20020521	G02B
WO	02095456 A2	20021128	US0215912	20020516	G02B 1/10
WO	02095458 A1	20021128	US0213914	20020503	G02B 6/00
WO	02095461 A1	20021128	CN0200340	20020520	G02B 6/26
WO	02095462 A2	20021128	US0214875	20020510	G02B 6/26
WO	02095463 A2	20021128	US0206371	20020228	G02B 6/26
WO	02095466 A1	20021128	AU0200663	20020524	G02B 6/34
WO	02095467 A2	20021128	US0215504	20020515	G02B 6/34
WO	02095470 A1	20021128	DE0102077	20010523	G02B 6/42
WO	02095471 A1	20021128	US0117032	20010524	G02B 6/43
WO	02095472 A1	20021128	GB0201918	20020425	G02B 6/44
WO	02095473 A1	20021128	US0201000	20020114	G02B 6/44
WO	02095474 A1	20021128	US0215333	20020515	G02B 6/44
WO	02095478 A1	20021128	US0215936	20020516	G02B 26/02
WO	02095479 A1	20021128	US0205311	20020219	G02B 26/02
WO	02095484 A2	20021128	US0149425	20011219	G02F
WO	02095485 A2	20021128	US0216015	20020522	G02F 1/00
WO	02095486 A1	20021128	JP0204854	20020520	G02F 1/01
WO	02095487 A1	20021128	US0215523	20020516	G02F 1/03
WO	02095488 A1	20021128	US0215980	20020520	G02F 1/13
WO	02095490 A2	20021128	US0215216	20020513	G02F 1/1337
WO	02095494 A2	20021128	US0221009	20020523	G02F 1/139
WO	02095495 A1	20021128	US0147878	20011211	G02F 1/335
WO	02095496 A1	20021128	US0215603	20020517	G03B 21/14
WO	02095497 A2	20021128	DK0200274	20020425	G03F 7/00
WO	02095499 A1	20021128	NL0100401	20010523	G03F 7/00
WO	02095500 A1	20021128	KR0100837	20010521	G03F 7/42
WO	02095501 A1	20021128	KR0100838	20010521	G03F 7/42
WO	02095502 A1	20021128	KR0100839	20010521	G03F 7/42
WO	02095503 A1	20021128	US0216409	20020523	G03H 1/04
WO	02095504 A1	20021128	IB0200600	20020228	G04B 9/00
WO	02095507 A1	20021128	US0216340	20020523	G05B 11/01
WO	02095508 A1	20021128	US0216727	20020524	G05B 13/02
WO	02095509 A2	20021128	US0215901	20020520	G05B 19/042
WO	02095510 A2	20021128	US0216033	20020520	G05B 19/042
WO	02095511 A1	20021128	US0215755	20020517	G05B 19/18
WO	02095514 A2	20021128	GB0202110	20020508	G05B 19/418
WO	02095517 A1	20021128	DK0200349	20020524	G05D 1/00

1					3
WO	02095518 A2	20021128	DK0200357	20020527	G05D 1/02
WO	02095519 A1	20021128	US0216289	20020523	G05D 7/06
WO	02095520 A1	20021128	GB0202194	20020521	G05D 15/00
WO	02095521 A1	20021128	FR0201713	20020522	G05D 23/19
WO	02095522 A1	20021128	IB0100888	20010521	G06E 1/00
WO	02095523 A2	20021128	DE0201894	20020523	G06F
WO	02095524 A2	20021128	IB0201827	20020522	G06F
WO	02095526 A2	20021128	US0212902	20020423	G06F
WO	02095527 A2	20021128	US0213156	20020424	G06F
WO	02095529 A2	20021128	US0214963	20020513	G06F
WO	02095531 A2	20021128	US0215261	20020514	G06F
WO	02095532 A2	20021128	US0215568	20020517	G06F
WO	02095533 A2	20021128	US0215666	20020517	G06F
WO	02095534 A2	20021128	US0216012	20020520	G06F
WO	02095535 A2	20021128	US0216013	20020522	G06F
WO	02095537 A2	20021128	US0216079	20020521	G06F
WO	02095538 A2	20021128	US0216113	20020521	G06F
WO	02095539 A2	20021128	US0216240	20020522	G06F
WO	02095540 A2	20021128	US0216242	20020523	G06F
WO	02095541 A2	20021128	US0216294	20020522	G06F
WO	02095542 A2	20021128	US0221861	20020110	G06F
WO	02095543 A2	20021128	US0222041	20020206	G06F
WO	02095544 A2	20021128	US0222508	20020111	G06F
WO	02095546 A2	20021128	CA0200754	20020524	G06F 1/00
WO	02095547 A2	20021128	EP0204534	20020423	G06F 1/00
WO	02095549 A2	20021128	IB0200006	20020104	G06F 1/00
WO	02095550 A2	20021128	IL0200325	20020424	G06F 1/00
WO	02095552 A2	20021128	US0215466	20020517	G06F 1/00
WO	02095553 A2	20021128	US0215468	20020517	G06F 1/00
WO	02095554 A2	20021128	US0215469	20020517	G06F 1/00
WO	02095555 A2	20021128	US0216072	20020515	G06F 1/16
WO	02095557 A2	20021128	GB0202258	20020517	G06F 3/00
WO	02095558 A1	20021128	US0145778	20011102	G06F 3/00
WO	02095559 A1	20021128	US0146620	20011105	G06F 3/00
WO	02095560 A2	20021128	US0215463	20020516	G06F 3/00
WO	02095561 A1	20021128	US0215841	20020517	G06F 3/00
WO	02095562 A1	20021128	US0216123	20020521	G06F 3/00
WO	02095569 A1	20021128	GB0202360	20020522	G06F 7/48
WO	02095571 A1	20021128	US0215047	20020510	G06F 9/00
WO	02095573 A1	20021128	GB0202014	20020502	G06F 9/30
WO	02095574 A1	20021128	GB0202034	20020502	G06F 9/30
WO	02095575 A1	20021128	GB0200593	20020211	G06F 9/38
WO	02095576 A1	20021128	IB0201786	20020517	G06F 9/44
WO	02095577 A2	20021128	US0215514	20020517	G06F 9/44
WO	02095578 A1	20021128	US0215534	20020514	G06F 9/44
WO	02095579 A1	20021128	US0216166	20020520	G06F 9/44
WO	02095580 A1	20021128	US0216222	20020523	G06F 9/44
WO	02095581 A2	20021128	EP0204480	20020424	G06F 9/445
WO	02095584 A2	20021128	GB0202372	20020522	G06F 9/46
WO	02095585 A1	20021128	US0216526	20020523	G06F 11/00
WO	02095586 A2	20021128	GB0202302	20020515	G06F 11/22
WO	02095587 A2	20021128	US0215806	20020516	G06F 11/28
WO	02095590 A1	20021128	US0216954	20020524	G06F 11/30

1					3
WO	02095591 A1	20021128	US0221637	20020206	G06F 12/00
WO	02095592 A2	20021128	US0222516	20020214	G06F 12/00
WO	02095593 A1	20021128	JP0204997	20020523	G06F 12/14
WO	02095594 A1	20021128	JP0204438	20020507	G06F 13/00
WO	02095596 A1	20021128	JP0204797	20020517	G06F 13/00
WO	02095597 A1	20021128	JP0204811	20020517	G06F 13/00
WO	02095599 A1	20021128	US0216253	20020524	G06F 13/00
WO	02095600 A1	20021128	US0216484	20020524	G06F 13/00
WO	02095604 A1	20021128	US0215877	20020520	G06F 15/00
WO	02095605 A1	20021128	US0131268	20011005	G06F 15/16
WO	02095606 A1	20021128	US0214512	20020507	G06F 15/16
WO	02095607 A1	20021128	US0215752	20020517	G06F 15/16
WO	02095608 A1	20021128	US0216454	20020523	G06F 15/16
WO	02095609 A1	20021128	US0216957	20020524	G06F 15/16
WO	02095610 A1	20021128	US0215582	20020517	G06F 15/173
WO	02095612 A1	20021128	KR0101808	20011025	G06F 17/00
WO	02095613 A1	20021128	US0215892	20020522	G06F 17/00
WO	02095614 A1	20021128	JP0104350	20010524	G06F 17/21
WO	02095615 A1	20021128	JP0204796	20020517	G06F 17/21
WO	02095616 A1	20021128	AU0200624	20020520	G06F 17/27
WO	02095617 A1	20021128	AU0200606	20020517	G06F 17/30
WO	02095618 A2	20021128	DK0200340	20020521	G06F 17/30
WO	02095619 A2	20021128	EP0205006	20020507	G06F 17/30
WO	02095620 A2	20021128	FR0201711	20020521	G06F 17/30
WO	02095621 A2	20021128	GB0202430	20020523	G06F 17/30
WO	02095624 A2	20021128	IL0200385	20020519	G06F 17/30
WO	02095626 A1	20021128	SG0200092	20020515	G06F 17/30
WO	02095627 A1	20021128	US0116191	20010519	G06F 17/30
WO	02095628 A2	20021128	US0211485	20020412	G06F 17/30
WO	02095629 A1	20021128	US0214844	20020510	G06F 17/30
WO	02095630 A1	20021128	US0215076	20020513	G06F 17/30
WO	02095631 A1	20021128	US0215498	20020514	G06F 17/30
WO	02095632 A2	20021128	US0216470	20020524	G06F 17/30
WO	02095633 A2	20021128	US0216380	20020523	G06F 17/40
WO	02095634 A1	20021128	AU0200614	20020520	G06F 17/60
WO	02095635 A1	20021128	AU0200623	20020520	G06F 17/60
WO	02095636 A1	20021128	AU0200658	20020524	G06F 17/60
WO	02095638 A2	20021128	GB0202354	20020520	G06F 17/60
WO	02095639 A2	20021128	IB0203349	20020516	G06F 17/60
WO	02095640 A1	20021128	JP0204812	20020517	G06F 17/60
WO	02095641 A1	20021128	JP0204813	20020517	G06F 17/60
WO	02095642 A1	20021128	JP0204923	20020521	G06F 17/60
WO	02095644 A1	20021128	KR0200681	20020415	G06F 17/60
WO	02095645 A1	20021128	KR0200976	20020522	G06F 17/60
WO	02095646 A2	20021128	US0029385	20001025	G06F 17/60
WO	02095647 A2	20021128	US0128065	20010907	G06F 17/60
WO	02095652 A1	20021128	US0215701	20020516	G06F 19/00
WO	02095653 A2	20021128	US0215827	20020517	G06F 19/00
WO	02095654 A1	20021128	US0216461	20020521	G06G 7/48
WO	02095655 A2	20021128	US0143099	20011115	G06K
WO	02095656 A1	20021128	US0212699	20020422	G06K
WO	02095657 A2	20021128	US0215668	20020516	G06K
WO	02095659 A2	20021128	US0216066	20020523	G06K

1			2		3
WO	02095660 A2	20021128	US0215782	20020517	G06K 7/10
WO	02095661 A1	20021128	DE0201692	20020510	G06K 9/00
WO	02095664 A1	20021128	US0215545	20020516	G06K 9/00
WO	02095665 A1	20021128	JP0204937	20020522	G06K 9/03
WO	02095666 A1	20021128	KR0200433	20020313	G06K 9/20
WO	02095668 A1	20021128	US0215538	20020515	G06K U/08
WO	02095669 A1	20021128	US0146912	20011206	G06K 15/02
WO	02095670 A1	20021128	KR0200980	20020523	G06K 17/00
WO	02095671 A1	20021128	US0215508	20020515	G06K 19/04
WO	02095672 A1	20021128	IB0201704	20020516	G06K 19/07
WO	02095674 A1	20021128	JP0204831	20020517	G06K 19/077
WO	02095675 A1	20021128	US0215956	20020521	G06K 19/077
WO	02095676 A2	20021128	US0216069	20020523	G06N
WO	02095677 A2	20021128	US0107759	20010308	G06T
WO	02095679 A2	20021128	US0216621	20020523	G06T
WO	02095682 A2	20021128	EP0205716	20020523	G06T 7/40
WO	02095685 A1	20021128	IL0200406	20020522	G06T 15/20
WO	02095686 A1	20021128	US0216438	20020523	G06T 15/40
WO	02095689 A1	20021128	US0213730	20020502	G07C
WO	02095691 A1	20021128	GB0202219	20020517	G07C 9/00
WO	02095692 A1	20021128	GB0202364	20020521	G07C 9/00
WO	02095693 A1	20021128	KR0101855	20011102	G07D 7/12
WO	02095695 A1	20021128	NO0200154	20020423	G07F 7/00
WO	02095696 A1	20021128	SG0200102	20020522	G07F 7/02
WO	02095698 A1	20021128	FR0201685	20020517	G07F 17/10
WO	02095699 A1	20021128	CA0200601	20020425	G07F 17/12
WO	02095700 A1	20021128	SE0200977	20020521	G07F 19/00
WO	02095701 A1	20021128	US0216616	20020523	G08B 1/08
WO	02095702 A1	20021128	GB0202091	20020507	G08B 15/00
WO	02095703 A2	20021128	EP0205734	20020524	G08B 17/00
WO	02095704 A1	20021128	US0215859	20020517	G08B 21/00
WO	02095706 A2	20021128	US0211398	20020411	G08C
WO	02095707 A1	20021128	DE0201848	20020522	G08C 17/02
WO	02095708 A1	20021128	US0216147	20020522	G08C 19/22
WO	02095709 A2	20021128	US0215609	20020520	G08G
WO	02095710 A2	20021128	DE0201830	20020517	G08G 1/0962
WO	02095711 A1	20021128	HR0200016	20020325	G08G 1/0967
WO	02095714 A2	20021128	EP0205525	20020518	G09B
WO	02095715 A2	20021128	FR0201728	20020522	G09B
WO	02095716 A1	20021128	US0216165	20020523	G09B 5/00
WO	02095718 A2	20021128	GB0202367	20020520	G09F
WO	02095719 A2	20021128	FR0201534	20020503	G09F 1/06
WO	02095720 A1	20021128	EP0204133	20020413	G09F 13/02
WO	02095721 A1	20021128	AU0200598	20020516	G09F 23/06
WO	02095722 A2	20021128	US0215807	20020517	G09G 3/00
WO	02095725 A1	20021128	FI0200419	20020516	G10K 11/178
WO	02095726 A1	20021128	EP0205606	20020521	G10L 11/00
WO	02095727 A1	20021128	JP0204671	20020514	G10L 11/00
WO	02095728 A1	20021128	KR0200893	20020514	G1OL 13/00
WO	02095729 A1	20021128	US0216104	20020521	G10L 15/06
WO	02095730 A1	20021128	GB0202197	20020520	G10L 15/20
WO	02095735 A2	20021128	US0215972	20020521	G11B
WO	02095736 A1	20021128	DE0201911	20020521	G11B 3/12

1				3
WO	02095737 A1	20021128	US0206006	20020226	G11B 5/48
WO	02095740 A2	20021128	US0116930	20010523	G11B 7/00
WO	02095741 A1	20021128	US0215793	20020517	G11B 7/00
WO	02095742 A1	20021128	EP0205737	20020524	G11B 7/135
WO	02095748 A2	20021128	IB0201772	20020517	G11B 20/00
WO	02095752 A1	20021128	NL0100404	20010523	G11B 27/00
WO	02095754 A1	20021128	CN0200353	20020524	G11B 33/04
WO	02095755 A1	20021128	FR0201724	20020522	G11B 33/04
WO	02095757 A2	20021128	GB0202425	20020523	G11C 7/00
WO	02095761 A2	20021128	US0221653	20020211	G11C 11/419
WO	02095762 A2	20021128	US0204779	20020219	G11C 16/10
WO	02095764 A1	20021128	EP0205337	20020515	G12B 9/04
WO	02095766 A1	20021128	IB0201751	20020517	G21C 17/06
WO	02095767 A1	20021128	IB0201797	20020521	G21C 19/20
WO	02095768 A1	20021128	IB0201754	20020522	G21D 3/00
WO	02095771 A1	20021128	NL0200320	20020521	G21K 1/06
WO	02095774 A1	20021128	IT0200321	20020517	H01F 5/02
WO	02095775 A1	20021128	US0116428	20010521	H01F 7/06
WO	02095777 A1	20021128	US0204002	20020212	H01H 1/66
WO	02095784 A1	20021128	US0215832	20020520	H01H 57/00
WO	02095785 A1	20021128	US0216209	20020523	H01H 57/00
WO	02095786 A2	20021128	US0215065	20020514	H01J
WO	02095787 A2	20021128	US0203885	20020208	H01J
WO	02095790 A2	20021128	FR0201664	20020517	H01J 61/32
WO	02095797 A2	20021128	US0151618	20011219	H01L
WO	02095798 A2	20021128	US0213916	20020503	H01L
WO	02095799 A2	20021128	US0215864	20020520	H01L
WO	02095800 A2	20021128	US0216224	20020522	H01L
WO	02095801 A2	20021128	US0216399	20020522	H01L
WO	02095802 A2	20021128	US0216494	20020524	H01L
WO	02095805 A2	20021128	GB0202405	20020522	H01L 21/00
WO	02095806 A1	20021128	US0213423	20020429	H01L 21/00
WO	02095807 A2	20021128	US0213479	20020430	H01L 21/00
WO	02095809 A2	20021128	US0215997	20020517	H01L 21/00
WO	02095812 A1	20021128	US0216096	20020522	H01L 21/28
WO	02095813 A2	20021128	US0215558	20020516	H01L 21/306
WO	02095814 A1	20021128	US0212277	20020419	H01L 21/336
WO	02095815 A2	20021128	US0215345	20020515	H01L 21/58
WO	02095818 A1	20021128	US0216004	20020517	H01L 21/762
WO	02095822 A2	20021128	US0215802	20020516	H01L 23/00
WO	02095823 A2	20021128	US0213412	20020425	H01L 23/467
WO	02095825 A2	20021128	US0212830	20020402	H01L 23/525
WO	02095826 A2	20021128	US0144794	20011115	H01L 25/00
WO	02095828 A1	20021128	US0146836	20011206	H01L 27/06
WO	02095829 A2	20021128	US0214589	20020508	H01L 27/115
WO	02095831 A1	20021128	US0216241	20020522	H01L 29/00
WO	02095832 A2	20021128	US0215461	20020516	H01L 29/205
WO	02095833 A1	20021128	US0215456	20020514	H01L 29/76
WO	02095835 A2	20021128	US0214848	20020508	H01L 29/861
WO	02095836 A1	20021128	US0216169	20020522	H01L 29/94
WO	02095838 A1	20021128	EP0205561	20020517	H01L 31/052
WO	02095840 A1	20021128	CA0200769	20020524	H01L 51/20
WO	02095841 A2	20021128	GB0202306	20020516	H01L 51/20

1		2		3
WO 02095842 A2	20021128	US0214846	20020510	H01M
WO 02095844 A1	20021128	KR0200933	20020517	H0 1M 2/00
WO 02095845 A1	20021128	KR0200934	20020517	H01M 2/00
WO 02095846 A1	20021128	US0216729	20020523	H01M 2/16
WO 02095847 A1	20021128	US0216823	20020524	H01M 2/16
WO 02095848 A1	20021128	JP0204925	20020522	H01M 4/02
WO 02095849 A2	20021128	US0216649	20020523	H0 1M 4/04
WO 02095850 A1	20021128	US0215607	20020516	H01M 4/24
WO 02095851 A1	20021128	US0126431	20010824	H0 1M 8/04
WO 02095852 A2	20021128	US0216362	20020524	H01M 8/04
WO 02095855 A1	20021128	AU0200613	20020517	H01M 8/08
WO 02095856 A2	20021128	DE0201518	20020425	H01M 8/10
WO 02095858 A1	20021128	KR0200932	20020517	H01M 10/12
WO 02095859 A1	20021128	JP0204944	20020522	H01M 10/40
WO 02095862 A2	20021128	CA0200665	20020430	H01M 10/44
WO 02095864 A1	20021128	EP0206591	20020522	H01P 3/00
WO 02095865 A1	20021128	US0215652	20020513	H01P 5/10
WO 02095866 A1	20021128	US0216296	20020522	H01Q 1/12
WO 02095867 A1	20021128	GB0202282	20020516	H01Q 1/24
WO 02095870 A1	20021128	US0131491	20011009	H01Q 1/38
WO 02095874 A1	20021128	US0215646	20020515	H01Q 13/10
WO 02095876 A1	20021128	US0150859	20011023	H01R 12/00
WO 02095877 A1	20021128	EP0204169	20020413	H01R 12/08
WO 02095878 A1	20021128	US0216388	20020523	H01R 12/16
WO 02095879 A1	20021128	US0116136	20010518	H01R 13/46
WO 02095880 A1	20021128	GB0202229	20020522	H01R 13/635
WO 02095881 A1	20021128	CZ0200030	20020520	H01R 39/20
WO 02095882 A2	20021128	US0211112	20020408	H01S
WO 02095883 A2	20021128	US0214939	20020510	H01S
WO 02095886 A2	20021128	US0209600	20020326	H01S 3/067
WO 02095887 A2	20021128	US0210768	20020404	H01S 3/113
WO 02095888 A1	20021128	IL0200405	20020522	H01T 23/00
WO 02095889 A2	20021128	US0215623	20020520	H02B
WO 02095890 A2	20021128	IT0200229	20020410	H02G 3/00
WO 02095891 A1	20021128	US0215171	20020514	H02G 15/22
WO 02095893 A1	20021128	FI0200448	20020524	H02H 7/00
WO 02095894 A2	20021128	IT0200238	20020416	H02H 7/00
WO 02095895 A1	20021128	DE0201479	20020423	H02H 9/00
WO 02095896 A2	20021128	US0215833	20020520	H02J
WO 02095897 A2	20021128	US0216521	20020521	H02J 7/00
WO 02095898 A1	20021128	KR0200961	20020521	H02K 1/28
WO 02095899 A1	20021128	US0215778	20020516	H02K 7/09
WO 02095900 A1	20021128	FR0201687	20020517	H02K 7/116
WO 02095902 A1	20021128	US0216396	20020522	H02K 01/12
WO 02095905 A2	20021128	US0215964	20020520	H02K 33/00
WO 02095906 A1	20021128	BR0200073	20020521	H02K 33/16
WO 02095907 A1	20021128	KR0200974	20020522	H02K 33/16
WO 02095908 A1	20021128	DE0201847	20020522	H02K 35/02
WO 02095909 A1	20021128	KR0100866	20010524	H02K 41/02
WO 02095912 A1	20021128	NZ0200100	20020521	H02K 007/06
WO 02095913 A2	20021128	US0216121	20020521	H02M
WO 02095914 A2	20021128	US0222513	20020206	H02M
WO 02095915 A2	20021128	US0204702	20020215	H02M

1				3
WO	**02095919** A2	20021128	KR0200945	20020520	H02N
WO	02095920 A1	**20021128**	**US0215417**	20020517	H02N 6/00
WO	**02095921** A2	**20021128**	**US0216137**	20020521	H02P
WO	02095922 A1	**20021128**	**US0215779**	20020517	H02P 1/46
WO	02095923 A1	20021128	JP0204836	20020520	H02P 5/00
WO	02095924 A1	**20021128**	EP0205280	20020514	H02P 5/16
WO	02095925 A1	20021128	EP0205281	20020514	H02P 5/16
WO	02095926 A1	20021128	**DE0201495**	20020423	H02P 6/24
WO	02095927 A1	**20021128**	JP0204828	20020517	H02P 7/0
WO	02095928 A1	**20021128**	**US0116066**	20010521	H02P 9/04
WO	02095929 A1	20021128	JP0205009	20020523	H02P 9/48
WO	02095930 A1	20021128	**US0215309**	20020515	H03B 5/36
WO	02095932 A1	20021128	**US0213572**	20020430	H03F 1/26
WO	02095934 A1	**20021128**	**US0216292**	20020522	H03F 3/18
WO	02095937 A1	20021128	**US0216291**	20020522	H03F 3/26
WO	**02095942** A2	20021128	**US0214097**	20020506	H03K
WO	**02095943** A2	**20021128**	RU0200241	20020521	H03K 5/13
WO	**02095945** A2	20021128	RU0200242	20020521	**H03K** 19/00
WO	02095946 A1	20021128	JP0205047	20020524	**H03K** 19/173
WO	02095949 A1	20021128	**US0216285**	20020523	H03M 1/66
WO	02095950 A1	**20021128**	**US0211989**	20020415	H03M 7/30
WO	**02095956** A2	20021128	**US0211132**	20020409	H04B
WO	02095957 A2	**20021128**	US0215182	20020514	H04B
WO	**02095958** A2	20021128	**US0216160**	20020523	H04B
WO	**02095959** A2	20021128	**US0218560**	20020508	H04B
WO	**02095960** A2	**20021128**	**US0221647**	20020206	H04B
WO	02095963 A1	20021128	**US0211597**	20020409	H04B 1/00
WO	02095964 A1	**20021128**	GB0202287	20020515	H04B 1/16
WO	02095965 A1	**20021128**	**US0211835**	20020416	H04B 1/38
WO	02095966 A1	**20021128**	**US0215902**	20020520	H04B 1/38
WO	02095967 A1	20021128	**US0215945**	20020520	H04B 1/38
WO	02095968 A1	20021128	**US0216273**	20020522	H04B 1/38
WO	02095969 A1	**20021128**	**US0214546**	20020507	H04B 1/40
WO	02095972 A1	**20021128**	SG0100103	20010525	H04B 1/707
WO	02095973 A1	20021128	**US0213931**	20020503	H04B 1/707
WO	02095974 A1	20021128	US0216102	20020521	H04B 1/707
WO	02095976 A1	20021128	ES0200234	20020517	H04B 3/54
WO	02095977 A1	**20021128**	ES0200239	20020521	H04B 3/54
WO	02095978 A1	20021128	ES0200245	20020523	H04B 3/54
WO	02095979 A1	20021128	**KR0200903**	20020515	H04B 3/54
WO	02095980 A1	**20021128**	EP0205601	20020521	H04B 7/005
WO	02095982 A1	20021128	**EP0105833**	20010521	H04B 7/06
WO	02095986 A1	20021128	JP0204903	20020521	H04B 7/26
WO	02095988 A1	**20021128**	US0215971	20020520	H04B 10/00
WO	02095989 A1	**20021128**	US0216128	20020520	H04B 10/00
WO	02095990 A1	**20021128**	EP0206304	20020507	H04B 10/155
WO	02095991 A2	**20021128**	IL0200403	20020522	H04B 10/155
WO	**02095997** A2	**20021128**	**US0214881**	20020509	H04J
WO	02095998 A1	**20021128**	**US0215594**	20020517	H04J 3/02
WO	**02095999** A2	**20021128**	**CA0101105**	**20010731**	H04J 3/16
WO	02096000 A1	20021128	**US0213473**	20020430	H04J 3/16
WO	02096001 A1	**20021128**	**US0215800**	**20020517**	H04J 3/22
WO	02096003 A1	**20021128**	**US0216034**	20020521	H04J 14/02

1			2		3
WO	02096004 A2	20021128	DE0201829	20020517	H04L
WO	02096005 A2	20021128	FR0201746	20020523	H04L
WO	02096006 A2	20021128	IB0201651	20020514	H04L
WO	02096008 A2	20021128	US0151423	20011221	H04L
WO	02096010 A1	20021128	US0215942	20020516	H04L 1/00
WO	02096011 A1	20021128	IB0201711	20020520	H04L 1/06
WO	02096012 A1	20021128	US0215163	20020513	H04L 9/00
WO	02096013 A1	20021128	US0215289	20020515	H04L 9/00
WO	02096014 A1	20021128	US0215948	20020521	H04L 9/00
WO	02096015 A1	20021128	US0215949	20020521	H04L 9/00
WO	02096016 A2	20021128	EP0205610	20020522	H04L 9/08
WO	02096017 A2	20021128	US0145410	20011023	H04L 9/08
WO	02096020 A2	20021128	US0215524	20020515	H04L 12/00
WO	02096021 A2	20021128	US0215680	20020517	H04L 12/00
WO	02096022 A2	20021128	US0215839	20020517	H04L 12/00
WO	02096023 A1	20021128	US0215970	20020521	H04L 12/00
WO	02096024 A2	20021128	US0151649	20011026	H04L 12/14
WO	02096025 A1	20021128	US0216238	20020522	H04L 12/14
WO	02096026 A1	20021128	US0216293	20020522	H04L 12/14
WO	02096027 A1	20021128	SE0101135	20010521	H04L 12/18
WO	02096028 A1	20021128	KR0200891	20020514	H04L 12/22
WO	02096029 A1	20021128	AU0200618	20020517	H04L 12/26
WO	02096033 A1	20021128	US0215274	20020514	H04L 12/28
WO	02096034 A1	20021128	US0215566	20020517	H04L 12/28
WO	02096036 A1	20021128	EP0205563	20020521	H04L 12/417
WO	02096038 A1	20021128	US0117207	20010523	H04L 12/46
WO	02096040 A1	20021128	FI0200433	20020521	H04L 12/56
WO	02096041 A1	20021128	FI0200443	20020522	H04L 12/56
WO	02096043 A1	20021128	SE0101133	20010521	H04L 12/56
WO	02096044 A1	20021128	SE0200986	20020521	H04L 12/56
WO	02096046 A1	20021128	IB0201752	20020521	H04L 12/58
WO	02096047 A1	20021128	EP0204840	20020503	H04L 12/64
WO	02096048 A1	20021128	IB0201785	20020515	H04L 25/02
WO	02096049 A1	20021128	RU0100187	20010523	H04L 25/02
WO	02096052 A1	20021128	US0215412	20020517	H04L 27/00
WO	02096053 A1	20021128	US0215584	20020517	H04L 27/00
WO	02096054 A1	20021128	US0215470	20020517	H04L 27/30
WO	02096055 A2	20021128	CA0200765	20020523	H04L 29/00
WO	02096056 A2	20021128	GB0202209	20020522	H04L 29/00
WO	02096057 A2	20021128	IE0200067	20020523	H04L 29/00
WO	02096059 A2	20021128	US0215952	20020520	H04L 29/00
WO	02096060 A1	20021128	FR0201683	20020517	H04L 29/06
WO	02096061 A2	20021128	FR0201744	20020523	H04L 29/06
WO	02096062 A1	20021128	IB0201672	20020516	H04L 29/06
WO	02096063 A2	20021128	IB0202863	20020524	H04L 29/06
WO	02096064 A2	20021128	IB0201777	20020523	H04M
WO	02096065 A2	20021128	US0212246	20020418	H04M
WO	02096066 A2	20021128	US0215145	20020524	H04M
WO	02096067 A2	20021128	US0216059	20020521	H04M
WO	02096068 A2	20021128	US0216077	20020521	H04M
WO	02096069 A2	20021128	US0216343	20020523	H04M
WO	02096070 A2	20021128	US0216344	20020523	H04M
WO	02096072 A1	20021128	US0215974	20020521	H04M 1/24

1		2		3
WO 02096073 A2	20021128	EP0205364	20020515	H04M 1/247
WO 02096074 A2	20021128	US0215413	20020517	H04M 1/247
WO 02096075 A1	20021128	EP0205372	20020513	H04M 1/58
WO 02096076 A1	20021128	US0221634	20020328	H04M 1/64
WO 02096077 A1	20021128	FR0201662	20020516	H04M 1/65
WO 02096078 A1	20021128	US0216530	20020523	H04M 1/73
WO 02096079 A2	20021128	US0151572	20011030	H04M 3/00
WO 02096081 A1	20021128	SE0200967	20020521	H04M 3/533
WO 02096084 A1	20021128	CN0200348	20020523	H04M 11/04
WO 02096085 A2	20021128	IB0202811	20020517	H04M 15/00
WO 02096086 A2	20021128	IB0202814	20020517	H04M 15/00
WO 02096087 A1	20021128	US0215985	20020520	H04M 15/00
WO 02096088 A1	20021128	US0216313	20020521	H04M 17/00
WO 02096089 A2	20021128	IL0200387	20020520	H04N
WO 02096094 A1	20021128	US0216003	20020517	H04N 3/14
WO 02096095 A1	20021128	SG0100101	20010525	H04N 5/222
WO 02096096 A1	20021128	US0215732	20020516	H04N 5/262
WO 02096097 A1	20021128	CA0200757	20020522	H04N 5/44
WO 02096104 A2	20021128	CA0200756	20020522	H04N 7/00
WO 02096105 A1	20021128	US0215164	20020513	H04N 7/025
WO 02096107 A2	20021128	US0210681	20020405	H04N 7/10
WO 02096108 A1	20021128	IB0201627	20020513	H04N 7/15
WO 02096109 A1	20021128	KR0200784	20020426	H04N 7/173
WO 02096110 A2	20021128	US0218557	20020514	H04N 7/18
WO 02096111 A1	20021128	US0215067	20020514	H04N 7/20
WO 02096114 A1	20021128	SE0201007	20020524	H04N 7/26
WO 02096115 A1	20021128	SG0100104	20010525	H04N 7/26
WO 02096117 A1	20021128	IE0200069	20020524	H04N 7/30
WO 02096118 A2	20021128	US0215457	20020515	H04N 7/30
WO 02096119 A1	20021128	IE0200070	20020524	H04N 7/36
WO 02096120 A1	20021128	SG0100105	20010525	H04N 7/50
WO 02096124 A2	20021128	US0212982	20020423	H04Q
WO 02096125 A1	20021128	US0215798	20020517	H04Q
WO 02096126 A2	20021128	US0215805	20020516	H04Q
WO 02096128 A2	20021128	IB0202212	20020402	H04Q 3/00
WO 02096129 A2	20021128	IB0201789	20020523	H04Q 7/00
WO 02096130 A2	20021128	US0215969	20020520	H04Q 7/00
WO 02096131 A2	20021128	US0216232	20020521	H04Q 7/00
WO 02096132 A1	20021128	US0216610	20020524	H04Q 7/00
WO 02096133 A1	20021128	EP0105881	20010522	H04Q 7/22
WO 02096134 A1	20021128	FR0201756	20020524	H04Q 7/22
WO 02096135 A1	20021128	IB0201697	20020517	H04Q 7/22
WO 02096136 A1	20021128	CN0200149	20020313	H04Q 7/24
WO 02096137 A1	20021128	KR0101824	20011026	H04Q 7/24
WO 02096138 A1	20021128	US0216010	20020520	H04Q 7/32
WO 02096139 A1	20021128	US0216105	20020521	H04Q 7/32
WO 02096140 A1	20021128	SE0200985	20020521	H04Q 7/34
WO 02096144 A1	20021128	EP0205074	20020506	H04Q 7/38
WO 02096145 A1	20021128	FI0200434	20020521	H04Q 7/38
WO 02096147 A1	20021128	IE0200068	20020523	H04Q 7/38
WO 02096149 A1	20021128	SE0200960	20020517	H04Q 7/38
WO 02096150 A1	20021128	US0216103	20020521	H04Q 7/38
WO 02096151 A1	20021128	US0216083	20020521	H04Q 07/38

1				3
WO 02096153 A1	**20021128**	AU0200660	20020524	H04R 25/00
WO 02096154 A1	20021128	DK0200330	20020517	H04R 25/00
WO 02096157 A1	**20021128**	**GB0202313**	20020515	H05B 3/74
WO 02096158 A1	**20021128**	KR0200775	20020426	H05B 3/84
WO 02096159 A1	**20021128**	US0215016	20020510	H05B 7/22
WO **02096163** A2	20021128	**DE0201876**	20020523	H05B 41/295
WO 02096165 A1	20021128	EP0205204	**20020511**	H05K 1/02
WO 02096166 A1	**20021128**	**US0215602**	20020520	H05K 1/16
WO 02096170 A1	20021128	**DE0201865**	20020522	H05K 3/40
WO 02096171 A1	**20021128**	EP0205348	20020515	H05K 3/46
WO **02096173** A2	**20021128**	**US0215935**	20020516	H05K 7/00
WO 02096174 A1	20021128	US0214283	20020506	H05K 7/14

A1 - zgłoszenie międzynarodowe (z międzynarodowym sprawozdaniem z poszukiwań)
A2 - zgłoszenie międzynarodowe (bez międzynarodowego sprawozdania z poszukiwań)

Wykaz zawiera informacje o dokumentach opublikowanych w 47 i 48 tygodniu 2002 roku.

WYKAZ ZGŁOSZEŃ MIĘDZYNARODOWYCH (PCT), KTÓRE WESZŁY W FAZĘ KRAJOWĄ

Numer publikacji międzynarodowej	Numer zgłoszenia krajowego
1	2
WOOO/47200	350583
WOOO/48746	350584
WOOO/48813	350585
WOOO/49887	350586
WOOO/50238	350582

Numer publikacji międzynarodowej	Numer zgłoszenia krajowego
1	2
WOOO/53679	350581
WOOO/53881	350580
WOOO/59797	350603
WOOO/59827	350604
WOOO/71845	350602

INFORMACJE DOTYCZĄCE ZGŁOSZEŃ WYNALAZKÓW I WZORÓW UŻYTKOWYCH, O KTÓRYCH OGŁOSZENIE UKAZAŁO SIĘ POPRZEDNIO W BIULETYNACH URZĘDU PATENTOWEGO

Nr zgłoszenia macierzystego	Numer BUP, w którym ogłoszono o zgłoszeniu macierzystym	Symbol MKP pod którym ogłoszono o zgłoszeniu macierzystym	Nr zgłoszenia wydzielonego	Symbol MKP zgłoszenia wydzielonego
322475	07/98	E21F 16/02	357406	E21F 16/00

B. OGŁOSZENIA O ZGŁOSZONYCH W POLSCE ZNAKACH TOWAROWYCH

Cyfrowe kody identyfikujące (wg normy WIPO ST. 60), które poprzedzają informacje o zgłoszonych do uzyskania prawa ochronnego znakach towarowych

(210) - numer zgłoszenia znaku towarowego

(220) - data zgłoszenia znaku towarowego

(300) - dane dotyczące pierwszeństwa z wystawy (data i oznaczenie wystawy)

(310) - numer zgłoszenia priorytetowego

(320) - data zgłoszenia priorytetowego (data pierwszeństwa)

(330) - kraj, w którym dokonano zgłoszenia priorytetowego (kod kraju)*

(511) - wskazane przez zgłaszającego klasy towarów (wg Klasyfikacji Nicejskiej)

(531) - klasy elementów obrazowych (wg Klasyfikacji Wiedeńskiej)

(540) - znak, jeżeli został przedstawiony w podaniu w postaci liter, cyfr lub napisu

(731) - nazwisko i imię lub nazwa zgłaszającego oraz miejsca zamieszkania lub siedziby i kraj (kod kraju)*

*) nie podaje się kodu PL

ZNAKI TOWAROWE ZGŁOSZONE W TRYBIE KRAJOWYM

(210) 251476 (220) 2002 07 03
(731) Głowacki Bogusław, Głowacka Bożena, PERSONNEL COLLEGE BG DORADZTWO KADROWE S.C., Poznań
(540) PERSONNEL COLLEGE BG
(511)35,41,42

(210) 252236 (220) 2002 06 30
(731) «TRAWENA SPORT» Sp. z o.o., Legionowo
(540) lupus
(511) 18, 24, 25, 26, 28

(210) 252237 (220) 2002 06 30
(731) A.P.H.COTTON HOUSE Sp. z o.o., Lubartów
(540) cotton House
(511) 18, 24, 25, 26, 28, 35

(210) 252238 (220) 2002 06 30
(731) A.P.H.COTTON HOUSE Sp. z o.o., Lubartów
(540) COTTONDREAM PERFECT cottonhouseFACTORY
(511) 18, 24, 25, 26, 28

(210) 252239 (220) 2002 07 01
(731) INTEGREL Sp. z o.o., Gdańsk
(540) INTEGREL
(511) 9, 37, 42

(210) 252240 (220) 2002 07 01
(731) Bagińska Maria, PHU EXPORT - IMPORT «MARIA», Białystok
(540) B MARIA
(531)25.1,27.5,29.1
(511)40

(210) 252241 (220) 2002 07 01
(731) Sobik Leszek, Firma **Handlowo-Usługowa SOBIK,** Bielsko-Biała
(540) TRADYCYJNE MASŁO POLSKIE EXTRA Prawdziwy smak masła
(531) 3.4, **25.1, 26.1, 26.2, 27.5,** 29.1
(511) 29

(210) 252243 (220) 2002 07 01
(731) Maj Jakub, **e-Next ,** Piaseczno
(540) VisualCorp.
(531)27.5,29.1
(511)35

(210) 252244 (220) 2002 07 01
(731) Dzidek Krzysztof Marek, «Legopol», **Wabrzeźno**
(540) **SPECJAL** Legopol KDzidek
(531)27.5,29.1
(511) 1, 2, 17

(210)252245 (220)2002 **07 01**
(731) M & S OKNA i DRZWI Sp. z o.o., Słupsk
(540) CIEPŁA RAMKA M & S
(531)1.3,26.4,27.5
(511)6,19

(210)252246 **(220) 2002 07 01**
(731) Pawełek Tadeusz; Innowacyjno - Wdrożeniowe Laboratorium Farmaceutyczne «Labofarm», Starogard Gdański
(540) ZINGIBIR
(511)5

(210) 252247 (220) 2002 07 01
(731) Pawełek Tadeusz; Innowacyjno - Wdrożeniowe Laboratorium Farmaceutyczne «Labofarm», Starogard Gdański
(540) VALDIX
(511)5

(210) 252248 (220) 2002 07 01
(731) Pawełek Tadeusz; Innowacyjno - Wdrożeniowe Laboratorium Farmaceutyczne «Labofarm», Starogard Gdański
(540) **CRATIFLOR**
(511)5

(210) 252249 (220) 2002 07 01
(731) Zakład Mięsny Dobrowolscy Sp. z o.o., Wadowice Górne
(540) Zakład Mięsny Dobrowolscy Wadowice Górne 93
(531)1.1,9.1,24.1,27.5,29.1
(511) 29, 30, 35

(210) 252250 (220) 2002 07 01
(731) Kąpała Piotr, Kąpała Marek, KOSPAN Spółka Jawna, Ciasna
(540) RETRO - system
(531)27.5,29.1
(511)19,35

(210) 252251 (220) 2002 07 01
(731) ROKSANA Cukiernicza Spółdzielnia Inwalidów, Zakład Pracy Chronionej, Strzyżów
(540) Roksana abc
(531)27.5,29.1
(511) 30

(210) **252252** (220) 2002 07 01
(731) Dudziak **Sylwia,** Marketing Partner, **Poznań**
(531)3.11,16.1
(511) 35, 36, 37, 42, 43

(210) 252253 (220) 2002 07 01
(731) Dudziak **Sylwia,** Marketing Partner, Poznań
(540) słowa w ruchu
(511) 35, 36, 37, 42, 43

(210) 252254 (220) 2002 07 01
(731) SAB Alliance Sp. z o.o., Radom
(531)19.7
(511) 3, 5

(210) 252255 (220) 2002 07 01
(731) SAB Alliance Sp. z o.o., Radom
(531) 19.7
(511)3,5

(210) 252256 (220) 2002 07 01
(731) SAB Alliance Sp. z o.o., Radom
(540) silk & silicon
(531)3.7,26.1,27.5,29.1
(511)3

(210) 252257 (220) 2002 07 01
(731) SAB Alliance Sp. z o.o., Radom
(540) SILK & SILICON
(511)3

(210) 252258 (220) 2002 07 01
(731) EUROMEDICA Sp. z o.o., Opieka Medyczna Stoczni **Gdynia,** Gdynia
(540) Euromedicus
(531)2.9,5.1,27.5,29.1
(511)5,10,39,44

(210) 252259 (220) 2002 07 01
(731) Domin Jarosław, «DATA QUEST», Jastrzębie Zdrój
(540) DATA QUEST
(511)35,37,38,42

(210) 252260 (220) 2002 07 01
(731) Browary **Górnoślaskie** S.A. w Zabrzu, Zabrze
(540) KORONA
(511)32

(210) 252261 (220) 2002 07 01
(731) Browary Górnośląskie S.A. w Zabrzu, Zabrze
(540) SKARBEK
(511)32

(210) 252262 (220) 2002 07 01
(731) Browary Górnośląskie S.A. w Zabrzu, Zabrze
(540) DIAMENT
(511) 32

(210) 252263 (220) 2002 07 01
(731) «MASPEX WADOWICE» Sp. z o.o., Wadowice
(540) pst ...Orzeźwiający
(511)29,30,32,33

(210)252264 (220)2002 **07 01**
(731) Jurajska Spółdzielnia Pracy, Myszków
(540) Gobi Jurajska
(531) 26.1, 26.11, 27.5, 29.1
(511)32,35

(210) 252265 (220) 2002 07 01
(731) Pomorska Grupa Nabiałowo-Tłuszczowa «AS» Sp. z o.o., Gdynia
(540) nasze polskie
(531)26.13,27.5,29.1
(511)29,30

(210) 252266 (220) 2002 07 01
(731) Zalega Grzegorz, Zakład Ochrony Mienia «SKORPION», Poznań
(540) skorpion
(511) 37, 42

(210) 252267 (220) 2002 07 01
(731) Firma Handlowa CURYŁO, Paweł Curyło i Kazimierz Curyło S.J., Czeladź
(540) czyste
(511) 29

(210)252268 **(220) 2002 07 01**
(731) Firma Handlowa CURYŁO, Paweł Curyło i Kazimierz Curyło S.J., Czeladź
(540) chłopskie
(511) 29

(210) 252269 (220) 2002 07 01
(731) Firma Handlowa CURYŁO, Paweł Curyło i Kazimierz Curyło S.J., Czeladź
(540) pasterskie
(511)29

(210) 252270 (220) 2002 07 01
(731) Aero - Medika Sp. z o.o., Warszawa
(540) AERO medika
(531)26.1,26.11,27.5,29.1
(511)10

(210) 252271 (220) 2002 07 01
(731) Majewski Aleksander, **CINTAMANI** POLAND, Piaseczno
(540)YB13G

(531)26.5,27.5
(511)3,5

(210) 252273 (220) 2002 07 01
(731) GIMNAZJUM NR 23, Warszawa
(540) G23
(531)20.7,27.5,27.7
(511)41

(210) 252274 (220) 2002 07 01
(310) 2523173 (320) 2002 01 03 (330) EM
(731) Hewlett-Packard Company, Palo Alto, US
(540) THE NEW POWER OF INVENTION
(511)2,9,16,35,36,37,38,42

(210)252275 (220) 2002 07 01
(731) CANON KABUSHIKI KAISHA, Tokio, JP
(540) POWERSHOT
(511)9

(210) 252276 (220) 2002 07 01
(731) Fleur de Sante AB, Malmo, SE
(540) FLEUR DE SANTE
(511) 3, 5, 16

(210) 252277 (220) 2002 07 01
(731) MULTICO Spółka z o.o., Warszawa
(540) M MULTICO
(531)26.1,27.5,29.1
(511) 9, 18, 19, 24, 25, 29, 33, 36, 37, 38, 39, 40, 43

(210) 252278 (220) 2002 07 01
(310) 76/354859 (320) 2002 01 04 (330) US
(731) NVIDIA Corporation, Santa Clara, US
(540) NV
(511)9

(210) 252279 (220) 2002 07 01
(731) Kasprzak Renata, «TELE-INFOSTRAD», Chełm
(540) SENECA
(531)5.7,5.13,27.5,29.1
(511)30

(210) 252280 (220) 2002 07 01
(731) Esarom Polska S.A., Warszawa
(540) Oranżada WYBORNA
(531)5.7,27.5,29.1
(511)32

(210) 252281 (220) 2002 07 01
(731) Esarom Polska S.A., Warszawa
(540) Oranżada WYBOROWA
(531)5.7,27.5,29.1
(511) 32

(210) 252282 (220) 2002 07 01
(731) NON STOP MAZURY Spółka z o.o., Warszawa
(540) NON STOP MAZURY
(531)1.3,1.15,27.5,29.1
(511) 35, 36, 41, 43, 44

(210) 252283 (220) 2002 07 01
(731) Mazury - NON STOP Spółka z o.o., Warszawa
(540) Mazury - Non Stop
(531)26.2,26.13,27.5,29.1
(511) 35, 36, 41, 43, 44

(210) 252284 (220) 2002 07 01
(731) Zawiślak Monika, Zawiślak Sławomir, «KOLIBER» Produkcja i sprzedaż pokarmów dla zwierząt, Wierznowice
(540) MULTIVIT Koliber MSZ
(531)3.7,24.9,27.5,29.1
(511)31

(210) 252285 (220) 2002 07 01
(731) «5.10.15" Spółka z o.o., Warszawa
(540) ca va mama
(511)25,28

(210) 252286 (220) 2002 07 01
(731) Laboratorium Kolastyna Spółka Akcyjna, Łódź
(540) dla dzieci
(531) 27.5, 29.1
(511)3,5

(210) 252287 (220) 2002 07 01
(731) Laboratorium Kolastyna Spółka Akcyjna, Łódź
(540) Kolastyna LABORATORIUM dla dzieci
(531) 5.1, 26.1, 26.4, 26.11, 27.5, 29.1
(511)3,

(210) 252288 (220) 2002 07 01
(731) Laboratorium Kolastyna Spółka Akcyjna, Łódź
(540) NEXT
(511)3

(210) 252289 (220) 2002 07 01
(731) Laboratorium Kolastyna Spółka Akcyjna, Łódź
(540) TWISTER
(511)3

(210) 252290 (220) 2002 07 01
(731) Laboratorium Kolastyna Spółka Akcyjna, Łódź
(540) Kolastyna LABORATORIUM
(531) 5.1, 26.1, 26.11, 27.5, 29.1
(511)3,5

(210) 252291 (220) 2002 07 01
(731) Laboratorium Kolastyna Spółka Akcyjna, Łódź
(540) Kolastyna LABORATORIUM

(531) 5.1, 26.1, 26.4, 26.11, 27.5, 29.1
(511)3

(210) 252292 (220) 2002 07 01
(731) Laboratorium Kolastyna Spółka Akcyjna, Łódź
(540) Kolastyna LABORATORIUM
(531)5.1,26.1,26.11,27.5,29.1
(511)3

(210) 252293 (220) 2002 07 01
(731) «Hasco-Lek» Przedsiębiorstwo Produkcji Farmaceutycznej, Wrocław
(540) sercen
(514)5

(210) 252294 (220) 2002 07 01
(731) «Hasco-Lek» Przedsiębiorstwo Produkcji Farmaceutycznej, Wrocław
(540) sercivit
(511)5

(210) 252295 (220) 2002 07 01
(731) «Hasco-Lek» Przedsiębiorstwo Produkcji Farmaceutycznej, Wrocław
(540) acifolik
(511)5

(210) 252296 (220) 2002 07 01
(731) Przedsiębiorstwo Produkcyjno-Handlowe «Paola» Spółka z o.o., Bielany Wrocławskie
(531) 19.7
(511)32

(210) 252297 (220) 2002 07 01
(731) Przedsiębiorstwo Produkcyjno-Handlowe «Paola» Spółka z o.o., Bielany Wrocławskie
(540) Paola Owoce Natury malina
(531)5.7,19.7,27.5,29.1
(511)32

(210) 252298 (220) 2002 07 01
(731) Przedsiębiorstwo Produkcyjno-Handlowe «Paola» Spółka z o.o., Bielany Wrocławskie
(540) Paola Owoce Natury malina
(531)5.7,19.7,27.5,29.1
(511) 32

(210) 252299 (220) 2002 07 01
(731) EKO Spółka z o.o., Wrocław
(540) Paprykarz szczeciński
(531) 26.4, 26.11, 27.5, 29.1
(511) 29

(210) 252300 (220) 2002 07 01
(731) KDC Spółka z o.o., Przeźmierowo
(540) vita SZOK
(531)27.5,29.1
(511) 30

(210)252301 (220)20020701
(731) Joanna Lorenz - Softland& Hardware, Poznań
(540) smart EDUCATION learn smart not hard
(531)27.5
(511)41

(210) 252302 (220) 2002 07 01
(731) PepsiCo, Inc., Purchase, US
(540) Mountain Dew CODE RED
(531)26.1,27.5
(511)32

(210) 252303 (220) 2002 07 01
(731) ACCO World Corporation, Lincolnshire, US
(540) KENSINGTON
(511)6,9,18

(210) 252304 (220) 2002 07 01
(731) PPWK INWESTYCJE Spółka z o.o., Warszawa
(540) navigo
(511)9,16,35,39,41,42

(210) 252305 (220) 2002 07 01
(731) LECZENIE SZPITALNE Spółka z o.o., Wrocław
(540) consillium
(511)35,44

(210) 252309 (220) 2002 07 02
(731) Troczyńska Celina, Troczyński Marian, Przedsiębiorstwo Produkcyjno-Handlowo-Usługowe «CELMAR», Piła
(540) doskonały smak i aromat HERBATA EKSPRESOWA OKRĄGŁE TOREBKI SARA 100 TOREBEK
(531) 11.3, 25.1, 26.1, 27.5, 29.1
(511)30

(210) 252310 (220) 2002 07 02
(731) STOWARZYSZENIE MIŁOŚNIKÓW FILMÓW KOMEDIOWYCH «SAMI SWOI» w LUBOMIERZU, Lubomierz
(540) SAMI SWOI
(531)27.5
(511)9, 14, 16, 18, 20, 24, 25, 28, 30, 32, 35, 41, 43

(210) 252312 (220) 2002 07 02
(731) STOWARZYSZENIE MIŁOŚNIKÓW FILMÓW KOMEDIOWYCH «SAMI SWOI» w LUBOMIERZU, Lubomierz
(540) OGÓLNOPOLSKI FESTIWAL FILMÓW KOMEDIOWYCH w Lubomierzu

(531)7.15,16.3,27.5
(511) 9, 14, 16, 18, 20, 24, 25, 28, 30, 32, 35, 41, 43

(210) 252313 (220) 2002 07 02
(731) Przedsiębiorstwo Przemysłu Spirytusowego POLMOS, Warszawa
(540) WÓDKA ZBOŻOWA mieszana BLENDED GRAIN VODKA
(531) 5.7, 9.1, 25.1, 27.5, 29.1
(511)33

(210) 252314 (220) 2002 07 02
(731) Przedsiębiorstwo Przemysłu Spirytusowego POLMOS, Warszawa
(540) gorzałka staropolska
(511)33

(210) 252315 (220) 2002 07 02
(731) MITSUBISHI ELECTRIC CORPORATION, Tokyo, JP
(540) CC-LINK/LT
(511)9

(210) 252316 (220) 2002 07 02
(731) ExxonMobil Oil Corporation, Irving, US
(540) ENVIROSYN
(511)1,4

(210) 252317 (220) 2002 07 02
(731) Exxon Mobil Corporation, Irving, US
(540) EXXPOL ENHANCE
(511)1

(210) 252318 (220) 2002 07 02
(731) Exxon Mobil Corporation, Irving, US
(540) PARVAN
(511)4

(210) 252319 (220) 2002 07 02
(731) THE COCA-COLA COMPANY, Atlanta, US
(540) QOO
(511)32

(210) 252320 (220) 2002 07 02
(731) DaimlerChrysler Corporation, Auburn Hills, US
(540) PACIFICA
(511)12

(210) 252321 (220) 2002 07 02
(731) CRYOVAC, INC., Saddle Brook, US
(540) LIDSYS
(511) 7, 16

(210) 252322 (220) 2002 07 02
(731) Kumiai Chemical Industry Co.,Ltd., Tokio, JP
(540) VALTURE
(531)27.5
(511)5

(210) 252323 (220) 2002 07 02
(731) Kumiai Chemical Industry Co.,Ltd., Tokio, JP
(540) VALBON
(531)27.5
(511)5

(210) 252324 (220) 2002 07 02
(731) BROG MEDIA BIZNESU Sp. z o.o., Warszawa
(540) BROG Media Biznesu
(531)26.1,26.4,27.5,29.1
(511)16,35,36,38,41,42,43

(210)252325 (220) 2002 07 02
(731) «DERMIKA» Laboratorium Kosmetyków Nowej Generacji Sp. z o.o., Warszawa
(540) DERMICEA
(531)26.2,27.5,29.1
(511)1,3,5,35,39,42,44

(210) 252326 (220) 2002 07 02
(731) Roca Polska Sp. z o.o., Gliwice
(540) lyra
(511)11

(210) 252327 (220) 2002 07 02
(731) Roca Polska Sp. z o.o., Gliwice
(540) victoria
(511)11,19,20,21

(210) 252328 (220) 2002 07 02
(731) Roca Polska Sp. z o.o., Gliwice
(540) polo plus
(511)11,19,20,21

(210) 252329 (220) 2002 07 02
(731) Paramedical A/S, Gentofte, DK
(540) LONGO VITAL
(511)5

(210) 252330 (220) 2002 07 02
(731) Wojtiuk Grzegorz,"YELLOW"-CENTRUM JĘZYKÓW OBCYCH, Wrocław
(540) internetowe dzienniki zajęć
(511)9,42

(210) 252331 (220) 2002 07 02
(731) «DROSED» Spółka Akcyjna, Siedlce
(540) Pasztet drobiowy exclusive
(531)3.7,5.13,25.1,27.5,29.1
(511) 29

(210) **252332** (220) 2002 07 02
(731) **ChojeckA Maria, Chojecki** Janusz, ZAKŁAD **PRODUKCYJNO-HANDLOWO-USŁUGOWY,** ZAKŁAD PRACY CHRONIONEJ, Skierniewice
(540) MiNi
(531)27.1,27.5,29.1
(511) **30**

(210) 252333 (220) 2002 07 02
(731) ChojeckA **Maria,** Chojecki **Janusz,** ZAKŁAD PRODUKCYJNO-HANDLOWO-USŁUGOWY, ZAKŁAD PRACY CHRONIONEJ, Skierniewice
(540) Rajskie
(531)26.1,27.5,29.1
(511)30

(210) 252334 (220) 2002 07 02
(731) TELEPOLSKA Sp. z o.o., Poznań
(540) HALO!
(531)24.17,27.5
(511)9,38

(210) 252335 (220) 2002 07 02
(731) «TOTALIZATOR SPORTOWY» Spółka z o.o., Warszawa
(540) TOTOLOTEK
(511)9,16,36,37,41

(210) 252336 (220) 2002 07 02
(731) «TOTALIZATOR SPORTOWY» Spółka z o.o., Warszawa
(540) TOTEK
(511)9,16,36,37,41

(210) 252337 (220) 2002 07 02
(731) **Mędrzycki** Stanisław, Warszawa
(540) SIMPATIKO
(511)14,18,25,35

(210) 252338 (220) 2002 07 02
(731) SHAW INDUSTRIES Group, INC., Dalton, US
(540) SHAW TEK
(511)27

(210) 252339 (220) 2002 07 02
(731) SHAW INDUSTRIES Group, INC., Dalton, US
(540) **SHAW**TILE
(511) **19, 27**

(210) 252340 (220) 2002 07 02
(731) SHAW INDUSTRIES GROUP, INC., Dalton, US
(540) SHAW CONTRACT
(511)19,27

(210) **252341** (220) 2002 07 02
(731) SHAW INDUSTRIES Group, **INC., Dalton, US**
(540) SHAW HOSPITALITY
(511)27

(210) **252342** (220) 2002 07 02
(731) MOTION WEAR **(BVI)** LIMITED, **Tortola,** VG
(540) M MOTION WEAR
(531)27.5,29.1
(511) **25**

(210) **252343** (220) 2002 07 02
(731) MOTION WEAR (BVI) LIMITED, Tortola, VG
(540) minemotion
(531)24.17,27.5,29.1
(511) **25**

(210) **252344** (220) 2002 07 02
(731) Browarska **Maria,** MB Wytwórnia Kosmetyków , Kraków
(540) MB
(531)27.5,29.1
(511)3

(210) **252345** (220) 2002 07 02
(731) «GAMA SAN» S.A., Koszalin
(540) **ELEKTRO**WER
(511)12,37

(210) 252346 (220) 2002 07 02
(731) Polska telefonia Cyfrowa Sp. z o.o., Warszawa
(540) taryfa SMS Fan
(531)26.4,27.5,29.1
(511) **9, 35, 36, 37, 38, 41**

(210) **252347** (220) 2002 07 02
(731) Polska telefonia Cyfrowa Sp. z o.o., Warszawa
(540) taryfa Cały dzień
(531)26.4,27.5,29.1
(511) **9, 35, 36, 37, 38, 41**

(210) 252348 (220) 2002 07 02
(731) Polska telefonia Cyfrowa Sp. z o.o., Warszawa
(540) taryfa Razem
(531)26.4,27.5,29.1
(511) **9, 35, 36, 37, 38, 41**

(210) 252349 (220) 2002 07 02
(731) «MASPEX WADOWICE» Sp. z o.o., Wadowice
(540) Beppo
(511) **29**

(210) 252353 (220) 2002 07 03
(731) Pomona Company Ltd.Sp. z o.o., Zakład Pracy Chronionej, Żyrardów
(540) **Ameli**
(531)27.5
(511) 25

(210) 252355 (220) 2002 07 03
(731) Szczerba Alojzy, «ALEX-POL», Olsztyn
(540) Jurajska kostka lodowa smaku wanilii Alex-Pol
(531) 1.1, 5.5, **26.11, 26.13, 27.5, 29.1**
(511)30

(210) 252356 (220) 2002 07 03
(731) G-7 -Spółka z o.o., Chrzanów
(540) G7
(531)26.1,27.5,29.1
(511)35,36,45

(210) 252357 (220) 2002 07 03
(731) BIG Bank GDAŃSKI S.A., Warszawa
(540) ECONOMIC
(511)9,35,36,38,39,41,42

(210) 252358 (220) 2002 07 03
(731) BIG Bank GDAŃSKI S.A., Warszawa
(540) economic
(531)27.5,29.1
(511)9,35,36,38,39,41,42

(210) 252360 (220) 2002 07 03
(731) Jadowski Czesław, Jadowski Henryk, Browar «IMIELIN», Imielin
(540) PIWO Jasne
(531)27.5,29.1
(511)32

(210) 252361 (220) 2002 07 03
(731) Pioch Joanna - **Drzeżdżon** - firma BURSZTYNIA, Puck
(540) BURSZTYNIA
(531)5.3,26.1,27.5,29.1
(511)35,41,43

(210) 252362 (220) 2002 07 03
(731) POLOmarket Sp. z o.o., Giebnia
(540) Folia Aluminiowa
(531)5.9,8.1,8.5,27.5,29.1
(511)6

(210) 252363 (220) 2002 07 03
(731) POLOmarket Sp. z o.o., Giebnia
(540) WORKI NA ŚMIECI
(531)5.5,27.5,29.1
(511)16

(210) 252364 (220) 2002 07 03
(731) POLOmarket Sp. z o.o., Giebnia
(540) KETCHUP łagodny sos pomidorowy
(531)5.9,27.5,29.1
(511)30

(210) 252365 (220) 2002 07 03
(731) POLOmarket Sp. z o.o., Giebnia
(540) **OVOCIT** Dżem wiśniowy niskosłodzony
(531)5.7,9.1,27.5,29.1
(511)29

(210) 252366 (220) 2002 07 03
(731) POLOmarket Sp. z o.o., Giebnia
(540) Czkolada Bakaliowa **100g**
(531)5.3,5.7,8.1,11.3,27.5,29.1
(511)30

(210) 252367 (220) 2002 07 03
(731) Greif **Bros.Corporation,** Ohio, US
(540) GREIF
(511)6,16,20

(210) 252368 (220) 2002 07 03
(731) GATX Corporation, Chicago, US
(540) GATX
(511) 12, 36, 39, 42

(210) 252369 (220) 2002 07 03
(731) GATX Corporation, Chicago, US
(540) GATX
(531)27.5,29.1
(511) 12, 36, 39, 42

(210) 252370 (220) 2002 07 03
(731) Samsung Electronics Co., Ltd., Kyungki-do, KR
(540) POWER PET BRUSH
(511)7

(210) 252371 (220) 2002 07 03
(731) Origin Products Limited, Londyn, GB
(540) POLLY POCKET
(511) 3, **11, 14, 16, 18, 21, 24, 25, 30**

(210) 252372 (220) 2002 07 03
(731) STOWARZYSZENIE KUPCÓW KASZUBSKO-POMORSKICH «GRYF», Kościerzyna
(540) GRYF SIEĆ HANDLOWA KUPCÓW KASZUBSKO-POMORSKICH
(531)26.1,26.11,27.5,29.1
(511) 3, 5, 29, 30, 31, 32, 33, 34, 35

(210) 252373 (220) 2002 07 03
(731) STOWARZYSZENIE KUPCÓW KASZUBSKO-POMORSKICH «GRYF», Kościerzyna
(540) Dla SMAKOSZA
(531)9.1,26.1,26.11,27.5,29.1
(511) 3, 5, 29, 30, 31, 32, 33, 34, 35

(210) 252374 (220) 2002 07 03
(731) JIANGSU HENGSHUN VINEGAR INDUSTRY CO.LTD., Zhenjiang, CN
(540) HENGSHUN
(531)4.3,26.1,27.5,28.3
(511)30

(210) 252375 (220) 2002 07 03
(731) Przedsiębiorstwo Produkcyjno-Handlowo-Usługowe DUDA-BIS Sp. z o.o., Sosnowiec
(540) MORTADELA ŁACIATA Z SZYNKĄ
(511)29

(210) 252376 (220) 2002 07 03
(731) Tomaszewski Zbigniew, PPH TOMKOR, Warszawa
(540) TK
(531)27.5,29.1
(511)7,35,40

(210) 252377 (220) 2002 07 03
(731) CD PROJEKT Sp. z o.o., Warszawa
(540) THE WITCHER
(511)9

(210) 252378 (220) 2002 07 03
(731) Górkiewicz - Kaczan Ryszarda Agata, «AGAMED», Łódź
(540)AGAMED
(531)5.1,26.1,27.5,29.1
(511)42

(210) 252379 (220) 2002 07 03
(731) HEXAL AG, Holzkirchen, DE
(540) MEGLUMIN
(511)5

(210) 252380 (220) 2002 07 03
(731) BRYGGERJGRUPPEN A/S, Fakse, DK
(540) SCANDIA
(511)32

(210) 252381 (220) 2002 07 03
(731) Browary Żywiec S.A., Żywiec
(540) GÓROLSKIE PIWO ZA WDY DOBRZE SMAKUJE TATRA MOCNE
(531)26.5,27.5,29.1
(511)6,16,21,25,32

(210) 252382 (220) 2002 07 03
(731) Zakłady Piwowarskie w Leżajsku S.A., Leżajsk
(540) BROWAR LEŻAJSK 1525 LEŻAJSK Pełne
(531)5.13,24.9,26.1,27.5,29.1
(511)6,16,21,25,32

(210) 252383 (220) 2002 07 03
(731) Browary Żywiec S.A., Żywiec
(540) STRAŚNIE DOBRE PIWO TATRA MOCNE Z NASYK POLSKIK GÓR
(531)2.1,6.1,10.1,27.5,29.1
(511)6,16,21,25,32

(210) 252384 (220) 2002 07 03
(731) Zakłady Piwowarskie w Leżajsku S.A., Leżajsk
(540) BROWAR LEŻAJSK 1525 LEŻAJSK Mocne
(531)5.13,24.9,26.1,27.5,29.1
(511)6,16,21,25,32

(210) 252385 (220) 2002 07 03
(731) Dow AgroSciences LLC, Indianapolis, US
(540) NURELLE
(511)5

(210) 252386 (220) 2002 07 03
(731) BUSINESSEEKERS - IMPORTACAO E EXPORTACAO, LDA, S. Felix da Marinha, PT
(540) AMIGAMI
(511)3,14,18,25

(210) 252387 (220) 2002 07 03
(731) Gastoł Marian, ELEKTROMECHANIKA i ŚLUSARSTWO Zakład Usługowo-Produkcyjny, Warszawa
(540) GASTOŁ
(531)26.1,27.5
(511)6,16,37,40

(210) 252388 (220) 2002 07 03
(731) B.V. Schimmelpenninck Sigarenfabrieken v/h Geurts en van Schuppen, Wageningen, NL
(540) CUBERO
(511)34

(210) 252389 (220) 2002 07 03
(731) Compagnie Gervais Danone (societe anonyme), Levallois-Perret, FR
(531)11.3
(511)29,32

(210) 252390 (220) 2002 07 03
(731) Wawer Wanda, Wawer Zbigniew, «TANZI» Spółka Cywilna, Kobyłka
(540) TAN go!!!
(531)24.17,27.5,29.1
(511)3,11,25,41,44

(210) 252391 (220) 2002 07 03
(731) «ESKO» Łyszcz Bogumił, Rogalski Grzegorz sp. jawna, Michałowice
(540) ESKO
(531)27.5,29.1
(511) 29, 30, 32, 34, 36, 39

(210) 252392 (220) 2002 07 03
(731) «SPORT INVESTMENT» Spółka z o.o., Warszawa
(540) TRASA
(531)27.1,27.5,29.1
(511)41,42

(210) **252393** (220) 2002 07 03
(731) PLAN Creations Co., Ltd., Bangkok, TH
(540) PLAN CITY
(531)18.1,21.1,27.5,29.1
(511)28

(210) 252394 (220) 2002 07 03
(731) PLAN Creations Co., Ltd., Bangkok, TH
(540) wisdom kids
(531)26.4,26.13,27.5,29.1
(511)28

(210) 252395 (220) 2002 07 03
(731) PLAN Creations Co., Ltd., Bangkok, TH
(540) PLAN TOYS
(531)21.1,26.15,27.5,29.1
(511)28

(210) 252396 (220) 2002 07 03
(731) BILTEX Spółka z o.o., Warszawa
(540) ELITE club
(531)3.13,27.5,29.1
(511)18,25,35

(210) 252397 (220) 2002 07 03
(731) Wytwórnia Klejów i Zapraw Budowlanych «ATLAS» Ciupiński i wspólnicy spółka jawna, Łódź
(540) GIPSAR
(531)26.1,27.5
(511) 1, 2, 3, **5, 6,** 7, **8, 10, 16,** 17, **19, 28**

(210) 252398 (220) 2002 07 03
(731) Wytwórnia Klejów i Zapraw Budowlanych «ATLAS» Ciupiński i wspólnicy spółka jawna, Łódź
(540) GIPSAR
(531)4.2,26.1,26.4,27.5
(511) 1, 2, 3, 5, 6, 7, **8, 10, 16, 17, 19, 28**

(210) 252399 (220) 2002 07 04
(731) LISNER Sp. z o.o., Poznań
(540) **smako** Sałatka grillowa NOWOŚĆ!
(531)9.1,11.1,26.1,27.5,29.1
(511) 29

(210) 252402 (220) 2002 07 04
(731) Kamińska **Grażyna,** Walkowski-Walkiewicz **Ireneusz,** Przedsiębiorstwo Usług **Geodezyjno-Kartograficznych «GEOPLAN»,** Skierniewice
(540) GEOPLAN
(531)1.17,17.5,24.15,27.5,29.1
(511)42

(210) 252403 (220) 2002 07 04
(731) «UZDROWISKO WYSOWA» S.A., Wysowa
(540) WYSOWA Rok **zał.1882** Uzdrowisko Wysowa ponad **100** lat tradycji WYSOWIANKA WIELOOWOCOWA
(531)1.15,5.7,7.1,9.1,27.5,29.1
(511)32

(210) 252404 (220) 2002 07 04
(731) «UZDROWISKO WYSOWA» S.A., Wysowa
(540) WYSOWA Rok zał.1882 Uzdrowisko Wysowa ponad 100 lat tradycji Naturalna woda mineralna - wysokomineralizowana WYSOWIANKA
(531)1.15,7.1,9.1,27.5,29.1
(511)32

(210) 252405 (220) 2002 07 04
(731) «UZDROWISKO WYSOWA» S.A., Wysowa
(540) WYSOWA Rok **zał.1882** Uzdrowisko Wysowa ponad **100** lat tradycji WYSOWIANKA POMARAŃCZOWA
(531)1.15,5.7,7.1,9.1,27.5,29.1
(511)32

(210) 252406 (220) 2002 07 04
(731) «UZDROWISKO WYSOWA» S.A., Wysowa
(540) WYSOWA Rok **zał.1882** Uzdrowisko Wysowa ponad **100** lat tradycji WYSOWIANKA LEMON
(531)1.15,5.7,7.1,9.1,27.5,29.1
(511)32

(210) 252407 (220) 2002 07 04
(731) BIELSKIE ZAKŁADY OBUWIA «BEFADO» Przedsiębiorstwo Państwowe, Bielsko-Biała
(540) DR.ORTO system
(531)2.9,26.1,27.5,29.1
(511)25

(210) 252408 **(220)** 2002 07 04
(731) Moś Andrzej, Handel i Usługi, Wilamowice
(540) MOŚ
(511)7

(210) 252409 (220) 2002 07 04
(731) EKOPLON S.A., Kielce
(540) OMNICOTE
(511)1

(210) 252410 (220) 2002 07 04
(731) EKOPLON S.A., Kielce
(540) BIOHUMIAN
(511)1,31

(210) 252411 (220) 2002 07 04
(731) EKOPLON S.A., Kielce
(540) MULTIFOSKA
(514)1

(210) 252412 (220) 2002 07 04
(731) Przedsiębiorstwo Produkcyjne «HELLENA» SA, Kalisz
(540) Heluś
(531)27.5,29.1
(511)32

(210) 252413 (220) 2002 07 04
(731) Borowiec Janusz, « VICTORIA» Sp. z o.o., Gdańsk
(540) THORN
(531)27.5
(511)12

(210) 252415 (220) 2002 07 04
(731) ECO-CLEAN Malanowicz, Żelezik Spółka Jawna, Gliwice
(540) Gansow
(531)27.5,29.1
(511)3,7

(210) 252416 (220) 2002 07 04
(731) GÓRNY PROMOTION Sp. z o.o., Poznań
(540) GALA PIOSENKI WCZASOWEJ
(511)38

(210) 252417 (220) 2002 07 04
(731) Sobik Leszek, Firma Handlowo-Usługowa SOBIK, Bielsko-Biała
(540) TRADYCYJNE MASŁO POLSKIE EXTRA
(511)29

(210) 252418 (220) 2002 07 04
(731) Sobik Leszek, Firma Handlowo-Usługowa SOBIK, Bielsko-Biała
(540) TRADYCYJNE MASŁO EXTRA
(511) 29

(210) 252420 (220) 2002 07 04
(731) Eli Lilly and Company, Indianapolis, US
(540) AFFINITAC
(511)5

(210) 252421 (220) 2002 07 01
(731) Zarnecka Karolina, Nowy Targ
(540) Nowatorskie lody tradycyjne «u Żarneckiego»
(511) 30

(210) 252424 (220) 2002 07 04
(731) MERCATOR MEDICAL S.A., Kraków
(540) ProHand
(511)10

(210) 252425 (220) 2002 07 04
(731) SMS- Express.com Sp. z o.o., Warszawa
(540) GG
(511)9,38

(210) 252426 (220) 2002 07 04
(731) «DERMIKA» Laboratorium Kosmetyków Nowej Generacji Spółka z o.o., Warszawa
(540) MAT-B COMPLEX
(511) 1, 3, 5, 35, 39, 42, 44

(210) 252427 (220) 2002 07 04
(731) Wyeth (a Delaware corporation), Madison, US
(540) PREMESCA
(511)5

(210) 252428 (220) 2002 07 04
(731) SASSY, INC., Bannockburn, US
(540) SASSY
(511) 28

(210) 252429 (220) 2002 07 04
(310) 2289796 (320) 2002 01 11 (330) GB
(731) Pfizer Products, Inc. (a Connecticut corporation), Groton, US
(540) TRESCALA
(511)5

(210) 252430 (220) 2002 07 04
(310) 2289788 (320) 2002 01 11 (330) GB
(731) Pfizer Products, Inc. (a Connecticut corporation), Groton, US
(540) TESCALA
(511)5

(210) 252431 (220) 2002 07 04
(310) 2289787 (320) 2002 01 11 (330) GB
(731) Pfizer Products, Inc. (a Connecticut corporation), Groton, US
(540) NILUXA
(511)5

(210) 252432 (220) 2002 07 04
(731) «ANDREA» Spółka Jawna, Andrzej Olizarowicz, Danuta Olizarowicz, Milanówek

(540) Andrea
(531)27.5
(511)24,25

(210) **252433** (220) 2002 07 04
(731) Cieśluk **Arkadiusz,** Cieśluk **Robert,** «KRON INTERNATIONAL», Warszawa
(540) KRON INTERNATIONAL
(511)35

(210) 252434 (220) 2002 07 04
(731) ISKRA Zakłady Precyzyjne Spółka z o.o., **Kielce**
(540) **ISP**
(531)26.1,27.5,29.1
(511) 7, 12

(210) 252435 (220) 2002 07 04
(731) BAKOMA S.A., Warszawa
(540) AVANTI
(511)29,30

(210) 252436 (220) 2002 07 04
(731) «VISLA» Jankowscy & Lorenc Spółka Jawna Przemysław Jankowski Mirosław Jankowski Jolanta Jankowska Mariusz Lorenc, Błonie
(540) masy asfaltowe od fundamentu po dach
(511)19

(210) 252437 (220) 2002 07 04
(731) «VISLA» Jankowscy & Lorenc Spółka Jawna Przemysław Jankowski Mirosław Jankowski Jolanta Jankowska Mariusz Lorenc, Błonie
(540) mistrz dystrybucji
(511)19

(210) **252438** (220) 2002 07 04
(731) D'Arcy Masius Benton and Bowles International, Inc., Nowy Jork, US
(540) Arc
(531)26.1,27.5
(511)35

(210) 252439 (220) 2002 07 04
(731) LEO BURNETT WORLDWIDE, Inc., Chicago, US
(540) **ILEO**
(511)35

(210) 252440 (220) 2002 07 04
(731) BRILUX S.A., Warszawa
(540) APRE
(511)11

(210) 252443 (220) 2002 07 04
(731) BRILUX S.A., Warszawa
(540) OPELLA
(511)11

(210) **252444** (220) 2002 07 04
(731) BRILUX S.A., Warszawa
(540) LUQA
(511)11

(210) **252445** (220) 2002 07 04
(731) BRILUX S.A., Warszawa
(540) LARGO
(511)11

(210) **252446** (220) 2002 07 04
(731) BRILUX S.A., Warszawa
(540) PASO
(511)11

(210) 252451 (220) 2002 07 04
(731) Radomski Sylwester, Radomska **Jolanta,** Przedsiębiorstwo Produkcyjno Handlowe «J&S» S.C., Płock
(540) J & S collection
(531)3.2,24.17,27.5,29.1
(511)25

(210) **252452** (220) 2002 07 04
(731) **Evropeiskaya** Podshipnikovaya Korporatsiya Joint Stock Company, Moskwa, RU
(540) EBC
(531)26.1,26.2,26.7,27.5,29.1
(511)7

(210) **252453** (220) 2002 07 04
(731) **DEDRA-EXIM** Spółka z o.o., Warszawa
(540) DEDRA
(511)7,8,9

(210) **252454** (220) 2002 07 04
(731) Kruszyński Krzysztof, P.U.H.P. «KADENT SYSTEM», Rzeszów
(540) KADENT system
(531)27.5,29.1
(511)10,44

(210) 252455 (220) 2002 07 04
(731) Sołtysiak Janusz, **IDAGA,** Wrocław
(540) idaga
(531)27.5,29.1
(511)9,11,16,42

(210) **252456** (220) 2002 07 04
(731) «ALDO» Spółka z o.o., Puńców
(540) Aldo S

(531)27.5,29.1
(511) 6, 19, 35, 37

(210) 252457 (220) 2002 07 04
(731) «SONDA» Spółka Akcyjna, Zduńska Wola
(540) FRUTIMIL
(511) 29, 32

(210) 252458 (220) 2002 07 05
(731) ROTSA GLOBAL CATERING Sp. z o.o., Poznań
(540) COFFEE TIME
(531)11.1,27.5,29.1
(511) 7, 11, 14, 16, 21, 24, 25, 28, 30, 40, 42

(210) 252459 (220) 2002 07 05
(731) OCTOPUS Sp. z o.o., Sopot
(540) WIN.TRANS
(511) 42

(210) 252460 (220) 2002 07 05
(731) AGRO-FISH Spółka z o.o., Kartoszyno
(540) AGRO-FISH
(531) 1.15, 3.9, 5.7, 26.11, 27.5, 29.1
(511)29,31

(210) 252461 (220) 2002 07 05
(731) BARTEX WINO SYSTEM Sp. z o.o. w Rzeszowie, Rzeszów
(540) GRAND BALATONI
(511)33

(210) 252462 (220) 2002 07 05
(731) BARTEX WINO SYSTEM Sp. z o.o. w Rzeszowie, Rzeszów
(540) CHATEAU BALATONI
(511)33

(210)252463 (220) 2002 07 05
(731) PUDi Z Sp. z o.o., Olsztyn
(540) PUDIZ
(531)5.1,7.11,27.5,29.1
(511)1

(210) 252464 (220) 2002 07 05
(731) Folta Barbara, «FOLTA», Wrocław
(540) SPOTKAJMY SIĘ we Wrocławiu
(531)24.1,27.5
(511)16,35,41

(210) 252465 (220) 2002 07 05
(731) USŁUGI MEDYCZNE-PEDIATRA Andrzej Gałaj, Bydgoszcz
(540) VITAMED A.GAŁAJ & B.JERZY
(531)24.17,27.5
(511)44

(210) 252466 (220) 2002 07 05
(731) Nowicki Leszek, PIĘKNE NARODZINY , Bydgoszcz
(540) Piękne Narodziny
(531)1.15,3.7,24.13,27.5,29.1
(511)35,41

(210) 252467 (220) 2002 07 05
(731) Kurz Krzysztof, Przedsiębiorstwo Handlowe Sprzęt i Materiały Medyczne Hurtownia Farmaceutyczna, Gliwice
(540) KURZ
(531)5.3,26.4,27.5,29.1
(511)35,37

(210) 252468 (220) 2002 07 05
(731) SPEKTRUM Sp. z o.o., Wrocław
(540) SPEKTRUM
(531) 2.9, 26.3, 26.11, 27.5, 29.1
(511)35,41,44

(210) 252470 (220) 2002 07 05
(731) PROBABY Sp. z o.o., Kraków
(540) ProBABY
(531)1.3,26.4,27.5,29.1
(511)3,21

(210) 252471 (220) 2002 07 05
(731) JUSZCZAK I JUSZCZAK OPONY Spółka Jawna, Poznań
(540) J & J OPONY
(531) 24.17, 26.1, 26.7, 27.5, 29.1
(511)12,37

(210) 252472 (220) 2002 07 05
(731) WARWIN Spółka Akcyjna, Warka
(540) NALEWKA GREJPFRUTOWA
(511)33

(210) 252473 (220) 2002 07 05
(731) WARWIN Spółka Akcyjna, Warka
(540) NALEWKA TRAWIENNA
(511)33

(210) 252474 (220) 2002 07 05
(731) AMBASADOR Spółka z o.o., Warszawa
(540) CONSUL
(531)27.5
(511)16,18,35

(210) 252475 (220) 2002 07 05
(731) MEDIA HOUSE POLSKA Spółka z o.o., Warszawa
(540) CRAZY CAT
(531)3.1,26.4,27.5,29.1
(511)16,35,41,42,43

(210) 252476 (220) 2002 07 05
(731) Medley S.A.Industria **Farmaceutica,** Campinas, BR
(540) PYLOPAC
(511)5

(210) 252477 (220) 2002 07 05
(731) HIPER-COM Sp. z o.o., Warszawa
(540) **Hiper-Com.**
(531)27.5,29.1
(511)16

(210) 252478 (220) 2002 07 05
(310)2618643 (320)2002 03 15 (330) EM
(731) Citrix Systems, Inc.(a Delaware corporation), Ft.Lauderdale, US
(540) NFUSE
(511)9,16,35,41,42

(210) 252479 (220) 2002 07 05
(731) McCann Erickson Polska Sp. z o.o., Warszawa
(540) JA PLUS NAJBLIŻSI
(511) 1, 2, 3, 4, 5, 6, 7, 8, 9, 10, **11,** 12, 13, 14, 15, 16, **17, 18, 19, 20, 21,** 22, 23, **24, 25, 26, 27, 28, 29,** 30, 31, 32, 33, 34, 35, 37, 38, **39, 40, 41, 42, 43, 44, 45**

(210) 252480 (220) 2002 07 05
(731) Wielgołaski Jan, P.P.H. **«WIEL-BUT»,** Nowa Wieś
(540) WIELBUT
(531)9.9,27.5,29.1
(511) 25

(210) 252481 (220) 2002 07 05
(731) Jagło Andrzej, SUKCES-2 Firma Handlowa, Kraków
(540) SAMOSIA
(511)21

(210) 252482 (220) 2002 07 05
(731) Związek Pracodawców Kolejowych, Warszawa
(540) ZPK
(531)26.5,27.5,29.1
(511)35,41,42

(210) 252483 (220) 2002 07 05
(731) Canpol-Biedrzyccy sp.j., Warszawa
(540) Canpol babies
(531)27.5
(511) 3, 5, **8,** 9, 10, **11, 18, 20, 21, 24, 25, 27, 28**

(210) 252484 (220) 2002 07 05
(731) Merisant Polska Spółka z o.o., Warszawa
(540) PRZYJEMNOŚĆ BEZ KALORII
(511)1,30,32

(210) 252485 (220) 2002 07 05
(731) Merisant Polska Spółka z o.o., Warszawa
(540) PÓŁ ŁYŻECZKI
(511)1,30

(210) **252486** (220) 2002 07 05
(731) Ananda Spółka z o.o., Warszawa
(540) Ananda
(511)35,41

(210) 252487 (220) 2002 07 05
(731) Ananda Spółka z o.o., Warszawa
(540) Bio-nomi
(511) 3, 5, 32, 44

(210) 252488 (220) 2002 07 05
(731) Ananda Spółka z o.o., Warszawa
(540) triphala
(511)5,32

(210) 252489 (220) 2002 07 05
(731) Ananda Spółka z o.o., Warszawa
(540) Amalaki
(511) 3, 5, 32

(210) 252490 (220) 2002 07 05
(731) Ananda Spółka z o.o., Warszawa
(540) ashwagandha
(511) 5, 32

(210) 252491 (220) 2002 07 05
(731) Ananda Spółka z o.o., Warszawa
(540) **Amla** amblica
(511)3,5,32

(210) **252492** (220)2002 07 05
(731) Ananda Spółka z o.o., Warszawa
(540) charan prash
(511)5

(210) 252493 (220) 2002 07 05
(731) Ananda Spółka z o.o., Warszawa
(540) **Amrit** Kalash
(511)5

(210) 252494 (220) 2002 07 05
(731) Ananda Spółka z o.o., Warszawa
(540) Fijinoni
(511)5,32

(210) 252495 **(220)** 2002 07 05
(731) Ananda Spółka z o.o., Warszawa
(540) Biomana BSP
(511)3,5,32,44

(210) 252496 (220) 2002 07 05
(731) Ananda Spółka z o.o., Warszawa

(540) shatavari
(511)5

(210) 252497 **(220)** 2002 07 05
(731) Ananda Spółka z o.o., Warszawa
(540) Mauri **lomi-lomi**
(511)44

(210) 252498 (220) 2002 07 05
(731) KORPORACJA PROMOCJI BIZNESU Spółka z o.o., Warszawa
(540) C MISS EURO COMMITTEE OFFICIEL MISS UNITED EUROPE
(531) 1.1, 24.9, 27.5, 29.1
(511)3,14,16,25,41

(210) 252499 (220) 2002 07 05
(731) KORPORACJA PROMOCJI BIZNESU Spółka z o.o., Warszawa
(540) C MISS EURO
(531)1.1,24.9,27.5,29.1
(511)3,14,16,25,41

(210) 252500 (220) 2002 07 05
(731) CHEMADEX S.A., Warszawa
(540) CH
(531)27.5,29.1
(511)11,35,37,39,42

(210) 252501 (220) 2002 07 05
(731) A.T.W. Products Spółka z o.o., Warszawa
(540) intymność
(531)26.4,26.13,27.5,29.1
(511)3

(210) 252502 (220) 2002 07 05
(731) A.T.W. Products Spółka z o.o., Warszawa
(540) koncentracja
(531)26.1,26.4,27.5,29.1
(511)3

(210) 252503 (220) 2002 07 05
(731) A.T.W. Products Spółka z o.o., Warszawa
(540) uspokojenie
(531)1.15,26.4,27.5,29.1
(511)3

(210) 252504 (220) 2002 07 05
(731) A.T.W. Products Spółka z o.o., Warszawa
(540) aktywizacja
(531)24.17,26.4,27.5,29.1
(511)3

(210) **252505** (220) 2002 07 05
(731) A.T.W. Products Spółka z o.o., Warszawa
(540) męskość
(531) 26.4, 26.11, 27.5, 29.1
(511)3

(210) **252506** (220) 2002 07 05
(731) Śliwiński Cezary, PROSPERUS, Konin
(540) PROSPERUS
(531)26.4,27.5
(511)19,31,36,40

(210) **252507** (220) 2002 07 05
(731) Szyndralewicz Piotr, Szyndralewicz **Irena,** P.P.H.U. «BONITA», Duża
(540) IPS Bonita SZYNDRALEWICZ
(531)9.5,27.5,29.1
(511)25

(210) 252508 (220) 2002 07 06
(731) Polak Piotr, «DREWEX», Klecza Dolna
(511) 20, 24

(210) 252509 (220) 2002 07 06
(731) Polak Piotr, «DREWEX», Klecza Dolna
(511) 20, 24

(210) 252510 (220) 2002 07 06
(731) Skoczowska Fabryka Kapeluszy «POLKAP», Skoczów
(540) DAGMAR
(511) 25

(210) 252511 (220) 2002 07 06
(731) Skoczowska Fabryka Kapeluszy «POLKAP», Skoczów
(540) DUPLEX
(511)25

(210) 252512 (220) 2002 07 06
(731) Skoczowska Fabryka Kapeluszy «POLKAP», Skoczów
(540) SORIANO
(511)25

(210) 252513 (220) 2002 07 06
(731) Skoczowska Fabryka Kapeluszy «POLKAP», Skoczów
(540) Polkap **1924** SKOCZÓW
(511) 25

(210) 252514 (220) 2002 07 06
(731) Mokrysz Teresa, FIRMA **PRODUKCYJNO-USŁUGOWO-HANDLOWA** "MOKATE", Ustroń
(540) MOKATE CAFE Delikatna NASZA KAWA INSTANT
(511) 30

(210) **252515** (220) 2002 07 08
(731) Przedsiębiorstwo Farmacutyczne LEK-AM Sp. z o.o., Zakroczym
(540) Melatonina Na zdrowy sen codziennie przed snem
(531)1.3,26.11,27.5,29.1
(511)5

(210) **252516** (220) 2002 07 08
(731) Czesław Czyżewski, Czyżewska Iwona, WYDAWNICTWO POMORSKIE S.C., Tczew
(540) POLSKIE PRZEWODNIKI DROGOWE
(511)16,35

(210) **252517** (220) 2002 07 08
(731) Czesław Czyżewski, Czyżewska Iwona, WYDAWNICTWO POMORSKIE S.C., Tczew
(540) PRZEWODNIKI DROGOWE
(511)16,35

(210) **252518** (220) 2002 07 08
(731) Warszawiak Adam, Firma Handlowa «AXELL», Wójciec
(540) ALAN
(511)34

(210) **252519** (220) 2002 07 08
(731) Warszawiak Adam, Firma Handlowa «AXELL», Wójciec
(540) ZAFIR
(511)34

(210) **252520** (220) 2002 07 08
(731) Warszawiak Adam, Firma Handlowa «AXELL», Wójciec
(540) OSKAR
(511)34

(210) **252521** (220) 2002 07 08
(731) Warszawiak Adam, Firma Handlowa «AXELL», Wójciec
(540) DAMA PIK
(511)34

(210) **252522** (220) 2002 07 08
(731) CERSANIT S.A., Kielce
(540) CERSANIT-LAZIENKI DO MIESZKANIA
(511)11,19,20

(210) **252523** (220) 2002 07 08
(731) Indrian Andrzej, Przedsiębiorstwo Produkcyjno-Handlowo-Usługowe «INDRIANA», Głuszyca
(540) INDRIANA
(511) 20, 24

(210) **252524** (220) 2002 07 08
(731) Indrian Andrzej, Przedsiębiorstwo Produkcyjno-Handlowo-Usługowe «INDRIANA», Głuszyca
(540) INDRIANA
(531)3.3,27.5
(511)20,24

(210) **252525** (220) 2002 07 08
(731) BIURO OBSŁUGI MIĘDZYNARODOWYCH SZKÓD KOMUNIKACYJNYCH «INTERLEX»; Sp. z co., Legnica
(540) InterLex
(531) 1.17, 24.17, 27.5, 29.1
(511)36

(210) **252526** (220) 2002 07 08
(731) Adamczyk Aleksandra, «Mirana Dystrybucja», Pruchna
(540) Galaretka w czekoladzie
(531)5.7,26.4,27.5,29.1
(511) 29, 30

(210) **252527** (220) 2002 07 08
(731) INTERGAZ Sp. z o.o., Nowiny
(540) intergaz
(531)19.1,27.5,29.1
(511)1,39

(210) **252528** (220) 2002 07 08
(731) CUKROWNIA «LUBLIN» S.A., Lublin
(540) ZYG-ZAC z witaminą C
(531)5.7,25.5,27.5,29.1
(511) 30

(210) **252529** (220) 2002 07 08
(731) CUKROWNIA «LUBLIN» S.A., Lublin
(540) FESTY coffee Pszczółka
(531)25.5,27.5,29.1
(511)30

(210) **252530** (220) 2002 07 08
(731) GSM TELEFONIA Sp. z o.o., Wrocław
(540) XENON
(531)27.5,29.1
(511)9

(210) **252531** (220)2002 07 08
(731) GSM TELEFONIA Sp. z o.o., Wrocław
(540) TITANUM
(531)27.5,29.1
(511)9

(210) **252532** (220) 2002 07 08
(731) Woźniak Halina Woźniak Wacław Woźniak Wioletta Sikora Angelika CUKIERNIA-PIEKARNIA, WOŹNIAK S.C., Szczecin

(540) CUKIERNIA PIEKARNIA Woźniak 1978 rok założenia
(531)9.1,26.1,27.5,27.7,29.1
(511) 30, 36, 43

(210) 252533 (220) 2002 07 08
(731) ZAKŁAD CUKIERNICZY «WACUŚ» Sp.J., Nysa
(540) W WACUŚ NYSA
(531)26.1,27.5,29.1
(511)30

(210)252534 **(220) 2002 07 08**
(731) «CHEMO Ciopała» S.J., Dobczyce
(540) **SILIA**
(511)3

(210) 252535 (220) 2002 07 08
(731) Zakłady Sprzętu Mechanicznego «Ursus» Spółka z **o.o.,** Chełmno
(531)18.4,26.1
(511)7

(210) 252536 (220) 2002 07 08
(731) Zakłady Sprzętu Mechanicznego «Ursus» Spółka z **o.o.,** Chełmno
(531)18.4,26.1
(511)7

(210) 252537 (220) 2002 07 08
(731) «EFEKT» Sp. z o.o., Katowice
(540) efekt
(531)27.5
(511) 9, 35, 36, 39, 41, 42, 43

(210) 252538 (220) 2002 07 08
(731) Przedsiębiorstwo Produkcyjno Handlowo Usługowe «REPORTER» Spółka z o.o., Chorzów
(540) garage
(511)14,25,26,35

(210) 252539 (220) 2002 07 08
(731) Przedsiębiorstwo Produkcyjno Handlowo Usługowe «REPORTER» Spółka z o.o., Chorzów
(540) **adrenaline**
(511)14,25,26,35

(210) 252540 (220) 2002 07 08
(731) Przedsiębiorstwo Produkcyjno Handlowo Usługowe «REPORTER» Spółka z o.o., Chorzów
(540) demo
(511) 14, 25, 26, 35

(210) 252541 (220) 2002 07 08
(731) Przedsiębiorstwo Produkcyjno Handlowo Usługowe «REPORTER» Spółka z o.o., Chorzów
(540) **holic**
(511)14,25,26,35

(210) 252542 (220) 2002 07 08
(731) Przedsiębiorstwo Produkcyjno Handlowo Usługowe «REPORTER» Spółka z o.o., Chorzów
(540) ambulance
(511)14,25,26,35

(210) **252543** (220) 2002 07 08
(731) Kleszczewski Zbigniew, Dziedzic Andrzej, Pełka **Grzegorz,** Zakład Oczyszczania «EKO-ZAG», Tychy
(540) EKO-ZAG
(531) 3.9, 27.5, 29.1
(511) 37, 39, 40, 44

(210) 252544 (220) 2002 07 08
(731) TYMBARK S.A., Tymbark
(540) Grzaniec podhalański
(511) 32, 33

(210) 252545 (220) 2002 07 08
(731) TYMBARK S.A., Tymbark
(540) vasco
(511) 32, 33

(210) 252546 (220) 2002 07 08
(731) Pietrzak Katarzyna Anna, «Studio Trico II», Szczecin
(540) STUDIO TRICO II
(531)2.1,27.5,29.1
(511)3,44

(210) 252547 (220) 2002 07 08
(731) Soiński Marian, Rygał Grażyna, Rygał Roman Konsorcjum Badawczo-Rozwojowe «MAGNETO» S.C., Częstochowa
(540) MAGNETO
(531)24.15,26.5
(511)9,42

(210) 252548 (220) 2002 07 08
(731) Fabryka Farb i Lakierów «ŚNIEŻKA» S.A., Lubzina
(540) ŚNIEŻKA
(531)26.1,27.5,29.1
(511)1,2,3,17,19

(210) 252549 (220) 2002 07 08
(731) Zakłady Farmaceutyczne **Polfa-Łódź** Spółka Akcyjna, Łódź
(540) asepta
(511)3,5

(210) 252550 (220) 2002 07 08
(731) Grochowalski Wojciech, Papier-service, Łódź

(540) KULTURA i BIZNES
(511)

(210) 252551 (220) 2002 07 08
(731) Mexx International B.V., Voorschoten, NL
(540) XX BY MEXX
(511)18,25

(210)252552 **(220) 2002 07 08**
(731) Myrcha **Dariusz,** Przedsiębiorstwo Produkcyjno Handlowe K & D «KADAR», Stodzew
(540) bądź lepszy niż wczoraj
(511) 2, 5, 16, 20, 29, 30, 32, **35, 40,** 42

(210) 252553 (220) 2002 07 08
(731) Poly Hi Solidur, **Inc.** (a Delaware corporation), Fort Wayne, US
(540) **TIVAR**
(511)17

(210) 252554 (220) 2002 07 08
(731) Poly Hi Solidur, Inc. (a Delaware corporation), Fort Wayne, US
(540) SOLIDUR
(511)17

(210) 252555 (220) 2002 07 08
(731) Henkel Kommanditgesellschaft auf Aktien, **Dusseldorf,** DE
(540) «To coś nowego !»- «Nie, wyprane w Perwollu Balsam **Magic!»**
(511)3

(210) 252556 (220) 2002 07 08
(731) British American Tobacco (Brands) Inc., Louisville, US
(540) PALL MALL FILTER łagodnie
(531)10.1,24.1,27.5,29.1
(511) 34

(210) **252557** (220) 2002 07 08
(731) British American Tobacco (Brands) Inc., Louisville, US
(540) PALL MALL LIGHTS łagodniej
(531)10.1,24.2,27.5,29.1
(511) 34

(210) 252558 (220) 2002 07 08
(731) British American Tobacco (Brands) Inc., Louisville, US
(540) PALL MALL SUPER LIGHTS najłagodniej
(531)10.1,24.1,27.5,29.1
(511)34

(210) 252559 (220) 2002 07 08
(731)S.S.I. HOLDING, A.G., Luksemburg, LU
(540) SSI STAR SERVICE INTERNATIONAL
(531)1.5,1.11,2.9,27.5
(511)41

(210) 252560 (220) 2002 07 08
(731) Mawak Polska Spółka z o.o., Warszawa
(540) Fastdate
(531)24.17,26.1,27.5
(511)41

(210) 252561 (220) 2002 07 08
(731) Deni **Cler** Spółka z o.o., Warszawa
(540) DC DENI CLER UOMO
(531)26.4,26.11,27.5
(511)3,9,14,18,21,22,25,26

(210) 252562 (220) 2002 07 08
(731) Peplak **Tomasz,** TOP MULTIMEDIA, Warszawa
(540) PBR PRACOWNIA BADAŃ RYNKOWYCH
(531)26.1,27.5,29.1
(511)35

(210) 252563 (220) 2002 07 08
(731) Peplak Tomasz, TOP MULTIMEDIA, Warszawa
(540) Pierwsza w Polsce gazeta - forum Małych i Średnich Przedsiębiorstw MSP GAZETA Przedsiębiorstw Małych i Średnich
(531) 27.5, 29.1
(511)16

(210) 252564 (220) 2002 07 08
(731) Wyrzykowska Bogumiła, TORAN, Warszawa
(540) ŚWIAT SPINEK
(531) 26.4, 27.5, 29.1
(511)26,35

(210) 252565 (220) 2002 07 08
(731) Wyrzykowska Bogumiła, TORAN, Warszawa
(540) ŚWIAT SPINEK
(531)26.4,27.5,29.1
(511)26,35

(210) 252568 (220) 2002 07 08
(731) Zakład Automatyki i Urządzeń Precyzyjnych TIME - NET Spółka z **o.o.,** Łódź
(540) TIME NET
(511)9,14,37

(210) 252569 (220) 2002 07 08
(731) URBIS Spółka z o.o, Niepruszewo
(540) urbis
(511)6,11,17,19,35,36,39,41,43

(210) 252570 (220) 2002 07 08
(731) Polska Telefonia Cyfrowa Spółka z **o.o.,** Warszawa

(540) Taryfa Ekstra
(511)38

(210) 252571 (220) 2002 07 08
(731) Polska Telefonia Cyfrowa Spotka z o.o., Warszawa
(540) Taryfa Moja Ekstra
(511) 38

(210) 252572 (220) 2002 07 08
(731) Firma Jubilerska «GÓRECKI», Dębica
(540) FJ
(531)17.2,27.5,29.1
(511) 14

(210) 252574 (220) 2002 07 09
(310)023141036 (320)2002 01 11 **(330)** FR
(731) SEPHORA, societe anonyme, Levallois-Perret, FR
(540) SEPHORA PRIORITIES
(511)3,35,42

(210) 252575 (220) 2002 07 09
(731) ExxonMobil Oil Corporation, Irving, US
(540) MULREX
(511)4

(210) 252576 (220) 2002 07 09
(731) Bartkowski Paweł, Warszawa:
(540) ŚWIAT KART
(531) 1.5, 20.5, 27.5
(511)16

(210) 252577 (220) 2002 07 09
(731) «Aster City Cable » Spółka z o.o., Warszawa
(540) A ASTER BIZNES
(531)27.5,29.1
(511) 35, 37, 38, 41, 42

(210) 252578 (220) 2002 07 09
(731) «Aster City Cable » Spółka z o.o., Warszawa
(540) A ASTER BIZNES
(531) 27.5, 29.1
(511)35,37,38,41,42

(210) 252579 (220) 2002 07 09
(731) «Aster City Cable » Spółka z o.o., Warszawa
(540) A ASTER
(531) 27.5, 29.1
(511)35,37,38,41,42

(210) 252580 (220) 2002 07 09
(731) «Aster City Cable » Spółka z o.o., Warszawa
(540) A ASTER
(531)27.5,29.1
(511) 35, 37, 38, 41, 42

(210) 252581 **(220)** 2002 07 09
(731) Kurek Janusz, Alpa Dystrybucja, Tarnów
(540) NATURALNA TERAPIA
(531)3.11,5.5,11.3,27.5
(511)3,5,29,31

(210) 252582 (220) 2002 07 09
(731) Kurek Janusz, Alpa Dystrybucja, Tarnów
(540) DOMOWA TERAPIA
(531)3.11,7.1,11.3,27.5
(511)3,5,29,31

(210) 252583 (220) 2002 07 09
(731) Kurek Janusz, Alpa Dystrybucja, Tarnów
(540) NATUR THERAPY
(531)3.11,5.5,11.3,27.5
(511)3,5,29,31

(210) 252584 (220) 2002 07 09
(731) Kurek Janusz, Alpa Dystrybucja, Tarnów
(540) HOME THERAPY
(531)3.11,7.1,11.3,27.5
(511)3,5,29,31

(210) 252585 (220) 2002 07 09
(731) Kurek Janusz, Alpa Dystrybucja, Tarnów
(540) KARDIO-TERAPIA
(511)3,5,29,31

(210) 252586 (220) 2002 07 09
(731) Kurek Janusz, Alpa Dystrybucja, Tarnów
(540) SKLEROZO-TERAPIA
(511)3,5,29,31

(210) 252587 (220) 2002 07 09
(731) Kurek Janusz, Alpa Dystrybucja, Tarnów
(540) ARTERIO-TERAPIA
(511)3,5,29,31

(210) 252588 **(220)** 2002 07 09
(731) Kurek Janusz, Alpa Dystrybucja, Tarnów
(540) GERIO-TERAPIA
(511)3,5,29,31

(210) 252589 (220) 2002 07 09
(731) Kurek Janusz, Alpa Dystrybucja, Tarnów
(540) NERWO-TERAPIA
(511)3,5,29,31

(210) 252590 (220) 2002 07 09
(731) Kurek Janusz, Alpa Dystrybucja, Tarnów
(540) MYKO-TERAPIA
(511) 3, 5, 29, 31

(210) 252591 (220) 2002 07 09
(731) Kurek Janusz, Alpa Dystrybucja, Tarnów

(540) CITRO-TERAPIA
(511)3,5,29,31

(210) 252592 (220) 2002 07 09
(731) Kurek Janusz, Alpa Dystrybucja, Tarnów
(540) ALUM-TERAPIA
(511)3,5,29,31

(210)252593 (220) 2002 07 09
(731) Kurek Janusz, Alpa Dystrybucja, Tarnów
(540) NEURO-TERAPIA
(511)3,5,29,31

(210) 252594 (220) 2002 07 09
(731) Kurek Janusz, Alpa Dystrybucja, Tarnów
(540) URAZO-TERAPIA
(511)3,5,29,31

(210) 252595 (220) 2002 07 09
(731) Kurek Janusz, Alpa Dystrybucja, Tarnów
(540) BRONCHO-TERAPIA
(511)3,5,29,31

(210) 252596 (220) 2002 07 09
(731) Kurek Janusz, Alpa Dystrybucja, Tarnów
(540) KONTUZJO-TERAPIA
(511)3,5,29,31

(210) 252597 (220) 2002 07 09
(731) Kurek Janusz, Alpa Dystrybucja, Tarnów
(540) GRYPO-TERAPIA
(511)3,5,29,31

(210) 252598 (220) 2002 07 09
(731) Kurek Janusz, Alpa Dystrybucja, Tarnów
(540) VENO-TERAPIA
(511)3,5,29,31

(210) 252599 (220) 2002 07 09
(731) Kurek Janusz, Alpa Dystrybucja, Tarnów
(540) REUMO-TERAPIA
(511)3,5,29,31

(210) 252600 (220) 2002 07 09
(731) Kurek Janusz, Alpa Dystrybucja, Tarnów
(540) DERMO-TERAPIA
(511)3,5,29,31

(210) 252601 (220) 2002 07 09
(310)76/357196; 76/357197 (320)2002 01 10 (330) US
(731) DocuCorp International, Inc., Dallas, US
(540) BILLS2GO
(511) 9, 35, 42

(210) 252602 (220) 2002 07 09
(731) Danone Polska Spółka z o.o., Warszawa
(540) LEKKO W BRZUCHU,LEKKO NA DUCHU
(511)29,30,32

(210) 252603 (220) 2002 07 09
(731) Shell International Petroleum Company Limited, Londyn, GB
(531)26.4,29.1
(511) 4, 37

(210) 252604 (220) 2002 07 09
(731) Shell International Petroleum Company Limited, Londyn, GB
(531) 26.4, 26.11, 27.5
(511)4,37

(210)252605 (220) 2002 07 09
(731) Lorenz Bahlsen Snack-World Holding GmbH & Co. KG, Hannover, DE
(540) Lajkonik Chrupki
(511) 29, 30

(210) 252606 (220) 2002 07 09
(731) Izak Piotr, «IZAKPOL» Przedsiębiorstwo Produkcyjno-Handlowo-Usługowe Eksport-Import, Żyrardów
(540) Cukierki Szałwiowe z miodem i witaminą C z ekstraktem i olejkiem szałwiowym Reutter
(531)5.5,5.11,27.5,29.1
(511)30

(210) 252607 (220) 2002 07 09
(310) 76/378,303 (320) 2002 03 04 (330) US
(731) Welch Allyn, Inc. (New York corporation), Skaneateles Falls, US
(540) WelchAUyn
(531)27.5
(511)9,10

(210) 252608 (220) 2002 07 09
(310) 76/378,303 (320) 2002 03 04 (330) US
(731) Welch Allyn, Inc. (New York corporation), Skaneateles Falls, US
(540) WELCH ALLYN
(511)9,10

(210) 252609 (220) 2002 07 09
(731) Zarządzanie Nieruchomościami i Inwestycjami ZEST Spółka z o.o., Warszawa:
(540) ZEST
(531)27.5,29.1
(511)36,41

(210) 252610 (220) 2002 07 09
(731) Zarządzanie Nieruchomościami i Inwestycjami ZEST Spółka z o.o., Warszawa:
(540) zest

(531)27.5
(511)36,41

(210) 252611 (220) 2002 07 09
(731) FUNDACJA NA RZECZ PRAWA DZIECKA DO ŻYCIA W RODZINIE, Warszawa
(531)3.9
(511) 2, 3, **4,** 5, 7, 9, 10, **11,** 12, **14, 16, 20, 21, 22, 24, 25, 28, 29, 30, 31, 32,** 35, 36, 38, **39, 41, 43, 44**

(210) 252612 (220) 2002 07 09
(731) «New Century International Co. Ltd.» Spółka z co., Warszawa
(540) green label
(531)25.1,26.1,27.5,29.1
(511) 29, 30, 32, 33, 35

(210) 252613 (220) 2002 07 09
(731) «LIDER'S-K.G.» Spółka z o.o., Lipiny Stare
(540) LIDEROWA POKUSA
(511)30

(210) 252615 (220) 2002 07 09
(731) Copia, a California limited liability company, San Diego, US
(540) COPIA
(511)18,25

(210) 252617 (220) 2002 07 09
(731) «MOCART» Polska Spółka z o.o., Warszawa
(540) mocart
(531) 25.5, 27.5, 29.1
(511)6,19

(210) 252618 (220) 2002 07 09
(731) INTER CAPITAL Spółka z o.o., Wrocław
(540) OPTIMUM CENTRUM OBSŁUGI BIZNESU
(531)26.4,27.5,29.1
(511)35,36,37

(210) 252619 (220) 2002 07 09
(731) Pliva d.d., Zagrzeb, HR
(540) aletonin
(511)5

(210) 252620 (220) 2002 07 09
(731) Pliva d.d., Zagrzeb, HR
(540) alenotop
(511)5

(210) 252621 (220) 2002 07 10
(731) BURGMANN POLSKA Sp. z o.o., Włocławek
(540) OKEY
(531)4.5,7.3,26.1,26.2,27.5,29.1
(511)6,9,17,19,20,24,37

(210) 252622 (220) 2002 07 10
(731) GEANT POLSKA Sp. z o.o., Warszawa
(540) TEQUILA VERA CRUZ PIWO MEKSYKAŃSKIE
(531) 25.1, 25.12, 27.5, 29.1
(511)32,33

(210) **252623** (220) 2002 07 10
(731) Dębowski Marian «DEMAR», Wieliczka
(540) DeMar
(531)26.4,27.5,29.1
(511)6,17,35,37

(210) 252624 (220) 2002 07 10
(731) P.P.H.U."Serpol" Gubała & Gubała Sp.J. Paweł Gubała Grzegorz Gubała Dorota Gubała Małgorzata Gubała Urszula Gubała, Kraków
(540) OCZKO
(531)27.5,29.1
(511)29,30

(210) 252625 (220) 2002 07 10
(731) P.P.H.U."Serpol" Gubała & Gubała Sp.J. Paweł Gubała Grzegorz Gubała Dorota Gubała Małgorzata Gubała Urszula Gubała, Kraków
(540) SER Z DZIURAMI
(531)27.5,29.1
(511) 29

(210) 252626 (220) 2002 07 10
(731) P.P.H.U."Serpol" Gubała & Gubała Sp.J. Paweł Gubała Grzegorz Gubała Dorota Gubała Małgorzata Gubała Urszula Gubała, Kraków
(540) **kefirek**
(531)27.5,29.1
(511)29

(210) 252627 (220) 2002 07 10
(731) P.P.H.U."Serpol" Gubała & Gubała Sp.J. Paweł Gubała Grzegorz Gubała Dorota Gubała Małgorzata Gubała Urszula Gubała, Kraków
(540) STOOP
(531)26.3,27.5,29.1
(511) 29, 30

(210) **252628** (220)200207 10
(731) P.P.H.U."Serpol" Gubała & Gubała Sp.J. Paweł Gubała Grzegorz Gubała Dorota Gubała Małgorzata Gubała Urszula Gubała, Kraków
(540) SER OCZKO
(531)8.3,27.5,29.1
(511)29

(210)252629 **(220) 2002 07 10**
(731) Zakłady Produkcyjno-Handlowe **«JANTOŃ»**, Edward Janusz Jantoń, Bychlew

(540) IMPREZA
(511) 33

(210) 252630 (220) 2002 07 10
(731) «UZDROWISKO WYSOWA» S.A., Wysowa
(540) WŁADYSŁAW ŹRÓDŁO ZDROWIA
ze Zdroju W-12 WYSOWA
(531)25.1,27.5,29.1
(511) 32

(210) 252631 (220) 2002 07 10
(731) Jackowiak Andrzej, Przedsiębiorstwo Wielobranżowe AGROMARK, Besiekiery
(540) AGRO MARK
(531)5.3,5.7,27.5,29.1
(511)35

(210) 252633 (220) 2002 07 10
(731) CADBURY WEDEL Sp. z o.o., Warszawa
(540) REKORD E. Wedel
(531)25.1,26.4,27.5,29.1
(511)30

(210) 252634 (220) 2002 07 10
(731) CADBURY WEDEL Sp. z o.o., Warszawa
(540) Kawuś E.Wedel
(531)5.7,25.1,27.5,29.1
(511)30

(210) 252635 (220) 2002 07 10
(731) Dąbrowska - Piwowarek Jolanta, Piwowarek Andrzej, «J i K», Warszawa
(540) naturalna VEMA skóra
(531)26.13,27.5,29.1
(511)18

(210) 252637 (220) 2002 07 10
(731) EUROPEJSKIE CENTRUM BADAŃ I CERTYFIKACJI sP. Z O.O., Warszawa
(540) EUROPEJSKIE CENTRUM BADAŃ I CERTYFIKACJI
(511)16,35,41,42

(210) 252638 (220) 2002 07 10
(731) EUROPEJSKIE CENTRUM BADAŃ I CERTYFIKACJI Sp. z o.o., Warszawa
(540) EUROPEJSKIE CENTRUM BADAŃ I CERTYFIKACJI
(531)1.1,26.1,27.5,29.1
(511)16,35,41,42

(210) 252639 (220) 2002 07 10
(731) SOREMARTEC S.A., Schoppach-Arlon, BE
(540) GIOTTO
(511)30

(210) 252640 (220) 2002 07 10
(731) KREDYT BANK S.A., Warszawa
(540) OPTIMO
(511)36

(210) 252641 (220)2002 07 10
(731) BRILUX S.A., Warszawa
(540) FIBRO
(511)11

(210) 252642 (220) 2002 07 10
(731) BRILUX S.A., Warszawa
(540) ORVENA
(511)11

(210) 252643 (220) 2002 07 10
(731) eAkces Spółka Akcyjna, Warszawa
(540) eAkces
(531)26.11,27.5,29.1
(511)35

(210) 252644 (220) 2002 07 10
(731) Lewandowski Jarosław, STIM, Konin
(540) wasze wesele
(511)9,16,35,36,38

(210) 252645 (220) 2002 07 10
(731) Tarnkowski Andrzej, Antoniak Tadeusz, Antar S.A., Warszawa
(540) ANTAR
(511)5,10

(210) 252646 (220) 2002 07 10
(731) Groniecka - Tarnkowska Irena, Tarnkowski Andrzej, «FARMEDICA» S.J., Warszawa
(540) FARMEDICA
(511)5,10

(210) 252647 (220) 2002 07 10
(731) The Procer & Gamble Company, Cincinnati, US
(540) blend-a-med COMPLETE 7 BLEND A MED COMPLETE
(531)26.1,26.2,26.4,27.5
(511)3,5,21,30

(210) 252648 (220) 2002 07 10
(731) The Procer & Gamble Company, Cincinnati, US
(540) 7
(531)26.1,27.7
(511)3,5,21,30

(210) 252649 (220) 2002 07 10
(731) Gallaher Limited, Weybridge, GB
(540) LD ELEMENTS Earth

(531)1.1,24.1,25.1,27.5
(511) 34

(210) 252650 (220) 2002 07 10
(731) Gallaher Limited, Weybridge, GB
(540) LD ELEMENTS Air
(531)1.1,24.1,25.1,27.5
(511)34

(210) 252651 (220) 2002 07 10
(731) Gallaher Limited, Weybridge, GB
(540).LD CITY
(531)7.1,25.5,25.1,27.5
(511) 34

(210) 252652 (220) 2002 07 10
(731) Gallaher Limited, Weybridge, GB
(540) LD AVENUE
(531)24.1,25.1,27.5
(511)34

(210) 252653 (220) 2002 07 10
(731) Gallaher Limited, Weybridge, GB
(540) LD LD
(531)24.1,23.1,25.7,26.4,27.5
(511)34

(210) 252654 (220) 2002 07 10
(731) Gallaher Limited, Weybridge, GB
(531)24.1,24.9,25.1,25.7,28.5
(511)34

(210) 252655 (220) 2002 07 10
(731) Gallaher Limited, Weybridge, GB
(540) jazz
(531)22.1,25.5,27.5
(511)34

(210) 252656 (220) 2002 07 10
(731) Gallaher Limited, Weybridge, GB
(540) LD ELEMENTS Ice
(531)1.5,24.1,25.1,27.5
(511) 34

(210)252657 (220) 2002 07 10
(731) Gallaher Limited, Weybridge, GB
(540) No 5
(531)25.1,26.1,27.5
(511) 34

(210) 252658 (220) 2002 07 10
(731) Gallaher Limited, Weybridge, GB
(540) LD ELEMENTS Fire
(531)1.5,24.1,25.1,27.5
(511)34

(210) 252659 (220) 2002 07 10
(731) Gallaher Limited, Weybridge, GB
(540) THREE KINGS 3
(531)24.9,25.1,27.5
(511) 34

(210) 252660 (220) 2002 07 10
(731) Gallaher Limited, Weybridge, GB
(540) THREE KINGS
(531)24.1,24.9,25.1,27.5
(511)34

(210) 252661 (220) 2002 07 10
(731) WOSEBA Przedsiębiorstwo Produkcyjno-Usługowo-Handlowe Sp. z o.o., Odolanów
(540) BLUE GOLD
(511)30

(210) 252662 (220) 2002 07 10
(731) BASF Aktiengesellschaft, Ludwigshafen am Rhein, DE
(540) MOCARZ
(511)5

(210) 252663 (220) 2002 07 10
(731) Access-Pragma Sp. z o.o., Warszawa
(540) odblaskowe PIERWSZAKI
(531)27.5,29.1
(511) 1, 2, 3, 4, 5, 6, 7, 8, 9, 10, 11, 12, 13, 14, 15, 16, 17, 18, 19, 20, 21, 22, 23, 24, 25, 26, 27, 28, 29, 30, 31, 32,33,34,35,36,37,39,41

(210) 252664 (220) 2002 07 10
(731) Access-Pragma Sp. z o.o., Warszawa
(540) odblaskowe PIERWSZAKI
(531) 3.1, 3.5, 3.7, 26.13, 27.5, 29.1
(511) 1, 2, 3, 4, 5, 6, 7, 8, 9, 10, 11, 12, 13, 14, 15, 16, 17, 18, 19, 20, 21, 22,23, 24, 25, 26, 27, 28, 29, 30, 31, 32,33,34,35,36,37,39,41

(210) 252665 (220) 2002 07 10
(731) Copia, a California limited liability company, San Diego, CA
(531)26.1,26.11
(511)18,25

(210) 252667 (220) 2002 07 10
(731) Pietryniak Marek «VICO», Wrocław
(540) STEAKHOUSE PIRAMIDA KUCHNIA EGIPSKA
(531)7.5,27.5,29.1
(511) 43

(210) 252668 (220) 2002 07 10
(731) Jan & Berg Spółka z o.o., Bielsko-Biała

(540) Integra
(511)33

(210) 252669 (220) 2002 07 10
(731) Przedsiębiorstwo Produkcyjno-Handlowe **«Paola» Spółka** z o.o., Bielany Wrocławskie
(540) malinowy król
(511) 32

(210) 252670 (220) 2002 07 10
(731) Zeelandia Super Bake Sp. z o.o., Poznań
(540) active super
(511)30

(210) 252671 (220) 2002 07 11
(731) «WESTROL» Spółka z o.o., Poznań
(540) WASTROL
(531)26.1,26.2,27.5,29.1
(511)35,40,42

(210) 252672 (220) 2002 07 11
(731) Pliva Kraków Zakłady Farmaceutyczne S.A., Kraków
(540) Ca
(531)1.15,19.13,27.5,29.1
(511)5,32

(210) **252673** (220) 2002 07 11
(731) Strzeblowskie Kopalnie Surowców Mineralnych Spółka z o.o., Sobótka
(540) SKSM SOBÓTKA Sp. z o.o.
(531)6.1,14.7,26.1,27.5,29.1
(511)1,19,37,39

(210) 252674 (220) 2002 07 11
(731) MERCATOR MEDICAL S.A., Kraków
(540) PERFECT
(511)10

(210) 252675 (220) 2002 07 11
(731) Cagara **Grażyna,** «DOMICIL», Gdańsk
(540) pandor
(511)2,9,16,37

(210) 252676 (220) 2002 07 11
(731) Dziadek Zbigniew, **Solak** Adam, Miller Polska S.C., Bielsko-Biała
(540) Miller
(531)5.5,27.5,29.1
(511)8

(210) 252677 (220) 2002 07 11
(731) Krakowskie Przedsiębiorstwo Geodezyjne Spółka z o.o., Kraków
(540) KPG
(531)26.1,27.5,29.1
(511)9,16,35,36,37,39,41,42

(210) 252678 (220) 2002 07 11
(731) MOTO-PROFIL Spółka z o.o., Katowice
(540) MOTO PARTNER
(531)26.5,27.5,29.1
(511)35,39,42

(210) 252679 (220) 2002 07 11
(731) Śliwowski Stanisław, Zakład **Produkcji** Cukierniczej **«ESBIS»,** Słupsk
(540) rechotki
(511)30

(210) 252680 (220) 2002 07 11
(731) Śliwowski Stanisław, Zakład Produkcji Cukierniczej «ESBIS», Słupsk
(540) pastelki
(511)30

(210) 252681 (220) 2002 07 11
(731) «MASPEX WADOWICE» Spółka z o.o., Wadowice
(540) TYMBARK Life
(531)1.15,5.7,26.1,27.5,29.1
(511)30,32

(210) 252682 (220) 2002 07 11
(731) «MASPEX WADOWICE» Spółka z o.o., Wadowice
(540) TYMBARK Life
(531)1.15,5.7,26.1,27.5,29.1
(511)30,32

(210) 252683 (220) 2002 07 11
(731) «MASPEX WADOWICE» Spółka z o.o., Wadowice
(540) TYMBARK Life
(531)1.15,5.7,26.1,27.5,29.1
(511)30,32

(210) 252684 (220) 2002 07 11
(731) «MASPEX WADOWICE» Spółka z o.o., Wadowice
(540) TYMBARK Life
(531)1.15,5.7,26.1,27.5,29.1
(511)30,32

(210) 252685 (220) 2002 07 11
(731) «MASPEX WADOWICE» Spółka z o.o., Wadowice
(540) TYMBARK Life
(531)1.15,5.7,26.1,27.5,29.1
(511)30,32

(210) 252686 (220) 2002 07 11
(731) «MASPEX WADOWICE» Spółka z o.o., Wadowice
(540) TYMBARK Life

(531)1.15,5.7,26.1,27.5,29.1
(511)30,32

(210) 252687 (220) 2002 07 11
(731) Kupka Tomasz;Kupka Bibianna;Tanasiewicz Marta, Ruda Śląska;Ruda Śląska;Katowice;PL;PL
(540) WESOŁY ZĄBEK
(531)3.11,27.5,29.1
(511)44

(210) 252688 (220) 2002 07 11
(731) VA Spółka z o.o., Warszawa
(540) VA STRATEGIC COMMUNICATIONS
(531) 26.3, 26.4, 26.11, 27.5, 29.1
(511)35,38

(210) 252689 (220) 2002 07 11
(731) IM-UR Spółka z o.o., Warszawa
(540) JU
(531)26.13,27.5
(511)6

(210) 252690 (220) 2002 07 11
(731) IM-UR Spółka z o.o., Warszawa
(540) U
(531) 3.7, 26.11, 27.5
(511)6

(210) 252691 (220) 2002 07 11
(731) STRATOSFERA Spółka z o.o., Warszawa
(540) Promometr
(511) 35

(210) 252692 (220) 2002 07 11
(731) STRATOSFERA Spółka z o.o., Warszawa
(540) Logo Tapes
(511)35

(210) 252693 (220) 2002 07 11
(731) STRATOSFERA Spółka z o.o., Warszawa
(540) GPP (Gross Persuation Point)
(511)35

(210) 252694 (220) 2002 07 11
(731) STRATOSFERA Spółka z o.o., Warszawa
(540) Brand Future
(511)35

(210) 252695 (220) 2002 07 11
(731) STRATOSFERA Spółka z o.o., Warszawa
(540) Brandpower
(511)35

(210) 252696 (220) 2002 07 11
(731) STRATOSFERA Spółka z o.o., Warszawa
(540) Brand Power
(511)35

(210) 252697 (220) 2002 07 11
(731) STRATOSFERA Spółka z o.o., Warszawa
(540) Deskryptor
(511)35

(210) 252698 (220) 2002 07 11
(731) STRATOSFERA Spółka z o.o., Warszawa
(540) Brand Tapes
(511)35

(210) 252699 (220) 2002 07 11
(731) LOJACK MONITORING Spółka z o.o., Warszawa
(540) TRAKER
(511) 9, 35, 38, 39, 42

(210) 252700 (220) 2002 07 11
(731) Roszkiewicz Jolanta Małgorzata, Przedsiębiorstwo Karczma «STARA CHATA», Zalesie Górne
(540) stara chata
(511) 43

(210) 252701 (220) 2002 07 11
(731) Roszkiewicz Jolanta Małgorzata, Przedsiębiorstwo Karczma «STARA CHATA», Zalesie Górne
(540) STARA CHATA
(531)7.15,27.5,29.1
(511) 43

(210) 252702 (220) 2002 07 11
(310) 76/380634 (320) 2002 03 11 (330) US
(731) Shaw Industries Group, Inc. (State of Incorporation: GEORGIA), Dalton, US
(540) Shaw
(511) 27

(210) 252703 (220) 2002 07 11
(731) D-Link Corporation, Hsinchu, TW
(540) D-Link
(531)24.17,27.5
(511)9

(210) 252704 (220) 2002 07 11
(731) Societe des Produits Nestle S.A., Vevey, CH
(540) GOPLANA BRANDO MINI
(511) 30

(210) 252705 (220) 2002 07 11
(731) Sur Andino S.A., Santiago, CL
(540) TERRA ANDINA
(511)33

(210) 252706 (220) 2002 07 11
(731) Gallaher Limited, Weybridge, GB
(540) No 7

(531)25.1,26.1,27.5
(511)34

(210) 252707 (220) 2002 07 11
(731) Gallaher Limited, Weybridge, GB
(540) No 9
(531)25.1,26.1,27.5
(511)34

(210) 252708 (220) 2002 07 11
(731) Bayliner Marine Corporation, Arlington, US
(540) CAPRI
(511)12

(210) 252709 (220) 2002 07 11
(731) CANADA HOUSE (POLAND) Spółka z o.o., Warszawa
(540) CANADA HOUSE
(531)26.3,27.5,29.1
(511) 2, 39

(210) 252710 (220) 2002 07 11
(731) Telekomunikacja Polska S.A., Warszawa
(540) TELESTREFA tp
(531)27.5,29.1
(511)9,16,28,35,38,41

(210) 252711 (220)200207 11
(731) Telekomunikacja Polska S.A., Warszawa
(540) TELESFERA tp
(531) 27.5, 29.1
(511)9,16,28,35,38,41

(210) 252712 (220) 2002 07 11
(731) Telekomunikacja Polska S.A., Warszawa
(540) TELEPOLIS tp
(531)27.5,29.1
(511)9,16,28,35,38,41

(210) 252713 (220) 2002 07 11
(731) Telekomunikacja Polska S.A., Warszawa
(540) TELEPUNKT tp
(531)27.5,29.1
(511) 9, 16, 28, 35, 38, 41

(210)252714 (220) 2002 07 11
(731) Merisant Polska Spółka z o.o., Warszawa
(531)19.3
(511)1,30

(210)252715 (220) 2002 07 11
(731) Hortex Holding S.A., Płońsk
(540) Wiosenny przysmak
(531)5.3,26.1,27.5,29.1
(511)29

(210) 252716 (220) 2002 07 11
(731) Górnośląska Wyższa Szkoła Handlowa, Katowice
(540) dzień arbuza
(511)41

(210)252717 (220) 2002 07 11
(731) Górnośląska Wyższa Szkoła Handlowa, Katowice
(540) festiwal arbuza
(511)41

(210) 252718 (220) 2002 07 11
(731) Górnośląska Wyższa Szkoła Handlowa, Katowice, PL
(540) święto arbuza
(511)41

(210) 252719 (220) 2002 07 11
(731) Górnośląska Wyższa Szkoła Handlowa, Katowice
(540) świry
(511)35,41

(210) 252721 (220) 2002 07 11
(731) FORM FOCUS PL Spółka z o.o., Września
(540) IDEX AUDIO
(531)26.4,26.11,27.5
(511)9,11,18

(210) 252722 (220) 2002 07 12
(731) SAB Alliance Sp. z o.o., Radom
(531) 19.7
(511)3

(210) 252723 (220) 2002 07 12
(731) Warszawskie Zakłady Farmaceutyczne Polfa, Warszawa
(540) TRAMCOD
(531)27.5
(511)5

(210) 252724 (220) 2002 07 12
(731) Warszawskie Zakłady Farmaceutyczne Polfa, Warszawa
(540) MIDAZEM
(531)27.5
(511)5

(210) 252725 (220) 2002 07 12
(731) Warszawskie Zakłady Farmaceutyczne Polfa, Warszawa
(540) CETLERTEC
(531)27.5
(511)5

(210) 252727 **(220)** 2002 07 12
(731) ELWOD-BORUTA Sp. z o.o., Zgierz
(540) euron
(531)27.5,29.1
(511) 37, 38, 39, 40

(210) 252728 **(220)** 2002 07 12
(731) DML-Polska Sp. z o.o., Warszawa
(540) HIGHLANDER
(511)32

(210) 252729 (220) 2002 07 12
(731) DML-Polska Sp. z o.o., Warszawa
(540) KARPATIA
(511)32

(210) 252730 (220) 2002 07 12
(731) EKO-VIT Sp. z o.o., Łódź
(540) KRÓLEWSKA
(511) 32

(210) 252731 (220) 2002 07 12
(731) MAGAM M.W.Głebiowscy i Wspólnicy Sp.jawna, Łódź
(540) MAGAM
(531)26.1,26.4,27.5,29.1
(511)26

(210) 252732 (220) 2002 07 12
(731) DML-Polska Sp. z o.o., Warszawa
(540) Red Diabolo
(531)2.1,25.5,26.9,27.5,29.1
(511) 32

(210) 252733 (220) 2002 07 12
(731) Filipiak Bożena, Hotel DARIA, Łódź
(540) Hotel Daria
(531)1.1,26.1,27.5,29.1
(511) 42

(210) 252734 (220) 2002 07 12
(731) Liberek Leszek, Przedsiębiorstwo Wielobranżowe **«LIKOS-POLAND»,** Pińczów
(540) KCM
(531)26.3,26.4,27.5
(511)19,35

(210)252735 **(220) 2002 07 12**
(731) «MASPEX WADOWICE» Sp. z o.o., Wadowice
(540) Duo Frou
(531)27.5,29.1
(511)30,32

(210) 252736 (220) 2002 07 12
(731) «MASPEX WADOWICE» Sp. z o.o., Wadowice
(540) TYMBARK LIFE
(511) 30, 32

(210) **252737** (220) 2002 07 12
(731) «MASPEX WADOWICE» Sp. z o.o., Wadowice
(540) TYMBARK Duo Fruo
(531)5.7,25.1,27.5,29.1
(511) 30, 32

(210) 252738 (220) 2002 07 12
(731) «MASPEX WADOWICE» Sp. z o.o., Wadowice
(540) TYMBARK Duo Fruo
(531)5.7,25.1,27.5,29.1
(511) 30, 32

(210) 252739 (220) 2002 07 12
(731) «MASPEX WADOWICE» Sp. z o.o., Wadowice
(540) TYMBARK Duo Fruo
(531)5.7,25.1,27.5,29.1
(511) 30, 32

(210) 252740 (220) 2002 07 12
(731) «MASPEX WADOWICE» Sp. z o.o., Wadowice
(540) TYMBARK Duo Fruo
(531)5.7,25.1,27.5,29.1
(511) 30, 32

(210) 252741 (220) 2002 07 12
(731) «MASPEX WADOWICE» Sp. z o.o., Wadowice
(540) TYMBARK Duo Fruo
(531)5.7,25.1,27.5,29.1
(511)30,32

(210) 252742 (220) 2002 07 12
(731) «MASPEX WADOWICE» Sp. z o.o., Wadowice
(540) TYMBARK Duo Fruo
(531)5.3,5.7,25.1,27.5,29.1
(511)30,32

(210)252743 **(220) 2002 07 12**
(731) «MASPEX WADOWICE» Sp. z o.o., Wadowice
(540) TYMBARK Duo Fruo
(531)5.7,27.5,29.1
(511) 30, 32

(210) 252744 (220) 2002 07 12
(731) «MASPEX WADOWICE» Sp. z o.o., Wadowice
(540) TYMBARK Duo Fruo

(531) 5.7, 27.5, 29.1
(511)30,32

(210) 252745 (220) 2002 07 12
(731) Lubuska Wytwórnia Wódek Gatunkowych «Polmos» w Zielonej Górze Spółka Akcyjna, Zielona Góra
(540) IMPRESJA ananasowa
(531)5.7,25.1,26.4,27.5,29.1
(511)33

(210)252746 (220) 2002 07 12
(731) Lubuska Wytwórnia Wódek Gatunkowych «Polmos» w Zielonej Górze Spółka Akcyjna, Zielona Góra
(540) IMPRESJA cytrynowa
(531)5.7,25.1,26.4,27.5,29.1
(511)33

(210) 252747 (220) 2002 07 12
(731) Lubuska Wytwórnia Wódek Gatunkowych «Polmos» w Zielonej Górze Spółka Akcyjna, Zielona Góra
(540) LUKSUSOWA polish luxury potato vodka Luksusowa
(531) 19.7, 24.1, 24.5, 25.1, 27.5, 29.1
(511)33

(210) 252748 (220) 2002 07 12
(731) Lubuska Wytwórnia Wódek Gatunkowych «Polmos» w Zielonej Górze Spółka Akcyjna, Zielona Góra
(540) IMPRESJA kawowa
(531) 5.3, 5.7, 25.1, 26.4, 27.5, 29.1
(511)33

(210) 252749 (220) 2002 07 12
(731) Lubuska Wytwórnia Wódek Gatunkowych «Polmos» w Zielonej Górze Spółka Akcyjna, Zielona Góra
(540) IMPRESJA czekoladowa
(531)8.1,25.1,26.4,27.5,29.1
(511)33

(210) 252750 (220) 2002 07 12
(731) Lubuska Wytwórnia Wódek Gatunkowych «Polmos» w Zielonej Górze Spółka Akcyjna, Zielona Góra
(540) IMPRESJA pomarańczowa
(531)5.3,5.7,25.1,27.5,29.1
(511) 33

(210) 252751 (220) 2002 07 12
(731) Lubuska Wytwórnia Wódek Gatunkowych «Polmos» w Zielonej Górze Spółka Akcyjna, Zielona Góra
(540) IMPRESJA kokosowa
(531) 5.3, 5.7, 25.1, 26.4, 27.5, 29.1
(511) 33

(210) 252752 (220) 2002 07 12
(731) «WIERTŁA-BAILDON» Sp. z o.o., Katowice
(540) Wiertła Baildon
(531)14.7,24.1,27.5,29.1
(511)8,40,42

(210) 252753 (220) 2002 07 12
(731) PRZEDSIĘBIORSTWO PRODUKCYJNE «HELLENA»SA, Kalisz
(540) POLSKA COLA
(511)32

(210) 252754 (220) 2002 07 12
(731) Podhalańskie Przedsiębiorstwo Przemysłu Spożywczego TYMBARK S.A., Tymbark
(540) egeros
(511)32,33

(210) 252755 (220) 2002 07 12
(731) P.P.H.FLEISCH MANNSCHAFT-POLSKA Sp. z o.o., Świdwin
(540) KARA MIX
(511)29,30

(210) 252756 (220) 2002 07 12
(731) P.P.H.FLEISCH MANNSCHAFT-POLSKA Sp. z o.o., Świdwin
(540) PROMULIN
(511)1,29,30

(210) 252757 (220) 2002 07 12
(731) P.P.H.FLEISCH MANNSCHAFT-POLSKA Sp. z o.o., Świdwin
(540) PROMULEX
(511)1,29,30

(210) 252758 (220) 2002 07 12
(731) P.P.H.FLEISCH MANNSCHAFT-POLSKA Sp. z o.o., Świdwin
(540) KUTMIX
(511) 29, 30

(210) 252759 (220) 2002 07 12
(731) P.P.H.FLEISCH MANNSCHAFT-POLSKA Sp. z o.o., Świdwin
(540) FRISH MIX
(511) 29, 30

(210) 252760 (220) 2002 07 12
(731) Korta Jacek, Sokolski Mieczysław, Pyramid Soft S.C., Wrocław
(540) merlot
(511)9,37,42

(210) 252761 (220) 2002 07 12
(731) Clinique Laboratories, Inc., New York, US
(540) CLINIQUE HAPPY HEART
(511)3

(210) 252762 (220) 2002 07 12
(731) La Senza Inc, Dorval, CA
(540) la SENZA
(531)25.1,26.3,27.5
(511)25

(210) 252763 (220) 2002 07 12
(731) La Senza Inc, Dorval, CA
(540) DREAMSHAPERS
(511)25

(210) 252764 (220) 2002 07 12
(731) La Senza Inc, Dorval, CA
(540) LA SENZA EVEOLUTION
(511)25

(210) 252765 (220) 2002 07 12
(731) La Senza Inc, Dorval, CA
(540) LA SENZA ULTRA-LIFT
(511)25

(210) 252766 (220) 2002 07 12
(731) La Senza Inc, Dorval, CA
(540) LA SENZA AIR LIFT
(511)25

(210) 252767 (220) 2002 07 12
(731) La Senza Inc, Dorval, CA
(540) LA SENZA GIRL
(511)25

(210) 252768 (220) 2002 07 12
(731) Kowalewski Jerzy, «TRAFFIC CLUB», Warszawa
(540) traffic club
(511) 9, 16, 35, 41, 43

(210) 252769 (220) 2002 07 12
(731) Kowalewski Jerzy, «TRAFFIC CLUB», Warszawa
(540) traffic rekord
(511)9,16,35,41,43

(210)252770 (220) 2002 07 12
(731) Kowalewski Jerzy, «TRAFFIC CLUB», Warszawa
(540) traffic record
(511)9,16,35,41,43

(210) 252771 (220) 2002 07 12
(731) Kowalewski Jerzy, «TRAFFIC CLUB», Warszawa
(540) traffic media
(511)9,16,35,41,43

(210) 252772 (220) 2002 07 12
(731) «DAX COSMETICS» Sp. z o.o., Duchnów
(540) sekrety urody
(511)3,5

(210) 252773 (220) 2002 07 12
(731) «DAX COSMETICS» Sp. z o.o., Duchnów
(540) sekret urody
(511)3,5

(210) 252774 (220) 2002 07 12
(731) «DAX COSMETICS» Sp. z o.o., Duchnów
(540) bio model 25+
(511)3,5

(210) 252775 (220) 2002 07 12
(731) Zarchin Marek Grigorjewicz, Lwów, UA
(540) CELENTANTO PIZZA CELENTANTO
(531)26.4,27.5,29.1
(511)30,35,43

(210) 252776 (220) 2002 07 12
(731) Szymańska Agata Agnieszka, «AGA-DENDRON», Warszawa
(540) AGAdendron
(531)27.5,29.1
(511)1,5,7,8,31,37,40,44

(210) 252777 (220) 2002 07 12
(731) Szymański Jan, «EKO-KRYS», Raszyn-Rybie
(540) EKO KRYS
(531) 5.1, 26.1, 26.2, 26.4, 27.5, 29.1
(511)1,5,7,8,31,37,40,44

(210) 252778 (220) 2002 07 12
(731) BIO ACTIVE Sp. z o.o., Warszawa
(540) BIO-ACTIVE TEA
(511) 30, 39

(210) 252779 (220) 2002 07 12
(731) BIO ACTIVE Sp. z o.o., Warszawa
(540) BIO-ACTIVE
(511)3,5,39,30,31,35

(210) 252780 (220) 2002 07 12
(731) CENTRUM TŁUMACZEŃ SPECJALISTYCZNYCH GET IT Sp. z o.o., Warszawa
(540) EKSPERCI WŚRÓD TŁUMACZY
(511)35,41,42

(210) 252781 (220) 2002 07 12
(731) «RACHOŃ» Przedsiębiorstwo Produkcyjno-Handlowe Sp. z o.o, Lubartów

(540) DOBMAR
(531)5.7,26.1,26.4,27.5,29.1
(511)30

(210)252782 (220) 2002 07 12
(731) Witczak Olga, Firma «FACTOR», Radomsko
(540) FACTOR
(531)26.4,26.11,27.5,29.1
(511)35,36

(210) **252785** (220) 2002 07 12
(731) GUMITEX Sp. z o.o., Łowicz
(540) chitozan-fit
(511)5

(210) **252786** (220) 2002 07 12
(731) Przedsiębiorstwo Wielobranżowe «VET-AGRO» Sp. z o.o., Lublin
(540) duovet sl
(511)3,5,31,44

(210) 252787 (220) 2002 07 12
(731) TVN Sp. z o.o., Warszawa
(540) Kropek
(511) 3, 9, 16, 25, 28, 35, 36, 38, 41, 42

(210) 252788 (220) 2002 07 12
(731) BEST-Lektorzy Języków Obcych Sp. z o.o., Gdańsk
(540) PRIME
(511)41

(210) **253349** (220) 2002 07 12
(731) P.P.H. FLEISCH MANNSCHAFT - POLSKA Spółka z o.o., Świdwin
(540) PEKLO MLX
(511)29,30

INFORMACJA O DOKONANIU PRZEZ BIURO MIĘDZYNARODOWE WIPO REJESTRACJI MIĘDZYNARODOWEJ ZNAKU TOWAROWEGO Z WYZNACZENIEM POLSKI (PRZED BADANIEM)

2R 257628 ANIMA-STRATH 05,31
R 282308 TERMOZETA 07, 09, 11
R 383302 DISSOLVINE 01
R 384640 Ursus
CFE: 27.05 16
R 472944 VICTORINOX
CFE: 03.07, 06.01 08
R 474803 Galladé
CFE: 27.05 06,07,11,12, 17,19,20
R 474804 Galladé
CFE: 27.05 06,07,11,12, 17,19,20
522569 Rustichips 29,30
533430 CROUZET 07, 08, 09, 12, 14
570691 OSTROJ
CFE: 24.15, 26.01, 26.04, 27.03, 27.05 06, 07, 08
593452 OCUSCAN 10
R 594138 HAGOTEX 22
596055 WASA 29,30,31
608241 ISOSOURCE 05,29
646521 RESOURCE 05
649762 HACOsoft 17,22
673946 NOVASOURCE 05,29,30
676605 ALLIGATOR 01, 02, 06, 08, 09, 12, 16,17,19,20,21,27
680808 DeoClic 05
691040 GABRY
CFE: 25.01, 25.03, 27.05 29
691103 TELEPIZZA
CFE: 27.05 30, 39, 42
707363 MICHEL VAILLANT 09,16,25
733683 RED CASTLE
CFE: 07.01, 26.04, 27.05 10, 12, 18, 24,25
744734 Heineken LAGER BEER
CFE: 01.01, 01.05, 25.01, 27.05,29.01 32
748503 3 X 3 12
752088 TOP JOGG 12
753998 TOSCABLU
CFE: 27.05 18,25
759086 VERTU 09,14,16,18,20, 25, 35, 36, 38
763147 Green Horse
CFE: 03.03, 26.01, 27.01, 29.01 25
763463 biti's
CFE: 26.11, 27.05, 29.01 25
765737 alinghi
CFE: 01.15, 27.05 03,08,09,12, 14,16,18,21, 22,25,28,32, 35,36,38,41
766256 HELL IS FOR HEROES 25
767233 SHOP'n JOGG 12
776445 LMT 09,42
776587 trends&trade
CFE: 24.17, 26.04, 27.05 04, 08, 11, 16, 20,21,24,26, 27, 35, 42
780879 LOOK O LOOK
CFE: 04.05, 26.01, 27.03, 27.05, 29.01 30
785700 anatop-loges 05,29,30,32
785766 Clairefontaine
CFE: 02.03, 26.03, 27.05 16
786941 DERMAPLAST 05
789414 REGIVAS 05
789417 R. JELINEK PLUM FLAVORED VODKA
CFE: 25.01, 27.05, 29.01 33
789422 Sakai Productos Naturales
CFE: 26.13, 27.05, 29.01 05
789424 BEAUFOND 33
789425 Dosmons
CFE: 25.01, 27.05 29,30,31
789434 UNICLEAN 19
789436 team 4 hotels 43
789438 FORMULA 40
CFE: 27.05, 27.07, 29.01 02
789439 WERED
CFE: 26.04 25
789445 OTTO BERG FASHION
CFE: 26.04, 27.05, 29.01 18, 23, 24, 25, 35
789448 Stolichnaya elit
CFE: 19.03, 19.07, 29.01 32,33
789449 Driving the World 07, 09, 12, 37,39,42
789450 anwr Ariston-Nord-West-Ring
CFE: 27.05, 29.01 25,35,36,41,42
789452 THERMODEK 01,02,16
789454 AQUAGRAPH 14
789455 METDECK 06,19
789456 PHARD
CFE: 02.09, 27.05 03, 09, 14, 16, 18, 24, 25,28,32,41,43
789459 K-ZONE 09,16,25,28,29,30, 41
789460 MEGASUN 11, 37, 41
789462 UPM Pre 16
789463 SANTA CLAUS EMBASSY
CFE: 01.11, 26.11, 27.05 09, 16, 28
789464 KEMPPI The Joy of Welding
CFE: 26.04, 27.05 07, 09, 11
789465 The Joy of Welding 07, 09, 11
789466 SONNENKRAFT
CFE: 27.05, 29.01 09,11,37
789467 ERASMI 30
789470 alka GOLD MOCCA
CFE: 27.05 30, 35, 39
789471 LAKSHMI
CFE: 27.05 03, 05, 30
789476 UNITED WINERIES 33
789478 Cyprodiol 05

789481 ORIGINAL EXCESS WORKWEAR
CFE: 26.01, 27.05, 29.01 25, 40
789484 DECOL 01,02
789491 CFE: 03.04, 04.05, 26.04 09,16,21,24, 25, 28, 32, 33, 34,35,41,43
789499 eco mix
CFE: 26.03, 27.05, 29.01 19, 40
789500 SUPREME SILK 03,21
789503 FEMEG
CFE: 03.07, 25.01, 26.11, 27.05 29, 30
789507 KUKI
CFE: 03.04, 26.01 14
789508 Radenska KRALJEVI VRELEC
CFE: 01.15, 02.09, 25.07, 27.05 32
789514 SANTANA PS10 12
789515 AIGLE
CFE: 26.04, 27.05, 29.01 12
789519 Snecma Propulsion Solide
CFE: 26.01, 26.07, 27.05, 29.01 01, 06, 07, 09,11,12,13, 17,19,22,38,40,42
789523 DESOMLX 01,37,42
789528 KORNSPITZ CUP 38,41
789531 BURMESTER 33
789539 FlexSpace 12
789540 D+H
CFE: 24.17, 26.11, 27.05 06,07,09, 11, 35, 37, 40, 42
789541 Nubassa 01,02,29,30
789542 DOBLO'MALIBU 12
789543 GOLDEN KAAN 32,33
789544 PMA 35,36
789545 POWER TRAILER 12
789546 POWER GARDEN 12
789548 ISAMI 10
789549 CFE: 01.15, 26.04 03
789557 IN-MOBILE 36
789558 INTESABCICONTACT 36
789559 INSINTONIA 36
789561 R M S
CFE: 24.17, 26.04, 27.05, 29.01 35
789562 SNAPLINK 09,35,42
789563 BIOMAR 07,11
789564 tx
CFE: 27.05 09, 37, 39
789565 IN-VOICE 36
789569 AQUALIP 03
789570 MULTITOP 06,19
789572 OGK
CFE: 27.05 09, 12, 25
789573 SMARTspin 07,09
789574 ROBE 11,37,42
789582 CASUAL HOME
CFE: 27.03, 27.05, 29.01 16, 20, 25, 35
789603 MULINO BIANCO
CFE: 27.05 29, 30
789606 ALU SCOUT 01,06,09
789620 MEMAZIL 05
789621 ATLANTIC
CFE: 26.02, 26.11, 27.05 07, 08, 09, 11, 20,21
789622 IN-BIZ 36
789623 IN-PRIVATO 36
789624 IN-IMPRESA 36
789625 IN-WEB 36
789626 IN-SAT 36
789629 Barilla CRACKER MEDITERRANEO
CFE: 05.07, 25.01, 26.04, 27.05,29.01 30
789635 CFE: 02.01, 29.01 02
789640 IMPRUV
CFE: 25.03, 27.05 10
789642 BEYOND 05
789654 CFE: 24.17, 26.11 18,25
789655 S-bloc 11
789657 Radenska VRELEC MIRAL
CFE: 01.15, 02.09, 27.05 32
789660 CLEAN CREAM 03
789661 CELLU-SCULPT 03
789664 ACTIVE
CFE: 02.09, 26.01, 26.04, 26.11,27.05 07,11,20
789665 web2cad 09,16,38,42
789669 XELLENT 32,33
789670 GRUPPOFORALL
CFE: 25.01, 26.04, 27.05 03, 09, 14, 16, 18,25,35
789671 ZURICH INTERNATIONAL LIFE 36
789672 JETBITE 05
789673 O'DORA 33
789682 FRI SUISSE DAS GEFLÜGEL
MIT BISS 29,31
789685 Digital X 09
789686 HARRY WINSTON
CFE: 25.01, 27.05 09,18,25
789688 DURAPROX 05
789691 frifag Geflügel, das beflügelt.
CFE: 27.03, 27.05 29,31
789692 GOOD LANE
CFE: 27.05 09, 38
789696 LASKO PIVO 21,25,32
789699 DURIUS 33
789701 Agua Fresca de Flores Rosa Roja
CFE: 05.05, 27.05 03
789711 MELA-D 03
789715 Z-FLUOR 05
789716 TENEROL 05
789717 FLEX ALLOCATOR 36
789726 Etap ACCOR hotels
CFE: 25.01, 27.05, 29.01 43
789730 EI ELECTRONIC INCLUDED
CFE: 26.04, 27.05 09, 11
789731 WASA BREAK 30
789742 STABAXOL 01,02
789745 C
CFE: 03.07, 27.03 25
789746 GiSelA 31
789753 MUSO 10
789754 Vif 30
789755 Metoject 05
789759 GIANNA MELIANI 25
789765 BENASIA 05
789766 Scappa 09
789769 SANTOS
CFE: 26.04, 27.05 07,08,21
789770 GRUPO FRI-JOE 29,39
789772 AMAZIN' CHANGIN' 05,10

789780 ViewFun 09
789782 Serafina 30
789783 **Avitum** 05,10,35,36,37,41, 43,44
789784 Targa 31
789786 ARTWALK
CFE: 27.05 01
789787 NUK Stilleinlagen Ultra Dry
CFE: **02.07, 10.05, 24.15, 27.05, 29.01** 05
789788 MODUL-COGO **06, 08,** 12, 20
789790 **PRIMI PIACERI** 29,30,43
789793 JOHNSON & JOHNSON PHARMACEUTICAL RESEARCH & DEVELOPMENT **05, 09, 10, 16, 41,42,44**
789795 **NEWWorks** 24 heures sur 24
CFE: 27.05, 27.07, 29.01 **35, 38,** 39, 41,42
789796 CRYSTAL WHITE 34
789799 ORIGINAL BLUE 34
789800 MORTADELLA BOLOGNA 29
789801 NIRVANIL 05
789813 BPoints
CFE: **26.04, 27.05,** 29.01 35, 36
789818 OPTYREL 01,40,42
789819 CFE: **26.11** 12
789820 **see** a scent
CFE: **02.09, 27.05** **03, 42**
789822 TENNISLIFE 01,02,19,37
789823 CFE: 05.05 14
789833 ARASHI 10
789835 Johnson&Johnson PHARMACEUTICAL RESEARCH & DEVELOPMENT
CFE: 27.05 **05, 09,** 10, 16, 41,42,44
789840 **BILOO** 03,07,37
789841 Golf Business Community
CFE: **01.05, 27.05,** 29.01 **16, 28, 35, 41**
789842 Yuri GAGARIN 03,18,25
789843 Pravast 05
789845 OJO 09
789847 NORMARK 28
789848 PSB **06, 17,** 19
789850 LAGUNA 03,16,21
789852 Kuzu
CFE: 27.05 18,25
789853 QWIKSTAR 10
789854 **ROYAL SLUIS**
CFE: 26.02 31
789855 **WIND** BLUE 34
789856 SINCROCOLOR 07
789857 **AfterLase** 03,44
789860 jura
CFE: 27.05 **09, 11**
789862 Presso 14,34
789864 **SICK/MAIHAK**
CFE: 26.11, 27.05 09,37,41,42
789870 DILUMAREX 05
789871 **K-ZONE**
CFE: 27.05 09, 16, 25, **28, 29,** 30, 41
789872 CARREC 12,39,40
789882 Nobletta 29
789887 CANAVERAL 18,24,25,28
789891 Eurosystem EXCELLENCE
CFE: 26.04, **27.05, 29.01** **06, 19, 42**
789894 V-EMB 20,39
789899 Neutraline 01,03
789900 Neutralin 01,03
789907 O.M.G. di Gibogini
CFE: 27.05 07
789908 BACARDI SUPERIOR
CFE: **24.01, 24.05, 25.01,** 27.05 33
789909 PASSOA The Passion Drink
CFE: 05.01, 19.07, 27.05, 29.01 33
789912 CFE: 01.15 05
789914 MONTSEGUR 29
789916 ECOSAFE 09,35,42
789918 COLOR-PEARL 03,21
789919 POWERDOT 01
789920 TuneUp 09
789922 Gejo **11, 20**
789926 PRINCIPE
CFE: **24.09, 26.01,** 27.05 **18, 25, 42**
789927 Red Bull ENERGY DRINK
CFE: **03.04, 25.01,** 27.05, 29.01 32
789928 EVE
CFE: 26.01, 27.05 21,24,43
789930 BOROCOL 01,02,19
789936 Thermolight 19
789940 indena Science is Our Nature
CFE: 27.05 42
789943 action
CFE: 04.05, 26.01, **27.05, 29.01** 09
789944 Jupiter 31
789946 Heartbeat 31
789953 ZOCCAI 09,14,18,25
789954 PROTEQFLU 05
789955 confirm Pregnancy test in 5 minutes
CFE: **02.03, 27.01, 27.05** 05
789956 CFE: 01.01, 22.01, 25.01, 29.01 32,33
789958 Frings 07
789960 G-TECH 12
789962 **BIC** COMFORT 3 08
789964 RUBELLA 25
789966 **AICON** 16,17,20,40
789967 maximum **DAS** MASSM
CFE: **25.05, 26.04,** 27.05, 29.01 20
789972 CFE: 03.07, 29.01 16,29,30
789978 Davigen 03,05,10
789982 EASY RIDER 20
789986 LIPOMED 01,03,05,42,44
789989 **CFE: 26.11, 29.01** 09,16,35,38,42
789994 GOLF CROSS
CFE: **26.04, 27.05** 25,28,41
789997 **Sunmarin** 25
789998 GlyKopeel 03,05,44
789999 CFE: 24.17, 25.07 18,25
790000 FIGHTERS
CFE: 23.01, 27.05 12,16
790002 CFE: 28.05 30,32,35
790005 Esquisse
CFE: 27.05, 29.01 16
790011 MARIAS MARIES 35,36
790019 **SMOOTHPIX** 09
790030 SilverCap 09
790031 LAVILIA 03,05

790032 BORGOMAGREDO 33
790033 FITSCREEN 09
790035 TAICROS 01
790037 CONNY
CFE: 26.13, 27.05 03, 05, 35
790039 LE BILLET E. LECLERC 16,35,36,38,41
790040 GRUPO BREDA
CFE: 01.01, 02.01, 26.05 19,35
790042 ALLEGRO 17,19,20
790044 SPOTORNO 05,10
790047 TECNA 09
790050 Bilsa Bilgisayar Yazilim A.S.
CFE: 26.04, 27.05, 29.01 42
790051 SKIPPY.THE BUILDING
PARTNER 06, 12, 39, 42
790054 LAVIBELLE 03,05
790055 LAVIMED 03,05
790059 MILK GUARD 05
790060 CREMA BIANCA 29
790061 DOUBLE YOU 20
790069 PHYTLEY 03,05,29,30
790071 F-CELL 09,12,28
790074 DESMONATE 01
790076 KUSCH 20
790077 STARWALKER 16
790078 Gabriela Sabatini DAYLIGHT
CFE: 27.05 03
790079 Coppenrath & Wiese Cafeteria 30
790083 suffix! casualwear
CFE: 24.17, 27.05 25
790086 ANTONIA
CFE: 26.04, 27.05 25
790088 Allstab 01
790090 SMILE
CFE: 26.01, 27.05 03, 06, 16, 20, 21,25,35
790091 INEX 14
790093 Sympay 09,16,35,36, 38,39,41,42
790094 VITREOCROM 10
790096 MEGACROM 05
790098 Investicní spolecnost Sportvest, a.s. 36
790101 SKIPPY
CFE: 03.05, 04.05, 26.04, 27.05 06, 12, 39, 42
790103 CFE: 03.01 18
790105 Aquagym 32
790108 PIKO MODELLBAHNEN
& GEBÄUDEMODELLE HO
CFE: 07.11, 26.04, 27.05 28
790109 TRUW 03,05,29,32,40
790110 PRESECURE
CFE: 26.04, 27.05 38,41,42
790111 LAGRASE 03,35
790116 CFE: 18.01, 24.17, 25.07 18,25
790121 CHIBOOGI 25
790128 CONWELL 25
790132 TUC
CFE: 26.05, 27.05, 29.01 29, 30, 32
790133 FUNKY BULL 32
790134 GOLDEN BULL 32
790135 BAD BULL 32
790136 MEPLA ALFIT
CFE: 26.03, 27.05, 29.01 06, 20
790137 M
CFE: 26.03, 27.01, 29.01 06, 20
790138 Simpay 09,16,35,36, 38,39,41,42
790139 BLACK BULL 32
790140 POWER BULL 32
790141 BULL 32
790143 advantage migration
CFE: 24.15, 26.02, 27.05, 29.01 35, 36, 37, 41,42,45
790144 SPEEDY BULL 32
790153 SHOP GUARD
CFE: 27.05 09, 20, 37
790156 Yzage
CFE: 26.01, 27.05 35
790158 LINFIRE 09,11,42
790161 NATUR PHARMA
CFE: 05.07 03, 05, 44
790163 BAUSCH-GMBH
A SURTECO COMPANY
CFE: 24.17, 26.11, 27.05 16, 17, 20, 24
790174 BIGUINE 09, 11, 16, 25, 38
790180 DECAT' 05,09,14,18,25,28, 38
790182 DERMIPSOR 03
790189 VALTIMET 06,07,11
790190 bel Let's share our future
CFE: 26.01, 27.05, 29.01 16, 29, 30, 35, 38
790191 ACRILUX 11
790196 HARMONY AND WELLBEING
NATURE'S
CFE: 05.03, 27.05 03
790199 Viva Classic 11, 20
790203 fischer 12
790204 MATADOR 08
790206 Global Renewable Energy Partners
CFE: 26.11, 27.05 35,36, 37, 42
790210 EUROSEAL 17,20,40,45
790214 STRIPFEED 06,20
790237 VRNETDIALOG 11,37,42
790238 FINE
CFE: 26.01, 27.05 03,05,16
790243 VODKA BULL 32
790247 MET
CFE: 27.05 09, 25
790251 intégrance mutuelle nationale des personnes, des professionnels et des familles concernés par le handicap ou la dépendance
CFE: 26.13, 27.05 36
790257 02,09,16,18, 20,21,35
790260 CHOOSE FREEDOM 09,37,42
790261 Spreewald
CFE: 25.01, 26.11, 27.05,29.01 01,02,03,04,05,06, 07, 08, 09, 10, 11, 12, 14, 15, 16, 17, 18, 19, 20,21,22,23,24,25, 26,27,28,29,30,31, 32, 33, 34, 35, 36, 37, 39,40,41,42,43,44, 45
790264 BEST BONFIGLIOLI
CFE: 26.07, 27.05 35

790267 Junior Pohl 05

790272 W
CFE: 22.01, 27.05, 29.01 15

790274 RIM-Tech a.s.
CFE: 26.03, 27.05, 29.01 07, 12, 17, 42

790281 Lovable YOUR SHAPE
CFE: 02.09, 27.05 25

790282 PISANG AMBON
CFE: 04.05, 25.01, 27.05, 29.01 33

790288 TATRAMAT 07,11

SPIS TREŚCI

A. OGŁOSZENIA O ZGŁOSZONYCH W POLSCE WYNALAZKACH I WZORACH UŻYTKOWYCH

I. WYNALAZKI

DZIAŁ A PODSTAWOWE POTRZEBY LUDZKIE . . . 2
DZIAŁ B RÓŻNE PROCESY PRZEMYSŁOWE; TRANSPORT . . . 7
DZIAŁ C CHEMIA I METALURGIA . . . 13
DZIAŁ D WŁÓKIENNICTWO I PAPIERNICTWO . . . 19
DZIAŁ E BUDOWNICTWO, GÓRNICTWO; KONSTRUKCJE ZESPOLONE . . . 21
DZIAŁ F MECHANIKA; OŚWIETLENIE; OGRZEWANIE; UZBROJENIE; TECHNIKA MINERSKA . . . 26
DZIAŁ G FIZYKA . . . 31
DZIAŁ H ELEKTROTECHNIKA . . . 37

H. WZORY UŻYTKOWE

DZIAŁ A PODSTAWOWE POTRZEBY LUDZKIE . . . 40
DZIAŁ B RÓŻNE PROCESY PRZEMYSŁOWE; TRANSPORT . . . 42
DZIAŁ D WŁÓKIENNICTWO I PAPIERNICTWO . . . 43
DZIAŁ E BUDOWNICTWO, GÓRNICTWO; KONSTRUKCJE ZESPOLONE . . . 44
DZIAŁ F MECHANIKA; OŚWIETLENIE; OGRZEWANIE; UZBROJENIE; TECHNIKA MINERSKA . . . 46
DZIAŁ G FIZYKA . . . 48
DZIAŁ H ELEKTROTECHNIKA . . . 49

HI. WYKAZY

WYKAZ NUMEROWY WYNALAZKÓW ZGŁOSZONYCH W TRYBIE KRAJOWYM . . . 50

WYKAZ NUMEROWY WZORÓW UŻYTKOWYCH ZGŁOSZONYCH W TRYBIE KRAJOWYM . . . 51

INFORMACJA O DOKONANIU, PRZEZ MIĘDZYNARODOWE BIURO WIPO, PUBLIKACJI ZGŁOSZEŃ MIĘDZYNARODOWYCH, W KTÓRYCH ZGŁASZAJĄCY UBIEGA SIĘ O UZYSKANIE PATENTU NA WYNALAZEK LUB PRAWA OCHRONNEGO NA WZÓR UŻYTKOWY W POLSCE . . . 52

WYKAZ ZGŁOSZEŃ MIĘDZYNARODOWYCH (PCT), KTÓRE WESZŁY W FAZĘ KRAJOWĄ . . . 113

INFORMACJE DOTYCZĄCE ZGŁOSZEŃ WYNALAZKÓW I WZORÓW UŻYTKOWYCH, O KTÓRYCH OGŁOSZENIE UKAZAŁO SIĘ POPRZEDNIO W BIULETYNACH URZĘDU PATENTOWEGO . . . 113

B. OGŁOSZENIA O ZGŁOSZONYCH W POLSCE ZNAKACH TOWAROWYCH

ZNAKI TOWAROWE ZGŁOSZONE W TRYBIE KRAJOWYM . . . 116

INFORMACJA O DOKONANIU PRZEZ BIURO MIĘDZYNARODOWE WIPO REJESTRACJI MIĘDZYNARODOWEJ ZNAKU TOWAROWEGO Z WYZNACZENIEM POLSKI (PRZED BADANIEM) . . . 145