ISSN - 0137 - 8015
Cena 13,00 zł

BIULETYN

URZĘDU PATENTOWEGO

Wydawnictwo Urzędu Patentowego Rzeczypospolitej Polskiej

Nr 13 (770) Warszawa 2003

Urząd Patentowy RP – na podstawie art. 43 ust. 1. art. 100 oraz art. 143 ustawy z dnia 30 czerwca 2000 r. Prawo własności przemysłowej oraz rozporządzeń Prezesa Rady Ministrów wydanych na podstawie art. 93 ust.1, art. 101 ust. 2 oraz art. 152 ustawy (Dz. U. z 2001 r. nr 49 poz. 508) dokonuje ogłoszenia w ,, Biuletynie Urzędu Patentowego" o zgłoszonych wynalazkach, wzorach użytkowych i znakach towarowych. Ogłoszenia o zgłoszeniach wynalazków i wzorów użytkowych publikowane w Biuletynie podane są w układzie klasowym według Międzynarodowej Klasyfikacji Patentowej i zawierają:

— symbol Międzynarodowej Klasyfikacji Patentowej,
— numer zgłoszenia wynalazku lub wzoru użytkowego,
— datę zgłoszenia wynalazku lub wzoru użytkowego,
— datę i kraj uprzedniego pierwszeństwa oraz numer zgłoszenia lub oznaczenie wystawy,
— nazwisko i imię lub nazwę zgłaszającego,
— miejsce zamieszkania lub siedzibę oraz kraj zgłaszającego,
— nazwisko i imię wynalazcy,
— tytuł wynalazku lub wzoru użytkowego,
— skrót opisu, w razie potrzeby z figurą rysunku,
liczbę zastrzeżeń,
— daty wprowadzenia zmian zastrzeżeń, jeśli miały miejsce.

Ogłoszenia o zgłoszeniach znaków towarowych publikowane są w układzie numerowym i zawierają:
numer zgłoszenia,
datę zgłoszenia,
datę i kraj uprzedniego pierwszeństwa oraz numer zgłoszenia priorytetowego lub oznaczenie wystawy,
nazwisko i imię lub nazwę zgłaszającego oraz miejscowość zamieszkania (siedziby) i kraj (kod),
prezentację znaku towarowego,
wskazane przez zgłaszającego klasy towarowe.

W Biuletynie ogłasza się również informacje o międzynarodowych zgłoszeniach wynalazków i wzorów użytkowych, w zakresie których podjęto postępowanie przed Urzędem Patentowym RP działającym jako urząd wyznaczony lub wybrany oraz zamieszcza się informacje o dokonaniu przez WIPO publikacji międzynarodowych zgłoszeń wynalazków, w których zgłaszający ubiega się o uzyskanie ochrony w Polsce jak również o notyfikowanych międzynarodowych rejestracjach znaków towarowych dokonanych w trybie Porozumienia madryckiego z wyznaczeniem Polski.

Po wykazie ogłoszeń o zgłoszeniach podaje się wykazy zgłoszeń wynalazków i wzorów użytkowych opublikowanych w danym numerze w układzie numerowym oraz zgłoszeń znaków towarowych w układzie klasowym i alfabetycznym.

* * *

Od dnia ogłoszenia o zgłoszeniu wynalazku i wzoru użytkowego oraz znaku towarowego osoby trzecie mogą:

1) zapoznać się ze wskazanym opisem zgłoszeniowym wynalazku lub wzoru użytkowego, zawierającym opis, zastrzeżenia patentowe lub ochronne i rysunki oraz sporządzać z nich odpisy;
2) zapoznać się ze wskazanym w zgłoszeniu znakiem towarowym oraz wykazem towarów (z bazy komputerowej);
3) w terminie sześciu miesięcy — zgłaszać do Urzędu Patentowego uwagi co do istnienia przeszkód uniemożliwiających udzielenie patentu (prawa ochronnego).

Odpowiednio uzasadnione pod względem faktycznym (dokumentacja dowodowa) i prawnym uwagi należy nadsyłać na adres:

Urząd Patentowy RP — 00-950 Warszawa; skr. poczt. 203, Al. Niepodległości 188.

Informuje się, że odbitki opisu zgłoszeniowego oraz kartę informacyjną znaku towarowego można zamawiać w Urzędzie Patentowym, przy czym w zamówieniu należy podać przynajmniej numer zgłoszenia, numer „Biuletynu Urzędu Patentowego", w którym dokonano ogłoszenia o zgłoszeniu oraz numer strony. Celowe jest podanie innych danych identyfikacyjnych zamawianego materiału (tytuł wynalazku lub wzoru użytkowego, określenie znaku towarowego).

Urząd Patentowy podaje do wiadomości nr konta w NBP
Urząd Patentowy RP — NBP O/O w Warszawie konto: **93101010100025832231000000**

Zainteresowanych prenumeratą lub zakupem egzemplarzy bieżących oraz z lat ubiegłych prosimy o składanie zamówień: faksem pod numerem (0-22) 875-06-82 lub via e-mail: wydawnictwa@uprp.pl
Informacji dotyczących wydawnictw udzielamy pod numerem telefonu (0-22) 825-80-01 w. 224, 226.

URZĄD PATENTOWY RZECZYPOSPOLITEJ POLSKIEJ
Nakład 550 egz. Cena 13,00 zł
Druk: Departament Wydawnictw Urzędu Patentowego RP. Zam. 554/03

SPIS TREŚCI

A. OGŁOSZENIA O ZGŁOSZONYCH W POLSCE WYNALAZKACH I WZORACH UŻYTKOWYCH

I. WYNALAZKI

DZIAŁ A PODSTAWOWE POTRZEBY LUDZKIE 2
DZIAŁ B RÓŻNE PROCESY PRZEMYSŁOWE; TRANSPORT 9
DZIAŁ C CHEMIA I METALURGIA 19
DZIAŁ E BUDOWNICTWO, GÓRNICTWO; KONSTRUKCJE ZESPOLONE 29
DZIAŁ F MECHANIKA; OŚWIETLENIE; OGRZEWANIE; UZBROJENIE; TECHNIKA MINERSKA 36
DZIAŁ G FIZYKA 43
DZIAŁ H ELEKTROTECHNIKA 50

II. WZORY UŻYTKOWE

DZIAŁ A PODSTAWOWE POTRZEBY LUDZKIE 53
DZIAŁ B RÓŻNE PROCESY PRZEMYSŁOWE; TRANSPORT 55
DZIAŁ E BUDOWNICTWO, GÓRNICTWO; KONSTRUKCJE ZESPOLONE 59
DZIAŁ F MECHANIKA; OŚWIETLENIE; OGRZEWANIE; UZBROJENIE; TECHNIKA MINERSKA 63
DZIAŁ G FIZYKA 66

III. WYKAZY

WYKAZ NUMEROWY WYNALAZKÓW ZGŁOSZONYCH W TRYBIE KRAJOWYM 68

WYKAZ NUMEROWY WZORÓW UŻYTKOWYCH ZGŁOSZONYCH W TRYBIE KRAJOWYM 69

INFORMACJA O DOKONANIU, PRZEZ MIĘDZYNARODOWE BIURO WIPO, PUBLIKACJI ZGŁOSZEŃ MIĘDZYNARODOWYCH, W KTÓRYCH ZGŁASZAJĄCY UBIEGA SIĘ O UZYSKANIE PATENTU NA WYNALAZEK LUB PRAWA OCHRONNEGO NA WZÓR UŻYTKOWY W POLSCE 70

WYKAZ ZGŁOSZEŃ MIĘDZYNARODOWYCH (PCT), KTÓRE WESZŁY W FAZĘ KRAJOWĄ 133

INFORMACJE DOTYCZĄCE ZGŁOSZEŃ WYNALAZKÓW I WZORÓW UŻYTKOWYCH, O KTÓRYCH OGŁOSZENIE UKAZAŁO SIĘ POPRZEDNIO W BIULETYNACH URZĘDU PATENTOWEGO 134

B. OGŁOSZENIA O ZGŁOSZONYCH W POLSCE ZNAKACH TOWAROWYCH

ZNAKI TOWAROWE ZGŁOSZONE W TRYBIE KRAJOWYM 136

WYKAZ KLASOWY ZNAKÓW TOWAROWYCH ZGŁOSZONYCH W TRYBIE KRAJOWYM 178

WYKAZ ALFABETYCZNY ZGŁOSZONYCH ZNAKÓW TOWAROWYCH 181

INFORMACJA O DOKONANIU PRZEZ BIURO MIĘDZYNARODOWE WIPO REJESTRACJI MIĘDZYNARODOWEJ ZNAKU TOWAROWEGO Z WYZNACZENIEM POLSKI (PRZED BADANIEM) 188

WYKAZ KLASOWY REJESTRACJI MIĘDZYNARODOWEJ ZNAKÓW TOWAROWYCH Z WYZNACZENIEM POLSKI 193

BIULETYN
URZĘDU PATENTOWEGO

Warszawa, dnia 30 czerwca 2003 r. Nr 13 (770) Rok XXXI

A. OGŁOSZENIA O ZGŁOSZONYCH W POLSCE WYNALAZKACH I WZORACH UŻYTKOWYCH

Cyfrowe kody identyfikujące (wg normy WIPO ST9), które poprzedzają informacje o zgłoszonych do opatentowania wynalazkach oraz zgłoszonych do uzyskania prawa ochronnego wzorach użytkowych, mają następujące znaczenie

(21) — numer zgłoszenia wynalazku lub wzoru użytkowego
(22) — data zgłoszenia wynalazku lub wzoru użytkowego
(23) — dane dotyczące pierwszeństwa z wystawy (data i oznaczenie wystawy)
(31) — numer zgłoszenia priorytetowego (standaryzowany)
(32) — data zgłoszenia priorytetowego (data pierwszeństwa)
(33) — kraj, w którym dokonano zgłoszenia priorytetowego (kod kraju)
(51) — symbol Międzynarodowej Klasyfikacji Patentowej: cyfra przed kodem (51) oznacza kolejną edycję MKP
(54) — tytuł wynalazku lub wzoru użytkowego
(57) — skrót opisu w razie potrzeby z figurą rysunku
(61) — nr zgłoszenia głównego
(71) — nazwisko i imię lub nazwa zgłaszającego, a także miejsce zamieszkania lub siedziba oraz kraj zgłaszającego (kod kraju)*
(72) — nazwisko i imię twórcy (ów) wynalazku lub wzoru użytkowego
(75) — nazwisko i imię twórcy (ów) wynalazku lub wzoru użytkowego, który jest (którzy są) zarazem zgłaszającym (zgłaszającymi), a także miejsce zamieszkania i kraj (kod kraju)*
(86) — data i numer zgłoszenia międzynarodowego
(87) — data i numer publikacji zgłoszenia międzynarodowego (dodatkowo podaje się miejsce publikacji)

Przed cyfrowym kodem identyfikującym (21), umieszczone są następujące literowo-cyfrowe kody rodzaju dokumentu (wg normy WIPO ST16):

A1 — ogłoszenie o zgłoszeniu wynalazku
A3 — ogłoszenie o zgłoszeniu wynalazku (na patent dodatkowy)
U1 — ogłoszenie o zgłoszeniu wzoru użytkowego

*) nie podaje się kodu PL

I WYNALAZKI

DZIAŁ A

PODSTAWOWE POTRZEBY LUDZKIE

A1 (21) 351365 (22) 2001 12 24 7(51) A01B 15/00

(71) Przemysłowy Instytut Maszyn Rolniczych, Poznań

(72) Talarczyk Włodzimierz

(54) **Ząb głębosza**

(57) Ząb głębosza, to jest narzędzia do głębokiego spulchniania gleby, mający trzon składający się z części pionowej i wygiętej do przodu części dolnej zakończonej redlicą, charakteryzuje się tym, że ponad strefą przejścia części pionowej (2) trzonu (1) w wygiętą do przodu część dolną (3) ma zamocowane do trzonu (1) podcinacze prawy i lewy.

(2 zastrzeżenia)

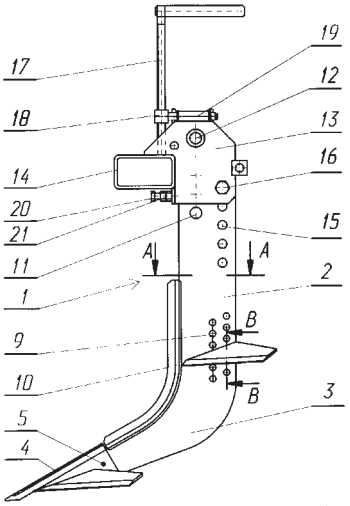

A1 (21) 351415 (22) 2001 12 28 7(51) A22C 13/00

(71) NOMAX Sp. z o.o., Piekary Śląskie

(72) Janus Jacek

(54) **Kompozycja barwiąca, zwłaszcza do przetworów mięsnych oraz sposób barwienia przetworów mięsnych, zwłaszcza wędlin**

(57) Przedmiotem wynalazku jest kompozycja barwiąca, zwłaszcza do przetworów mięsnych, a szczególnie wędlin oraz sposób barwienia przetworów mięsnych, zwłaszcza wędlin. Kompozycja barwiąca zawiera karmel w ilości od 0,02 do 30 % wagowych oraz przynajmniej jedno spoiwo wybrane z grupy obejmującej polioctan winylu w formie dyspersji wodnej o zawartości polimeru w zakresie od 5 do 95 % wagowych i gumę guar w postaci koloidalnego roztworu wodnego o stężeniu od 1 do 6 % wagowych. Według sposobu na wewnętrzną powierzchnię materiału na osłonki przetworów mięsnych, korzystnie stanowiącego tkaninę powleczoną dyspersjami polimerowymi dopuszczonymi do środków spożywczych, nanosi się kompozycję barwiącą zawierającą karmel w ilości od 0,02 do 30 % wagowych oraz przynajmniej jedno spoiwo wybrane z grupy obejmującej polioctan winylu w formie dyspersji wodnej o zawartości polimeru w zakresie od 5 do 95 % wagowych i gumę guar w postaci koloidalnego roztworu wodnego o stężeniu od 1 do 6 % wagowych, następnie uformowaną osłonkę wypełnia się masą mięsną, a po stężeniu i wystudzeniu masy mięsnej osłonkę usuwa się.

(2 zastrzeżenia)

A1 (21) 351874 (22) 2000 05 31 7(51) A23C 3/00

(31) 99 199900790 (32) 1999 06 04 (33) DK

(86) 2000 05 31 PCT/DK00/00297

(87) 2000 12 14 WO00/74495 PCT Gazette nr 50/00

(71) APV PASILAC A/S, Aarhus, DK

(72) Nissen Orla, Krabsen Erik, Ottosen Niels Klausen

(54) **Sposób i instalacja do obróbki mleka**

(57) Przedmiotem wynalazku jest sposób obróbki mleka nisko tłuszczowego, takiego jak mleko chude, w taki sposób, żeby uzyskać mleko o niskiej zawartości zarodników i bakterii, w którym mleko poddaje się pierwszemu mikrofiltrowaniu powodującemu jego rozdzielenie na pierwszy retentat (R-I) i pierwszy permeat (P-I), który to pierwszy permeat poddaje się dodatkowemu mikrofiltrowaniu. To podwójne mikrofiltrowanie zapewnia, że nie przekracza się dopuszczalnych wartości granicznych dla zawartości bakterii w wyrobach mlecznych w razie rozerwania membrany.

(22 zastrzeżenia)

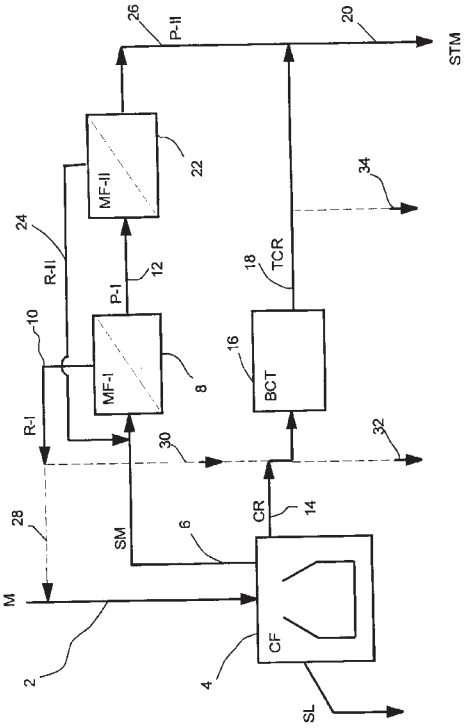

A1 (21) 351232 (22) 2001 12 18 7(51) A23D 9/02

(71) Instytut Chemii Przemysłowej im. Prof. Ignacego Mościckiego, Warszawa

(72) Szczucińska Aleksandra, Lipkowski Andrzej W., Walisiewicz-Niedbalska Wiesława, Baranowska Bożenna

(54) **Spożywcze produkty tłuszczowe odporne na utlenianie**

(57) Tłuszczowe produkty spożywcze odporne na utlenianie jako środek antyutleniający zawierają preparat olejowy z nasion ostropestu plamistego zawierający, w postaci glicerydów, 53-62 % kwasu linolowego, 18-28 % kwasu oleinowego, 7-12 % kwasu palmitynowego, 4-6 % kwasu stearynowego, 1-4 % kwasu arachidowego, 1-2,5 % kwasu behenowego oraz 0,8-1,6 % fosfolipidów, 0,8-1,6 % sylimaryny, 0,2-1 % steroli. Dodatek 0,3-10% preparatu olejowego z nasion stropestu plamistego powoduje znaczące zwiększenie odporności tłuszczu spożywczego na jedzenie.

(3 zastrzeżenia)

A1 (21) 351216 (22) 2001 12 17 7(51) A23L 1/211

(71) Politechnika Łódzka, Łódź

(72) Idziak Janusz

(54) **Sposób modyfikacji białka bobiku**

(57) Sposób modyfikacji białka bobiku polega na tym, że odtłuszczoną mąkę z nasion bobiku poddaje się kilkakrotnej ekstrakcji 0,02n NaOH w temperaturze 50°C w czasie 0,5 h, uzyskane ekstrakty łączy się, następnie koaguluje się zawarte w nich białko doprowadzając wartość pH ekstraktów do 4,6, skoagulowane białko czyli izolat przemywa się etanolem i suszy, po czym sporządza się z niego 50 %-ową zawiesinę w wodzie. Zawiesinę izolatu w wodzie poddaje się obróbce wstępnej mikrofalami, enzymatycznej hydrolizie za pomocą pepsyny, pasteryzacji, plasteinowaniu wo becności pepsyny w czasie 10 godzin i w końcu wytrąca się etanolem wytworzoną plasteinę.

W wyniku modyfikacji następuje podwyższenie o 50-60 % zawartości aminokwasów egzogennych i ograniczających białek oraz obniżenie o kilkadziesiąt procent zawartości substancji antyżywieniowych.

(1 zastrzeżenie)

A1 (21) 351869 (22) 2000 06 01 7(51) A23L 1/305

(31) 99 324119 (32) 1999 06 02 (33) US
99 419922 1999 10 18 US

(86) 2000 06 01 PCT/GB00/02091

(87) 2000 12 14 WO00/74500 PCT Gazette nr 50/00

(71) THE HOWARD FOUNDATION, Cambridge, GB

(72) Howard Alan Norman, Harris Roger Charles

(54) **Kompozycje zawierające kreatynę w zawiesinie**

(57) Kompozycja do spożywania przez ludzi zawiera kreatynę zawieszoną w jadalnej matrycy nośnej. Przedmiotem wynalazku są też sposoby wytwarzania kompozycji.

(20 zastrzeżeń)

A1 (21) 351355 (22) 2001 12 21 7(51) A46B 9/04

(75) Funt Dorota, Ramat-Gan, IL

(54) **Szczotka do zębów**

(57) Szczotka do zębów ma postać podłużnego uchwytu (1) z uformowaną na końcu tego uchwytu (1) główką (2), gdzie w główce (2) zamocowane jest elastyczne włosie ustawione zasadniczo prostopadle do roboczej powierzchni (3) główki (2). Do tej powierzchni roboczej (3) główki (2) zamocowany jest element (5) z tworzywa elastycznego. Włosie przechodzi przez wnętrze tego elementu (5) z tworzywa elastycznego i końce czyszczące (6) włosia wystają ponad powierzchnię elementu (5) z tworzywa elastycznego tak, że co najmniej połowa wysokości włosia znajduje się we wnętrzu tego elementu (5) z tworzywa elastycznego.

(6 zastrzeżeń)

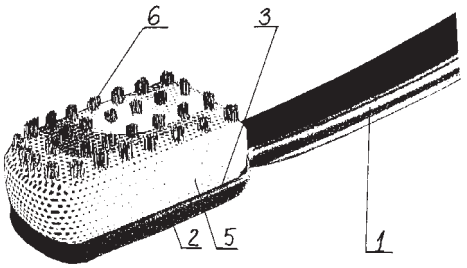

A1 (21) 351211 (22) 2001 12 17 7(51) A47B 81/06

(75) Bąk Grzegorz, Lublin; Bąk Edward, Piotrowice; Bąk Maria, Lublin

(54) **Zespół podporowy oraz profil konstrukcyjny zespołu podporowego**

(57) Wynalazek dotyczy uniwersalnego zespołu podporowego przeznaczonego do płynnej regulacji ciężaru, wysokości i położenia w poziomie różnego rodzaju oprzyrządowania, monitorów ciekłokrystalicznych, monitorów i drukarek komputerowych itp.

Zespół podporowy charakteryzuje się tym, że posiada podstawę (1), z którą połączona jest kolumna (2), a w niej osadzony jest przegubowo układ łączników (3) sprzężony z drugiej strony z głowicą (4) wyposażoną w zespół mocujący (14).

Profil konstrukcyjny zespołu podporowego ukształtowany jest jako skorupowy kształtownik o zewnętrznym zarysie, w przekroju poprzecznym, zbliżonym do litery „V" i zawiera wewnętrzne komory (1, 2) o zarysie owalnym usytuowane współosiowo względem siebie. Po obu stronach tych komór usytuowane są nisze (4) o zewnętrznych ramionach (5) wyposażonych u nasady w wewnętrzne wypusty (6).

(5 zastrzeżeń)

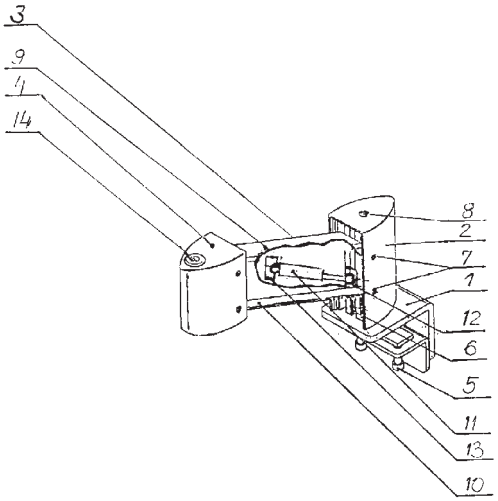

A1 (21) 351205 (22) 2001 12 17 7(51) A47L 5/00

(71) MASTERPROFI Sp.z o.o., Nowa Dęba

(72) Madera Bogdan

(54) **Odkurzacz**

(57) Odkurzacz kubełkowy z napędem elektrycznym wyposażony jest w agregat ssący (9) zamocowany pionowo w odkurzaczu i swobodnie zawieszony w komorze (2) kurzowej na wsporniku (15) rurowym i jest przesunięty z osi komory (2)

w stronę ściany (10) komory (2), przy czym wspornik (15) rurowy jest połączony pod dnem (17) komory (2) z kanałami prowadzącymi i otworami wylotowymi powietrza wylotowego. Otwór ssący agregatu ssącego (9) jest skierowany do góry w stronę osłony (18) kanału wlotowego (29), a zwieszony w komorze (2) kurzowej agregat ssący (9) jest osłonięty pokrywą (20) przymocowaną do ściany (10) i dna (17) komory (2) przy czym wspornik (15) rurowy jest uformowany w podłodze (18) korpusu.

(9 zastrzeżeń)

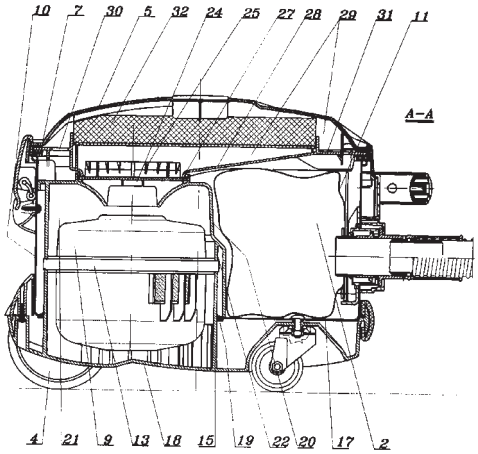

A1 (21) 351289 (22) 2001 12 20 7(51) A61B 5/097

(71) Uniwersytet Medyczny w Łodzi, Łódź

(72) Nowak Dariusz, Kobus Marzena, Mokwiński Marek

(54) **Urządzenie do zbierania kondensatu pary wodnej z wydychanego powietrza**

(57) Urządzenie charakteryzuje się tym, że w izolowanym cieplnie naczyniu (1) znajduje się tuleja (3) z probówkami (10), do których zbierany jest kondensat pary wodnej z wydychanego powietrza, zaś poprzez pokrywę (4) wprowadzona jest rurka (5) z ustnikiem (6) i łapaczem śliny (9), przy czym rurka (5) w dolnej części posiada rozszerzony fragment (7). Winda (2) ułatwia kontakt tulei (3) z czynnikiem chłodzącym.

Urządzenie nadaje się do wykorzystania w przypadku osób nieprzytomnych. Można je również wykorzystać w weterynarii, do liofilizacji oraz do przeprowadzania reakcji chemicznych w niskich temperaturach.

(1 zastrzeżenie)

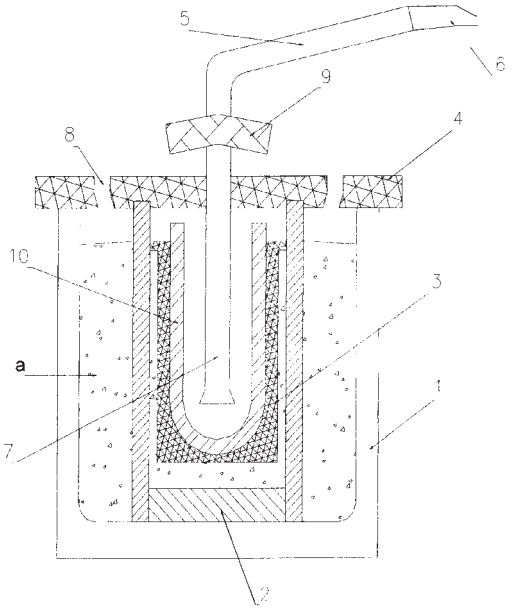

A1 (21) 351872 (22) 2000 05 12 7(51) A61F 13/535

(31) 99 9901941 (32) 1999 05 28 (33) SE

(86) 2000 05 12 PCT/SE00/00947

(87) 2000 12 21 WO00/76446 PCT Gazette nr 51/00

(71) SCA HYGIENE PRODUCTS AB, Göteborg, SE

(72) Malmgren Kent, Guidotti Ted

(54) **Wyrób chłonny o lepszej zdolności do zarządzania przepływem cieczy**

(57) Wynalazek dotyczy wyrobu chłonnego z kierunkiem podłużnym i kierunkiem poprzecznym, osią (29) biegnącą w kierunku podłużnym, osią biegnącą w kierunku poprzecznym, dwiema krawędziami bocznymi (9, 10) biegnącymi w kierunku podłużnym, dwiema krawędziami końcowymi (11, 12) biegnącymi w kierunku poprzecznym oraz zawierającego przepuszczalną dla cieczy warstwę powierzchniową (2), nieprzepuszczalną dla cieczy warstwę powierzchniową (3) oraz wkład chłonny (4) umieszczony pomiędzy warstwami powierzchniowymi (2, 3), gdzie wkład chłonny (4) zawiera co najmniej jedną pośrednią część magazynującą (22-25) i transportującą ciecz część (26). Pośrednia część magazynująca (22-25) znajduje się wzdłuż krawędzi bocznej (9, 10) w bezpośredniej styczności z transportującą ciecz częścią (26), przy czym transport cieczy pomiędzy materiałem pośredniej części magazynującej (22-25) a transportującą ciecz częścią (26) jest taki, że transportująca ciecz część (26) wyciąga ciecz z pośredniej części magazynującej (22-25) lepiej niż pośrednia część magazynująca (22-25) wyciąga ciecz z transportującej ciecz części (26).

(8 zastrzeżeń)

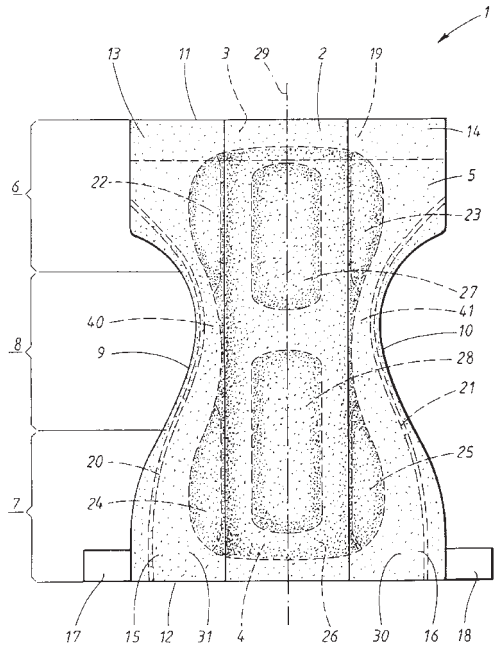

A1 (21) 351886 (22) 2000 05 16 7(51) A61F 13/537

(31) 99 9901948 (32) 1999 05 27 (33) SE

(86) 2000 05 16 PCT/SE00/00967

(87) 2000 12 21 WO00/76447 PCT Gazette nr 51/00

(71) SCA HYGIENE PRODUCTS AB, Göteborg, SE

(72) Guidotti Ted, Hansson Roy, Widlund Urban, Edwardson Gunnar, Blomström Peter, Österdahl Eje

(54) **Wyrób chłonny**

(57) Przedmiotem wynalazku jest wyrób chłonny, taki jak pielucha, wkład ochronny dla osób nie panujących nad wydalaniem, w skład którego wchodzi co najmniej jeden obszar (2, 3) magazynujący ciecz cechujący się wysoką pojemnością chłonną

i co najmniej jedna warstwa przesiąkliwa (4) zachodząca zakładkowo na co najmniej znaczącą część obszaru magazynującego ciecz i która ma większą zdolność do rozprowadzania cieczy niż obszar magazynujący. Warstwa przesiąkliwa (4) jest przeznaczona do rozprowadzania cieczy zebranej lokalnie w wyrobie w obszarze (2, 3) magazynującym ciecz. Celem wynalazku jest polepszenie rozprowadzania cieczy w wyrobach chłonnych. Wynalazek cechuje się tym, że w oddzielnych miejscach wyrobu, wzdłuż sekcji zachodzących zakładkowo części warstwy przesiąkliwej (4) i obszaru (2, 3) magazynującego ciecz znajdującą się nieprzepuszczalne dla cieczy części (5, 6) w celu uniemożliwienia transportu cieczy we wspomnianych częściach z warstwy przesiąkliwej do obszaru magazynującego. Nieprzepuszczalne dla cieczy części (5, 6) są umieszczone w taki sposób, że ciecz z co najmniej jednego miejsca gromadzenia początkowego w powiązaniu z moczeniem wyrobu była najpierw rozprowadzana w warstwie przesiąkliwej (4) wzdłuż wspomnianych części oddzielonych od obszaru (2, 3) magazynującego ciecz, a następnie była dalej rozprowadzana w obszarze magazynującym ciecz na pewną odległość od wspomnianego miejsca gromadzenia.

(18 zastrzeżeń)

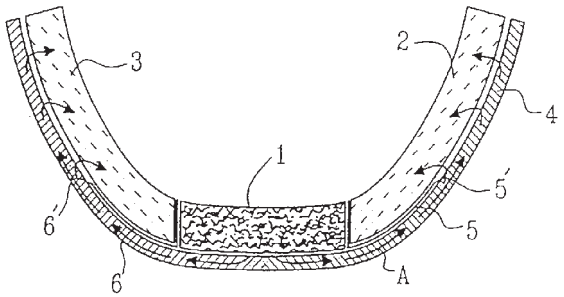

A1 (21) 357931 (22) 2002 12 20 7(51) A61K 7/00

(31) 01 34186 (32) 2001 12 28 (33) US

(71) Avon Products, Inc., New York, US

(72) Mahalingam Harish, Jones Brian, Menon Gopinathan K., Kyrou Christos D., Traudt Michael

(54) **Kompozycje rozjaśniające do miejscowego stosowania i sposób ich stosowania**

(57) Ujawniono rozjaśniającą kompozycję do miejscowego stosowania, zawierającą środek rozjaśniający, korzystnie regulujący syntezę melaniny i nośnik, rozjaśniającą kompozycję do miejscowego stosowania zawierającą ekstrakt z liści pachnotki i nośnik, a także rozjaśniającą kompozycję do miejscowego stosowania zawierającą środek rozjaśniający, wybrany z grupy składającej się z wody z orzecha kokosowego, wody palmowej, mleka z orzecha palmowego, mleka z orzecha pekana, mleka z orzecha drzewa migdałowego, mleka z orzecha cashew, mleka z orzecha włoskiego, koncentratów i wszelkich ich kombinacji oraz nośnik. Kompozycje i sposoby według wynalazku są skuteczne w rozjaśnianiu skóry, włosów, warg i l/lub paznokci.

(30 zastrzeżeń)

A1 (21) 357900 (22) 2002 12 19 7(51) A61K 7/09

(31) 01 23330 (32) 2001 12 20 (33) US

(71) L'OREAL, Paryż, FR

(72) Rollat-Corvol Isabelle, Samain Henri, Perron Béatrice, Restle Serge

(54) **Kompozycja do układania włosów umożliwiająca ponowne ich ułożenie, zawierająca kopolimery (meta)akrylowe**

(57) Ujawniono kompozycję do układania włosów, umożliwiającą ponowne ich ułożenie, zawierającą, ewentualnie w kosmetycznie dopuszczalnym nośniku, co najmniej jeden kopolimer (meta)akrylowy, w której co najmniej jeden kopolimer (meta)akrylowy obejmuje: (a) jednostk i pochodne co najmniej jednego monomeru wybranego z monomerów (meta)akrylanu butylu, (b) jednostki pochodne co najmniej jednego monomeru wybranego z monomerów (meta)akrylanów hydroksyalkilu i (c) ewentualne jednostki pochodne co najmniej jednego monomeru kopolimeryzującego, innego niż wymienione monomery (a) i (b). Kompozycj a nadaje efekt umożliwiający zmianę ułożenia włosów i jest korzystnie kompozycją przeznaczoną do spłukiwania.

(32 zastrzeżenia)

A1 (21) 357922 (22) 2002 12 20 7(51) A61K 7/13

(31) 01 0116742 (32) 2001 12 21 (33) FR

(71) L'OREAL, Paryż, FR

(72) Desenne Patricia, Bebot Cécile, Laurent Florence

(54) **Kompozycja do farbowania utleniającego włókien keratynowych zawierająca oksyalkilenowany kwas eterokarboksylowy, mono- lub poliglicerolowany środek powierzchniowo czynny oraz niejonowy oksyalkilenowany środek powierzchniowo czynny**

(57) Wynalazek dotyczy kompozycji do farbowania utleniającego włókien keratynowych, w szczególności ludzkich włókien keratynowych, zwłaszcza włosów, zawierających w środowisku odpowiednim do farbowania co najmniej jeden barwnik utlenialny, charakteryzującej się tym, że zawiera także co najmniej jeden polioksyalkilenowany kwas eterokarboksylowy lub jego sól, co najmniej jeden mono- lub poliglicerynowany niejonowy środek powierzchniowo czynny i co najmniej jeden niejonowy oksyalkilenowany środek powierzchniowo czynny.

Wynalazek dotyczy także przyborów do farbowania i sposobów stosujących wymienioną kompozycję.

(38 zastrzeżeń)

A1 (21) 357923 (22) 2002 12 20 7(51) A61K 7/13

(31) 01 0116738 (32) 2001 12 21 (33) FR

(71) L'OREAL, Paryż, FR

(72) Desenne Patricia, Bebot Cécile, Laurent Florence

(54) **Kompozycja do farbowania utleniającego włókien keratynowych zawierająca kwas eterokarboksylowy oksyalkilenowany, niejonowy środek powierzchniowo czynny i określony polimer**

(57) Wynalazek dotyczy kompozycji do farbowania utleniającego włókien keratynowych, w szczególności ludzkich włókien keratynowych, zwłaszcza włosów, zawierającej w środowisku odpowiednim do farbowania co najmniej jeden barwnik utlenialny, charakteryzującej się tym, że zawiera ponadto co najmniej jeden kwas eterokarboksylowy polioksyalkilenowany lub jedną z jego soli, co najmniej jeden niejonowy środek powierzchniowo czynny i co najmniej jeden polimer kationowy lub amfoteryczny, w którym gęstość ładunku kationowego jest równa lub wyższa od 2 milirównoważników/gram. Wynalazek dotyczy również sposobów i przyborów do farbowania z użyciem wymienionej kompozycji.

(41 zastrzeżeń)

A1 (21) 357924 (22) 2002 12 20 7(51) A61K 7/13

(31) 01 0116740 (32) 2001 12 21 (33) FR

(71) L'OREAL, Paryż, FR

(72) Desenne Patricia, Bebot Cécile, Laurent Florence

(54) **Kompozycja do farbowania utleniającego włókien keratynowych zawierająca kwas eterokarboksylowy oksyalkilenowany, polimer tworzący asocjaty i nienasycony alkohol tłuszczowy**

(57) Wynalazek dotyczy kompozycji do farbowania utleniającego włókien keratynowych, w szczególności ludzkich włókien keratynowych, zwłaszcza włosów, zawierającej w środowisku odpowiednim do farbowania co najmniej jeden barwnik utlenialny, charakteryzującej się tym, że zawiera także co najmniej jeden polioksyalkilenowany kwas eterokarboksylowy lub jego sól, co najmniej jeden polimer tworzący asocjaty i co najmniej jeden alkohol tłuszczowy (C_8-C_{30}) zawierający co najmniej jedno wiązanie nienasycone.

Wynalazek odnosi się także do przyboru do farbowania i sposobów stosujących wymienioną kompozycję.

(42 zastrzeżenia)

A1 (21) 357925 (22) 2002 12 20 7(51) A61K 7/13

(31) 01 0116743 (32) 2001 12 21 (33) FR

(71) L'OREAL, Paryż, FR

(72) Desenne Patricia, Bebot Cécile, Laurent Florence

(54) **Kompozycja do utleniającego farbowania włókien keratynowych zawierająca oksyetylenowany eter kwasu karboksylowego i celulozę czwartorzędowaną łańcuchem tłuszczowym**

(57) Przedmiotem wynalazku jest kompozycja do utleniającego farbowania włókien keratynowych, w szczególności ludzkich włókien keratynowych, zwłaszcza włosów, zawierająca w środowisku odpowiednim do farbowania co najmniej jeden barwnik utlenialny, scharakteryzowana tym, że zawiera ponadto co najmniej jeden polioksyalkilenowany eter kwasu karboksylowego albo jego sól i co najmniej jedną czwartorzędową celulozę zawierającą co najmniej jeden łańcuch tłuszczowy.

Przedmiotem wynalazku są także przyrządy do farbowania i sposoby zastosowania powyższej kompozycji.

(37 zastrzeżeń)

A1 (21) 357926 (22) 2002 12 20 7(51) A61K 7/13

(31) 01 0116741 (32) 2001 12 21 (33) FR

(71) L'OREAL, Paryż, FR

(72) Desenne Patricia, FR; Bebot Cécile; Laurent Florence, FR

(54) **Kompozycja do farbowania utleniającego włókien keratynowych zawierająca kwas eterokarboksylowy oksyalkilenowany, środek powierzchniowo czynny mono- lub poliglicerolowany i nienasycony alkohol tłuszczowy**

(57) Wynalazek dotyczy kompozycji do farbowania utleniającego włókien keratynowych, w szczególności ludzkich włókien keratynowych, zwłaszcza włosów, zawierających w środowisku odpowiednim do farbowania co najmniej jeden barwnik utlenialny, charakteryzującej się tym, że zawiera ponadto co najmniej jeden kwas eterokarboksylowy polioksyalkilenowany lub jedną z jego soli, co najmniej jeden niejonowy środek powierzchniowo czynny mono- lub poliglicerolowany i co najmniej jeden alkohol tłuszczowy (C_8-C_{30}) mający co najmniej jedno wiązanie nienasycone.

Wynalazek dotyczy również sposobów i przyborów do farbowania z użyciem wymienionej kompozycji.

(39 zastrzeżeń)

A1 (21) 351897 (22) 2000 03 10 7(51) A61K 7/16 A61K 7/18

(31) 99 60123611 (32) 1999 03 10 (33) US
00 512526 2000 02 24 US

(86) 2000 03 10 PCT/GB00/00875

(87) 2000 09 14 WO00/53155 PCT Gazette nr 37/00

(71) BLOCK DRUG COMPANY, INC., Jersey City, US

(72) Dodd Gregory P., Markowitz Kenneth J.

(54) **Kompozycje zawierające fluorek cyny (II) do leczenia nadwrażliwych zębów**

(57) Przedmiotem wynalazku jest kompozycja dentystyczna, w której zasadniczym składnikiem odczulającym jest domieszka SnF_2 (korzystnie w ilości od 0,1 % do 2 % wagowych kompozycji) i rozpuszczalny w wodzie lub pęczniejący pod wpływem wody polielektrolit (korzystnie sieciowany i korzystnie w ilości od 0,1 % do 20 % wagowych kompozycji).

Kompozycje są stosowane do leczenia nadwrażliwości zębów.

(12 zastrzeżeń)

A1 (21) 351877 (22) 2000 05 26 7(51) A61K 9/12

(31) 99 9912356 (32) 1999 05 26 (33) GB

(86) 2000 05 26 PCT/GB00/02045

(87) 2000 12 07 WO00/72821 PCT Gazette nr 49/00

(71) BTG INTERNATIONAL LIMITED, London, GB

(72) Osman Tariq, Flynn Sheila Bronwen, Wright David Dakin Iorwerth, Harman Anthony David, Boorman Timothy David

(54) **Wytwarzanie terapeutycznej mikropianki**

(57) Sposób wytwarzania mikropianki odpowiedni do zastosowania w leczeniu obliteracyjnym żylaków naczyń krwionośnych znamienny tym, że obejmuje przepuszczanie mieszaniny fizjologicznie dopuszczalnego gazu dyspergującego we krwi i wodnego roztworu ciekłego środka używanego do obliteracji żylaków poprzez jeden lub więcej kanałów o co najmniej jednym wymiarze przekroju poprzecznego od 0,1 do 30 , stosunek gazu do cieczy kontroluje się tak, aby powstawała mikropianka o gęstości pomiędzy 0,07 g/ml do 0,19 g/ml i o okresie półtrwania co najmniej 2 minuty.

Przedmiotem wynalazku są też mikropianki i urządzenia do ich wytwarzania.

(67 zastrzeżeń)

A1 (21) 351922 (22) 2000 04 25 7(51) A61K 31/452 A61P 25/18

(31) 99 9905338 (32) 1999 04 27 (33) FR

(86) 2000 04 25 PCT/FR00/01084

(87) 2000 11 02 WO00/64423 PCT Gazette nr 44/00

(71) SANOFI-SYNTHELABO, Paryż, FR

(72) Emonds-Alt Xavier, Soubrie Philippe, Steinberg Rëgis

(54) **Zastosowanie saredutantu i jego farmaceutycznie dopuszczalnych soli do wytwarzania leków użytecznych w leczeniu lub profilaktyce wszystkich**

zaburzeń nastroju, zaburzeń adaptacyjnych lub mieszanych zaburzeń lękowo-depresyjnych

(57) Wynalazek dotyczy zastosowania saredutantu o wzorze (I) i jego farmaceutycznie dopuszczalnych soli do wytwarzania leków użytecznych do leczenia lub w profilaktyce zaburzeń nastroju, zaburzeń adaptacyjnych lub mieszanych zaburzeń lękowo-depresyjnych.

(7 zastrzeżeń)

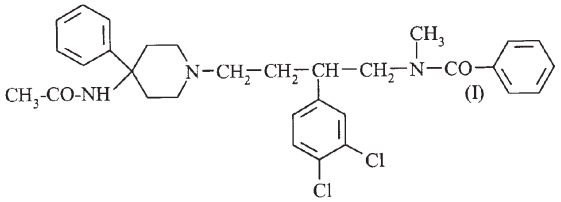

A1 (21) 351923 (22) 2000 04 25 7(51) A61K 31/616 A61P 9/00

(31) 99 9905497 (32) 1999 04 30 (33) FR

(86) 2000 04 25 PCT/FR00/01086

(87) 2000 11 09 WO00/66130 PCT Gazette nr 45/00

(71) SANOFI-SYNTHELABO, Paryż, FR

(72) Abramovici Bernard, Lheritier Jean

(54) **Środek farmaceutyczny w postaci jednostkowej zawierający kwas acetylosalicylowy i wodorosiarczan klopidogrelu**

(57) Wynalazek dotyczy środka farmaceutycznego w jednostkowej postaci galenowej do podawania doustnego, zawierającego połączenie substancji czynnych o działaniu przeciw agregacji płytek krwi - aspiryny i wodorosiarczanu klopidogrelu.

(14 zastrzeżeń)

A1 (21) 351885 (22) 2000 05 24 7(51) A61K 31/4045 A61P 25/14

(31) 99 130171 (32) 1999 05 27 (33) IL

(86) 2000 05 24 PCT/IL00/00296

(87) 2000 12 07 WO00/72843 PCT Gazette nr 49/00

(71) NEURIM PHARMACEUTICALS (1991) LTD., Tel Aviv, IL

(72) Zisapel Nava, Laudon Moshe

(54) **Terapeutyczne zastosowanie melatoniny**

(57) Przedmiotem wynalazku jest sposób zapobiegania lub leczenia objawów późnych dyskinez u pacjenta poprzez podawanie w tym celu skutecznej ilości melatoniny i środek farmaceutyczny, który zawiera co najmniej jeden związek neuroleptyczny w ilości wystarczającej do wywołania efektu neuroleptycznego u pacjenta wymagającego takiego leczenia oraz melatoninę w ilości wystarczającej do wywołania poprawy lub zapobiegania rozwojowi objawów późnych dyskinez.

(11 zastrzeżeń)

A1 (21) 351372 (22) 2001 12 24 7(51) A61K 31/4164 A61P 31/10

(71) Instytut Przemysłu Organicznego, Warszawa

(72) Kazimierczak Jerzy, Huras Bogumiła, Czajka Magdalena, Cieniecka-Rosłonkiewicz Anna, Filipiak Krystyna, Londzin Wiesław

(54) **Środek do zwalczania grzybicy wapiennej u pszczół**

(57) Przedmiotem wynalazku jest środek do zwalczania grzybicy u pszczół, w postaci syropu leczniczego, roztworu wodnego lub paska z substancją aktywną, zawierający substancję o działaniu przeciwgrzybowym, zwłaszcza pochodną imidazolową w mieszaninie ze słabym kwasem organicznym, takim jak octowy, mlekowy, cytrynowy lub szczawiowy lub kwasem nieorganicznym, takim jak fosforowy lub borowy, w ilości wynoszącej od 1 do 50 części wagowych w odniesieniu do 1 części wagowej pochodnej imidazolowej.

(3 zastrzeżenia)

A1 (21) 351231 (22) 2001 12 18 7(51) A61K 35/78

(71) Instytut Chemii Przemysłowej im. Prof. Ignacego Mościckiego, Warszawa

(72) Szczucińska Aleksandra, Lipkowski Andrzej W., Baranowska Bożenna, Walisiewicz-Niedbalska Wiesława, Niziołek Halina

(54) **Preparat olejowy z nasion ostropestu plamistego i sposób otrzymywania preparatu olejowego z nasion ostropestu plamistego**

(57) Preparat olejowy z nasion ostropestu plamistego zawiera, w postaci glicerydów, 53-62 % kwasu linolowego, 28-28 % kwasu oleinowego, 7-12 % kwasu palmitynowego, 4-6 % kwasu stearynowego, 1-4 % kwasu arachidowego, 1-2,5 % kwasu behenowego oraz 0,8-1,6 % fosfolipidów, 0,8-1,6 % sylimaryny, 0,2-1,0 % steroli.

Preparat olejowy otrzymuje się przez ekstrakcję rozdrobnionych nasion ostropestu plamistego alkoholem alifatycznym C_1-C_3, oddzielenie rozpuszczalnika i wydzielenie ekstraktu olejowego.

Preparat może być stosowany jako antyutleniacz do tłuszczowych produktów spożywczych oraz do kosmetyków jako antyutleniacz i środek promieniochronny w zakresie UVB i UVC.

(5 zastrzeżeń)

A1 (21) 351917 (22) 2000 04 19 7(51) A61K 38/55 A61K 38/06 A61P 9/14 A61P 7/02

(31) 99 9901442 (32) 1999 04 21 (33) SE
99 9904419 1999 12 03 SE

(86) 2000 04 19 PCT/SE00/00756

(87) 2000 11 02 WO00/64470 PCT Gazette nr 44/00

(71) ASTRAZENECA AB, Södertälje, SE

(72) Gustafsson David

(54) **Preparat farmaceutyczny zawierający inhibitor trombiny o małej masie cząsteczkowej i jego prolek**

(57) Wynalazek dotyczy zestawu zawierającego (a) preparat farmaceutyczny zawierający inhibitor trombiny o małej masie cząsteczkowej lub jego farmaceutycznie dopuszczalną pochodną w mieszaninie z farmaceutycznie dopuszczanym środkiem pomocniczym, rozcieńczalnikiem lub nośnikiem oraz (b) preparat farmaceutyczny zawierający prolek inhibitora trombiny o małej masie cząsteczkowej lub farmaceutycznie dopuszczalną pochodną tego proleku w mieszaninie z farmaceutycznie dopuszczalnym środkiem pomocniczym, rozcieńczalnikiem lub nośnikiem, przy czym każdy ze składników (a) i (b) jest w postaci odpowiedniej do podawania w połączeniu z drugim składnikiem, jak również zastosowania takiego zestawu do leczenia stanu, w którym jest wymagane lub pożądane hamowanie trombiny.

(19 zastrzeżeń)

A1 (21) 351893 (22) 2000 04 04 7(51) A61K 39/39
A61K 39/00
A61P 31/04

(31) 99 9908885 (32) 1999 04 19 (33) GB
99 301829 1999 04 29 US

(86) 2000 04 04 PCT/EP00/02920

(87) 2000 10 26 WO00/62800 PCT Gazette nr 43/00

(71) SMITHKLINE BEECHAM BIOLOGICALS SA, Rixensart, BE

(72) Friede Martin, Garcon Nathalie, Hermand Philippe

(54) **Szczepionki**

(57) Wynalazek dotyczy kompozycji z adiuwantem, które można zastosować w szczepionkach. W szczególności, kompozycje z adiuwantem zawierają saponinę i oligonukleotyd o właściwościach immunostymulujących, ewentualnie zawierają nośnik. Wynalazek dostarcza również szczepionek zawierających adiuwant oraz antygen. Ponadto dostarczone są sposoby wytwarzania adiuwantów i szczepionek oraz ich zastosowanie jako środków leczniczych. Dostarczone są również sposoby leczenia polegające na podaniu szczepionek pacjentowi podatnemu lub cierpiącemu na chorobę.

(29 zastrzeżeń)

A1 (21) 351894 (22) 2000 04 17 7(51) A61K 39/295
A61P 31/04

(31) 99 9909077 (32) 1999 04 20 (33) GB

(86) 2000 04 17 PCT/EP00/03514

(87) 2000 10 26 WO00/62801 PCT Gazette nr 43/00

(71) SMITHKLINE BEECHAM BIOLOGICALS SA, Rixensart, BE

(72) Deschamps Marguerite, Laferriere Craig Antony Joseph

(54) **Nowe kompozycje**

(57) Wynalazek dotyczy kompozycji szczepionki zawierającej: (a) jeden lub więcej wielocukier Streptococcus pneumoniae skoniugowany z białkiem lub peptydem bądź nieskoniugowany; oraz (b) antygen RSV skoniugowany z adiuwantem, który korzystnie jest czynnikiem stymulującym wywołującym odpowiedź immunologiczną typu Th1. Kombinowane szczepionki są użyteczne w szczególności dla dzieci i osób starszych.

(15 zastrzeżeń)

A1 (21) 351916 (22) 2000 04 21 7(51) A61K 39/395
A61P 37/00

(31) 99 60130847 (32) 1999 04 22 (33) US
99 60137214 1999 06 01 US

(86) 2000 04 21 PCT/US00/10781

(87) 2000 11 02 WO00/64474 PCT Gazette nr 44/00

(71) BIOGEN, INC., Cambridge, US

(72) Gotwals Philip, Lobb Roy R.

(54) **Sposób leczenia zwłóknienia przy użyciu anatagonisty podjednostki integryny alfa 4**

(57) Ujawniono sposób leczenia znamienny tym, że obejmuje podawanie pacjentowi cierpiącemu na stan fibrotyczny skutecznej ilości kompozycji zawierającej homolog przeciwciała, który antagonizuje interakcje zarówno VLA-4 i alfa4 beta z odpowiednimi ligandami alfa-4 lub homologu przeciwciała, który antagonizuje interakcję VLA-4 ze swoim ligandem lub homolog przeciwciała, który antagonizuje interakcję alfa4 beta7 ze swoim ligandem.

Ujawniono także sposób zmniejszenia indukowanego stanem fibrotycznym przyrostu liczby leukocytów w próbce płynu z płukania oskrzelikowo- pęcherzykowego, obejmujący etap podania pacjentowi mającemu stan fibrotyczny skutecznej ilości homologu, który antagonizuje interakcje między integryną niosącą podjednostkę alfa4 i ligandem dla integryny niosącej podjednostkę alfa4.

(12 zastrzeżeń)

A1 (21) 351873 (22) 2000 05 23 7(51) A61K 49/00

(31) 99 19925311 (32) 1999 05 27 (33) DE

(86) 2000 05 23 PCT/DE00/01678

(87) 2000 12 07 WO00/72888 PCT Gazette nr 49/00

(71) SCHERING AKTIENGESELLSCHAFT, Berlin, DE

(72) Budde Uwe, Briel Andreas, Rössling Georg, Lovis Kai, Schmidt Wolfgang, Moritz Hans-Ulrich, Gottfried Michael, Ingwersen Jan-Peter

(54) **Wieloetapowy sposób wytwarzania mikrokapsułek wypełnionych gazem**

(57) Przedmiotem wynalazku jest wieloetapowy sposób wytwarzania mikrokapsułek wypełnionych gazem. W pierwszym etapie sposobu zachodzi polimeryzacja substancji strukturalnej powłoki, a w oddzielonym w przestrzeni i/lub czasie etapie konstrukcyjnym zachodzi tworzenie mikrokapsułek. Podczas gdy polimeryzację przeprowadza się w warunkach umiarkowanego mieszania, tworzenie mikrokapsułek zachodzi w warunkach dyspergujących.

(28 zastrzeżeń)

A1 (21) 351888 (22) 2000 04 20 7(51) A61M 15/00

(31) 99 990913 (32) 1999 04 23 (33) FI

(86) 2000 04 20 PCT/FI00/00347

(87) 2000 11 02 WO00/64519 PCT Gazette nr 44/00

(71) ORION CORPORATION, Espoo, FI

(72) Haikarainen Jussi, Seppala Kari, Koskela Tommi, Koivisto Antti, Silvasti Matti

(54) **Inhalator proszkowy dla połączonego medykamentu**

(57) Wynalazek dotyczy wielodawkowego inhalatora proszku przeznaczonego do dozowania sproszkowanego medykamentu poprzez inhalator.

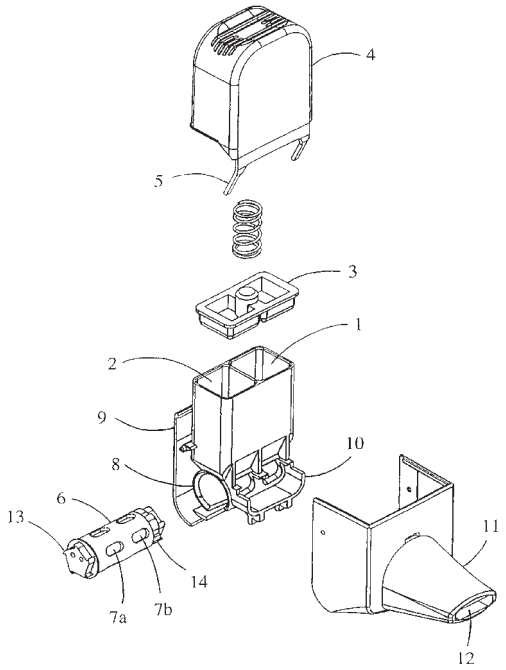

Urządzenie zawiera dwa lub więcej pojemników (1, 2) zawierających odmienne sproszkowane lekarstwa, które są inhalowane jako łączony medykament i oddzielne kanały rozpyleniowe dla każdego sproszkowanego lekarstwa. Urządzenie jest przydatne przykładowo do leczenia astmy.

(6 zastrzeżeń)

A1 (21) 351889 (22) 2000 04 20 7(51) A61M 15/00

(31) 99 990914 (32) 1999 04 23 (33) FI

(86) 2000 04 20 PCT/FI00/00348

(87) 2000 11 02 WO00/64520 PCT Gazette nr 44/00

(71) ORION CORPORATION, Espoo, FI

(72) Koskela Tommi, Koivisto Antti, Silvasti Matti, Haikarainen Jussi

(54) **Inhalator proszkowy dla połączonego medykamentu**

(57) Wynalazek dotyczy wielodawkowego inhalatora proszku przeznaczonego do dozowania sproszkowanego medykamentu poprzez inhalowanie.

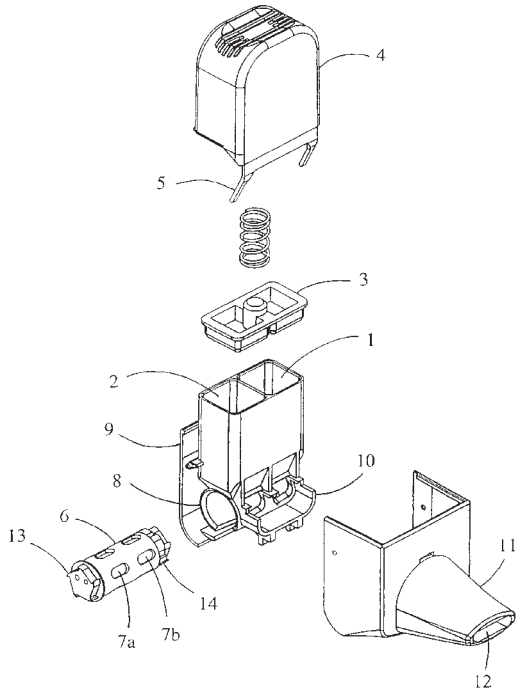

Urządzenie zawiera dwa lub więcej pojemników (1, 2) zawierających odmienne sproszkowane lekarstwa, które są inhalowane jako łączny medykament. Urządzenie jest przydatne, przykładowo, do leczenia astmy.

(3 zastrzeżenia)

A1 (21) 351269 (22) 2001 12 19 7(51) A61N 2/00

(71) P.P.U.H. HOLDUCT K.H. Sp. z o.o., Jawiszowice

(72) Hołoga Zygmunt

(54) **Wyroby wprowadzające pole magnetyczne lub/i elektromagnetyczne do ciała człowieka i organów człowieka**

(57) Przedmiotem wynalazku są wyroby wprowadzające pole magnetyczne lub/i elektromagnetyczne do ciała człowieka, które wspomagają zdrowie. Wyroby wykonane są z elastycznej rurki - wężyka (1) o wewnętrznej średnicy (2) korzystnie jednego centymetra i są wypełnione wodą (3) z energią pola magnetycznego (4) lub/i elektromagnetycznego (5), z końcami zamkniętymi korkami (23). Wyroby mogą mieć kształt pierścieni, kilku pierścieni złączonych ze sobą, kształt ósemki, postać naszyjnika, kształt zawiesia, postać linową, postać pętli zawieszonej na oparciu siedzenia samochodowego oraz kształt materaca, złożonego z wielu elastycznych rurek umieszczonych w osłonie.

(11 zastrzeżeń)

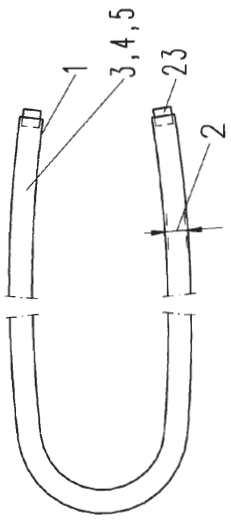

DZIAŁ B

RÓŻNE PROCESY PRZEMYSŁOWE; TRANSPORT

A1 (21) 351371 (22) 2001 12 24 7(51) B01D 53/00

(75) Parkosz Krzysztof, Chorzów; Parkosz Elżbieta, Chorzów

(54) **Urządzenie do oczyszczania dymów wędzarniczych**

(57) Wynalazek dotyczy urządzenia do oczyszczania dymów wędzarniczych ze szkodliwych dla Środowiska substancji chemicznych. Urządzenie zawiera termiczny reaktor (1) umieszczony pomiędzy wędzarniczą komorą (3) z kominem (2). Reaktor ten jest zaopatrzony w trzy przepływowe komory, to jest chłodniczą (5), wstępnie ogrzewającą (6) i dopalającą (7),

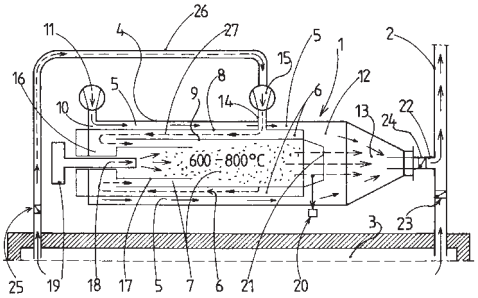

mającą z jednej strony na wejściu wlot (16) zanieczyszczonego dymu wędzarniczego z centrycznie osadzoną na tym wlocie dyszą (17) gorących gazów emitowanych z palnika (18). Z drugiej strony dopalająca komora (7) na wyjściu ma wylot (12) oczyszczonych dymów połączonych centrycznie ze ssącym, ejekcyjno-stożkowym wylotem (13) chłodniczej komory (5).

(2 zastrzeżenia)

A1 (21) 351391 (22) 2001 12 27 7(51) B01F 17/34

(71) Politechnika Gdańska, Gdańsk

(72) Szeląg Halina, Zwierzykowski Włodzimierz, Macierzanka Adam

(54) **Sposób otrzymywania emulgatorów - estrów kwasów tłuszczowych i polioli modyfikowanych karboksylanami metali**

(57) Sposób polega na tym, że kwasy tłuszczowe o długości łańcucha węglowodorowego C_{12} - C_{20} i liczbie jodowej nie wyższej niż 2,5 poddaje się bezpośredniej estryfikacji poliolami takimi jak glicerol, glikol propylenowy, glikol etylenowy, przy obecności w mieszaninie reakcyjnej 5-15 % zawartości karboksylanów metali takich jak sód, potas, cynk, magnez, przy czym estryfikację prowadzi się w atmosferze gazu obojętnego, w temperaturze 120 - 160°C i przy ciśnieniu 730 - 880 hPa, aż do uzyskania liczby kwasowej 20 - 45, po czym ewentualny nadmiar polioli oddestylowywuje się w temperaturze 140 - 160°C i ciśnieniu do 6,0 - 14,0 hPa.

(1 zastrzeżenie)

A1 (21) 351881 (22) 2000 06 15 7(51) B02C 2/04

(31) 99 991388 (32) 1999 06 17 (33) FI
00 20000508 2000 03 06 FI

(86) 2000 06 15 PCT/FI00/00541

(87) 2000 12 28 WO00/78457 PCT Gazette nr 52/00

(71) METSO MINERALS (TAMPERE) OY, Tampere, FI

(72) Savolainen Reijo

(54) **Kruszarka**

(57) Wynalazek dotyczy kruszarki, w której występuje wał główny (1) umieszczony w otworze obrotowego wału mimorodowego; wał główny (1) posiada o symetrii (A) pochyloną względem osi obrotu (B) wału mimorodowego i pierwszą głowicę kruszącą (2) zamocowaną do wału głównego (1) i obrotową z wałem głównym (1) względem drugiej głowicy kruszącej (3), przez co występuje wymuszony ruch wahadłowy pomiędzy pierwszą głowicą kruszącą (2) i drugą głowicą kruszącą (3). Zmienia się pochylenie osi symetrii (A) wału głównego (1) względem osi obrotu (B) wału mimorodowego, przez co zmienia się długoć wymuszonego ruchu skokowego.

(10 zastrzeżeń)

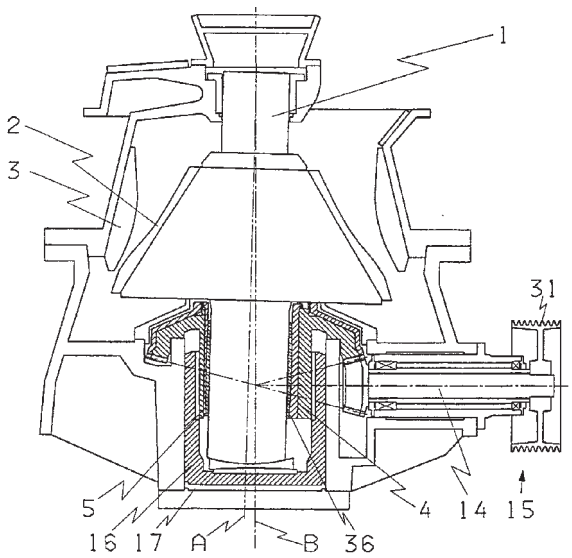

A1 (21) 357989 (22) 2002 12 23 7(51) B02C 17/16

(31) 01 10163995 (32) 2001 12 24 (33) DE

(71) Maschinenfabrik Gustav Eirich GmbH & Co.KG, Hardheim, DE

(72) Dürr Herbert, Eirich Paul

(54) **Młyn z mieszadłem**

(57) Młyn z mieszadłem ma zbiornik (1) z komorą mielenia, w której umieszczone jest napędzane obrotowo mieszadło (12). Przewód (24), doprowadzający mielony materiał, z pompą doprowadzającą (26) i przewód (27), odprowadzający zmielony materiał, z pompą odprowadzającą (39) uchodzą w komorę mielenia, przy czym co najmniej jedna z pomp (26, 39) jest regulowana.

(18 zastrzeżeń)

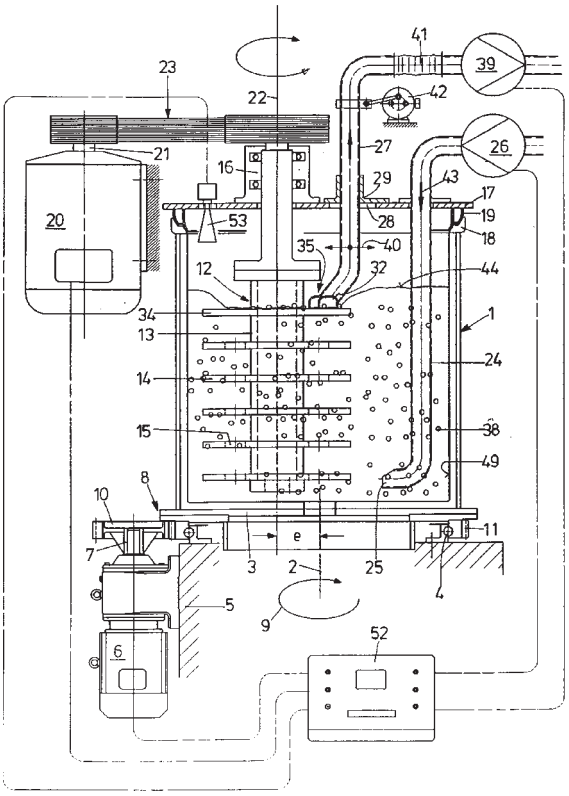

A1 (21) 357804 (22) 2002 12 16 7(51) B05B 1/00

(31) 01 10163744 (32) 2001 12 21 (33) DE

(71) Topack Verpackungstechnik GmbH, Schwarzenbek, DE

(72) Heide Jirko

(54) **Urządzenie do oczyszczania dyszy klejowej i sposób oczyszczania dyszy klejowej**

(57) Przedmiotem wynalazku jest urządzenie do oczyszczania dyszy klejowej (1), służącej do nanoszenia kleju na materiały używane w przemyśle tytoniowym lub też na materiały opakowaniowe, przy czym urządzenie, doprowadzające ciecz (3)

ma przynajmniej jedną dyszę klejową (1), posiada co najmniej jeden otwór wyjściowy cieczy (2). Urządzenie oczyszczające jest wyposażone w urządzenie ssawne, za pomocą którego następuje odsysanie cieczy (16), podawanej na dyszę klejową (1). Przedmiotem wynalazku jest poza tym sposób oczyszczania dyszy klejowej (1) maszyny, używanej w przemyśle tytoniowym lub pakowarki.

(24 zastrzeżenia)

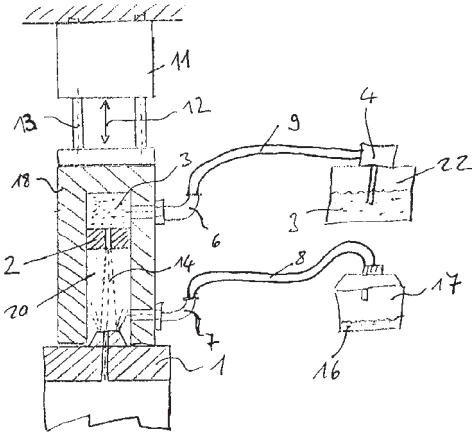

A1 (21) 351924 (22) 2000 11 20 7(51) B21B 39/16

(31) 2000021185 (32) 2000 02 29 (33) UA

(86) 2000 11 20 PCT/UA00/00041

(87) 2001 09 07 WO01/64361 PCT Gazette nr 36/01

(71) OBSCHESTVO S OGRANICHENNOI OTVETSTVENNOSTIJU NAUCHNO-PROIZVODSTVENNOJE PRIEDPRIJATIJE ETALON, Donieck, UA

(72) Babenko Mikhail Antonovich, Darda Yury Antonovich, Petrusenko Leonid Alexandrovich, Alexeev Vladimir Pavlovich, Kovtunenko Vladimir Evgenievich

(54) **Zespół rolek wprowadzających**

(57) Wynalazek dotyczy przemysłu walcowniczego i może zostać wykorzystany w produkcji walcarek, w szczególności klatek wykańczających w walcarkach bruzdowych lub walcarkach walcówki. Zespół zawiera korpus (1), w którym są usytuowane przepusty (4), których wewnętrzne powierzchnie tworzą odcinek

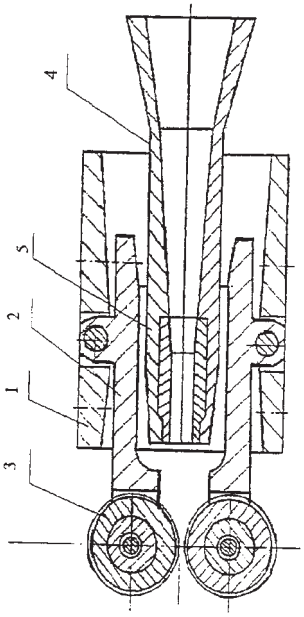

roboczy i w którym usytuowane uchwyty (2) rolek z węzłami rolek (3). Nowoć stanowi to, że każdy z przepustów dodatkowo jest wyposażony w wymienną wkładkę z odpornego na zużycie materiału, usytuowaną w obszarze roboczego odcinka przepustu.

(1 zastrzeżenie)

A1 (21) 351389 (22) 2001 12 27 7(51) B21D 11/10

(71) ALSTOM Power Sp. z o.o. Oddział we Wrocławiu, Elbląg

(72) Baranowski Ryszard, Nowak Leszek, Scibisz Zdzisław

(54) **Sposób i urządzenie do wyginania prętów przewodowych turbogeneratora**

(57) Sposób polega na tym, że pręt (1) kładzie się na belce poziomej (3), łączącej zespoły wyginające (2), mocuje się ruchomym poprzecznie zaciskiem (22) i wygina w płaszczyźnie poziomej wyginakiem hydraulicznym (14), następnie wygina się w płaszczyźnie pionowej przystawnymi głowicami (12), kształtuje na stożkach formujących (7) i końcowe części pręta wygina się przystawnymi głowicami (12), używanymi w uprzednim wyginaniu w płaszczyźnie pionowej pręta (1).

Urządzenie posiada dwa zespoły wyginające (2), połączone poziomą belką (3) z ruchomym poprzecznie zaciskiem (22) wyginanego pręta (1), stożek formujący (7) z zespołem klamer (10), półki górne (11), wyginaki hydrauliczne (14) i przystawne głowice (12) z jarzmami wyginającymi (13), napędzane przenośnymi kluczami hydraulicznymi.

(6 zastrzeżeń)

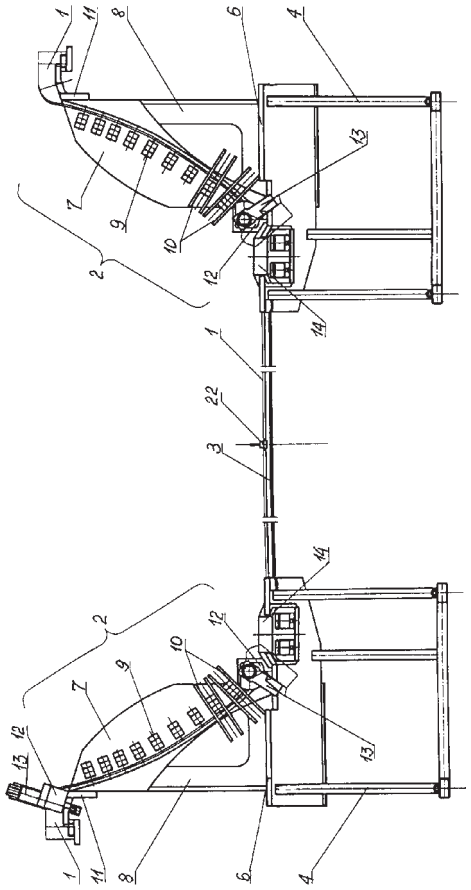

A1 (21) 351868 (22) 2000 06 07 7(51) B22D 41/00

(31) 99 9913241 (32) 1999 06 08 (33) GB

(86) 2000 06 07 PCT/GB00/02070

(87) 2000 12 14 WO00/74879 PCT Gazette nr 50/00

(71) FOSECO INTERNATIONAL LIMITED, Swindon, GB

(72) Morales Rodolfo D., Palafox-Ramos Jorge, Lopez-Ramirez Simon

(54) **Amortyzator do kadzi pośredniej**

(57) Przedmiotem wynalazku jest amortyzator (1) do kadzi pośredniej wykonany z ogniotrwałego materiału, zawierający podstawę (3), posiadającą powierzchnię amortyzującą (5), która podczas działania jest zwrócona w celu przyjmowania roztopionego metalu nalewanego na amortyzator oraz ścianę (7) przebiegającą do góry od podstawy wokół przynajmniej części obwodu powierzchni amortyzującej, przy czym ściana ta zawiera nawis (9) wystający nad obwodowy obszar (11) powierzchni amortyzującej (5), a nawis (9) ma wiele występów (13), które wystają dalej nad powierzchnię amortyzującą (5) niż reszta nawisu (9).

(18 zastrzeżeń)

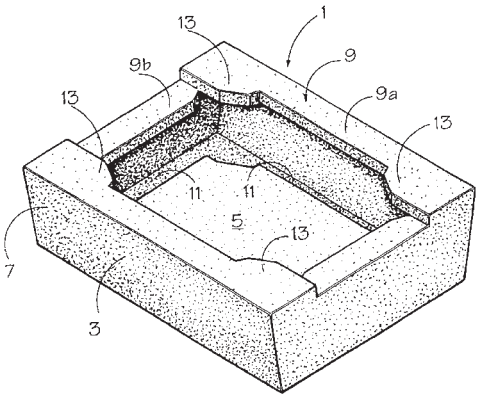

A1 (21) 351291 (22) 2001 12 20 7(51) B22F 3/12 B22F 3/24

(71) Wojskowa Akademia Techniczna, Warszawa

(72) Jackowski Adam, Włodarczyk Edward, Michałowski Jerzy, Piętaszewski Jan

(54) **Sposób wytwarzania spieków ciężkich z osnową wolframową**

(57) Sposób wytwarzania spieków ciężkich z osnową wolframową polega na tym, że w trakcie spiekania stosuje się atmosferę zdysocjowanego amoniaku w proporcji 75 % obj. H_2 + 25 % obj. N_2 lub atmosferę zdysocjowanego amoniaku i następnie próżnię.

(2 zastrzeżenia)

A1 (21) 357859 (22) 2002 12 18 7(51) B23Q 3/02

(31) 01 20012318 (32) 2001 12 19 (33) CH

(71) EROWA AG, Reinach, CH

(72) Fries Karl

(54) **Urządzenie zaciskowe z uchwytem zaciskowym i z rozłączalnie połączonym z nim nośnikiem przedmiotu obrabianego**

(57) Urządzenie zaciskowe zawiera uchwyt zaciskowy i rozłączalnie połączony z nim nośnik przedmiotu obrabianego (40). Uchwyt zaciskowy (1) ma środkowy otwór dla przyjmowania czopu zaciskowego (30) przyłączonego do nośnika przedmiotu obrabianego (40), przy czym środkowy otwór uchwytu zaciskowego (1) posiada wewnętrzny odcinek stożkowy (3), a czop zaciskowy (30) posiada co najmniej jedną część powierzchni odpowiadającą kształtem wewnętrznemu odcinkowi stożkowemu (3), lub kilka części powierzchni (5, 6) dla ustawiania czopu zaciskowego (30) w kierunkach X i/lub Y. Uchwyt zaciskowy (1) posiada mechanizm zaciskowy (20) do zaciskania czopu zaciskowego (30), a góra uchwytu zaciskowego (1) wyposażona jest w co najmniej jedną część powierzchni, służącą jako element zatrzymujący w kierunku Z. Czop zaciskowy (30) jest zwymiarowany tak, że przed uruchomieniem mechanizmu zaciskowego (20) istnieje szczelina pomiędzy płaską powierzchnią dolną (41) nośnika przedmiotu obrabianego (40), a częścią powierzchni (5, 6) uchwytu zaciskowego (1), służącą jako element zatrzymujący w kierunku Z. Czop zaciskowy (30) i/lub obszar wokół środkowego otworu (2) uchwytu zaciskowego (1) jest/są przystosowane do sprężystego odkształcenia po uruchomieniu mechanizmu zaciskowego (20), by następnie wprowadzić czop zaciskowy (30) w środkowy otwór (2) i jednocześnie nośnik przedmiotu obrabianego (40) w kierunku części powierzchni, służącej jako element zatrzymujący w kierunku Z, do momentu, gdy płaska powierzchnia dolna (41) nośnika przedmiotu obrobionego (40) osiądzie na części powierzchni (5, 6) uchwytu zaciskowego (1), służącej jako element zatrzymujący w kierunku Z.

(23 zastrzeżenia)

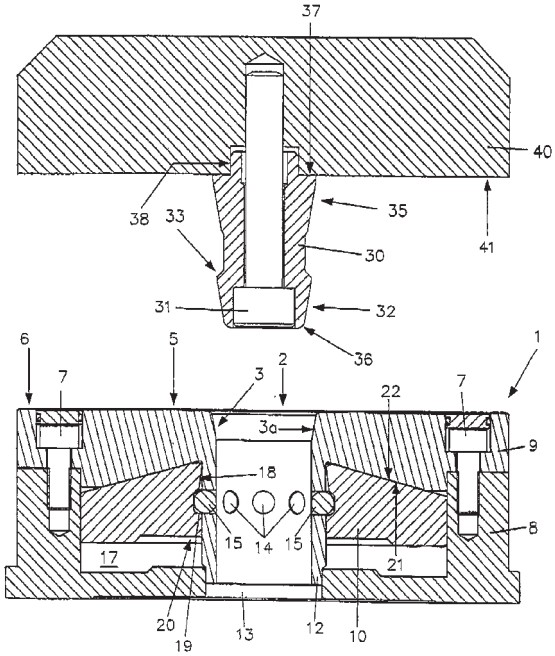

A1 (21) 357892 (22) 2002 12 19 7(51) B24B 31/12

(31) 01 10162630 (32) 2001 12 20 (33) DE

(71) Hilti Aktiengesellschaft, Schaan, LI

(72) Ohlendorf Oliver

(54) **Szlifierka z wyciągiem**

(57) Szlifierka posiada obudowę (1) i wystającą poza nią, napędzaną silnikiem (2) śrubę napędową, przechodzącą przez

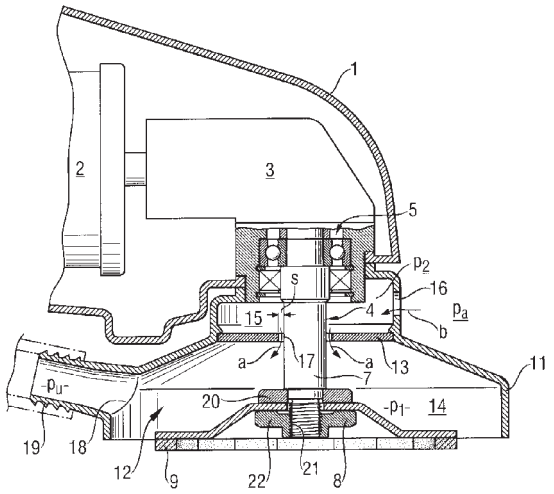

zespół łożyskowy (5). Na wolnym końcu (7) śruby napędowej (4) jest umieszczony uchwyt narzędzia (8) do rozłącznego ustalania narzędzia (9), zwłaszcza tarczy szlifierskiej. Do obudowy (1) przylega wyciąg (11), otaczający wolny koniec (7) śruby napędowej (4), który posiada komorę ssącą (12), otwartą w kierunku uchwytu (8). W komorze ssącej (12), pomiędzy uchwytem narzędzia (8), a zespołem łożyskowym (5), jest umieszczona ścianka pośrednia (13), która dzieli komorę ssącą (12) na komorę zanieczyszczeń (14), otwartą w kierunku uchwytu narzędzia (8) i komorę napędową (15), przylegającą do niej przeciwnie do uchwytu narzędzia (8), przy czym ścianka pośrednia (13) posiada otwór przelotowy (17) do przeprowadzenia śruby napędowej (4).

(4 zastrzeżenia)

A1 (21) 357897 (22) 2002 12 19 7(51) B24B 31/12

(31) 01 10162632 (32) 2001 12 20 (33) DE

(71) Hilti Aktiengesellschaft, Schaan, LI

(72) Ohlendorf Oliver

(54) **Szlifierka z wyciągiem**

(57) Szlifierka posiada obudowę (1) i napędzaną silnikiem śrubę napędową (2), na wolnym końcu (3) której, wystającym poza obudowę jest umieszczony uchwyt narzędzia (4). Do obudowy przylega wyciąg (5), otwarty w kierunku uchwytu narzędzia (4), otaczający wolny koniec (3) śruby napędowej (2). Wyciąg (5) posiada część górną (6) i przylegającą do niej część dolną (7), otwartą w kierunku uchwytu narzędzia (4). Część górna (6) jest zamocowana wychylnie wokół kierunku wzdłużnego (L) śruby napędowej (2) i jest ułożyskowana nieprzesuwnie w kierunku wzdłużnym (L) na obudowie (1).

(10 zastrzeżeń)

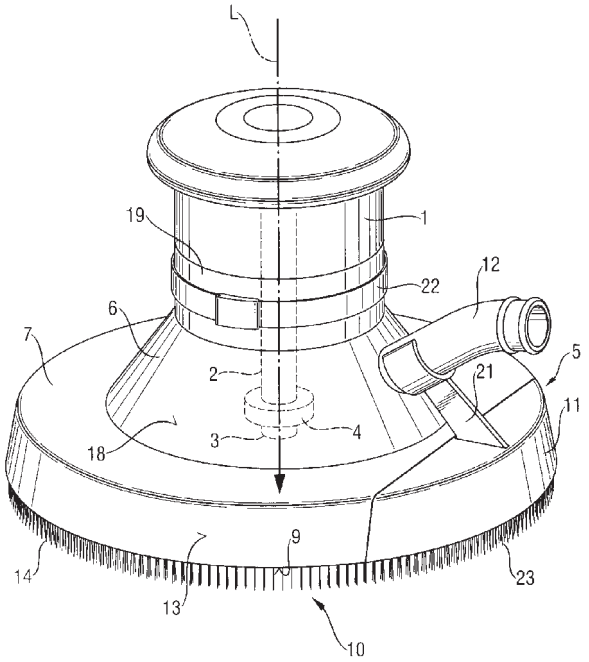

A1 (21) 357898 (22) 2002 12 19 7(51) B24B 31/12

(31) 01 10162631 (32) 2001 12 20 (33) DE

(71) Hilti Aktiengesellschaft, Schaan, LI

(72) Ohlendorf Oliver, Nussbaumer Josef, Holzmeier Georg

(54) **Szlifierka z wyciągiem**

(57) Szlifierka z wyciągiem, posiadająca obudowę i śrubę napędową, napędzaną silnikiem w roboczym kierunku obrotu, wolnym końcu której, wystającym z obudowy jest umieszczony uchwyt dla narzędzia, a do obudowy przylega wyciąg, otaczający wolny koniec śruby napędowej, który jest otwarty w kierunku uchwytu narzędzia, przy czym na otwartym końcu wyciąg posiada zasłonę przeciwpyłową, usytuowaną przynajmniej na części obwodu, która jest zaopatrzona w szereg elementów kierujących, usytuowanych zasadniczo równolegle do kierunku wzdłużnego śruby napędowej, charakteryzuje się tym, że poprzecznie do kierunku wzdłużnego (L) śruby napędowej (2), elementy kierujące (8) posiadają przekrój poprzeczny o długoci większej od jego szerokoci.

(10 zastrzeżeń)

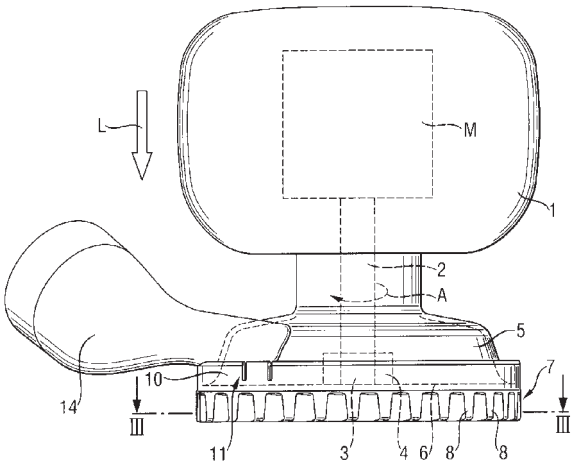

A1 (21) 357843 (22) 2002 12 17 7(51) B24B 45/00

(31) 01 10161930 (32) 2001 12 17 (33) DE

(71) Hilti Aktiengesellschaft, Schaan, LI

(72) Rupprecht Hans, Jakob Manfred, Holzmeier Georg

(54) **Szlifierka z uchwytem narzędzia**

(57) Szlifierka, zwłaszcza szlifierka do betonu, posiada śrubę napędową (1), napędzaną silnikiem w roboczym kierunku obrotu (A), która na wolnym końcu (6) posiada uchwyt narzędzia (7). Uchwyt narzędzia (7) jest wyposażony w kołnierz (2), zamocowany na śrubie napędowej (1) w sposób odporny na skręcanie i nakrętkę (3), nakręcaną na wolny koniec (6), do mocowania narzędzia względem kołnierza (2). Ponadto uchwyt narzędzia (7) posiada element zabezpieczający przed obracaniem (4), który uniemożliwia obracanie narzędzia (5) względem śruby napędowej (1) w kierunku obrotu (A) śruby napędowej (1).

(12 zastrzeżeń)

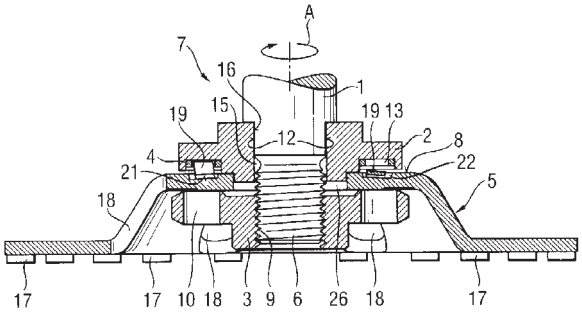

A1 (21) 357802 (22) 2002 12 16 7(51) B24D 7/06

(31) 01 10161931 (32) 2001 12 17 (33) DE

(71) Hilti Aktiengesellschaft, Schaan, LI

(72) Spangenberg Rolf, Ohlendorf Oliver

(54) **Ściernica z segmentami ciernymi**

(57) Ściernica zawiera płaską, kołową powierzchnię nośną (1), na której jest umieszczonych szereg podłużnych segmentów ściernych (2), przynajmniej częściowo usytuowanych zasadniczo promieniowo. Przed segmentami ściernymi (2), w kierunku obwodowym (U), jest umieszczony przynajmniej częściowo otwór przelotowy (3) a powierzchnia nośna posiada pośrodku zagłębienie zasadniczo w postaci stożka ściętego, odwrócone od segmentów ściernych. Otwory przelotowe (3), w kierunku obrotu (D), przylegają do segmentów ściernych (2) i korzystnie są usytuowane na całej długości (L) segmentów ściernych (2).

(5 zastrzeżeń)

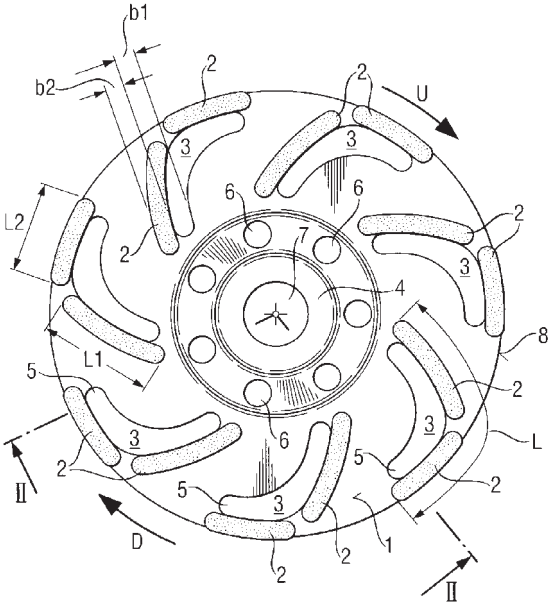

A1 (21) 357737 (22) 2002 12 12 7(51) B25C 1/16

(31) 01 10161933 (32) 2001 12 17 (33) DE

(71) Hilti Aktiengesellschaft, Schaan, LI

(72) Dittrich Tilo, AT; Ehmig Gerhard, AT; Heeb Norbert, CH; Neumann Jens, AT; Sperrfechter Thomas, CH

(54) **Nabój, zwłaszcza do osadzarek i urządzenie do zapłonu ładunku miotającego, zwłaszcza do osadzarek**

(57) Wynalazek dotyczy naboju, zwłaszcza do osadzarek, z korpusem tulejowym (11) i przykryciem tulei, tworzącymi powierzchnię płaszcza (14), powierzchnię dna i powierzchnię czołową (15) naboju (10). Na przeznaczonej do otwarcia powierzchni naboju (10) znajdują się miejsca żądanego rozerwania (20), które otwierane są przez ciśnienie wybuchu ładunku miotającego, znajdującego się w naboju (10), przy czym miejsce żądanego rozerwania (20) utworzone jest w postaci wychodzących z centrum (22) osłabionych stref (21), rozchodzących się z niego promieniście. Wynalazek dotyczy także urządzenia do zapłonu ładunku miotającego, znajdującego się w naboju, zwłaszcza do osadzarek. Urządzenie zawiera obudowę z umieszczoną w niej komorą do osadzania naboju (10) z ładunkiem miotającym, a także połączoną z komorą poprzez przynajmniej jeden otwór, pustą przestrzeń, w której prowadzony jest przesuwnie tłok, który przez rozprężające się gazy zdetonowanego ładunku miotającego przesuwany jest z miejsca bliskiego komorze w miejsce od niej oddalone. Na powierzchni dna komory, umieszczonej naprzeciwlegle względem naboju (10), znajduje się element w kształcie trzpienia lub stożka, którego zwężający się koniec zwrócony jest do powierzchni czołowej (15) naboju (10) i sięga przy tym do wewnętrznej przestrzeni komory.

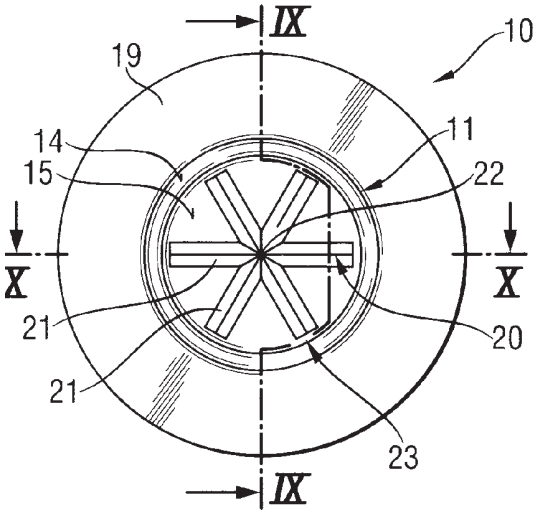

(10 zastrzeżeń)

A1 (21) 351236 (22) 2001 12 18 7(51) B31B 21/60

(71) Teepack Spezialmaschinen GmbH & Co. KG, Meerbusch, DE

(72) Lohrey Wilhelm, Lambertz Stephan, Groth Wolfgang

(54) **Sposób i urządzenie do produkcji ciągłej torebek do zaparzania oraz torebka do zaparzania**

(57) Wynalazek dotyczy sposobu produkcji ciągłej torebek do zaparzania, w szczególności herbaty, poprzez osadzanie pojedynczych porcji substancji na filtrującym papierze rotacyjnym i formowanie tubki, jak też formowanie poszczególnych komór (6), zamkniętych ze wszystkich stron, zawierających co najmniej jedną porcję substancji i przymocowanych do materiału, z którego wykonany jest uchwyt. Komory (6) są uformowane przez poprzeczny zgrzew, który składa się równocześnie z tylnego zgrzewu (9a) jednej torebki naparowej, przedniego zgrzewu (9b) następnej torebki naparowej oraz perforacji (9c) pomiędzy zgrzewami (9a, 9b), na której torebki do zaparzania są rozdzielane w trakcie procesu.

(15 zastrzeżeń)

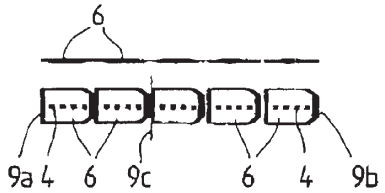

A1 (21) 351370 (22) 2001 12 24 7(51) B32B 3/00

(75) Kozakowski Józef Tadeusz, Chojnów; Kozakowski Konrad Rafał, Chojnów

(54) **Tektura falista wielowarstwowa**

(57) Tektura falista, wielowarstwowa charakteryzuje się tym, że nie mniej niż jedna falista warstwa (2) ma postać zdwojoną, utworzoną z dwu warstw falistego papieru (3a, 3b).

(1 zastrzeżenie)

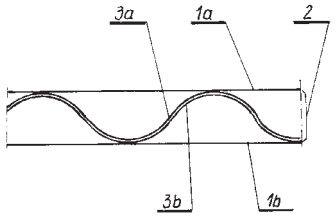

A1 (21) 357759 (22) 2002 12 13 7(51) B32B 27/12

(31) 01 10161980 (32) 2001 12 17 (33) DE
02 10229473 2002 07 01 DE

(71) BAYER AKTIENGESELLSCHAFT, Leverkusen, DE

(72) Haas Peter, DE; Paul Reiner, DE; Guarnieri Walter, IT; Lammeck Adolf, DE

(54) **Kształtki zespolone z powierzchniowymi warstwami z poliuretanowych materiałów wielowarstwowych i ich wytwarzanie**

(57) Kształtka zespolona składa się z: A) warstwy rdzeniowej, B) warstw włóknistych, nałożonych obustronnie na warstwę rdzeniową, przesyconych żywicą poliuretanową (P), C) warstwy powierzchniowej o jakości powierzchni w klasie A na jednej z warstw włóknistych i D) ewentualnie warstwy dekoracyjnej na drugiej warstwie włóknistej.

(3 zastrzeżenia)

A1 (21) 357895 (22) 2002 12 19 7(51) B32B 31/22

(31) 01 10163634 (32) 2001 12 21 (33) DE

(71) Heinrich J. Kesseböhmer KG, Bad Essen, DE

(72) Fregin Mark

(54) **Sposób wytwarzania nośnika o postaci płyty**

(57) Wynalazek dotyczy sposobu wytwarzania nośnika o postaci płyty, który co najmniej na jednej stronie jest wyposażony w warstwę przeciwślizgową. Cechą sposobu jest to, że na tym nośniku umieszcza się warstwę adhezyjną, na którą nanosi się warstwę przeciwślizgową, która jest utwardzalna drogą napromieniania, na tę warstwę przeciwślizgową nakłada się folię, warstwę przeciwślizgową po nałożeniu folii napromieniowuje się w celu utwardzenia i następnie usuwa się folię.

(15 zastrzeżeń)

A1 (21) 357929 (22) 2002 12 20 7(51) B60C 9/00

(31) TO2001001209 (32) 2001 12 21 (33) IT

(71) BRIDGESTONE/FIRESTONE TECHNICAL CENTER EUROPE S.p.A., Rzym, IT

(72) Gigliarelli Adriano, Musaio Marco

(54) **Opona pojazdu o wąsko-kątnym skręcie nitek kordu i sposób wytwarzania opony pojazdu o wąsko-kątnym skręcie nitek kordu**

(57) Opona pojazdu (18), ma dwa boczniki (21), przy czym w każdym z nich odpowiednia część (27) korpusu warstwy (26), obrócona wokół wywiniętej krawędzi (22), jest zaciśnięta pomiędzy pierwszym i drugim pierścieniowym elementem wypełniacza (24, 29) oraz jest powleczona warstwą powlekającą (30), wykonaną z pojedynczej mieszanki i mającą pierwszą ścieralną część (32) obróconą odpowiednio wokół wywiniętej krawędzi (22) oraz dodatkową część, określającą ścianę boczną odpowiednio bocznika (21).

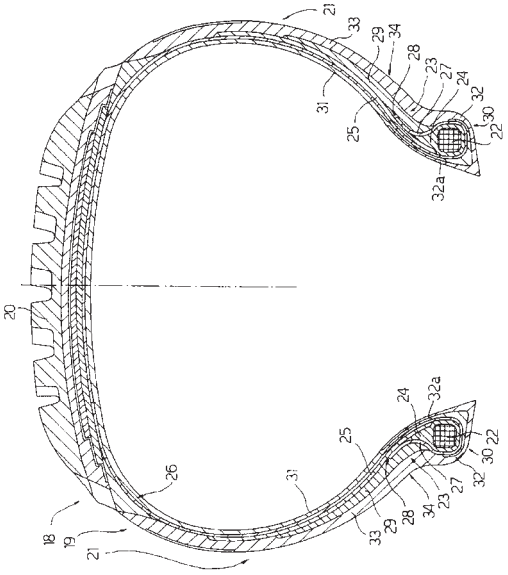

(15 zastrzeżeń)

A1 (21) 351344 (22) 2001 12 21 7(51) B60C 11/00

(75) Doleżek Marek, Otrębusy

(54) **Opona z wkładkami przeciwpoślizgowymi**

(57) Przedmiotem wynalazku jest opona z wkładkami przeciwpoślizgowymi do giętkich opon lub kół zaopatrzonych w giętkie opony, zwłaszcza do opon z zewnętrzną płynną regulacją ciśnienia.

Elementy w postaci wkładek (1) są osadzone w otworach (2) korpusu opony (3) w przestrzeni pomiędzy rzeźbą bieżnika (4). Wkładki (1) usytuowane są na całej zewnętrznej powierzchni opony, a stopka (5) elementu wkładki (1) opiera się o elastyczny odkształcalny materiał (6) opony, za położenie górnej krawędzi (7) elementu wkładki (1) zależy od wywieranego nacisku na warstwę materiału (6), przy czym większy nacisk powoduje wysunięcie elementu wkładki (1) ponad powierzchnie bieżnika, a mniejszy cofa elementy wkładki poniżej bieżnika opony.

(1 zastrzeżenie)

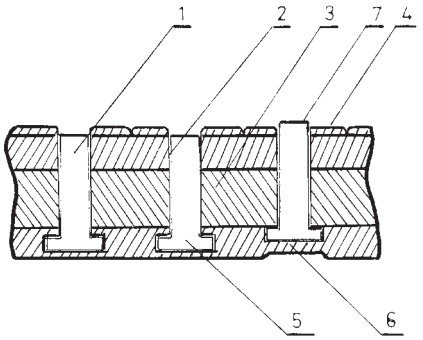

A1 (21) 351442 (22) 2001 12 28 7(51) B60P 3/04

(75) Kinkel Marcin, Różyny

(54) **Przyczepa do kontenerowego transportu koni oraz kontener dla samochodu ciężarowego do transportu koni**

(57) Przyczepa do kontenerowego transportu koni, zawiera podwozie oraz skrzynię ładunkową, gdzie skrzynia ładunkowa stanowi w zasadzie prostopadłościenną konstrukcję zestawioną z pionowych ścian bocznych (1, 2), podłogi (4) oraz dachu (13). Skrzynię ładunkową stanowi kontener z otwieranymi ścianami bocznymi (1, 2) oraz z trapem tylnym, przy czym kontener wyposażony jest w poziomie belki nośne oraz podnośniki.

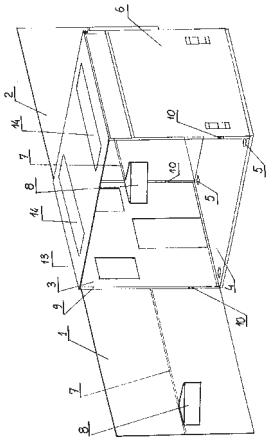

Kontener dla samochodu ciężarowego do transportu koni, stanowi prostopadłościenną konstrukcję zestawioną z pionowych ścian bocznych (1, 2), podłogi (4) oraz dachu (13). W dolnej części ramy (9) zamocowane są ramiona z podnośnikami. Boczne ściany (1, 2) wyposażone są w mechanizm odchylania tych ścian (1, 2) ku górze.

(10 zastrzeżeń)

A1 (21) 357851 (22) 2002 12 18 7(51) B61G 1/00

(31) 01 10162731 (32) 2001 12 20 (33) DE

(71) Scharfenbergkupplung GmbH & Co.KG, Salzgitter, DE

(72) Radewagen Christian, DE; Jones Antony, GB

(54) **Urządzenie do poziomego centrycznego odwodzenia sprzęgu cięgłowo-zderzakowego oraz sposób poziomego centrycznego odwodzenia sprzęgu cięgłowo-zderzakowego**

(57) Przedmiotem wynalazku jest urządzenie (1) do poziomego, centrycznego odwodzenia sprzęgu cięgłowo-zderzakowego, zamocowanego odchylnie na pojeździe szynowym za pośrednictwem trzonu sprzęgłowego, z prowadnicą (3) do odchylania trzonu sprzęgłowego wokół jego pionowej osi obrotu, z powierzchniami naciskowymi, usytuowanymi symetrycznie do osi podłużnej trzonu sprzęgłowego i z urządzeniami naciskowymi (7), wspierającymi się w kadłubie trzonu sprzęgowego i powodującymi poziome odwodzenie centryczne, przy czym każdej powierzchni naciskowej jest przyporządkowane urządzenie naciskowe (7), które jest ukształtowane jako stale czynne lub też wyłączane w zależności od kąta odchylenia albo jako sterowane przez pneumatyczny, hydrauliczny lub elektryczny środek uruchamiający. Środek uruchamiający jest ukształtowany jako zdalnie sterowany napęd nastawczy, za pomocą którego prowadnica (3) oraz połączony z nią czynnie trzon sprzęgowy są ustawiane w każdej pozycji w przewidzianym zakresie poziomego odchylenia trzonu sprzęgowego w ramach przebiegu napędu przez urządzenie (1) do odwodzenia centrycznego.

(12 zastrzeżeń)

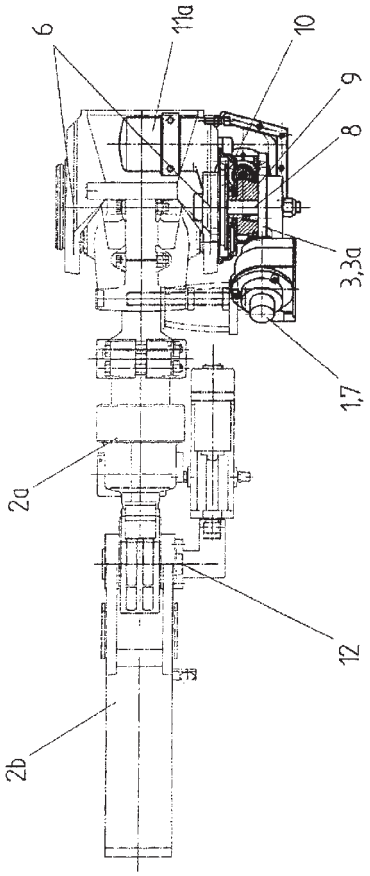

A1 (21) 351356 (22) 2001 12 24 7(51) B62D 31/02

(71) Politechnika Koszalińska, Koszalin; Krauze Dariusz, Koszalin

(72) Krauze Dariusz

(54) **Autobusy modułowe**

(57) Przedmiotem wynalazku są autobusy modułowe do publicznego transportu pasażerskiego, eksploatowane w warunkach zmieniającego się natężenia przewozu pasażerów.

Autobus modułowy, mający budowę wieloczłonową, charakteryzuje się tym, że trzy typy autobusów: autobus przegubowy, autobus dwuosiowy, wielkopojemny i city-bus zbudowane są z zestawu pięciu następujących zunifikowanych modułów: modułu dwuosiowego (1), naczepy (2), modułu przedniego (3), przegubu autobusu (4) i modułu tylnego (5), przy czym w skład autobusu przegubowego wchodzą kolejno następujące moduły: moduł dwuosiowy (1), przegub autobusu (4) oraz naczepa (2), natomiast w skład autobusu dwuosiowego, wielkopojemnego wchodzą kolejno moduł dwuosiowy (1) i moduł tylny (5), a w skład city-busu wchodzą kolejno moduł przedni (3) oraz naczepa (2).

(1 zastrzeżenie)

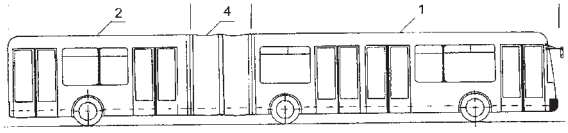

Fig. 6

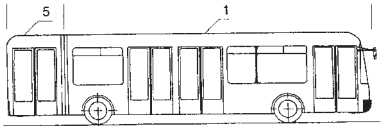

Fig. 7

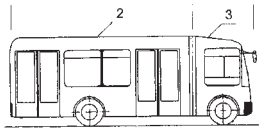

Fig. 8

A1 (21) 351335 (22) 2001 12 21 7(51) B63H 1/28

(71) Politechnika Gdańska, Gdańsk

(72) Dymarski Czesław

(54) **Urządzenie do zmiany skoku okrętowej śruby nastawnej**

(57) Urządzenie składa się z siłownika hydraulicznego (18), którego cylinder (1) umieszczony jest pomiędzy wałem śrubowym (11), a wałem pośrednim (12), zaś tłok (10) połączony jest sztywno z jednej strony z drągiem nastawczym (14), a z drugiej strony z drągiem sprzężenia zwrotnego (15). Na wale pośrednim (12) umieszczone jest promieniowe uszczelnienie

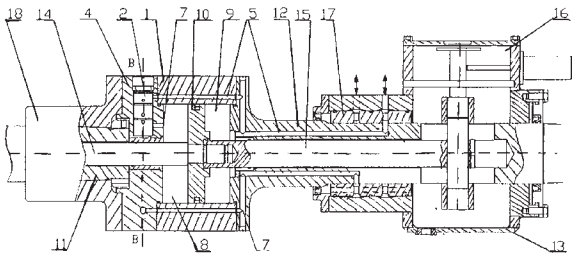

ślizgowe (17), połączone pierwszym kanałem olejowym (5) z pierwszą komorą (9) cylindra (1) oraz drugim kanałem olejowym kanałem olejowym z drugą komorą (8) cylindra (1). W ścianie dennej (4) cylindra (1), w promieniowym otworze, który usytuowany jest na drodze pierwszego kanału olejowego (5), umieszczony jest sterowany (5), umieszczony jest sterowany zawór zwrotny (2), do komory sterującej, którego doprowadzony jest trzeci kanał olejowy (7), który połączony jest z drugą komorą (9) cylindra (1).

(2 zastrzeżenia)

A1 (21) 351882 (22) 2000 05 04 7(51) B63H 23/36

(31) 99 9902029 (32) 1999 05 31 (33) SE

(86) 2000 05 04 PCT/SE00/00867

(87) 2000 12 07 WO00/73140 PCT Gazette nr 49/00

(71) SVENSKA BEARING AB, Göteborg, SE

(72) Bokedal Nils

(54) **Pochwa wału śrubowego**

(57) Wynalazek dotyczy pochwy wału śrubowego do statków, stanowiącej obudowę wału napędowego (2), który biegnie pomiędzy śrubą a silnikiem napędowym. Wynalazek dotyczy zwłaszcza pochwy wału śrubowego, w skład której wchodzi rura z co najmniej jednym łożyskiem wewnętrznym (3) podpierającym wał napędowy, pierwszy element mocujący (5), który jest nieruchomo przymocowany do nieruchomej części (4a) statku i usytuowany na tej części, która jest zwrócona ku śrubie, oraz drugi element mocujący (6), który znajduje się w pewnej odległości od pierwszego elementu mocującego i jest połączony z drugą częścią nieruchomą statku. Drugi element mocujący (6) umożliwia osiowe przemieszczanie się pochwy wału śrubowego względem nieruchomej części (4b), natomiast uniemożliwia przemieszczanie się pochwy wału śrubowego w kierunku promieniowym.

(8 zastrzeżeń)

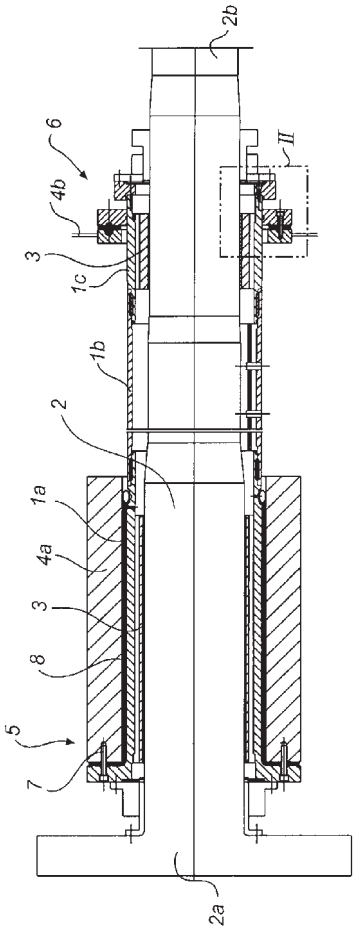

A1 (21) 351883 (22) 2000 05 04 7(51) B63H 23/36

(31) 99 9902030 (32) 1999 05 31 (33) SE

(86) 2000 05 04 PCT/SE00/00865

(87) 2000 12 07 WO00/73139 PCT Gazette nr 49/00

(71) SVENSKA BEARING AB, Göteborg, SE

(72) Bokedal Nils

(54) **Sposób montażu pochwy wału śrubowego**

(57) Wynalazek dotyczy sposobu montowania i mocowania pochew wału śrubowego w statkach. Pochwa wału śrubowego jest przystosowana do obudowywania wału śrubowego (2) i zawiera kilka połączonych ze sobą segmentów (1a, 1b, 1c) z co najmniej jednym łożyskiem wewnętrznym (3) podtrzymującym wał śrubowy. Sposób ten cechuje się tym, że pochwa wału śrubowego znajduje się w otworze w nieruchomej części (4) statku, który to otwór ma wymiary nieco przekraczające wymiary pochwy wału śrubowego poprzecznie do podłużnego kierunku pochwy; że umieszcza się pierścień rozprężny (7) pomiędzy otworem a pochwą wału śrubowego, który to pierścień jest rozprężany tak, żeby biegł szczelnie pomiędzy pochwą wału śrubowego a ścianą (4) otworu; oraz że doprowadza się materiał utwardzalny (6) przez jeden z końców otworu w celu wypełnienia przestrzeni pomiędzy pochwą wału śrubowego, a ścianą (4) otworu od wspomnianego końca otworu do rozprężonego pierścienia rozprężonego (7), który to materiał jest utwardzalny, łącząc tym samym trwale pochwę wału śrubowego ze ścianą otworu.

(10 zastrzeżeń)

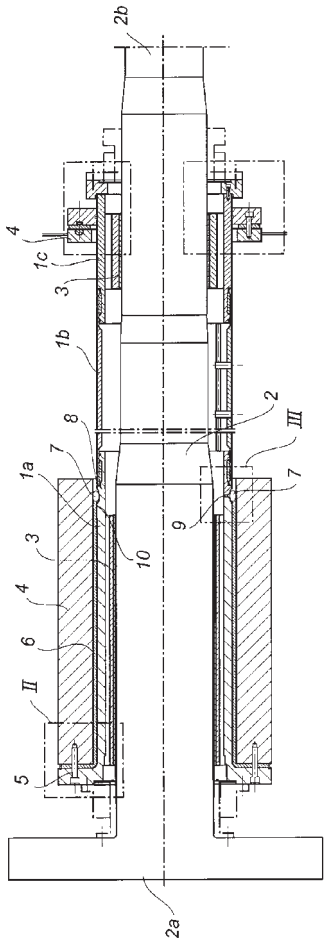

A1 (21) 351222 (22) 2001 12 17 7(51) B65D 85/808

(71) Teepack Spezialmaschinen GmbH & Co.KG, Meerbusch, DE

(72) Hauers Manfred, Lambertz Stephan, Lohrey Wilhelm, Vits Dieter

(54) **Torebka do zaparzania, zwłaszcza na herbatę, etykieta torebki do zaparzania oraz sposób mocowania etykiety do nici torebki do zaparzania**

(57) Wynalazek dotyczy sposobu mocowania etykiety (5) do swobodnego końca (3e) nici (3), której drugi koniec mocowany jest lub możliwy do przymocowania do torebki do zaparzania (1), zwłaszcza na herbatę, w którym nić (3), posiadającą swobodny koniec (3e), umieszcza się po jednej stronie etykiety (5), zabiera się przez igłę penetrującą etykietę (5) i przeciąga się w pętlę (3f) poprzez etykietę (5), pętlę (3f) wprowadza się następnie z drugiej strony do dwóch szczelin (5a) w obszarze brzegowym etykiety (5) tak, że jej zamkniętą część ponownie umieszcza się po pierwszej stronie etykiety (5), a następnie pętlę tę zaciska się przez pociągnięcie nici (3). Wynalazek dotyczy także torebki do zaparzania (1), zwłaszcza na herbatę, jak również etykiety (5) dla tej torebki do zaparzania.

(4 zastrzeżenia)

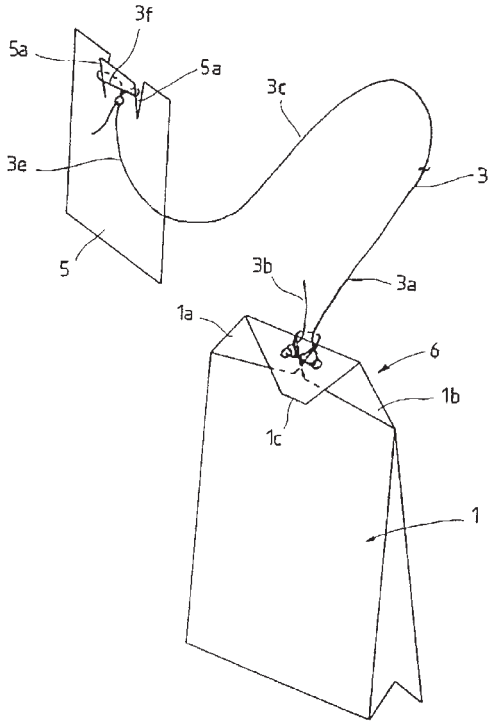

A1 (21) 356398 (22) 2002 10 01 7(51) B65G 51/00

(31) 01 60341733 (32) 2001 12 17 (33) US
02 60359917 2002 02 26 US

(71) Bristol-Myers Squibb Company, Princeton, US

(72) Wilcox Alun, McLellan Steven

(54) **Urządzenie do przetaczania płynu, sposób przetaczania płynu, zespół zamknięcia do zastosowania z pojemnikiem i urządzeniem do przetaczania płynu oraz sposób montażu zespołu zamknięcia na pojemniku**

(57) Wynalazek dotyczy urządzenia do przetaczania płynu (2) pomiędzy pierwszym miejscem i drugim miejscem, posiadającego obudowę (4), kanał cieczowy i zespół tulei (42). Obudowa (4) ma pierwszy koniec łączony z pierwszym miejscem, drugi koniec łączony z drugim miejscem i część podłużną pomiędzy pierwszym i drugim końcem, posiadającą oś podłużną, ponadto obudowa (4) ma dwa przeciwnie umieszczone skrzydełka (6, 8), zawierające środki złączne (10, 12) do połączenia z pierwszym miejscem. W obudowie (4) wykonany jest kanał cieczowy, tworzący połączenie pomiędzy pierwszym miejscem i drugim miejscem w obudowie (4). Zespół tulei (42) jest połączony z obudową (4) i jest przesuwny poosiowo względem niej.

Przedmiotem wynalazku jest również sposób przetaczania płynu, zespół zamknięcia do zastosowania z pojemnikiem i urządzeniem do przetaczania płynu (2) oraz sposób montażu zespołu zamknięcia na pojemniku.

(43 zastrzeżenia)

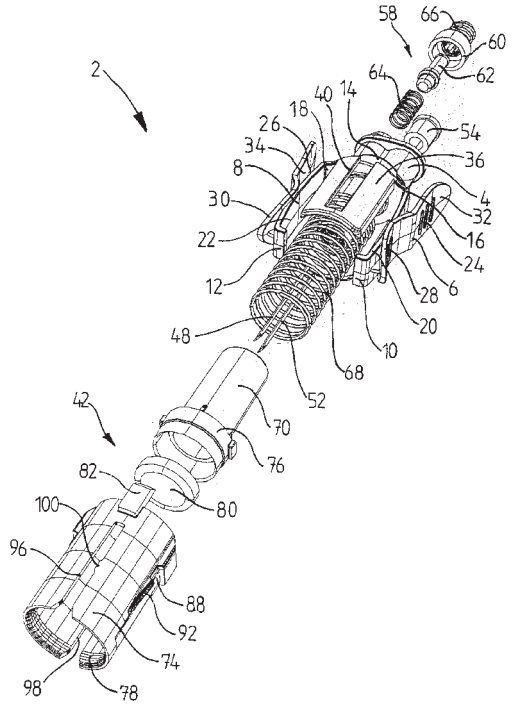

A1 (21) 357805 (22) 2002 12 16 7(51) B65G 57/00

(31) 01 10162101 (32) 2001 12 18 (33) DE

(71) Topack Verpackungstechnik GmbH, Schwarzenbek, DE

(72) Mikulic Josip, Vogel Erich

(54) **Sposób i urządzenie do rozpaletowywania stosów wykrojów**

(57) Urządzenie do rozpaletowywania stosów wykrojów, ustawionych na paletach z umieszczeniem pomiędzy stosami płaskich warstw pośrednich, z co najmniej jedną ruchomą głowicą roboczej, w przybliżeniu poziomym narzędziem wgłębnym, które poprzez przejeżdżanie głowicy roboczej jest ustawiane przed co najmniej jednym stosem wykrojów i celem pobrania stosu wykrojów jest wprowadzane ruchem w przybliżeniu poziomym pomiędzy stos wykrojów i warstwę pośrednią i które przez przemieszczenie głowicy roboczej zdejmuje dany stos wykrojów z warstwy pośredniej, charakteryzuje się tym, że zawiera co najmniej jeden element podnośny (10) do unoszenia co najmniej jednego boku (11) stosu (2) wykrojów. Ponadto wynalazek dotyczy zastosowania elementu podnośnego (10) w urządzeniu do rozpaletowywania.

(23 zastrzeżenia)

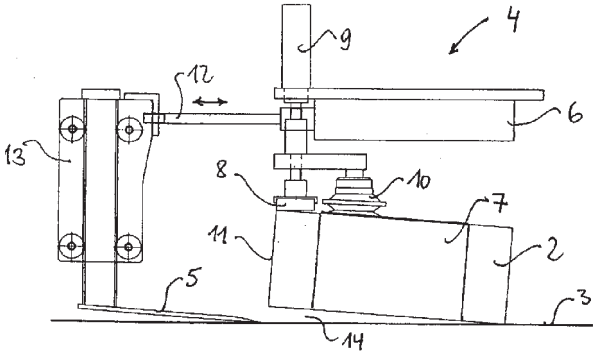

A1 (21) 356893 (22) 2002 10 30 7(51) B67B 7/04

(31) 01 15761 (32) 2001 12 17 (33) US

(75) Yang Heng-Te, Tainan City, TW

(54) **Urządzenie do wyciągania korków**

(57) Urządzenie do wyciągania korków zawiera tulejkę zewnętrzną (2), tulejkę wewnętrzną (3), zamontowaną wewnątrz tulejki zewnętrznej (2), tulejkę teleskopową (4), wchodzącą pomiędzy tulejkę zewnętrzną, a tulejkę wewnętrzną, igłę (5), płytkę przegrodową (6), przymocowaną wewnątrz tulejki teleskopowej (4) i przechodzącą przez igłę (5), oraz pokrywkę (7) z elementem wciskanym.

W igle, zamocowanej w dolnej części tulejki wewnętrznej (3), znajduje się wlot gazu, kanał przepływowy gazu oraz wylot gazu.

Pojemnik z gazem wkłada się w tulejkę wewnętrzną (3) tak, żeby jego dysza wylotowa biegła w dół ku wlotowi gazu, łączy się pokrywkę (7) na tulejce zewnętrznej (2) i wbija igłę (5) przez korek tak, żeby wciśnięcie wciskanego elementu mogło spowodować wytłoczenie gazu z pojemnika z gazem i jego przepływ przez igłę do butelki, co powoduje wyciągnięcie korka w górę z butelki.

(6 zastrzeżeń)

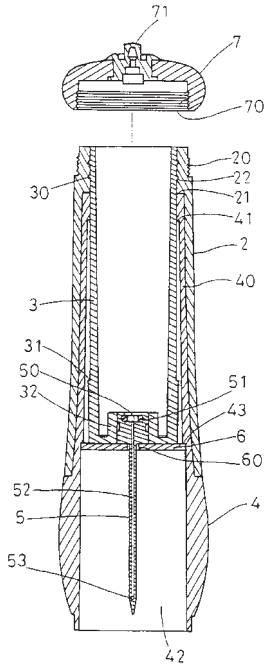

DZIAŁ C

CHEMIA I METALURGIA

A1 (21) 351915 (22) 2000 05 01 7(51) C01B 21/48

(31) 99 305731 (32) 1999 05 05 (33) US

(86) 2000 05 01 PCT/US00/11747

(87) 2000 11 16 WO00/68143 PCT Gazette nr 46/00

(71) E.I. DU PONT DE NEMOURS AND COMPANY, Wilmington, US

(72) Gelblum Peter Gideon, Barnes John J., Bletsos Ioannis V., Herron Norman, Kim Tae Hoon

(54) **Sposób niedestrukcyjnego ogrzewania i dostarczania gorącego amoniaku lub gorącego gazu zasilającego zawierającego amoniak**

(57) Ujawniono sposób niedestrukcyjnego ogrzewania i doprowadzania zasilającego gazowego amoniaku, w którym amoniak o wysokiej jakości (zazwyczaj o zawartości amoniaku powyżej 90 %, nawet do 99 %) prowadzi się w temperaturze znacznie przewyższającej zwykłą granicę 230°C (zazwyczaj w temperaturze 400 - 700°C), dzięki kontrolowaniu doboru powierzchni metalowej stykającej się z gorącym gazem, średniej temperatury gazu, temperatury ściany, ciśnienia, czasu zetknięcia i gęstości przestrzenno-powierzchniowej. Takie gorące gazy są szczególnie przydatne do wytwarzania cyjanowodoru.

(2 zastrzeżenia)

A1 (21) 351345 (22) 2001 12 21 7(51) C02F 1/52

(71) PRODLEW Projektowanie-Wykonawstwo-Handel-Doradztwo Sp. z o.o., Warszawa

(72) Jaźwiński Zbigniew, Sałata Arkadiusz

(54) **Sposób oczyszczania ścieków, oczyszczalnia ścieków i komora zintegrowanego systemu napowietrzania i sedymentacji**

(57) Sposób oczyszczania ścieków polega na tym, że doprowadza się ścieki do pierwszego osadnika wstępnego z objętością gromadzenia i fermentacji osadu następnie do drugiego osadnika wstępnego z objętością gromadzenia i fermentacji osadu, po czym doprowadza się ścieki do komory zintegrowanego systemu napowietrzania i sedymentacji do jej części, w której odbywa się napowietrzanie powietrzem, a następnie ścieki ulegają sedymentacji w drugiej części komory zintegrowanego systemu napowietrzania i sedymentacji oddzielonej od części napowietrzania przesuwną przesłoną, przy czym reguluje się wzajemną wielkość obu części komory przez zmianę odległości ruchomej przesłony od ściany środkowej komory w zależności od ilości ścieków dopływających do oczyszczalni, zaś ścieki przepuszcza się przez wydzieloną część komory, w której odbywa się sedymentacja, z dołu do góry przez warstwę zawieszonego osadu, w której zatrzymane są bardzo drobne cząsteczki, zaś osad w tej części opada w dół i spływa do wydzielonej części komory, w której następuje napowietrzanie, po czym oczyszczone ścieki odpływają z wydzielonej części, w której ulegają sedymentacji, poprzez zatopioną w nich rurę drenażową do wylotu. Ponadto przepompowuje się okresowo osad nadmierny zebrany w części komory zintegrowanego systemu napowietrzania i sedymentacji, w której odbywa się sedymentacja do pierwszego osadnika wstępnego z objętością gromadzenia i fermentacji osadu. Oczyszczalnia ścieków zawierająca zbiornik mający zewnętrzną ścianę i dno, który to zbiornik zawiera środkową ścianę (17) i poprzeczną ścianę (18), dzielące zbiornik na trzy komory, z których dwie stanowią osadnik wstępny I (100) i osadnik wstępny II (200), a trzecią komora (300) zintegrowanego systemu napowietrzania i sedymentacji. Komora (300) zintegrowanego systemu napowietrzania i sedymentacji zawiera skos zamocowany na dnie zbiornika wzdłuż jego środkowej

ściany (17), zespół nastawnej przesłony napędzany za pomocą zespołu napędowego (20), zamocowany przesuwnie na prowadnicach (13) za pomocą elementów (14) mocujących przesłonę, zawierający prostokątną przesłonę (15), przy czym przesłona (15) ma zamocowane za pomocą elementów mocujących (12) wzdłuż obu bocznych krawędzi przesłony (15) sprężyste fartuchy (11), dyfuzor (4) do napowietrzania ścieków, zamocowany w komorze pomiędzy zespołem przesłony, a zewnętrzną ścianą zbiornika oraz ma zamontowane pomiędzy zespołem przesłony, a środkową ścianą (17) zbiornika pompę mamutową (8) z rurociągiem, do przepompowywania osadu nadmiernego, którego jeden koniec usytuowany jest przy dnie zbiornika, a drugi koniec rurociągu nad powierzchnią ścieków w osadniku (100) wstępnym I i rurę (5) drenażową, usytuowaną poniżej powierzchni ścieków, połączoną z wylotem (3), przy czym dyfuzor (4) i pompa mamutowa (8) zasilane są poprzez przewód (6) sprężonego powietrza sprężonym powietrzem z dmuchawy, zaś na odgałęzieniu rurociągu doprowadzającym powietrze do pompy mamutowej (8) zamocowany jest zawór elektromagnetyczny.

(36 zastrzeżeń)

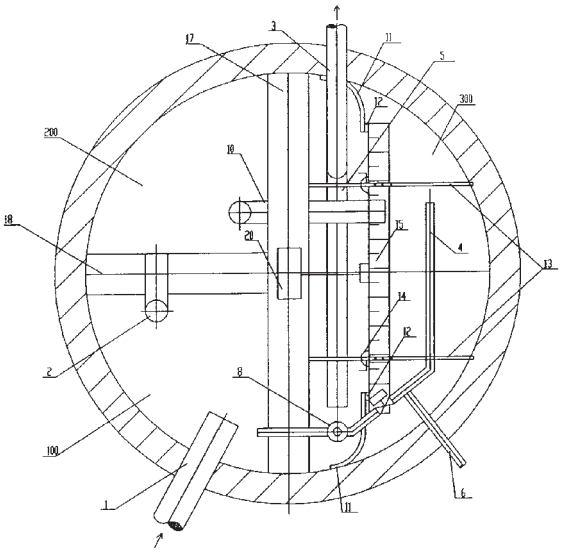

A1 (21) 357927 (22) 2002 12 20 7(51) C07C 31/18

(31) 01 10164264 (32) 2001 12 27 (33) DE

(71) BAYER AKTIENGESELLSCHAFT, Leverkusen, DE

(72) Müller Dirk, Wagner Paul, Schwegler Brian, Notheis Ulrich, Armbrust Ralph, Heinz Hans-Detlef, Wagner Alexander

(54) **Sposób wytwarzania trimetylolopropanu**

(57) Sposób otrzymywania trimetylopropanu o małej liczbie barwnej APHA znamienny tym, że: a) aldehyd n-masłowy i/lub aldehyd 2,2-dimetylolomasłowy poddaje się reakcji z formaldehydem wo becności nieorganicznej zasady do postaci mieszanin reakcyjnych zawierających trimetylolopropan, b) z mieszanin reakcyjnych zawierających trimerylolopropan, otrzymanych z punktu a) przynajmniej częściowo usuwa się sole i wodę, w celu otrzymania surowego trimetylolopropanu i c) surowy trimetylolopropan otrzymany z punktu b) rozdziela się przez destylację na jedną lub więcej frakcji łatwopalnych, jedną lub więcej frakcji pośrednich, zawierających głównie trimetylolopropan i jedną lub więcej frakcji wysokowrzących.

(24 zastrzeżenia)

A1 (21) 351343 (22) 2001 12 21 7(51) C07C 255/04

(71) Instytut Farmaceutyczny, Warszawa

(72) Achmatowicz Osman, Pucko Wiesław, Chojecka-Koryn Ewa, Grynkiewicz Grzegorz, Szelejewski Wiesław, Zagrodzka Joanna, Cieplucha Grażyna

(54) **Sposób wytwarzania 2,2'-(5-metylo-1,3-fenyleno)di(2-metylopropionitrylu)**

(57) 2, 2-(5-metylo-1,3-fenyleno) di(2-metylopropionitryl) wytwarza się w reakcji metylowania 2,2-(metylo-1,3-fenyleno) diacetonitrylu chlorkiem lub bromkiem metylu w układzie dwufazowym faza wodna - rozpuszczalnik organiczny wo becności katalizatora, korzystnie soli alkiloamoniowej lub aryloalkiloaminowej. Otrzymany związek stanowi półprodukt do syntezy inhibitora aromatazy znanego pod nazwą anastrozol.

(7 zastrzeżeń)

A1 (21) 351296 (22) 2001 12 20 7(51) C07D 207/08

(71) Politechnika Warszawska, Warszawa

(72) Koszytkowska-Stawińska Mariola, Sas Wojciech

(54) **Sposób otrzymywania acetali 2,5,5-tris(hydroksymetylo)pirolidyny**

(57) Przedmiotem wynalazku jest sposób otrzymywania acetali 2,5,5-tris(hydroksymetylo)pirolidyny o wzorze ogólnym 1, w którym R^1 i R^2 są takie same lub różne i oznaczają alkil o ilości atomów węgla od C_1 do C_5 lub R^1 i R^2 są różne i oznaczają atom wodoru i fenyl lub $R^1 + R^2$ oznacza pierścień $(CH_2)_5$, będących azaanalogami cukrów.

Sposób polega na tym, że poddaje się reakcji acetale 2-aryloiloksymetylo-5,5-bis(hydroksymetylo)-1pirolin o wzorze ogólnym 2, w którym R^1 i R^2 mają podane wyżej znaczenie, a X oznacza H lub NO_2 z borowodorkiem sodowym w metanolu lub etanolu w temperaturze pokojowej.

(1 zastrzeżenie)

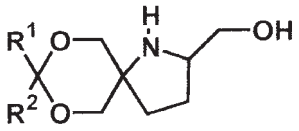

WZÓR 1

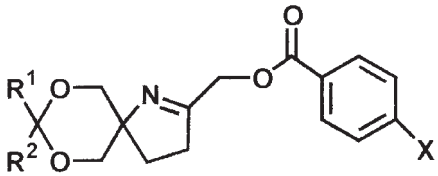

WZÓR 2

A1 (21) 351884 (22) 2000 05 24 7(51) C07D 209/12, C07D 209/14, C07D 209/20, C07D 405/12, C07D 417/12, A61K 7/42, A61K 31/404, A61K 31/427

(31) 99 130169 (32) 1999 05 27 (33) IL

(86) 2000 05 24 PCT/IL00/00295

(87) 2000 12 07 WO00/72815 PCT Gazette nr 49/00

(71) NEURIM PHARMACEUTICALS (1991) LTD., Tel Aviv, IL

(72) Zisapel Nava, Laudon Moshe

(54) **Nowe pochodne indolu**

(57) Wynalazek dotyczy związków o wzorach I i II, w których A oznacza podstawnik C_{1-4} alkilenowy, X oznacza CH_2, >C=O lub >C=S, a także kompozycji farmaceutycznych do ochrony skóry i kosmetycznych zawierających te związki.

(18 zastrzeżeń)

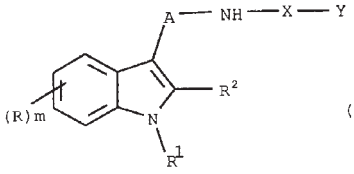

Wzór I

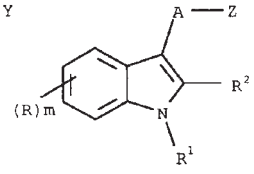

Wzór II

Data wprowadzenia zmiany zastrzeżeń: 2002 07 25

A1 (21) 351230 (22) 2001 12 18 7(51) C07D 211/02
C07D 211/86

(71) Polska Akademia Nauk, Instytut Chemii Organicznej, Warszawa; Tarchomińskie Zakłady Farmaceutyczne POLFA, S.A., Warszawa

(72) Korda Anna, Winiarski Jerzy, Gwardziak Katarzyna, Dalewska Bożena, Górnicki Piotr, Nowakowska Krystyna, Cywiński Andrzej, Kotowska Agnieszka

(54) **Sposób wytwarzania estru dietylowego kwasu (E)-4-{2-[3-(1,1-dimetyloetoksy)--3-okso-1-propenylo]-fenylo}-1,4-dihydro--2,6-dimetylo-3,5-pirydynodikarboksylowego**

(57) Sposób wytwarzania estru dietylowego kwasu (E)-4-{2-[3-(1,1-dimetyloetoksy)-3-okso-1-propenylo]-fenylo}--1,4-dihydro-2,6-dimetylo- 3,5-pirydynodikarboksylowego o wzorze 1, polega na tym, że w pierwszym etapie otrzymuje się ester t-butylowy kwasu (E)-3-(2-formylofenylo)-2-propenowego w reakcji bromobenzaldehydu z akrylanem t-butylu prowadzonej w aprotonowym rozpuszczalniku, w obecności zasady w temperaturze 120 do 170°C, wobec soli palladu i trifenylofosfiny, a w drugim etapie otrzymany aldehyd o wzorze 2 poddaje się reakcji z 3-aminokrotonianem etylu i wydziela powstały ester dietylowy kwasu (E)-4-{2-[3-(1,1-dimetyloetoksy)-3-okso-1-propenylo]-fenylo}-1,4-dihydro-2,6-dimetylo--3,5-pirydynodikarboksylowego w znany sposób.

(6 zastrzeżeń)

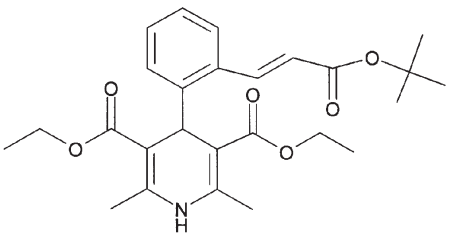

wzór 1

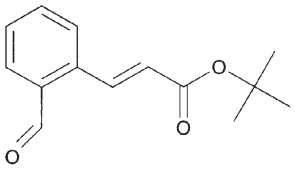

wzór 2

A1 (21) 351898 (22) 2000 04 06 7(51) C07D 235/16
C07D 471/04
C07D 401/12
A61K 31/4184
A61P 3/10
A61P 25/00
A61P 9/10

(31) 99 99286 (32) 1999 04 06 (33) JP
99 215141 1999 07 29 JP

(86) 2000 04 06 PCT/JP00/02215

(87) 2000 10 12 WO00/59889 PCT Gazette nr 41/00

(71) SANKYO COMPANY, LIMITED, Tokio, JP

(72) Fujita Takashi, Wada Kunio, Oguchi Minoru, Honma Hidehito, Fujiwara Toshihiko, Iwabuchi Haruo

(54) **α -Podstawione pochodne kwasów karboksylowych**

(57) Przedmiotem wynalazku są -podstawione pochodne kwasów karboksylowych o ogólnym wzorze (I) lub ich farmakologicznie dopuszczalne sole, ich farmakologicznie dopuszczalne estry lub ich farmaceutycznie dopuszczalne amidy, które są użyteczne jako środki terapeutyczne i/lub zapobiegawcze w cukrzycy, upośledzeniu tolerancji glukozy, cukrzycy ciążowej i tym podobnym.

(68 zastrzeżeń)

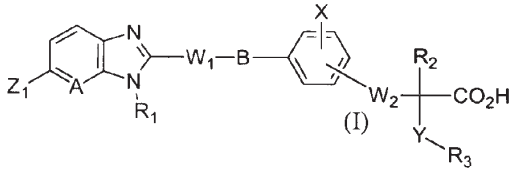

Data wprowadzenia zmiany zastrzeżeń: 2002 12 06

A1 (21) 351273 (22) 2001 12 19 7(51) C07D 235/18

(71) Politechnika Warszawska, Warszawa

(72) Ochal Zbigniew, Mizerski Arkadiusz, Załęcki Sławomir

(54) **Nowe pochodne benzoimidazolu**

(57) Przedmiotem wynalazku są nowe pochodne benzoimidazolu o wzorze ogólnym 1, w którym R^1 oznacza grupę fluorometylosulfonylową, difluorometylosulfonylową lub trifluorometylosulfonylową, R^2 oznacza grupę metylową lub etylową, natomiast R^3 oznacza grupę metylową, etylową, grupę trifluorometylową, 1-hydroksyetylową, 1-(2,4-dichlorofenoksy)etylową oraz 2,4-dichloro-fenoksymetylową, posiadające właściwości herbicydowe.

(1 zastrzeżenie)

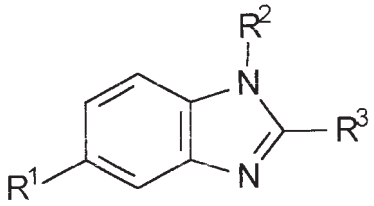

A1 (21) 351342 (22) 2001 12 21 7(51) C07D 249/08

(71) Instytut Farmaceutyczny, Warszawa

(72) Achmatowicz Osman, Pucko Wiesław, Chojecka-Koryn Ewa, Grynkiewicz Grzegorz, Szelejewski Wiesław, Zagrodzka Joanna, Cieplucha Grażyna, Beczkowicz Hanna, Cholińska Mariola

(54) **Sposób wytwarzania 2,2'-[5-(1H-1,2,4-triazol-1-ylometylo)--1,3-fenyleno]di(2-metylopropionitrylu)**

(57) 2,2 -[5-(1H-1,2,4-triazol-1-ylometylo)-1,3-fenyleno]di(2-metylopropionitryl) otrzymuje się w reakcji N-alkilowania soli 1,2,4-triazolu z metalem alkalicznym 2,2 -[5-(bromometylo)-1,3-fenyleno]di(2-metylopropionitrylu) w układzie dwufazowym woda - rozpuszczalnik organiczny w obecności katalizatora, korzystnie soli alkiloamoniowej lub aryloalkiloamoniowej. Sposób umożliwia otrzymanie anastrozolu o wysokiej czystości.

(8 zastrzeżeń)

A1 (21) 351919 (22) 2000 04 13 7(51) C07D 401/12
A61K 31/4709
A61P 25/00

(31) 99 60132858 (32) 1999 05 06 (33) US
(86) 2000 04 13 PCT/IB00/00461
(87) 2000 11 16 WO00/68224 PCT Gazette nr 46/00

(71) PFIZER PRODUCTS INC., Groton, US
(72) Sobolov-Jaynes Susan Beth
(54) **Podstawione związki benzolaktamowe**

(57) Wynalazek dotyczy zastosowania związków o ogólnym wzorze (I) i ich farmaceutycznie dopuszczalnych soli w środkach farmaceutycznych i w leczeniu. Zastrzeżono m.in. związki o wzorze (I), w którym Y oznacza -NH-; T oznacza (2S, 3S)-2-fenylopiperydyn-3-yl, w którym fenyl jest ewentualnie podstawiony atomem fluoru; Q oznacza atom tlenu połączony wiązaniem podwójnym z atomem węgla, do którego jest przyłączony, X oznacza metoksyl lub etoksyl, R^1 oznacza atom wodoru, metyl lub chlorowco-C_1-C_2 alkil, W oznacza metylen, etylen lub winylen; R^2 i R^3 niezależnie oznaczają atom wodoru lub metyl albo jeden z R^2 i R^3 może oznaczać hydroksyl, gdy W oznacza etylen, każdy z R^2 i R^3 oznacza metyl, gdy W oznacza metylen oraz każdy z R^2 i R^3 oznacza atom wodoru, gdy W oznacza winylen. Związki o wzorze (I) są cenne zwłaszcza z uwagi na ich zdolność do antagonizowania działania substancji P.

(12 zastrzeżenie)

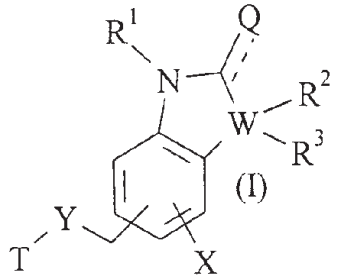

A1 (21) 351878 (22) 2000 04 06 7(51) C07D 417/12
C07D 413/12
C07D 471/04
A61K 31/427
A61K 31/422
A61K 31/437
A61P 3/10
A61P 29/00
A61P 37/02
A61P 43/00
A61P 19/10
A61P 35/00

(31) 99 99981 (32) 1999 04 07 (33) JP
(86) 2000 04 06 PCT/JP00/02216
(87) 2000 10 19 WO00/61581 PCT Gazette nr 42/00

(71) SANKYO COMPANY, LIMITED, Tokio, JP
(72) Fujita Takashi, Wada Kunio, Oguchi Minoru, Honma Hidehito, Fujiwara Toshihiko
(54) **Pochodne związków aminowych**

(57) Wynalazek dotyczy pochodnej aminy o wzorze (I), w którym R_1 oznacza ewentualnie m.in. podstawioną grupę karbamoilową, R_2 oznacza m.in. atom wodoru, R_3 oznacza m.in. grupę alkilową C_1 - C_{10}, W_1, W_2 i W_3 są takie same lub różne i każdy oznacza pojedyncze wiązanie lub grupę alkilenową C_1 - C_8, X, Y i Q oznaczają atom tlenu lub siarki, Z oznacza grupę = CH-, lub atom azotu, Ar oznacza pierścień benzenowy lub naftalenowy. Wynalazek dotyczy także soli farmakologicznie dopuszczalnej pochodnej aminy o wzorze (I). Związek jest użyteczny jako czynnik terapeutyczny i/lub zapobiegawczy wobec cukrzycy, nadmiernej ilości lipidów we krwi, miażdżycy tętnic, raka, itd.

(52 zastrzeżenia)

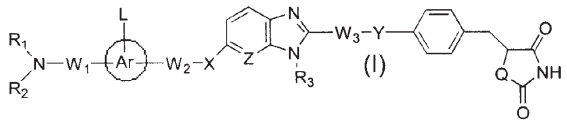

Data wprowadzenia zmiany zastrzeżeń: 2002 01 31

A1 (21) 351349 (22) 2001 12 21 7(51) C07D 487/04
A61K 31/395

(71) Instytut Biotechnologii i Antybiotyków, Warszawa
(72) Oszczapowicz Irena, Teodorczyk Anna, Głąbski Tadeusz, Rusek Dorota, Oszczapowicz Janusz, Tobiasz Joanna, Owoc Agnieszka, Wagner Władysława, Jankowska Krystyna, Kucharska Urszula
(54) **Sposób otrzymywania bardzo czystego krystalicznego sildenafilu - wolnej zasady i cytrynianu sildenafilu**

(57) Sposób otrzymywania bardzo czystego krystalicznego sildenafilu - wolnej zasady i/lub cytrynianu sildenafilu polega na tym, że otrzymaną lub odzyskaną w procesie suszenia rozpyłowego z roztworów każdego z tych związków nową, zasadniczo amorficzną postać półproduktu rozpuszcza się w roztworach wodnych, wodno-organicznych lub organicznych, z których następuje wydzielenie krystalicznego końcowego produktu. Przedmiotem wynalazku jest również nowa, zasadniczo amorficzna postać półproduktu, sildenafilu - wolnej zasady i/lub cytrynianu sildenafilu otrzymana metodą suszenia rozpyłowego, o korzystnych określonych parametrach fizyko-chemicznych i biologicznych, a także kompozycja farmaceutyczna zawierająca jako substancję aktywną wytworzoną metodą suszenia rozpyłowego zasadniczo amorficzną postać sildenafilu - wolnej zasady lub cytrynianu sildenafilu, w ilości od 0,1 do 99 % oraz znane, dopuszczalne farmaceutycznie nośniki, rozcieńczalniki i środki pomocnicze.

(21 zastrzeżeń)

A1 (21) 351229 (22) 2001 12 18 7(51) C07D 499/06

(71) Polska Akademia Nauk, Instytut Chemii Organicznej, Warszawa
(72) Winiarski Jerzy, Korda Anna, Karczewski Romuald, Pleśniak Krzysztof
(54) **Sposób wytwarzania enancjomerycznie czystego kwasu (5R, 6S, 8R, 2'R)--2-(tetrahydrofurylo-2')-6-(1-hydroksyetylo)-penem-3-karboksylowego**

(57) W jednym z rozwiązań sposób polega na tym, że racemiczny kwas tetrahydrofurano-2-tiokarboksylowy, poddaje się

reakcji z azetydynonem, otrzymany związek w postaci mieszaniny diastereoizomerów, rozdziela się na pojedyncze diastereoizomery, po czym właściwy izomer o konfiguracji 2 R poddaje się acylowaniu i cyklizacji uzyskując penem o konfiguracji 5R, 6S,8R, 2 R, z którego po usunięciu grup zabezpieczających, w znany sposób, uzyskuje się penem o wzorze 1, w postaci jednego, pożądanego diastereoizomeru.

(6 zastrzeżeń)

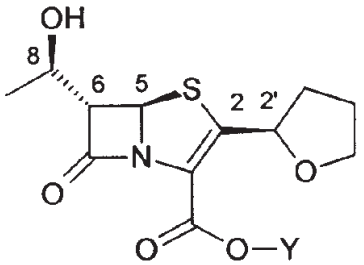

A1 (21) 351334 (22) 2001 12 21 7(51) C07F 3/00

(71) Politechnika Śląska, Gliwice

(72) Kossuth Andrzej, Fligier Mirosław, Dzięgielewska Maria

(54) **Sposób wytwarzania dobrze sączalnego diwodoroetylenodiaminotetraoctanu strontu-woda (2/7)**

(57) Sposób wytwarzania dobrze sączalnego diwodoroetylenodiaminotetraoctanu strontu - woda (2/7) polega na tym, że do wodnej zawiesiny, zawierającej nie więcej niż 8 % kwasu etylenodiaminotetraoctowego, w temperaturze bliskiej wrzenia wprowadza się w warunkach ciągłego mieszania porcjami węglan strontu w ilości równomolowej w stosunku do sybstratycznego kwasu etylenodiaminotetraoctowego, do pełnego rozpuszczenia substratów i powstania diwodoroetylenodiaminotetraoctanu strontu, następnie klarowny roztwór zakwasza się kwasem solnym do pH w granicach 0,8 - 1,1 i ochładza, korzystnie wprowadzając uprzednio zarodniki $SrH_2Y \cdot 3{,}5H_2O$, następnie roztwór pozostawia się w warunkach ciągłego mieszania na okres kilku godzin w celu wytrącenia grubokrystalicznego związku diwodoroetylenodiaminotetraoctanu strontu-woda (2/7) ($SrH_2Y \cdot 3{,}5H_2O$), tak otrzymany osad separuje się od roztworu macierzystego i obmywa wodą.

(1 zastrzeżenie)

A1 (21) 357893 (22) 2002 12 19 7(51) C08F 220/06

(31) 01 0116597 (32) 2001 12 20 (33) FR

(71) L'OREAL, Paryż, FR

(72) Perron Béatrice, Restle Serge, Mougin Nathalie

(54) **Samoprzylepne polimery kationowe lub amfoteryczne, z polimeryzacji wolnorodnikowej oraz zastosowanie kosmetyczne tych polimerów**

(57) Wynalazek dotyczy polimerów kationowych lub amfoterycznych, z polimeryzacji wolnorodnikowej, zawierających jedną lub więcej jednostek pochodzących z kationowych lub amfoterycznych monomerów etylenowych, zawierających co najmniej jedną trzeciorzędową lub czwartorzędowaną funkcję aminową, charakteryzujących się tym, że wykazują liczbę samoprzylepności - wyrażoną jako maksymalną siłę rozciągającą (F_{max}(w N)) rejestrowaną podczas odrywania drogą wleczenia dwóch kołowych powierzchni o 0,95 cm^2 powleczonych polimerem-większą niż 2N i tym, że zawierają jedną lub więcej jednostek pochodzących z monomerów wybranych z grupy o wzorach ogólnych (Ia), (Ib), (Ic), (Id) i (Ie) oraz dotyczy kosmetycznego zastosowania wymienionych polimerów, zwłaszcza do modelowania.

(30 zastrzeżeń)

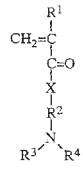

Wzór Ia

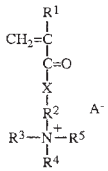

Wzór Ib

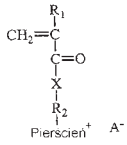

Wzór Ic

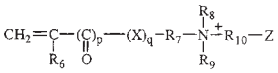

Wzór Id

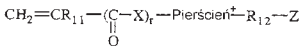

Wzór Ie

A1 (21) 357801 (22) 2002 12 16 7(51) C08G 6/00 C07C 45/45

(31) 01 60342021 (32) 2001 12 19 (33) US

(71) ROHM AND HAAS COMPANY, Filadelfia, US

(72) Vandersall Mark Thornton, US; Weinand Rudolf Alfred, DE

(54) **Sposób wytwarzania ketonów i kompozycja polisulfonowanej żywicy jonowymiennej**

(57) Ujawniono sposób wytwarzania ketonów zawierających co najmniej 6 atomów węgla z wydajnością i selektywnością większą niż w znanych katalizowanych reakcjach, przez katalizowaną kwasem reakcję kondensacji innych ketonów w obecności wodoru, przy użyciu katalizatora opartego na polisulfonowanej żywicy jonowymiennej domieszkowanej metalem, który obejmuje (a) 1 do 85 % spolimeryzowanych jednostek sieciujących, w odniesieniu do suchej masy katalizatora, (b) 5,0 do 7,0 milirównoważników grup kwasu sulfonowego na gram, w odniesieniu do suchej masy katalizatora oraz (c) 0,1 do 2 % jonów metalu, w odniesieniu do suchej masy katalizatora, które są rozmieszczone wewnątrz katalizatora, a metal jest wybrany z grupy obejmującej jeden lub więcej następujących metali: pallad, platyna , iryd, rod, ruten, osm, miedź, nikiel i cyrkon.

Wynalazek dotyczy też polisulfonowanej żywicy kationowymiennej o określonym powyżej składzie.

(10 zastrzeżeń)

A1 (21) 351278 (22) 2001 12 19 7(51) C08G 65/10 C08G 63/08 C08F 120/06

(71) Polska Akademia Nauk, Centrum Chemii Polimerów, Zabrze

(72) Stolarzewicz Andrzej, Grobelny Zbigniew, Morejko-Buż Barbara

(54) **Sposób wytwarzania polimerów silnie rozgałęzionych, zwłaszcza polieterów, poliestrów oraz polimerów winylowych**

(57) Sposób polega na tym, że najpierw otrzymuje się glicydolan potasu w reakcji roztworu alkalidu z eterem glicydowym, korzystnie z eterem benzyloglicydowym, po czym wo becności tak otrzymanego glicydolanu potasu prowadzi się polimeryzację odpowiedniego monomeru lub monomerów heterocyklicznych, korzystnie wybranych z grupy obejmującej oksirany, laktony oraz monomery winylowe. Polimery silnie rozgałęzione otrzymane tym sposobem mogą znaleźć zastosowanie do syntezy poliuretanów, do produkcji lakierów, klejów a także do wytwarzania biokompatybilnych materiałów dla biochemii, medycyny i farmacji.

(7 zastrzeżeń)

A1 (21) 351263 (22) 2001 12 19 7(51) C08L 95/00

(75) Rogut Stsnisław, Pyrzyce; Rogut Jan, Ruda Śląska

(54) **Sposób wytwarzania uszlachetnionych asfaltów, stosowanych zwłaszcza do produkcji betonów i mas asfaltowych**

(57) Sposób polega na tym, że do stopionego asfaltu naturalnego i/lub syntetycznego wprowadza się podczas intensywnego mieszania w celu wytworzenia homogenicznej struktury, 0.1 do 30, korzystnie 2 do 15 % wag. materiału uszlachetniającego, przy czym materiał uszlachetniający otrzymany z organicznej substancji ropopochodnej i/lub bitumów oraz aktywnego środka wiążącego o zdolności chemicznego wiązania wody i uwalniania ciepła hydratacji, korzystnie wysokoreaktywnego wapna palonego, korzystnie mielonego, wo becności wody, składa się z powstałej w wyniku reakcji hydratacji środka wiążącego z wodą porowatej struktury krystalicznej hydratu środka wiążącego, korzystnie hydratu wapnia, wypełnionej występującymi w związkach ropopochodnych i/lub bitumach substancjami chemicznymi o niskich temperaturach topnienia, uwolnionymi wydzielonym ciepłem hydratacji oraz z występujących w związkach ropopochodnych i/lub bitumach stałych substancji chemicznych o wysokich temperaturach topnienia, jak również cząstek środka wiążącego, które nie uległy hydratacji.

Jako organiczną substancję ropopochodną stosuje się półpłynne i/lub stałe, korzystnie odpadowe, produkty destylacji ropy naftowej, a jako bitumy stosuje się bitumy naturalne i/lub syntetyczne i/lub ich emulsje wodne.

Według odmiany sposobu do bitumu naturalnego i/lub syntetycznego, korzystnie podgrzanego do temperatury 60°C, wprowadza się podczas intensywnego mieszania 0.1 do 30 % wag. aktywnego środka wiążącego o zdolności chemicznego wiązania wody i uwalniania ciepła hydratacji, korzystnie wysokoreaktywnego wapna palonego, korzystnie mielonego oraz 5 do 30 % wag. wody do całkowitego związania wody z wytworzeniem materiału składającego się z porowatej struktury krystalicznej hydratu środka wiążącego, korzystnie hydratu wapnia, wypełnionej występującymi w bitumie naturalnym i/lub syntetycznym substancjami chemicznymi o niskich temperaturach topnienia, uwolnionymi z bitumu naturalnego i/lub syntetycznego wydzielonym ciepłem hydratacji oraz z występujących w bitumie naturalnym i/lub syntetycznym stałych substancji chemicznych o wysokich temperaturach topnienia, jak również cząstek środka wiążącego, które nie ulega hydratacji.

Według kolejnej odmiany do emulsji wodnej bitumu naturalnego i/lub syntetycznego wprowadza się, podczas intensywnego mieszania 0.1 do 40, korzystnie 20 do 25 % wag. aktywnego środka wiążącego o zdolności chemicznego wiązania wody i uwalniania ciepła hydratacji wysokoreaktywnego wapna palonego, korzystnie mielonego do całkowitego związania wody z wytworzeniem materiału składającego się z porowatej struktury krystalicznej hydratu środka wiążącego, korzystnie hydratu wapnia, wypełnionej występującymi w bitumie naturalnym i/lub syntetycznym substancjami chemicznymi o niskich temperaturach topnienia, uwolnionymi z bitumu naturalnego i/lub syntetycznego wydzielonym ciepłem hydratacji oraz z występujących w bitumie naturalnym i/lub syntetycznym stałych substancji chemicznych o wysokich temperaturach topnienia, jak również cząstek środka wiążącego, które nie uległy hydratacji.

(6 zastrzeżeń)

A1 (21) 351333 (22) 2001 12 21 7(51) C09D 1/04

(71) Przedsiębiorstwo Techniczno-Handlowe INTERMARK, Gliwice

(72) Sołtys Józef, Thomalla Bogdan

(54) **Farba dyspersyjna wodorozcieńczalna**

(57) Farba dyspersyjna wodorozcieńczalna, będąca mieszaniną dyspersji (ko)polimerowej, pigmentów, napełniaczy i innych dodatków znamienna tym, że zawiera od 3 do 20 cz. wag., korzystnie od 5 do 10 cz. wag. Na 100 cz. wag. mieszaniny naturalnego glinokrzemianu warstwowego.

(2 zastrzeżenia)

A1 (21) 351423 (22) 2001 12 28 7(51) C09J 103/02

(71) Instytut Chemii Przemysłowej im. Prof. Ignacego Mościckiego, Warszawa

(72) Legocka Izabella, Tulińska-Łukaszewska Ewa, Kurowska Urszula, Kozakiewicz Janusz, Bujnowska Elżbieta

(54) **Sposób otrzymywania topliwego kleju skrobiowo-uretanowego**

(57) Sposób otrzymywania topliwego kleju skrobiowo-uretanowego polega na tym, że uplastycznioną w znany sposób skrobię poddaje się kondensacji z produktem reakcji polietylenoalkilofenolu i diizocyjanianu, korzystnie izoforonodiizocyjanianu lub toluilenodiizocyjanianu. Klej jest przeznaczony do introligatorstwa i opakowań. Daje wytrzymałą spoinę i jest dyspergowalny w wodzie, co umożliwia przerób makulatury.

(5 zastrzeżeń)

A1 (21) 357401 (22) 2002 11 27 7(51) C09K 9/00

(31) 01 32847 (32) 2001 12 26 (33) US

(71) Avon Products,Inc., Nowy Jork, US

(72) Gonzales Anthony D., US; Pechko Andrew H., US; Wang Helen, CN

(54) **Emulsyjna kompozycja przeciwsłoneczna i sposób stosowania**

(57) Kompozycja ma wewnętrzną fazę nieciągłą i zewnętrzną fazę ciągłą. Wewnętrzna faza nieciągłą i/lub zewnętrzna faza ciągła zawierają aktywny środek przeciwsłoneczny. Wewnętrzna faza nieciągła jest zwykle rozproszona wewnątrz zewnętrznej fazy ciągłej i ma postać oddzielnych kropelek mających wielomodalny rozkład wielkości kropelek. Przedstawiono również m.in. sposób ochrony skóry przed nadmiernym działaniem słońca, w którym na skórę stosuje się miejscowo powyższą kompozycję, sposób zwiększania skuteczności emulsji przeciwsłonecznej przez tworzenie wewnętrznej fazy nieciągłej jako wielu kropelek mających wielomodalny rozkład wielkości kropelek oraz sposób wytwarzania kompozycji przeciwsłonecznej nie zawierającej środka emulgującego.

(37 zastrzeżeń)

A1 (21) 357860 (22) 2002 12 18 7(51) C09K 21/00

(31) 01 10162532 (32) 2001 12 19 (33) DE

(71) HILTI Aktiengesellschaft, Schaan, LI

(72) Reinheimer Arne, Wenzel Antje

(54) **Interkalowane związki grafitu zdolne do ekspandowania, sposób ich wytwarzania i ich zastosowanie**

(57) Ujawniono interkalowane związki grafitu zdolne do ekspandowania o dającej się regulować temperaturze początku przemiany, sposób ich wytwarzania i ich zastosowanie jako środka ognioochronnego do wytwarzania kompozycji ognioochronnych.

(25 zastrzeżeń)

A1 (21) 357858 (22) 2002 12 18 7(51) C10G 9/00

(31) 01 28557 (32) 2001 12 19 (33) US

(71) CHEVRON U.S.A. INC., San Ramon, US

(72) Cash Dennis R., Dahlberg Arthur J.

(54) **Zintegrowany sposób hydrokonwersji**

(57) W zintegrowanym sposobie hydrokonwersji strumień próżniowego oleju gazowego VGO jest najpierw hydrokrakowany w strefie reakcji hydrokrakowania. Odciek ze strefy reakcji hydrokrakowania jest łączony z lekkim strumieniem zasilającym zawierającym aromaty, a zmieszany strumień jest poddawany hydrorafinacji w strefie reakcji hydrorafinacji. Miedzy strefą rea-

kcji hydrokrakowania a strefą reakcji hydrorafinacji zachodzi wymiana ciepła, która umożliwia kontrolowanie temperatury. Zintegrowany system reakcji pozwala na stosowanie w dwóch stadiach reakcji jednego systemu zasilania wodorem i systemu recyrkulacji wodoru.

(16 zastrzeżeń)

A1 (21) 357799 (22) 2002 12 16 7(51) C10G 45/00

(31) 01 25411 (32) 2001 12 17 (33) US

(71) CHEVRON U.S.A. INC., San Ramon, US

(72) Mukherjee Ujjal Kumar, Louie Wai Seung W., Dahlberg Arthur J.

(54) **Sposób obróbki wodorem surowca węglowodorowego**

(57) Wynalazek dotyczy dziedziny rafinacji ropy naftowej, w szczególności uszlachetniania frakcji średniej destylatu. Destylat średni poddaje się hydrorafinacji w tej samej pętli wysokiego ciśnienia co reaktor hydrorafinacji próżniowego oleju gazowego lub reaktor hydrokrakingu umiarkowanej ostrości. Oszczędności kosztów inwestycyjnych i/lub oszczędności eksploatacyjne w związku ze stosowaniem jednej pętli wodoru są znaczne, ponieważ nie jest wymagany oddzielny reaktor hydrorafinacji destylatu średniego. Główną zaletą wynalazku jest możliwość jednoczesnego uszlachetniania trudnych surowców krakowanych, takich jak lekki olej obiegowy, lekki olej koksowy lub olej gazowy z procesu visbreaking lub oleje gazowe z destylacji atmosferycznej przy zastosowaniu otoczenia wysokociśnieniowego wymaganego dla łagodnego hydrokrakingu.

(13 zastrzeżeń)

A1 (21) 351272 (22) 2001 12 19 7(51) C10L 1/00

(75) Skworcow Igor, Nadarzyn; Matveev Alexei, Moskwa, RU

(54) **Metoda i urządzenie do otrzymywania węgla technicznego i paliwa silnikowego przy przetwarzaniu zużytych opon i innych polimerowych odpadów**

(57) Metoda polega na termicznym upłynnieniu opon i innych odpadów polimerowych w temperaturze 300°C i pod ciśnieniem 1 - 12 Mpa w rozpuszczalniku składającym się z mieszaniny zużytego paliwa silnikowego i węglowodorowych odpadów powstałych przy produkcji kauczuku syntetycznego, w stosunku 1:20, 1:10. Stosunek masy rozpuszczalnika i odpadów 1:1.

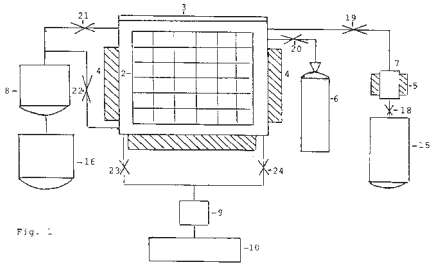

Fig. 1

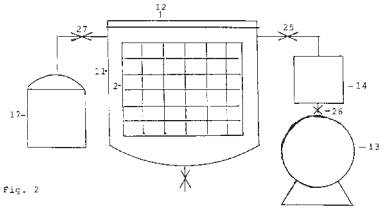

Fig. 2

Data wprowadzenia zmiany zastrzeżeń: 2002 01 08

Metoda pozwala otrzymać wysokiej jakości węgiel techniczny, oddzielić ciekłą frakcję poprzez jej destylację, jak również zmieniać stosunek lekkich (o temp. wrzenia do 200°C) i ciężkich (o temp. wrzenia powyżej 200°C) frakcji w ciekłych produktach. Urządzenie składa się z reaktora, w którym następuje nagrzewanie zużytych opon, innych odpadów polimerowych i rozpuszczalnika do 300°C, w rezultacie czego w reaktorze powstaje ciśnienie do 12 Mpa, lodówki (8), w której następuje destylacja produktów ciekłych, azotowej stacji (6) do wytwarzania neutralnego środowiska, wymiennika ciepła (5) służącego do ogrzewania rozpuszczalnika do 100°C, urządzenia wentylacyjnego (9), pojemnika do przemywania (11), pojemników na rozpuszczalnik (15), ciekłe produkty destylacji (16) i ciecz do przemywania (17).

(4 zastrzeżenia)

A1 (21) 351262 (22) 2001 12 19 7(51) C10L 5/00

(75) Rogut Stanisław, Pyrzyce; Rogut Jan, Ruda Śląska

(54) **Sposób wytwarzania uszlachetnionego paliwa bitumicznego**

(57) Sposób polega na tym, że bitum naturalny miesza się z wodą w ilości od 5 do 30 % wag., a następnie poddaje przereagowaniu, podczas intensywnego mieszania, z aktywnym środkiem wiążącym o zdolności chemicznego wiązania wody i wydzielania ciepła hydratacji, korzystnie z wysokoreaktywnym wapnem palonym, korzystnie mielonym, stosowanym w ilości 5 do 60, korzystnie 20 do 30 % wag., do całkowitego związania wody z wytworzeniem materiału składającego się z porowatej struktury krystalicznej hydratu środka wiążącego, korzystnie hydratu wapnia, wypełnionej występującymi w bitumie substancjami chemicznymi o niskich temperaturach topnienia, uwolnionymi z bitumu wydzielonym ciepłem hydratacji oraz z występujących w bitumie stałych substancji chemicznych o wysokich temperaturach topnienia i cząstek środka wiążącego, które nie uległy hydratacji, a otrzymany materiał korzystnie poddaje się granulacji.

Według odmiany sposobu wodną emulsję bitumu naturalnego, otrzymaną korzystnie z 70 do 80 % wag. bitumu naturalnego, 20 do 30 % wag. wody i 0.1 do 1.0 % wag. emulgatora, korzystnie rozpuszczalnych w wodzie niejonowych substancji powierzchniowo czynnych, poddaje się przereagowaniu podczas intensywnego mieszania z aktywnym środkiem wiążącym o zdolności chemicznego wiązania wody i wydzielania ciepła hydratacji, korzystnie z wysokoreaktywnym wapnem palonym, korzystnie mielonym, stosowanym w ilości od 10 do 80 %, korzystnie 20 do 40 % wag. do całkowitego związania wody z wytworzeniem materiału składającego się z porowatej struktury krystalicznej hydratu aktywnego środka wiążącego, korzystnie hydratu wapnia, wypełnionej występującymi w bitumie substancjami o niskich temperaturach topnienia, uwolnionymi z bitumu wydzielonym ciepłem hydratacji oraz z zawartych w bitumie stałych substancji chemicznych o wysokich temperaturach topnienia jak również cząstek środka wiążącego, które nie uległy hydratacji, a otrzymany materiał korzystnie poddaje się granulacji. Korzystnie do bitumu naturalnego, przed przekształceniem go w emulsję wodną, wprowadza się ciągle mieszając, 6 do 15 % wag. związku o własnościach wiązania związków siarki, korzystnie wysokoreaktywnego wapna palonego, korzystnie mielonego i/lub hydratu wapnia, korzystnie w postaci stężonej emulsji wodnej. Otrzymany granulat stanowi uszlachetnione paliwo bitumiczne o wysokiej wartości kalorycznej, łatwe i bezpieczne podczas transportu i składowania, zdolne do samoczynnego odsiarczania spalin powstających podczas spalania samego granulatu i/lub jego emulsji wodnej i/lub w mieszaninie z innymi paliwami pylistymi i/lub rozpylonymi paliwami płynnymi.

(3 zastrzeżenia)

A1 (21) 351225 (22) 2001 12 18 7(51) C10L 5/10

(75) Szulik Damian, Piekary Śląskie; Szulik Dariusz, Piekary Śląskie

(54) **Sposób wytwarzania brykietów opałowych z drobnoziarnistych paliw stałych**

(57) Sposób wytwarzania brykietów opałowych polega na tym, że do mieszaniny zawierającej miał węgla kamiennego, muł węglowy, koksik w ilości nie przekraczającej 95 % wagowych oraz trociny, wióry drewniane, korę, słomę, makulaturę lub tym podobne materiały organiczne w ilości do 25 % wagowych dodaje się od 0,1 % do 3 % wagowych cementu oraz do 1 % wagowego czystego chemicznie węgla, a w obniżonej temperaturze otoczenia poniżej 0°C dodatkowo plastyfikatory wiązania, przy czym po dokładnym wymieszaniu składników umieszcza się ją w formach i poddaje jednoczesnej wibracji przy częstotliwości ponad 40 Hz i prasowaniu pod ciśnieniem do 200 Mpa.

(1 zastrzeżenie)

A1 (21) 351336 (22) 2001 12 21 7(51) C10M 101/00

(71) Instytut Technologii Eksploatacji, Radom

(72) Janecki Janusz, Pawelec Ewa, Drabik Jolanta, Bajer Jadwiga

(54) **Smar plastyczny**

(57) Smar plastyczny na bazie odnawialnych faz dyspergujących charakteryzuje się tym, że zawiera od 5 do 20 % wagowych mydeł litowych wyższych kwasów tłuszczowych, korzystnie kwasu stearynowego i 80 do 95 % wagowych triglicerydu wyższych kwasów tłuszczowych, korzystnie oleju naturalnego o następujących właściwościach: liczba jodowa w zakresie 80-150 mg J_2/100 g, korzystnie od 108 do 138 mg J_2/100 g, lepkość kinematyczna w 40°C w zakresie od 25,0 mm^2/s do 50 mm^2/s, korzystnie od 300 do 40 mm^2/s, wskaźnik lepkości od 160 do 250, korzystnie od 190 do 240, temperatura krzepnięcia od -25°C do 0°C, korzystnie od -17°C do 0°C.

(8 zastrzeżeń)

A1 (21) 351337 (22) 2001 12 21 7(51) C10M 101/00

(71) Instytut Technologii Eksploatacji, Radom

(72) Janecki Janusz, Pawelec Ewa, Drabik Jolanta, Bajer Jadwiga

(54) **Smar plastyczny**

(57) Smar plastyczny charakteryzuje się tym, że zawiera od 5 do 20 % wagowych mydeł litowych wyższych kwasów tłuszczowych, korzystnie kwasu stearynowego i od 80 do 95 % wagowych oleju parafinowego o następujących właściwościach: lepkość kinetyczna w 40°C w zakresie od 30.0 mm^2/s do 97 mm^2/s, korzystnie od 30 do 70 mm^2/s, wskaźnik lepkości od 160 do 250, korzystnie od 190 do 240, temperatura krzepnięcia od -25°C do 0°C, korzystnie od -18°C do 0°C.

(8 zastrzeżeń)

A1 (21) 351340 (22) 2001 12 21 7(51) C10M 101/00

(71) Instytut Technologii Eksploatacji, Radom

(72) Janecki Janusz, Pawelec Ewa, Drabik Jolanta, Bajer Jadwiga

(54) **Smar plastyczny**

(57) Smar plastyczny na bazie odnawialnych faz dyspergujących znamienny tym, że zawiera od 8 do 25 % wagowych mydeł litowych wyższych kwasów tłuszczowych, korzystnie kwasu 12-hydroksystearynowego i od 75 do 92 % wagowych triglicerydu wyższych kwasów tłuszczowych, korzystnie oleju naturalnego o następujących właściwościach: liczba jodowa w zakresie 80-150 mg J_2/100 g, korzystnie od 108 do 138 mg J_2/100 g, lepkość kinematyczna w 40°C w zakresie od 25,0 mm^2/s do 50 mm^2/s, korzystnie 30 do 40 mm^2/s, wskaźnik lepkości od 160 do 250, korzystnie od 190 do 240, temperatura krzepnięcia od -25°C do 0°C, korzystnie od -17°C do 0°C.

(8 zastrzeżeń)

A1 (21) 351357 (22) 2001 12 24 7(51) C10M 101/00

(71) Instytut Technologii Nafty im. Prof. Stanisława Pilata, Kraków; Rafineria Jasło S.A., Jasło

(72) Steinmec Franciszek, Zajezierska Anna, Folcik Józef, Stygar Ryszard, Bialik Robert, Siwiec Andrzej, Woś Tomasz

(54) **Koncentrat dodatków do olejów hydraulicznych**

(57) Koncentrat dodatków zawiera 80 - 95 % dialkiloditiofosforanu cynku z rodnikami alkilowymi zawierającymi 3 - 10 atomów węgla w cząsteczce, stanowiącego kompozycję 80 - 95 % soli obojętnej i 5 - 20 % soli zasadowej, 0,02 - 0,4 % pochodnej alifatycznego kwasu karboksylowego o masie cząsteczkowej 310 - 400 zawierającego 16,5 - 19,5 % siarki i 7,5 - 10,5 % fosforu, 3 - 8 % alkiloarylosulfonianu wapnia o średniej masie cząsteczkowej grupy alkiloarylosulfonowej 400 - 520, 1 - 7 % inhibitora utlenienia typu fenolowego, 0,05 - 0,3 % inhibitora korozji miedzi typu heterocyklicznych związków azotowych, 0,0 - 4 % dodatku przeciwpiennego typu poliestru akrylowego i 0,0 - 15 % rafinowanego oleju naftowego.

(1 zastrzeżenie)

A1 (21) 351358 (22) 2001 12 24 7(51) C10M 101/00

(71) Instytut Technologii Nafty im. Prof. Stanisława Pilata, Kraków; Rafineria Jasło S.A., Jasło

(72) Steinmec Franciszek, Zajezierska Anna, Folcik Józef, Stygar Ryszard, Bialik Robert, Siwiec Andrzej, Woś Tomasz

(54) **Olej hydrauliczny**

(57) Olej hydrauliczny zawiera 0,4 - 1,4 części masowych kompozycji pakietu dodatków uszlachetniających zawierającego 80 - 95 % dialkiloditiofosforanu cynku z rodnikami alkilowymi zawierającymi 3 - 10 atomów węgla w cząsteczce, stanowiącego kompozycję 80 - 95 % soli obojętnej i 5 - 20 % soli zasadowej, 0,02 - 0,4 % pochodnej alifatycznego kwasu karboksylowego o masie cząsteczkowej 310 - 400 zawierającego 16,5 - 19,5 % siarki i 7,5 - 10,5 % fosforu, 3 - 8 % alkiloarylosulfonianu wapnia o średniej masie cząsteczkowej grupy alkiloarylosulfonowej 400 - 520, 1 - 7 % inhibitora utleniania typu fenolowego, 0,05 - 03 % inhibitora korozji miedzi typu heterocyklicznych związków azotowych, 0,0 - 4 % dodatku przeciwpiennego typu poliestru akrylanowego i 0,0 - 15 % rafinowanego oleju naftowego oraz 88,6 - 99,5 części masowych rafinowanego oleju naftowego o lepkości kinematycznej w temperaturze 40°C 9 - 165 mm^2/s i 0,1 - 10 części masowych znanych dodatków typu modyfikatorów lepkości, deemulgatorów i przeciwpiennych.

(1 zastrzeżenie)

A1 (21) 351895 (22) 2000 04 19 7(51) C12N 15/82 A01H 5/00

(31) 99 99420097 (32) 1999 04 19 (33) EP

(86) 2000 04 19 PCT/EP00/04177

(87) 2000 10 26 WO00/63398 PCT Gazette nr 43/00

(71) RHOBIO, Lyon, FR

(72) Risacher Thierry, Craze Melanie

(54) **Sposób transformacji roślin**

(57) Przedmiotem wynalazku jest sposób transformacji obejmujący zaszczepienie i równoczesną hodowlę Agrobacterium z tkanką docelową, z rośliny docelowej, w czasie gdy tkanka docelowa znajduje się w środowisku naturalnym rośliny, a następnie wytwarzanie rośliny transgenicznej przez różnicowanie i regenerację tkanki docelowej.

(19 zastrzeżeń)

A1 (21) 351282 (22) 2001 12 20 7(51) C12P 7/10
C07C 31/08

(71) Akademia Rolnicza, Wrocław
(72) Mironowicz Agnieszka, Mączka Wanda

(54) **Sposób otrzymywania S-(-)-1-fenyloetanolu drogą biotransformacji**

(57) Wynalazek dotyczy sposobu otrzymywania S-(-)-1-fenyloetanolu o wzorze 2 na drodze biotransformacji. Związek ten charakteryzuje się bardzo wysoką czystością optyczną w wyniku czego może znaleźć zastosowanie w prowadzeniu stereospecyficznych syntez związków organicznych. Sposób polega na tym, że substrat, którym jest acetofenon o wzorze 1, redukuje się korzeniami selera (Apium graveolens).

(3 zastrzeżenia)

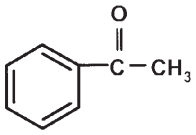

Wzór 1

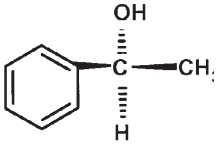

Wzór 2

A1 (21) 351283 (22) 2001 12 20 7(51) C12P 7/10
C07C 31/08

(71) Akademia Rolnicza, Wrocław
(72) Mironowicz Agnieszka, Mączka Wanda

(54) **Sposób otrzymywania R-(+)-1-fenyloetanolu drogą biotransformacji**

(57) Wynalazek dotyczy sposobu otrzymywania R-(+)-1 fenyloetanolu, o wzorze 2, na drodze biotransformacji. Związek ten charakteryzuje się znaczną czystością optyczną i może znaleźć zastosowanie w prowadzeniu stereospecyficznych syntez związków organicznych. Sposób polega na tym, że substrat, którym jest racemiczny (±) 1-fenyloetanol, o wzorze 1, hydrolizuje się korzeniami selera (Apium graveolens).

(3 zastrzeżenia)

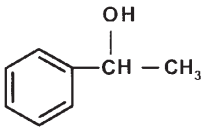

Wzór 1

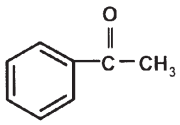

Wzór 2

A1 (21) 351284 (22) 2001 12 20 7(51) C12P 7/10
C07C 31/08

(71) Akademia Rolnicza, Wrocław
(72) Mironowicz Agnieszka, Mączka Wanda

(54) **Sposób otrzymywania R-(+)-1-(1-naftylo)etanolu drogą biotransformacji**

(57) Wynalazek dotyczy sposobu otrzymywania (R-(+)-1-(1-naftylo)etanolu o wzorze 3 na drodze biotransformacji. Związek ten charakteryzuje się znaczną czystością optyczną i może znaleźć zastosowanie w prowadzeniu stereospecyficznych syntez związków organicznych.

Sposób polega na tym, że substrat, którym jest racemiczny octan (±)-1-(1-naftyloetylu) o wzorze 1, hydrolizuje się korzeniami selera (Apium graveolens).

(3 zastrzeżenia)

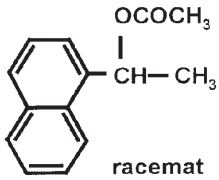

racemat

Wzór 1

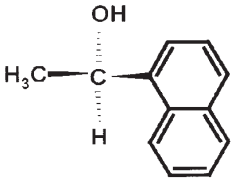

Wzór 3

A1 (21) 351875 (22) 2000 05 12 7(51) C21B 7/10
F27B 1/24

(31) 99 991191 (32) 1999 05 26 (33) FI
(86) 2000 05 12 PCT/FI00/00431
(87) 2000 12 07 WO00/73514 PCT Gazette nr 49/00

(71) OUTOKUMPU OYJ, Espoo, FI
(72) Kojo Ilkka, Saarinen Risto, Jokilaakso Ari

(54) **Sposób wytwarzania złożonego elementu chłodzącego dla strefy topnienia reaktora hutniczego oraz złożony element chłodzący wytworzony przy pomocy wspomnianego sposobu**

(57) Wynalazek odnosi się odnosi się do sposobu wytwarzania złożonego elementu chłodzącego dla strefy topnienia reaktora hutniczego, gdzie element jest wytwarzany poprzez połączenie ze sobą części okładzin ceramicznych za pomocą odlewu miedzianego oraz uformowaniu w tym samym czasie płytki miedzianej (5), umieszczonej z tyłu okładziny, wyposażonej w kanały (6) dla wody chłodzącej. Wynalazek również odnosi się do złożonych elementów chłodzących wytworzonych tą metodą.

(24 zastrzeżenia)

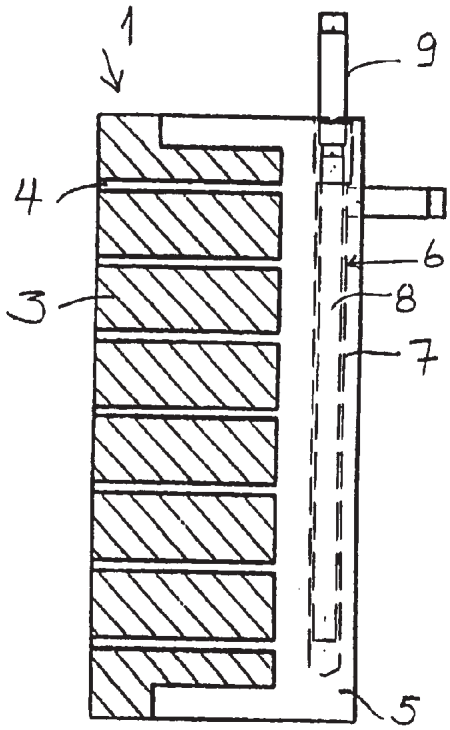

A1 (21) 351210 (22) 2001 12 17 7(51) C22B 5/12

(71) Politechnika Szczecińska, Szczecin

(72) Arabczyk Walerian, Lendzion-Bieluń Zofia

(54) **Sposób otrzymywania drobnokrystalicznych metali przejściowych, zwłaszcza żelaza, kobaltu, miedzi, ołowiu i niklu oraz ich stopów**

(57) Sposób otrzymywania drobnokrystalicznych metali przejściowych charakteryzuje się tym, że mieszaninę lub stop zawierające związki metalu przejściowego oraz związek pierwiastków strukturotwórczych, takich jak litowiec i/lub berylowiec i/lub borowiec w stosunku wagowym od 1:0,15 do 1: 0,02 rozdrabnia się i poddaje procesowi redukcji w temperaturze od 250 do 600°C, następnie procesowi pasywacji, po czym płucze się w roztworach ekstrahujących. Mieszaninę związków metalu przejściowego ze związkiem pierwiastków strukturotwórczych otrzymuje się dodając do związku metalu przejściowego związek pierwiastka litowca i/lub berylowca i/lub borowca, po czym otrzymany materiał spieka się lub stapia, a następnie chłodzi do temperatury pokojowej. Inny sposób otrzymywania mieszaniny związków metalu przejściowego ze związkami pierwiastka strukturotwórczego polega na tym, że rozpuszcza się sól metalu przejściowego i sól pierwiastka litowca i/lub berylowca i/lub borowca, po czym z otrzymanego roztworu strąca się osad zawierający metal przejściowy i pierwiastek litowca i/lub berylowca i/lub borowca i następnie poddaje procesowi suszenia i/lub kalcynacji. Inny sposób otrzymywania mieszaniny związków metalu przejściowego ze związkami pierwiastka strukturotwórczego polega na tym, że miesza się sól metalu przejściowego i sól litowca i/lub berylowca i/lub borowca i następnie poddaje się procesowi wygrzewania w wysokiej temperaturze.

(8 zastrzeżeń)

A1 (21) 351209 (22) 2001 12 17 7(51) C22F 3/00

(71) Akademia Górniczo-Hutnicza im. Stanisława Staszica, Kraków

(72) Nowakowski Jerzy, Bukiej Władysław

(54) **Sposób odmiedziowania stopu Cu-Fe-Pb**

(57) Sposób odmiedziowania stopu Cu-Fe-Pb, pochodzącego z redukcji żużla zawiesinowego w procesie otrzymywania miedzi, polega na tym, że ze stopu Cu-Fe-Pb odlewa się płaskie anody, które po oczyszczeniu powierzchni wraz z miedzianymi katodami umieszcza się w wannie elektrolitycznej, po czym podłącza się elektrody do prądu stałego i przeprowadza się proces anodowego rozpuszczania stopu w odpadowym elektrolicie z elektrochemicznej rafinacji miedzi w temperaturze 20-50°C. Ilość jonów miedzi w elektrolicie wynosi co najmniej 13 g/dm^3, korzystnie 15-40 g/dm^3. Proces anodowego rozpuszczania prowadzi się w warunkach intensywnego mieszania.

(3 zastrzeżenia)

A1 (21) 351417 (22) 2001 12 28 7(51) C23C 14/34 C23C 14/12

(71) Borowski Józef, Białystok

(72) Bendek Andrzej Jacek, Borowski Józef, Cłapa Marian, Grabarczyk Jacek, Mitura Stanisław, Niedzielski Piotr, Ozonek Włodzimierz, Palczewski Dariusz, Rajewski Rajmund, Weiss Waldemar

(54) **Sposób wytwarzania warstw nanokrystalicznego diamentu na powierzchni wyrobów metalowych, zwłaszcza na powierzchni gwoździ śródszpikowych**

(57) Sposób wytwarzania warstw nanokrystalicznego diamentu na powierzchni wyrobów metalowych, zwłaszcza na powierzchni gwoździ śródszpikowych, polega na tym, że warstwę nanokrystalicznego diamentu wytwarza się w komorze reaktora próżniowego, w której umieszcza się gwóźdź śródszpikowy na elektrodzie wysokiej częstotliwości. Następnie przepuszcza się przez komorę reaktora gaz węglonośny, korzystnie metan, z natężeniem w przedziale od 10 do 80 sccm i utrzymuje się w komorze ciśnienie w zakresie od 0,1 x 10^{-4} Mpa do 0,7 x 10^{-4} przy ujemnym potencjale autopolaryzacji elektrody wysokiej częstotliwości, minimum 450 V i maximum 800 V. Proces prowadzi się w czasie od 5 do 20 minut.

(1 zastrzeżenie)

A1 (21) 351271 (22) 2001 12 19 7(51) C23F 11/00

(71) Instytut Energetyki, Warszawa; ELEKTROCIEPŁOWNIA OSTROŁĘKA S.A., Ostrołęka

(72) Malus Roman, Domański Stefan, Świrski Jan, Golec Tomasz

(54) **Sposób i układ zapobiegający korozji rur kotłowych w palenisku do niskoemisyjnego spalania pyłu węglowego, zwłaszcza rur ekranujących komorę paleniskową**

(57) Sposób zapobiegający korozji rur kotłowych w palenisku do niskoemisyjnego spalania pyłu węglowego, zwłaszcza rur ekranujących komorę paleniskową, wykorzystujący powietrze osłonowe doprowadzone do ścian komory paleniskowej, znamienny tym, że na podstawie badań stopnia wypalenia pyłu węglowego oraz koncentracji tlenku węgla w pobliżu ścian komory paleniskowej ustala obszary paleniska zagrożone korozją oraz określa się sumaryczną powierzchnię wypływu powietrza osłonowego, po czym dobiera się ilość powietrza osłonowego na poziomie nieprzekraczającym od 15 % do 20 % teoretycznej ilości powietrza potrzebnej do całkowitego spalenia paliwa, a prędkość wypływu powietrza osłonowego na poziomie nieprzekraczającym 35 m/sek. Układ zapobiegający korozji rur kotłowych w palenisku do niskoemisyjnego spalania pyłu węglowego, wykorzystujący elementy doprowadzające powietrze osłonowe do ścian paleniska, znamienny tym, że między rurami ekranowymi (3) znajdują się rozmieszczone w rzędach szczeliny (2), utworzone korzystnie po wycięciu płetw (4) łączących rury ekranowe (3), przy czym w dolnym rzędzie (B) szczeliny (2) są wyposażone w elementy kierujące część powietrza osłonowego do góry pod kątem większym od 30° w stosunku do poziomu.

(2 zastrzeżenia)

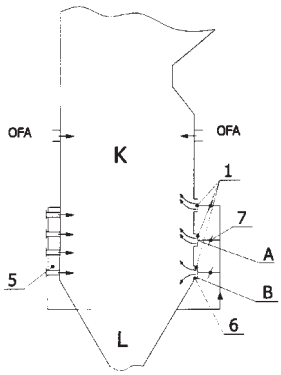

fig. 1

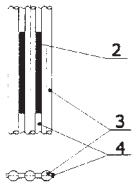

fig. 3

A1 (21) 351214 (22) 2001 12 17 7(51) C25B 1/26

(71) Ośrodek Badawczo-Rozwojowy Górnictwa Surowców Chemicznych CHEMKOP, Kraków

(72) Gardeła Andrzej, Maciejewski Andrzej, Maciejewski Grzegorz

(54) **Sposób odzysku energii elektrycznej w procesie elektrolitycznego wytwarzania chloru i innych produktów elektrolizy**

(57) W sposobie odzysku energii elektrycznej w procesie elektrolitycznego wytwarzania chloru i innych produktów elektrolizy gazowy wodór z elektrolizera (1) kieruje się do zespołu baterii ogniw paliwowych (2), gdzie zachodzi jego konwersja do pary wodnej z wytworzeniem energii cieplnej i elektrycznej. Energię elektryczną kieruje się do przetwornika prądu stałego (falownika) (3), w którym następuje zamiana prądu stałego na prąd zmienny, zasilając dodatkowo zespół prostownikowy (4) sprzęgnięty z anodą i katodą elektrolizera (1), a energię cieplną kieruje się do zbiornika (5) zasilającego elektrolizer (1) w solankę.

(1 zastrzeżenie)

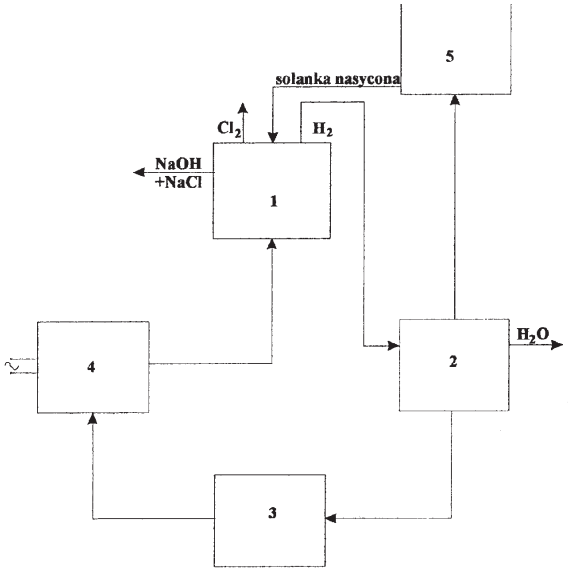

DZIAŁ E

BUDOWNICTWO, GÓRNICTWO; KONSTRUKCJE ZESPOLONE

A1 (21) 357899 (22) 2002 12 19 7(51) E01H 5/00 E01C 7/35

(31) 01 10163080 (32) 2001 12 20 (33) DE

(71) Bakelite AG, Iserlohn-Letmathe, DE

(72) Suren Josef, Kämereit Wilhelm

(54) **Sposób i środek do zapobiegania zimowej śliskości na powierzchniach komunikacyjnych**

(57) Wynalazek dotyczy sposobu zapobiegania zimowej śliskości na powierzchniach komunikacyjnych przez nałożenia warstwy nawierzchni jezdni, której składnikiem jest środek zawierający spoiwo łączące się z powłoką powierzchni komunikacyjnych, które zawiera środek do topienia otulony nie przepuszczającą czasowo wody otoczką substancji w stanie stałym, a także w danym przypadku dodatkowe wypełniacze i domieszki. Korzystnie nie przepuszczająca czasowo wody otoczka substancji w stanie stałym środka do topienia składa się z utwardzonej żywicy fenolowej.

(15 zastrzeżeń)

A1 (21) 351285 (22) 2001 12 20 7(51) E02D 29/045

(75) Mysłowski Włodzimierz, Bielsko-Biała; Margański Edward, Bielsko-Biała

(54) **Sposób ciągłego wykonywania bezspoinowych elementów bezpośrednio w gruncie, zwłaszcza w postaci rur i przegród**

(57) Sposób ciągłego wykonywania bezspoinowego elementów bezpośrednio w gruncie, zwłaszcza w postaci rur i przegród, charakteryzuje się tym, że do gruntu lub do wnętrza istniejącej rury lub szczeliny wprowadza się sterowany zdalnie element penetrujący wykonujący otwór lub rozpierający grunt lub istniejącą rurę o nieznacznie większych rozmiarach od sprzężonej z nim formy do ciągłego odlewania, która przemieszcza się za urządzeniem penetrującym w miarę postępu procesu penetracji, gdzie w przypadku skrawania gruntu powstały urobek jest dostarczany do wnętrza formy i jest wypłukiwany lub odsysany lub transportowany na powierzchnię ziemi, przy czym w obszar płaszcza formy dostarczany jest szybkowiążący materiał, korzystnie beton polimerowy.

(1 zastrzeżenie)

A1 (21) 351369 (22) 2001 12 24 7(51) E02D 31/02

(71) P.P.U.H. HOLDUCT K.H. Sp. z o.o., Jawiszowice

(72) Hołoga Zygmunt

(54) **Sposób osuszania budowli**

(57) Przedmiotem wynalazku jest sposób osuszania budowli, zwłaszcza ich fundamentów, ścian, posadzki, stropów, dachu, wyposażenia i zagrzybienia bez naruszenia substancji budowli.

Sposób osuszania budowli realizowany jest przez umieszczenie we wnętrzu lub/i na zewnątrz budowli emitera naturalnego pola elektromagnetycznego, który poprzez rezonans elektromagnetyczny przenika do wody - wilgoci znajdującej się w elementach budowli, wywołując przyśpieszone osuszanie.

Osuszanie budowli według potrzeby realizowane jest przez więcej niż jeden emiter, którym może być zbiornik z wodą z energią naturalnego pola elektromagnetycznego. Osuszaniu podlega także grunt wokół i pod budowlą, względnie tylko grunt pod budowlą.

(9 zastrzeżeń)

A1 (21) 357545 (22) 2002 12 05 7(51) E03F 5/02
E02D 29/12
E02D 29/14

(31) 01 10163772 (32) 2001 12 27 (33) DE

(71) KESSEL GmbH, Lenting, DE

(72) Kessel Bernhard

(54) **Pokrywa zabezpieczająca**

(57) Pokrywa zabezpieczająca (1), w szczególności pokrywa odpływu kanalizacyjnego instalacji odwadniającej zawiera korpus główny (10), przy czym pokrywa przystosowana jest do układania jej w zagłębionym gnieździe. W pokrywie zastosowany jest układ zawierający co najmniej jedną dźwignię (20, 21), przy czym co najmniej jedna dźwignia od strony jej swobodnego końca usytuowanego na górnej powierzchni (12) płyty zabezpieczającej przystosowana jest do uruchamiania jej ręką od położenia spoczynkowego i tym samym do odchylenia jej od korpusu głównego (10) w związku z czym przeciwległy koniec dźwigni (20, 21) podczas odchylania unosi płytę zabezpieczającą (1). Co najmniej jedna dźwignia korzystnie połączona jest odchylnie z korpusem głównym (10) pokrywy zabezpieczającej (1).

(10 zastrzeżeń)

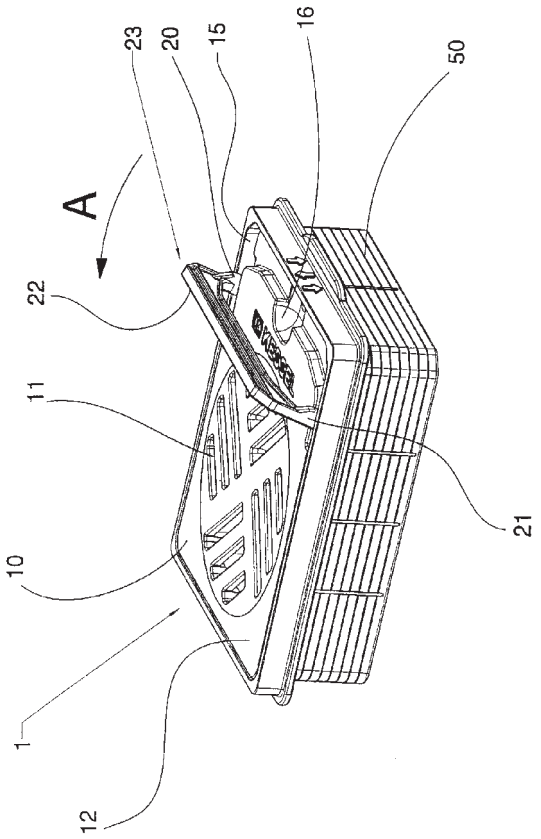

A1 (21) 351267 (22) 2001 12 19 7(51) E04B 1/08

(75) Licznerski Paweł Krzysztof, Bydgoszcz; Struski Andrzej, Bydgoszcz

(54) **Modularny element konstrukcyjny struktur przestrzennych**

(57) Przedmiotem wynalazku jest modularny element przestrzenny służący jako podstawowy element konstrukcyjny na bazie którego mogą powstawać obiekty architektoniczne o zróżnicowanej funkcji i skali, takie jak: budynki użyteczności publicznej, obiekty przemysłowe jak również domy mieszkalne.

Modularny element przestrzenny składa się z pięciu ostrosłupów o równych prętach połączonych ze sobą we wspólnym wierzchołku (K), przy czym pręty podstawy są prostopadłe do umownych płaszczyzn poziomych zaś kąt utworzony między prętami bocznymi przystających ostrosłupów zawarty jest w przedziale od 0° do 1,47°.

(1 zastrzeżenie)

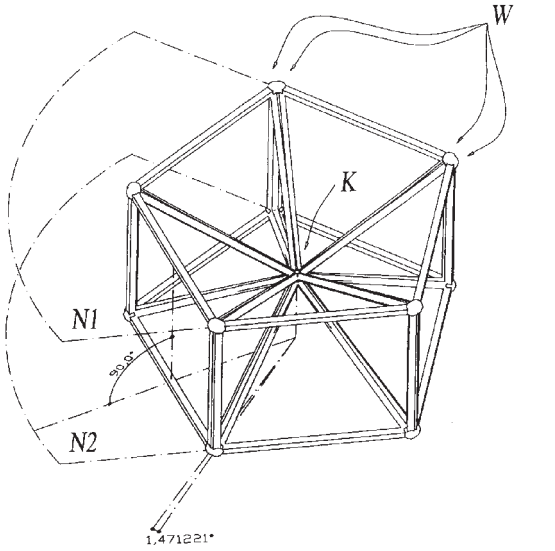

A1 (21) 351293 (22) 2001 12 20 7(51) E04B 2/74

(71) PUiPH INICJATOR Sp. z o.o. Biuro Patentowe, Rzeszów; Warzybok Tadeusz, Rzeszów

(72) Warzybok Tadeusz

(54) **Zestaw zawieszanych elementów elewacyjnych**

(57) Zestaw zawieszanych elementów elewacyjnych złożony z profili nośnych oraz okładzin elewacyjnych, charakteryzuje się tym, że stanowi go listwowy wieszak (1) oraz kształtka elewacyjna (2), przy czym listwowy wieszak (1) w widoku z góry ma kształt ceownika z zagiętymi na zewnątrz pod kątem prostym ramionami, zaopatrzonymi w otwory pod dyble mocujące (4), a z dna tego ceownika wystają zaczepy usytuowane względem niego pod kątem ostrym, na których zawieszona jest kształtka elewacyjna (2), mająca kształt spłaszczonej bryły prostopadłościennej o zarysie prostokątnym, która wzdłuż górnej krawędzi jej ściany przedniej ma wyjęcie zbliżone do trapezowego, a wzdłuż dolnej krawędzi ściany tylnej wyjęcie zbliżone do kwadratowego, natomiast w środkowej części ściany tylnej ma podłużny kanałek, którego ścianki boczne usytuowane są w stosunku do ściany tylnej pod kątem rozwartym.

(9 zastrzeżeń)

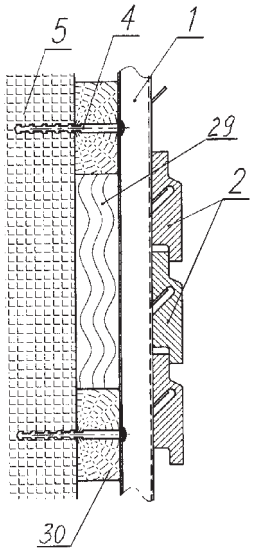

A1 (21) 351362 (22) 2001 12 24 7(51) E04B 2/78

(71) METALPLAST-BIELSKO Spółka Akcyjna, Bielsko-Biała

(72) Ruśniok Dariusz

(54) **Zestaw elementów lekkiej ściany osłonowej o szkleniu strukturalnym**

(57) Przedmiotem wynalazku jest zestaw elementów lekkiej ściany osłonowej o szkleniu strukturalnym, przeznaczonej do montażu jako ściana osłonowa na konstrukcji słupowo-ryglowej w budownictwie.

Zestaw elementów lekkiej ściany osłonowej o szkleniu strukturalnym ma na środkowym wypuście słupa (1) w gniazdach (2) w kształcie litery C oraz w skrajnych gniazdach (2) słupa (3) osadzone symetrycznie do osi słupa (3) uszczelki (4) i uszczelki (5) osadzone skorupowe wewnętrzne kształtowniki (6) każdy w kształcie litery L oraz kształtowniki zewnętrzne (7) o poprzecznym prostokątnym przekroju połączone osadzonymi w wybraniach (8) przekładkami tworzącymi nimi komorę termiczną zaś na czołowej ścianie (10) skorupowego kształtownika wewnętrznego (6) w skrajnym gnieździe (2) w kształcie litery C, osadzona jest kształtowa dwuczęściowa uszczelka (11) a pomiędzy skorupowymi kształtownikami wewnętrznymi (6) w gniazdach (2) w kształcie litery C, osadzone są kształtowe uszczelki (12), stykające się z przekładkami natomiast uszczelki (13) osadzone są w gniazdach (2) w kształcie litery C kształtownika zewnętrznego (7), ściankami (14) zachodzą na siebie tworząc wraz z komorami utworzonymi pomiędzy kształtownikami przez przekładki komory termiczne, a na kształtowniku zewnętrznym (7) i na dwuczęściowej uszczelce skrajnej (11) osadzonej w gnieździe (2) w kształcie litery C osadzone jest poprzez płaskie elementy dystansowe (15) szklenie (16) ściany osłonowej, gdzie w przestrzeni pomiędzy skorupowymi kształtownikami wewnętrznymi (6), a występem środkowym słupa (3), w którym osadzona jest wewnątrz gwintowana tuleja, zamocowane są obu lub jednostronnie zawiasy nożycowe elementem śrubowym.

(7 zastrzeżeń)

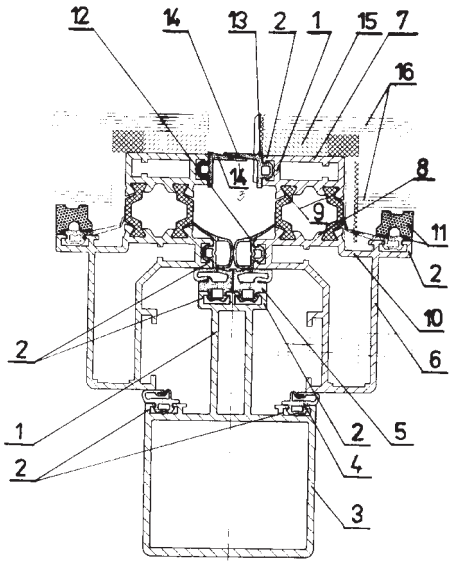

A1 (21) 351920 (22) 2000 04 18 7(51) E04D 3/06

(31) 99 199900557 (32) 1999 04 23 (33) DK

(86) 2000 04 18 PCT/DK00/00200

(87) 2000 11 02 WO00/65171 PCT Gazette nr 44/00

(71) VKR HOLDING A/S, Søborg, DK

(72) Thomsen Morten Werner, Pedersen Hans Ove, Helmersen Lars, Jensen Vagn Einfeldt, Wind Aage Mathiassen, Kristiansen Niels Birkedal

(54) **Łącznik montażowy i zawiasowy do panelu oraz układ panelowy zawierający takie łączniki**

(57) Panele (1, 2) są wzdłuż elementu ramowego połączone z jednym lub wieloma elementami nośnymi (3) pod pewnym kątem nachylenia w stosunku do leżącej poniżej płaszczyzny mocowania, za pomocą łączników montażowych i zawiasowych (4), które można regulować w zależności od tego kąta nachylenia, przy czym łączniki stanowią także łączniki zawiasowe paneli otwieranych. Każdy łącznik (4) zawiera część mocującą do połączenia z ramą panelu (1, 2) oraz część regulacyjną łączącą część mocującą z częścią zawiasową.

(22 zastrzeżenia)

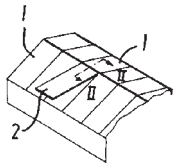

FIG. 1

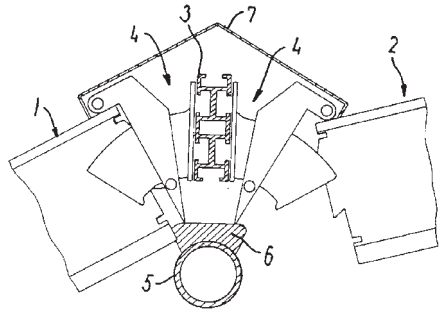

FIG. 2

A1 (21) 351921 (22) 2000 04 18 7(51) E04D 3/08

(31) 99 199900555 (32) 1999 04 23 (33) DK

(86) 2000 04 18 PCT/DK00/00201

(87) 2000 11 02 WO00/65173 PCT Gazette nr 44/00

(71) VKR HOLDING A/S, Søborg, DK

(72) Thomsen Morten Werner, Pedersen Hans Ove, Helmersen Lars, Jensen Vagn Einfeldt, Wind Aage Mathiassen, Kristiansen Niels Birkedal

(54) **System odpływowy i uszczelniający oraz układ panelowy zawierający taki system**

(57) W systemie odpływowym i uszczelniającym zewnętrzna osłona przeciwdeszczowa jest skonstruowana jako oddzielny elastyczny pas uszczelniający (38, 58, 59), a wewnętrzny kanał (44, 64) do odpływu deszczówki jest wykonany w oddzielnym elemencie odpływowym (40, 60), biegnącym równolegle do zewnętrznego pasa uszczelniającego (38, 58, 59) i w pewnej odległości od niego.

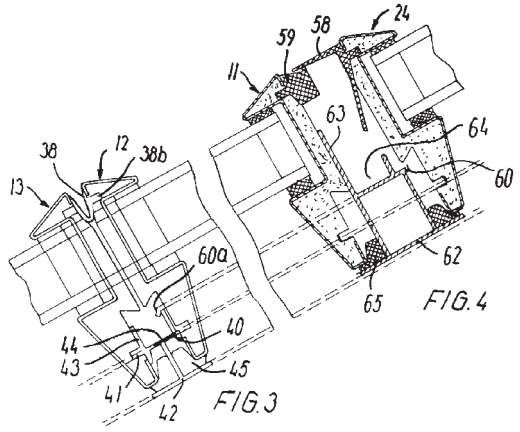

FIG. 4

FIG. 3

Element odpływowy (40) i zewnętrzny pas uszczelniający (38) zawierają część kołnierzową (41, 38b) do rozłączalnego mocowania do elementu ramowego panelu w układzie panelowym. Oddzielny element odpływowy (40, 60) może być skonstruowany jako wewnętrzny pas osłonowy, w którym kanał odpływowy (44, 64) jest wykonany w części (43, 63) zasadniczo w kształcie litery „U" i gdzie element odpływowy na stronie skierowanej przeciwnie do kanału odpływowego (44, 64) ma część (42, 62) do przyjęcia wewnętrznego pasa uszczelniającego (45, 65).

(12 zastrzeżeń)

A1 (21) 351329 (22) 2001 12 24 7(51) E04F 11/035

(71) RINTAL POLSKA Spółka z o.o., Tczew

(72) Fiwek Bogdan

(54) **Schody, zwłaszcza zabiegowe**

(57) Schody, zwłaszcza zabiegowe składające się ze stopni, podstopni, słupów, elementów konstrukcji podestu, poręczy oraz pionowych kolumn lub tocznych tralek, charakteryzują się tym, że stopnie (14) z co najmniej jednej strony na skraju połączone są poprzez łączniki (5) z elementami konstrukcyjnymi stopni (15), które są przemieszczone względem siebie w stosunku do niższych stopni (14) w kierunku wchodzenia na nie i mają korzystnie stopień podestu (1). Elementy konstrukcyjne stopni (15) mają długość większą od szerokości pojedynczych stopni (14). Łączniki (5), które łączą stopnie (14) z elementami konstrukcyjnymi stopni (15) stanowią elementy rurowe z nagwintowanymi w części wewnętrznej końcówkami i mają skręcane co najmniej z jednej strony gwintowane zewnętrznie szpilki zakończone końcówkami wkręcająco-dociskającymi.

(7 zastrzeżeń)

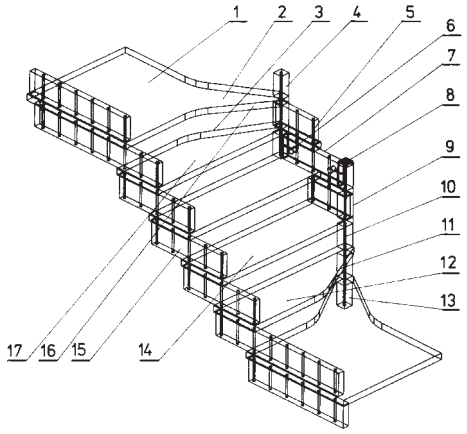

A1 (21) 351413 (22) 2001 12 28 7(51) E04F 17/04

(75) Kwiatkowski Mirosław, Koziegłowy k/Poznania; Kwiatkowska Janina, Koziegłowy k/Poznania

(54) **Kratka rastrowa, zwłaszcza wentylacyjna**

(57) Kratka rastrowa utworzona jest z oczek (1) wyznaczonych ściankami (2) i zawiera części połączeniowe umożliwiające połączenie modułu.

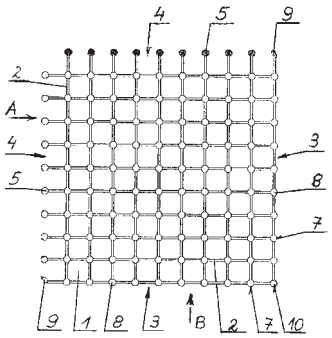

Części połączeniowe położone na zakończeniach ścianek (2) od strony otwartych boków (4) mają postać stożkowych kołków (5), a znajdujące się na zamkniętych bokach (3) mają postać stożkowych gniazd (7) zakończonych stopkami (8). Kratka wyposażona jest w przyłączalne obrzeża (14) umożliwiające zamknięcie otwartych boków (4) mające postać listew z umieszczonymi w nich stożkowymi gniazdami zakończonymi stopkami.

(6 zastrzeżeń)

A1 (21) 351212 (22) 2001 12 17 7(51) E04G 3/10 E04G 23/08

(71) Specjalistyczne Przedsiębiorstwo Budowlane SAVEX Spółka z o.o., Zgorzelec

(72) Ratajczak Ryszard, Kadłubek Mirosław, Milian Wiesław, Warcholak Andrzej, Kowalczyk Marek, Hutniczak Krzysztof

(54) **Platforma kolumnowa do rozbiórki komina**

(57) Platforma kolumnowa do rozbiórki komina charakteryzuje się tym, że jej konstrukcja stalowa składa się z kolumn wysuwnych (3) z zabudowanymi siłownikami hydraulicznymi (4) u dołu zakończonych szerokimi łapami podporowymi (5) opieranymi na rozbieranym kominie, przy czym kolumny wysuwne (3) są połączone za pomocą prętów (12, 13, 14, 18) ze stanowiącą trzon platformy (1) wieżą wyciągową (2), która złożona jest z czterech słupów (22) zwieńczonych u góry dwoma pierścieniami (2a, 2b), łączącymi prętami (12, 13, 14, 18) wieżę (2) z kolumnami wysuwnymi (3), a na wierzchu wieży wyciągowej (2) zamocowany jest żuraw montażowy oraz dwa krążki linowe (10). Część środkowa platformy składa się z jednego elementu środkowego i dwóch zewnętrznych skręcanych ze sobą i z wieżą (2).

(6 zastrzeżeń)

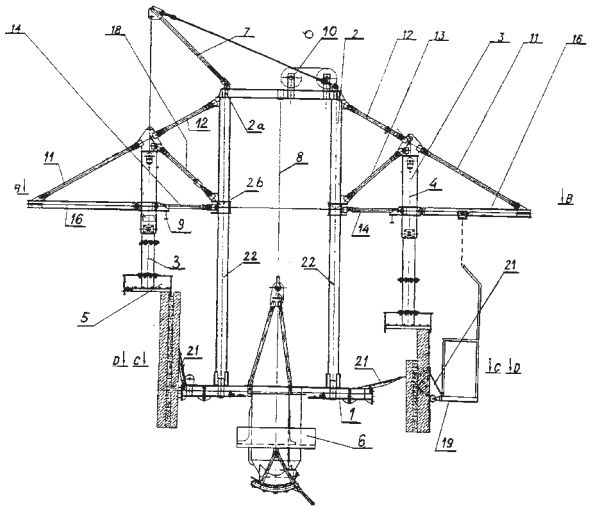

A1 (21) 351213 (22) 2001 12 17 7(51) E04G 3/10 E04G 23/08

(71) Specjalistyczne Przedsiębiorstwo Budowlane SAVEX Spółka z o.o., Zgorzelec

(72) Ratajczak Ryszard, Kadłubek Mirosław, Milian Wiesław, Warcholak Andrzej, Kowalczyk Marek, Hutniczak Krzysztof

(54) **Platforma do rozbiórki komina**

(57) Platforma do rozbiórki komina charakteryzuje się tym, że jej stalowa konstrukcja składa się ze skrzynek (3) równomiernie rozstawionych i promieniowo połączonych ze sobą spawanymi belkami dwuteowymi, jej część środkowa składa się z segmentów skręcanych ze sobą a część zewnętrzna podzielona jest na segmenty skręcane ze sobą i częścią środkową,

przy czym w obu częściach środkowej i zewnętrznej wykonane są punkty do mocowania zewnętrznych hydraulicznych siłowników jedynie do podnoszenia platformy na szczyt komina, w części środkowej platformy jest posadowiona przy pomocy stóp wieża wyciągowa, na szczycie której oraz pod platformą znajdują się po dwa krążki linowe prowadzące linę nośną (16) kosza (7) do środka wieży. W promieniowe skrzynki (3) konstrukcji stalowej wsunięte są belki wysuwane (4), a do blach czołowych belek (4) przymocowane są kolumny (2) składające się z części stałej (2a) części ruchomej (2b) i siłownika hydraulicznego (14) łączącego je ze sobą oraz szuflady (17) belki poziomej (18), przy czym szuflada (17) opiera się o płaszcz rozbieranego komina.

(4 zastrzeżenia)

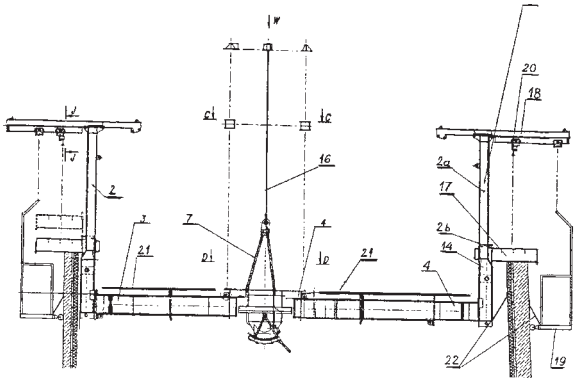

A1 (21) 351422 (22) 2001 12 28 7(51) E04G 21/12

(71) Akademia Górniczo-Hutnicza im. Stanisława Staszica, Kraków

(72) Jurkiewicz Andrzej, Cygankiewicz Tadeusz, Micek Piotr, Podsiadło Andrzej, Apostoł Marcin, Mularz Sebastian, Kot Andrzej

(54) **Hydrauliczne multicięgnowe urządzenie napinająco-transportujące**

(57) Hydrauliczne, multicięgnowe urządzenie napinająco-transportujące, zawierające we wspólnej obudowie podzespół hydrauliczno-siłowy naciągający cięgno i uchwyt wewnętrzny zakleszczający cięgno do których dołączony jest zespół kotwiący charakteryzuje się tym, że ma postać korpusu wielootworowego (1) o równoległych osiach otworów, połączonych z cylindrem wielkośrednicowym (2), w którym usytuowany jest wielkośrednicowy tłok (3), a w otworach korpusu (1) są usytuowane tłoki z tłoczyskami (4), które są połączone z czołem wielkośrednicowego tłoka (3) posiadającego centralne wybranie wewnątrz którego zabudowane są kolejno od strony korpusu (1): tłok (5) z tłoczyskami rurkowymi (6) przewleczonymi przez korpus (1), tarcza (7) z uchwytami ciernokokształtowymi (8) i tarcza sprężysto-dociskowa (9).

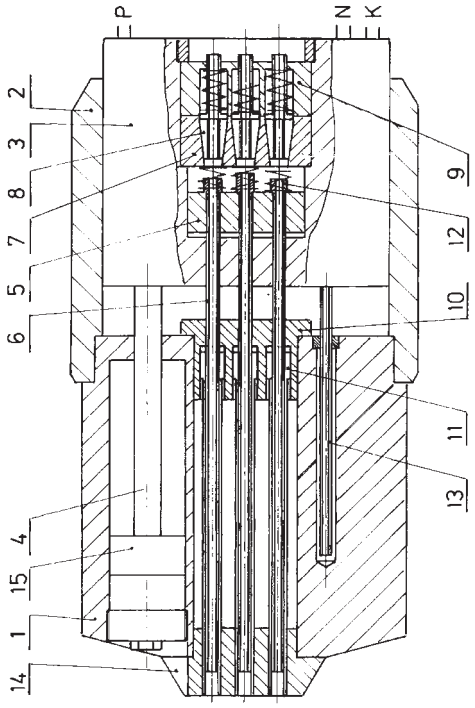

(8 zastrzeżeń)

A1 (21) 351226 (22) 2001 12 18 7(51) E04H 17/06

(75) Staroszczyk Radosław, Wrocław

(54) **Zasiek przenośny**

(57) Wynalazek dotyczy zasieku przenośnego przeznaczonego w szczególności do ochrony stanowisk dowodzenia, pozycji bojowych, posterunków oraz wybranych obiektów wojskowych.

Zasiek przenośny stanowi co najmniej jedna spirala (4) wyposażona w elementy kłujące (5) nawinięta na bębnie (3) i podwieszona na stalowym drucie (6), umieszczona w obudowie (1) w postaci prostopadłościennej skrzyni. Pierwszy koniec spirali i pierwszy koniec drutu stalowego są osadzone na stałe w obudowie a ich drugie końce są wyposażone w zaczepy (7), korzystnie w postaci karabinków, współpracujące z elementami zaczepowymi (8). Spirala jest wykonana z drutu kolczastego lub jego ekwiwalentu w postaci spiralnego drutu stalowego uzbrojonego w kłujące nożyki.

Obudowa od strony zasieku jest zamknięta zdejmowaną pokrywą (2) albo drzwiczkami. Na tylnej, zewnętrznej ścianie obudowy jest osadzony co najmniej jeden hak (13). Pokrywa obudowy jest wyposażona od strony zewnętrznej w co najmniej jeden uchwyt mocujący (12) współpracujący z hakami następnej obudowy.

(9 zastrzeżeń)

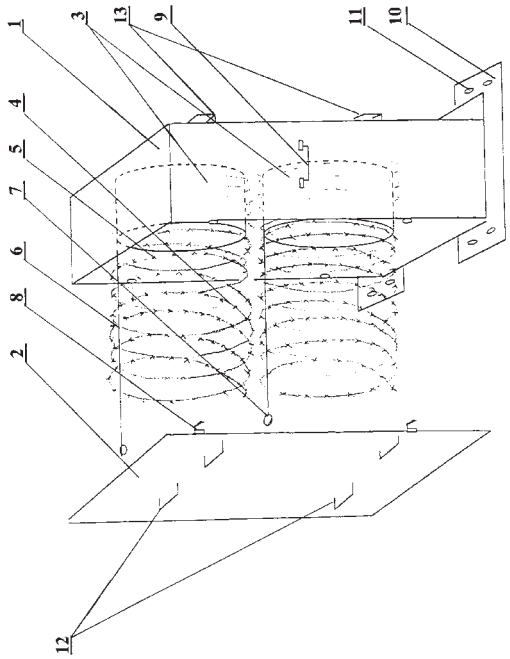

A1 (21) 351227 (22) 2001 12 18 7(51) E04H 17/06

(75) Staroszczyk Radosław, Wrocław

(54) **Sposób wykonywania ogrodzenia, zwłaszcza dla obiektów chronionych i element ogrodzenia**

(57) Sposób wykonywania ogrodzenia polega na tym, że na dowolnym ogrodzeniu siatkowym, prętowym czy też panelowym

wykonuje się dodatkowe zabezpieczenie w ten sposób, że elementy zabezpieczające (2) nakłada się i zaciska na tym ogrodzeniu (1).

Element ogrodzenia stanowi profil wycięty z twardego materiału w postaci zapinki, która jest wyposażona w chwytak i w element funkcjonalny.

(22 zastrzeżenia)

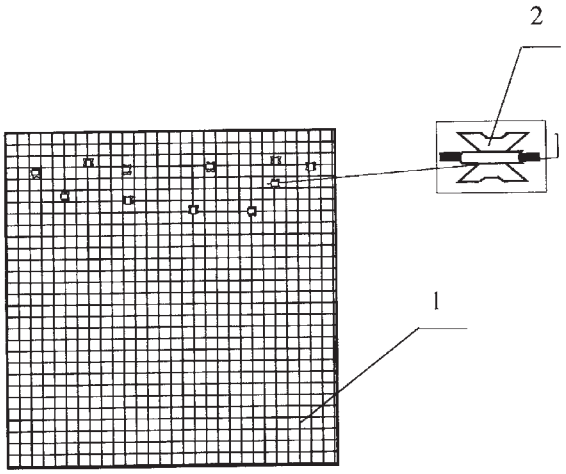

A1 (21) 351287 (22) 2001 12 20 7(51) E05C 19/08

(71) Wytwórnia Sprzętu Komunikacyjnego PZL-ŚWIDNIK S.A., Świdnik

(72) Lisowski Dariusz, Romaniszyn Zbigniew

(54) **Zamek ściągający o regulowanej sile naciągu**

(57) Wynalazek dotyczy zamka ściągającego przeznaczonego do mocowania kaset w specjalnych pojemnikach zamocowanych w tylnej części śmigłowca zapewniającej możliwość regulacji siły naciągu.

Zamek ściągający zestawiony z podstawy, dźwigni zamocowanym zaczepem w kształcie prostokąta oraz z zatrzasku zabezpieczającego zamek przed przypadkowym otwarciem, charakteryzuje się tym, że posiada układ śrubowy (7) zestawiony ze śruby (8) wraz z elementami zabezpieczającymi, która jest wkręcona w obudowę (3) osadzoną w podstawie (1) przemieszczającą się po kołkach zamocowanych na stałe do żeber podstawy (1) przy wkręcaniu lub wykręcaniu śruby (8) ponadto prostokątny zaczep (5) wygięty jest wzdłuż dłuższych boków po łuku o promieniu „R".

(1 zastrzeżenie)

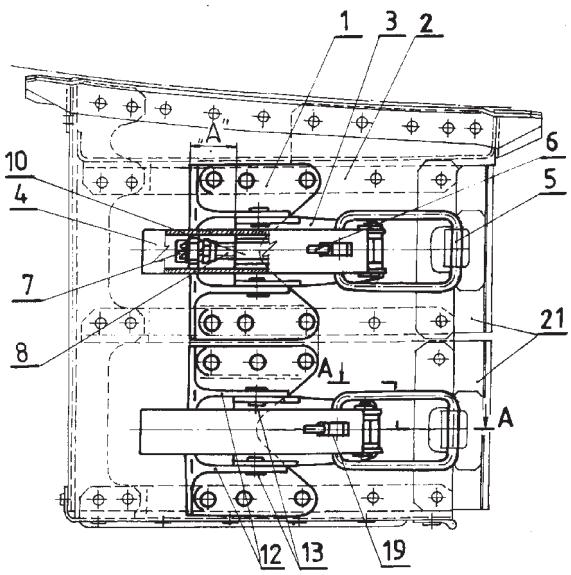

A1 (21) 351217 (22) 2001 12 17 7(51) E05F 15/10

(75) Pierewoj Marek, Olsztyn

(54) **Mechanizm obrotowy witryny**

(57) Mechanizm obrotowy witryny zawiera silnik (1) z wałkiem (2) i osadzoną tulejką sześciokątną (3), współpracującą ze śrubą imbusową (4) z gniazdem sześciokątnym, z zamocowaną na niej tulejką (5) współpracującą powierzchnią czołową z tulejką (13) osadzoną w rurze wirnika (18).

Zespół napędowy jest zamocowany do płyty nośnej (14) śrubami (15) poprzez kołnierz (11) osadzony na tulei (10).

(3 zastrzeżenia)

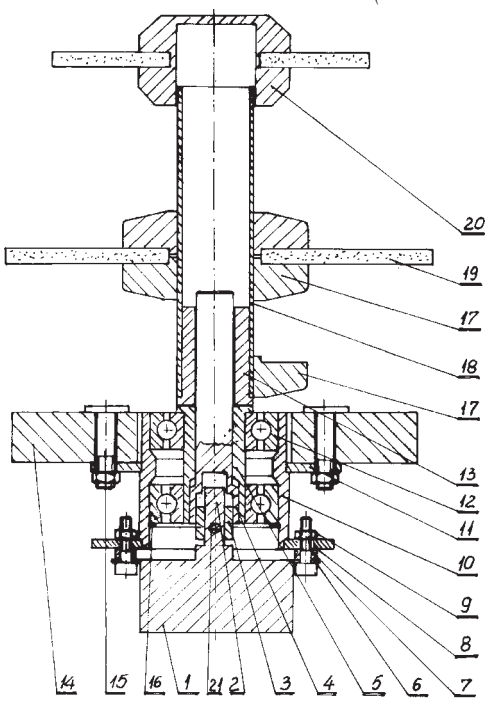

A1 (21) 351361 (22) 2001 12 24 7(51) E06B 3/66

(71) METALPLAST-BIELSKO Spółka Akcyjna, Bielsko-Biała

(72) Ruśniok Dariusz

(54) **Zestaw elementów okna wychylnego ściany o szkleniu strukturalnym**

(57) Przedmiotem wynalazku jest zestaw elementów okna wychylnego ściany osłonowej o szkleniu strukturalnym, przeznaczony do montażu w ścianie osłonowej na budowlanej konstrukcji słupowo-ryglowej.

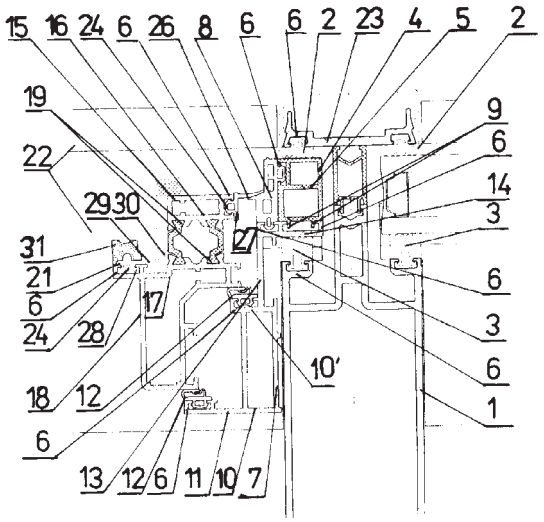

Zestaw elementów okna wychylnego ściany osłonowej o szkleniu strukturalnym ma na słupie (1) poprzez uszczelki (2) i (3) osadzony kształtownik zewnętrzny (4) połączony z kształtownikiem wewnętrznym (7), które tworzą ościeżnicę okna wychylnego. Skrzydło okna stanowią połączone przekładkami kształtownik zewnętrzny (15) i kształtownik wewnetrzny (18), a na kształtowniku zewnętrznym (15) skrzydła i uszczelce dwuczęściowej (21), osadzono szklenie (22).

(3 zastrzeżenia)

A1 (21) 351206 (22) 2001 12 17 7(51) E21D 17/054

(71) Centrum Mechanizacji Górnictwa KOMAG, Gliwice; Instytut Metali Nieżelaznych, Gliwice

(72) Kwieciński Daniel, Szyguła Marek, Senderski Juliusz, Pierewicz Lucjan, Diederichs Ryszard

(54) **Obudowa wyrobisk małogabarytowych, zwłaszcza ratowniczych**

(57) Przedmiotem wynalazku jest zestaw obudowy górniczych wyrobisk małogabarytowych, zwłaszcza ratowniczych, przeznaczony do przechodzenia strefy zawału w czasie prowadzenia akcji ratowniczej.

Zestaw obudowy charakteryzuje się tym, że ma zespół stropnicowy, który stanowi posadowiona na dwu hydraulicznych stojakach (3) poprzeczna belka (1) stropnicowa i podłużne belki (2) stropnicowe, przy czym poprzeczna belka stropnicowa (1), o przekroju zbliżonym do prostokąta, ma wybrania dla osadzenia w nich podłużnej belki (2) stropnicowej.

(7 zastrzeżeń)

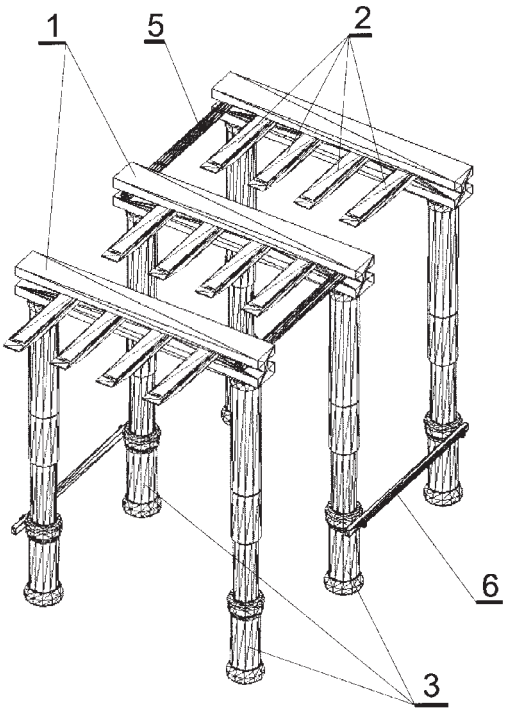

A1 (21) 351366 (22) 2001 12 24 7(51) E21D 23/00

(71) Centrum Mechanizacji Górnictwa KOMAG, Gliwice

(72) Szyguła Marek, Cieślak Zbigniew, Jenczmyk Dariusz, Lenard Jan, Bednarz Ryszard

(54) **Skrajna sekcja ścianowej obudowy górniczej**

(57) Przedmiotem wynalazku jest skrajna sekcja ścianowej obudowy górniczej, zabezpieczająca strop, zwłaszcza na krawędzi ściany w obrębie skrzyżowania z chodnikiem przyścianowym.

Sekcja skrajna ścianowej obudowy górniczej składająca się z typowej sekcji zmechanizowanej obudowy podporowej, charakteryzuje się tym, że na stropnicy ma nadstawkę (6) z wysuwnymi wysięgnikami (8), które za pomocą siłowników są wysuwane poza obrys stropnicy w kierunku prostopadłym do osi sekcji.

(4 zastrzeżenia)

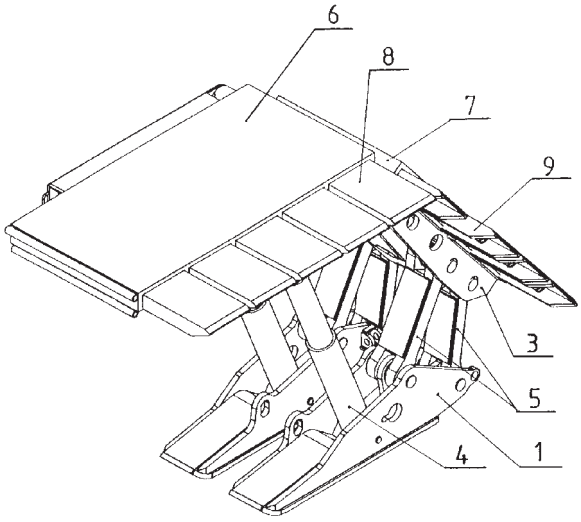

A1 (21) 351373 (22) 2001 12 24 7(51) E21D 23/00

(71) Przedsiębiorstwo Produkcyjno-Usługowo-Handlowe MIDO Sp. z o.o., Katowice

(72) Donica Jan, Dygdała Wojciech, Dziewior Wiesław, Mirski Jerzy, Przybylski Piotr

(54) **Wspornik do rozpierania obudowy górniczej**

(57) Wspornik ma postać zamkniętego rozprężonego worka (1), zawierającego niszczony pojemnik (2), którego dwie komory (3, 4) mieszczą środki spieniające. Jako środki spieniające stosuje się korzystnie żywice poliuretanowe, które po zmieszaniu zwiększają objętość.

(2 zastrzeżenia)

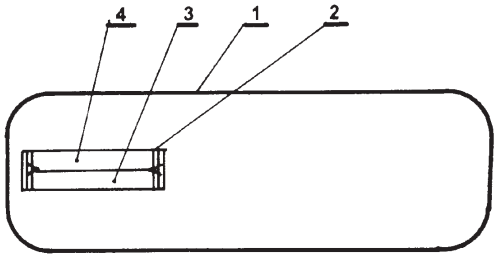

A1 (21) 351218 (22) 2001 12 17 7(51) E21F 15/02

(71) Instytut Górnictwa Naftowego i Gazownictwa, Kraków; Polskie Górnictwo Naftowe i Gazownictwo S.A., Warszawa

(72) Rogaliński Marcin, Biały Elżbieta, Zebzda Stanisław, Kasza Piotr

(54) **Sposób wytwarzania środka podsadzkowego do zabiegów hydraulicznego szczelinowania**

(57) Sposób wytwarzania środka podsadzkowego do zabiegów hydraulicznego szczelinowania polegający na zmieszaniu składników i ich utwardzeniu, znamienny tym, że do piasku kwarcowego wprowadza się żywicę fenolowo-formaldehydową w ilości 3 % wagowych oraz katalizator w ilości 0,3 % wagowych, a następnie podczas procesu utwardzania mieszaniny w temperaturze 120°C ziarna piasku kwarcowego zostają powleczone warstwą żywicy fenolowo-formaldehydowej, po czym do otrzymanego produktu dodaje się żywicę epoksydową w ilości 0,44 %

wagowych i utwardzacz w ilości 0,06 % wagowych, składniki ponownie miesza się i utwardza w temperaturze otoczenia, przy czym podczas tych czynności ziarna piasku kwarcowego uprzednio otoczone warstwą żywicy fenolowo-formaldehydowej powleczone zostają warstwą żywicy epoksydowej, która tworzy zewnętrzną elastyczną powłokę środka podsadzkowego.

Sposób wytwarzania środka podsadzkowego do zabiegów hydraulicznego szczelinowania polegający na zmieszaniu składników i ich utwardzeniu, znamienny tym, że do piasku kwarcowego wprowadza się żywicę furanową w ilości 1,2 % wagowych oraz utwardzacz w ilości 0,8 % wagowych, a następnie podczas procesu utwardzania mieszaniny w temperaturze 60°C ziarna piasku kwarcowego zostają powleczone warstwą żywicy furanowej, po czym do otrzymanego produktu dodaje się żywicę fenolowo-formaldehydową w ilości 2,0 % wagowych i utwardzacz w ilości 0,4 % wagowych, składniki ponownie miesza i utwardza w temperaturze 120°C, przy czym podczas tych czynności ziarna piasku kwarcowego uprzednio otoczone warstwą żywicy furanowej powleczone zostają warstwą żywicy fenolowo-formaldehydowej, która tworzy zewnętrzną odporną termicznie powłokę środka podsadzkowego.

(2 zastrzeżenia)

A1 (21) 351347 (22) 2001 12 21 7(51) E21F 15/02

(71) ROCKWOOL POLSKA Sp. z o.o., Cigacice

(72) Nowak Zbigniew

(54) **Mieszanka posadzkowa i sposób otrzymywania mieszanki posadzkowej**

(57) Przedmiotem wynalazku jest mieszanka posadzkowa i sposób otrzymywania mieszanki posadzkowej, przeznaczonej dla budownictwa do otrzymywania betonów klasy od B 12 do B 30 o zwiększonej wytrzymałości na zginanie.

Mieszanka posadzkowa składa się z 9,0-20,6% wagowych cementu, 75,0-91,0 % wagowych kruszywa o granulacji 0,2-16 mm, będącego mieszaniną piasku i żwiru, ewentualnie do 3,4 % wagowych dodatków i/lub mikrowypełniaczy w ilości do 8,2 % wagowych oraz 0,6-2,7 % wagowych włókna stalowego ciągnionego na zimno z drutu ze stali, korzystnie niskowęglowej, klejonego pasmowo za pomocą kleju łatwo rozpuszczalnego w wodzie, korzystnie na bazie octanu winylu, a stosowane kruszywo charakteryzuje się wilgotnością względną 0,1-0,5 %.

Sposób otrzymywania mieszanki posadzkowej polegający na wymieszaniu kruszywa o granulacji 0,2-16 mm w ilości 75,0-91,0 % wagowych, zawierającego piasek i żwir, cementu w ilości 9,0-20,6 % wagowych oraz ewentualnie dodatków w ilości do 3,4 % wagowych i/lub mikrowypełniaczy w ilości do 8,2 % wagowych, charakteryzuje się tym, że do mieszaniny kruszywa o wilgotności względnej 0,1-0,5 % dozuje się 0,6-2,7 % wagowych włókna klejonego pasmowo w trakcie mieszania, a następnie dodaje się cement oraz ewentualnie dodatki lub mikrowypełniacze.

(5 zastrzeżeń)

A1 (21) 351286 (22) 2001 12 20 7(51) E21F 17/103

(71) Główny Instytut Górnictwa, Katowice

(72) Stączek Adam, Simka Andrzej, Krause Eugeniusz, Gruszka Andrzej, Szapert Leszek, Kozubowski Piotr

(54) **Układ do regulacji ciśnienia przed tamą izolującą podziemny zbiornik metanu lub pole pożarowe**

(57) Układ ma tamę izolującą (1) i tamę wentylacyjną (2) z zabudowanymi w niej dwoma wentylatorami lutniowymi, tłoczącym (3) i ssącym (4), zaopatrzona na wejściach w klapy zamykające (5, 6). Wentylatory są sterowane blokiem elektronicznym (7), połączonym z manometrem różnicowym (8), którego jedno ramię (10) jest połączone z przestrzenią za tamą izolującą (1), a drugie ramię (11) z komorą wyrównawczą (12) utworzoną między tamami.

(2 zastrzeżenia)

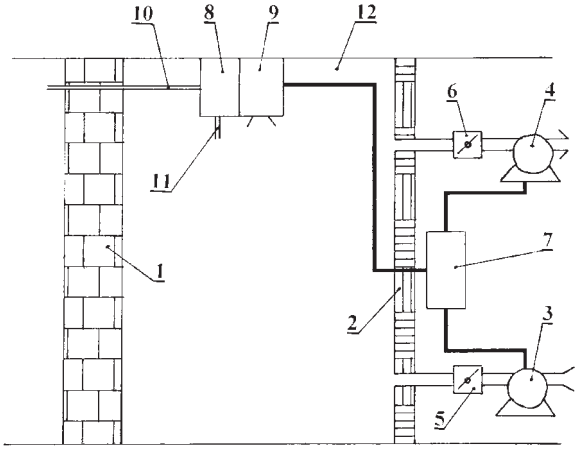

DZIAŁ F

MECHANIKA; OŚWIETLENIE; OGRZEWANIE; UZBROJENIE; TECHNIKA MINERSKA

A1 (21) 351228 (22) 2001 12 18 7(51) F02K 9/60

(71) Ośrodek Badawczo-Rozwojowy SKARŻYSKO, Skarżysko-Kamienna

(72) Moskalewicz Maciej, Surma Grzegorz, Orlikowski Włodzimierz, Adamski Jacek, Hnat Jan

(54) **Połączenie elementów korpusu silnika rakietowego**

(57) Przedmiotem wynalazku jest połączenie elementów korpusu silnika rakietowego, którego warstwy kompozytowe części cylindrycznej połączone są z warstwami elementów zespołu dennego, zawierającymi elementy metalowe.

Połączenie charakteryzuje się tym, że na obrzeżu wkładki metalowej (4) zespołu dennego, na styku z warstwą zewnętrzną (1) kompozytową części cylindrycznej korpusu silnika wykonana jest faza (8) pod kątem ostrym ( ) do osi korpusu, nie większym niż 10°, oraz że w pobliżu obrzeża wkładki metalowej (4). Rowki osłabiające (9) wkładki metalowej (4) wykonane są wzdłuż linii śrubowej.

(4 zastrzeżenia)

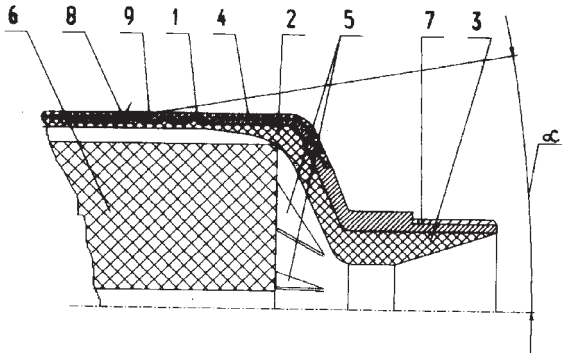

A1 (21) 351331 (22) 2001 12 24 7(51) F03G 3/08

(75) Skrzydło Ryszard, Wrocław

(54) **Koło zamachowe z przeciwwagą**

(57) Wynalazek dotyczy wykorzystania siły swobodnej, działającej w pewnych warunkach, która jest wolną energią, stworzoną w momencie działania siły odśrodkowej w czasie obrotów, oraz zastosowania ruchomej przeciwwagi, współdziałającej z prowadnicą dużą.

Na płycie nośnej (2), osadzonej sztywno na osi głównej (1), napędzanej silnikiem spalinowym (lub elektrycznym), umieszczona jest przeciwwaga (3) odpowiednio dłuższa od płyty nośnej (2). W dwóch prowadnicach krótkich, prostych (10), osadzonych na stałe na płycie nośnej (2), przesuwa się przeciwwaga (3) w dwóch kierunkach po środku płyty nośnej (2), za pośrednictwem prowadnicy dużej (4), która umocowana jest w stałym położeniu w dolnej części obudowy i ustawiona tak, aby przeciwwaga (3), przy pełnym obrocie osi nośnej (1) o 360°, każdym z dwóch końców, zakończonym kółkiem (14), przetoczyła się jeden raz po prowadnicy dużej (4), tworząc w tym czasie dwa różne wychylenia dla końców przeciwwagi (3), zwane największym wychyleniem przeciwwagi (3), przed wtoczeniem się jej na prowadnicę dużą (4), oraz najmniejszym wychyleniem w momencie toczenia się jej po prowadnicy dużej (4).

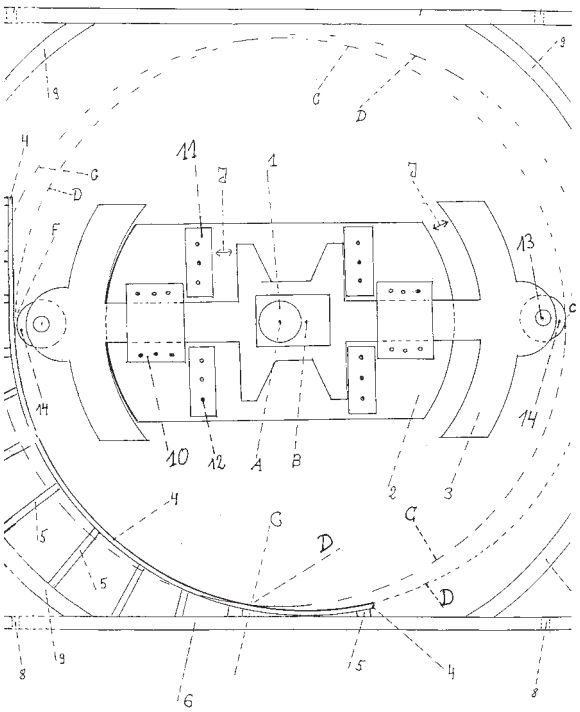

(6 zastrzeżeń)

A1 (21) 351887 (22) 2000 04 25 7(51) F04B 53/16 F16J 10/02

(31) 99DK 9900227 (32) 1999 04 22 (33) WO

(86) 2000 04 25 PCT/DK00/00207

(87) 2000 11 23 WO00/70227 PCT Gazette nr 47/00

(71) NVB INTERNATIONAL, Birkerod, DK

(72) Van der Blom Nicolaas

(54) **Zespół komory i tłoka, pompy, silnika, amortyzatora oraz przetwornik zawierający ten zespół**

(57) Zespół tłoka (20) i komory (1), w którym komorę (1) określa się jako wydłużoną komorę z osią wzdłużną (19), przy czym komora ma w pierwszej skrajnej pozycji - pole pierwszego przekroju poprzecznego oraz w drugiej skrajnej pozycji - pole drugiego przekroju poprzecznego, które to pole stanowi nie więcej niż 95% pola pierwszego przekroju, a przy tym różnica przekrojów poprzecznych komory (1) powstaje, co najmniej w przybliżeniu, płynnie pomiędzy dwoma skrajnymi położeniami tłoka (20), przystosowanego do adaptacji zmian przekroju poprzecznego komory (1) podczas ruchu tego tłoka pomiędzy skrajnymi pozycjami komory (1). Tłok (20) może zawierać przypominającą parasol konstrukcję nośną lub też wzmocniony włóknami i mogący odkształcać się zbiornik, wypełniony pianą lub płynem. Zespół może być stosowany w pompie, w liniowym przetworniku, w silniku lub też w tłumiku drgań.

(74 zastrzeżenia)

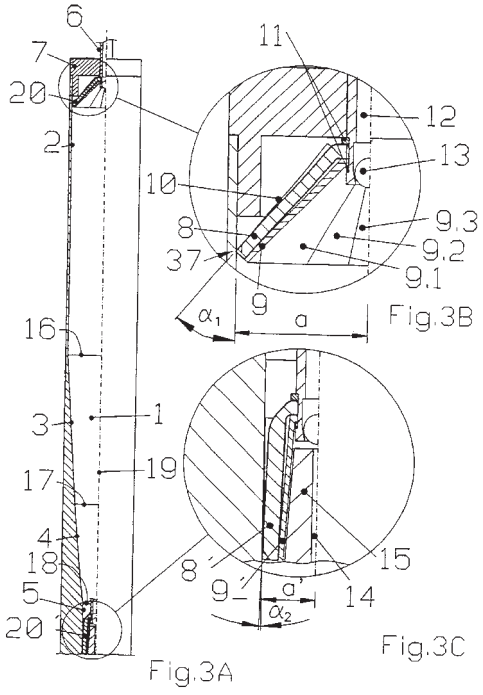

A1 (21) 351368 (22) 2001 12 24 7(51) F16D 1/00

(71) Instytut Pojazdów Szynowych TABOR, Poznań

(72) Gajda Zbyszek, Nowicki Bogdan

(54) **Zespół centrujący przeniesienia napędu osiowego**

(57) Przedmiotem wynalazku jest zespół centrujący przeniesienia napędu osiowego między urządzeniem napędzającym, a urządzeniem napędzanym.

Wynalazek charakteryzuje się tym, że na wale (4) urządzenia (2) bezkołnierzowego jest osadzone centrujące łożysko toczne (7), którego pierścień zewnętrzny (8) jest częściowo osadzony w elemencie pośrednim (9), połączonym z urządzeniem (2), natomiast na pozostałej części pierścienia zewnętrznego (8) centrującego łożyska tocznego (7) jest osadzony łącznik (10), który jest połączony z elementem pośrednim (9), przy czym łącznik (10) z drugiej strony jest skojarzony i połączony z drugim urządzeniem (1).

(2 zastrzeżenia)

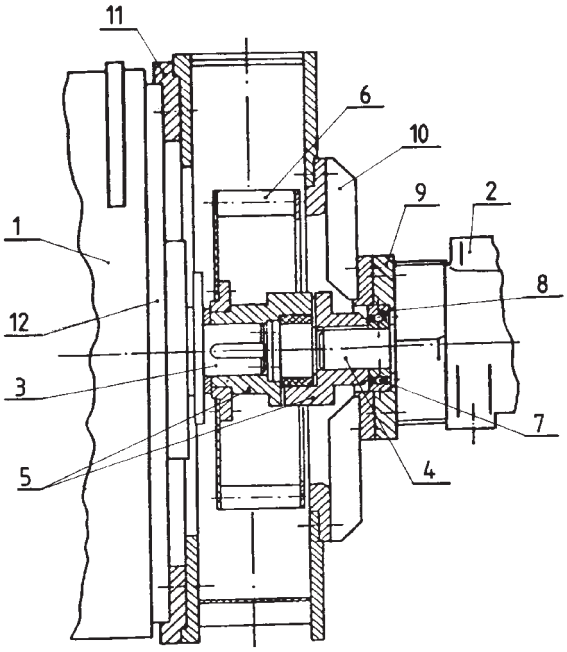

A1 (21) 351207 (22) 2001 12 17 7(51) F16D 13/20

(75) Kudła Jan, Wrocław

(54) **Sprzęgło cierne, zwłaszcza samochodowe**

(57) Sprzęgło cierne, zwłaszcza samochodowe, charakteryzuje się tym, że jego pierścień dociskowy i koło zamachowe posiadają co najmniej jeden okrężny rowek (1) na okręgu o średnicy równej średnicy okręgu, na którym znajdują się nity mocujące okładzinę cierną na tarczy sprzęgła, w którym znajdują się przelotowe otwory (2), korzystnie rozmieszczone równomiernie, w liczbie od 4 do 12.

(1 zastrzeżenie)

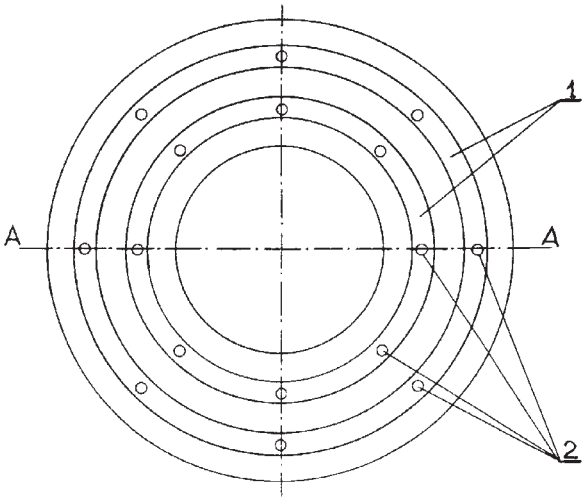

A1 (21) 351416 (22) 2001 12 28 7(51) F16H 3/00

(71) Politechnika Warszawska, Warszawa

(72) Ostapski Wiesław, Ponder Benedykt

(54) **Przekładnia falowa dwustopniowa**

(57) Przekładnia jest zaopatrzona w generator odkształceń i tuleję podatną (5) z dwoma zewnętrznie uzębionymi wieńcami, współpracującymi z dwoma wewnętrznie uzębionymi kołami sztywnymi (6,7). Generator odkształceń stanowi krzywka (3), zaopatrzona w łożyska podatne (4), połączona z wałem (1) poprzez sprzęgło samonastawne (2) w postaci tarczy z podłużnymi wycięciami, położonymi promieniowo w dwóch wzajemnie prostopadłych płaszczyznach, w które wchodzą dwie pary kołków wzdłużnych, usytuowane równolegle do osi przekładni w płaszczyznach osiowych przy czym jedna para kołków wzdłużnych osadzona jest w kołnierzu wału (1), a druga w krzywce (3).

(3 zastrzeżenia)

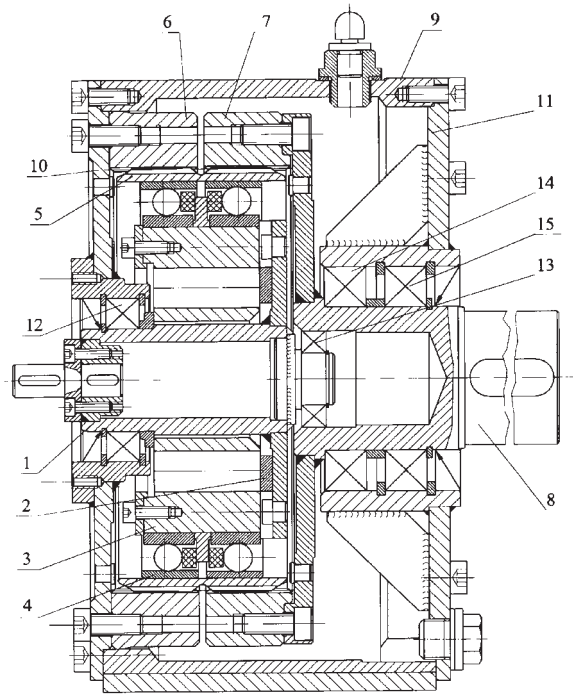

A1 (21) 351338 (22) 2001 12 21 7(51) F16K 3/00

(71) Instytut Technologii Eksploatacji, Radom

(72) Winiarski Andrzej, Kaczmarska Jadwiga

(54) **Zawór regulacyjny dla bardzo małych przepływów gazów, zwłaszcza powietrza**

(57) Zawór regulacyjny dla bardzo małych przepływów gazów, zwłaszcza powietrza, charakteryzuje się tym, że zawiera suwak (1), umieszczony w obudowie (2), obrotową krzywkę zewnętrzną (3) przesuwania suwaka (1), obrotowe krzywki wewnętrzne dokładnej regulacji przepływu oraz sprężynę (5) powracania suwaka (1) do położenia neutralnego, przy czym suwak (1) zaopatrzony jest w szczeliny, łączące dopływ gazu z wypływem gazu, zaś obrotowe krzywki wewnętrzne przylegają powierzchniami czołowymi do szczelin.

(1 zastrzeżenie)

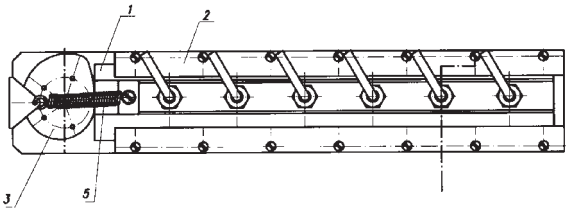

A1 (21) 351264 (22) 2001 12 19 7(51) F16L 13/00

(71) Zakład Produkcyjno-Usługowy Międzyrzecz Polskie Rury Preizolowane Sp. z o.o., Międzyrzecz

(72) Górczyński Henryk, Górczyński Dariusz

(54) **Sposób hermetyzacji połączonych rur preizolowanych**

(57) Sposób hermetyzacji połączonych rur preizolowanych polega na tym, że na zespawane wcześniej stalowe końce rur rurociągu nakłada się złącze zgrzewane elektryczne i prowadzi proces zgrzewania z podłożem rurociągu preizolowanego, którym jest polietylenowa zewnętrzna rura osłonowa, przy użyciu zgrzewarki elektrooporowej. Złącze zgrzewane elektryczne składa się z polietylenowej płyty (1) z umieszczonym w jej wgłębieniu obwodem grzewczym, który stanowi spirala grzewcza (3) i czujnik (5), znajdują się w polu grzania obwodu grzewczego. Złącze mocuje się do podłoża rurociągu za pomocą pasów dociskowych poprzez przekładkę.

(1 zastrzeżenie)

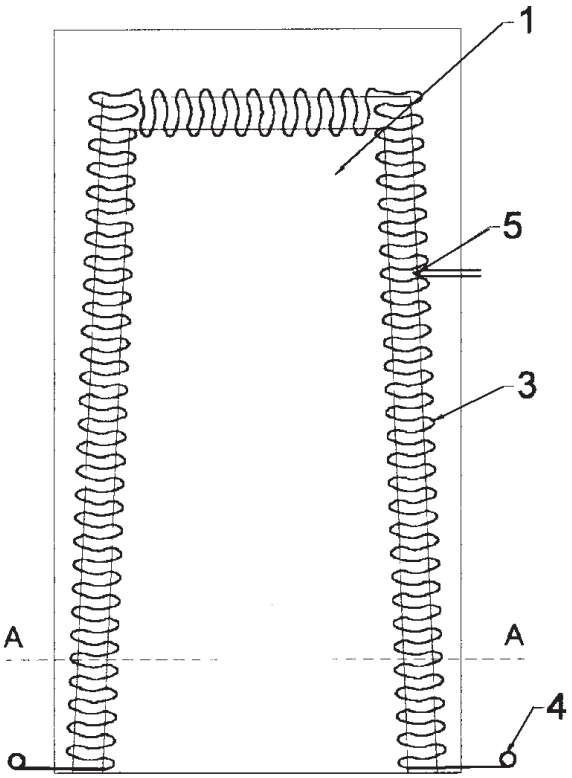

A1 (21) 351419 (22) 2001 12 28 7(51) F16N 7/00

(71) Akademia Górniczo-Hutnicza im. Stanisława Staszica, Kraków

(72) Salwiński Józef, Lepiarczyk Dariusz

(54) **Urządzenie do smarowania mechanizmów z pionowym usytuowaniem wałów**

(57) Urządzenie do smarowania mechanizmów z pionowym usytuowaniem wałów, zwłaszcza przekładni zębatych, przy czym dolny koniec wirującego wału zanurzony jest w oleju, charakteryzuje się tym, że w osi wirującego wału (1) usytuowany jest cylindryczny otwór (2), którego dolny koniec zamknięty jest przysłoną (3) z dopływowym otworem (4), a w górnym końcu wykonany jest co najmniej jeden promieniowy otwór (5) do wypływu oleju na zewnątrz wału (1).

(1 zastrzeżenie)

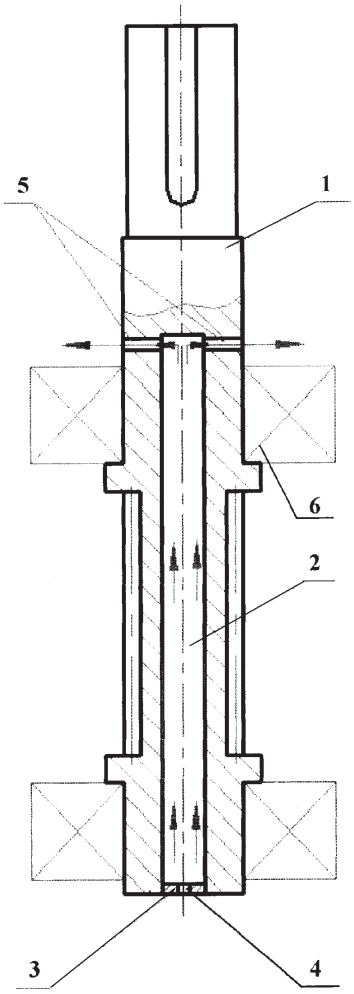

A1 (21) 351290 (22) 2001 12 20 7(51) F23D 5/00

(71) Politechnika Śląska, Gliwice

(72) Wilk Ryszard, Szlęk Andrzej

(54) **Urządzenie do podgrzewania powietrza opalane olejem opałowym ciężkim**

(57) Urządzenie do podgrzewania powietrza, opalane olejem opałowym ciężkim, składające się ze stalowej płomienicy oraz kilku płaszczy nawrotu spalin, charakteryzuje się tym, że płomienica (1) przedłużona jest przed paleniskiem (3) o długości od 1 do 2 średnic płomienicy, w którym zamocowany jest palnik (4), i zewnętrzna powierzchnia płomienicy pokryta jest żebrami (5) o naprzemiennym ułożeniu, przy czym korzystnie jest, gdy grubość żebra (6) jest nie mniejsza niż 3 mm oraz długość nie większą niż 200 mm, na których umiejscowiony jest ekran (6), korzystnie stalowy, w którym znajdują się otwory (7), umożliwiające przepływ powietrza między stronami ekranu.

(1 zastrzeżenie)

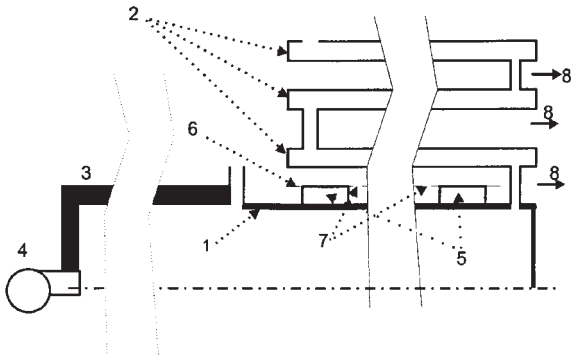

A1 (21) 351896 (22) 2000 05 30 7(51) F23G 5/04

(31) 99 991237 (32) 1999 05 31 (33) FI

(86) 2000 05 30 PCT/FI00/00485

(87) 2000 12 07 WO00/73703 PCT Gazette nr 49/00

(71) FORTUM POWER AND HEAT OY, Helsinki, FI

(72) Alin Jari

(54) **Sposób i urządzenie do spalania materiałów o niskiej palności**

(57) Przedmiotem wynalazku jest sposób obróbki wilgotnego materiału, który jest trudny do obróbki, takiego jak osad kanalizacyjny ze ścieków, poprzez spalanie, w którym materiał, który ma być obrabiany, jest suszony w suszarce parowej (3), a wysuszony materiał jest spalany w urządzeniu spalającym (1). Ze względu na zapotrzebowanie na ciepło suszarki parowej (3), przegrzewa się parę wodną za pomocą energii cieplnej wytwarzanej przez materiał spalany w urządzeniu spalającym (1), a przegrzaną parę wodną przenosi się do suszarki parowej (3) w celu osuszenia obrabianego materiału. Całą ilość ciepła uwolnionego z paliwa w urządzeniu spalającym (1) przenosi się do obiegu pary wodnej w suszarce parowej (3).

(15 zastrzeżeń)

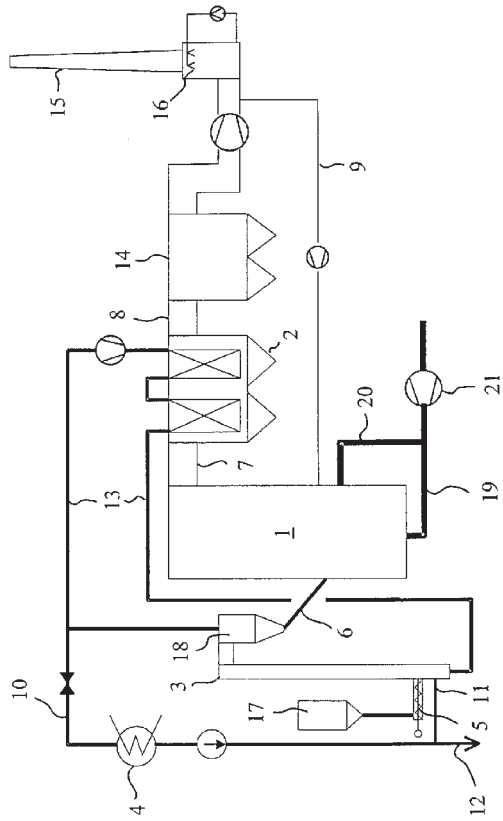

A1 (21) 351268 (22) 2001 12 19 7(51) F24D 12/00

(71) Ziętek Ryszard, Domecko; Rabiega Krzysztof, Komprachcice

(72) Ziętek Ryszard

(54) **Sposób odzyskiwania ciepła i urządzenie do odzyskiwania ciepła według tego sposobu**

(57) Sposób odzyskiwania ciepła do podgrzania ciepłej wody użytkowej w domowej instalacji wodnej polega na zabudowaniu poniżej punktu zrzutu ścieków cieplnych (7), na rurze kanalizacyjnej (1) kanalizacyjnego wymiennika ciepła (2) z króćcami (3,4) do wprowadzania wody zimnej i wyprowadzania wody ciepłej, skierowanej następnie do podgrzewacza ciepłej wody użytkowej (9). Urządzenie zbudowane jest w postaci nakładki (2), zabudowanej na rurze (1) kanalizacyjnej, i uszczelnione krążkami od góry i dołu. Króciec (3) podłączony jest do instalacji zimnej wody (8), a króciec (4) podłączony jest do instalacji wody podgrzanej (11).

(3 zastrzeżenia)

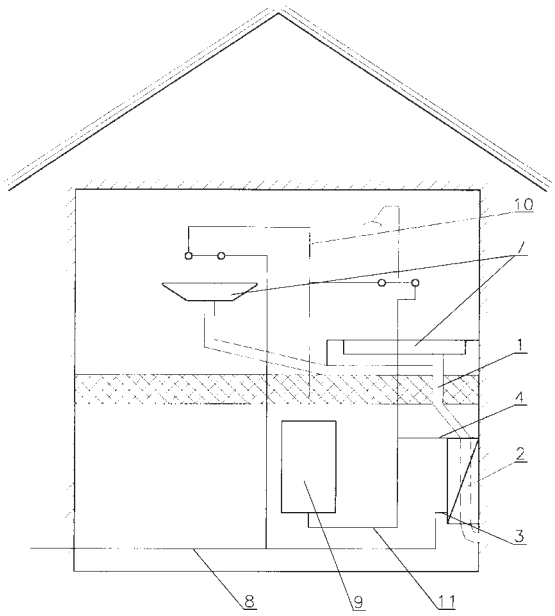

Data wprowadzenia zmiany zastrzeżeń: 2002 03 14

A1 (21) 351330 (22) 2001 12 21 7(51) F24D 13/00

(75) Poppe Ireneusz, Katowice; Poppe Dariusz, Katowice; Dembski Stanisław, Katowice

(54) **Instalacja centralnego ogrzewania z elektrycznym zasilaniem wieloźródłowym**

(57) Instalacja c.o. posiada zbiornik-ogrzewacz (1) typu otwartego z pokrywą (2), wypełniony/zasilany wodą z sieci wodociągowej (30) lub olejem ze zbiornika zapasowego, wyposażony w grzałki elektryczne (3) z termostatem (4), zasilane elektrycznie, poprzez sterownik (54), zewnętrznymi źródłami energii: energią niekonwencjonalną (50) i/lub prądnicą elektryczną (51) i/lub przetwornicą napięcia (52), zasilaną z zespołów baterii akumulatorów (53) i/lub z sieci energetycznej, i/lub innymi źródłami energii. Instalacja c.o. zaopatrzona jest w mieszalnik (13), w dwa dodatkowe zbiorniki-zbiornik zapasowy z olejem z pokrywą z filtrem (24) i zbiornik bezpieczeństwa (9) z pokrywą z filtrem, wyposażony w przewód powrotny z pompą elektryczną, sterowaną włącznikiem pływakowym i/lub czujnikiem poziomu cieczy (25), przewody przelewowe, przewód ujścia pary wodnej, zawór spustowy (15), zawory odcinające (16, 18, 21, 29), filtry (17, 28), zawory zwrotne (22), czujniki przepływu cieczy (40) oraz pompę obiegowo- cyrkulacyjną (19), zasilaną elektrycznie, poprzez wyłącznik czasowy (60) i/lub sterownik (54), zewnętrznymi źródłami energii. Instalacja c.o. korzystnie zaopatrzona jest w elektryczny, przepływowy ogrzewacz (12) i/lub akumulacyjny zestaw grzewczy i/lub generator-magnetron zasilane, poprzez czujnik przepływu cieczy (40) i/lub sterownik (54), zewnętrznymi źródłami energii, urządzenia służące do podgrzewania czynnika grzewczego/woda/olej/ podczas napełniania zbiornika-ogrzewacza (1), podczas zasilania grzejnika (36) oraz przy powrocie z grzejnika (36). Ponadto instalacja c.o. wyposażona jest w grzejniki (36), zaopatrzone w zawory/głowice przygrzejnikowe i/lub przygrzejnikowe pompy cyrkulacyjne, przelewową rurkę zasilającą, zawór spustowy, zawór zwrotny (22), czujnik przepływu cieczy (40), elektryczny przepływowy ogrzewacz (12) i/lub akumulacyjny zestaw grzewczy, i/lub generator- magnetron, ożebrowanie-radiator oraz ponadto korzystnie zaopatrzona jest w grzejniki dekoracyjne. Instalacja c.o. posiada także silnik/turbinę wodną (61), której wyjście wału napędza prądnicę małej mocy (62), która z kolei zasila elektrycznie grzałki (3) z termostatem (4) i/lub elektryczny

przepływowy ogrzewacz (12), i/lub akumulacyjny zestaw grzewczy, i/lub generator-magnetron, i/lub służyć może do pomocniczego ładowania baterii akumulatorów (53).

(10 zastrzeżeń)

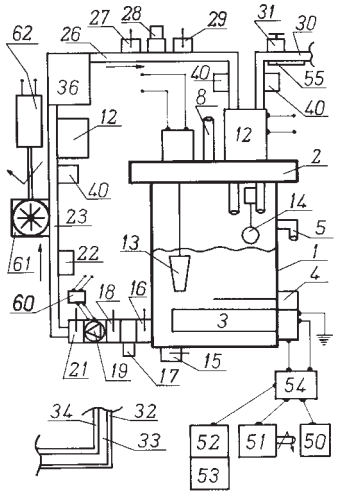

Data wprowadzenia zmiany zastrzeżeń: 2002 06 14

A1 (21) 357542 (22) 2002 12 05 7(51) F24D 19/10

(31) 01 10162604 (32) 2001 12 20 (33) DE

(71) DANFOSS A/S, Nordborg, DK

(72) Garm Fester

(54) **Zawór grzejnikowy**

(57) Przedmiotem wynalazku jest zawór grzejnikowy z gniazdem zaworowym, które otacza otwór (19), zamykany elementem zaworowym, przylegającym w pozycji zamknięcia do gniazda zaworowego wzdłuż linii zamykania (20-22). Linia zamykania (20-22) ma co najmniej jeden odcinek (21), który skierowany jest do wewnątrz otworu (19), a na zewnątrz, wzdłuż linii zamykania (20-22), również w pozycji zamknięcia elementu zaworowego, znajduje się wolna przestrzeń (23).

(11 zastrzeżeń)

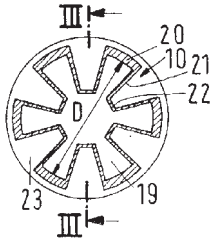

A1 (21) 351339 (22) 2001 12 21 7(51) F25B 31/00

(71) Instytut Technologii Eksploatacji, Radom

(72) Winiarski Andrzej, Kaczmarska Jadwiga, Rogoś Elżbieta, Urbański Andrzej

(54) **Urządzenie do uzdatniania olejów, zwłaszcza olejów do amoniakalnych sprężarek chłodniczych**

(57) Urządzenie do uzdatniania olejów, zwłaszcza olejów do amoniakalnych sprężarek chłodniczych zawierające pompy, zawory, filtry i monometry oraz łączące je przewody, charakteryzuje się tym, że ma zbiornik termostatowy (Z_t) z układem grzewczym (G) zaopatrzony wewnątrz w pompę zębatą (P_z) z zaworami na wlocie (1) i na wylocie (2), przy czym pomiędzy pompą (P_z), a zaworem (2) na wylocie umieszczony jest zawór regulacyjny przepływu (Z_{rl}), zaś pompa zębata (P_z) napędzana jest z silnika umieszczonego na zewnątrz zbiornika (Z_t), natomiast wylot pompy poprzez zawór (2) połączony jest z blokiem filtrów odśrodkowych (F_o) oraz blokiem filtrów dokładnych (F_d) poprzez elektrozawory (I, II, III), przy czym pomiędzy blokiem filtrów dokładnych (F_d), a elektrozaworem (II) umieszczone jest przyłącze zaworu regulacyjnego (Z_{rII}), za którym dołączony jest optoelektryczny miernik czystości (E_{cI}), zaś każdy filtr w bloku filtrów dokładnych (F_d) zaopatrzony jest w manometr (M_{II}), pomiędzy elektrozaworem (I) i blokiem filtrów odśrodkowych (F_o) umieszczony jest manometr (M_I), natomiast blok filtrów dokładnych (F_d) zaopatrzony jest w optoelektryczny miernik czystości (E_{cII}), ponadto ze zbiornikiem termostatowym (Z_t) połączony jest zbiornik neutralizatora (Z_n) poprzez komorę skraplania (K_s), przy czym nad komorą skraplania (K_s) umieszczona jest komora rozpylania (K_r), a nad nią komora odkraplania (K_o) połączona od góry z wentylatorem (W), zaś dolna część zbiornika neutralizatora (Z_n) poprzez pompę neutralizatora (P_n) połączona jest z komorą skraplania (K_s), przy czym na przewodzie łączącym zbiornik neutralizatora (Z_n z komorą skraplania (K) umieszczony jest manometr (M), a pomiędzy pompę neutralizatora (P_n) i komorę skraplania (K_s) włączony jest zawór przelewowy (Z_p).

(1 zastrzeżenie)

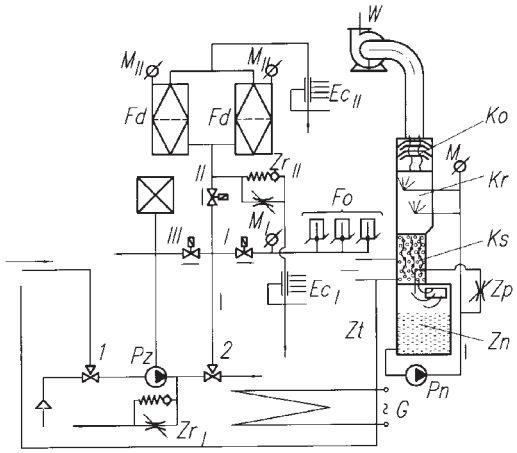

A1 (21) 351867 (22) 2000 05 12 7(51) F27B 15/08

(31) 99 991226 (32) 1999 05 31 (33) FI

(86) 2000 05 12 PCT/FI00/00433

(87) 2000 12 07 WO00/73519 PCT Gazette nr 49/00

(71) OUTOKUMPU OYJ, Espoo, FI

(72) Kojo Ilkka, Lahtinen Markku, Peltoniemi Kaarle

(54) **Urządzenie do równomiernego podawania materiału proszkowego do palnika koncentratu zawiesinowego (fluidyzacyjnego) pieca wytopowego**

(57) Urządzenie do jednostajnego podawania materiału proszkowego do palnika koncentratu zawiesinowego pieca wytopowego, w którym palnik koncentratu (2) składa się z elementów

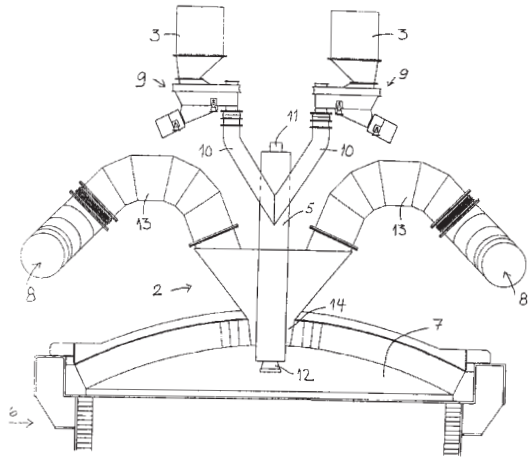

zasilających gazem reakcyjnym (13, 14), z elementów podających (5, 10) materiał proszkowy i z dystrybutora koncentratu (11), znamienne tym, że zasilacz wibracyjny (9) umieszczony jest pomiędzy zbiornikiem (3) materiału proszkowego a rurami zasilającymi (10) materiałem proszkowym, a rura zasilająca (10) palnika koncentratu wyposażona jest w co najmniej jedną przegrodę do rozdzielania materiału.

(8 zastrzeżeń)

A1 (21) 351876 (22) 2000 05 12 7(51) F27D 17/00
B01D 47/06
C21B 7/22

(31) 99 991192 (32) 1999 05 26 (33) FI

(86) 2000 05 12 PCT/FI00/00432

(87) 2000 12 07 WO00/73724 PCT Gazette nr 49/00

(71) OUTOKUMPU OYJ, Espoo, FI

(72) Jalonen Antti, FI; Saarinen Risto

(54) **Sposób studzenia strumienia gazu w piecu do wytapiania**

(57) Wynalazek dotyczy sposobu studzenia bardzo dobrze rozproszoną, rozpyloną cieczą strumienia gazu wychodzącego przez komin (4) pieca (1) do wytapiania, takiego jak łukowy piec do wytapiania, który to sposób zapobiega łączeniu się i spiekaniu drobin materii stałej zawartych wewnątrz.

(9 zastrzeżeń)

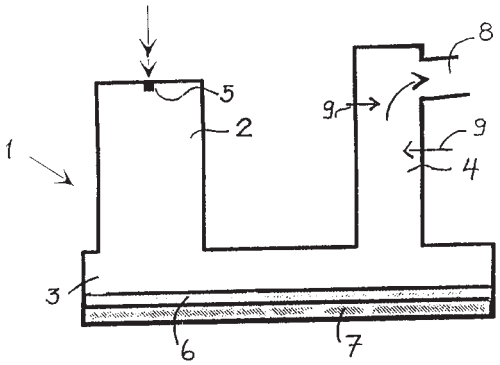

A1 (21) 358117 (22) 2003 01 03 7(51) F41C 23/00

(75) Stola Krzysztof, Wrocław

(54) **Podpórka do broni, zwłaszcza dla myśliwych**

(57) Przedmiotem wynalazku jest podpórka do broni, przeznaczona szczególnie dla myśliwych używających broni w różnorodnych warunkach terenowych.

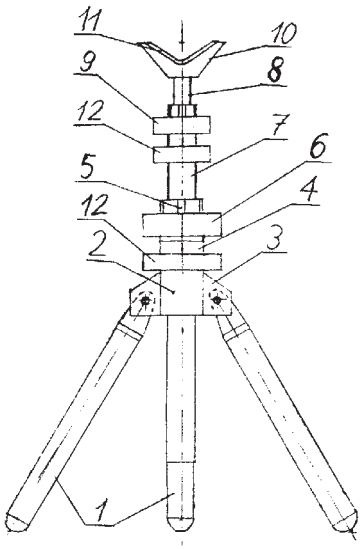

Podpórka do broni, zwłaszcza dla myśliwych, jest utworzona z trójnogu o nogach (1) zamocowanych przegubowo w pierścieniowym korpusie (2). Podpórka charakteryzuje się tym, , że pierścieniowy korpus (2) jest zaopatrzony w tuleję (4) z wzdłużnymi rozcięciami (5) i z zewnętrznym gwintem, na którą nakręcona jest nakrętka (6), zaś wewnątrz tulei (4) osadzona jest przesuwnie rura (7) połączona z podporowym łożem (10). Rura (7) jest połączona z podporowym łożem (10) za pośrednictwem trzpienia (8) osadzonego przesuwnie w rurze (7).

(7 zastrzeżeń)

A1 (21) 351297 (22) 2001 12 20 7(51) F41J 5/06

(75) Tłustowski Adam, Warszawa; Tymiński Dariusz, Warszawa

(54) **Sposób kontroli celnych rzutów granatem**

(57) Istota wynalazku polega na tym, że na płaszczyźnie celu rozmieszcza się płytę (P) ewentualnie podzieloną na odcinki. Do płyty (P) w odstępach mocuje się czujniki wstrząsowe (C1-Cn). Wyjścia czujników wstrząsowych (C1-Cn) łączy się równolegle. Styki robocze czujników wstrząsowych (C1-Cn) ustala się jako normalnie rozwarte, a ich wspólne wyjścia łączy się z rejestratorem (R) wyników. Ponadto każdemu z ćwiczących przydziela się identyfikator na przykład liczbowy, a rejestrowane wyniki rzutów porządkuje się według tych identyfikatorów. Każdy odcinek płyty (P) częściowo nakłada się na jej poprzedni odcinek. Celne rzuty sygnalizuje się dźwiękowo lub wizualnie za pomocą sygnalizatora (S).

(2 zastrzeżenia)

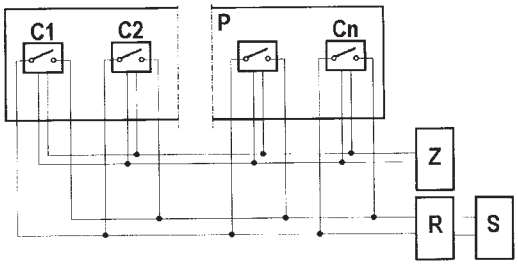

A1 (21) 351266 (22) 2001 12 19 7(51) F42B 3/26

(71) Ośrodek Badawczo-Rozwojowy CENTRUM TECHNIKI MORSKIEJ, Gdynia

(72) Dymarkowski Krzysztof, Obrochta Władysław, Jasik Marian, Sikorski Jerzy

(54) **Układ zabezpieczenia przed przedwczesną inicjacją wybuchu, zwłaszcza w wyrzutni ładunku wydłużonego dużego**

(57) Układ zabezpieczenia przed przedwczesną inicjacją wybuchu ładunku wybuchowego zawiera urządzenie ochrony przepięciowej (4) podłączone do wejścia zasilania sterownika (2) oraz przeciwzakłóceniowe filtry (6) podłączone w linie obwodu sterowania, między sterownik (2), a urządzenia zewnętrzne i pojemnik-wyrzutnię (7).

(2 zastrzeżenia)

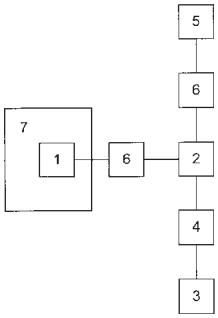

DZIAŁ G

FIZYKA

A1 (21) 351219 (22) 2001 12 17 7(51) G01L 5/00
G01L 1/22

(71) Instytut Mechanizacji Budownictwa i Górnictwa Skalnego, Warszawa

(72) Szymański Krzysztof, Grajdek Krzysztof, Mijakowski Włodzimierz

(54) **Urządzenie do określania wartości siły, uruchamiającej koło kierownicy pojazdu, zwłaszcza maszyny roboczej**

(57) Urządzenie posiada tensometry (13) zainstalowane na obydwu płaszczyznach płaskiego elementu sprężystego (9) osadzonego jednym końcem trwale w głowicy (2), na której jest zamocowane dodatkowe koło kierownicy (1), a drugim końcem umieszczonego w zabieraku (12) przytwierdzonym do podstawy (4), posiadającej promieniowe ramiona (5) o regulowanej długości, przy czym na końcu każdego ramienia (5) znajduje się kształtowy uchwyt (7) umożliwiający mocowanie do koła kierownicy (8), a głowica (2) jest zamocowana obrotowo w osi podstawy (4). Element sprężysty ma kształt wydłużonego trójkąta równoramiennego osadzonego podstawą w głowicy (2) i wierzchołkiem w zabieraku (12), a na płaszczyznach w pobliżu wierzchołka posiada symetryczne spiczaste odboje, współpracujące z U-kształtnym wycięciem w zabieraku (12). Podstawa (4) ma trzy promieniowe ramiona (5) rozstawione równomiernie, a zakończenie każdego ramienia (5) stanowi wysięgnik (6) mocowany przesuwnie w ramieniu (5), korzystnie teleskopowo. Dodatkowe koło kierownicy (1) jest zamocowane do głowicy (2) za pomocą sztywnych wsporników (3) przytwierdzonych trwale do dodatkowego koła kierownicy (1) i do głowicy (2).

(7 zastrzeżeń)

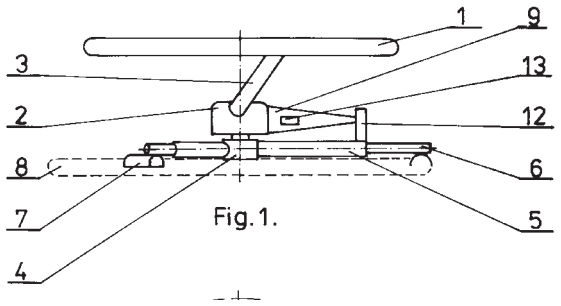

Fig. 1.

A1 (21) 351392 (22) 2001 12 27 7(51) G01L 9/08

(71) Instytut Technologii Elektronowej, Warszawa

(72) Budzyński Tadeusz, Kowalski Paweł, Grabiec Piotr, Latecki Bogdan, Studzińska Krystyna

(54) **Sposób wytwarzania piezorezystywnego czujnika ciśnienia**

(57) Przedmiotem wynalazku jest sposób wytwarzania piezorezystywnego czujnika ciśnienia, w którego półprzewodnikowym podłożu typu n o orientacji krystalograficznej d wykonania jest płaska lub profilowana membrana (3) zawierająca piezorezystory (4) typu p, połączone z wyprowadzeniami aluminiowymi (5) wysokodomieszkowaną warstwą dyfuzyjną typu p. Na wysokodomieszkowanej warstwie pośredniej typu wykonane są wprowadzenia aluminiowe realizujące kontakt elektryczny do podłoża, a powierzchnię płytki pokrywa warstwa pasywująca z dwutlenku krzemu z osadzoną na niej warstwą azotku krzemu. W sposobie połączenia (1) piezorezystorów (4) z wyprowadzeniami aluminiowymi (5) wykonuje się poprzez dyfuzję boru z krzemu polikrystalicznego lub amorficznego wytworzonego uprzednio na płytce krzemowej (7) przez osadzenie chemiczne z fazy gazowej w temperaturze 240° - 300°C przy ciśnieniu 1 mbar domieszkowanego borem podczas osadzania. Wysokodomieszkowaną warstwę pośrednią (2) typu n pod wyprowadzeniem aluminiowym (5) wykonuje się metodą dyfuzji arsenu z krzemu polikrystalicznego lub amorficznego wytworzonego uprzednio na płytce krzemowej (7) przez osadzenie chemiczne z fazy gazowej w temperaturze 520° - 600°C przy ciśnieniu 1 mbar domieszkowanego arsenu podczas osadzania. Nad obszarami piezorezystorów (4) wykonuje się warstwę pasywującą(6) z krzemu amorficznego niedomieszkowego o bardzo wysokiej rezystywności, wytworzonego na płytce krzemowej (7) przez osadzenie chemiczne z fazy gazowej w temperaturze 500° - 570°C przy ciśnieniu 1 mbar i pokrytego warstwą dwutlenku krzemu (10).

(1 zastrzeżenie)

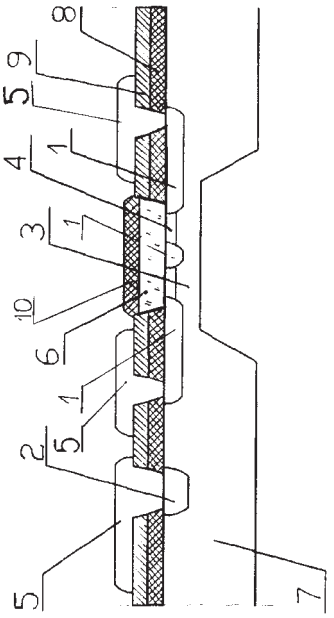

A1 (21) 351367 (22) 2001 12 24 7(51) G01M 19/00

(71) Kopalnia Węgla Brunatnego TURÓW S.A., Bogatynia

(72) Bieliński Zygmunt, Milewski Marek

(54) **Maszyna wytrzymałościowa**

(57) Przedmiotem wynalazku jest maszyna wytrzymałościowa do badań zawiesi z lin stalowych i włókiennych. Maszyna wytrzymałościowa charakteryzuje się tym, że składa się z konstrukcji stalowej stałej (1), na której zabudowany jest przejezdnie uchwyt zawiesia (3), który jest przemieszczany dwoma równoległymi siłownikami hydraulicznymi (4), przy czym układ ten stanowi obciążenie czynne badanego zawiesia, zaś drugi uchwyt zawiesia (5) na przestawnym sworzniu zawiesia (25) zabudowany jest przesuwnie na konstrukcji stalowej przejezdnej (2), współpracującej ze zderzakiem (24), która jest

połączona za pośrednictwem zawiesia (6) z dźwignią (7) z wyłącznikiem krańcowym dźwigni (22) i na której zabudowane są dwa wózki balastowe (8,9), wózek balastu lewy (8) ze śrubą ustalającą (13) i wózek balastu prawy (9) ze śrubą ustalającą (12), które stanowią obciążenie bierne dla badanych zawiesi, a ustawienie balastów (8,9) na zadane obciążenie wykonuje się wyskalowanymi wskaźnikami (10) dla balastu lewego (8) lewego wskaźnikiem (11) dla balastu prawego (9).

(5 zastrzeżeń)

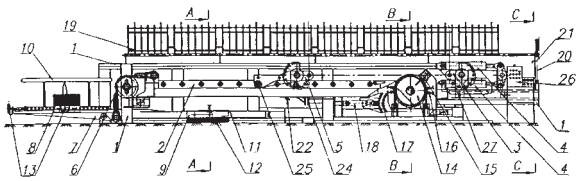

A1 (21) 351420 (22) 2001 12 28 7(51) G01N 27/83

(71) Akademia Górniczo-Hutnicza im. Stanisława Staszica, Kraków

(72) Hansel Józef, Kwaśniewski Jerzy, Lankosz Lesław

(54) **Urządzenie do miejscowego badania lin stalowych**

(57) Urządzenie do miejscowego badania lin stalowych zawierające w dwuczęściowym korpusie obwody magnetyczne składające się z magnesu trwałego, ruchomego i stałego nabiegunnika (1) oraz wymiennych elementów ferromagnetycznych (3) dopasowanych do średnicy liny charakterystyczne jest tym, że do wewnętrznej strony stałego nabiegunnika (1) ma zamocowany ruchomy czujnik pomiarowy (5).

(1 zastrzeżenie)

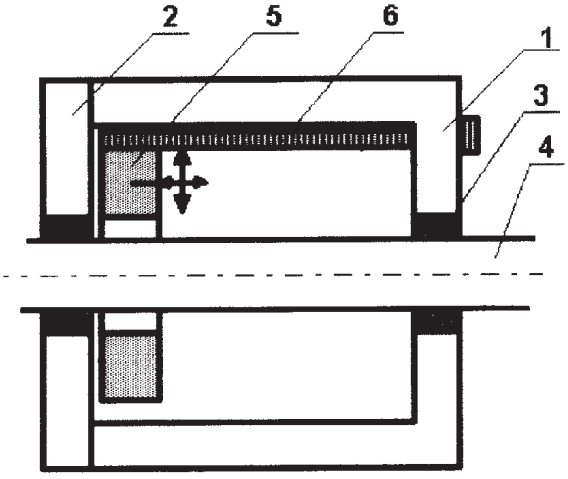

A1 (21) 351421 (22) 2001 12 28 7(51) G01N 27/83

(71) Akademia Górniczo-Hutnicza im. Stanisława Staszica, Kraków

(72) Hansel Józef, Kwaśniewski Jerzy, Lankosz Lesław

(54) **Głowica pomiarowa do badania cięgien linowych**

(57) Głowica pomiarowa do badania cięgien linowych zawierająca w dwuczęściowym korpusie magnesy, nabiegunniki i czujnik/ charakteryzuje się tym, że w korpusie (3) są usytuowane co najmniej dwie pary prowadnic (4). Czajnik (5) przetwarza zaburzenie pola magnetycznego, powstałe pod wpływem uszkodzenia cięgna liny stalowej (2), na odpowiedni sygnał detekcyjny.

(1 zastrzeżenie)

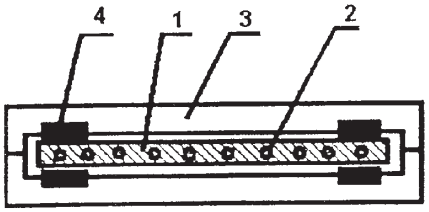

A1 (21) 351265 (22) 2001 12 19 7(51) G01N 29/00

(71) Uniwersytet Śląski, Katowice

(72) Wróbel Zygmunt, Dyszkiewicz Andrzej

(54) **Sposób przestrzennego obrazowania własności mechanicznych struktury wewnętrznej obiektu oraz instrumentalnie indukowanych zmian tej struktury i urządzenie do stosowania tego sposobu**

(57) Przedmiot wynalazku dotyczy sposobu i urządzenia do przestrzennego obrazowania własności mechanicznych struktury wewnętrznej obiektu i ich instrumentalnie indukowanych zmian. Urządzenie ma co najmniej dwa kołowe pomiarowo-wzbudzające układy (1a) i (1b) połączone ze sobą za pomocą teleskopowo przesuwnej konstrukcji (2). Każdy układ pomiarowo-wzbudzający składa się z pierścienia konstrukcyjnego (3), na którym promieniowo są osadzone specjalnej konstrukcji sprężynujące wysięgniki pomiarowe (4) obejmujące badany obiekt (5). Do sprężynujących wysięgników pomiarowych (4) przyłączony jest co najmniej jeden przetwornik elektro-mechaniczny (PE-M) połączony ze sterowanym generatorem drgań elektrycznych (GDE). Do pozostałych sprężynujących wysięgników pomiarowych (4) przyłączony jest co najmniej jeden przetwornik mechaniczno-elektryczny (PM-E) połączony z analizatorem drgań elektrycznych (ADE). Sterowany generator drgań elektrycznych (GDE) oraz analizator drgań elektrycznych (ADE), są połączone z komputerowym systemem (KSS), nadzorującym pracę urządzenia. Wymuszenie drgań struktury badanego obiektu poprzez przetworniki elektromechaniczne i ich pomiar poprzez przetworniki mechaniczno-elektryczne, umieszczone po obwodzie w obu układach pomiarowo-wzbudzających, powoduje że

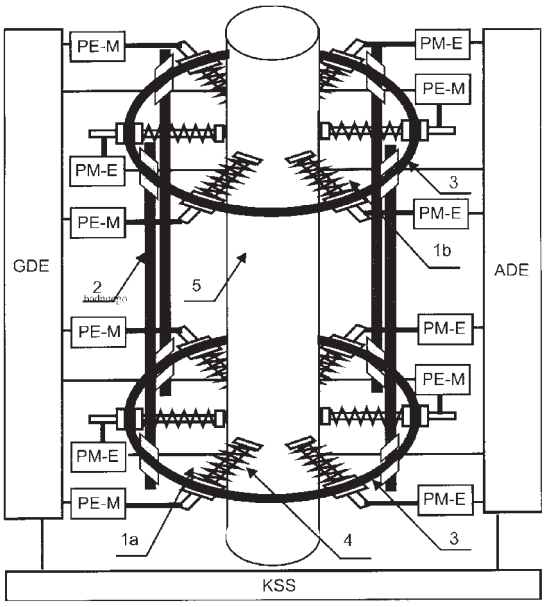

otrzymuje się dane o osłabieniu wiązki drgań mechanicznych z różnych kierunków kątowych, zarówno po promieniu badanego obiektu jak i wzdłuż badanego obiektu. Umożliwia to stworzenie mapy rozkładu gęstości mechanicznej z możliwością przełożenia jej na skalę szarości i generowanie obrazu stanu struktury badanego obiektu na przykład kości.

(3 zastrzeżenia)

A1 (21) 351870 (22) 2000 06 07 7(51) G01N 29/02

(31) 99 9913185 (32) 1999 06 07 (33) GB

(86) 2000 06 07 PCT/GB00/02206

(87) 2000 12 14 WO00/74839 PCT Gazette nr 50/00

(71) REGENESYS TECHNOLOGIES LIMITED, Swindon, GB

(72) Morrissey Patrick John, IE; Cooley Graham Edward, GB

(54) **Sposób wykrywania początku tworzenia się koloidu przy strącaniu cząstek siarki**

(57) Przedmiotem wynalazku jest sposób właściwy do wykrywania początku tworzenia się koloidu w roztworze, którego skład jest w stanie zmiany, który to sposób wykorzystuje technikę akustoforezy i który zawiera etapy albo (i) przykładania oscylacyjnego pola elektrycznego do roztworu i kontrolowania amplitudy wynikowego sygnału akustycznego, a początek tworzenia się koloidu jest wykrywany przez zmianę amplitudy wynikowego sygnału akustycznego, albo (ii) dostarczanie oscylacyjnego sygnału akustycznego do roztworu i kontrolowanie wynikowego oscylacyjnego pola elektrycznego, a początek tworzenia się koloidu jest wykrywany przez zmianę amplitudy wynikowego oscylacyjnego pola elektrycznego, albo (iii) przykładanie oscylacyjnego pola elektrycznego do roztworu i kontrolowanie wynikowego oscylacyjnego pola elektrycznego, elektrycznego początek tworzenia się koloidu jest wykrywany przez zmianę amplitudy wynikowego oscylacyjnego pola elektrycznego.

(9 zastrzeżeń)

A1 (21) 357930 (22) 2002 12 20 7(51) G01N 31/00

(31) 01 29525 (32) 2001 12 21 (33) US

(71) LIFESCAN, INC., Milpitas, US

(72) Pugh Jerry T.

(54) **Urządzenie testowe**

(57) Wynalazek zapewnia w zasadzie odporne na wilgoć, szczelne dla powietrza urządzenie (21) testowe zarówno do dozowania szeregu diagnostycznych pasków testowych jak i testowania płynów biologicznych dozowanych na pasek.

Jeden pasek można przemieszczać pojedynczym ruchem translacyjnym w celu użycia do badania.

(9 zastrzeżeń)

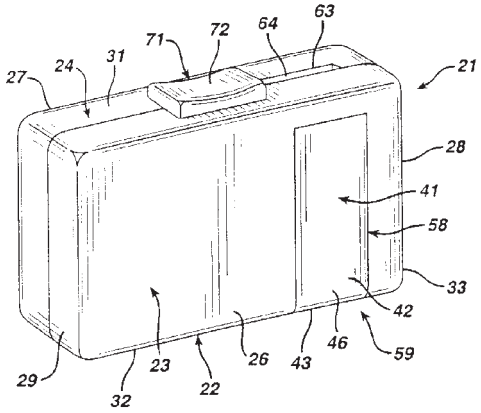

A1 (21) 351270 (22) 2001 12 19 7(51) G01R 15/06

(71) Instytut Energetyki, Warszawa

(72) Wróblewski Juliusz

(54) **Pojemnościowy przekładnik napięciowy z korekcją błędów dynamicznych**

(57) Przekładnik napięciowy, pojemnościowy z korekcją błędów dynamicznych znajdujący zastosowanie w sieciach energetycznych wysokich napięć, pozwalający na współpracę z szybkimi zabezpieczeniami charakteryzuje się tym, że posiada bocznik w postaci kondensatora (C_1) włączonego szeregowo przez dławik wysokiej częstotliwości w obwód prądowy dzielnika znanego przekładnika pojemnościowego na kondensatorach (C_d) i (C_g) oraz drugi bocznik w postaci kondensatora (C_2) włączony szeregowo w obwód części indukcyjnej znanego przekładnika napięciowego pojemnościowego (PNP), przy czym wyjście pierwszego bocznika (C_1) jest połączone z wejściem pierwszym układu sumującego (SUM), a wejście drugiego bocznika (C_2) jest połączone z drugim wejściem układu sumującego (SUM), ponadto jego wyjście (WY) stanowi wyjście przekładnika.

(1 zastrzeżenie)

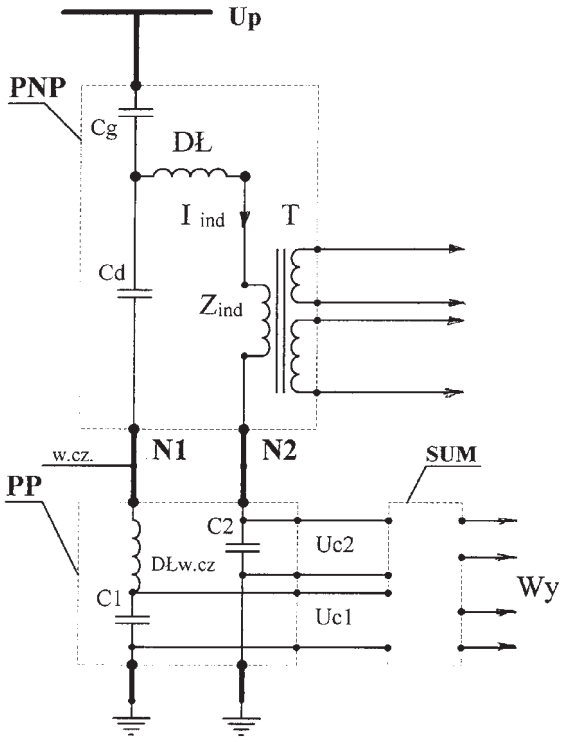

A1 (21) 351360 (22) 2001 12 24 7(51) G01R 19/04

(71) Politechnika Opolska, Opole

(72) Tarczyński Wiesław

(54) **Detektor szczytowy**

(57) Detektor szczytowy rozwiązuje problem nadążania wartości szczytowej napięcia wejściowego szczególnie w sytuacji, gdy amplituda tego napięcia maleje. Wejście (We) detektora połączone jest z wejściem nieodwracającym komparatora (K). Wejście odwracające komparatora (K) połączone jest z jedną końcówką rezystora pierwszego (R1) i z jedną końcówką rezystora drugiego (R2). Wyjście komparatora (K) połączone jest z wejściem przerzutnika monostabilnego (PM), którego wyjście

poprzez rezystor (R3) połączone jest z bazą tranzystora (T). Kolektor tranzystora (T) poprzez rezystor (R4) połączony jest z wyjściem (Wy) detektora.

(1 zastrzeżenie)

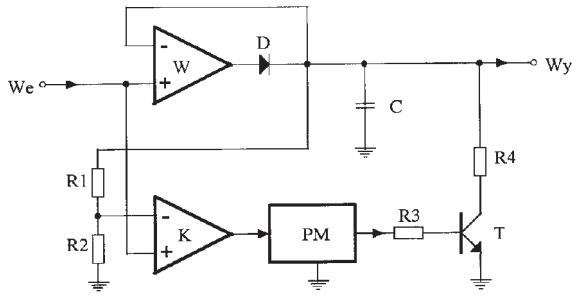

A1 (21) 351414 (22) 2001 12 28 7(51) G01R 29/26

(71) Politechnika Gdańska, Gdańsk

(72) Hasse Lech

(54) **Sposób pomiaru parametrów szumowych liniowych czwórników elektrycznych**

(57) Wynalazek pozwala na pomiar parametru szumowego badanego czwórnika widmowo, w którym zostaje wyeliminowany wpływ szumów własnych toru pomiarowego na wynik pomiaru. Pomiar parametru szumowego określa się na podstawie rejestracji napięciowych przebiegów czasowych szumów $u_n(t)$ uzyskanych w kolejnych etapach pomiarowych, z których w jednym wyznacza się gęstość widmową mocy szumów ($G_{n1}(f)$) kaskadowego połączenia wzorcowego generatora szumów (1) z wyłączonym jego aktywnym źródłem szumu (5), połączonego z badanym czwórnikiem elektrycznym (2), do którego wyjścia jest dołączony wzmacniacz pomiarowy (3) o wzmocnieniu $K_p(f)$, połączony z układem rejestracji (4). W kolejnym etapie pomiaru wyznacza się gęstość widmową mocy ($G_{n2}(f)$, odpowiadającą

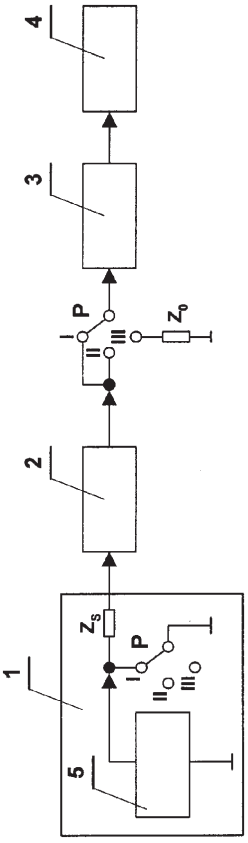

szumom kaskadowego połączenia wzorcowego generatora szumów (1), przy włączonym jego aktywnym źródle szumów (5) o poziomie odpowiadającym rozporządzalnej gęstości widmowej mocy $n \cdot a\, n \cdot kT_0$, gdzie n jest liczbą rzeczywistą większą od 1, a parametr a zależy od rodzaju wyznaczanego parametru szumowego, połączonego z badanym czwórnikiem (2) i wzmacniaczem pomiarowym (3) oraz układem rejestracji (4). W następnym etapie pomiaru wyznacza się gęstość widmową mocy $G_{n3}(f)$, odpowiadającą kaskadowemu połączeniu wzmacniacza pomiarowego (30 i układu rejestracji (4), gdy na wejściu tego wzmacniacza jest dołączona impedancja (Z_0), o wartości liczbowej równej liczbie zespolonej sprzężonej do liczby zespolonej będącej wartością liczbową impedancji wyjściowej badanego czwórnika (2). Po tym określa się żądany parametr szumowy badanego czwórnika.

(1 zastrzeżenie)

A1 (21) 351871 (22) 2000 06 01 7(51) G01S 5/10 H04Q 7/38

(31) 99 9912724 (32) 1999 06 01 (33) GB

(86) 2000 06 01 PCT/GB00/02105

(87) 2000 12 07 WO00/73814 PCT Gazette nr 49/00

(71) CAMBRIDGE POSITIONING SYSTEMS LTD., Cambridge, GB

(72) Duffett-Smith Peter James, Brice James Paul, Hansen Paul

(54) **Ulepszenia systemu radiowego określania położenia**

(57) Przedmiotem wynalazku jest sposób określenia położenia lub zmiany położenia lub stanu ruchu dla odbiornika lub odbiorników, które to położenia lub zmiany położenia lub stanu ruchu nie są jeszcze znane, w sieci źródeł emisji, których wszystkie lub część położenia jest znana. W pierwszej chwili mierzone są względem przesunięcia czasowe, fazowe, częstotliwościowe lub ich pochodne względem siebie lub względem źródła odniesienia, dla sygnałów odebranych przez pierwszy odbiornik, a pochodzących z wielu źródeł emisji. W drugiej chwili mierzone są względem przesunięcia sygnałów odebranych przez ten sam lub inny odbiornik, którego położenie lub stan ruchu nie są znane, a pochodzących z wielu źródeł emisji. Następnie na podstawie relacji pomiędzy pierwszym i drugim zestawem przesunięć względnych obliczana jest pozycja odbiornika lub odbiorników dla pierwszej i drugiej chwili, lub zmiany położenia lub stanu ruchu pierwszego odbiornika pomiędzy pierwszą i drugą chwilą dla któregokolwiek z odbiorników.

(12 zastrzeżeń)

A1 (21) 351215 (22) 2001 12 17 7(51) G01S 7/03 H03K 17/00

(71) Przemysłowy Instytut Telekomunikacji, Warszawa

(72) Czwartacka Anna, Stachowski Bogdan

(54) **Mikrofalowy przełącznik diodowy**

(57) Wynalazek umożliwia polaryzację diod mikrofalowych w kierunku przewodzenia w obydwu ramionach przełącznika jednocześnie dla jednego stanu przełącznika, zaś w kierunku zaporowym dla drugiego stanu przełącznika. W mikrofalowym przełączniku diodowym dioda przełączająca nadawcza (D_N) w ramieniu nadawczym przełącznika, przez które przenoszona jest duża moc, jest dołączona jedną ze swych elektrod do linii transmisyjnej nadawczej (L_{TN}) jednego z ramion wejściowych przełącznika poprzez odcinek linii z rodzajem TEM. Druga elektroda diody przełączającej (D_N) w ramieniu nadawczym przełącznika jest połączona poprzez układ polaryzacji (U_{PN}) w tym ramieniu z potencjałem zerowym układu, przy czym w drugim, odbiorczym ramieniu przełącznika, przez które przenoszona jest mała moc, jedna z elektrod diody przełączającej

odbiorczej (D_o) w tym ramieniu jest połączona z linią transmisyjną odbiorczą (L_{TO}) przełącznika, zaś druga elektroda tej diody połączona jest z potencjałem zerowym układu poprzez układ polaryzacji (U_{PO} w odbiorczym ramieniu. Ponadto w obydwu ramionach przełącznika, nadawczym i odbiorczym, do układów polaryzacji nadawczego (U_{PN}) i odbiorczego (U_{PO}) dołączona jest taka sama elektroda diody, anoda, katoda, zaś do jednej z linii transmisyjnych przełącznika, nadawczej (L_{TN}), odbiorczej (L_{TO}), wspólnej (L_W) dołączony jest odcinek linii transmisyjnej zwartej na końcu (L_Z) o długości równej co najwyżej 1/4 na częstotliwości pracy przełącznika. W obie linie transmisyjne włączonych jest więcej niż po jednej diodzie nadawczej (D_N) połączonej z własnym nadawczym układem polaryzacji (U_{PN}), w nadawczym ramieniu przełącznika i diodzie odbiorczej (D_o) połączonej z własnym, odbiorczym układem polaryzacji (U_{PO}) w odbiorczym ramieniu układu.

(2 zastrzeżenia)

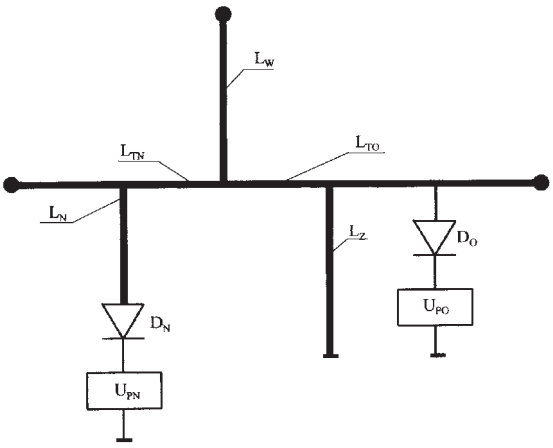

A1 (21) 351294 (22) 2001 12 20 7(51) G01S 7/03 H03G 11/04

(71) Przemysłowy Instytut Telekomunikacji, Warszawa

(72) Czwartacka Anna, Stachowski Bogdan

(54) **Mikrofalowy ogranicznik diodowy**

(57) Wynalazek pozwala uzyskać efekt odbicia znacznej części mocy przechodzącej na wejście ogranicznika synchronicznie do impulsu polaryzującego. Na wejściu ogranicznika włączone są równolegle do linii transmisyjnej z rodzajem TEM, guasi-TEM (1,2) poprzez odcinki linii o długości równej co najwyżej /4, aktywne diody PIN (D_p) polaryzowane w kierunku zaporowym, synchronicznie z impulsem dużej mocy pochodzącym od nadajnika radaru oraz polaryzowane w kierunku przewodzenia w czasie braku tego impulsu. W odległości co najwyżej ü/4 od tego połączenia włączone są równolegle do linii pasywne, niepolaryzowane diody PIN (D_n).

(1 zastrzeżenie)

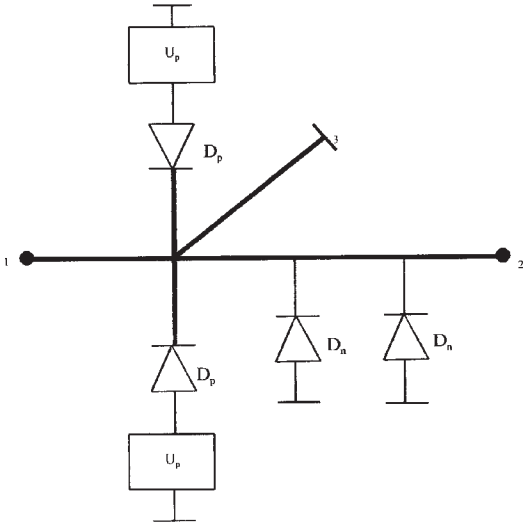

A1 (21) 351418 (22) 2001 12 28 7(51) G01V 1/00

(71) Akademia Górniczo-Hutnicza im. Stanisława Staszica, Kraków

(72) Staszczak Jerzy, Gancarz Jolanta

(54) **Urządzenie elektrohydrodynamiczne do wzbudzania drgań sejsmicznych w otworach wiertniczych**

(57) Urządzenie zawiera przetwornik elektrohydrodynamiczny połączony koncentrycznym kablem wysokiego napięcia (4) z generatorem udarów prądowych wysokiego napięcia. Przetwornik elektrohydrodynamiczny zawiera człon zasilania elektrycznego (1), osłonę złącza zasilania elektrycznego (2), dławik (3) kabla wysokiego napięcia (4), cylindryczny korpus komory elektroeksplozji (5) z równomiernie rozmieszczonymi na obwodzie pobocznicy otworami (6) oraz zderzak prowadzący (7) połączone ze sobą rozłącznie, a także umieszczone w osi komory elektroeksplozji (5) dwie elektrody (8, 9) w kształcie walca ze zwróconymi do siebie wewnętrznymi wybraniami (10) oraz co najmniej jeden odcinek drutu eksplodującego (19), zawierający obwód elektryczny urządzenia. Górna elektroda (8) połączona jest połączeniem gwintowym z izolowanym przedłużaczem (11) umieszczonym osiowo w cylindrycznym korpusie członu zasilania elektrycznego (1), a elektroda dolna (9) jest połączona poprzez korpus komory elektroeksplozji (5) z ekranem kabla (4) wysokiego napięcia i jest wyposażona w zespół umożliwiający zmianę jej położenia osiowego względem elektrody górnej (8). Urządzenie charakteryzuje się tym, że odcinki drutów eksplodujących rozmieszczone są równomiernie na powierzchni izolatora prętowego (20), a końce odcinków drutów eksplodujących są dociskane do powierzchni izolatora prętowego (20) elementami zaciskowymi (21). Tak uzbrojony izolator prętowy (20) stanowiący ładunek elektroeksplodujący usytuowany jest pomiędzy znanymi elektrodami (8, 9) w ich wewnętrznych wybraniach (10).

(5 zastrzeżeń)

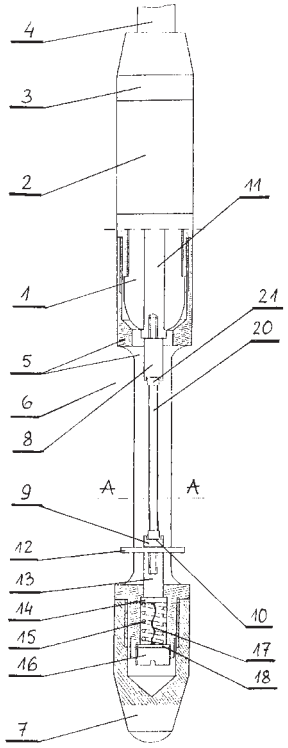

A1 (21) 351879 (22) 2000 05 30 7(51) G02B 6/44

(31) 99 9913264 (32) 1999 06 09 (33) GB

(86) 2000 05 30 PCT/GB00/02069

(87) 2000 12 14 WO00/75704 PCT Gazette nr 50/00

(71) TYCO ELECTRONICS RAYCHEM NV, Kessel-Lo, BE

(72) Leeman Sam, Mendes Luiz Neves, Kempeneers Dirk, Van Noten Lodewijk, Kalmes Philippe

(54) **Urządzenie zaczepowe dla członów włókien światłowodowych**

(57) Urządzenie zaczepowe (1) dla członów włókien światłowodowych, złożone jest z osłony ze stożkowym otwarciem (4) oraz z umieszczonego ślizgowo w tym otwarciu stożkowego członu zaczepowego. Umieszczony w członie zaczepowym element wzmacniający (32) członu (30) włókna światłowodowego jest zawijany w kierunku do tyłu oraz dociskany przez ślizgowy człon zaczepowy podczas wyciągania członu (30) włókna światłowodowego. Konstrukcja urządzenia zaczepowego (1) zapewnia uzyskanie ekonomicznego i prostego w zastosowaniu zaczepu, a więc i korzystnego osiowego reliefu odkształceń.

(18 zastrzeżeń)

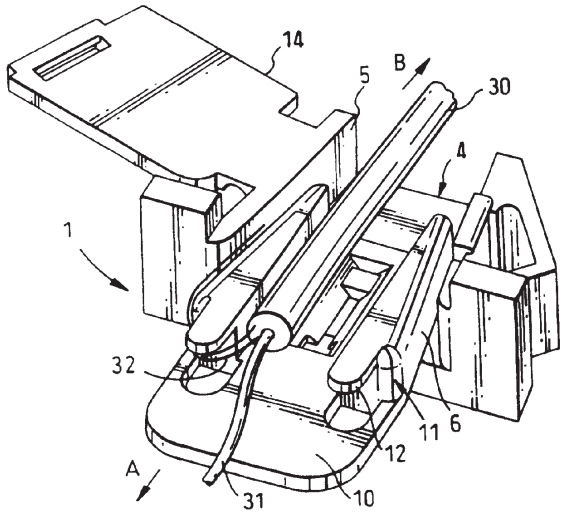

A1 (21) 357932 (22) 2002 12 20 7(51) G06F 12/14

(31) 01 392068 (32) 2001 12 25 (33) JP
02 230150 2002 08 07 JP

(71) NTT DoCoMo Inc., Tokyo, JP

(72) Yamada Kazuhiro, Wakabyashi Tatsuaki, Eguchi Hisatoshi, Miura Fumiaki

(54) **Urządzenie oraz metoda ograniczania uzyskiwania dostępu do treści i pamięci**

(57) Wynalazek dotyczy urządzenia komunikacyjnego oraz metody zastosowanej do ograniczania dostępu do pamięci i treści, w tym urządzenia komunikacyjnego obejmującego interfejs modułu zapisywania danych w pamięci do komunikacji z modułem zapisywania danych w pamięci UIMID dla UIM (50). UIM (50) wykorzystywany przez posiadacza telefonu komórkowego (40) przechowuje się w obszarze informacji rejestracyjnych posiadacza dla telefonu (40). CPU telefonu komórkowego (40) po otrzymaniu treści porównuje UIMID dla UIM (50) włożone do telefonu (40) zU IMID zarejestrowanym w obszarze informacji rejestracyjnych posiadacza telefonu (40).

Na przechowywanie treści w pamięci trwałej, ich uzyskanie w systemie komunikacyjnym (1), zezwala się tylko, gdy obydwa UIMID zgadzają się ze sobą.

(67 zastrzeżeń)

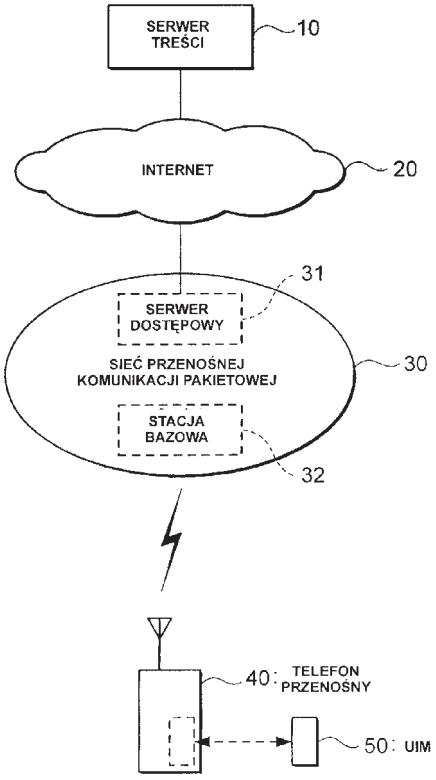

A1 (21) 357800 (22) 2002 12 16 7(51) G06F 17/50

(31) 01 383627 (32) 2001 12 17 (33) JP

(71) TOYOTA JIDOSHA KABUSHIKI KAISHA, Aichi-ken, JP

(72) Okusa Kazuhiko, Keta Michiyoshi, Takeda Nobuhiro

(54) **Sposób i urządzenie do projektowania procesu produkcji kształtowanego materiału**

(57) Proces do produkcji kształtowanego materiału może zostać zaprojektowany równolegle z projektowaniem produktu, co skraca okres czasu pomiędzy początkiem fazy projektowej

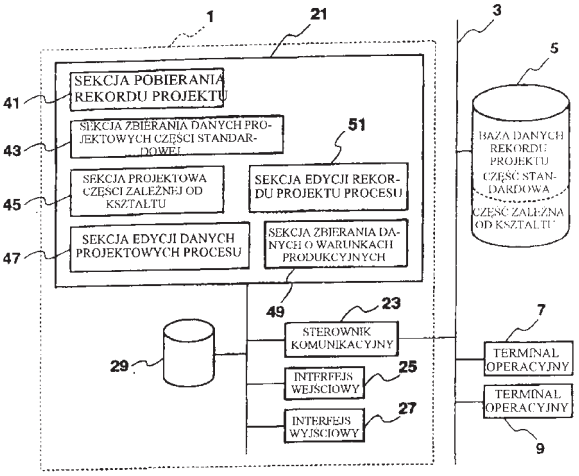

i zakończeniem projektowania procesu produkcyjnego kształtowanego materiału. Urządzenie projektujące (1) proces produkcyjny kształtowanego materiału zawiera mikroprocesor (21), który zawiera sekcję (41) pobierającą rekord projektu służącą do pobierania rekordów projektów zawierających polecenia dotyczące obróbki z bazy danych (5) rekordów projektów. Z wcześniejszych projektów dotyczących produkcji kształtowanego materiału, sekcja (43) zbierania danych projektowych części standardowych, zbiera dane projektowe dotyczące standardowych części niezależnych od kształtu produktu. Sekcja (45) projektująca część zależną od kształtu produktu, projektuje proces produkcyjny kształtowanego materiału, który to proces zależy od kształtu produktu. Mikroprocesor ponadto zawiera sekcję (47) edycji danych projektowych procesu, służącą do edycji danych projektowych części standardowej i uzyskanego projektu części zależnej od kształtu.

(2 zastrzeżenia)

A1 (21) 351890 (22) 1999 06 03 7(51) G08B 19/02

(86) 1999 06 03 PCT/IB99/00999

(87) 2000 12 14 WO00/75896 PCT Gazette nr 50/00

(71) BOSCHUNG MECATRONIC AG, Granges-Paccot, CH

(72) Boschung Marcel Jr., Heierli Joachim

(54) **Sposób i urządzenie ostrzegawcze do generowania sygnału wczesnego ostrzeżenia przed gołoledzią na drogach**

(57) Aby wygenerować sygnał wczesnego ostrzeżenia przed gołoledzią na drogach (1, 2, 3, 4), rozmieszcza się i stosuje automatyczne stacje pomiarowe (AMS1-AMS5), zaopatrzone w sondy warunków pogodowych i sondy temperatury zamarzania cieczy znajdującej się na drodze, oraz stacje wirtualne (VS1-VS11). Dane o pogodzie, o temperaturze zamarzania i parametry z automatycznych stacji pomiarowych przekazuje się do wspomnianych stacji wirtualnych, w celu generowania sygnału wczesnego ostrzeżenia przed gołoledzią, co obejmuje także stacje wirtualne, za pomocą urządzenia oceniającego (5).

(18 zastrzeżeń)

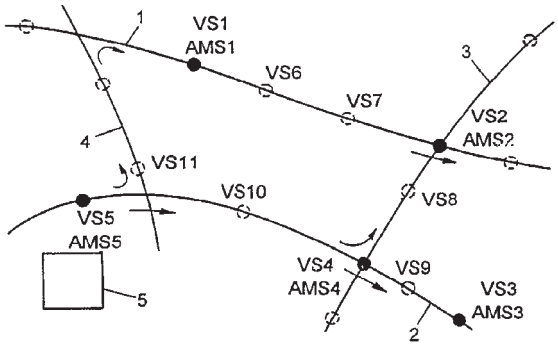

A1 (21) 351892 (22) 2000 05 17 7(51) G10L 21/02

(86) 2000 05 17 PCT/EP00/04601

(87) 2001 11 22 WO01/88904 PCT Gazette nr 47/01

(71) KONINKLIJKE PHILIPS ELECTRONICS N.V., Eindhoven, NL

(72) Den Brinker Albertus C., Oomen Arnoldus W. J.

(54) **Kodowanie sygnału audio**

(57) Rozwiązanie dotyczy kodowania (2) sygnału audio (A), w którym są określone (200) podstawowe przebiegi występujące w sygnale audio (A), gdzie z sygnału audio (A) otrzymuje się składową szumu (S) przez odjęcie (21) od sygnału audio (A) podstawowych przebiegów, a widmo składowej szumu (S) jest modelowane (22) przez określenie parametrów autoregresywnych oraz średniej ruchomej (p_i, q_i). Parametry autoregresywne i średniej ruchomej (p_i, q_i) są włączane (23) w zakodowany sygnał audio (A) wraz parametrami przebiegu (C_i) reprezentującymi podstawowe przebiegi.

(7 zastrzeżenie)

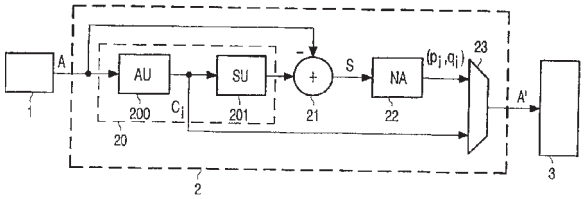

A1 (21) 351891 (22) 2001 04 25 7(51) G11B 7/007

(31) 00 00201728 (32) 2000 05 16 (33) EP

(86) 2001 04 25 PCT/EP01/04648

(87) 2001 11 22 WO01/88908 PCT Gazette nr 47/01

(71) KONINKLIJKE PHILIPS ELECTRONICS N.V., Eindhoven, NL

(72) Van Woudenberg Roel, Stek Aalbert

(54) **Nośnik informacji oraz urządzenie służące do skanowania nośnika informacji**

(57) Nośnik informacji zawierający obszar synchronizacji, przy czym wspomniany obszar synchronizacji zawiera określony wzór synchronizacji służący do synchronizowania częstotliwości zegara w urządzeniu, w którym wykorzystywany jest nośnik informacji, znamienny tym, że określony wzór synchronizacji (40) zawiera pierwszą część (41) oraz drugą część (42), przy czym druga część jest odróżnialna od pierwszej części.

(12 zastrzeżeń)

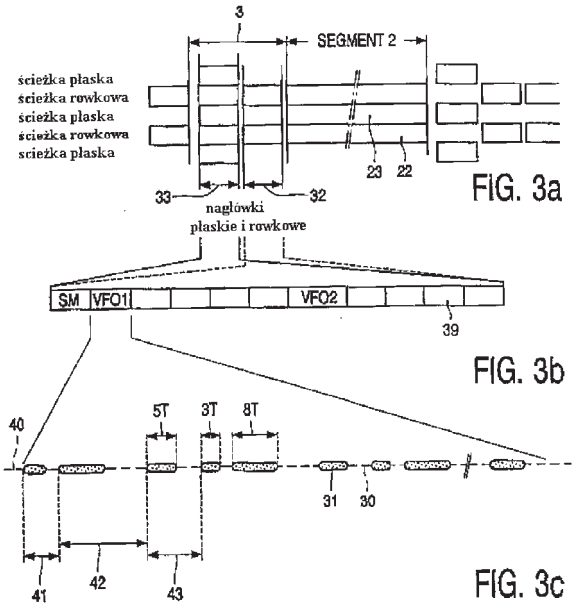

DZIAŁ H

ELEKTROTECHNIKA

A1 (21) 357803 (22) 2002 12 16 7(51) H01J 61/56

(31) 01 10163166 (32) 2001 12 20 (33) DE

(71) Patent-Treuhand-Gesellschaft für elektrische Glühlampen mbH, Monachium, DE

(72) Bachetzky Bruno, Jacob Andreas, Lange Paul, Noll Thomas

(54) **Lampa wyładowcza niskociśnieniowa, kompaktowa**

(57) Przedmiotem wynalazku jest lampa wyładowcza niskociśnieniowa (1), kompaktowa, składająca się ze zbiornika wyładowczego (3) z elektrodami i doprowadzeniami prądowymi (7), wspornika zbiornika wyładowczego (5), z cokołu (12) zbudowanego z obudowy (13), styków przyłączeniowych (14) i płytki montażowej (15) z układem stabilizującym (16), przy czym płytka montażowa (15) z układem stabilizującym (16) umieszczona jest we wnętrzu obudowy cokołu (13) i ma przyłącza dla elektrycznego połączenia płytki montażowej (15) z doprowadzeniami prądowymi (7) i stykami przyłączeniowymi (14). Wspornik zbiornika wyładowczego (5) ma przekrój w zasadzie w kształcie litery H i składa się z płytki (4) z kołnierzem (9, 18) przebiegającym na obrzeżu na każdej stronie płytki (4). Na tym wsporniku zbiornika wyładowczego w kształcie litery H (5) zamocowana jest zarówno obudowa (13) cokołu (12) jak również element okrywający w postaci kolby osłonowej (2), reflektora albo kołpaka zamykającego.

(22 zastrzeżenia)

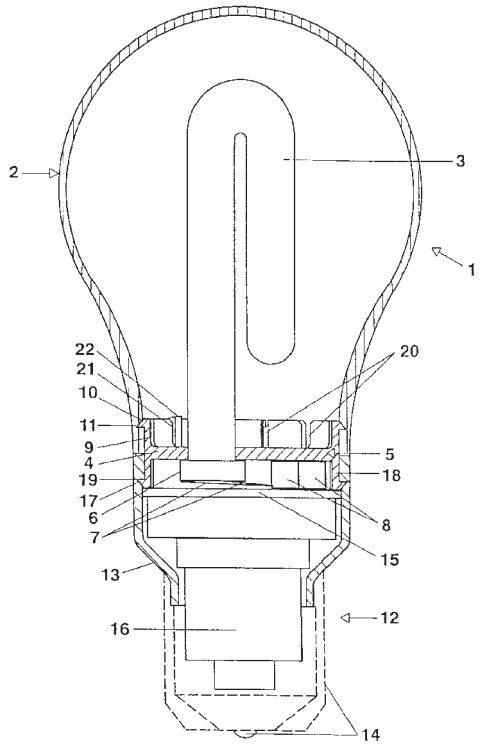

A1 (21) 357896 (22) 2002 12 19 7(51) H02G 3/02

(31) 01 200101923 (32) 2001 12 20 (33) DK

(71) LK A/S, Ballerup, DK

(72) Madsen Kaj Fischer

(54) **Podzespół elektryczny, zwłaszcza do montowania na ścianie**

(57) Podzespół elektryczny (5, 10) ma gniazdko wyjściowe do umieszczania w nim wtyczki elektrycznej, przy czym gniazdko wyjściowe jest usytuowane tak, że wtyczka wprowadzona do niego wystaje równolegle do ściany, kiedy podzespół elektryczny jest umieszczony w płaszczyźnie równoległej do ściany. Podzespół jest skonfigurowany tak, że przekrywa lub sięga do wnętrza kanału (1, 2, 3, 4), umieszczonego na zewnątrz ściany.

(8 zastrzeżeń)

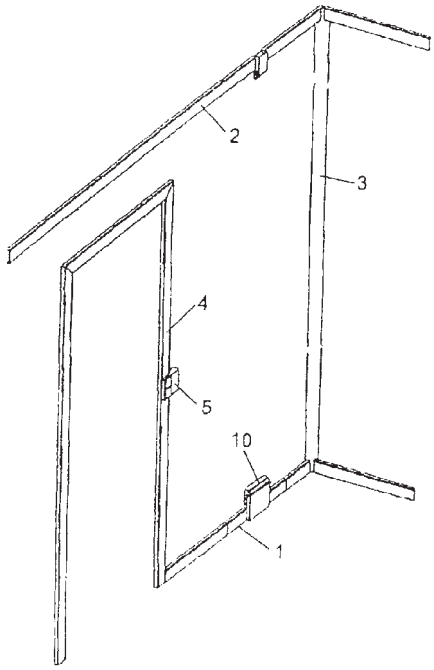

A1 (21) 351292 (22) 2001 12 20 7(51) H02J 3/24

(71) A B B Sp. z o.o., Warszawa

(72) Fulczyk Marek; Sobierajski Marian; Bertsch Joachim, CH

(54) **Sposób identyfikacji słabych i/lub mocnych węzłów systemu elektroenergetycznego**

(57) Przedmiotem wynalazku jest sposób identyfikacji słabych i/lub mocnych węzłów systemu elektroenergetycznego. Sposób polega na tym, że parametry elektryczne charakteryzujące węzły i gałęzie systemu elektroenergetycznego, poddaje się obróbce obliczeniowej w celu uzyskania rozpływu mocy we wszystkich węzłach układu przy założonej 100 procentowej wartości obciążenia układu. Następnie przyjmuje się ziemię jako węzeł odniesienia i oblicza się wartości impedancji węzłowych dla wszystkich węzłów układu, które to wartości wykorzystuje się następnie do konstrukcji krzywej P-Q, przedstawiającej zależność funkcyjną pomiędzy mocą bierną (Q) i czynną układu (P). W kolejnej czynności określa się węzłowy współczynnik stabilności napięciowej (K_{cr}), jako względną odległość pomiędzy bazowym punktem obciążenia tego węzła, a punktem krytycznym

na krzywej P-Q najbliżej usytuowanym względem punktu znamionowego. Wartość liczbową tego współczynnika porównuje się z wartością progową, uznaną jako bezpieczny margines dla zachowania stabilności napięciowej dla danego węzła.

(3 zastrzeżenia)

Data wprowadzenia zmiany zastrzeżeń: 2002 01 21

A1 (21) 351363 (22) 2001 12 24 7(51) H02J 3/24

(71) A B B Sp. z o.o., Warszawa

(72) Fulczyk Marek; Sobierajski Marian; Bertsch Joachim, CH

(54) **Sposób identyfikacji słabych i/lub mocnych gałęzi systemu elektroenergetycznego**

(57) Przedmiotem wynalazku jest sposób identyfikacji słabych i/lub mocnych gałęzi systemu elektroenergetycznego. Sposób polega na tym, że parametry elektryczne charakteryzujące węzły i gałęzie systemu elektroenergetycznego, poddaje się obróbce obliczeniowej w celu uzyskania równań rozpływu mocy we wszystkich węzłach układu przy założonej 100 procentowej wartości obciążenia układu. Następnie przyjmuje się model elektryczny gałęzi oraz konstruuje się krzywą P-Q, przedstawiającą zależność funkcyjną pomiędzy mocą bierną Q i czynną P układu. Dla przyjętego modelu gałęzi określa się gałęziowy współczynnik stabilności napięciowej. Następnie przeciąża się analizowany układ, poprzez zwiększenie całkowitego obciążenia układu do 120 % obciążenia bazowego i ponownie określa się gałęziowy współczynnik stabilności napięciowej. Wartości liczbowe odpowiednio określonych współczynników porównuje się z wartościami progowymi, uznanymi jako bezpieczny margines dla zachowania stabilności napięciowej dla danej gałęzi.

(3 zastrzeżenia)

A1 (21) 351341 (22) 2001 12 21 7(51) H02K 7/00 F02B 29/00

(71) Politechnika Lubelska, Lublin

(72) Wrona Jan, Sikora Marcin

(54) **Turbosprężarka elektryczna**

(57) Turbosprężarka elektryczna składająca się z wału (1), wirnika sprężarki (2), magnesu stałego z uzwojeniami stojana (4), pierścienia (5) ustalającego wraz ze śrubami, korpusu (7) z obudową oraz nakrętki, charakteryzuje się tym, że w korpusie (7) na wale (1) napędowym o większej średnicy umocowany jest na stałe magnes (3), zaś w obudowie (8) na wale (1a) o mniejszej średnicy od strony wlotu powietrza zamocowany jest wirnik (2) sprężarki zabezpieczony na końcu wału (1a) nakrętką (9). Pomiędzy wirnikiem (2) sprężarki a pierścieniem (5) ustalającym znajduje się szczelina (10), która wraz z otworami (11) w korpusie (7) powoduje przepływ części czynnika roboczego przez stojan (4) chłodząc uzwojenia stojana (4).

(2 zastrzeżenia)

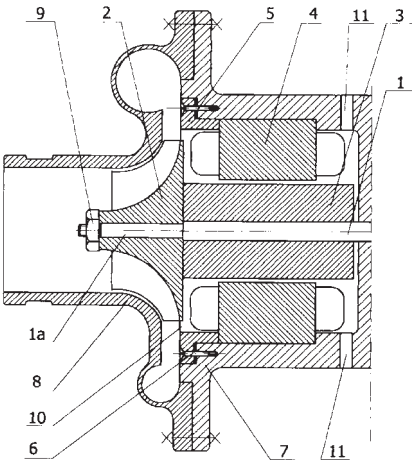

A1 (21) 351918 (22) 2001 04 20 7(51) H04N 5/92 G11B 20/10

(31) 00 183771 (32) 2000 04 21 (33) JP
00 271552 2000 09 07 JP

(86) 2001 04 20 PCT/JP01/03415

(87) 2001 11 01 WO01/82606 PCT Gazette nr 44/01

(71) SONY CORPORATION, Tokio, JP

(72) Kato Motoki, Hamada Toshiya

(54) **Sposób i urządzenie do przetwarzania informacji oraz nośnik zapisu z programem**

(57) Typ CPI type jest opisany na liście odtwarzania Play List ( ). Typ CPI_type obejmuje typ EP_map i typ TU_map. Jeśli możliwe jest przeanalizowanie pozycji obrazu I wykorzystuje się typ EP_map, jeśli nie, wykorzystuje się typ TU_map. W rezultacie dane strumienia audio-wideo zapisane po przeanalizowaniu pozycji obrazu I oraz dane strumienia audio-wideo zapisane bez analizowania pozycji obrazu I mogą być wspólnie zarządzane.

(27 zastrzeżeń)

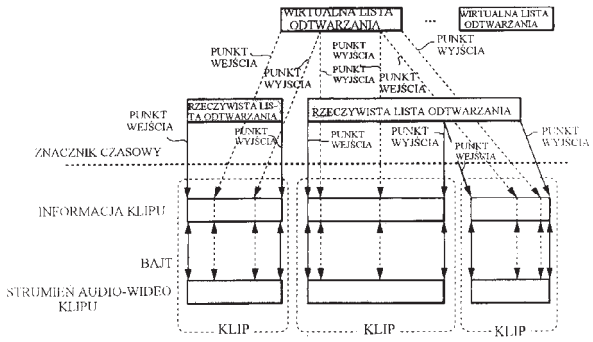

A1 (21) 351390 (22) 2001 12 27 7(51) H04Q 7/36 H04B 7/04

(71) Polska Telefonia Cyfrowa Spółka z o.o., Warszawa

(72) Sawicki Andrzej, Borowski Michał

(54) **System antenowy telefonii komórkowej, ruchomy obiekt o zwiększonym wewnątrz pokryciu radiowym telefonii komórkowej, sposób zwiększania pokrycia radiowego telefonii komórkowej wewnątrz ruchomego obiektu oraz sposób komunikacji z ruchomym obiektem**

(57) System zainstalowany w ruchomym obiekcie, takim jak pojazd, statek lub statek powietrzny, stanowi pierwszy zespół antenowy (2) ulokowany na zewnętrznej powierzchni ruchomego obiektu (1), drugi zespół antenowy (3) ulokowany jest wewnątrz ruchomego obiektu (1) oraz zespół przekaźnikowy (4) łączący oba zespoły antenowe (2, 3). W sposobie zwiększania pokrycia radiowego sygnały ze stacji bazowej (5) odbiera się za pomocą pierwszego zespołu antenowego (2) ulokowanego na zewnętrznej powierzchni ruchomego obiektu (1), następnie wzmacnia się ten sygnał, po czym emituje się go wewnątrz ruchomego obiektu (1) za pomocą drugiego zespołu antenowego (3) ulokowanego wewnątrz ruchomego obiektu (1), natomiast sygnały z terminali (6) znajdujących się wewnątrz ruchomego obiektu (1) odbiera się za pomocą drugiego zespołu antenowego (3), po czym wzmacnia się je i za pomocą pierwszego zespołu antenowego (2) emituje do przestrzeni zewnętrznej, skąd odbierane są przez stacje bazowe (5). W sposobie komunikacji sygnał telefonii komórkowej ze stali bazowej (5) odbiera się za pomocą pierwszego zespołu antenowego (2) ulokowanego na zewnętrznej powierzchni ruchomego obiektu (1), następnie wzmacnia się go, po czym emituje się wewnątrz ruchomego obiektu (1) za pomocą drugiego zespołu antenowego (3) ulokowanego wewnątrz

ruchomego obiektu (1), natomiast sygnały z terminali (6) ulokowanych wewnątrz ruchomego obiektu (1) odbiera się za pomocą zewnętrznego zespołu antenowego (3), po czym wzmacnia się je za pomocą pierwszego zespołu antenowego (2) emituje do przestrzeni zewnętrznej, skąd odbierane są przez stacje bazowe (5).

(22 zastrzeżenia)

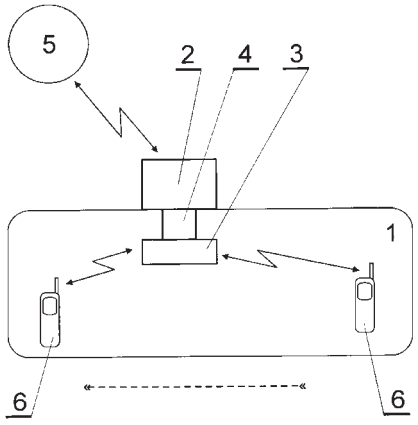

A1 (21) 351880 (22) 2000 04 28 7(51) H05B 3/84

(31) 99 9905520 (32) 1999 04 30 (33) FR

(86) 2000 04 28 PCT/FR00/01173

(87) 2000 11 09 WO00/67530 PCT Gazette nr 45/00

(71) SAINT-GOBAIN GLASS FRANCE, Courbevoie, FR

(72) Mottelet Beatrice, Letemps Bernard, Mathivat Denis

(54) **Ogrzewane szyby szklane zwłaszcza do samochodów**

(57) Wynalazek dotyczy szklanej szyby (1) zawierającej co najmniej płytę szklaną z paskami grzejnymi (2)zasilanymi kolektorami, które to paski grzejne są podzielone na grupy, przy czym zasilanie różnych grup jest realizowane sekwencyjnie, każda grupa jest zasilana raz na sekwencje; zasilanie jest realizowane za pomocą urządzenia wyposażonego w środki umożliwiające im pomiar temperatury zewnętrznej i temperatury zewnętrznej powierzchni szkła, w celu określenia minimalnego czasu ogrzewania dla każdej grupy w zależności od wspomnianej temperatury zewnętrznej oraz w celu utrzymania ogrzewania we wspomnianej grupie dopóki temperatura zewnętrznej powierzchni szkła naprzeciwko wspomnianej grupy nie przekroczy temperatury topienia lodu.

(12 zastrzeżeń)

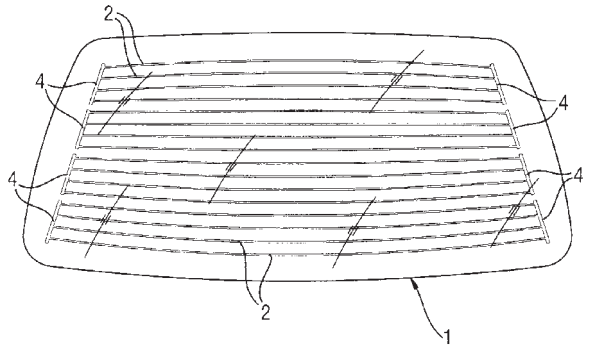

A1 (21) 351274 (22) 2001 12 19 7(51) H05K 9/00

(75) Skowroński Andrzej Roman, Łomianki

(54) **Element tłumiący pole elektromagnetyczne**

(57) Element tłumiący zawiera przewód elektryczny, ewentualnie przewody elektryczne (3, 4) przechodzący przez komorę tłumiącą (1) wypełnioną cieczą (2), korzystnie wodą. Ścianki komory tłumiącej (1) wykonane są z materiału przewodzącego prąd elektryczny i połączone są z masą (5) oraz umieszczone są między płytkami (7) wykonanymi z materiału przewodzącego prąd elektryczny i oddzielającymi środowisko (I), w którym jest pole magnetyczne od środowiska wytłumionego (II), a wewnętrzna powierzchnia przeciwległych ścianek komory tłumiącej jest uszczelką (6).

(4 zastrzeżenia)

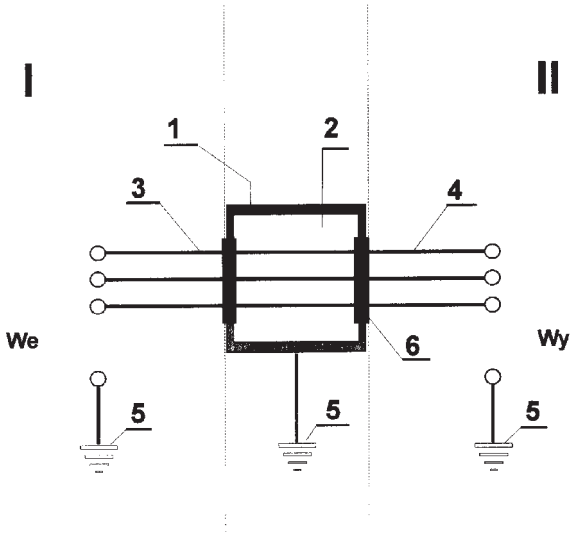

Fig. 1

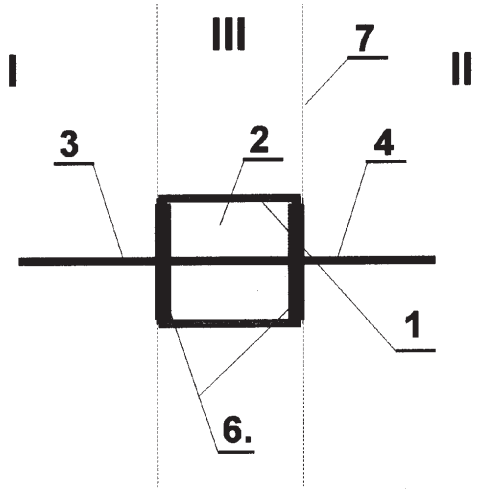

Fig. 3

II WZORY UŻYTKOWE

DZIAŁ A

PODSTAWOWE POTRZEBY LUDZKIE

U1 (21) 112866 (22) 2001 12 24 7(51) A22C 25/00

(75) Stawiany Ireneusz, Gdańsk

(54) **Regał do rozmrażania ryb**

(57) Regał do rozmrażania ryb charakteryzuje się tym, że zawiera przestrzenną ramową konstrukcję (1), składającą się z pionowych bocznych profili i poziomych czołowych profili rozmieszczonych na całej wysokości, na których luźno osadzane są pod kątem, ze spadkiem do części wewnętrznej i zaczepiane oporowym kołnierzem (2) rozmrożeniowe tace (3), podparte drugimi końcami na spływowych rynienkach (4), trwale zamocowanych do pionowych bocznych profili przestrzennej ramowej nośnej konstrukcji (1). Każda rozmrożeniowa taca (3) ma postać zbliżoną do prostopadłościennego, otwartego od góry pojemnika z jedną odchyloną ku dołowi górną czołową oporową ścianką, tworzącą oporowy kołnierz (2) zaczepiany o poziomy czołowy profil. Po przeciwnej stronie oporowego kołnierza (2), przy dolnej czołowej ściance znajdują się rozmieszczone na całej szerokości rozmrożeniowej tacy (3) wypływowe przelotowe otwory płynu powstającego w procesie rozmrażania ryb, wypływającego do spływowych rynienek (4) wypływu czynnika na zewnątrz regału.

(2 zastrzeżenia)

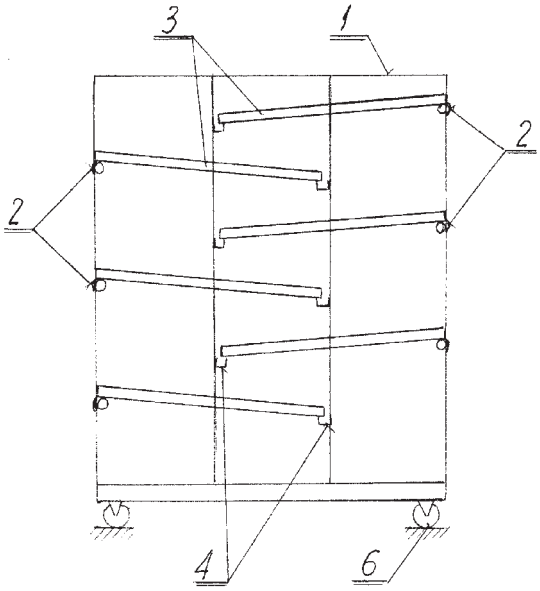

U1 (21) 112718 (22) 2001 12 24 7(51) A23F 5/14

(71) Przedsiębiorstwo Wielobranżowe ALCOR Sp. z o.o., Kwidzyn

(72) Gburczyk Zbigniew

(54) **Ziarna kawy w czekoladzie**

(57) Przedmiotem zgłoszenia są cukierki, które stanowią upalone ziarna kawy oblane czekoladą.

W skład masy otaczającej upalone ziarno kawy wchodzą: cukier, tuszcz roślinny, miazga kakaowa, tłuszcz kakaowy, lecytyna i etylowanilina.

(1 zastrzeżenie)

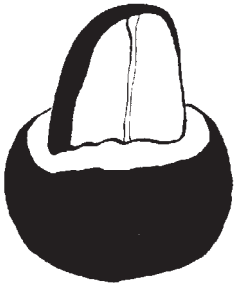

U1 (21) 112875 (22) 2001 12 24 7(51) A41D 13/04

(71) MORATEX Instytut Technicznych Wyrobów Włókienniczych, Łódź

(72) Grabowska Grażyna, Wałcza Jadwiga, Fortuniak Krystyna, Redlich Grażyna

(54) **Fartuch dla operatora kina**

(57) Wzór rozwiązuje zagadnienie budowy fartucha dla operatora kina, który składa się z przodu, tyłu (2), reglanowych rękawów (3). Materiał (4) zewnętrzny jest z tkaniny z włókien syntetycznych, a wewnętrzny materiał (5) jest z tkaniny z włókien aramidowych z dwóch warstw połączonych pikowaniem (6). Tył (2) ma wycięcie (8) w kształcie zbliżone do połowy elipsy zaś przód doszytą osłonę (7) krocza.

(1 zastrzeżenie)

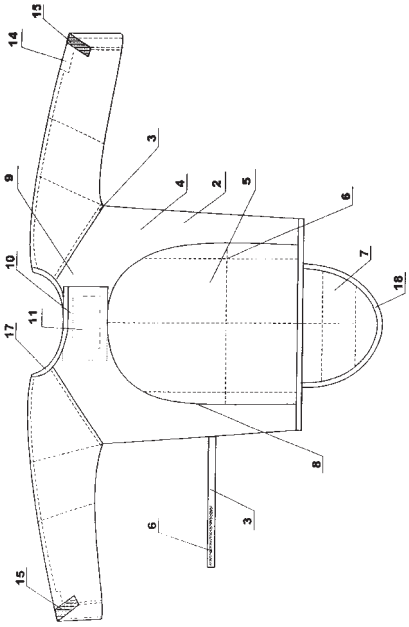

U1 (21) 112857 (22) 2001 12 21 7(51) A47B 57/26 A47B 57/54

(71) Spółdzielnia Inwalidów METALOWIEC Zakład Pracy Chronionej, Poznań

(72) Bartkowiak Jerzy

(54) **Zatrzaskowa blokada szuflad i półek**

(57) Zatrzaskowa blokada charakteryzuje się tym, że ma dwie profilowane dźwignie (1), których końce zamocowane są przegubowo do lewego i prawego boku (2) szuflady, a ich przeciwległe, przednie końce wychodzące poza obrys przedniej ścianki (4) szuflady, połączone są zamocowanym wahadłowo poprzecznym uchwytem (5), nadto dolne części profilowanych dźwigni (1) wyposażone są w prostopadłościenne wybrania (6) przeznaczone na zaczepy (7), przymocowane do prowadnic szuflady, natomiast do bocznych, górnych części poprzecznego uchwytu (5) przymocowane są naciskowe sprężyny (8) usytuowane swobodnie pod sworzniami (9) mocującymi końce dźwigni (1), przy czym drugostronne końce sprężyn (8) przytwierdzone są do górnych naroży lewego i prawego boku (2) szuflady.

(1 zastrzeżenie)

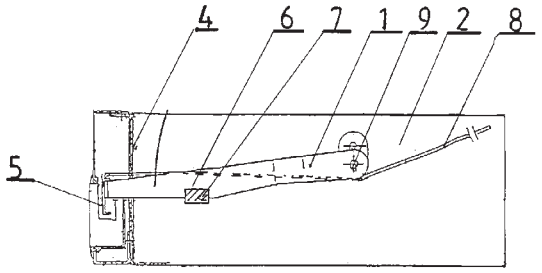

U1 (21) 112858 (22) 2001 12 21 7(51) A47B 57/26 A47B 57/54

(71) Spółdzielnia Inwalidów METALOWIEC Zakład Pracy Chronionej, Poznań

(72) Hoffa Ryszard

(54) **Blokada zamykająca szuflady i półki**

(57) Blokada charakteryzuje się tym, że blokująco - zamykająca płytka (1) ma kształt grzebienia i zamocowana jest ruchomo do układu dwu krzywek (2), połączonych za sobą cięgnem (3), przy czym krzywki (2) i cięgno (3) połączone są poprzez popychającą dźwignię (4) ze sterującym zamkiem (5) wyposażonym w mimośród (6).

(1 zastrzeżenie)

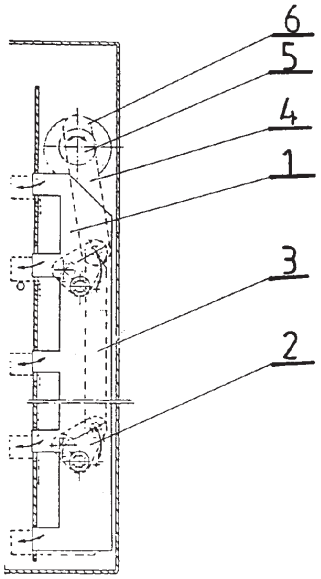

U1 (21) 112876 (22) 2001 12 24 7(51) A47F 5/04

(75) Witt Władysław, Puszczykowo; Stanicki Paweł, Kostrzyn Wlkp.

(54) **Regał sklepowy**

(57) Przedmiotem wzoru użytkowego jest regał sklepowy, przeznaczony do składowania i eksponowania towarów.

Regał sklepowy w postaci regału wolnostojącego ma pionową kolumnę nośną (1) w kształcie graniastosłupa o sześciokątnym zarysie poprzecznym. Na dolnym końcu kolumny (1) są zamocowane poprzeczne belki (2), wsparte na podłożu. Do kolumny (1) są także przytwierdzone poprzeczne wsporniki (3), które znajdują się nad belkami (2) i są rozmieszczone w odstępach jeden nad drugim. Kolumna (1) ma ukośnie przylegające do siebie powierzchnie pionowe (4, 5, 6). Z każdej z tych powierzchni wystaje prostopadle pojedyncza belka (2) oraz pionowy szereg rozmieszczonych nad nią wsporników (3). Na wspornikach (3) spoczywają poziome półki (10). Wewnętrzne wklęsłe obrzeże każdej półki (10) przylega do pionowych powierzchni (4, 5, 6) kolumny (1). Zewnętrzne swobodne obrzeże (12) półki (10) ma co najmniej częściowo wypukły zarys łukowy. Długość wsporników (3) i promień krzywizny półek (10) zmniejsza się od dołu ku górze regału. Na górnym końcu kolumny (1) jest osadzone płaskie, poziomo rozpostarte zwieńczenie (13). Każda belka (2) ma prostokątny zarys poprzeczny, a każdy wspornik (3) ma postać płaskiej listwy o klinowym zarysie podłużnym.

(15 zastrzeżeń)

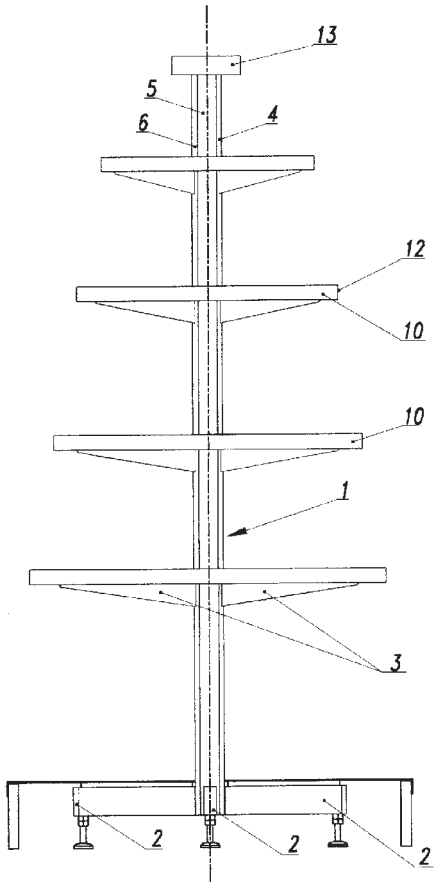

U1 (21) 112830 (22) 2001 12 17 7(51) A61G 3/00

(71) AMZ - Kutno Sp. z o.o., Kutno

(72) Fabisiak Zygmunt, Stachowski Jarosław

(54) **Zabudowa kontenerowa ambulansu**

(57) Zabudowa kontenerowa ambulansu posiada wzdłuż jednej ze ścian kontenera górną podstawę noszy (1) mocowaną odchylnie poprzez przeguby (4, 5) do belek nośnych (6, 7). Wzdłuż tej ściany znajduje się dolna podstawa noszy (2), zaopatrzona w ramę podtrzymującą (3), która zamocowana jest odchylnie za

pomocą ramion przegubowych (8) do ściany kontenera. Wzdłuż przeciwległej ściany znajduje się górna podstawa noszy (9) mocowana odchylnie poprzez przeguby (12, 13) do belek nośnych (14, 15) oraz dolna podstawa noszy (10), zawierająca ramę podtrzymującą (11). Rama ta zamocowana jest na stałe do podłogi kontenera. Między górną podstawą noszy (9), a dolną podstawą noszy (10) znajdują się elementy ławeczki (17).

(1 zastrzeżenie)

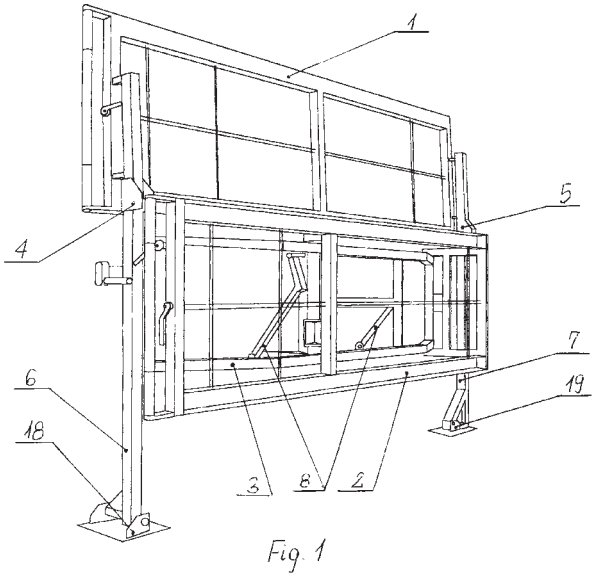

U1 (21) 112878 (22) 2001 12 28 7(51) A61M 1/00

(71) Rojek Emilia, Warszawa

(72) Rojek Artur

(54) **Wysysacz jadu i toksyn**

(57) Wzór użytkowy rozwiązuje zagadnienie konstrukcji wysysacza jadu i toksyn.

Znajduje on zastosowanie jako niezbędne wyposażenie każdej osoby przebywajacej na terenach będących siedliskiem owadów i gadów. Wysysacz jest zbudowany z otwartej obustronnie tulei (1), zakończonej w górnej części kołnierzem (2). W tulei (1) jest osadzony suwliwie tłok (4) zaopatrzony w uchwyt (3), po którego przeciwnej stronie znajduje się uszczelka (5). Pomiędzy uchwytem (3), a kołnierzem (2) na tulei (1) jest osadzona sprężyna (6).

(2 zastrzeżenia)

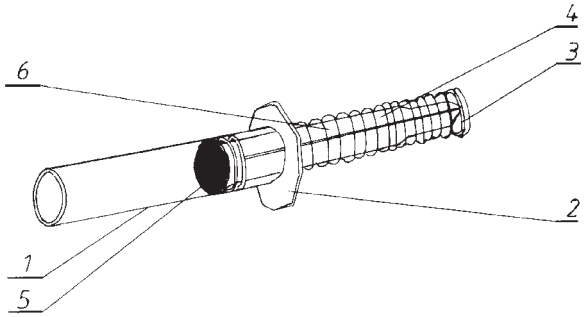

DZIAŁ B

RÓŻNE PROCESY PRZEMYSŁOWE; TRANSPORT

U1 (21) 112874 (22) 2001 12 24 7(51) B02C 21/02

(71) Zakłady Mechaniczne OFAMA Sp. z o.o., Opole

(72) Przybyła Karol, Cmok-Gawroński Gracjan

(54) **Urządzenie rozdrabniające**

(57) Urządzenie rozdrabniajace przeznaczone jest do rozdrabniania gruzów i odpadów stałych na poligonowych placach budów i/lub wysypiskach śmieci. Kruszarka (1) zamocowana do ciągnika rolniczego (3) napędzana z wału przeniesienia mocy (4) posiada obrotowo zabudowany przenośnik taśmowy (8) napędzany wspólnie z kruszarką (1). Przenośnik wsparty jest na obrotowym kole (10) i obudowie (6) kruszarki, a od dołu posiada kosz zasypowy (13). Rama (2) kruszarki (1) wspiera się na podporach (11), a rozdrobniona frakcja poprzez sito (14) grawitacyjnie usuwa się na zewnątrz.

(3 zastrzeżenia)

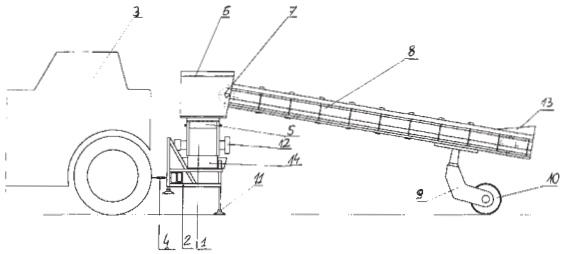

U1 (21) 112829 (22) 2001 12 17 7(51) B05D 1/02

(75) Szczepan Eugeniusz, Gniezno

(54) **Urządzenie do powlekania materiału sypkiego cieczą**

(57) Urządzenie posiada zbiornik (1) stanowiący wagę, w dnie którego (2) znajdują się podłużne otwory (3), zaś pod dnem (2) usytuowane są dysze (6). Urządzenie ma zasuwy (4) połączone ze sobą ramą (5). Urządzenie służy do powlekania materiału sypkiego cieczą, zwłaszcza naolejania pasz granulowanych lub kondycjonowania zboża.

(2 zastrzeżenia)

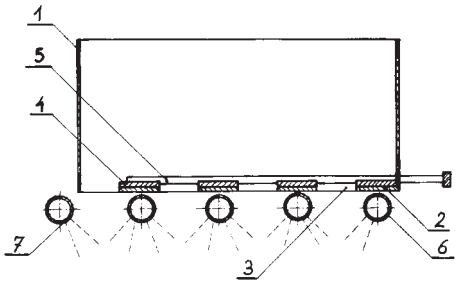

U1 (21) 112832 (22) 2001 12 17 7(51) B26D 1/24

(71) Tomczak Danuta, Iława; Woźnowska Marianna, Frednowy

(72) Tomczak Ryszard

(54) **Urządzenie do cięcia gąbki**

(57) Wzór użytkowy rozwiązuje problem cięcia gąbki odpadowej na paski przeznaczone do produkcji meblarskiej.

Urządzenie zawiera napęd łańcuchowy (21), korpus i dwa zespoły tnące osadzone na wałkach (3), (8), (16), (17), przy czym zespoły tnące pracują w płaszczyznach prostopadłych i zawierają noże krążkowe (6), (14) i wybieraki (5), (15).

(5 zastrzeżeń)

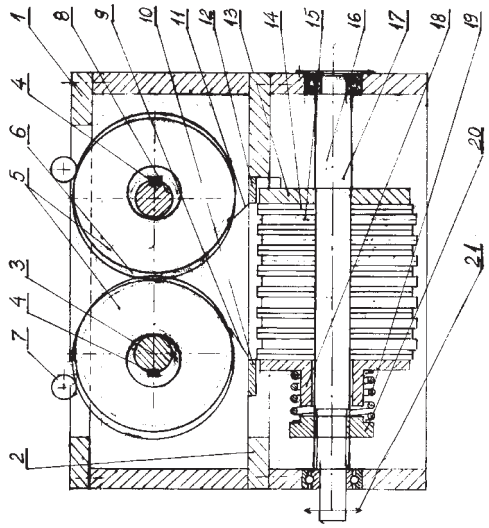

U1 (21) 112864 (22) 2001 12 21 7(51) B29C 33/42 B29C 49/48

(71) Instytut Przetwórstwa Tworzyw Sztucznych METALCHEM, Toruń

(72) Szumny Jan, Kubiak Grzegorz, Lutomirski Kazimierz

(54) **Forma do wytwarzania wyrobów z tworzyw polimerowych**

(57) Przedmiotem wzoru użytkowego jest forma do wytwarzania wyrobów z tworzyw polimerowych metodą wytłaczania z rozdmuchiwaniem.

Forma charakteryzuje się tym, że łysinki (6, 7) odcinające usytuowane w górnej (10) i łysinki usytuowane w dolnej części każdego z jednolitych korpusów (2) i (3) formy (1) stanowią monolit z gniazdem formującym, przy czym po zamknięciu formy (1) w płaszczyźnie jej podziału słupy (4) prowadzące stykają się z tulejami (5) prowadzącymi, natomiast pomiędzy łysinkami odcinającymi w górnej (10) i dolnej części każdego z korpusów (2) i (3) formy (1) utworzone są odpowiednio dobrane szczeliny, przy czym dla części górnej (10) są to szczeliny (12).

(1 zastrzeżenie)

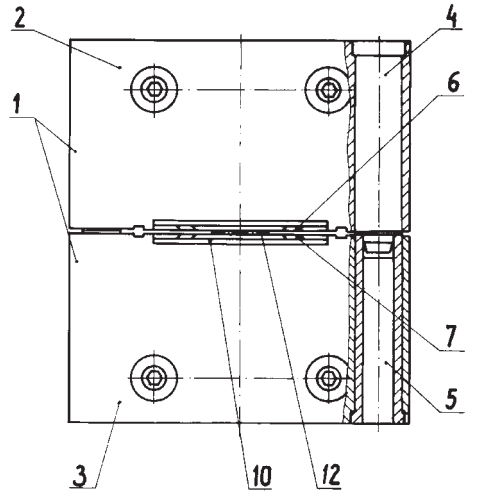

U1 (21) 113761 (22) 2002 12 17 7(51) B42D 15/00

(31) 01 12250 (32) 2001 12 17 (33) CZ

(75) Rucki Petr, Karviná-Nové Msto, CZ

(54) **Wielofunkcyjna prezentacyjna kartka kolekcjonerska**

(57) Wielofunkcyjna prezentacyjna kartka kolekcjonerska charakteryzuje się tym, że utworzona jest przez płaską płytkę podkładową, w szczególności z tworzywa sztucznego, przy czym płytka podkładowa (1) o grubości w zakresie od 0,005 mm do 30 mm posiada kształt jednej z podstawowych figur geometrycznych: kwadratu, prostokąta, koła pierścienia kołowego, elipsy lub wielokąta foremnego lub nieforemnego, przy czym co najmniej na jednej jej stronie licowej (11) lub odwrotnej umieszczona jest przynajmniej jedna scena obrazowa lub tekstowa.

(10 zastrzeżeń)

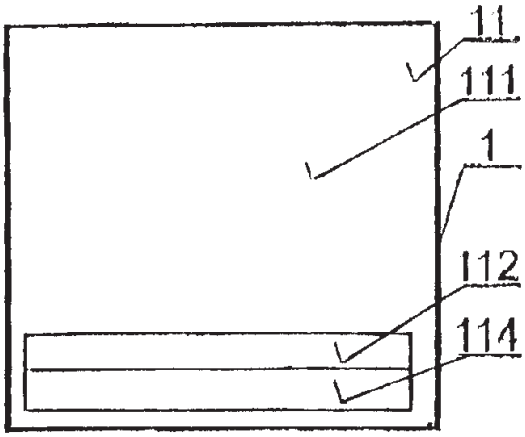

U1 (21) 113761 (22) 2002 12 17 7(51) B42D 15/00

(31) 01 12250 (32) 2001 12 17 (33) CZ

(75) Rucki Petr, Karviná-Nové Msto, CZ

(54) **Wielofunkcyjna prezentacyjna kartka kolekcjonerska**

(57) Wielofunkcyjna prezentacyjna kartka kolekcjonerska charakteryzuje się tym, że utworzona jest przez płaską płytkę podkładową, w szczególności z tworzywa sztucznego, przy czym płytka podkładowa (1) o grubości w zakresie od 0,005 mm do

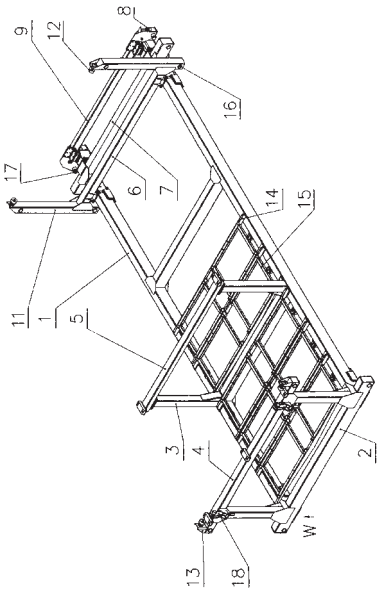

30 mm posiada kształt jednej z podstawowych figur geometrycznych: kwadratu, prostokąta, koła pierścienia kołowego, elipsy lub wielokąta foremnego lub nieforemnego, przy czym co najmniej na jednej jej stronie licowej (11) lub odwrotnej umieszczona jest przynajmniej jedna scena obrazowa lub tekstowa.

(10 zastrzeżeń)

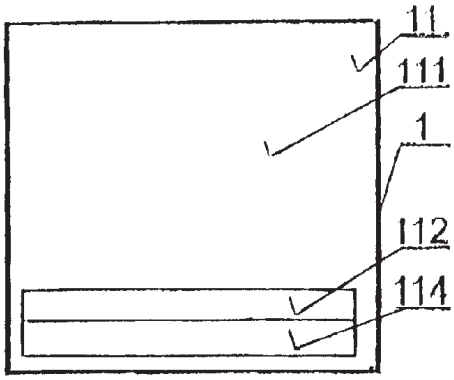

U1 (21) 112849 (22) 2001 12 20 7(51) B60P 3/40

(71) Przemysłowy Instytut Telekomunikacji, Warszawa

(72) Suchodolski Kazimierz, Jabłoński Andrzej, Małek Jarosław

(54) **Rama transportowo-montażowa do kabiny antenowej**

(57) Rama ma z przodu do podłużnic (1) i przedniej szerokiej belki (2) przyspawane od góry cztery pionowe słupki podporowe (3) z przednią poprzeczką (4) i środkową poprzeczką (5) na górze słupków podporowych. Z tyłu do podłużnic (1) rama ma zamocowaną od góry wąską belkę poprzeczną (6) i szeroką belkę poprzeczną (7). Na końcach podłużnic (1), z tyłu, rama ma w łożyskach (8) zamontowaną belkę kątową (9). W narożach podłużnic (1) rama ma od spodu gniazda mocujące kontenerowe. Po bokach do wąskiej belki poprzecznej (6) są przyspawane pionowe słupki (11), na ich górnych końcach zamocowane są ograniczniki boczne (12).

(6 zastrzeżeń)

U1 (21) 112850 (22) 2001 12 20 7(51) B60P 3/40

(71) Przemysłowy Instytut Telekomunikacji, Warszawa

(72) Jabłoński Andrzej, Suchodolski Kazimierz

(54) **Wózek transportowo-montażowy do bloków antenowych**

(57) Wózek transportowo-montażowy ma na wierzchu podłużnicy (1) rozmieszczone w jednej płaszczyźnie płytki oporowe (2), w które osadzone są prostopadle w pionowej płaszczyźnie trzpienie ustawcze (3). Do boków podłużnicy (1) zamocowane są wsporniki (4) z osadzonymi w nich obrotowo kółkami jezdnymi (5).

(1 zastrzeżenie)

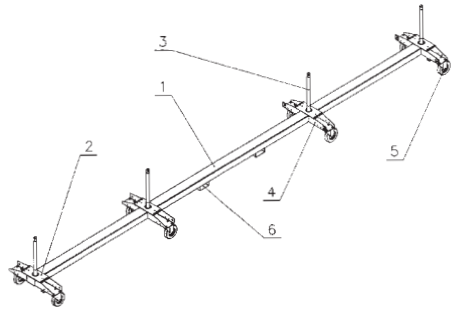

U1 (21) 112877 (22) 2001 12 24 7(51) B60R 13/10

(75) Stołowski Longin, Tomaszów Maz.; Stołowski Michał, Tomaszów Maz.

(54) **Kaseta tablicy rejestracyjnej pojazdu**

(57) Kaseta tablicy rejestracyjnej pojazdu, składająca się z mocowanego do pojazdu wspornika (1) oraz przeźroczystej osłony tablicy rejestracyjnej (2) charakteryzuje się tym, że przeźroczysta osłona (2) wraz z tablicą rejestracyjną (3) i jej uszczelką (6) mocowana jest do wspornika (1) wzdłuż górnego boku połączeniem zawiasowym (4), a wzdłuż boku dolnego wkrętami (5). Gładka powierzchnia przeźroczystej osłony (2) poprawia czytelność tablicy rejestracyjnej ze względu na mniejszą podatność na zabrudzenie oraz łatwość utrzymania w czystości większą niż w przypadku chropowatej, nierównej powierzchni nieosłoniętej tablicy.

(5 zastrzeżeń)

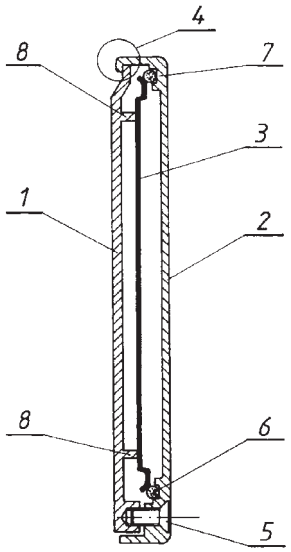

U1 (21) 112840 (22) 2001 12 18 7(51) B62H 3/12

(75) Pasterak Mirosław, Warszawa

(54) **Wieszak na rowery**

(57) Wieszak na rowery zamocowany na ścianie, przeznaczony do przechowywania rowerów składa się z dwóch zespołów (1) mocująco-podtrzymujących poziomą belkę (2) zaopatrzoną w cztery haki (3, 4) dwa krótsze i dwa dłuższe roz-

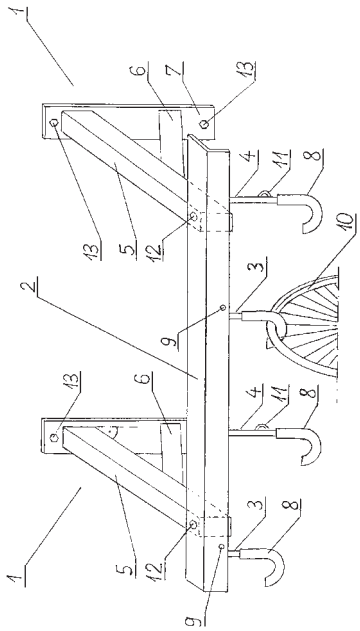

mieszczone na przemian, gdzie długość belki (2) jest większa niż odległość między zespołami (1) mocująco-podtrzymującymi. Każdy z tych zespołów (1) zawiera poziomy wspornik (5) dystansowy, podtrzymywany przez ukośną podpórkę (6), umieszczony pomiędzy poziomą belką (3) i pionową listwą (7) zamocowaną do ściany. Wspornik (5), podpórka (6) i listwa (7) są tak połączone, że w widoku z boku tworzą kształt trójkąta prostokątnego.

(7 zastrzeżeń)

U1 (21) 112831 (22) 2001 12 17 7(51) B65D 81/00

(75) Badura Ryszard Szczepan, Włocławek; Smolińska Halina Czesława, Włocławek

(54) **Pojemnik zbiorczy**

(57) Pojemnik zbiorczy składający się z dwóch pojemników, charakteryzuje się tym, że na wywinięciu kołnierzowym pojemnika dolnego (2), powstałego z połączenia jego pobocznicy z denkiem (20) przez wywinięcie, spoczywa powleczone materiałem elastycznym wywinięcie kołnierzowe pojemnika górnego (6), którego średnica cylindrycznej ściany jest większa od średnicy ściany pokrywy, a mniejsza od średnicy pobocznicy (19) bezpośrednio pod wywinięciem kołnierzowym pojemnika dolnego (2), przy czym wywinięcie kołnierzowe pojemnika górnego (6) i wywinięcie kołnierzowe pojemnika dolnego (2) są szczelnie połączone zamkiem (5), gdy pojemnik zbiorczy jest wypełniony w stanie gotowym do magazynowania.

(3 zastrzeżenia)

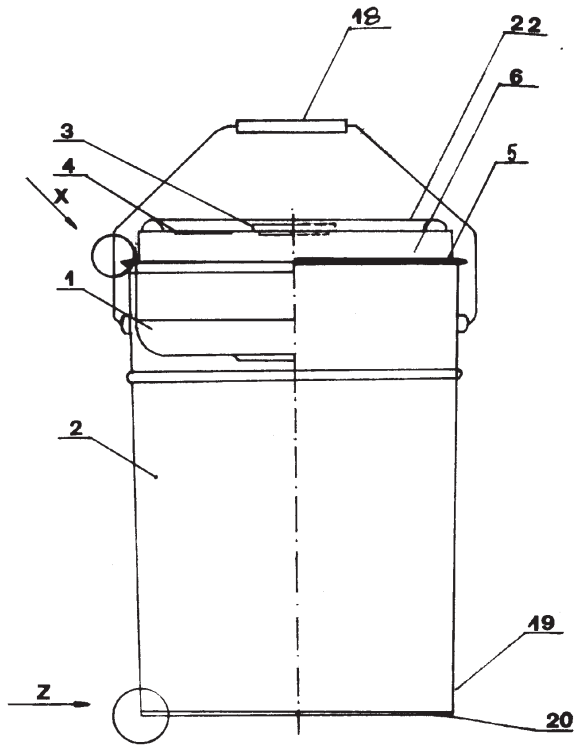

U1 (21) 112837 (22) 2001 12 18 7(51) B65F 1/00

(75) Bartoszkiewicz Andrzej, Nowa Sól

(54) **Kontener do gromadzenia i segregacji odpadów użytkowych**

(57) Kontener do gromadzenia i segregacji odpadów użytkowych zbudowany jest w kształcie prostopadłościanu i ma ścianki (1, 2, 3, 4). Wzdłuż przedniej ścianki (1) poniżej okna (5) wewnątrz kontenera jest na stałe mocowana lada (7) i uchylna lada (8), a wzdłuż bocznej ścianki (3) stała lada (9). W ladę (9) wbudowany jest zlewozmywak (10), a pod nią umieszczone są pojemniki (13, 14). Wzdłuż bocznej ścianki (4) są zasieki (17), a w tylnej ściance (2) osadzone są rozłącznie pojemniki (18) na szkło.

(1 zastrzeżenie)

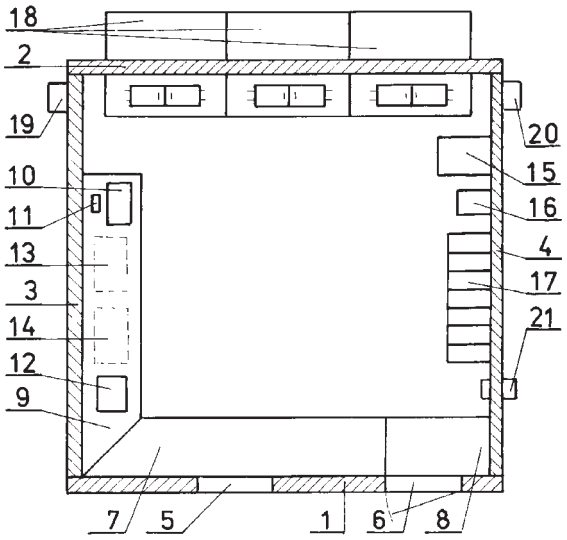

U1 (21) 112841 (22) 2001 12 18 7(51) B65F 3/02

(75) Świątkowski Waldemar, Lublin

(54) **Przyczepa ciągnikowa do przewozu odpadów**

(57) Przyczepa ciągnikowa do przewozu odpadów zawiera skrzynię (1), do boku której zamocowany jest mechanizm załadunkowy (2). Natomiast wewnątrz skrzyni (1) znajduje się zespół zgniatający. Skrzynia (1) posiada kształt prostopadłościanu. W górnej ścianie (8) znajduje się otwór załadowczy przykryty pokrywą (14) zamocowaną do osi (16) osadzonej obrotowo w oprawach. Do pokrywy (14) przyspawane są ucha (20). Natomiast do końca osi (16) przyspawana jest dźwignia (22), do której zamocowane jest tłoczysko siłownika (23). Do ściany bocznej (10) przyspawane są dwa symetryczne zespoły prowadnic składających się z prowadnicy (31) prowadnicy pomocniczej (32). Wewnątrz prowadnic (31) znajdują się górne rolki wózka, a w pomocniczych prowadnicach (32) znajdują się dolne rolki wózka. Wózek w górnej części zaopatrzony jest w ramiona (41) zaś w dolnej części w występy (42), do których zamocowane są pręty (43), których drugie końce są zamocowane do uch (20) przyspawanych do pokrywy (14).

(3 zastrzeżenia)

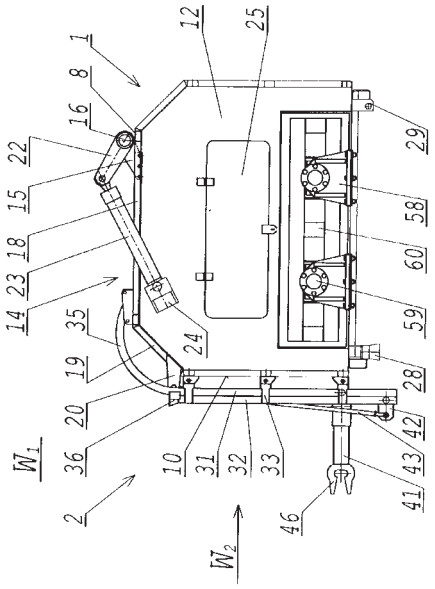

DZIAŁ E

BUDOWNICTWO, GÓRNICTWO; KONSTRUKCJE ZESPOLONE

U1 (21) 112838 (22) 2001 12 18 7(51) E01F 9/011

(75) Bacciarelli Janusz, Warszawa

(54) **Ustój nad/podpowierzchniowy słupka wsporczego przystanku komunikacyjnego**

(57) Ustój składa się z części podziemnej i nadziemnej. Część podziemna składa się z profilu stalowego (4) i elementu obciążnikowego (5), wykonanego ze zbrojonego betonu. Część nadziemna składa się z profilu stalowego (1) i elementu stabilizującego (2) wykonanego ze zbrojonego betonu.

Słupek wsporczy wprowadzany jest do części podziemnej przez współśrodkowo ulokowany w części nadziemnej profil stalowy (1).

(1 zastrzeżenie)

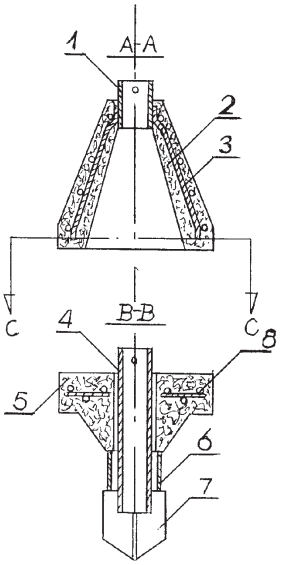

U1 (21) 112859 (22) 2001 12 21 7(51) E03C 1/186 E03C 1/04

(71) Spółdzielnia Inwalidów METALOWIEC Zakład Pracy Chronionej, Poznań

(72) Bartkowiak Jerzy

(54) **Urządzenie zamykające przestrzenie wanien i regałów**

(57) Urządzenie charakteryzuje się tym, że w obu bocznych częściach klapy (1) umieszczone są sworznie (3) stanowiące wraz z mocującymi zaczepami (4) zawieszenie klapy (1), przy czym górne części mocujących zaczepów (4) posiadają wybrania o kształcie litery L, natomiast w dolnych częściach zaczepów (4) znajdują się fasolkowe otwory.

(1 zastrzeżenie)

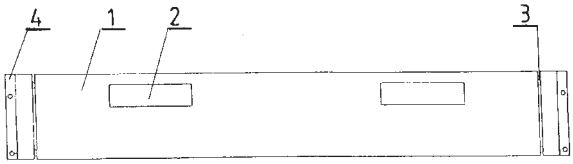

U1 (21) 112828 (22) 2001 12 17 7(51) E03F 5/04

(75) Łakoma Agata, Bochnia; Łakoma Bogusław, Bochnia

(54) **Wpust ściekowy podłogowy**

(57) Wpust ściekowy podłogowy zawierający króciec odprowadzający kratkę ściekową oraz osadnik z wyodrębnionym kanałem przelotowym, odznacza się tym, że wewnątrz osadnika (1) ma współśrodkową cylindryczną przegrodę (3), która z dnem osadnika (4) wyodrębnia komorę przelewową (5), posiadającą przy dnie osadnika (4) obwodowo rozmieszczone szczeliny przelewowe (6), a od góry nad pozostałą częścią osadnika (1) ma promieniowo rozmieszczone owalne otwory (7) usytuowane w kratce ściekowej (8), połączonej z obrzeżem (9) korpusu (2) poprzez kołnierz (10), przy czym kanał przelewowy (15) usytuowany jest w komorze przelewowej (5).

(5 zastrzeżeń)

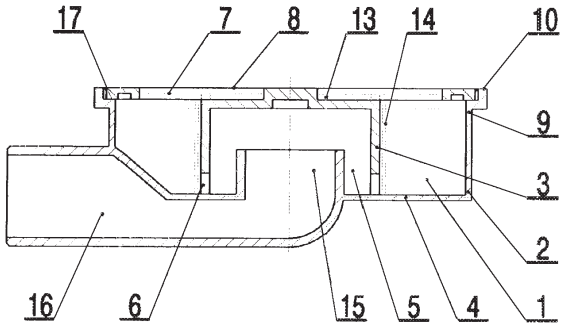

U1 (21) 112852 (22) 2001 12 20 7(51) E04C 2/38

(71) Grupa Inicjatyw Gospodarczych Sp. z o.o., Warszawa

(72) Sławiński Paweł Grzegorz

(54) **Płyta elewacyjna**

(57) Płyta elewacyjna w kształcie bryły prostopadłościennej składająca się z lica i boków lica oraz wywiniętych pod kątem prostym brzegów charakteryzuje się tym, że na jednym brzegu (2) ma przetłoczenie (3) o grubości materiału płyty elewacyjnej.

(1 zastrzeżenie)

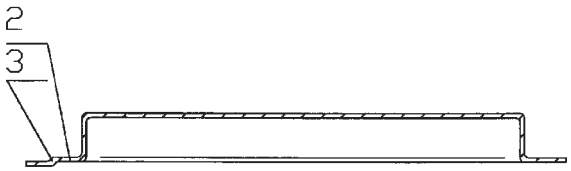

U1 (21) 112852 (22) 2001 12 20 7(51) E04C 2/38

(71) Grupa Inicjatyw Gospodarczych Sp. z o.o., Warszawa

(72) Sławiński Paweł Grzegorz

(54) **Płyta elewacyjna**

(57) Płyta elewacyjna w kształcie bryły prostopadłościennej składająca się z lica i boków lica oraz wywiniętych pod kątem

prostym brzegów charakteryzuje się tym, że na jednym brzegu (2) ma przetłoczenie (3) o grubości materiału płyty elewacyjnej.

(1 zastrzeżenie)

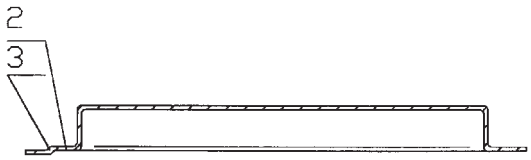

U1 (21) 112865 (22) 2001 12 21 7(51) E04F 11/16

(75) Wesołowska Małgorzata, Kielce

(54) **Uchwyt drążka, zwłaszcza do mocowania dywanów na stopniach schodów**

(57) Podstawa (1) uchwytu zawiera gniazda o zarysie okręgu równoległe do osi wybrania ustalającego położenie drążka, natomiast nakładka (6) zamykająca drążek (3) posiada wypusty (7) współpracujące z gniazdami podstawy (1) oraz posiada element zaciskowy (9) osadzony na drążku w miejscu zamocowania uchwytu do podłoża, wyposażony we wzdłużne karby (10), korzystnie usytuowane naprzemiennie wzdłuż tworzących wewnątrz i na zewnątrz elementu (9).

(4 zastrzeżenia)

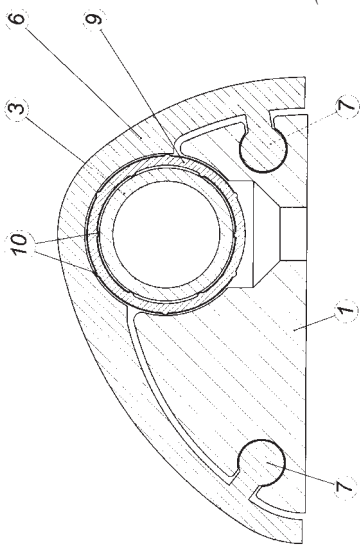

U1 (21) 112879 (22) 2001 12 28 7(51) E04F 19/02

(75) Mitas Radosław, Szczecin; Witas Maciej, Katowice; Mitas Tomasz, Szczecin

(54) **Kształtownik**

(57) Kształtownik, w postaci listwy profilowanej o profilu otwartym, o przekroju poprzecznym w kształcie zbliżonym do litery „Z" ma górne ramię (1) w części płaszczyzny górnej (5) z wycięciami (6) w kształcie trójkąta, którego kąt wierzchołkowy (7) ma 90, z jednej strony ma koniec (4) zagięty w dół pod kątem prostym (5), zakończony stopką (8), której poziom krawędzi (9) jest na tym samym poziomie co krawędź dolna (21) ramienia dolnego (3).

(1 zastrzeżenie)

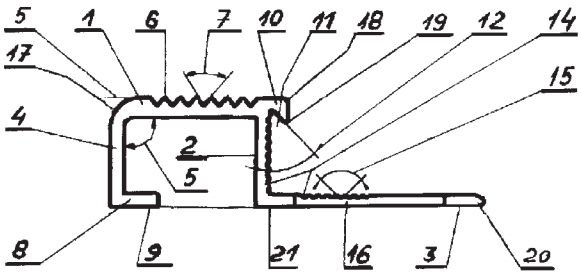

U1 (21) 112843 (22) 2001 12 20 7(51) E05B 3/04

(71) Fabryka Akcesoriów Meblowych S.A., Chełmno

(72) Katrzyński Dariusz

(54) **Klamka do drzwi**

(57) Przedmiotem wzoru użytkowego jest klamka do drzwi stosowana w budownictwie mieszkalnym. Klamka składa się z uchwytu (1), tulejki (2), tarczy (3), płytki oporowej (4), sprężyny (6), ogranicznika (7) oraz pierścienia osadczego (8), przy czym konstrukcja płytki oporowej (4) wykonana jest metodą obróbki plastycznej bez naruszenia spójności materiału.

(1 zastrzeżenie)

U1 (21) 112845 (22) 2001 12 20 7(51) E05B 13/10

(75) Głogowski Tomasz, Suszno

(54) **Obsada klamki, zwłaszcza okiennej**

(57) Wzór użytkowy dotyczy obsady klamki okiennej, posiadającej blokadę zabezpieczającą przed niepożądanym otwieraniem.

Obsada klamki charakteryzuje się tym, że ma trzon (2) klamki (1) wyposażony w rygiel (5), posiadający element sprężysty (6) i kołnierz zespolony z głowicą (8), posiadającą w dolnej części układ wcięć o różnej głębokości oraz narożne ograniczniki, natomiast tarczka (3) posiada gniazdo osadcze (13), odpowiadające kształtem zarysowi końcówki rygla (5).

(2 zastrzeżenia)

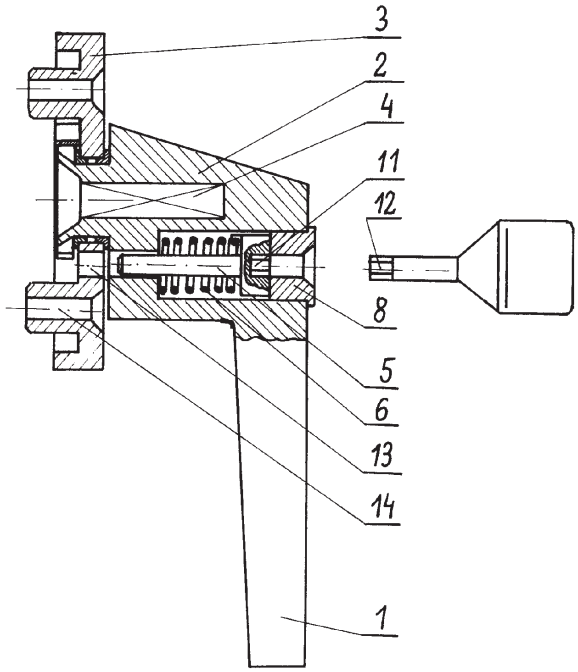

U1 (21) 112867 (22) 2001 12 24 7(51) E05B 65/52

(71) Dlaboga Adrian, Gliwice; Dlaboga Halina, Gliwice

(72) Dlaboga Adrian

(54) **Zamek do obudów systemów elektroenergetycznych**

(57) Przedmiotem wzoru użytkowego jest zamek do obudów systemów elektroenergetycznych użytkowanych jako indywidualne skrzynki sterownicze i zasilające albo jako modułowe zestawy rozdzielnic. Zamek składa się z bębna (1) wyposażonego w zespół blaszek (1b) ze sprężynkami, występ blokujący (1a) i w trzpień (1c) oraz z tulei (2), wewnątrz której jest umieszczony bęben (1). Tuleja (2) jest zaopatrzona w dwa symetryczne występy (2c) i w szereg obustronnie rozmieszczonych szczelin (2a), współpracujących z blaszkami (1b) bębna (1). Na trzpieniu (1c) jest osadzony wzdłużny kanał (4a) wyprofilowany w zaczepie (4) zamka, przykręconym śrubą (5) do trzpienia (1c). Zaczep (4) ma mimośrodowy występ (4b) współdziałający z wycięciem w ryglu (6a) wykształconym w uchwycie (6) zamka.

(4 zastrzeżenia)

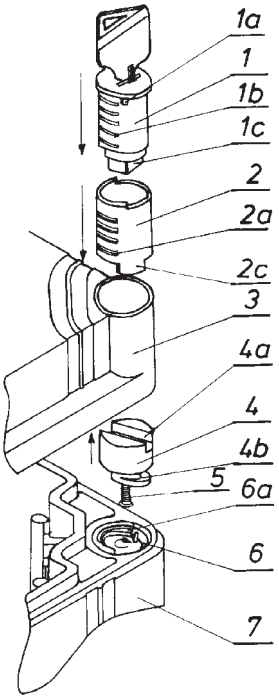

U1 (21) 112856 (22) 2001 12 21 7(51) E05F 1/08

(71) Spółdzielnia Inwalidów METALOWIEC Zakład Pracy Chronionej, Poznań

(72) Hoffa Ryszard

(54) **Mechanizm podnoszenia drzwi meblowych**

(57) Mechanizm charakteryzuje się tym, że do boku (2) drzwi przytwierdzony jest kątownik (1), w dolnej części którego zamocowany jest obrotowo dolny koniec pośredniej dźwigni (3), której górna część przymocowana jest przegubowo na 1/4 długości profilowanej dźwigni (5) do mocującej płyty (4) po przeciwnej jej stronie, ponadto dłuższe ramię profilowanej dźwigni (5) zamocowane jest ruchomo w połowie wysokości kątownika (1), natomiast jej krótsze ramię zawieszone jest ruchomo w montażowej płycie (6) usytuowanej w górnej części mocującej płyty (4), a w połowie krótszego ramienia profilowanej dźwigni (5) zamocowany jest górny koniec gazowej sprężyny (7), której drugi koniec przymocowany jest przegubowo w dolnej, tylnej części płyty (4), która posiada wybranie (8) o kształcie litery C.

(1 zastrzeżenie)

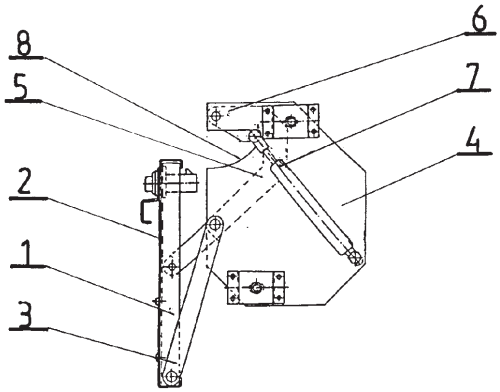

U1 (21) 113079 (22) 2002 03 14 7(51) E06B 1/04

(31) 01 20121066 (32) 2001 12 29 (33) DE

(71) HERPORT Innenausbauelemente GmbH Co. KG, Ahaus, DE

(72) Niessing Martin, Buss Andreas, Hemling Bernhard

(54) **Ościeżnica drzwi wewnętrznych**

(57) Wzór użytkowy dotyczy ościeżnicy drzwi wewnętrznych, której części pionowe (1.1, 1.2) tworzą z częścią poprzeczną (1.3) dwa połączenia kątowe (10.1), przy czym zarówno każda część pionowa jak i część poprzeczna składają się z ościeżyny (2.1, 2.2, 2.3) oraz połączonych z nią na wpust i pióro dwóch listew okładzinowych do przykrycia fugi montażowej. Połączenie kątowe ościeżyn ukształtowane jest jako ucios częściowy (20), przy którym ościeżyna (2.1, 2.2) części pionowej z ościeżyną (2.3) części poprzecznej ustawione są na swoich końcach przynajmniej częściowo na styk prostopadły oraz są dopasowane do siebie, leżące w płaszczyźnie skosu (E) powierzchnie styku. Krawędź styku (11) łączy w linii prostej zewnętrzny punkt narożny (P1) z zewnętrznym punktem narożnym (P2) połączenia kątowego. Dzięki temu możliwe jest utworzenie w obszarze skosu nieprzerwanie biegnącego ozdobnego wyprofilowania na listwach okładzinowych i krawędzi ościeżyn. Ponadto w ościeżynach (2.1, 2.2, 2.3) i/albo w listwach okładzinowych znajdują się niewidoczne z zewnątrz otwory dla umieszczenia w nich łączników (12).

(5 zastrzeżeń)

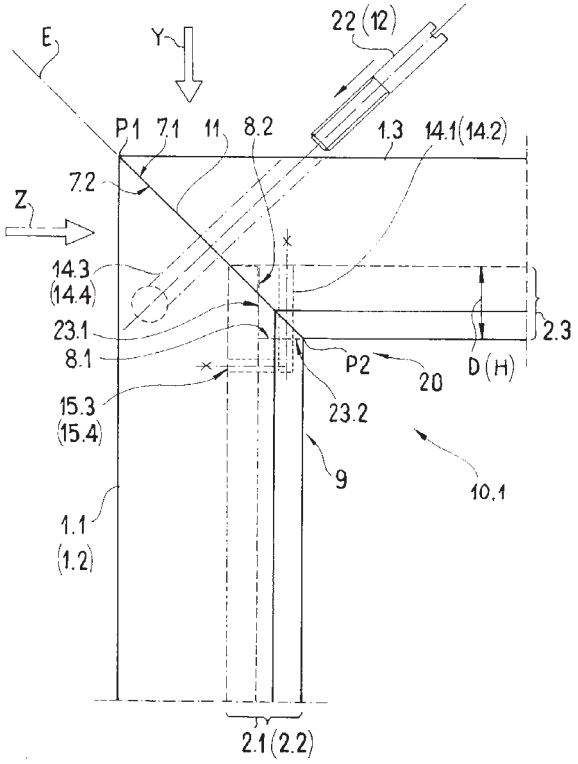

U1 (21) 112880 (22) 2001 12 29 7(51) E06B 3/52

(75) Pieksza Waldemar, Bielsko-Biała

(54) **Narożnik kształtowy**

(57) Przedmiotem wzoru użytkowego jest narożnik kształtowy, stosowany jako element osłonowy zabezpieczający przed uszkodzeniem narożniki oraz proste krawędzie płaszczyzn, a zwłaszcza krawędzie płaszczyzn o różnych promieniach krzywizn.

Narożnik kształtowy charakteryzuje się tym, że ma monolityczny korpus złożony z dwóch par uchwytów (1) i (2) o kształcie trapezu, połączonych nierozłącznie w górnej części prostokątną listwą (3) zaopatrzoną w występy (4), przy czym od wewnętrznej strony uchwyty (1) i (2) mają dwie pary równoległych do siebie zaczepów (5) i (6).

(1 zastrzeżenie)

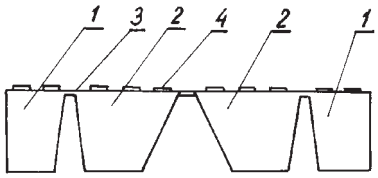

Fig. 1

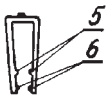

Fig. 2

U1 (21) 112881 (22) 2001 12 29 7(51) E06B 3/52

(75) Pieksza Waldemar, Bielsko-Biała

(54) **Narożnik kątowy**

(57) Przedmiotem wzoru użytkowego jest narożnik kątowy, stosowany jako element osłonowy, zabezpieczający narożniki cienkich płyt wykonanych z materiałów wrażliwych na uszkodzenia, zwłaszcza narożników szkła okiennego i luster, których zakończenie bocznych krawędzi ma kształt kąta prostego lub jest zbliżone do kąta prostego.

Narożnik kątowy charakteryzuje się tym, że stanowi go monolityczny korpus, którego czołowa ściana (1) i tylna ściana mają kształt trójkąta równoramiennego, a boczne płaskie ściany (3, 4) o kształcie prostokątów zaopatrzone są w odbojniki (5, 6), przy czym dolne krawędzie czołowej ściany (1) i tylnej ściany (2) mają kształt łuków.

(1 zastrzeżenie)

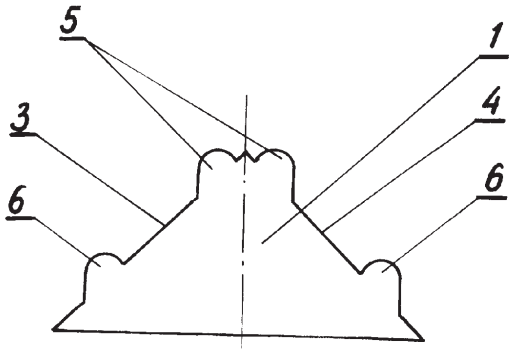

U1 (21) 112871 (22) 2001 12 24 7(51) E21D 21/00

(71) Zakład Mechanika Maszyn MEROL Sp. z o.o., Stalowa Wola

(72) Oczkowicz Ryszard, Stec Edward, Tys Józef

(54) **Kotew górnicza wklejana**

(57) Kotew górnicza wklejana ma postać żebrowanego pręta (1), którego jeden koniec jest ścięty pod kątem, a drugi koniec (3) jest jednolicie uformowany w kształcie sześciokątnego łba (4). Sześciokątny łeb (4) ma powierzchnię (5) przechodzącą w żebrowany pręt (1) ukształtowaną promieniem.

(2 zastrzeżenia)

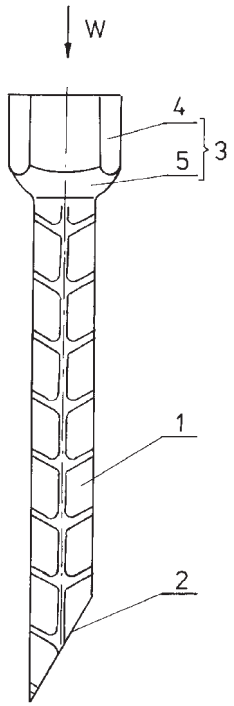

U1 (21) 112872 (22) 2001 12 24 7(51) E21D 21/00

(71) Zakład Mechanika Maszyn MEROL Sp. z o.o., Stalowa Wola

(72) Oczkowicz Ryszard, Stec Edward, Tys Józef

(54) **Kotew górnicza wklejana**

(57) Kotew górnicza ma postać żebrowanego pręta (1), którego jeden koniec (2) jest ścięty pod kątem, a drugi koniec (3) ma jednolicie uformowany kwadratowy łeb (4) z częścią kulistą (5) przechodzącą w żebrowany pręt (1), której wysokość jest równa wysokości łba (4). Średnica obrysu kwadratowego łba (4) jest równa średnicy części kulistej (5).

(1 zastrzeżenie)

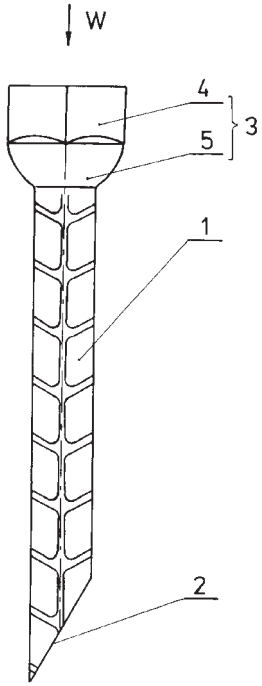

U1 (21) 112873 (22) 2001 12 24 7(51) E21D 21/00

(71) Zakład Mechanika Maszyn MEROL Sp. z o.o., Stalowa Wola

(72) Oczkowicz Ryszard, Stec Edward, Tys Józef

(54) **Kotew górnicza wklejana**

(57) Kotew górnicza wklejana ma postać żebrowanego pręta (1), którego jeden koniec (2) jest ścięty pod kątem, a drugi koniec (3) ma jednolicie uformowany kwadratowy łeb (4) z częścią kulistą (5) przechodzącą w żebrowany pręt (1). Stosunek średnicy obrysu kwadratowego łba (4) do średnicy jego części kulistej (5) wynosi 0,74 do 0,79, a stosunek wysokości kwadratowego łba (4) do wysokości jego części kulistej (5) wynosi 0,7 do 0,8.

(2 zastrzeżenia)

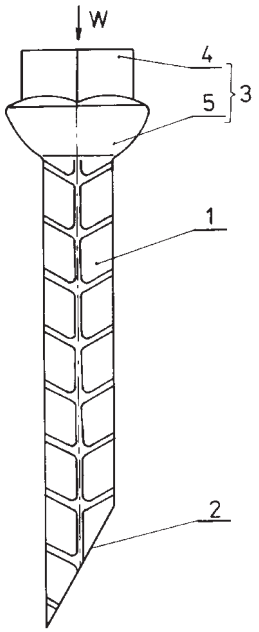

U1 (21) 112860 (22) 2001 12 21 7(51) E21D 23/00

(75) Symber Marek, Tarnowskie Góry; Wojtacha Michał, Świerklaniec; Rurański Jerzy, Tarnowskie Góry; Stefaiński Jerzy, Tarnowskie Góry; Bojdoł Jan, Tarnowskie Góry; Keller Jerzy, Psary; Mika Marek, Strzebiń; Jany Krystian, Tarnowskie Góry; Trembaczewski Henryk, Tarnowskie Góry

(54) **Górnicza obudowa zmechanizowana**

(57) Górnicza obudowa zmechanizowana z lemniskatowym układem prostowodowym charakteryzuje się tym, że wymiary elementów układu prostowodowego (C, D, B, E, F) mają się do siebie tak, jak odpowiednio 9, 38, 17, 32, 29, zaś kąt α wynosi 32.

(1 zastrzeżenie)

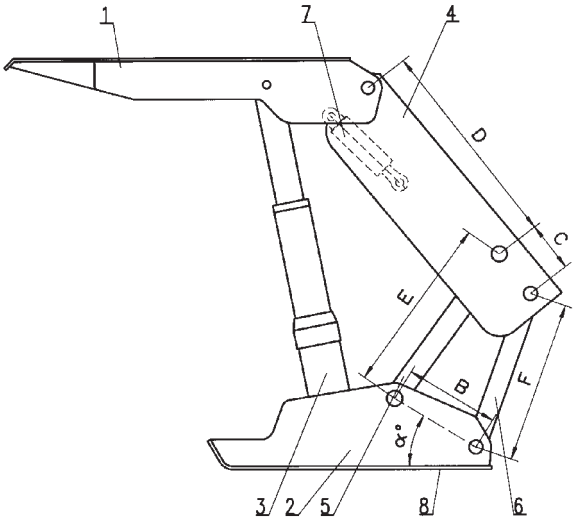

DZIAŁ F

MECHANIKA; OŚWIETLENIE; OGRZEWANIE; UZBROJENIE; TECHNIKA MINERSKA

U1 (21) 112833 (22) 2001 12 17 7(51) F16B 45/00

(71) NICZUK METALL - PL Spółka Jawna Andrzej Niczuk, Roman Niczuk, Olsztyn

(72) Niczuk Andrzej

(54) **Zawiesie do instalacji tryskaczowych i przeciwpożarowych**

(57) Zawiesie do instalacji tryskaczowych i przeciwpożarowych składa się z gwintowanego elementu (1), przymocowanego do konstrukcji nośnej, na który to gwintowany element (1) w sposób rozłączny mocowana jest nakrętka (3), podkładka (4), uchwyt (5) w postaci pętli, spinka (6) i nakrętka (7). Uchwyt (5) w postaci pętli jest w kształcie litery „U" zwężającej się ku górze. Końce (8) uchwytu (5) zagięte są do wewnątrz niemal pod kątem 90ř, w których wykonane są wycięcia (9) w ten sposób, że obydwa końce (8) skierowane ku sobie tworzą otwór (10).

(1 zastrzeżenie)

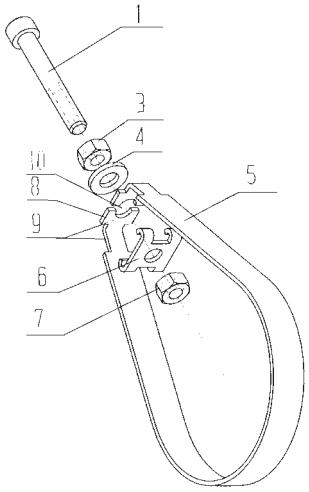

U1 (21) 112868 (22) 2001 12 24 7(51) F16J 15/00

(71) METALPLAST-BIELSKO Spółka Akcyjna, Bielsko-Biała

(72) Ruśniok Dariusz

(54) **Uszczelka przymykowa**

(57) Przedmiotem wzoru użytkowego jest uszczelka przymykowa przeznaczona dla osłonowej ściany słupowo - ryglowej szklonej strukturalnie lub dla uszczelnienia innych połączeń konstrukcji w budownictwie. Uszczelka przymykowa ma w widoku od czoła płaską podstawę (1) na jednej powierzchni (2), której osadzony jest występ (3) w kształcie trapezu o wklęsłej mniejszej podstawie (4), połączonego z podstawą (1) dwiema ściankami (5). Występ (3) ma przelotowy prostokątny otwór (6) z jednym wklęsłym większym bokiem (7). Podstawa (1) na jednej krawędzi łączy się ze ścianką (8), usytuowaną do niej pod kątem ostrym, która poprzez część łukową ścianki (9) łączy się ze ścianką (10) usytuowaną do podstawy pod kątem ostrym. Ścianka (10) poprzez ściankę (11) uformowaną promieniowo łączy się z podstawą (1). Wszystkie elementy uszczelki tworzą monolit.

(1 zastrzeżenie)

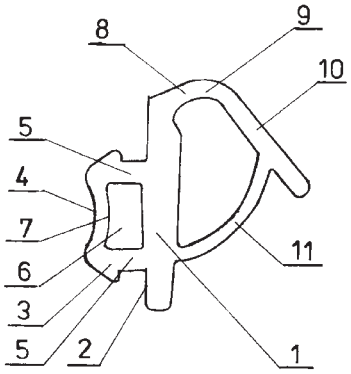

U1 (21) 112869 (22) 2001 12 24 7(51) F16J 15/00

(71) METALPLAST-BIELSKO Spółka Akcyjna, Bielsko-Biała

(72) Ruśniok Dariusz

(54) **Uszczelka przymykowa**

(57) Przedmiotem wzoru użytkowego jest uszczelka przymykowa, przeznaczona dla osłonowej ściany słupowo - ryglowej szklonej strukturalnie lub dla uszczelnienia innych połączeń konstrukcji w budownictwie. Uszczelka przymykowa ma w widoku od czoła prostokątną podstawę (1) z przelotowym prostokątnym otworem (2), a na jednej jej powierzchni (3) osadzony jest występ (4) w kształcie trapezu o wklęsłej mniejszej podstawie (5) połączonego z podstawą (1) dwiema ściankami (6). Występ (4) ma przelotowy prostokątny otwór (7) z jednym wklęsłym większym bokiem (8). Podstawa (1) na jednej krawędzi łączy się ze ścianką (9) usytuowaną do niej pod kątem ostrym, która poprzez część łukową ścianki (10) łączy się ze ścianką (11) usytuowaną do podstawy pod kątem ostrym. Ścianka (11) poprzez ściankę (12) uformowaną promieniowo łączy się z podstawą (1). Wszystkie elementy uszczelki tworzą monolit.

(1 zastrzeżenie)

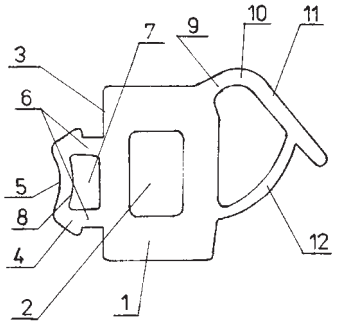

U1 (21) 112842 (22) 2001 12 19 7(51) F16K 1/08

(75) Dudek Bogusław, Chrzanów

(54) **Reduktor gazu płynnego**

(57) Reduktor gazu płynnego, będący dodatkowym wyposażeniem samochodu, pozwala na tankowanie płynnego gazu w krajach Europy Zachodniej, w których końcówka dystrybutora różni się konstrukcyjnie od końcówki konstrukcji włoskiej, stosowanej w Polsce. Nadto przejście kanału wlotowego w reduktorze według wzoru użytkowego w rozszerzającą się przestrzeń stożkową powoduje korzystniejszy przepływ paliwa w porównaniu z przepływem w znanym ze stanu techniki reduktorze. Reduktor ma na kołnierzu (7) o średnicy (d_5) wykonany zewnętrzny gwint okrągły (8). Centryczny kanał paliwowy o średnicy (d_6) przechodzi wewnątrz w kołnierz (7) stożkowo na wysokości (h_6). Na zewnętrznej części walcowej wykonane są przeciwlegle i wzajemnie równolegle dwie płaszczyzny, rozstawione w odległości (1) pod rozwartość klucza płaskiego.

(1 zastrzeżenie)

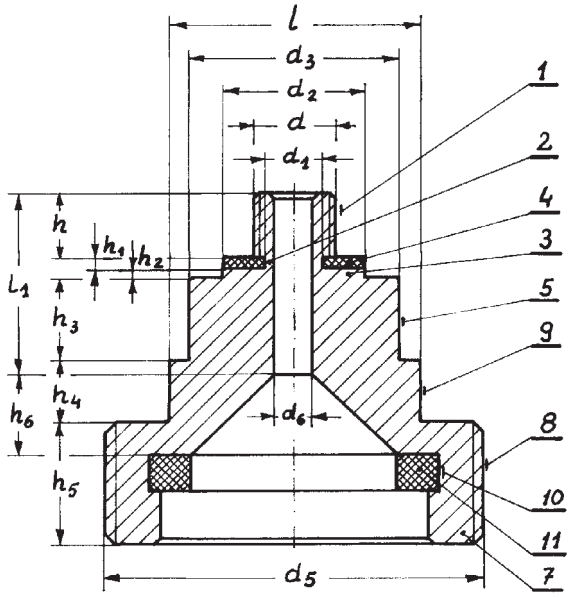

U1 (21) 112846 (22) 2001 12 20 7(51) F16L 39/00

(75) Łakoma Agata, Bochnia; Łakoma Bogusław, Bochnia

(54) **Kolanko nastawne**

(57) Kolanko do stosowania w przewodach rurowych instalacji wodnych składające się z dwóch członów, których odcinki rurowe zakończone są czaszami półkulistymi ściętymi, a z drugiej

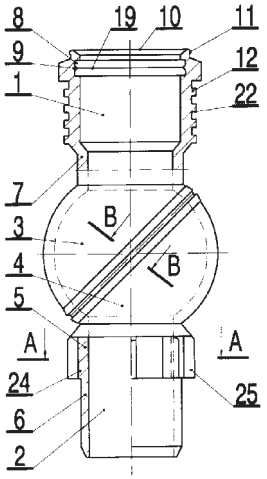

strony uchwytem kielichowym i uchwytem wsuwanym, uszczelki pierścieniowej, odznacza się tym, że uchwyt kielichowy (1) części rurowej doprowadzającej (7) ma wewnętrzny obwodowy rowek pierścieniowy (8) zaopatrzony w krawędź dociskową (9), część zewnętrzna (10) zaopatrzona w kołową krawędź (11) ma obwodowe wzmocnienia (12) oraz ma wprowadzającą czaszę półkulistą ściętą (3) zaopatrzoną w płytę osłonową, a część rurowa odprowadzająca (6) zaopatrzona w część chwytną (5) ma odprowadzającą czaszę półkulistą ściętą (4), przy czym wprowadzająca czasza półkulista ścięta (3) i odprowadzająca czasza półkulista ścięta (4) są zaopatrzone w zewnętrzne łukowe wzmocnienia usztywniające.

(7 zastrzeżeń)

U1 (21) 112848 (22) 2001 12 20 7(51) F16L 41/00

(75) Łakoma Agata, Bochnia; Łakoma Bogusław, Bochnia

(54) **Trójnik**

(57) Trójnik do stosowania w przewodach rurowych instalacji wodnych, składający się z członów kielichowych, członu wsuwanego, wewnętrznych obwodowych rowków pierścieniowych, odznacza się tym, że uchwyty kielichowe (1) mają wewnętrzny obwodowy rowek pierścieniowy (4) zaopatrzony w krawędź dociskową (5), a część zewnętrzna (6) zaopatrzona w kołową krawędź (7) ma obwodowe wzmocnienia (8).

(6 zastrzeżeń)

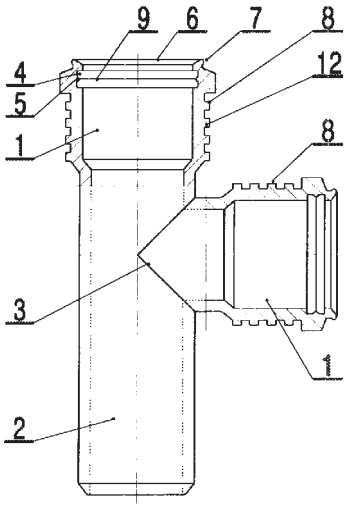

U1 (21) 112847 (22) 2001 12 20 7(51) F16L 43/00

(75) Łakoma Agata, Bochnia; Łakoma Bogusław, Bochnia

(54) **Kolanko**

(57) Kolanko do stosowania w przewodach rurowych instalacji wodnych, składające się z członu kielichowego, członu wsuwanego, wewnętrznego obwodowego rowka pierścieniowego,

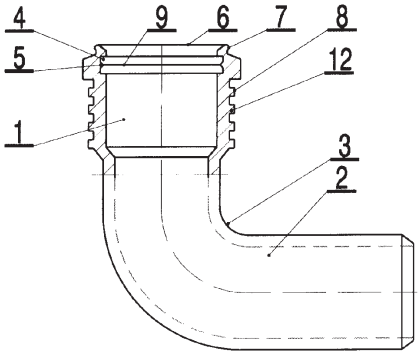

odznacza się tym, że uchwyt kielichowy (1) ma wewnętrzny obwodowy rowek pierścieniowy (4) zaopatrzony w krawędź dociskową (5), a część zewnętrzna (6) zaopatrzona w kołową krawędź (7) ma obwodowe wzmocnienia (8).

(6 zastrzeżeń)

U1 (21) 112863 (22) 2001 12 21 7(51) F16M 11/00

(71) Przemysłowy Instytut Telekomunikacji, Warszawa

(72) Lamowski Sławomir

(54) **Podpory ramy głównej radaru**

(57) Podpory ramy głównej radaru na końcach elementów podpierających (1) mają umieszczone sworznie kuliste (2), które współpracują z czaszami (3) łóż (4) zamocowanych do podłoża (5) za pośrednictwem elementów złącznych (6). Sworznie kuliste (2) mają na górnej powierzchni swego łba (7) toroidalną powierzchnię sferyczną (8). Do łoży (4) przymocowane są tuleje ustalające (9) za pomocą elementów złącznych (10).

(1 zastrzeżenie)

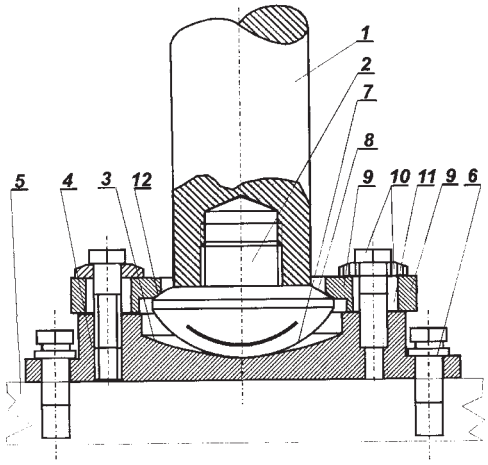

U1 (21) 112862 (22) 2001 12 21 7(51) F24H 1/24

(75) Kołodziejski Marek, Bydgoszcz

(54) **Kocioł wodny niskotemperaturowy do instalacji grzewczych**

(57) Kocioł wodny niskotemperaturowy do instalacji grzewczych charakteryzuje się tym, że korpus (1) w kształcie prostopadłościanu posiada w komorze paleniska (2) nad rusztem wodnym (5) pionową przegrodę konwekcyjną (6) usytuowaną w odpowiedniej odległości od rusztu wodnego (5) oraz dwie pionowe przegrody konwekcyjne (7, 8), z których przegroda konwekcyjna (7) jest zamocowana do podstawy korpusu (1) kotła, a przegroda konwekcyjna (8) do górnej części korpusu (1) kotła, przy czym przegrody konwekcyjne (7, 8) nie są ze sobą jak i z tylną ścianą korpusu (1) kotła połączone, zaś ściana przednia (9), górna (14) i tylna (15) stanowią ściany wodne kotła.

(1 zastrzeżenie)

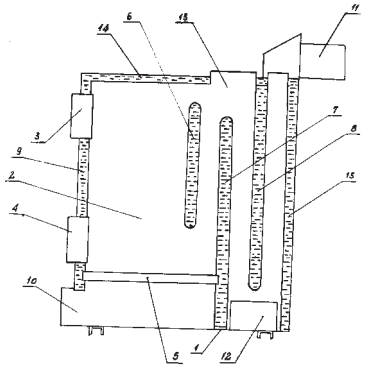

DZIAŁ G

FIZYKA

U1 (21) 112861 (22) 2001 12 21 7(51) G01F 15/10

(71) Fila Alicja, Czernin

(72) Fila Antoni, Rec Wiesław

(54) **Urządzenie do pomiaru przepływu objętościowego wody**

(57) Urządzenie do pomiaru przepływu objętościowego wody zestawione jest z korpusu części wodnej (1) oraz z części suchej, gdzie komora wewnątrz korpusu części wodnej (1) zasilana jest wodą przez króciec zasilający (7) i z drugiej strony korpus części wodnej (1) wyposażony jest w króciec wylotowy (9). Wewnątrz komory korpusu części wodnej (1) znajduje się wirnik, którego oś sprzężona jest z osią napędową liczydła (2) osadzonego w części suchej na korpusie części wodnej (1). Liczydło (2) wraz z tarczą odczytową (3) osłonięte jest kopułką (4), połączoną nierozłącznie z korpusem części wodnej (1). Króciec zasilający (7) wyposażony jest w sitko zabezpieczające (8). Wewnątrz króćca wylotowego (9) znajduje się kryza (11) z otworem (12).

(3 zastrzeżenia)

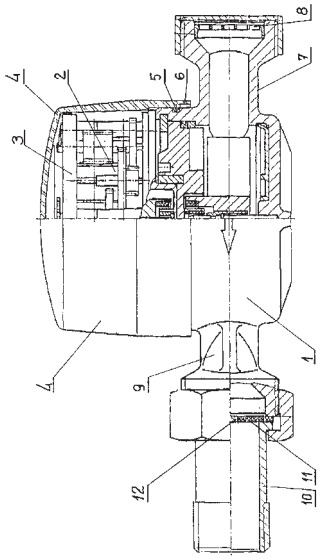

U1 (21) 112839 (22) 2001 12 18 7(51) G07F 5/00

(75) Pielach Marek, Warszawa; Benedykciuk Piotr, Warszawa

(54) **Automat do sprzedaży gazet**

(57) Automat przeznaczony do sprzedaży gazet przede wszystkim dzienników składa się ze skrzynki (6), wewnątrz której znajduje się płyta zsuwająca (8), przy czym kąt „A" zawarty pomiędzy tylną ścianką skrzynki (6), a płytą zsuwającą (8) wynosi od 0 do 90ř. Odpowiednio dobrany kąt „A" zapewnia zsuwanie się gazet po płycie zsuwającej (8), a ogranicznik grubości gazety (5) powoduje, że do przesłony skrzynki (9) dociera tylko jeden egzemplarz. Zaopatrywanie w prasę odbywa się poprzez otwarcie pokrywy skrzynki (3) i ułożenie wszystkich egzemplarzy w przestrzeni pomiędzy płytą zsuwającą (8), a ogranicznikiem grubości gazety (5), grzbietami do dołu. Klient poprzez włożenie monet w odpowiednie, ocechowane miejsca wrzutnika monet z pokrętłem, a następnie obracając pokrętło w prawo, do punktu granicznego spowoduje ruch przesłony skrzynki (9), odsłoni się szczelina skrzynki, przez którą wysunie się grzbiet gazety. W tym czasie pokrętło wrzutnika monet z pokrętłem powraca do pozycji wyjściowej, a przesłona skrzynki (9) opada zasłaniając szczelinę skrzynki.

(1 zastrzeżenie)

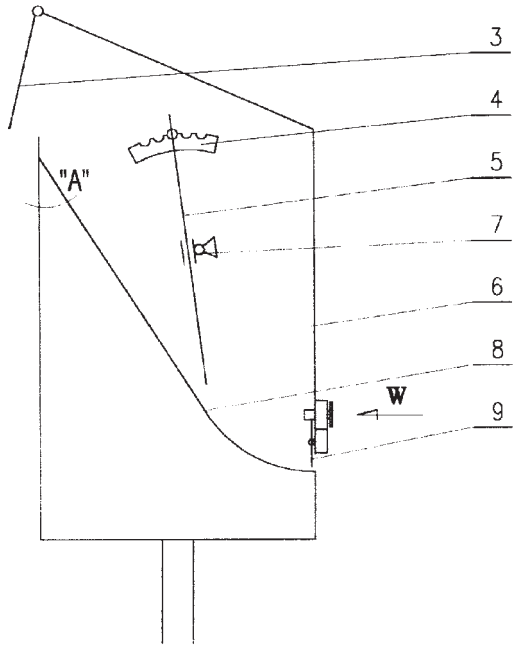

U1 (21) 112834 (22) 2001 12 17 7(51) G09F 15/00 G09F 1/12

(75) Bijak Jacek, Rzeszów; Hakalla Łukasz, Rzeszów

(54) **Tablica reklamowo-informacyjna o powierzchni czołowej wykonanej z tkaniny**

(57) Tablica reklamowo - informacyjna o powierzchni czołowej wykonanej z tkaniny posiada ramę (1) w kształcie wieloboku, wykonaną z połączonych ze sobą trwale kształtowników metalowych, z którą połączona jest trwale blacha stanowiąca ekran (2) tablicy. Do ramy (1) trwale zamocowane są prostopadle do

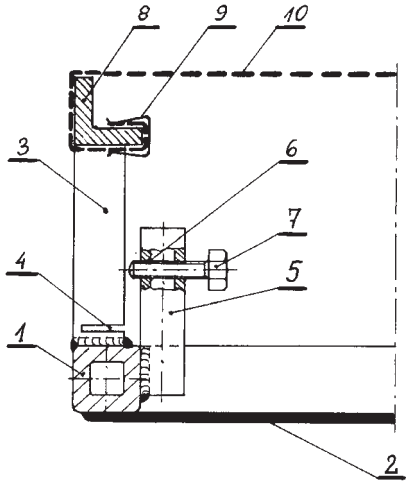

płaszczyzny ekranu (2) wsporniki (3), oddzielone pomiędzy sobą najczęściej w przybliżeniu regularnymi odstępami. Wsporniki (3) posiadają od strony wewnętrznej, w pobliżu miejsca ich zamocowania nacięcia (4). Przy każdym wsporniku (3) od strony wewnętrznej do ramy trwale zamocowana jest podpora (5), usytuowana równolegle do wspornika (3). Podpora (5) wyposażona jest w gwintowany otwór (6), w który wkręcona jest śruba regulacyjna (7), przy czym śruba (7) usytuowana jest ponad nacięciami (4) wspornika (3). Ze wspornikami (3) połączone są trwale znane obrzeża (8) wykonane z kątowników lub ceowników, przy czym obrzeża (8) każdego boku tablicy nie są ze sobą połączone. Na obrzeżach (8) zamocowana jest spinkami (9), mającymi postać sprężystych ceowników, tkanina (10), na której umieszczona jest wykonana dowolną techniką właściwa reklama.

(4 zastrzeżenia)

III WYKAZY

WYKAZ NUMEROWY WYNALAZKÓW ZGŁOSZONYCH W TRYBIE KRAJOWYM

Nr zgłoszenia	Int. Cl[7]	Strona
1	2	3
351205	A47L	3
351206	E21D	35
351207	F16D	38
351209	C22F	28
351210	C22B	28
351211	A47B	3
351212	E04G	32
351213	E04G	32
351214	C25B	29
351215	G01S	46
351216	A23L	3
351217	E05F	34
351218	E21F	35
351219	G01L	43
351222	B65D	17
351225	C10L	25
351226	E04H	33
351227	E04H	33
351228	F02K	36
351229	C07D	22
351230	C07D	21
351231	A61K	7
351232	A23D	3
351236	B31B	14
351262	C10L	25
351263	C08L	24
351264	F16L	39
351265	G01N	44
351266	F42B	42
351267	E04B	30
351268	F24D	40
351269	A61N	9
351270	G01R	45
351271	C23F	28
351272	C10L	25
351273	C07D	21
351274	H05K	52
351278	C08G	23
351282	C12P	27
351283	C12P	27
351284	C12P	27
351285	E02D	29
351286	E21F	36
351287	E05C	34
351289	A61B	4

Nr zgłoszenia	Int. Cl[7]	Strona
1	2	3
351290	F23D	39
351291	B22F	12
351292	H02J	50
351293	E04B	30
351294	G01S	47
351296	C07D	20
351297	F41J	42
351329	E04F	32
351330	F24D	40
351331	F03G	37
351333	C09D	24
351334	C07F	23
351335	B63H	16
351336	C10M	26
351337	C10M	26
351338	F16K	38
351339	F25B	41
351340	C10M	26
351341	H02K	51
351342	C07D	21
351343	C07C	20
351344	B60C	15
351345	C02F	19
351347	E21F	36
351349	C07D	22
351355	A46B	3
351356	B62D	16
351357	C10M	26
351358	C10M	26
351360	G01R	45
351361	E06B	34
351362	E04B	31
351363	H02J	51
351365	A01B	2
351366	E21D	35
351367	G01M	43
351368	F16D	37
351369	E02D	29
351370	B32B	14
351371	B01D	9
351372	A61K	7
351373	E21D	35
351389	B21D	11
351390	H04Q	51
351391	B01F	10

Nr zgłoszenia	Int. Cl[7]	Strona
1	2	3
351392	G01L	43
351413	E04F	32
351414	G01R	46
351415	A22C	2
351416	F16H	38
351417	C23C	28
351418	G01V	47
351419	F16N	39
351420	G01N	44
351421	G01N	44
351422	E04G	33
351423	C09J	24
351442	B60P	15
351867	F27B	41
351868	B22D	11
351869	A23L	3
351870	G01N	45
351871	G01S	46
351872	A61F	4
351873	A61K	8
351874	A23C	2
351875	C21B	27
351876	F27D	42
351877	A61K	6
351878	C07D	22
351879	G02B	48
351880	H05B	52
351881	B02C	10
351882	B63H	17
351883	B63H	17
351884	C07D	20
351885	A61K	7
351886	A61F	4
351887	F04B	37
351888	A61M	8
351889	A61M	9
351890	G08B	49
351891	G11B	49
351892	G10L	49
351893	A61K	8
351894	A61K	8
351895	C12N	26
351896	F23G	40
351897	A61K	6
351898	C07D	21

1	2	3
351915	C01B	19
351916	A61K	8
351917	A61K	7
351918	H04N	51
351919	C07D	22
351920	E04D	31
351921	E04D	31
351922	A61K	6
351923	A61K	7
351924	B21B	11
356398	B65G	18
356893	B67B	19
357401	C09K	24
357542	F24D	41
357545	E03F	30
357737	B25C	14
357759	B32B	15

1	2	3
357799	C10G	25
357800	G06F	48
357801	C08G	23
357802	B24D	13
357803	H01J	50
357804	B05B	10
357805	B65G	18
357843	B24B	13
357851	B61G	16
357858	C10G	24
357859	B23Q	12
357860	C09K	24
357892	B24B	12
357893	C08F	23
357895	B32B	15
357896	H02G	50
357897	B24B	13

1	2	3
357898	B24B	13
357899	E01H	29
357900	A61K	5
357922	A61K	5
357923	A61K	5
357924	A61K	5
357925	A61K	6
357926	A61K	6
357927	C07C	20
357929	B60C	15
357930	G01N	45
357931	A61K	5
357932	G06F	48
357989	B02C	10
358117	F41C	42

WYKAZ NUMEROWY WZORÓW UŻYTKOWYCH ZGŁOSZONYCH W TRYBIE KRAJOWYM

Nr zgłoszenia	Int. Cl[7]	Strona
1	2	3
112718	A23F	53
112828	E03F	59
112829	B05D	55
112830	A61G	54
112831	B65D	58
112832	B26D	55
112833	F16B	63
112834	G09F	66
112837	B65F	58
112838	E01F	59
112839	G07F	66
112840	B62H	57
112841	B65F	58
112842	F16K	64
112843	E05B	60
112845	E05B	60
112846	F16L	64

Nr zgłoszenia	Int. Cl[7]	Strona
1	2	3
112847	F16L	65
112848	F16L	65
112849	B60P	57
112850	B60P	57
112852	E04C	59
112856	E05F	61
112857	A47B	54
112858	A47B	54
112859	E03C	59
112860	E21D	63
112861	G01F	66
112862	F24H	65
112863	F16M	65
112864	B29C	56
112865	E04F	60
112866	A22C	53
112867	E05B	60

Nr zgłoszenia	Int. Cl[7]	Strona
1	2	3
112868	F16J	64
112869	F16J	64
112871	E21D	62
112872	E21D	62
112873	E21D	63
112874	B02C	55
112875	A41D	53
112876	A47F	54
112877	B60R	57
112878	A61M	55
112879	E04F	60
112880	E06B	62
112881	E06B	62
113079	E06B	61
113761	B42D	56

INFORMACJA O DOKONANIU, PRZEZ MIĘDZYNARODOWE BIURO WIPO, PUBLIKACJI ZGŁOSZEŃ MIĘDZYNARODOWYCH, W KTÓRYCH ZGŁASZAJĄCY UBIEGA SIĘ O UZYSKANIE PATENTU NA WYNALAZEK LUB PRAWA OCHRONNEGO NA WZÓR UŻYTKOWY W POLSCE

Numer, rodzaj i data publikacji międzynarodowej		Numer i data zgłoszenia międzynarodowego		Int. Cl.[7]
1		2		3
WO 03037059 A2	20030508	US0232985	20021015	BRAK KLASY
WO 03037060 A2	20030508	US0235194	20021030	BRAK KLASY
WO 03037061 A1	20030508	GB0204431	20021001	A01B 1/02
WO 03037062 A1	20030508	GB0204917	20021029	A01B 1/16
WO 03037063 A1	20030508	DK0200721	20021031	A01B 29/06
WO 03037064 A2	20030508	EP0212116	20021030	A01C 7/20
WO 03037065 A2	20030508	KR0201857	20021005	A01C 11/02
WO 03037066 A2	20030508	US0234432	20021029	A01G
WO 03037067 A1	20030508	JP0211135	20021028	A01G 1/00
WO 03037068 A1	20030508	DK0200723	20021031	A01G 7/04
WO 03037069 A2	20030508	GB0204966	20021104	A01G 9/14
WO 03037070 A1	20030508	DE0204043	20021030	A01G 13/02
WO 03037071 A1	20030508	EP0211686	20021018	A01G 25/16
WO 03037072 A2	20030508	US0234534	20021028	A01H
WO 03037073 A2	20030508	SE0201954	20021028	A01K
WO 03037074 A2	20030508	US0235117	20021031	A01K
WO 03037075 A1	20030508	FR0203707	20021028	A01K 11/00
WO 03037076 A1	20030508	FI0200822	20021023	A01K 47/06
WO 03037077 A1	20030508	AU0201481	20021101	A01K 61/00
WO 03037081 A1	20030508	JP0209767	20020924	A01K 67/027
WO 03037082 A1	20030508	US0235135	20021101	A01N 1/00
WO 03037083 A1	20030508	US0235137	20021101	A01N 1/00
WO 03037084 A1	20030508	GB0204656	20021015	A01N 25/02
WO 03037085 A1	20030508	KR0101845	20011101	A01N 43/38
WO 03037086 A1	20030508	EP0211743	20021021	A01N 47/38
WO 03037087 A1	20030508	KR0201897	20021010	A01N 65/00
WO 03037090 A1	20030508	NO0200402	20021101	A22C 25/00
WO 03037091 A1	20030508	NZ0200225	20021029	A22C 29/04
WO 03037092 A1	20030508	KR0202016	20021030	A23B 5/005
WO 03037093 A1	20030508	DK0200707	20021024	A23C 19/032
WO 03037094 A1	20030508	JP0210332	20021003	A23C 19/04
WO 03037095 A1	20030508	DK0200728	20021101	A23D 9/00
WO 03037096 A1	20030508	NZ0200230	20021031	A23F 3/16
WO 03037097 A1	20030508	US0235053	20021031	A23F 5/00
WO 03037101 A1	20030508	EP0212187	20021029	A23G 3/02
WO 03037102 A2	20030508	US0234963	20021031	A23K
WO 03037103 A1	20030508	US0235154	20021101	A23K 1/18
WO 03037105 A1	20030508	US0234886	20021031	A23L
WO 03037106 A1	20030508	BR0200054	20020416	A23L 1/015
WO 03037107 A2	20030508	IL0200868	20021029	A23L 1/025
WO 03037108 A2	20030508	GB0204941	20021031	A23L 1/0532

1		2		3
WO 03037109 A1	20030508	CH0200591	20021101	A23L 3/00
WO 03037111 A1	20030508	US0234695	20021030	A24B 3/14
WO 03037112 A1	20030508	IB0204345	20021021	A24D 1/02
WO 03037113 A1	20030508	EP0210290	20020913	A24D 3/02
WO 03037114 A1	20030508	JP0210989	20021023	A24D 3/04
WO 03037115 A1	20030508	US0233940	20021023	A24F 5/04
WO 03037117 A1	20030508	JP0211084	20021025	A41C 1/00
WO 03037119 A2	20030508	US0234540	20021028	A41D
WO 03037120 A1	20030508	US0208929	20020321	A41D 13/12
WO 03037121 A1	20030508	US0218598	20020612	A41D 19/00
WO 03037122 A1	20030508	KR0101885	20011106	A42B 1/24
WO 03037123 A1	20030508	GB0205030	20021104	A43B 3/10
WO 03037124 A1	20030508	US0233410	20021018	A43B 3/24
WO 03037125 A1	20030508	CZ0200056	20021018	A43B 7/32
WO 03037127 A1	20030508	EP0211917	20021024	A43B 23/10
WO 03037128 A1	20030508	US0235071	20021101	A43B 23/28
WO 03037129 A1	20030508	US0234750	20021030	A43C 11/00
WO 03037130 A1	20030508	US0234771	20021030	A43C 15/02
WO 03037131 A1	20030508	US0229941	20020920	A44B 18/00
WO 03037133 A2	20030508	US0128435	20011015	A44C
WO 03037134 A2	20030508	US0234102	20021024	A46B 3/00
WO 03037135 A1	20030508	FI0200802	20021014	A46B 3/04
WO 03037136 A1	20030508	US0234105	20021024	A46B 3/06
WO 03037137 A1	20030508	US0235127	20021101	A46B 17/06
WO 03037138 A1	20030508	KR0202003	20021026	A47B 41/02
WO 03037139 A1	20030508	US0234030	20021024	A47B 55/00
WO 03037140 A1	20030508	FR0203746	20021030	A47B 83/00
WO 03037141 A2	20030508	US0150866	20011028	A47C
WO 03037142 A1	20030508	US0234241	20021022	A47C 1/02
WO 03037143 A1	20030508	IN0200099	20020405	A47C 17/84
WO 03037145 A1	20030508	IB0204109	20021007	A47C 27/14
WO 03037146 A1	20030508	AU0201403	20021028	A47F 7/00
WO 03037147 A2	20030508	CH0200585	20021029	A47F 7/02
WO 03037148 A1	20030508	IL0200860	20021028	A47G 29/02
WO 03037149 A1	20030508	DE0203554	20020921	A47J 27/00
WO 03037150 A1	20030508	US0234776	20021030	A47J 31/00
WO 03037154 A1	20030508	GB0204854	20021025	A47L 23/26
WO 03037155 A2	20030508	IB0204481	20021029	A61B
WO 03037156 A2	20030508	US0227621	20020827	A61B
WO 03037157 A2	20030508	US0232921	20021016	A61B
WO 03037158 A2	20030508	US0233287	20021018	A61B
WO 03037159 A2	20030508	US0233353	20021018	A61B
WO 03037160 A2	20030508	US0233710	20021022	A61B
WO 03037162 A2	20030508	US0234003	20021024	A61B
WO 03037163 A2	20030508	US0234223	20021026	A61B
WO 03037164 A2	20030508	US0234565	20021028	A61B
WO 03037167 A2	20030508	US0234873	20021030	A61B
WO 03037169 A2	20030508	US0234897	20021030	A61B
WO 03037170 A2	20030508	US0235047	20021030	A61B
WO 03037171 A2	20030508	US0235196	20021031	A61B
WO 03037172 A2	20030508	US0235258	20021101	A61B
WO 03037174 A1	20030508	CA0201678	20021031	A61B 3/06
WO 03037180 A1	20030508	CN0200747	20021023	A61B 5/028

1		2		3
WO 03037181 A2	20030508	US0236422	20021031	A61B 5/029
WO 03037184 A1	20030508	FR0202077	20020616	A61B 5/103
WO 03037185 A1	20030508	JP0211125	20021025	A61B 5/155
WO 03037187 A2	20030508	EP0212114	20021030	A61B 5/20
WO 03037188 A1	20030508	KR0201570	20020820	A61B 6/00
WO 03037190 A1	20030508	US0232108	20021009	A61B 17/02
WO 03037191 A1	20030508	US0234130	20021025	A61B 17/12
WO 03037193 A1	20030508	FR0203628	20021023	A61B 17/28
WO 03037194 A1	20030508	US0234128	20021025	A61B 17/32
WO 03037195 A2	20030508	US0234692	20021030	A61B 17/32
WO 03037197 A1	20030508	SE0201930	20021023	A61B 17/68
WO 03037199 A1	20030508	KR0200159	20020204	A61B 17/70
WO 03037200 A2	20030508	US0234031	20021024	A61B 17/70
WO 03037201 A1	20030508	US0234636	20021029	A61B 17/82
WO 03037202 A1	20030508	US0234587	20021029	A61B 18/08
WO 03037203 A2	20030508	US0234155	20021024	A61B 18/24
WO 03037205 A2	20030508	US0234427	20021029	A61C
WO 03037209 A1	20030508	US0221730	20020710	A61C 8/00
WO 03037210 A1	20030508	US0221121	20020705	A61C 17/00
WO 03037211 A2	20030508	US0233734	20021022	A61F
WO 03037213 A2	20030508	US0235077	20021101	A61F
WO 03037214 A2	20030508	US0235079	20021101	A61F
WO 03037215 A2	20030508	EP0211860	20021023	A61F 2/00
WO 03037216 A2	20030508	US0233310	20021007	A61F 2/00
WO 03037217 A1	20030508	US0235283	20021031	A61F 2/00
WO 03037218 A1	20030508	US0233192	20021017	A61F 2/01
WO 03037219 A2	20030508	EP0212112	20021030	A61F 2/02
WO 03037220 A1	20030508	EP0212054	20021029	A61F 2/04
WO 03037221 A1	20030508	US0213331	20020426	A61F 2/06
WO 03037222 A2	20030508	US0234269	20021024	A61F 2/06
WO 03037224 A1	20030508	US0234441	20021029	A61F 2/06
WO 03037226 A1	20030508	DE0203910	20021016	A61F 2/24
WO 03037227 A2	20030508	GB0204873	20021029	A61F 2/24
WO 03037228 A2	20030508	US0234466	20021028	A61F 2/44
WO 03037231 A1	20030508	US0231269	20021001	A61F 4/00
WO 03037234 A1	20030508	US0128344	20010910	A61F 05/00
WO 03037235 A2	20030508	HU0200109	20021029	A61F 11/00
WO 03037236 A2	20030508	US0222855	20020717	A61F 13/00
WO 03037237 A1	20030508	SE0201752	20020926	A61F 13/494
WO 03037238 A2	20030508	IL0200862	20021028	A61G
WO 03037239 A1	20030508	CA0201505	20021004	A61G 7/10
WO 03037240 A1	20030508	JP0109642	20011102	A61G 12/00
WO 03037241 A1	20030508	KR0201998	20021025	A61G 17/00
WO 03037242 A2	20030508	AT0200302	20021024	A61H
WO 03037243 A1	20030508	BE0200143	20020905	A61H 7/00
WO 03037244 A2	20030508	US0234793	20021029	A61J
WO 03037245 A1	20030508	JP0211017	20021023	A61J 1/00
WO 03037246 A2	20030508	IB0205825	20020717	A61K
WO 03037247 A2	20030508	IL0200870	20021029	A61K
WO 03037248 A2	20030508	US0225417	20020812	A61K
WO 03037249 A2	20030508	US0232450	20021009	A61K
WO 03037250 A2	20030508	US0234121	20021025	A61K
WO 03037251 A2	20030508	US0234336	20021025	A61K

1		2		3
WO 03037252 A2	20030508	US0234379	20021025	A61K
WO 03037253 A2	20030508	US0234409	20021028	A61K
WO 03037254 A2	20030508	US0234567	20021028	A61K
WO 03037255 A2	20030508	US0234568	20021028	A61K
WO 03037256 A2	20030508	US0234569	20021028	A61K
WO 03037257 A2	20030508	US0234574	20021029	A61K
WO 03037258 A2	20030508	US0234575	20021029	A61K
WO 03037259 A2	20030508	US0234609	20021030	A61K
WO 03037260 A2	20030508	US0234613	20021030	A61K
WO 03037261 A2	20030508	US0234621	20021029	A61K
WO 03037262 A2	20030508	US0234655	20021028	A61K
WO 03037263 A2	20030508	US0234661	20021029	A61K
WO 03037264 A2	20030508	US0234688	20021029	A61K
WO 03037265 A2	20030508	US0234732	20021030	A61K
WO 03037266 A2	20030508	US0234760	20021030	A61K
WO 03037267 A2	20030508	US0234777	20021028	A61K
WO 03037268 A2	20030508	US0234811	20021030	A61K
WO 03037270 A2	20030508	US0234822	20021030	A61K
WO 03037271 A2	20030508	US0234845	20021030	A61K
WO 03037272 A2	20030508	US0235094	20021101	A61K
WO 03037273 A2	20030508	US0235164	20021101	A61K
WO 03037275 A2	20030508	US0236426	20021028	A61K
WO 03037276 A1	20030508	US0230748	20020926	A61K 6/00
WO 03037279 A1	20030508	FR0203664	20021024	A61K 7/06
WO 03037280 A1	20030508	US0233843	20021022	A61K 7/06
WO 03037281 A1	20030508	US0233842	20021022	A61K 7/075
WO 03037282 A1	20030508	US0234938	20021031	A61K 7/075
WO 03037283 A1	20030508	EP0211998	20021027	A61K 7/16
WO 03037284 A1	20030508	EP0212100	20021029	A61K 7/16
WO 03037285 A1	20030508	GB0204424	20021001	A61K 7/16
WO 03037286 A1	20030508	ES0200498	20021022	A61K 7/36
WO 03037287 A1	20030508	EP0207587	20020706	A61K 7/48
WO 03037288 A2	20030508	FR0203693	20021028	A61K 7/48
WO 03037289 A1	20030508	JP0211151	20021028	A61K 7/48
WO 03037290 A1	20030508	JP0211152	20021028	A61K 7/48
WO 03037291 A1	20030508	SE0201308	20020630	A61K 7/48
WO 03037294 A2	20030508	US0234939	20021031	A61K 7/50
WO 03037295 A2	20030508	CA0201690	20021101	A61K 9/00
WO 03037296 A2	20030508	EP0212062	20021029	A61K 9/00
WO 03037297 A2	20030508	GB0204935	20021031	A61K 9/00
WO 03037298 A2	20030508	JP0211188	20021029	A61K 9/00
WO 03037299 A1	20030508	SE0201956	20021029	A61K 9/00
WO 03037300 A1	20030508	SE0201957	20021029	A61K 9/00
WO 03037302 A1	20030508	US0234680	20021030	A61K 9/127
WO 03037303 A1	20030508	US0234909	20021031	A61K 9/14
WO 03037304 A1	20030508	IB0204593	20021101	A61K 9/16
WO 03037305 A1	20030508	US0227745	20020830	A61K 9/22
WO 03037307 A1	20030508	US0236427	20021028	A61K 9/72
WO 03037308 A2	20030508	EP0212223	20021031	A61K 31/00
WO 03037309 A2	20030508	GB0204911	20021029	A61K 31/00
WO 03037310 A2	20030508	US0217153	20020531	A61K 31/00
WO 03037312 A2	20030508	US0234898	20021031	A61K 31/00
WO 03037313 A2	20030508	US0234931	20021031	A61K 31/00

1		2		3
WO 03037314 A2	20030508	US0235191	20021101	A61K 31/00
WO 03037315 A1	20030508	KR0202031	20021031	A61K 31/03
WO 03037316 A1	20030508	JP0210572	20021011	A61K 31/12
WO 03037317 A1	20030508	US0233352	20021018	A61K 31/137
WO 03037318 A1	20030508	CA0201651	20021101	A61K 31/138
WO 03037319 A1	20030508	US0229713	20020919	A61K 31/19
WO 03037320 A1	20030508	IB0204242	20021015	A61K 31/197
WO 03037322 A1	20030508	IB0204430	20021025	A61K 31/245
WO 03037323 A2	20030508	EP0211913	20021024	A61K 31/336
WO 03037324 A1	20030508	KR0202010	20021029	A61K 31/352
WO 03037325 A1	20030508	US0234678	20021029	A61K 31/38
WO 03037327 A1	20030508	EP0211711	20021018	A61K 31/401
WO 03037328 A1	20030508	EP0211919	20021024	A61K 31/404
WO 03037329 A1	20030508	IB0204379	20021021	A61K 31/404
WO 03037330 A1	20030508	IB0204366	20021018	A61K 31/415
WO 03037331 A1	20030508	CA0201629	20021029	A61K 31/425
WO 03037333 A1	20030508	EP0211782	20021022	A61K 31/44
WO 03037334 A1	20030508	US0234531	20021025	A61K 31/44
WO 03037335 A1	20030508	IB0203818	20020916	A61K 31/4439
WO 03037336 A1	20030508	IB0203833	20020916	A61K 31/4439
WO 03037337 A1	20030508	EP0212073	20021029	A61K 31/454
WO 03037338 A2	20030508	US0235269	20021101	A61K 31/454
WO 03037340 A1	20030508	US0217092	20020530	A61K 31/485
WO 03037342 A1	20030508	US0234421	20021029	A61K 31/497
WO 03037343 A1	20030508	EP0211201	20021007	A61K 31/505
WO 03037344 A1	20030508	CA0201687	20021104	A61K 31/506
WO 03037346 A1	20030508	US0235256	20021030	A61K 31/53
WO 03037347 A1	20030508	EP0212076	20021029	A61K 31/535
WO 03037348 A1	20030508	GB0204845	20021028	A61K 31/5375
WO 03037349 A1	20030508	EP0209596	20020828	A61K 31/54
WO 03037350 A1	20030508	EP0211250	20021008	A61K 31/55
WO 03037351 A1	20030508	IB0203858	20020916	A61K 31/55
WO 03037352 A1	20030508	IB0203920	20020923	A61K 31/55
WO 03037353 A1	20030508	GB0204926	20021031	A61K 31/557
WO 03037354 A1	20030508	EP0211732	20021021	A61K 31/58
WO 03037356 A1	20030508	EP0211923	20021024	A61K 31/785
WO 03037357 A1	20030508	BR0200144	20021017	A61K 35/78
WO 03037358 A1	20030508	CN0200622	20020905	A61K 35/78
WO 03037360 A1	20030508	US0234902	20021030	A61K 35/78
WO 03037361 A2	20030508	DK0200727	20021101	A61K 38/00
WO 03037362 A2	20030508	EP0212075	20021029	A61K 38/00
WO 03037363 A2	20030508	EP0212204	20021031	A61K 38/00
WO 03037365 A1	20030508	US0234968	20021101	A61K 38/18
WO 03037366 A1	20030508	US0235093	20021101	A61K 38/22
WO 03037367 A2	20030508	EP0211899	20021024	A61K 39/00
WO 03037370 A2	20030508	GB0204985	20021101	A61K 39/07
WO 03037371 A2	20030508	EP0212102	20021030	A61K 39/39
WO 03037372 A1	20030508	RU0200377	20020806	A61K 39/395
WO 03037373 A1	20030508	GB0104826	20011031	A61K 45/00
WO 03037374 A1	20030508	GB0204979	20021031	A61K 45/00
WO 03037376 A1	20030508	JP0211441	20021101	A61K 45/00
WO 03037377 A1	20030508	JP0211442	20021101	A61K 45/00
WO 03037379 A1	20030508	EP0207588	20020706	A61K 47/02

1		2		3
WO 03037380 A1	20030508	US0235026	20021101	A61K 47/10
WO 03037381 A1	20030508	EP0212042	20021028	A61K 47/32
WO 03037382 A1	20030508	EP0212043	20021028	A61K 47/32
WO 03037383 A1	20030508	US0148568	20011029	A61K 47/48
WO 03037384 A2	20030508	US0234666	20021029	A61K 47/48
WO 03037385 A1	20030508	US0236421	20021030	A61K 47/48
WO 03037386 A2	20030508	US0223217	20020719	A61L
WO 03037387 A2	20030508	US0234905	20021031	A61L
WO 03037388 A2	20030508	US0234988	20021031	A61L 2/00
WO 03037389 A1	20030508	US0235174	20021101	A61L 2/00
WO 03037390 A1	20030508	US0234087	20021024	A61L 2/08
WO 03037391 A1	20030508	US0234791	20021030	A61L 2/28
WO 03037392 A1	20030508	EP0211786	20021022	A61L 15/00
WO 03037393 A1	20030508	JP0211303	20021030	A61L 15/00
WO 03037394 A1	20030508	US0209520	20020326	A61L 15/00
WO 03037395 A1	20030508	IB0204142	20021009	A61L 15/42
WO 03037396 A1	20030508	US0227307	20020828	A61L 27/16
WO 03037397 A2	20030508	US0235065	20021031	A61L 31/10
WO 03037398 A2	20030508	US0226195	20020815	A61M
WO 03037399 A2	20030508	US0234746	20021030	A61M
WO 03037400 A2	20030508	US0235224	20021031	A61M
WO 03037401 A2	20030508	US0235282	20021031	A61M
WO 03037402 A2	20030508	AT0200305	20021030	A61M 1/00
WO 03037403 A1	20030508	US0233544	20021018	A61M 5/142
WO 03037404 A1	20030508	US0233794	20021021	A61M 5/142
WO 03037405 A1	20030508	US0233823	20021022	A61M 5/142
WO 03037406 A2	20030508	US0233829	20021022	A61M 5/142
WO 03037407 A1	20030508	US0233830	20021022	A61M 5/142
WO 03037408 A1	20030508	EP0211967	20021025	A61M 5/168
WO 03037410 A1	20030508	AT0200304	20021030	A61M 5/50
WO 03037411 A1	20030508	EP0212121	20021030	A61M 5/50
WO 03037412 A2	20030508	GB0205007	20021031	A61M 15/00
WO 03037414 A2	20030508	GB0204954	20021030	A61M 25/00
WO 03037415 A1	20030508	US0214747	20020509	A61M 25/00
WO 03037417 A2	20030508	US0230818	20020927	A61M 25/00
WO 03037418 A2	20030508	US0233030	20021014	A61M 25/00
WO 03037419 A2	20030508	US0234854	20021031	A61M 25/00
WO 03037420 A1	20030508	US0209355	20020327	A61M 25/00
WO 03037421 A2	20030508	US0235074	20021101	A61M 29/00
WO 03037422 A1	20030508	FR0203718	20021029	A61M 35/00
WO 03037425 A1	20030508	JP0204696	20020515	A61N 1/30
WO 03037430 A2	20030508	US0201540	20020116	A61N 1/372
WO 03037431 A1	20030508	RU0200460	20021022	A61N 5/02
WO 03037432 A1	20030508	IB0203754	20020912	A61P 3/06
WO 03037433 A1	20030508	US0128609	20011026	A61P 27/06
WO 03037434 A1	20030508	IN0100206	20011120	A62B 1/08
WO 03037435 A1	20030508	DE0204002	20021024	A62B 1/14
WO 03037436 A1	20030508	FI0200845	20021031	A62B 7/02
WO 03037438 A1	20030508	US0234465	20021028	A62B 17/00
WO 03037440 A1	20030508	US0234944	20021031	A62B 23/02
WO 03037441 A1	20030508	US0201572	20020117	A62C 3/00
WO 03037442 A1	20030508	CA0201584	20021018	A62D 3/00
WO 03037443 A1	20030508	GB0204034	20020903	A62D 5/00

1		2		3
WO 03037444 A2	20030508	GB0204969	20021104	A63B
WO 03037445 A1	20030508	KR0201979	20021023	A63B 5/11
WO 03037446 A1	20030508	GB0204944	20021031	A63B 23/04
WO 03037447 A1	20030508	KR0201989	20021024	A63B 53/04
WO 03037448 A1	20030508	US0233884	20021024	A63B 53/14
WO 03037451 A1	20030508	IB0203118	20020808	A63B 69/36
WO 03037452 A1	20030508	FR0203764	20021031	A63C 9/00
WO 03037453 A1	20030508	SE0201941	20021025	A63C 9/08
WO 03037454 A1	20030508	GB0204976	20021101	A63C 11/02
WO 03037455 A2	20030508	US0235087	20021101	A63F
WO 03037456 A2	20030508	US0235090	20021101	A63F
WO 03037457 A2	20030508	US0235179	20021101	A63F
WO 03037458 A1	20030508	US0235085	20021101	A63F 3/00
WO 03037459 A1	20030508	US0235102	20021101	A63F 3/00
WO 03037460 A1	20030508	US0235180	20021101	A63F 3/00
WO 03037461 A1	20030508	US0235181	20021101	A63F 3/00
WO 03037462 A1	20030508	US0235205	20021101	A63F 3/00
WO 03037463 A1	20030508	US0232236	20021008	A63F 9/10
WO 03037465 A1	20030508	US0150154	20011029	A63G 31/00
WO 03037466 A1	20030508	US0232103	20021009	A63H 17/00
WO 03037467 A1	20030508	US0232287	20021010	A63H 17/22
WO 03037468 A1	20030508	US0234635	20021029	A63H 30/00
WO 03037469 A1	20030508	US0234742	20021030	A63H 30/00
WO 03037471 A1	20030508	MX0100082	20011029	A63H 33/10
WO 03037472 A1	20030508	US0233588	20021018	A63H 33/30
WO 03037474 A1	20030508	US0234993	20021031	B01D 15/00
WO 03037475 A2	20030508	US0234022	20021024	B01D 21/00
WO 03037476 A1	20030508	AU0101457	20011109	B01D 21/24
WO 03037477 A1	20030508	JP0211387	20021031	B01D 29/07
WO 03037478 A2	20030508	US0232504	20021011	B01D 29/41
WO 03037479 A1	20030508	US0232539	20021012	B01D 35/02
WO 03037481 A1	20030508	US0217623	20020603	B01D 39/18
WO 03037482 A2	20030508	EP0211684	20021018	B01D 46/00
WO 03037483 A1	20030508	EP0211452	20021014	B01D 46/42
WO 03037484 A1	20030508	US0235006	20021030	B01D 53/02
WO 03037485 A1	20030508	US0224526	20020801	B01D 53/04
WO 03037487 A1	20030508	US0233897	20021023	B01D 61/00
WO 03037488 A1	20030508	SE0201793	20021002	B01D 61/14
WO 03037489 A1	20030508	DE0203956	20021019	B01D 63/08
WO 03037490 A1	20030508	NO0200387	20021025	B01D 71/02
WO 03037492 A1	20030508	US0233896	20021023	B01F 3/04
WO 03037493 A1	20030508	SE0201950	20021025	B01F 3/08
WO 03037494 A1	20030508	US0234109	20021024	B01F 15/00
WO 03037496 A1	20030508	FR0203607	20021022	B01F 17/00
WO 03037497 A2	20030508	US0231607	20021031	B01J
WO 03037498 A2	20030508	FR0203650	20021024	B01J 2/00
WO 03037499 A1	20030508	EP0212111	20021030	B01J 8/00
WO 03037500 A1	20030508	JP0211071	20021025	B01J 8/38
WO 03037501 A1	20030508	EP0211754	20021021	B01J 19/00
WO 03037502 A1	20030508	GB0204953	20021101	B01J 19/00
WO 03037504 A1	20030508	JP0210417	20021007	B01J 19/12
WO 03037505 A1	20030508	EP0212050	20021028	B01J 20/32
WO 03037506 A1	20030508	GB0204915	20021030	B01J 21/06

1		2		3
WO 03037511 A1	20030508	CA0201682	20021101	B01J 35/10
WO 03037512 A2	20030508	US0234649	20021029	B01L
WO 03037513 A2	20030508	EP0212211	20021031	B01L 3/02
WO 03037514 A2	20030508	US0234754	20021030	B01L 7/00
WO 03037516 A1	20030508	AU0201475	20021030	B02C 19/00
WO 03037517 A2	20030508	US0234843	20021030	B03B
WO 03037518 A1	20030508	US0234623	20021028	B03C 3/16
WO 03037519 A1	20030508	US0234624	20021028	B03C 3/16
WO 03037520 A2	20030508	US0234625	20021028	B03C 3/16
WO 03037521 A1	20030508	SE0201971	20021030	B04B 5/12
WO 03037522 A1	20030508	EP0211619	20021017	B04B 11/04
WO 03037523 A1	20030508	FI0200853	20021101	B04B 14/10
WO 03037524 A1	20030508	EP0212065	20021029	B04C 5/04
WO 03037526 A1	20030508	US0232210	20021008	B05C 11/10
WO 03037527 A1	20030508	US0233892	20021023	B05C 11/10
WO 03037528 A2	20030508	US0234686	20021030	B05D
WO 03037529 A1	20030508	US0235225	20021031	B05D 1/32
WO 03037531 A1	20030508	US0234439	20021029	B05D 3/06
WO 03037532 A1	20030508	US0234668	20021029	B05D 3/06
WO 03037533 A1	20030508	US0227493	20020828	B05D 7/14
WO 03037534 A1	20030508	CA0200861	20020612	B07B 7/01
WO 03037536 A2	20030508	DK0200712	20021025	B08B 3/02
WO 03037537 A1	20030508	EP0211184	20021004	B08B 3/02
WO 03037538 A1	20030508	EP0212179	20021031	B08B 3/12
WO 03037539 A1	20030508	EP0212052	20021029	B21C 1/22
WO 03037540 A1	20030508	EP0211873	20021024	B21C 47/30
WO 03037545 A1	20030508	JP0211059	20021024	B21F 15/06
WO 03037546 A1	20030508	RU0200298	20020619	B21F 27/10
WO 03037549 A1	20030508	US0234227	20021025	B22D 17/26
WO 03037550 A1	20030508	US0234226	20021025	B22D 17/30
WO 03037553 A1	20030508	JP0211026	20021024	B22F 9/14
WO 03037557 A1	20030508	GB0204709	20021016	B23B 51/00
WO 03037559 A1	20030508	EP0204948	20020502	B23K 1/00
WO 03037560 A1	20030508	US0231567	20021011	B23K 9/09
WO 03037561 A1	20030508	US0234255	20021025	B23K 9/10
WO 03037563 A1	20030508	IB0204489	20021024	B23Q 3/00
WO 03037564 A2	20030508	US0234506	20021028	B23Q 9/00
WO 03037565 A2	20030508	US0234618	20021029	B24B
WO 03037566 A1	20030508	US0231924	20021004	B24B 37/04
WO 03037568 A1	20030508	GB0204882	20021030	B25B 13/46
WO 03037570 A1	20030508	AU0201456	20021028	B25C 1/04
WO 03037572 A2	20030508	SE0201998	20021101	B25F
WO 03037573 A2	20030508	US0234949	20021031	B25J
WO 03037574 A2	20030508	CA0201676	20021031	B25J 9/04
WO 03037575 A2	20030508	IB0204488	20021024	B25J 9/16
WO 03037578 A1	20030508	EP0210151	20020910	B26D 7/27
WO 03037579 A1	20030508	KR0201984	20021024	B27B 1/00
WO 03037580 A1	20030508	NZ0200223	20021025	B27B 7/00
WO 03037582 A1	20030508	EP0212286	20021104	B27N 1/02
WO 03037583 A1	20030508	JP0207819	20020731	B27N 3/02
WO 03037584 A2	20030508	US0236423	20021029	B28B 1/16
WO 03037585 A1	20030508	RU0200471	20021030	B28B 7/24
WO 03037586 A1	20030508	RU0200472	20021030	B28B 7/24

1		2		3
WO 03037587 A1	20030508	FR0203734	20021030	B28C 5/14
WO 03037588 A1	20030508	AT0200294	20021015	B29B 9/16
WO 03037589 A1	20030508	JP0211029	20021024	B29B 11/12
WO 03037590 A1	20030508	NL0200690	20021030	B29B 13/02
WO 03037591 A1	20030508	US0232209	20021008	B29B 13/02
WO 03037592 A2	20030508	US0234782	20021030	B29C
WO 03037593 A1	20030508	EP0211612	20021017	B29C 33/56
WO 03037594 A1	20030508	JP0211128	20021028	B29C 39/02
WO 03037595 A1	20030508	EP0212124	20021030	B29C 41/04
WO 03037596 A1	20030508	US0232593	20021011	B29C 41/28
WO 03037597 A1	20030508	NZ0200229	20021031	B29C 43/14
WO 03037598 A2	20030508	NZ0200226	20021029	B29C 44/02
WO 03037599 A1	20030508	US0229070	20020912	B29C 44/04
WO 03037600 A1	20030508	US0234946	20021031	B29C 45/16
WO 03037601 A1	20030508	EP0208740	20020806	B29C 45/42
WO 03037602 A1	20030508	EP0208741	20020806	B29C 45/42
WO 03037603 A1	20030508	US0227437	20020828	B29C 47/54
WO 03037604 A1	20030508	JP0211284	20021030	B29C 51/10
WO 03037605 A1	20030508	US0234989	20021031	B29C 51/14
WO 03037607 A1	20030508	US0234836	20021029	B29C 67/00
WO 03037611 A1	20030508	US0234653	20021029	B30B 15/34
WO 03037612 A2	20030508	US0234169	20021025	B32B
WO 03037613 A1	20030508	US0234033	20021024	B32B 3/00
WO 03037614 A1	20030508	US0233363	20021017	B32B 5/02
WO 03037615 A1	20030508	US0230248	20020924	B32B 5/12
WO 03037616 A1	20030508	US0234912	20021031	B32B 5/14
WO 03037617 A1	20030508	US0230392	20020925	B32B 7/02
WO 03037618 A1	20030508	EP0211864	20021023	B32B 7/08
WO 03037619 A1	20030508	CA0201652	20021101	B32B 15/08
WO 03037621 A2	20030508	US0234642	20021029	B32B 27/00
WO 03037622 A1	20030508	FI0200852	20021101	B32B 27/08
WO 03037623 A1	20030508	US0231785	20021003	B32B 27/12
WO 03037624 A1	20030508	JP0211464	20021101	B32B 27/36
WO 03037625 A1	20030508	JP0211129	20021028	B32B 27/40
WO 03037626 A1	20030508	AU0201457	20021028	B41C 1/18
WO 03037627 A2	20030508	DE0203959	20021019	B41F 13/00
WO 03037628 A1	20030508	DE0203957	20021019	B41F 13/03
WO 03037629 A2	20030508	DE0203960	20021019	B41F 13/03
WO 03037630 A1	20030508	AU0201458	20021028	B41F 13/11
WO 03037631 A1	20030508	JP0211227	20021029	B41F 15/46
WO 03037632 A1	20030508	US0234835	20021029	B41J 2/02
WO 03037633 A1	20030508	US0234647	20021028	B41J 2/14
WO 03037634 A1	20030508	CN0200723	20021015	B41J 2/175
WO 03037636 A2	20030508	US0234641	20021029	B41J 3/407
WO 03037637 A1	20030508	US0234790	20021029	B41J 11/44
WO 03037638 A1	20030508	US0227927	20020828	B41J 19/20
WO 03037639 A2	20030508	US0231879	20021004	B41K
WO 03037640 A1	20030508	JP0211448	20021101	B41K 1/10
WO 03037641 A2	20030508	EP0211920	20021024	B41M
WO 03037642 A2	20030508	US0234702	20021029	B41M
WO 03037643 A1	20030508	JP0211258	20021030	B41M 3/14
WO 03037645 A1	20030508	CA0201485	20021001	B42D 3/12
WO 03037646 A1	20030508	JP0109491	20011029	B42D 15/02

1		2		3
WO 03037648 A2	20030508	US0234991	20021031	B44C 1/00
WO 03037650 A1	20030508	EP0211314	20021009	B60B 1/04
WO 03037651 A1	20030508	US0217534	20020531	B60B 1/14
WO 03037652 A1	20030508	US0219907	20020621	B60B 3/04
WO 03037653 A1	20030508	US0149449	20011029	B60B 5/02
WO 03037654 A1	20030508	BR0200034	20020307	B60B 21/04
WO 03037655 A1	20030508	IB0102046	20011030	B60C 1/00
WO 03037656 A1	20030508	EP0212019	20021028	B60C 9/22
WO 03037657 A1	20030508	EP0212020	20021028	B60C 9/22
WO 03037658 A1	20030508	EP0212262	20021104	B60C 11/24
WO 03037659 A1	20030508	IT0100554	20011031	B60C 15/00
WO 03037660 A1	20030508	IB0102048	20011030	B60C 15/04
WO 03037661 A1	20030508	US0142520	20011005	B60C 17/00
WO 03037662 A1	20030508	US0234851	20021031	B60C 23/04
WO 03037664 A2	20030508	FR0203585	20021018	B60H
WO 03037670 A1	20030508	FI0200836	20021028	B60J 7/12
WO 03037672 A1	20030508	SE0201821	20021007	B60K 41/06
WO 03037675 A1	20030508	US0235007	20021030	B60Q 1/00
WO 03037677 A2	20030508	US0230876	20020930	B60R
WO 03037678 A2	20030508	US0231596	20021023	B60R
WO 03037679 A2	20030508	US0234823	20021029	B60R
WO 03037680 A1	20030508	NL0200689	20021030	B60R 1/06
WO 03037681 A1	20030508	AU0201464	20021030	B60R 1/072
WO 03037684 A1	20030508	EP0211794	20021022	B60R 13/02
WO 03037688 A1	20030508	US0151274	20011029	B60R 19/18
WO 03037689 A1	20030508	GB0204888	20021030	B60R 22/12
WO 03037693 A1	20030508	FR0103362	20011029	B60T 13/569
WO 03037694 A2	20030508	US0234693	20021030	B61L
WO 03037695 A1	20030508	EP0211596	20021017	B61L 1/06
WO 03037696 A1	20030508	US0151071	20011029	B62B 1/06
WO 03037698 A1	20030508	EP0211796	20021022	B62D 3/12
WO 03037699 A2	20030508	US0234271	20021025	B62D 21/11
WO 03037701 A1	20030508	GB0204869	20021025	B62K 25/28
WO 03037703 A1	20030508	NO0200394	20021031	B63B 21/50
WO 03037704 A1	20030508	FR0203748	20021030	B63B 27/24
WO 03037705 A1	20030508	US0234052	20021024	B63B 35/00
WO 03037706 A1	20030508	US0234004	20021024	B63B 35/28
WO 03037707 A1	20030508	US0234299	20021025	B63B 35/28
WO 03037709 A1	20030508	US0218625	20020610	B63C 1/02
WO 03037710 A1	20030508	US0223953	20020729	B63C 1/02
WO 03037716 A2	20030508	US0232260	20021009	B65B
WO 03037717 A1	20030508	EP0212010	20021028	B65B 1/28
WO 03037718 A2	20030508	US0234602	20021030	B65B 7/16
WO 03037719 A1	20030508	US0234743	20021030	B65B 9/04
WO 03037720 A2	20030508	US0234744	20021030	B65B 9/04
WO 03037721 A1	20030508	US0235073	20021101	B65B 11/00
WO 03037722 A1	20030508	EP0212209	20021031	B65B 41/18
WO 03037723 A1	20030508	ES0200502	20021023	B65B 61/20
WO 03037727 A1	20030508	IB0101904	20011102	B65D 1/24
WO 03037728 A1	20030508	EP0209992	20020906	B65D 1/32
WO 03037729 A1	20030508	EP0212207	20021031	B65D 5/42
WO 03037730 A1	20030508	EP0212208	20021031	B65D 5/42
WO 03037731 A1	20030508	GB0204749	20021021	B65D 5/74

1		2		3
WO 03037733 A1	20030508	US0234821	20021030	B65D 19/38
WO 03037734 A1	20030508	CZ0200061	20021104	B65D 27/00
WO 03037735 A2	20030508	EP0211511	20021015	B65D 33/16
WO 03037736 A1	20030508	US0234259	20021025	B65D 41/22
WO 03037738 A1	20030508	IB0204552	20021029	B65D 45/32
WO 03037739 A1	20030508	AU0201452	20021025	B65D 51/28
WO 03037740 A1	20030508	EP0212015	20021025	B65D 65/46
WO 03037741 A1	20030508	EP0212016	20021025	B65D 65/46
WO 03037742 A2	20030508	US0234359	20021025	B65D 71/00
WO 03037744 A1	20030508	US0213861	20020503	B65D 75/00
WO 03037745 A1	20030508	US0234367	20021025	B65D 75/00
WO 03037746 A2	20030508	EP0211606	20021017	B65D 83/08
WO 03037748 A1	20030508	US0234604	20021030	B65D 83/16
WO 03037749 A1	20030508	US0234757	20021030	B65D 83/16
WO 03037750 A1	20030508	US0234758	20021030	B65D 83/16
WO 03037751 A1	20030508	IL0200857	20021028	B65D 85/50
WO 03037752 A2	20030508	DK0200732	20021101	B65D 88/12
WO 03037753 A1	20030508	GB0204859	20021028	B65D 88/28
WO 03037755 A2	20030508	US0235057	20021030	B65G
WO 03037756 A1	20030508	EP0212011	20021028	B65G 9/16
WO 03037757 A1	20030508	AU0201431	20021022	B65G 17/34
WO 03037759 A1	20030508	AU0201477	20021101	B65G 43/02
WO 03037760 A1	20030508	EP0211536	20021016	B65G 47/84
WO 03037761 A2	20030508	EP0212198	20021031	B65G 47/84
WO 03037762 A1	20030508	EP0212156	20021031	B65G 49/04
WO 03037763 A1	20030508	US0147248	20011205	B65G 53/52
WO 03037764 A1	20030508	US0225590	20020812	B65H 18/08
WO 03037765 A1	20030508	US0234751	20021030	B65H 19/26
WO 03037766 A1	20030508	SE0201949	20021028	B65H 21/00
WO 03037767 A2	20030508	CA0201697	20021104	B65H 35/00
WO 03037768 A2	20030508	US0234258	20021025	B65H 35/00
WO 03037769 A1	20030508	US0208930	20020321	B65H 39/14
WO 03037771 A1	20030508	FI0200816	20021021	B66B 1/18
WO 03037772 A1	20030508	US0145629	20011031	B66B 3/00
WO 03037775 A1	20030508	FI0100940	20011029	B66C 1/66
WO 03037776 A1	20030508	EP0209991	20020906	B66F 3/12
WO 03037778 A1	20030508	US0233814	20021023	B67B 7/00
WO 03037780 A1	20030508	NZ0200201	20020930	B67D 3/02
WO 03037781 A1	20030508	US0130959	20011002	B81B 1/00
WO 03037784 A2	20030508	SG0200254	20021030	C01B 3/00
WO 03037785 A1	20030508	US0234519	20021028	C01B 3/00
WO 03037788 A1	20030508	GB0204968	20021101	C01B 13/14
WO 03037790 A2	20030508	EP0211231	20021008	C01B 17/80
WO 03037792 A1	20030508	SG0200255	20021030	C01B 31/02
WO 03037793 A2	20030508	US0234365	20021024	C01B 33/158
WO 03037795 A1	20030508	IN0100196	20011031	C01F 11/18
WO 03037796 A1	20030508	IN0100197	20011031	C01F 11/18
WO 03037797 A1	20030508	JP0211165	20021028	C01G 23/00
WO 03037799 A2	20030508	US0228149	20020930	C02F
WO 03037800 A1	20030508	RU0200202	20020427	C02F 1/32
WO 03037801 A1	20030508	US0233135	20021016	C02F 1/32
WO 03037802 A1	20030508	KR0202038	20021101	C02F 1/461
WO 03037803 A1	20030508	NO0200396	20021031	C02F 1/66

1		2		3
WO 03037804 A1	20030508	US0232689	20021010	C02F 1/76
WO 03037805 A1	20030508	CZ0200058	20021029	C02F 3/12
WO 03037806 A1	20030508	US0234816	20021030	C02F 9/00
WO 03037807 A1	20030508	JP0211104	20021025	C03B 20/00
WO 03037808 A1	20030508	EP0211278	20021009	C03B 37/014
WO 03037810 A1	20030508	US0230173	20020923	C03B 37/018
WO 03037811 A1	20030508	US0230442	20020924	C03B 37/018
WO 03037814 A2	20030508	US0234810	20021030	C03C 25/00
WO 03037815 A1	20030508	CA0201625	20021030	C03C 25/32
WO 03037816 A1	20030508	US0222849	20020717	C04B 7/345
WO 03037817 A1	20030508	GB0203937	20020829	C04B 26/04
WO 03037818 A1	20030508	US0234559	20021028	C04B 33/28
WO 03037819 A2	20030508	US0234672	20021029	C04B 35/00
WO 03037820 A1	20030508	US0233786	20021022	C04B 35/468
WO 03037822 A1	20030508	US0228333	20020906	C04B 41/49
WO 03037826 A1	20030508	GB0204983	20021101	C05F 3/00
WO 03037827 A1	20030508	IB0204434	20021025	C05F 7/00
WO 03037828 A1	20030508	RU0200466	20021024	C05G 1/00
WO 03037829 A2	20030508	US0235280	20021101	C07B
WO 03037830 A2	20030508	FR0203632	20021023	C07B 43/06
WO 03037831 A2	20030508	KR0201181	20020621	C07C
WO 03037833 A1	20030508	IB0102057	20011102	C07C 1/00
WO 03037834 A1	20030508	US0224371	20020731	C07C 1/20
WO 03037835 A2	20030508	EP0212239	20021102	C07C 7/00
WO 03037837 A2	20030508	US0233672	20021022	C07C 43/11
WO 03037838 A1	20030508	JP0211311	20021030	C07C 43/17
WO 03037839 A2	20030508	FR0203713	20021029	C07C 45/53
WO 03037840 A1	20030508	US0230567	20020927	C07C 45/78
WO 03037841 A1	20030508	EP0211471	20021014	C07C 49/35
WO 03037842 A1	20030508	JP0211462	20021101	C07C 67/14
WO 03037843 A2	20030508	US0234400	20021028	C07C209/00
WO 03037845 A1	20030508	KR0101838	20011031	C07C215/10
WO 03037846 A1	20030508	EP0211647	20021017	C07C227/16
WO 03037847 A1	20030508	EP0212170	20021030	C07C233/73
WO 03037849 A2	20030508	EP0211715	20021018	C07C281/06
WO 03037850 A1	20030508	NL0200657	20021015	C07C303/44
WO 03037851 A1	20030508	NL0200660	20021017	C07C303/44
WO 03037852 A1	20030508	US0234904	20021031	C07C311/29
WO 03037853 A1	20030508	US0234188	20021025	C07C317/44
WO 03037854 A1	20030508	KR0202025	20021030	C07C319/14
WO 03037856 A1	20030508	EP0211878	20021024	C07C403/08
WO 03037857 A2	20030508	GB0204922	20021031	C07C405/00
WO 03037858 A1	20030508	FI0200303	20020411	C07C409/24
WO 03037859 A2	20030508	US0233886	20021024	C07D
WO 03037860 A2	20030508	US0235069	20021030	C07D
WO 03037861 A1	20030508	EP0211883	20021024	C07D209/12
WO 03037862 A1	20030508	JP0211232	20021029	C07D209/18
WO 03037863 A2	20030508	EP0211831	20021023	C07D209/42
WO 03037864 A1	20030508	JP0211234	20021029	C07D209/42
WO 03037865 A1	20030508	EP0212222	20021031	C07D213/40
WO 03037867 A1	20030508	CA0201623	20021030	C07D213/81
WO 03037868 A1	20030508	EP0212214	20021031	C07D213/81
WO 03037869 A1	20030508	EP0212067	20021029	C07D213/82

1		2		3
WO 03037870 A1	20030508	EP0211833	20021023	C07D215/22
WO 03037871 A1	20030508	SE0201987	20021101	C07D215/42
WO 03037872 A1	20030508	SE0201989	20021101	C07D215/42
WO 03037873 A1	20030508	EP0211830	20021023	C07D223/16
WO 03037874 A1	20030508	IB0203965	20020920	C07D231/38
WO 03037875 A1	20030508	EP0211622	20021017	C07D233/54
WO 03037876 A1	20030508	EP0211394	20021011	C07D235/20
WO 03037877 A1	20030508	EP0212079	20021029	C07D239/30
WO 03037878 A1	20030508	EP0211744	20021021	C07D239/78
WO 03037879 A1	20030508	EP0211832	20021023	C07D241/44
WO 03037880 A1	20030508	JP0205553	20020605	C07D249/20
WO 03037881 A1	20030508	JP0211217	20021029	C07D277/40
WO 03037882 A1	20030508	EP0211746	20021021	C07D311/58
WO 03037883 A1	20030508	EP0211819	20021023	C07D311/72
WO 03037884 A2	20030508	US0229599	20020919	C07D311/72
WO 03037885 A1	20030508	JP0211310	20021030	C07D317/24
WO 03037886 A2	20030508	US0234801	20021030	C07D333/00
WO 03037887 A1	20030508	SE0201988	20021101	C07D401/02
WO 03037888 A1	20030508	JP0209685	20020920	C07D401/04
WO 03037889 A1	20030508	SE0201991	20021101	C07D401/04
WO 03037891 A1	20030508	EP0212077	20021029	C07D403/12
WO 03037892 A1	20030508	US0234034	20021024	C07D413/12
WO 03037893 A1	20030508	EP0212171	20021030	C07D417/04
WO 03037894 A1	20030508	EP0212172	20021030	C07D417/14
WO 03037895 A1	20030508	EP0212176	20021030	C07D417/14
WO 03037896 A1	20030508	US0231579	20021017	C07D453/00
WO 03037897 A2	20030508	EP0212024	20021028	C07D487/04
WO 03037898 A1	20030508	EP0212057	20021029	C07D487/04
WO 03037899 A1	20030508	IB0204385	20021022	C07D487/04
WO 03037901 A1	20030508	US0232789	20021011	C07D487/08
WO 03037902 A1	20030508	EP0212021	20021028	C07D487/22
WO 03037903 A1	20030508	US0234701	20021029	C07D495/04
WO 03037905 A1	20030508	GB0204900	20021030	C07F 7/08
WO 03037906 A1	20030508	GB0204914	20021030	C07H 3/02
WO 03037908 A1	20030508	US0235155	20021031	C07H 19/056
WO 03037909 A1	20030508	CA0201628	20021029	C07H 21/00
WO 03037910 A2	20030508	US0234708	20021030	C07K
WO 03037911 A2	20030508	US0234727	20021029	C07K
WO 03037913 A2	20030508	US0235333	20021101	C07K
WO 03037914 A2	20030508	DK0200717	20021029	C07K 1/20
WO 03037915 A1	20030508	KR0202036	20021031	C07K 2/00
WO 03037916 A2	20030508	EP0212022	20021028	C07K 5/062
WO 03037917 A1	20030508	JP0211206	20021029	C07K 7/04
WO 03037918 A2	20030508	GB0204916	20021030	C07K 14/00
WO 03037919 A2	20030508	IB0204550	20021031	C07K 14/16
WO 03037920 A2	20030508	EP0212039	20021028	C07K 14/195
WO 03037921 A1	20030508	AU0201473	20021030	C07K 14/415
WO 03037922 A1	20030508	CN0200699	20020929	C07K 14/435
WO 03037923 A1	20030508	EP0211631	20021017	C07K 14/435
WO 03037924 A1	20030508	EP0211632	20021017	C07K 14/435
WO 03037925 A2	20030508	EP0212033	20021028	C07K 14/435
WO 03037926 A1	20030508	CA0201689	20021101	C07K 14/44
WO 03037927 A1	20030508	JP0211417	20021101	C07K 14/47

1		2		3
WO 03037929 A1	20030508	EP0212104	20021030	C07K 14/705
WO 03037930 A1	20030508	JP0211207	20021029	C07K 14/705
WO 03037931 A2	20030508	US0235129	20021101	C07K 14/705
WO 03037932 A2	20030508	DK0200726	20021101	C07K 14/745
WO 03037933 A2	20030508	CH0200587	20021030	C07K 14/78
WO 03037935 A1	20030508	KR0201517	20020809	C08B 37/08
WO 03037937 A1	20030508	US0146085	20011023	C08F 4/02
WO 03037938 A2	20030508	US0231049	20020928	C08F 4/642
WO 03037940 A1	20030508	CA0201619	20021028	C08F 10/10
WO 03037941 A1	20030508	GB0204934	20021031	C08F210/16
WO 03037942 A1	20030508	EP0212122	20021030	C08F220/18
WO 03037943 A1	20030508	US0227077	20020809	C08F220/28
WO 03037944 A1	20030508	US0232166	20021008	C08F283/12
WO 03037945 A1	20030508	JP0211178	20021028	C08F293/00
WO 03037946 A2	20030508	EP0212205	20021031	C08F297/02
WO 03037948 A1	20030508	US0233751	20021022	C08G 18/12
WO 03037949 A1	20030508	EP0211658	20021018	C08G 18/40
WO 03037951 A1	20030508	US0229398	20020916	C08G 18/72
WO 03037952 A1	20030508	EP0211585	20021016	C08G 18/80
WO 03037956 A1	20030508	JP0211287	20021030	C08G 63/08
WO 03037957 A1	20030508	SE0201974	20021031	C08G 63/64
WO 03037958 A1	20030508	EP0212181	20021029	C08G 63/78
WO 03037959 A1	20030508	NL0200684	20021028	C08G 69/44
WO 03037960 A1	20030508	US0209532	20020326	C08G 69/48
WO 03037961 A2	20030508	FR0203715	20021029	C08G 77/38
WO 03037962 A1	20030508	FR0203716	20021029	C08G 77/38
WO 03037963 A1	20030508	JP0211174	20021028	C08G 81/02
WO 03037965 A1	20030508	JP0203609	20020411	C08J 5/16
WO 03037966 A1	20030508	JP0211211	20021029	C08J 5/18
WO 03037967 A1	20030508	KR0202043	20021102	C08J 5/18
WO 03037968 A1	20030508	JP0211233	20021029	C08J 7/00
WO 03037970 A1	20030508	US0225600	20020813	C08J 9/00
WO 03037971 A2	20030508	JP0211391	20021031	C08J 9/16
WO 03037972 A1	20030508	US0229349	20020917	C08K 3/04
WO 03037973 A1	20030508	EP0211475	20021014	C08K 3/34
WO 03037976 A1	20030508	JP0211246	20021029	C08K 5/5465
WO 03037978 A2	20030508	US0234108	20021024	C08L
WO 03037980 A1	20030508	JP0211463	20021101	C08L 11/02
WO 03037982 A1	20030508	JP0211309	20021030	C08L 33/08
WO 03037984 A1	20030508	US0233679	20021022	C08L 35/06
WO 03037986 A1	20030508	EP0211474	20021014	C08L 69/00
WO 03037987 A1	20030508	FR0203733	20021030	C08L 83/04
WO 03037989 A1	20030508	US0232323	20021009	C08L 101/00
WO 03037990 A1	20030508	EP0211784	20021022	C09B 67/00
WO 03037991 A1	20030508	EP0211795	20021022	C09B 67/06
WO 03037992 A1	20030508	EP0210863	20020927	C09C 1/00
WO 03037993 A1	20030508	EP0210864	20020927	C09C 1/00
WO 03037994 A1	20030508	EP0212119	20021030	C09C 1/36
WO 03037995 A1	20030508	US0236362	20021101	C09C 1/36
WO 03037996 A1	20030508	JP0210773	20021017	C09D 1/00
WO 03037997 A2	20030508	NL0200658	20021007	C09D 4/00
WO 03037998 A1	20030508	US0235063	20021031	C09D 5/00
WO 03037999 A1	20030508	EP0211957	20021025	C09D 5/16

1		2		3
WO 03038000 A1	20030508	EP0212226	20021101	C09D 11/00
WO 03038001 A1	20030508	EP0209666	20020830	C09D 11/00
WO 03038002 A1	20030508	IL0200859	20021028	C09D 11/00
WO 03038003 A1	20030508	GB0204482	20021002	C09D 11/02
WO 03038004 A1	20030508	EP0211753	20021021	C09D183/04
WO 03038005 A2	20030508	US0234146	20021024	C09J 4/06
WO 03038006 A1	20030508	US0234715	20021029	C09J 175/02
WO 03038007 A1	20030508	US0234547	20021028	C09K 3/00
WO 03038008 A1	20030508	US0234667	20021029	C09K 7/06
WO 03038009 A1	20030508	US0235064	20021031	C09K 9/02
WO 03038010 A1	20030508	GB0204761	20021021	C09K 11/08
WO 03038011 A2	20030508	GB0204975	20021101	C09K 11/08
WO 03038012 A1	20030508	IB0102035	20011030	C10G 65/18
WO 03038014 A2	20030508	US0144018	20011119	C10L
WO 03038015 A2	20030508	GB0204899	20021030	C10L 1/14
WO 03038016 A1	20030508	US0233142	20021017	C10M 103/00
WO 03038018 A1	20030508	JP0211140	20021028	C10M 163/00
WO 03038019 A1	20030508	EP0211472	20021014	C11B 9/00
WO 03038020 A1	20030508	CA0201684	20021101	C11B 13/00
WO 03038021 A2	20030508	US0231643	20021007	C11D
WO 03038022 A1	20030508	EP0211676	20021018	C11D 1/90
WO 03038023 A1	20030508	EP0210755	20020926	C11D 3/00
WO 03038024 A1	20030508	US0235011	20021031	C11D 3/14
WO 03038026 A1	20030508	US0234093	20021024	C11D 11/00
WO 03038027 A1	20030508	US0234718	20021029	C11D 17/00
WO 03038028 A2	20030508	EP0211726	20021019	C11D 17/06
WO 03038029 A1	20030508	EP0211265	20021008	C11D 17/08
WO 03038032 A2	20030508	DE0204052	20021025	C12N
WO 03038033 A2	20030508	US0231214	20021002	C12N
WO 03038034 A2	20030508	US0231612	20021101	C12N
WO 03038035 A2	20030508	US0232379	20021009	C12N
WO 03038037 A2	20030508	US0233909	20021023	C12N
WO 03038038 A2	20030508	US0233985	20021024	C12N
WO 03038039 A2	20030508	US0234122	20021025	C12N
WO 03038040 A2	20030508	US0234193	20021025	C12N
WO 03038041 A2	20030508	US0234234	20021025	C12N
WO 03038042 A2	20030508	US0234419	20021029	C12N
WO 03038043 A2	20030508	US0234420	20021025	C12N
WO 03038044 A2	20030508	US0234445	20021029	C12N
WO 03038045 A2	20030508	US0234500	20021029	C12N
WO 03038046 A2	20030508	US0234554	20021025	C12N
WO 03038047 A2	20030508	US0234588	20021029	C12N
WO 03038048 A2	20030508	US0234596	20021030	C12N
WO 03038049 A2	20030508	US0234645	20021029	C12N
WO 03038050 A2	20030508	US0234654	20021028	C12N
WO 03038051 A2	20030508	US0234722	20021031	C12N
WO 03038052 A2	20030508	US0234846	20021029	C12N
WO 03038054 A2	20030508	US0234986	20021031	C12N
WO 03038055 A2	20030508	US0235050	20021031	C12N
WO 03038056 A2	20030508	US0235110	20021031	C12N
WO 03038057 A2	20030508	US0235112	20021101	C12N
WO 03038058 A2	20030508	US0235121	20021030	C12N
WO 03038059 A2	20030508	US0235139	20021101	C12N

1		2		3
WO 03038060 A2	20030508	US0235151	20021101	C12N
WO 03038061 A2	20030508	US0235226	20021101	C12N
WO 03038062 A2	20030508	US0235240	20021031	C12N
WO 03038063 A2	20030508	US0208277	20020319	C12N
WO 03038064 A2	20030508	EP0212017	20021024	C12N 1/14
WO 03038065 A1	20030508	KR0202039	20021102	C12N 1/14
WO 03038066 A1	20030508	KR0202040	20021102	C12N 1/14
WO 03038067 A1	20030508	FI0200841	20021029	C12N 1/19
WO 03038068 A1	20030508	SE0201704	20020919	C12N 1/20
WO 03038069 A1	20030508	FR0203659	20021024	C12N 5/00
WO 03038070 A1	20030508	JP0211388	20021031	C12N 5/02
WO 03038071 A1	20030508	AU0201443	20021024	C12N 5/06
WO 03038072 A1	20030508	EP0212101	20021030	C12N 5/06
WO 03038073 A2	20030508	FR0203738	20021030	C12N 5/06
WO 03038074 A1	20030508	JP0109510	20011030	C12N 5/06
WO 03038075 A1	20030508	JP0211294	20021030	C12N 5/06
WO 03038076 A1	20030508	JP0211389	20021031	C12N 5/06
WO 03038077 A1	20030508	JP0211317	20021030	C12N 5/08
WO 03038078 A2	20030508	GB0204940	20021031	C12N 9/00
WO 03038079 A2	20030508	NL0200694	20021101	C12N 9/00
WO 03038080 A1	20030508	IB0204426	20021024	C12N 9/16
WO 03038081 A1	20030508	KR0202041	20021102	C12N 9/42
WO 03038082 A2	20030508	EP0211725	20021019	C12N 9/54
WO 03038083 A1	20030508	EP0212059	20021029	C12N 9/88
WO 03038084 A1	20030508	GB0204885	20021030	C12N 9/88
WO 03038085 A1	20030508	GB0204951	20021030	C12N 9/88
WO 03038086 A1	20030508	US0220353	20020625	C12N 13/00
WO 03038087 A1	20030508	IB0204074	20021004	C12N 15/09
WO 03038089 A1	20030508	JP0211454	20021101	C12N 15/09
WO 03038090 A1	20030508	JP0203344	20020403	C12N 15/09
WO 03038091 A1	20030508	JP0211163	20021028	C12N 15/10
WO 03038092 A1	20030508	AU0201480	20021101	C12N 15/11
WO 03038093 A2	20030508	EP0212108	20021030	C12N 15/11
WO 03038094 A1	20030508	EP0212058	20021029	C12N 15/12
WO 03038095 A2	20030508	FR0203739	20021030	C12N 15/12
WO 03038096 A1	20030508	JP0211143	20021028	C12N 15/12
WO 03038097 A1	20030508	JP0211231	20021029	C12N 15/12
WO 03038099 A2	20030508	GB0204952	20021101	C12N 15/63
WO 03038100 A1	20030508	NL0200686	20021029	C12N 15/65
WO 03038101 A1	20030508	GB0204849	20021029	C12N 15/67
WO 03038102 A1	20030508	KR0101807	20011025	C12N 15/82
WO 03038103 A1	20030508	FI0100943	20011029	C12N 15/88
WO 03038104 A1	20030508	GB0204959	20021101	C12N 15/90
WO 03038105 A2	20030508	IB0204864	20021101	C12P 7/58
WO 03038107 A2	20030508	GB0204895	20021030	C12P 17/06
WO 03038108 A2	20030508	IL0200869	20021029	C12Q
WO 03038109 A2	20030508	US0229597	20020918	C12Q
WO 03038110 A2	20030508	US0234194	20021025	C12Q
WO 03038111 A2	20030508	US0234256	20021025	C12Q
WO 03038112 A2	20030508	US0234275	20021025	C12Q
WO 03038113 A2	20030508	US0234730	20021029	C12Q
WO 03038114 A2	20030508	US0234833	20021030	C12Q
WO 03038115 A2	20030508	US0234869	20021031	C12Q

1		2		3
WO 03038116 A2	20030508	US0235039	20021101	C12Q
WO 03038117 A2	20030508	US0235060	20021030	C12Q
WO 03038119 A1	20030508	CN0200748	20021023	C12Q 1/68
WO 03038120 A2	20030508	DE0204053	20021025	C12Q 1/68
WO 03038121 A2	20030508	DE0204054	20021025	C12Q 1/68
WO 03038122 A2	20030508	EP0211911	20021024	C12Q 1/68
WO 03038123 A2	20030508	EP0212113	20021030	C12Q 1/68
WO 03038124 A1	20030508	FR0203762	20021031	C12Q 1/68
WO 03038125 A1	20030508	IL0100967	20011018	C12Q 1/68
WO 03038127 A1	20030508	KR0201900	20021011	C12Q 1/68
WO 03038128 A1	20030508	US0234410	20021028	C12Q 1/68
WO 03038129 A2	20030508	US0234784	20021030	C12Q 1/68
WO 03038130 A2	20030508	US0234888	20021031	C12Q 1/68
WO 03038131 A1	20030508	US0235279	20021101	C12Q 1/68
WO 03038133 A2	20030508	US0234824	20021030	C21D
WO 03038134 A1	20030508	US0232187	20021008	C21D 6/00
WO 03038135 A1	20030508	EP0211822	20021023	C21D 8/12
WO 03038136 A1	20030508	US0206366	20020301	C21D 9/00
WO 03038137 A1	20030508	AU0201468	20021029	C22B 3/04
WO 03038138 A1	20030508	CN0200741	20021022	C22B 9/05
WO 03038139 A1	20030508	IT0200676	20021024	C22C 1/04
WO 03038141 A2	20030508	EP0211728	20021019	C23C 14/06
WO 03038142 A1	20030508	IT0200687	20021029	C23C 14/56
WO 03038143 A1	20030508	US0234676	20021029	C23C 16/44
WO 03038144 A1	20030508	EP0210871	20020927	C23C 16/455
WO 03038145 A2	20030508	US0234714	20021029	C23C 16/54
WO 03038150 A1	20030508	JP0209477	20020913	C23C 28/00
WO 03038151 A1	20030508	JP0209478	20020913	C23C 28/00
WO 03038152 A1	20030508	JP0209479	20020913	C23C 28/00
WO 03038153 A1	20030508	US0234921	20021031	C23F 4/00
WO 03038154 A2	20030508	EP0212123	20021030	C25B 1/26
WO 03038155 A1	20030508	NO0200364	20021008	C25B 11/04
WO 03038156 A1	20030508	JP0210588	20021011	C25C 3/28
WO 03038157 A1	20030508	JP0211096	20021025	C25D 5/54
WO 03038159 A2	20030508	EP0211764	20021021	C25D 17/28
WO 03038160 A1	20030508	US0234663	20021029	C25F 7/00
WO 03038164 A2	20030508	AT0200306	20021030	D01F 11/00
WO 03038165 A1	20030508	FR0203700	20021028	D01G 19/18
WO 03038166 A1	20030508	CH0200551	20021003	D01H 4/12
WO 03038167 A1	20030508	US0234104	20021024	D02G 3/00
WO 03038168 A1	20030508	US0234302	20021025	D03D 11/00
WO 03038169 A1	20030508	US0234100	20021024	D03D 15/00
WO 03038173 A1	20030508	JP0210675	20021015	D04B 1/00
WO 03038174 A1	20030508	US0224644	20020802	D04H 3/16
WO 03038178 A1	20030508	EP0211722	20021017	D06L 1/22
WO 03038179 A1	20030508	EP0211723	20021017	D06L 1/22
WO 03038180 A1	20030508	US0227366	20020827	D06M 11/32
WO 03038183 A1	20030508	JP0211341	20021031	D06P 5/00
WO 03038184 A1	20030508	FR0203691	20021028	D21C 9/00
WO 03038185 A1	20030508	US0231195	20020930	D21F 1/00
WO 03038186 A1	20030508	FI0200840	20021029	D21G 1/00
WO 03038187 A1	20030508	FI0200838	20021029	D21G 1/02
WO 03038188 A1	20030508	FI0200839	20021029	D21G 1/02

1		2		3
WO 03038190 A1	20030508	JP0207731	20020730	E01D 19/10
WO 03038191 A2	20030508	US0228986	20020912	E01F 9/04
WO 03038192 A1	20030508	US0234705	20021029	E01H 1/08
WO 03038194 A1	20030508	DE0204044	20021030	E01H 10/00
WO 03038195 A1	20030508	US0234646	20021029	E02B 3/00
WO 03038196 A1	20030508	IB0204549	20021031	E02B 3/12
WO 03038197 A1	20030508	DK0200730	20021101	E02D 1/04
WO 03038198 A1	20030508	GB0104775	20011029	E02D 27/42
WO 03038199 A1	20030508	US0234581	20021029	E02F 3/34
WO 03038201 A2	20030508	DE0203987	20021023	E04B
WO 03038202 A2	20030508	NZ0200237	20021104	E04B
WO 03038204 A1	20030508	DE0203428	20020923	E04B 1/68
WO 03038205 A1	20030508	CA0101554	20011101	E04B 2/86
WO 03038206 A2	20030508	US0234402	20021028	E04C
WO 03038207 A1	20030508	DE0204017	20021025	E04C 2/04
WO 03038208 A1	20030508	EP0212110	20021030	E04D 13/17
WO 03038210 A1	20030508	FR0203761	20021031	E04F 15/04
WO 03038211 A1	20030508	FR0203720	20021029	E04H 4/12
WO 03038212 A1	20030508	AU0201544	20021101	E04H 9/16
WO 03038213 A1	20030508	IB0204431	20021025	E04H 12/22
WO 03038214 A1	20030508	GB0204957	20021101	E04H 15/20
WO 03038215 A1	20030508	GB0204881	20021030	E05B 19/00
WO 03038217 A1	20030508	SE0201702	20020919	E05B 73/00
WO 03038219 A1	20030508	EP0212317	20021101	E05D 3/06
WO 03038220 A1	20030508	CA0201685	20021104	E05F 15/00
WO 03038221 A1	20030508	DE0203480	20021008	E05F 15/00
WO 03038222 A1	20030508	FR0203626	20021023	E06B 3/54
WO 03038223 A1	20030508	CA0200131	20020204	E06B 7/30
WO 03038224 A1	20030508	GB0204920	20021030	E06B 9/06
WO 03038225 A1	20030508	NZ0200231	20021031	E06B 9/24
WO 03038227 A2	20030508	EP0212070	20021029	E21B
WO 03038228 A2	20030508	US0232690	20021016	E21B
WO 03038229 A2	20030508	US0233939	20021023	E21B
WO 03038230 A2	20030508	US0234009	20021024	E21B
WO 03038231 A2	20030508	NL0200685	20021029	E21B 7/02
WO 03038232 A1	20030508	AU0201496	20021101	E21B 25/16
WO 03038233 A1	20030508	US0233128	20021016	E21B 31/107
WO 03038234 A1	20030508	FR0203563	20021017	E21B 33/12
WO 03038235 A1	20030508	US0234779	20021030	E21B 33/128
WO 03038236 A1	20030508	US0234778	20021030	E21B 34/16
WO 03038237 A1	20030508	GB0204898	20021028	E21B 43/10
WO 03038238 A2	20030508	US0235199	20021030	F01D
WO 03038240 A1	20030508	CH0200581	20021025	F01D 5/32
WO 03038242 A1	20030508	IB0204289	20021017	F01D 25/12
WO 03038243 A1	20030508	IB0202884	20020722	F01D 25/26
WO 03038244 A1	20030508	IB0204522	20021030	F01K 23/10
WO 03038247 A1	20030508	EP0211677	20021018	F01N 3/022
WO 03038248 A1	20030508	EP0211683	20021018	F01N 3/022
WO 03038251 A1	20030508	DE0203517	20020919	F01P 11/16
WO 03038252 A1	20030508	AU0201471	20021029	F02B 21/00
WO 03038253 A1	20030508	IB0204457	20021028	F02C 6/00
WO 03038255 A1	20030508	IB0204520	20021030	F02C 7/18
WO 03038256 A1	20030508	IB0204538	20021030	F02C 7/18

1		2		3
WO 03038259 A1	20030508	US0232349	20021010	F02D 41/00
WO 03038261 A1	20030508	JP0210945	20021022	F02D 45/00
WO 03038262 A1	20030508	JP0210946	20021022	F02D 45/00
WO 03038263 A1	20030508	JP0210949	20021022	F02D 45/00
WO 03038264 A1	20030508	AU0201434	20021024	F02M 25/07
WO 03038265 A1	20030508	US0232427	20021010	F02M 37/04
WO 03038270 A1	20030508	IT0200692	20021030	F02M 59/46
WO 03038275 A1	20030508	DE0203979	20021022	F03D 1/06
WO 03038276 A1	20030508	EP0212154	20021031	F03D 9/00
WO 03038278 A2	20030508	US0234590	20021029	F04B
WO 03038279 A1	20030508	US0235276	20021031	F04B 9/00
WO 03038280 A1	20030508	BR0200145	20021029	F04B 39/00
WO 03038281 A1	20030508	FR0203703	20021028	F04D 25/08
WO 03038283 A2	20030508	DE0204058	20021031	F04D 27/02
WO 03038285 A1	20030508	FR0203704	20021028	F04D 29/42
WO 03038286 A2	20030508	US0221534	20020709	F04F
WO 03038287 A1	20030508	RU0200426	20020920	F04F 5/54
WO 03038290 A1	20030508	RU0200470	20021030	F16B 12/40
WO 03038291 A1	20030508	SE0201912	20021022	F16B 15/00
WO 03038292 A2	20030508	US0234877	20021031	F16B 19/08
WO 03038294 A1	20030508	SE0201863	20021011	F16B 41/00
WO 03038297 A1	20030508	IT0100552	20011031	F16D 65/097
WO 03038298 A2	20030508	IT0100555	20011031	F16D 66/02
WO 03038299 A2	20030508	EP0212316	20021101	F16F
WO 03038302 A1	20030508	JP0211137	20021028	F16F 15/02
WO 03038306 A1	20030508	JP0211480	20021101	F16H 7/08
WO 03038307 A1	20030508	JP0211481	20021101	F16H 7/08
WO 03038309 A1	20030508	US0235259	20021101	F16H 7/12
WO 03038310 A1	20030508	JP0211436	20021101	F16H 9/18
WO 03038311 A1	20030508	JP0210988	20021023	F16H 25/22
WO 03038312 A1	20030508	SE0201927	20021023	F16H 57/04
WO 03038314 A1	20030508	SE0201992	20021031	F16H 61/02
WO 03038316 A1	20030508	EP0211734	20021019	F16H 61/24
WO 03038318 A1	20030508	EP0211730	20021019	F16H 63/30
WO 03038319 A1	20030508	EP0211579	20021016	F16J 15/18
WO 03038320 A1	20030508	NO0100438	20011101	F16J 15/40
WO 03038321 A2	20030508	IL0200863	20021028	F16K
WO 03038322 A1	20030508	EP0211599	20021017	F16K 1/12
WO 03038323 A1	20030508	US0234907	20021031	F16K 7/06
WO 03038325 A1	20030508	EP0212279	20021101	F16K 37/00
WO 03038326 A1	20030508	US0234997	20021031	F16K 37/00
WO 03038327 A2	20030508	US0234415	20021028	F16L
WO 03038330 A1	20030508	DE0204001	20021024	F16L 55/165
WO 03038331 A1	20030508	EP0212084	20021029	F16L 55/165
WO 03038333 A1	20030508	NO0200395	20021031	F17C 7/00
WO 03038334 A1	20030508	DE0204007	20021024	F21S 8/00
WO 03038335 A1	20030508	US0234911	20021031	F21V 3/04
WO 03038336 A1	20030508	IB0204340	20021018	F21V 11/02
WO 03038338 A1	20030508	EP0212066	20021029	F23C 10/10
WO 03038340 A1	20030508	DE0202596	20020716	F23Q 7/00
WO 03038341 A1	20030508	FR0203747	20021030	F24B 1/189
WO 03038343 A1	20030508	NO0200369	20021011	F24D 19/10
WO 03038344 A1	20030508	JP0210965	20021022	F24F 3/147

1		2		3
WO 03038345 A1	20030508	JP0211123	20021025	F24F 3/147
WO 03038346 A1	20030508	CA0201487	20021002	F24F 6/14
WO 03038348 A1	20030508	US0229645	20020918	F24J 2/06
WO 03038350 A1	20030508	GB0204938	20021101	F25B 9/04
WO 03038351 A1	20030508	AU0201479	20021104	F25B 47/00
WO 03038353 A1	20030508	SE0201981	20021031	F25B 49/02
WO 03038354 A1	20030508	NO0200314	20020909	F25D 3/11
WO 03038356 A1	20030508	EP0211319	20021009	F25D 25/02
WO 03038357 A1	20030508	US0231032	20021001	F25J 1/00
WO 03038359 A1	20030508	FI0200790	20021009	F25J 3/04
WO 03038360 A1	20030508	US0234300	20021025	F27D 1/16
WO 03038362 A2	20030508	IE0200153	20021031	F28B
WO 03038363 A2	20030508	GB0205104	20021029	F28D
WO 03038364 A1	20030508	KR0201902	20021011	F28D 15/00
WO 03038365 A1	20030508	US0233606	20021021	F28F 27/00
WO 03038367 A1	20030508	AU0201492	20021101	F41B 11/06
WO 03038368 A1	20030508	AU0201503	20021104	F42B 12/66
WO 03038369 A1	20030508	SE0201861	20021011	F42B 27/00
WO 03038370 A1	20030508	US0234700	20021028	G01B 3/10
WO 03038372 A1	20030508	US0234399	20021028	G01B 05/20
WO 03038374 A1	20030508	US0231680	20021003	G01B 11/06
WO 03038379 A1	20030508	GB0201204	20020314	G01D 5/244
WO 03038382 A1	20030508	US0234013	20021024	G01F 5/00
WO 03038385 A1	20030508	EP0212125	20021030	G01K 11/32
WO 03038386 A2	20030508	US0231751	20021004	G01L
WO 03038387 A1	20030508	ES0200509	20021031	G01L 5/13
WO 03038388 A1	20030508	US0235290	20021031	G01L 7/00
WO 03038390 A1	20030508	US0234464	20021028	G01M 1/22
WO 03038391 A2	20030508	US0235249	20021101	G01M 3/00
WO 03038392 A1	20030508	US0234933	20021031	G01M 3/04
WO 03038393 A1	20030508	GB0204826	20021025	G01M 15/00
WO 03038394 A2	20030508	EP0211517	20021015	G01N
WO 03038395 A2	20030508	US0232471	20021009	G01N
WO 03038396 A2	20030508	US0232481	20021009	G01N
WO 03038397 A2	20030508	US0233891	20021023	G01N
WO 03038398 A2	20030508	US0234494	20021029	G01N
WO 03038399 A2	20030508	US0234729	20021029	G01N
WO 03038400 A2	20030508	US0234756	20021030	G01N
WO 03038401 A2	20030508	US0234906	20021030	G01N
WO 03038403 A2	20030508	US0235198	20021030	G01N
WO 03038404 A2	20030508	US0235281	20021101	G01N
WO 03038405 A1	20030508	GB0204724	20021018	G01N 1/00
WO 03038408 A2	20030508	US0228335	20020906	G01N 3/56
WO 03038409 A1	20030508	US0208831	20020320	G01N 21/00
WO 03038411 A1	20030508	DK0200719	20021030	G01N 21/31
WO 03038413 A1	20030508	KR0202030	20021031	G01N 21/64
WO 03038414 A1	20030508	EP0211877	20021024	G01N 21/65
WO 03038415 A1	20030508	EP0212060	20021024	G01N 21/65
WO 03038416 A2	20030508	US0231951	20021004	G01N 22/00
WO 03038417 A2	20030508	US0234137	20021024	G01N 23/00
WO 03038418 A1	20030508	JP0109618	20011102	G01N 23/04
WO 03038419 A1	20030508	EP0211644	20021017	G01N 23/18
WO 03038421 A1	20030508	US0235048	20021031	G01N 27/12

1		2		3
WO 03038422 A1	20030508	US0231495	20020930	G01N 27/26
WO 03038424 A1	20030508	GB0104853	20011102	G01N 27/447
WO 03038429 A1	20030508	JP0109592	20011101	G01N 33/49
WO 03038430 A1	20030508	JP0211147	20021028	G01N 33/50
WO 03038431 A1	20030508	US0150865	20011026	G01N 33/50
WO 03038432 A1	20030508	US0222450	20020715	G01N 33/50
WO 03038433 A1	20030508	JP0211229	20021029	G01N 33/543
WO 03038434 A2	20030508	IB0204125	20021008	G01N 33/569
WO 03038435 A1	20030508	FR0203549	20021031	G01N 33/58
WO 03038436 A2	20030508	GB0205025	20021104	G01N 33/58
WO 03038437 A2	20030508	DE0204063	20021029	G01N 33/68
WO 03038438 A1	20030508	EP0210834	20020926	G01N 33/68
WO 03038439 A2	20030508	EP0212215	20021031	G01N 33/68
WO 03038440 A2	20030508	GB0204918	20021030	G01N 33/68
WO 03038442 A2	20030508	US0234512	20021029	G01N 33/68
WO 03038443 A2	20030508	US0234831	20021030	G01N 33/68
WO 03038444 A2	20030508	US0234847	20021031	G01N 33/68
WO 03038446 A1	20030508	DK0200672	20021008	G01P 3/36
WO 03038447 A2	20030508	FR0203744	20021030	G01P 3/48
WO 03038448 A1	20030508	US0234163	20021024	G01P 15/00
WO 03038449 A1	20030508	EP0211256	20021008	G01P 15/08
WO 03038450 A2	20030508	CA0201582	20021022	G01R
WO 03038451 A1	20030508	AU0201491	20021101	G01R 11/24
WO 03038452 A1	20030508	JP0211473	20021101	G01R 15/20
WO 03038455 A2	20030508	DE0204042	20021030	G01R 27/06
WO 03038457 A1	20030508	US0234061	20021023	G01R 29/02
WO 03038459 A1	20030508	US0232673	20021011	G01R 31/28
WO 03038461 A1	20030508	GB0204846	20021030	G01R 33/385
WO 03038462 A2	20030508	CA0201592	20021022	G01S
WO 03038463 A2	20030508	IB0204463	20021024	G01S
WO 03038464 A2	20030508	US0234740	20021030	G01S
WO 03038466 A2	20030508	US0234802	20021029	G01S
WO 03038467 A2	20030508	US0234805	20021029	G01S
WO 03038468 A2	20030508	US0233951	20021023	G01S 3/00
WO 03038469 A1	20030508	AU0201495	20021101	G01S 7/40
WO 03038473 A2	20030508	US0234892	20021031	G01T
WO 03038475 A1	20030508	CA0201672	20021101	G01V 13/00
WO 03038476 A2	20030508	IB0205828	20021028	G02B
WO 03038477 A2	20030508	US0229583	20020918	G02B
WO 03038479 A2	20030508	US0234828	20021030	G02B
WO 03038480 A1	20030508	US0234925	20021031	G02B 1/11
WO 03038481 A1	20030508	AU0201459	20021029	G02B 3/00
WO 03038483 A1	20030508	JP0206182	20020620	G02B 5/26
WO 03038487 A2	20030508	GB0204993	20021031	G02B 6/00
WO 03038488 A1	20030508	US0233846	20021021	G02B 6/00
WO 03038489 A2	20030508	US0234443	20021029	G02B 6/00
WO 03038490 A1	20030508	US0235284	20021101	G02B 6/00
WO 03038491 A1	20030508	SE0202009	20021104	G02B 6/12
WO 03038492 A2	20030508	US0234156	20021025	G02B 6/12
WO 03038493 A1	20030508	GB0204413	20020927	G02B 6/16
WO 03038494 A1	20030508	AU0201474	20021030	G02B 6/22
WO 03038496 A1	20030508	US0232081	20021007	G02B 6/255
WO 03038497 A1	20030508	US0220668	20020628	G02B 6/26

1		2		3
WO 03038498 A2	20030508	US0234616	20021030	G02B 6/26
WO 03038501 A2	20030508	US0235125	20021101	G02B 6/38
WO 03038504 A1	20030508	US0233697	20021022	G02B 23/00
WO 03038505 A1	20030508	JP0211378	20021031	G02B 27/02
WO 03038507 A1	20030508	KR0101835	20011031	G02C 13/00
WO 03038508 A2	20030508	US0234883	20021030	G02F
WO 03038509 A2	20030508	US0234474	20021028	G02F 1/133
WO 03038511 A1	20030508	SE0201952	20021028	G02F 1/155
WO 03038512 A1	20030508	US0234631	20021028	G02F 1/167
WO 03038515 A1	20030508	US0230138	20020920	G02F 1/1335
WO 03038517 A1	20030508	US0230137	20020920	G03B 21/14
WO 03038518 A1	20030508	US0234597	20021030	G03B 27/42
WO 03038520 A2	20030508	NZ0200236	20021101	G03C
WO 03038523 A2	20030508	EP0212284	20021031	G03F 7/00
WO 03038525 A1	20030508	KR0201967	20021021	G03F 7/008
WO 03038527 A1	20030508	NL0200691	20021030	G03F 7/16
WO 03038530 A1	20030508	KR0201478	20020805	G03G 15/00
WO 03038531 A1	20030508	US0234983	20021031	G05B 11/01
WO 03038533 A1	20030508	US0234398	20021028	G05B 15/00
WO 03038534 A1	20030508	EP0209816	20020902	G05B 19/042
WO 03038537 A1	20030508	US0234903	20021031	G05B 21/00
WO 03038541 A2	20030508	DE0204037	20021029	G06F
WO 03038542 A2	20030508	IB0204437	20021025	G06F
WO 03038543 A2	20030508	IN0200214	20021018	G06F
WO 03038544 A2	20030508	IN0200215	20021018	G06F
WO 03038545 A2	20030508	US0226379	20020819	G06F
WO 03038546 A2	20030508	US0231559	20021003	G06F
WO 03038547 A2	20030508	US0232339	20021009	G06F
WO 03038548 A2	20030508	US0233218	20021018	G06F
WO 03038549 A2	20030508	US0233791	20021021	G06F
WO 03038550 A2	20030508	US0233798	20021023	G06F
WO 03038551 A2	20030508	US0233885	20021022	G06F
WO 03038553 A2	20030508	US0234362	20021025	G06F
WO 03038554 A2	20030508	US0234509	20021028	G06F
WO 03038555 A2	20030508	US0234582	20021029	G06F
WO 03038556 A2	20030508	US0234627	20021028	G06F
WO 03038557 A2	20030508	US0234765	20021031	G06F
WO 03038558 A2	20030508	US0234775	20021030	G06F
WO 03038560 A2	20030508	US0234853	20021030	G06F
WO 03038561 A2	20030508	US0234870	20021031	G06F
WO 03038562 A2	20030508	US0234915	20021031	G06F
WO 03038563 A2	20030508	US0234941	20021031	G06F
WO 03038564 A2	20030508	US0234966	20021030	G06F
WO 03038565 A2	20030508	US0235084	20021101	G06F
WO 03038566 A2	20030508	US0235091	20021101	G06F
WO 03038567 A2	20030508	US0235254	20021031	G06F
WO 03038568 A2	20030508	US0235255	20021031	G06F
WO 03038569 A2	20030508	EP0212183	20021029	G06F 1/00
WO 03038573 A2	20030508	US0225401	20020809	G06F 1/00
WO 03038574 A2	20030508	US0234487	20021030	G06F 1/00
WO 03038575 A2	20030508	US0234505	20021028	G06F 1/00
WO 03038576 A2	20030508	US0234607	20021030	G06F 1/00
WO 03038577 A2	20030508	US0234709	20021029	G06F 1/00

1		2		3
WO 03038578 A2	20030508	US0234710	20021029	G06F 1/00
WO 03038579 A1	20030508	US0234713	20021029	G06F 1/00
WO 03038580 A2	20030508	US0234814	20021029	G06F 1/00
WO 03038581 A1	20030508	US0234819	20021030	G06F 1/26
WO 03038582 A1	20030508	US0234830	20021030	G06F 1/28
WO 03038583 A2	20030508	EP0213208	20021025	G06F 3/00
WO 03038584 A1	20030508	US0234696	20021030	G06F 3/00
WO 03038585 A2	20030508	GB0204896	20021030	G06F 3/02
WO 03038586 A1	20030508	SE0201972	20021030	G06F 3/023
WO 03038589 A1	20030508	EP0211224	20021007	G06F 3/033
WO 03038590 A1	20030508	JP0211015	20021023	G06F 3/033
WO 03038591 A1	20030508	SE0201985	20021101	G06F 3/033
WO 03038593 A1	20030508	US0234720	20021029	G06F 3/033
WO 03038594 A1	20030508	FI0200849	20021101	G06F 3/12
WO 03038596 A1	20030508	US0235082	20021101	G06F 7/00
WO 03038597 A1	20030508	US0234865	20021031	G06F 7/60
WO 03038598 A1	20030508	GB0204939	20021031	G06F 7/72
WO 03038600 A1	20030508	US0214404	20020506	G06F 9/00
WO 03038601 A1	20030508	US0234404	20021028	G06F 9/315
WO 03038602 A2	20030508	CA0201636	20021030	G06F 9/40
WO 03038603 A2	20030508	US0234551	20021028	G06F 9/40
WO 03038605 A2	20030508	IB0204511	20021025	G06F 9/44
WO 03038606 A2	20030508	US0151267	20011026	G06F 9/44
WO 03038607 A1	20030508	US0231600	20021024	G06F 9/44
WO 03038608 A1	20030508	US0233657	20021021	G06F 9/44
WO 03038609 A1	20030508	US0234864	20021031	G06F 9/44
WO 03038610 A1	20030508	FR0203599	20021021	G06F 9/445
WO 03038613 A1	20030508	US0234690	20021029	G06F 9/455
WO 03038615 A2	20030508	US0234403	20021028	G06F 9/46
WO 03038616 A2	20030508	US0234444	20021029	G06F 9/46
WO 03038619 A1	20030508	US0235097	20021101	G06F 11/00
WO 03038621 A1	20030508	US0216312	20020520	G06F 11/30
WO 03038622 A1	20030508	US0233793	20021021	G06F 11/30
WO 03038625 A1	20030508	US0228827	20020910	G06F 12/00
WO 03038626 A2	20030508	US0234774	20021030	G06F 12/08
WO 03038628 A1	20030508	US0231604	20021029	G06F 12/16
WO 03038631 A1	20030508	US0234789	20021029	G06F 13/00
WO 03038632 A1	20030508	US0234862	20021031	G06F 13/00
WO 03038633 A1	20030508	US0205296	20020221	G06F 13/00
WO 03038634 A1	20030508	JP0210455	20021008	G06F 15/00
WO 03038636 A1	20030508	IL0200871	20021031	G06F 15/16
WO 03038637 A1	20030508	US0231558	20021003	G06F 15/16
WO 03038638 A1	20030508	US0231564	20021003	G06F 15/16
WO 03038639 A2	20030508	US0232445	20021010	G06F 15/16
WO 03038640 A1	20030508	US0234510	20021028	G06F 15/16
WO 03038641 A1	20030508	US0234935	20021031	G06F 15/16
WO 03038642 A1	20030508	US0214042	20020501	G06F 15/173
WO 03038643 A1	20030508	US0231991	20021007	G06F 15/173
WO 03038645 A2	20030508	US0234965	20021031	G06F 15/76
WO 03038646 A2	20030508	US0228980	20020912	G06F 15/78
WO 03038647 A2	20030508	US0234292	20021025	G06F 15/78
WO 03038648 A2	20030508	CA0201675	20021031	G06F 17/00
WO 03038649 A1	20030508	GB0204874	20021030	G06F 17/00

1		2		3
WO 03038650 A1	20030508	US0224170	20020731	G06F 17/00
WO 03038651 A1	20030508	US0231728	20021004	G06F 17/00
WO 03038652 A1	20030508	US0234820	20021030	G06F 17/00
WO 03038653 A1	20030508	US0235081	20021101	G06F 17/00
WO 03038654 A1	20030508	US0235083	20021101	G06F 17/00
WO 03038655 A1	20030508	IL0200864	20021029	G06F 17/14
WO 03038656 A2	20030508	IL0200865	20021029	G06F 17/14
WO 03038657 A1	20030508	NZ0200228	20021030	G06F 17/18
WO 03038659 A1	20030508	IB0204762	20021031	G06F 17/20
WO 03038660 A2	20030508	US0235051	20021031	G06F 17/20
WO 03038663 A2	20030508	GB0204893	20021029	G06F 17/28
WO 03038664 A2	20030508	GB0204902	20021029	G06F 17/28
WO 03038665 A1	20030508	AU0201470	20021031	G06F 17/30
WO 03038666 A1	20030508	AU0201472	20021101	G06F 17/30
WO 03038667 A1	20030508	CN0200346	20020523	G06F 17/30
WO 03038669 A1	20030508	IB0102063	20011101	G06F 17/30
WO 03038670 A1	20030508	IB0102732	20011029	G06F 17/30
WO 03038671 A2	20030508	IB0204363	20021018	G06F 17/30
WO 03038672 A1	20030508	JP0211401	20021031	G06F 17/30
WO 03038673 A2	20030508	NZ0200232	20021031	G06F 17/30
WO 03038674 A1	20030508	US0231560	20021003	G06F 17/30
WO 03038675 A1	20030508	US0231729	20021004	G06F 17/30
WO 03038676 A1	20030508	US0231731	20021004	G06F 17/30
WO 03038677 A1	20030508	US0233792	20021021	G06F 17/30
WO 03038679 A2	20030508	US0234513	20021029	G06F 17/30
WO 03038680 A2	20030508	US0234595	20021029	G06F 17/30
WO 03038681 A1	20030508	US0234857	20021031	G06F 17/30
WO 03038682 A1	20030508	US0234863	20021031	G06F 17/30
WO 03038683 A1	20030508	US0235080	20021101	G06F 17/30
WO 03038684 A1	20030508	US0203854	20020201	G06F 17/30
WO 03038685 A2	20030508	US0233329	20021018	G06F 17/40
WO 03038686 A2	20030508	BE0200164	20021031	G06F 17/50
WO 03038687 A2	20030508	EP0210750	20020926	G06F 17/50
WO 03038688 A1	20030508	JP0211081	20021025	G06F 17/50
WO 03038689 A1	20030508	US0232396	20021008	G06F 17/50
WO 03038690 A2	20030508	US0234429	20021029	G06F 17/50
WO 03038691 A2	20030508	DK0200724	20021031	G06F 17/60
WO 03038694 A1	20030508	IB0204465	20021024	G06F 17/60
WO 03038695 A1	20030508	IL0200268	20020331	G06F 17/60
WO 03038696 A2	20030508	IT0100553	20011031	G06F 17/60
WO 03038697 A1	20030508	JP0109486	20011029	G06F 17/60
WO 03038699 A1	20030508	JP0109614	20011101	G06F 17/60
WO 03038702 A1	20030508	JP0211016	20021023	G06F 17/60
WO 03038703 A2	20030508	JP0211201	20021029	G06F 17/60
WO 03038705 A1	20030508	JP0211403	20021031	G06F 17/60
WO 03038706 A1	20030508	JP0211444	20021101	G06F 17/60
WO 03038712 A1	20030508	KR0202009	20021028	G06F 17/60
WO 03038713 A1	20030508	KR0202018	20021030	G06F 17/60
WO 03038714 A2	20030508	NL0200702	20021104	G06F 17/60
WO 03038715 A2	20030508	PL0200051	20020717	G06F 17/60
WO 03038716 A2	20030508	SE0201915	20021022	G06F 17/60
WO 03038717 A1	20030508	US0229231	20020913	G06F 17/60
WO 03038718 A2	20030508	US0231191	20020930	G06F 17/60

1		2		3
WO 03038719 A1	20030508	US0234503	20021025	G06F 17/60
WO 03038720 A2	20030508	US0234584	20021029	G06F 17/60
WO 03038721 A1	20030508	US0234745	20021030	G06F 17/60
WO 03038722 A1	20030508	US0235229	20021031	G06F 17/60
WO 03038723 A1	20030508	US0204148	20020211	G06F 17/60
WO 03038724 A2	20030508	CA0201632	20021101	G06F 19/00
WO 03038726 A2	20030508	EP0211960	20021025	G06F 19/00
WO 03038728 A2	20030508	IB0204839	20021101	G06F 19/00
WO 03038729 A1	20030508	US0231608	20021031	G06F 19/00
WO 03038730 A1	20030508	US0234049	20021024	G06F 19/00
WO 03038732 A2	20030508	US0235204	20021101	G06K
WO 03038733 A1	20030508	DE0203985	20021022	G06K 7/00
WO 03038735 A1	20030508	US0235059	20021030	G06K 9/60
WO 03038736 A2	20030508	US0234295	20021025	G06K 11/00
WO 03038737 A2	20030508	EP0212005	20021028	G06K 11/16
WO 03038738 A1	20030508	US0234232	20021025	G06K 15/00
WO 03038739 A1	20030508	GB0204639	20021014	G06K 17/00
WO 03038741 A1	20030508	SE0201962	20021029	G06K 19/06
WO 03038742 A1	20030508	FR0203740	20021030	G06K 19/07
WO 03038745 A1	20030508	CH0100644	20011031	G06K 19/077
WO 03038747 A2	20030508	IB0205095	20021029	G06K 19/077
WO 03038748 A1	20030508	NL0200688	20021029	G06K 19/077
WO 03038749 A1	20030508	US0234571	20021028	G06N 5/02
WO 03038750 A2	20030508	US0234422	20021029	G06T
WO 03038753 A2	20030508	IB0204347	20021018	G06T 3/40
WO 03038754 A1	20030508	KR0202029	20021031	G06T 7/00
WO 03038755 A1	20030508	US0234643	20021029	G06T 11/20
WO 03038756 A1	20030508	JP0208852	20020830	G06T 11/80
WO 03038757 A1	20030508	JP0209176	20020909	G06T 11/80
WO 03038758 A1	20030508	JP0209177	20020909	G06T 11/80
WO 03038759 A1	20030508	JP0211121	20021025	G06T 13/00
WO 03038760 A2	20030508	US0234578	20021029	G06T 15/00
WO 03038761 A2	20030508	US0234669	20021029	G06T 17/00
WO 03038765 A1	20030508	JP0211239	20021029	G07C 9/00
WO 03038766 A1	20030508	EP0213164	20021030	G07C 13/00
WO 03038768 A2	20030508	US0234767	20021030	G07D 9/00
WO 03038769 A1	20030508	EP0211890	20021023	G07F 7/10
WO 03038770 A2	20030508	US0234517	20021028	G07F 13/06
WO 03038771 A1	20030508	GB0204907	20021030	G07F 17/32
WO 03038776 A1	20030508	US0234630	20021029	G08B 5/00
WO 03038777 A1	20030508	SE0201864	20021015	G08B 13/10
WO 03038778 A1	20030508	AU0201432	20021021	G08B 13/24
WO 03038779 A1	20030508	JP0211439	20021101	G08C 19/00
WO 03038780 A2	20030508	US0234804	20021029	G08F
WO 03038783 A2	20030508	US0234947	20021031	G09F
WO 03038784 A2	20030508	US0229414	20020918	G09F 3/00
WO 03038785 A1	20030508	US0228204	20020905	G09F 3/02
WO 03038788 A1	20030508	GB0204956	20021101	G09F 11/02
WO 03038789 A1	20030508	US0145042	20011026	G09F 13/04
WO 03038790 A2	20030508	GB0204773	20021023	G09G
WO 03038792 A2	20030508	US0232986	20021015	G09G 3/00
WO 03038793 A1	20030508	JP0211278	20021030	G09G 3/30
WO 03038794 A1	20030508	JP0211279	20021030	G09G 3/30

1		2		3
WO 03038795 A1	20030508	JP0211280	20021030	G09G 3/30
WO 03038796 A1	20030508	JP0211354	20021031	G09G 3/30
WO 03038797 A1	20030508	JP0211355	20021031	G09G 3/30
WO 03038798 A2	20030508	GB0204781	20021023	G09G 3/32
WO 03038799 A1	20030508	JP0210919	20021021	G09G 3/36
WO 03038800 A1	20030508	US0235016	20021101	G09G 5/00
WO 03038801 A1	20030508	EP0211028	20021002	G09G 5/28
WO 03038802 A2	20030508	US0234593	20021029	G10H
WO 03038803 A2	20030508	US0233870	20021023	G10H 1/057
WO 03038804 A2	20030508	US0233137	20021017	G10L
WO 03038805 A1	20030508	US0232987	20021016	G10L 11/04
WO 03038806 A1	20030508	US0233895	20021023	G10L 11/04
WO 03038807 A1	20030508	US0234697	20021030	G10L 15/00
WO 03038808 A1	20030508	IB0204466	20021024	G10L 15/10
WO 03038809 A1	20030508	EP0211959	20021025	G10L 15/22
WO 03038810 A1	20030508	US0234698	20021030	G10L 15/28
WO 03038811 A1	20030508	US0235027	20021031	G10L 19/00
WO 03038814 A2	20030508	US0234651	20021029	G11B
WO 03038815 A1	20030508	CA0201673	20021101	G11B 5/48
WO 03038816 A1	20030508	US0216131	20020520	G11B 5/596
WO 03038817 A1	20030508	CA0201638	20021030	G11B 7/00
WO 03038818 A2	20030508	US0234598	20021030	G11B 7/00
WO 03038819 A1	20030508	JP0211187	20021028	G11B 7/0045
WO 03038820 A1	20030508	JP0209474	20020913	G11B 20/00
WO 03038824 A1	20030508	JP0211371	20021031	G11B 23/107
WO 03038825 A1	20030508	JP0211372	20021031	G11B 23/107
WO 03038826 A2	20030508	JP0210905	20021021	G11B 27/034
WO 03038830 A1	20030508	US0226672	20020821	G11C 11/34
WO 03038831 A1	20030508	US0229021	20020912	G11C 11/34
WO 03038833 A1	20030508	US0234670	20021029	G11C 13/02
WO 03038834 A1	20030508	CA0201486	20021001	G11C 15/00
WO 03038835 A1	20030508	US0224440	20020731	G11C 16/06
WO 03038836 A2	20030508	GB0204875	20021030	G21C 19/42
WO 03038837 A1	20030508	US0234435	20021029	H01B 1/00
WO 03038839 A1	20030508	US0234780	20021030	H01B 7/04
WO 03038840 A1	20030508	JP0210562	20021010	H01B 12/02
WO 03038842 A1	20030508	EP0212118	20021030	H01F 1/00
WO 03038843 A1	20030508	JP0211180	20021028	H01F 1/26
WO 03038845 A1	20030508	JP0210861	20021018	H01F 41/02
WO 03038846 A1	20030508	US0235208	20021101	H01G 9/00
WO 03038848 A1	20030508	US0232393	20021010	H01H 13/70
WO 03038849 A1	20030508	IB0204172	20021010	H01H 37/48
WO 03038850 A2	20030508	US0234005	20021024	H01J
WO 03038851 A1	20030508	US0234858	20021031	H01J 1/304
WO 03038852 A1	20030508	FR0203586	20021021	H01J 9/14
WO 03038853 A1	20030508	FR0203587	20021021	H01J 17/04
WO 03038854 A1	20030508	GB0204929	20021031	H01J 23/36
WO 03038857 A1	20030508	US0220899	20020702	H01J 35/10
WO 03038859 A2	20030508	US0222921	20020719	H01L
WO 03038860 A2	20030508	US0233950	20021023	H01L
WO 03038861 A2	20030508	US0234339	20021025	H01L
WO 03038862 A2	20030508	US0234617	20021029	H01L
WO 03038863 A2	20030508	US0234826	20021030	H01L

1		2		3
WO 03038864 A2	20030508	US0234914	20021029	H01L
WO 03038865 A2	20030508	US0234923	20021031	H01L
WO 03038868 A2	20030508	SE0201961	20021028	H01L 21/00
WO 03038869 A2	20030508	US0227979	20020903	H01L 21/00
WO 03038871 A1	20030508	US0231573	20021015	H01L 21/00
WO 03038872 A2	20030508	US0231919	20021003	H01L 21/00
WO 03038873 A2	20030508	US0232344	20021010	H01L 21/00
WO 03038874 A1	20030508	US0233358	20021021	H01L 21/00
WO 03038876 A1	20030508	US0230230	20020924	H01L 21/04
WO 03038877 A2	20030508	US0232507	20021010	H01L 21/04
WO 03038878 A2	20030508	US0232345	20021010	H01L 21/20
WO 03038880 A1	20030508	JP0211177	20021028	H01L 21/301
WO 03038881 A1	20030508	US0233208	20021017	H01L 21/302
WO 03038883 A1	20030508	JP0211370	20021031	H01L 21/304
WO 03038884 A2	20030508	IB0204439	20021025	H01L 21/306
WO 03038886 A1	20030508	US0233045	20021014	H01L 21/3205
WO 03038887 A1	20030508	US0234594	20021029	H01L 21/4763
WO 03038888 A2	20030508	US0225402	20020809	H01L 21/66
WO 03038889 A2	20030508	US0234140	20021023	H01L 21/66
WO 03038890 A2	20030508	US0235058	20021030	H01L 21/66
WO 03038893 A2	20030508	EP0211853	20021023	H01L 21/8249
WO 03038895 A1	20030508	US0231903	20021004	H01L 23/544
WO 03038896 A2	20030508	US0234809	20021029	H01L 23/544
WO 03038899 A2	20030508	EP0211756	20021021	H01L 27/08
WO 03038900 A1	20030508	JP0211248	20021029	H01L 27/105
WO 03038901 A1	20030508	DE0203964	20021021	H01L 27/146
WO 03038902 A2	20030508	US0234484	20021028	H01L 27/15
WO 03038903 A1	20030508	IB0204425	20021022	H01L 29/739
WO 03038904 A2	20030508	IB0204369	20021021	H01L 29/78
WO 03038905 A2	20030508	IB0204412	20021022	H01L 29/78
WO 03038906 A2	20030508	IB0204458	20021024	H01L 29/78
WO 03038907 A1	20030508	US0235132	20021031	H01L 29/792
WO 03038908 A2	20030508	DE0204008	20021024	H01L 31/00
WO 03038911 A1	20030508	FR0203124	20020913	H01L 31/048
WO 03038914 A2	20030508	IL0200867	20021029	H01L 33/00
WO 03038915 A1	20030508	JP0211334	20021031	H01L 33/00
WO 03038916 A1	20030508	JP0210533	20021010	H01L 39/00
WO 03038919 A1	20030508	GB0204855	20021028	H01L 41/09
WO 03038920 A2	20030508	GB0204877	20021030	H01L 41/09
WO 03038924 A2	20030508	US0233871	20021023	H01M
WO 03038925 A2	20030508	US0234648	20021029	H01M
WO 03038928 A1	20030508	US0232830	20021015	H01M 2/14
WO 03038929 A2	20030508	US0234549	20021028	H01M 2/34
WO 03038933 A2	20030508	HU0200083	20020816	H01M 4/73
WO 03038936 A1	20030508	US0233927	20021023	H01M 8/02
WO 03038937 A1	20030508	US0230396	20020925	H01M 8/06
WO 03038938 A1	20030508	US0232583	20021011	H01M 8/06
WO 03038942 A1	20030508	US0233877	20021023	H01P 1/207
WO 03038943 A1	20030508	AU0201466	20021030	H01P 7/06
WO 03038944 A1	20030508	KR0200885	20020513	H01Q 1/24
WO 03038945 A1	20030508	US0234016	20021023	H01Q 1/24
WO 03038947 A1	20030508	US0234126	20021025	H01Q 1/38
WO 03038948 A1	20030508	US0234132	20021025	H01Q 1/38

1		2		3
WO 03038951 A1	20030508	EP0211842	20021023	H01R 13/66
WO 03038952 A1	20030508	US0231448	20021003	H01S 3/00
WO 03038953 A1	20030508	US0233796	20021023	H01S 3/10
WO 03038954 A2	20030508	IB0200787	20020318	H01S 5/00
WO 03038955 A1	20030508	DE0103948	20011015	H01S 5/026
WO 03038956 A1	20030508	JP0211225	20021029	H01S 5/16
WO 03038966 A1	20030508	IB0204559	20021101	H02G 3/30
WO 03038967 A1	20030508	US0229727	20020920	H02H 1/04
WO 03038969 A2	20030508	US0234162	20021024	H02J
WO 03038970 A2	20030508	US0234250	20021025	H02J
WO 03038973 A1	20030508	FI0200842	20021030	H02K 7/09
WO 03038975 A2	20030508	EP0209226	20020817	H02K 33/18
WO 03038976 A2	20030508	EP0211641	20021017	H02M
WO 03038978 A1	20030508	US0234748	20021030	H02M 1/10
WO 03038979 A1	20030508	US0234749	20021030	H02M 1/10
WO 03038980 A1	20030508	US0234766	20021030	H02M 1/10
WO 03038981 A1	20030508	US0203542	20020208	H02M 1/10
WO 03038982 A1	20030508	CA0201680	20021031	H02M 7/5387
WO 03038984 A1	20030508	AU0201489	20021101	H02M 9/00
WO 03038985 A2	20030508	US0233485	20021022	H02P
WO 03038987 A1	20030508	EP0211992	20021026	H02P 1/26
WO 03038988 A1	20030508	IL0200799	20021002	H02P 7/63
WO 03038989 A1	20030508	FI0200793	20021009	H02P 9/14
WO 03038990 A1	20030508	EP0209864	20020904	H02P 9/30
WO 03038992 A1	20030508	JP0211098	20021025	H03D 9/06
WO 03038993 A2	20030508	IB0203961	20020925	H03F
WO 03038995 A1	20030508	US0234803	20021029	H03F 3/72
WO 03038996 A2	20030508	US0234978	20021031	H03H 7/00
WO 03038999 A1	20030508	IB0204397	20021022	H03J 3/20
WO 03039000 A1	20030508	IB0204287	20021017	H03K 19/094
WO 03039001 A1	20030508	US0234634	20021029	H03K 19/177
WO 03039002 A2	20030508	US0234891	20021031	H03L
WO 03039003 A1	20030508	US0234665	20021029	H03L 7/06
WO 03039004 A1	20030508	US0234316	20021025	H03L 7/107
WO 03039006 A2	20030508	EP0211845	20021023	H03M 3/02
WO 03039008 A2	20030508	IB0204491	20021029	H03M 13/45
WO 03039009 A2	20030508	IB0204436	20021025	H04B
WO 03039011 A1	20030508	US0231557	20021003	H04B 1/06
WO 03039013 A1	20030508	US0234733	20021030	H04B 1/18
WO 03039015 A1	20030508	US0213580	20020429	H04B 1/38
WO 03039016 A1	20030508	US0232706	20021015	H04B 1/38
WO 03039017 A1	20030508	US0234610	20021030	H04B 1/38
WO 03039018 A1	20030508	KR0201867	20021007	H04B 1/40
WO 03039020 A1	20030508	US0234326	20021025	H04B 1/707
WO 03039021 A1	20030508	US0235271	20021101	H04B 1/707
WO 03039022 A1	20030508	AU0201490	20021101	H04B 3/56
WO 03039023 A1	20030508	US0233317	20021018	H04B 5/00
WO 03039024 A2	20030508	EP0112609	20011031	H04B 7/00
WO 03039025 A2	20030508	IB0204253	20021015	H04B 7/00
WO 03039029 A1	20030508	US0231857	20021004	H04B 7/00
WO 03039030 A1	20030508	IB0204415	20021022	H04B 7/005
WO 03039031 A1	20030508	JP0211251	20021030	H04B 7/06
WO 03039032 A1	20030508	CA0201637	20021031	H04B 7/08

1		2		3
WO 03039034 A1	20030508	US0232293	20021015	H04B 7/212
WO 03039035 A2	20030508	US0236424	20021029	H04B 7/212
WO 03039036 A1	20030508	US0235118	20021030	H04B 7/216
WO 03039037 A1	20030508	IB0204590	20021030	H04B 7/26
WO 03039038 A1	20030508	KR0102176	20011214	H04B 7/26
WO 03039039 A1	20030508	KR0201798	20020924	H04B 7/26
WO 03039040 A1	20030508	KR0201896	20021010	H04B 7/26
WO 03039043 A1	20030508	NL0100762	20011016	H04B 7/26
WO 03039044 A2	20030508	US0233700	20021022	H04B 10/17
WO 03039045 A2	20030508	US0233035	20021014	H04B 15/00
WO 03039048 A2	20030508	US0235246	20021031	H04H
WO 03039051 A2	20030508	US0128483	20010911	H04K
WO 03039052 A2	20030508	US0233949	20021023	H04L
WO 03039053 A2	20030508	US0235285	20021031	H04L
WO 03039054 A2	20030508	US0236425	20021028	H04L
WO 03039057 A2	20030508	US0235274	20021101	H04L 1/00
WO 03039058 A2	20030508	GB0204801	20021024	H04L 1/20
WO 03039059 A1	20030508	JP0109472	20011029	H04L 5/16
WO 03039060 A2	20030508	US0234481	20021030	H04L 7/00
WO 03039062 A1	20030508	US0234293	20021025	H04L 7/02
WO 03039063 A2	20030508	US0234489	20021030	H04L 7/033
WO 03039064 A1	20030508	US0229851	20021010	H04L 9/00
WO 03039067 A1	20030508	SE0201830	20021009	H04L 9/18
WO 03039068 A1	20030508	EP0112490	20011029	H04L 12/18
WO 03039069 A1	20030508	EP0211768	20021021	H04L 12/18
WO 03039070 A2	20030508	GB0205029	20021101	H04L 12/24
WO 03039071 A1	20030508	IB0102020	20011029	H04L 12/24
WO 03039072 A2	20030508	US0234794	20021029	H04L 12/24
WO 03039074 A1	20030508	JP0210420	20021007	H04L 12/28
WO 03039076 A1	20030508	KR0102117	20011207	H04L 12/28
WO 03039077 A1	20030508	US0234719	20021029	H04L 12/28
WO 03039078 A1	20030508	IE0200152	20021030	H04L 12/46
WO 03039079 A1	20030508	EP0112570	20011026	H04L 12/56
WO 03039080 A1	20030508	EP0112630	20011031	H04L 12/56
WO 03039083 A1	20030508	EP0212224	20021031	H04L 12/56
WO 03039085 A1	20030508	US0233348	20021018	H04L 12/56
WO 03039086 A1	20030508	US0205196	20020221	H04L 12/56
WO 03039087 A1	20030508	US0205457	20020221	H04L 12/56
WO 03039088 A1	20030508	EP0114724	20011214	H04L 25/03
WO 03039090 A2	20030508	US0234961	20021030	H04L 25/06
WO 03039091 A2	20030508	IB0204589	20021030	H04L 27/00
WO 03039092 A2	20030508	EP0211887	20021023	H04L 29/00
WO 03039093 A2	20030508	US0148207	20011214	H04L 29/00
WO 03039094 A2	20030508	US0234673	20021029	H04L 29/00
WO 03039095 A2	20030508	US0234687	20021029	H04L 29/00
WO 03039097 A2	20030508	DE0204051	20021030	H04L 29/06
WO 03039098 A2	20030508	DK0300034	20030120	H04L 29/06
WO 03039099 A2	20030508	EP0212032	20021028	H04L 29/06
WO 03039101 A2	20030508	US0235286	20021101	H04L 29/06
WO 03039105 A1	20030508	FR0203743	20021030	H04L 29/12
WO 03039106 A2	20030508	SE0201879	20021011	H04L 29/12
WO 03039107 A1	20030508	US0234711	20021029	H04L 29/12
WO 03039108 A2	20030508	US0235247	20021101	H04M

1		2		3
WO 03039110 A1	20030508	JP0211253	20021030	H04M 1/00
WO 03039111 A1	20030508	JP0211363	20021031	H04M 1/17
WO 03039112 A1	20030508	CH0200003	20020104	H04M 1/247
WO 03039113 A1	20030508	US0230745	20020927	H04M 1/60
WO 03039116 A2	20030508	IB0204417	20021011	H04M 3/00
WO 03039117 A2	20030508	NZ0200233	20021031	H04M 3/00
WO 03039118 A1	20030508	US0228182	20020905	H04M 3/00
WO 03039119 A1	20030508	EP0211267	20021008	H04M 3/42
WO 03039120 A1	20030508	US0233533	20021021	H04M 3/42
WO 03039121 A1	20030508	US0234528	20021024	H04M 3/42
WO 03039123 A1	20030508	JP0109578	20011101	H04M 3/537
WO 03039124 A1	20030508	JP0210634	20021011	H04M 11/00
WO 03039125 A1	20030508	EP0211220	20021007	H04M 11/06
WO 03039126 A1	20030508	US0234639	20021029	H04M 11/10
WO 03039128 A2	20030508	CA0201635	20021031	H04M 17/00
WO 03039129 A1	20030508	JP0109474	20011029	H04M 17/00
WO 03039130 A2	20030508	US0219618	20020620	H04N
WO 03039131 A2	20030508	US0208894	20020322	H04N
WO 03039133 A1	20030508	US0234876	20021029	H04N 1/40
WO 03039135 A1	20030508	DE0204033	20021029	H04N 3/233
WO 03039137 A1	20030508	US0234414	20021028	H04N 5/202
WO 03039138 A1	20030508	CN0101514	20011030	H04N 5/44
WO 03039140 A1	20030508	US0146355	20011101	H04N 5/44
WO 03039141 A1	20030508	KR0200080	20020117	H04N 5/445
WO 03039143 A1	20030508	JP0211262	20021030	H04N 5/76
WO 03039144 A2	20030508	US0235170	20021101	H04N 5/77
WO 03039145 A1	20030508	JP0211252	20021030	H04N 5/91
WO 03039146 A1	20030508	JP0211155	20021028	H04N 5/92
WO 03039147 A1	20030508	IB0204342	20021018	H04N 7/01
WO 03039149 A1	20030508	GB0204891	20021030	H04N 7/10
WO 03039150 A1	20030508	IL0100943	20011011	H04N 7/10
WO 03039153 A2	20030508	FR0203655	20021024	H04N 7/167
WO 03039154 A1	20030508	IL0100935	20011010	H04N 7/173
WO 03039155 A2	20030508	JP0211126	20021028	H04N 7/173
WO 03039156 A1	20030508	FI0200848	20021101	H04N 7/18
WO 03039160 A1	20030508	IB0204352	20021018	H04N 7/26
WO 03039161 A2	20030508	IL0200866	20021029	H04N 7/26
WO 03039162 A2	20030508	US0235028	20021031	H04N 7/26
WO 03039164 A1	20030508	IB0204501	20021025	H04N 9/24
WO 03039165 A1	20030508	DE0104088	20011029	H04Q 3/52
WO 03039166 A1	20030508	US0233689	20021022	H04Q 7/20
WO 03039167 A1	20030508	DE0104037	20011019	H04Q 7/22
WO 03039169 A1	20030508	GB0204995	20021101	H04Q 7/22
WO 03039170 A1	20030508	IB0204493	20021029	H04Q 7/22
WO 03039171 A1	20030508	SE0201965	20021029	H04Q 7/22
WO 03039172 A1	20030508	SE0201986	20021031	H04Q 7/22
WO 03039173 A1	20030508	FI0200846	20021031	H04Q 7/28
WO 03039174 A1	20030508	US0233760	20021022	H04Q 7/30
WO 03039176 A1	20030508	EP0211907	20021024	H04Q 7/32
WO 03039177 A1	20030508	IB0203800	20020913	H04Q 7/32
WO 03039178 A1	20030508	US0234511	20021029	H04Q 7/32
WO 03039179 A2	20030508	IB0204211	20021014	H04Q 7/34
WO 03039180 A1	20030508	SE0201980	20021031	H04Q 7/34

1		2		3
WO 03039181 A1	20030508	CA0201630	20021030	H04Q 7/38
WO 03039182 A1	20030508	CH0100641	20011029	H04Q 7/38
WO 03039185 A1	20030508	IB0204526	20021029	H04Q 7/38
WO 03039186 A1	20030508	IT0100519	20011012	H04Q 7/38
WO 03039187 A1	20030508	IT0100520	20011012	H04Q 7/38
WO 03039188 A1	20030508	US0234806	20021029	H04Q 7/38
WO 03039191 A1	20030508	US0233799	20021021	H04R 1/10
WO 03039192 A1	20030508	GB0204927	20021031	H04R 9/04
WO 03039193 A1	20030508	US0232705	20021015	H05B 3/06
WO 03039194 A2	20030508	GB0204728	20021018	H05B 6/00
WO 03039195 A2	20030508	US0234090	20021024	H05B 6/00
WO 03039199 A1	20030508	US0234741	20021030	H05B 6/68
WO 03039201 A1	20030508	US0234589	20021029	H05B 6/80
WO 03039202 A1	20030508	US0234637	20021029	H05B 6/80
WO 03039206 A1	20030508	IB0204416	20021022	H05B 41/00
WO 03039209 A1	20030508	JP0211300	20021030	H05B 41/32
WO 03039210 A1	20030508	JP0211302	20021030	H05B 41/32
WO 03039211 A1	20030508	IB0204405	20021022	H05B 41/38
WO 03039212 A1	20030508	US0234556	20021028	H05G 1/00
WO 03039213 A2	20030508	US0234999	20021031	H05G 1/00
WO 03039214 A1	20030508	US0234065	20021025	H05H 1/46
WO 03039215 A1	20030508	EP0212095	20021030	H05H 1/54
WO 03039216 A1	20030508	SE0202008	20021104	H05K 3/00
WO 03039218 A1	20030508	GB0204892	20021025	H05K 3/34
WO 03039220 A1	20030508	US0234755	20021030	H05K 5/00
WO 03039222 A1	20030508	US0234815	20021030	H05K 7/14
WO 03039224 A2	20030515	EP0212321	20021105	BRAK KLASY
WO 03039225 A2	20030515	EP0212449	20021107	BRAK KLASY
WO 03039226 A2	20030515	US0225288	20020809	BRAK KLASY
WO 03039227 A2	20030515	US0225492	20020809	BRAK KLASY
WO 03039228 A2	20030515	US0232186	20021008	BRAK KLASY
WO 03039229 A2	20030515	US0233491	20021021	BRAK KLASY
WO 03039230 A2	20030515	US0233941	20021023	BRAK KLASY
WO 03039231 A2	20030515	US0234187	20021025	BRAK KLASY
WO 03039232 A2	20030515	US0234691	20021025	BRAK KLASY
WO 03039233 A2	20030515	US0234799	20021030	BRAK KLASY
WO 03039234 A2	20030515	US0235492	20021106	BRAK KLASY
WO 03039236 A1	20030515	US0234405	20021028	A01B 63/111
WO 03039238 A1	20030515	SE0202031	20021107	A01D 41/12
WO 03039239 A1	20030515	DE0203988	20021023	A01D 41/127
WO 03039240 A1	20030515	IE0200155	20021106	A01F 15/08
WO 03039242 A1	20030515	DK0200747	20021107	A01G 7/00
WO 03039243 A2	20030515	US0236507	20021112	A01H
WO 03039244 A1	20030515	MX0200104	20021108	A01H 4/00
WO 03039245 A2	20030515	US0234380	20021025	A01K
WO 03039246 A1	20030515	EP0212269	20021104	A01K 1/01
WO 03039247 A1	20030515	NL0200703	20021105	A01K 11/00
WO 03039248 A1	20030515	GB0104991	20011109	A01K 63/00
WO 03039249 A2	20030515	EP0212399	20021106	A01N
WO 03039250 A2	20030515	US0235975	20021108	A01N
WO 03039251 A1	20030515	US0235183	20021101	A01N 25/08
WO 03039252 A1	20030515	JP0111669	20011228	A01N 35/06
WO 03039253 A1	20030515	CA0201723	20021106	A01N 37/02

1		2		3
WO 03039254 A1	20030515	EP0212401	20021106	A01N 37/46
WO 03039255 A1	20030515	EP0212228	20021102	A01N 43/22
WO 03039258 A1	20030515	EP0210074	20020909	A01N 43/90
WO 03039259 A1	20030515	GB0204734	20021021	A01N 43/90
WO 03039260 A2	20030515	US0235414	20021105	A01N 63/00
WO 03039261 A1	20030515	EP0212227	20021101	A21D 10/00
WO 03039262 A2	20030515	NL0200696	20021101	A22C 17/00
WO 03039263 A1	20030515	NL0200704	20021105	A23B 4/06
WO 03039264 A1	20030515	US0235315	20021104	A23C 9/12
WO 03039265 A1	20030515	EP0113087	20011107	A23C 19/032
WO 03039266 A2	20030515	EP0212327	20021105	A23G
WO 03039267 A1	20030515	FR0203820	20021107	A23K 1/175
WO 03039268 A1	20030515	KR0200737	20020422	A23L 1/015
WO 03039269 A1	20030515	US0235764	20021107	A23L 1/217
WO 03039270 A1	20030515	JP0211608	20021107	A23L 1/30
WO 03039272 A1	20030515	US0146679	20011105	A23L 3/3418
WO 03039273 A1	20030515	KR0201651	20020902	A23L 3/40
WO 03039275 A1	20030515	JP0210962	20021022	A24D 1/00
WO 03039276 A1	20030515	EP0211823	20021023	A24D 3/02
WO 03039277 A1	20030515	EP0211930	20021025	A24D 3/02
WO 03039278 A1	20030515	US0235355	20021105	A41B 9/02
WO 03039279 A2	20030515	GB0205035	20021107	A41D
WO 03039280 A1	20030515	FR0203789	20021106	A41D 31/00
WO 03039281 A1	20030515	FR0203804	20021107	A41D 31/00
WO 03039282 A1	20030515	KR0101923	20011112	A43B 7/06
WO 03039283 A1	20030515	EP0212434	20021107	A43B 11/00
WO 03039285 A2	20030515	US0235847	20021107	A44B 19/08
WO 03039286 A1	20030515	FR0203796	20021106	A44C 5/00
WO 03039288 A1	20030515	US0143000	20011105	A45B 3/04
WO 03039289 A2	20030515	US0235209	20021101	A45C 11/04
WO 03039290 A2	20030515	IT0200709	20021108	A45D 1/04
WO 03039291 A2	20030515	US0231973	20021007	A45D 24/00
WO 03039292 A1	20030515	US0235604	20021106	A45D 34/04
WO 03039293 A1	20030515	JP0204465	20020508	A45D 44/22
WO 03039294 A1	20030515	KR0201949	20021018	A46B 15/00
WO 03039296 A1	20030515	IB0204564	20021031	A46D 1/00
WO 03039297 A2	20030515	US0236053	20021112	A47C
WO 03039298 A1	20030515	US0235054	20021031	A47C 5/06
WO 03039299 A1	20030515	EP0211975	20021025	A47C 7/46
WO 03039300 A1	20030515	US0235067	20021031	A47C 7/46
WO 03039301 A1	20030515	DE0203929	20021017	A47F 1/12
WO 03039302 A1	20030515	SE0202017	20021106	A47F 5/00
WO 03039303 A1	20030515	CZ0100074	20011213	A47F 7/16
WO 03039304 A1	20030515	US0235320	20021105	A47G 1/20
WO 03039305 A1	20030515	US0235293	20021104	A47G 7/07
WO 03039306 A1	20030515	GB0204923	20021031	A47G 27/02
WO 03039307 A1	20030515	US0235141	20021101	A47G 29/12
WO 03039310 A1	20030515	FR0203792	20021106	A47J 36/26
WO 03039311 A1	20030515	US0232388	20021008	A47J 43/26
WO 03039312 A1	20030515	NL0200719	20021108	A47K 5/12
WO 03039313 A1	20030515	GB0205020	20021106	A47K 13/30
WO 03039314 A2	20030515	GB0204960	20021031	A47L
WO 03039315 A1	20030515	GB0204834	20021025	A47L 9/02

1		2		3
WO 03039316 A1	20030515	GB0204844	20021025	A47L 9/02
WO 03039317 A1	20030515	GB0204860	20021025	A47L 9/02
WO 03039318 A1	20030515	GB0204910	20021029	A47L 9/02
WO 03039321 A1	20030515	JP0211495	20021105	A47L 13/258
WO 03039322 A1	20030515	IB0204633	20021105	A47L 15/42
WO 03039324 A1	20030515	US0235683	20021106	A47L 23/22
WO 03039325 A2	20030515	GB0205034	20021107	A61B
WO 03039326 A2	20030515	US0146855	20011107	A61B
WO 03039327 A2	20030515	US0218153	20020606	A61B
WO 03039328 A2	20030515	US0227412	20020827	A61B
WO 03039329 A2	20030515	US0228094	20020905	A61B
WO 03039330 A2	20030515	US0231211	20021001	A61B
WO 03039331 A2	20030515	US0231591	20021022	A61B
WO 03039333 A2	20030515	US0233591	20021018	A61B
WO 03039335 A2	20030515	US0234318	20021024	A61B
WO 03039336 A2	20030515	US0235035	20021101	A61B
WO 03039337 A2	20030515	US0235043	20021101	A61B
WO 03039338 A2	20030515	US0235092	20021101	A61B
WO 03039341 A2	20030515	US0235538	20021105	A61B
WO 03039342 A2	20030515	US0235562	20021106	A61B
WO 03039343 A2	20030515	US0235763	20021107	A61B
WO 03039344 A2	20030515	US0235932	20021107	A61B
WO 03039345 A2	20030515	US0236085	20021108	A61B
WO 03039346 A2	20030515	US0236090	20021108	A61B
WO 03039347 A2	20030515	US0236102	20021108	A61B
WO 03039348 A2	20030515	US0236151	20021107	A61B
WO 03039349 A2	20030515	US0236227	20021112	A61B
WO 03039350 A2	20030515	US0236441	20021112	A61B
WO 03039351 A2	20030515	US0236676	20021112	A61B
WO 03039352 A2	20030515	US0237274	20021112	A61B
WO 03039353 A2	20030515	US0237276	20021106	A61B
WO 03039354 A1	20030515	IE0200148	20021017	A61B 1/31
WO 03039355 A1	20030515	US0235702	20021106	A61B 3/00
WO 03039356 A2	20030515	EP0209590	20020828	A61B 3/10
WO 03039357 A1	20030515	JP0210603	20021011	A61B 3/10
WO 03039358 A1	20030515	AU0201508	20021107	A61B 3/113
WO 03039359 A2	20030515	US0235219	20021104	A61B 3/14
WO 03039360 A1	20030515	US0234842	20021031	A61B 3/16
WO 03039361 A1	20030515	AU0201530	20021108	A61B 5/00
WO 03039363 A1	20030515	JP0211414	20021101	A61B 5/02
WO 03039364 A2	20030515	GB0204977	20021104	A61B 5/026
WO 03039365 A2	20030515	US0235687	20021106	A61B 5/0402
WO 03039366 A1	20030515	US0229902	20020920	A61B 5/05
WO 03039367 A1	20030515	US0236027	20021108	A61B 5/08
WO 03039368 A1	20030515	US0235012	20021031	A61B 5/103
WO 03039369 A1	20030515	US0230531	20020925	A61B 5/15
WO 03039370 A1	20030515	US0235041	20021101	A61B 6/00
WO 03039375 A2	20030515	US0231985	20021007	A61B 17/00
WO 03039376 A1	20030515	US0150970	20011107	A61B 17/12
WO 03039377 A1	20030515	FR0203770	20021104	A61B 17/15
WO 03039378 A1	20030515	IB0201761	20020510	A61B 17/16
WO 03039379 A1	20030515	IB0201950	20020531	A61B 17/16
WO 03039380 A1	20030515	IB0202219	20020610	A61B 17/16

1		2		3
WO 03039381 A1	20030515	US0232385	20021010	A61B 17/22
WO 03039382 A2	20030515	IL0200880	20021105	A61B 17/322
WO 03039384 A1	20030515	IB0203742	20020911	A61B 17/80
WO 03039385 A2	20030515	US0234827	20021029	A61B 18/04
WO 03039386 A1	20030515	GB0205077	20021108	A61B 19/00
WO 03039387 A1	20030515	US0228125	20020923	A61B 19/08
WO 03039388 A2	20030515	US0235960	20021108	A61C
WO 03039389 A1	20030515	US0233718	20021023	A61C 5/00
WO 03039390 A1	20030515	US0235126	20021101	A61C 8/00
WO 03039392 A1	20030515	AU0201518	20021108	A61C 17/02
WO 03039393 A1	20030515	US0235605	20021106	A61C 17/34
WO 03039394 A1	20030515	US0235651	20021106	A61C 17/34
WO 03039395 A2	20030515	US0235652	20021106	A61C 17/34
WO 03039396 A1	20030515	US0235653	20021106	A61C 17/34
WO 03039397 A1	20030515	US0235809	20021107	A61C 17/34
WO 03039398 A2	20030515	DE0204059	20021031	A61F
WO 03039399 A2	20030515	GB0205042	20021107	A61F
WO 03039400 A2	20030515	IB0204642	20021106	A61F
WO 03039401 A2	20030515	US0226053	20020815	A61F
WO 03039402 A2	20030515	US0235078	20021101	A61F
WO 03039403 A2	20030515	US0235963	20021108	A61F
WO 03039404 A2	20030515	US0235986	20021108	A61F
WO 03039405 A2	20030515	US0236153	20021111	A61F
WO 03039406 A1	20030515	DE0204018	20021025	A61F 2/06
WO 03039407 A2	20030515	GB0205076	20021111	A61F 2/06
WO 03039408 A1	20030515	US0235816	20021107	A61F 2/14
WO 03039409 A1	20030515	US0234319	20021024	A61F 2/16
WO 03039410 A1	20030515	CH0100652	20011107	A61F 2/34
WO 03039412 A1	20030515	US0235502	20021105	A61F 2/44
WO 03039413 A1	20030515	US0227472	20020829	A61F 5/448
WO 03039414 A1	20030515	PL0100087	20011105	A61F 7/00
WO 03039415 A1	20030515	US0235339	20021104	A61F 9/007
WO 03039417 A2	20030515	GB0204963	20021101	A61F 13/00
WO 03039418 A1	20030515	US0237275	20021105	A61F 13/00
WO 03039419 A2	20030515	US0227678	20020829	A61F 13/02
WO 03039420 A2	20030515	US0235419	20021105	A61F 13/15
WO 03039421 A2	20030515	US0235420	20021105	A61F 13/15
WO 03039422 A1	20030515	US0235424	20021106	A61F 13/15
WO 03039423 A1	20030515	US0226702	20020822	A61F 13/494
WO 03039424 A1	20030515	SE0201982	20021101	A61F 13/50
WO 03039425 A2	20030515	US0233687	20021022	A61F 13/56
WO 03039426 A2	20030515	US0235421	20021105	A61F 13/56
WO 03039427 A2	20030515	US0230330	20020925	A61G
WO 03039428 A1	20030515	GB0205019	20021106	A61G 5/10
WO 03039429 A2	20030515	US0235843	20021107	A61H
WO 03039431 A1	20030515	GB0205040	20021106	A61H 3/06
WO 03039434 A2	20030515	BR0200156	20021105	A61K
WO 03039435 A2	20030515	BR0200157	20021105	A61K
WO 03039436 A2	20030515	CR0200007	20021106	A61K
WO 03039437 A2	20030515	DE0204120	20021106	A61K
WO 03039438 A2	20030515	DE0204154	20021108	A61K
WO 03039439 A2	20030515	DE0204216	20021107	A61K
WO 03039443 A2	20030515	EP0212303	20021104	A61K

1		2		3
WO 03039444 A2	20030515	EP0212438	20021107	A61K
WO 03039445 A2	20030515	FR0203760	20021031	A61K
WO 03039446 A2	20030515	FR0203808	20021107	A61K
WO 03039447 A2	20030515	FR0203839	20021108	A61K
WO 03039448 A2	20030515	FR0203840	20021108	A61K
WO 03039449 A2	20030515	GB0204880	20021030	A61K
WO 03039450 A2	20030515	GB0205031	20021107	A61K
WO 03039452 A2	20030515	US0213526	20020501	A61K
WO 03039453 A2	20030515	US0229888	20020919	A61K
WO 03039454 A2	20030515	US0234324	20021023	A61K
WO 03039455 A2	20030515	US0234440	20021029	A61K
WO 03039456 A2	20030515	US0234592	20021028	A61K
WO 03039457 A2	20030515	US0234985	20021101	A61K
WO 03039458 A2	20030515	US0235042	20021101	A61K
WO 03039459 A2	20030515	US0235049	20021031	A61K
WO 03039460 A2	20030515	US0235111	20021101	A61K
WO 03039461 A2	20030515	US0235147	20021101	A61K
WO 03039462 A2	20030515	US0235148	20021102	A61K
WO 03039463 A2	20030515	US0235210	20021101	A61K
WO 03039464 A2	20030515	US0235335	20021104	A61K
WO 03039465 A2	20030515	US0235399	20021105	A61K
WO 03039466 A2	20030515	US0235438	20021105	A61K
WO 03039467 A2	20030515	US0235444	20021104	A61K
WO 03039469 A2	20030515	US0235539	20021106	A61K
WO 03039470 A2	20030515	US0235625	20021107	A61K
WO 03039472 A2	20030515	US0235664	20021107	A61K
WO 03039473 A2	20030515	US0235775	20021106	A61K
WO 03039474 A2	20030515	US0235821	20021107	A61K
WO 03039475 A2	20030515	US0235824	20021107	A61K
WO 03039476 A2	20030515	US0235827	20021107	A61K
WO 03039477 A2	20030515	US0235834	20021107	A61K
WO 03039478 A2	20030515	US0235839	20021108	A61K
WO 03039479 A2	20030515	US0235868	20021108	A61K
WO 03039480 A2	20030515	US0235900	20021108	A61K
WO 03039481 A2	20030515	US0235967	20021108	A61K
WO 03039482 A2	20030515	US0235996	20021108	A61K
WO 03039483 A2	20030515	US0236028	20021108	A61K
WO 03039484 A2	20030515	US0236071	20021108	A61K
WO 03039485 A2	20030515	US0236093	20021108	A61K
WO 03039486 A2	20030515	US0236226	20021112	A61K
WO 03039487 A2	20030515	US0236235	20021112	A61K
WO 03039488 A2	20030515	US0236354	20021112	A61K
WO 03039489 A2	20030515	US0236373	20021112	A61K
WO 03039491 A2	20030515	US0237426	20021112	A61K
WO 03039494 A1	20030515	JP0211420	20021101	A61K 7/00
WO 03039495 A1	20030515	JP0211421	20021101	A61K 7/00
WO 03039497 A1	20030515	US0231890	20021007	A61K 7/06
WO 03039499 A1	20030515	US0234940	20021031	A61K 7/075
WO 03039500 A1	20030515	FR0203829	20021107	A61K 7/13
WO 03039501 A1	20030515	JP0211564	20021106	A61K 7/13
WO 03039503 A1	20030515	EP0212329	20021105	A61K 7/16
WO 03039504 A1	20030515	EP0212330	20021105	A61K 7/16
WO 03039505 A2	20030515	EP0211981	20021026	A61K 7/32

1		2		3
WO 03039509 A1	20030515	FR0203844	20021108	A61K 7/48
WO 03039510 A1	20030515	IL0200883	20021106	A61K 8/11
WO 03039512 A1	20030515	US0219984	20020621	A61K 9/127
WO 03039513 A1	20030515	EP0211999	20021025	A61K 9/14
WO 03039515 A1	20030515	EP0212383	20021106	A61K 9/16
WO 03039517 A1	20030515	US0234899	20021031	A61K 9/16
WO 03039518 A1	20030515	US0234576	20021028	A61K 9/20
WO 03039519 A2	20030515	CR0200006	20021106	A61K 9/24
WO 03039521 A1	20030515	EP0212364	20021106	A61K 9/48
WO 03039522 A1	20030515	IB0204419	20021023	A61K 9/48
WO 03039523 A2	20030515	IB0205080	20021105	A61K 9/70
WO 03039524 A1	20030515	SE0202041	20021107	A61K 31/135
WO 03039525 A1	20030515	US0235376	20021104	A61K 31/135
WO 03039526 A1	20030515	CA0201725	20021106	A61K 31/138
WO 03039527 A1	20030515	IB0204647	20021106	A61K 31/155
WO 03039529 A1	20030515	EP0112875	20011107	A61K 31/175
WO 03039530 A1	20030515	NL0200695	20021101	A61K 31/18
WO 03039531 A1	20030515	NL0200710	20021106	A61K 31/18
WO 03039532 A1	20030515	US0142894	20011102	A61K 31/192
WO 03039533 A1	20030515	US0235860	20021106	A61K 31/202
WO 03039534 A1	20030515	US0235341	20021104	A61K 31/27
WO 03039535 A1	20030515	US0231987	20021007	A61K 31/28
WO 03039536 A1	20030515	US0234871	20021031	A61K 31/335
WO 03039537 A1	20030515	US0235437	20021105	A61K 31/35
WO 03039538 A1	20030515	AU0201511	20021106	A61K 31/352
WO 03039539 A2	20030515	EP0211350	20021010	A61K 31/4035
WO 03039540 A2	20030515	US0236051	20021112	A61K 31/405
WO 03039541 A1	20030515	EP0212342	20021105	A61K 31/4196
WO 03039542 A1	20030515	US0232790	20021011	A61K 31/42
WO 03039543 A1	20030515	EP0211349	20021010	A61K 31/425
WO 03039544 A1	20030515	EP0212300	20021104	A61K 31/4375
WO 03039545 A2	20030515	US0235645	20021106	A61K 31/4439
WO 03039546 A1	20030515	US0236309	20021112	A61K 31/47
WO 03039547 A1	20030515	SE0202019	20021106	A61K 31/496
WO 03039548 A1	20030515	EP0211351	20021010	A61K 31/50
WO 03039549 A2	20030515	EP0211760	20021021	A61K 31/505
WO 03039551 A1	20030515	GB0205021	20021106	A61K 31/517
WO 03039552 A1	20030515	EP0212415	20021107	A61K 31/519
WO 03039553 A1	20030515	US0236167	20021112	A61K 31/565
WO 03039555 A2	20030515	DE0204140	20021107	A61K 31/575
WO 03039556 A1	20030515	GB0204980	20021104	A61K 31/70
WO 03039557 A1	20030515	US0235153	20021101	A61K 31/70
WO 03039558 A1	20030515	US0235722	20021107	A61K 31/70
WO 03039559 A1	20030515	HU0200115	20021108	A61K 31/7048
WO 03039560 A1	20030515	JP0211505	20021105	A61K 31/765
WO 03039561 A1	20030515	US0235397	20021104	A61K 31/785
WO 03039562 A1	20030515	US0235546	20021106	A61K 33/04
WO 03039563 A1	20030515	US0235344	20021104	A61K 33/14
WO 03039564 A1	20030515	AU0201523	20021108	A61K 33/36
WO 03039565 A1	20030515	EP0212099	20021030	A61K 35/20
WO 03039566 A2	20030515	NZ0200235	20021101	A61K 35/42
WO 03039567 A1	20030515	JP0211512	20021105	A61K 35/72
WO 03039568 A1	20030515	JP0211513	20021105	A61K 35/72

1		2		3
WO 03039569 A1	20030515	GB0204506	20021004	A61K 35/78
WO 03039570 A1	20030515	KR0202061	20021106	A61K 35/78
WO 03039571 A1	20030515	US0233548	20021021	A61K 38/00
WO 03039572 A1	20030515	US0235516	20021104	A61K 38/00
WO 03039573 A1	20030515	US0232651	20021011	A61K 38/13
WO 03039574 A1	20030515	EP0212517	20021108	A61K 38/17
WO 03039575 A2	20030515	GB0205078	20021111	A61K 38/17
WO 03039576 A1	20030515	CA0201737	20021108	A61K 38/22
WO 03039577 A1	20030515	JP0211490	20021105	A61K 38/22
WO 03039578 A1	20030515	SE0202048	20021108	A61K 38/27
WO 03039579 A1	20030515	DK0200734	20021105	A61K 38/36
WO 03039580 A1	20030515	DK0200735	20021105	A61K 38/36
WO 03039581 A1	20030515	DK0200751	20021108	A61K 38/36
WO 03039582 A1	20030515	DK0200752	20021108	A61K 38/36
WO 03039583 A1	20030515	US0235844	20021107	A61K 38/46
WO 03039584 A1	20030515	DK0200736	20021105	A61K 38/48
WO 03039585 A1	20030515	DK0200737	20021105	A61K 38/48
WO 03039586 A1	20030515	DK0200738	20021105	A61K 38/48
WO 03039587 A1	20030515	DK0200739	20021105	A61K 38/48
WO 03039588 A1	20030515	DK0200740	20021105	A61K 38/48
WO 03039589 A1	20030515	DK0200741	20021105	A61K 38/48
WO 03039590 A1	20030515	DK0200742	20021105	A61K 38/48
WO 03039591 A2	20030515	EP0212526	20021108	A61K 39/00
WO 03039592 A2	20030515	EP0212527	20021108	A61K 39/00
WO 03039593 A1	20030515	EP0212529	20021107	A61K 39/235
WO 03039594 A2	20030515	IB0204637	20021106	A61K 39/385
WO 03039595 A2	20030515	CA0201717	20021107	A61K 39/39
WO 03039596 A1	20030515	CA0201711	20021108	A61K 41/00
WO 03039597 A1	20030515	CA0201734	20021108	A61K 41/00
WO 03039599 A1	20030515	EP0212343	20021105	A61K 45/06
WO 03039600 A1	20030515	US0236112	20021108	A61K 47/48
WO 03039601 A1	20030515	US0236035	20021107	A61K 49/00
WO 03039602 A2	20030515	US0230998	20020930	A61L
WO 03039603 A2	20030515	US0232692	20021015	A61L
WO 03039604 A2	20030515	US0234482	20021030	A61L
WO 03039606 A1	20030515	US0235688	20021106	A61L 2/10
WO 03039607 A1	20030515	CA0201720	20021108	A61L 2/20
WO 03039610 A1	20030515	EP0211693	20021018	A61L 27/36
WO 03039612 A1	20030515	BE0200166	20021108	A61L 27/54
WO 03039613 A1	20030515	NL0200707	20021106	A61L 27/54
WO 03039617 A1	20030515	US0229430	20020917	A61L 31/10
WO 03039618 A2	20030515	GB0205089	20021111	A61M
WO 03039619 A2	20030515	GR0200058	20021106	A61M
WO 03039620 A2	20030515	IL0200896	20021107	A61M
WO 03039621 A2	20030515	US0233879	20021023	A61M
WO 03039623 A2	20030515	US0235471	20021104	A61M
WO 03039625 A2	20030515	US0235691	20021106	A61M
WO 03039628 A2	20030515	US0236347	20021112	A61M
WO 03039629 A1	20030515	FR0203824	20021107	A61M 1/00
WO 03039630 A1	20030515	IB0204926	20021108	A61M 1/00
WO 03039632 A2	20030515	US0235033	20021101	A61M 5/20
WO 03039633 A2	20030515	US0235215	20021104	A61M 5/20
WO 03039634 A1	20030515	US0235978	20021108	A61M 5/20

1		2		3
WO 03039635 A2	20030515	US0233545	20021018	A61M 5/30
WO 03039636 A1	20030515	US0231610	20021101	A61M 15/00
WO 03039637 A1	20030515	NZ0200227	20021025	A61M 16/06
WO 03039638 A1	20030515	FR0203779	20021105	A61M 16/12
WO 03039639 A2	20030515	US0235380	20021104	A61M 25/06
WO 03039641 A1	20030515	CN0200627	20020906	A61M 29/00
WO 03039643 A2	20030515	US0235176	20021101	A61M 36/12
WO 03039645 A1	20030515	US0235613	20021105	A61M 39/06
WO 03039646 A1	20030515	US0231451	20021003	A61M 39/22
WO 03039647 A2	20030515	IB0204475	20021028	A61N
WO 03039648 A2	20030515	IB0204476	20021028	A61N
WO 03039649 A2	20030515	IB0204497	20021028	A61N
WO 03039650 A2	20030515	IB0204514	20021028	A61N
WO 03039651 A2	20030515	IB0204515	20021028	A61N
WO 03039652 A2	20030515	US0233096	20021017	A61N
WO 03039653 A2	20030515	US0234967	20021101	A61N
WO 03039654 A2	20030515	US0235045	20021101	A61N
WO 03039655 A2	20030515	US0235236	20021101	A61N
WO 03039656 A1	20030515	IB0204546	20021028	A61N 1/05
WO 03039659 A1	20030515	KR0101749	20011018	A61N 1/32
WO 03039660 A1	20030515	AU0201537	20021111	A61N 1/36
WO 03039661 A1	20030515	EP0212387	20021106	A61N 1/36
WO 03039662 A1	20030515	US0234660	20021029	A61N 1/36
WO 03039663 A1	20030515	IB0204513	20021028	A61N 1/38
WO 03039664 A1	20030515	IB0204323	20021017	A61N 1/39
WO 03039665 A1	20030515	IB0204490	20021028	A61N 1/39
WO 03039666 A1	20030515	IB0204498	20021028	A61N 1/39
WO 03039667 A1	20030515	IB0204507	20021028	A61N 1/39
WO 03039668 A1	20030515	IB0204516	20021028	A61N 1/39
WO 03039669 A1	20030515	IB0204543	20021028	A61N 1/39
WO 03039671 A2	20030515	US0217948	20020606	A61N 5/06
WO 03039672 A1	20030515	US0234945	20021031	A61N 5/10
WO 03039677 A2	20030515	US0235106	20021101	A61P
WO 03039678 A1	20030515	JP0211428	20021101	A62B 1/00
WO 03039680 A1	20030515	FR0203454	20021010	A62B 35/04
WO 03039681 A1	20030515	GB0205050	20021108	A62B 35/04
WO 03039685 A1	20030515	EP0211984	20021026	A63B 55/00
WO 03039687 A2	20030515	DE0204157	20021107	A63C 9/08
WO 03039689 A1	20030515	JP0211643	20021108	A63C 19/00
WO 03039690 A1	20030515	CN0101587	20011129	A63C 19/10
WO 03039691 A1	20030515	US0235104	20021031	A63F 3/00
WO 03039692 A1	20030515	US0235105	20021031	A63F 3/00
WO 03039693 A1	20030515	US0235182	20021101	A63F 3/00
WO 03039694 A1	20030515	US0235202	20021101	A63F 3/00
WO 03039695 A1	20030515	US0236016	20021108	A63F 9/00
WO 03039696 A1	20030515	US0235103	20021031	A63F 9/04
WO 03039697 A1	20030515	US0145646	20011102	A63F 9/24
WO 03039698 A1	20030515	US0235238	20021031	A63F 9/24
WO 03039699 A1	20030515	AU0201462	20021029	A63F 13/00
WO 03039700 A1	20030515	KR0102011	20011122	A63H 27/28
WO 03039701 A2	20030515	US0233748	20021022	B01D
WO 03039702 A2	20030515	US0236497	20021112	B01D
WO 03039703 A2	20030515	EP0212333	20021105	B01D 15/00

1		2		3
WO 03039705 A1	20030515	US0235046	20021030	B01D 17/038
WO 03039706 A1	20030515	IB0204657	20021106	B01D 17/06
WO 03039707 A1	20030515	CA0201692	20021105	B01D 21/02
WO 03039709 A1	20030515	US0235332	20021104	B01D 29/00
WO 03039710 A1	20030515	US0231081	20021001	B01D 29/21
WO 03039711 A1	20030515	US0235349	20021104	B01D 29/68
WO 03039712 A1	20030515	EP0212007	20021028	B01D 33/21
WO 03039713 A1	20030515	US0233389	20021018	B01D 37/02
WO 03039714 A1	20030515	US0204815	20020220	B01D 37/02
WO 03039716 A1	20030515	US0235629	20021105	B01D 47/00
WO 03039717 A1	20030515	US0235474	20021105	B01D 53/86
WO 03039719 A2	20030515	EP0212253	20021103	B01D 61/00
WO 03039720 A1	20030515	JP0211352	20021031	B01D 63/02
WO 03039721 A1	20030515	US0227186	20020827	B01D 71/56
WO 03039722 A1	20030515	US0235034	20021101	B01F 3/04
WO 03039723 A1	20030515	US0235095	20021101	B01F 3/04
WO 03039724 A1	20030515	FR0203849	20021108	B01F 3/08
WO 03039725 A1	20030515	FR0203848	20021108	B01F 17/00
WO 03039727 A2	20030515	US0234550	20021028	B01J
WO 03039728 A2	20030515	US0235326	20021101	B01J
WO 03039729 A1	20030515	GB0205017	20021107	B01J 2/00
WO 03039731 A1	20030515	GB0205064	20021108	B01J 3/04
WO 03039732 A1	20030515	US0233416	20021018	B01J 8/00
WO 03039733 A1	20030515	FR0203672	20021025	B01J 8/02
WO 03039734 A1	20030515	US0233413	20021018	B01J 8/04
WO 03039735 A1	20030515	EP0112746	20011103	B01J 13/00
WO 03039737 A1	20030515	US0236001	20021108	B01J 19/00
WO 03039738 A1	20030515	US0201899	20020124	B01J 19/12
WO 03039739 A1	20030515	US0143708	20011106	B01J 19/18
WO 03039740 A1	20030515	US0234761	20021030	B01J 23/00
WO 03039741 A1	20030515	US0145586	20011024	B01J 23/20
WO 03039743 A1	20030515	EP0209874	20020904	B01J 23/648
WO 03039744 A1	20030515	JP0211703	20021108	B01J 23/88
WO 03039745 A1	20030515	US0235235	20021104	B01J 27/188
WO 03039746 A1	20030515	GB0204928	20021031	B01J 29/14
WO 03039747 A2	20030515	US0235690	20021106	B01J 29/70
WO 03039748 A1	20030515	US0233412	20021018	B01J 35/02
WO 03039749 A2	20030515	US0236108	20021107	B01L
WO 03039750 A1	20030515	US0236099	20021107	B01L 3/00
WO 03039751 A1	20030515	FI0200872	20021107	B01L 3/02
WO 03039752 A1	20030515	NL0200705	20021105	B02C 13/18
WO 03039753 A1	20030515	US0236280	20021105	B03C 1/24
WO 03039754 A1	20030515	CH0200547	20021002	B03C 7/00
WO 03039755 A1	20030515	NO0200408	20021107	B04C 3/00
WO 03039756 A2	20030515	FR0203797	20021106	B05B
WO 03039757 A2	20030515	US0235023	20021101	B05B
WO 03039760 A2	20030515	US0235619	20021105	B05C
WO 03039762 A1	20030515	SG0200236	20021015	B05C 17/025
WO 03039764 A1	20030515	US0235817	20021107	B05D 1/02
WO 03039765 A1	20030515	US0224355	20020801	B05D 1/04
WO 03039766 A1	20030515	US0234650	20021029	B05D 1/26
WO 03039768 A1	20030515	US0235995	20021108	B05D 1/40
WO 03039769 A1	20030515	EP0212433	20021107	B07B 1/42

1		2		3
WO 03039770 A1	20030515	AU0201463	20021029	B07B 1/46
WO 03039771 A2	20030515	US0234919	20021031	B07C
WO 03039772 A2	20030515	US0235165	20021101	B07C
WO 03039773 A1	20030515	SE0200833	20020429	B07C 5/342
WO 03039774 A1	20030515	MX0200060	20020628	B08B 9/08
WO 03039775 A1	20030515	EP0211727	20021019	B21B 1/46
WO 03039776 A1	20030515	EP0211875	20021024	B21D 1/05
WO 03039777 A1	20030515	CA0201695	20021105	B21D 5/02
WO 03039778 A1	20030515	FR0203785	20021105	B21D 7/12
WO 03039780 A1	20030515	US0234896	20021031	B21D 22/28
WO 03039781 A1	20030515	NZ0200240	20021108	B21D 28/28
WO 03039783 A1	20030515	US0234895	20021031	B21D 37/16
WO 03039784 A1	20030515	FR0203856	20021108	B21D 41/02
WO 03039785 A1	20030515	EP0211341	20021009	B21D 51/38
WO 03039786 A1	20030515	AU0201517	20021107	B21D 53/04
WO 03039787 A1	20030515	AU0201500	20021105	B21J 1/04
WO 03039788 A1	20030515	DE0203994	20021023	B22C 19/04
WO 03039789 A2	20030515	EP0212263	20021104	B22D 11/06
WO 03039790 A2	20030515	US0232093	20021008	B22F 1/00
WO 03039791 A1	20030515	US0235348	20021104	B22F 3/10
WO 03039792 A1	20030515	FR0203736	20021030	B22F 3/22
WO 03039795 A1	20030515	US0235337	20021104	B23D 35/00
WO 03039797 A2	20030515	IL0200888	20021106	B23D 15/28
WO 03039798 A1	20030515	RU0100474	20011108	B23H 3/00
WO 03039799 A1	20030515	DE0204118	20021106	B23K 1/005
WO 03039800 A1	20030515	AU0201510	20021106	B23K 9/26
WO 03039804 A1	20030515	US0235214	20021101	B23K 31/02
WO 03039805 A1	20030515	NL0200699	20021104	B23K 35/30
WO 03039806 A1	20030515	US0235237	20021101	B23P 15/00
WO 03039807 A1	20030515	DE0204133	20021107	B23Q 1/00
WO 03039808 A1	20030515	US0235216	20021104	B23Q 1/48
WO 03039810 A1	20030515	DE0204099	20021105	B23Q 11/00
WO 03039811 A1	20030515	US0151049	20011107	B24B 1/00
WO 03039812 A1	20030515	US0235040	20021101	B24B 53/00
WO 03039813 A1	20030515	KR0201864	20021007	B25B 13/46
WO 03039815 A1	20030515	JP0211705	20021108	B25D 17/24
WO 03039816 A1	20030515	DE0204215	20021107	B25G 1/02
WO 03039817 A1	20030515	JP0211620	20021107	B25J 9/16
WO 03039821 A1	20030515	KR0200940	20020518	B26B 13/24
WO 03039822 A2	20030515	IB0204562	20021031	B26B 21/58
WO 03039823 A1	20030515	EP0212590	20021111	B26B 25/00
WO 03039824 A1	20030515	CN0200434	20020621	B26D 1/06
WO 03039825 A1	20030515	NZ0200215	20021016	B27N 3/12
WO 03039826 A1	20030515	JP0210400	20021007	B28B 3/26
WO 03039827 A1	20030515	JP0210959	20021022	B28B 3/26
WO 03039828 A1	20030515	JP0211489	20021105	B28B 3/26
WO 03039829 A2	20030515	DE0204112	20021106	B28D 1/18
WO 03039830 A1	20030515	US0235738	20021107	B29B 15/12
WO 03039832 A1	20030515	JP0210024	20020925	B29C 43/20
WO 03039833 A1	20030515	US0228205	20020905	B29C 43/22
WO 03039834 A1	20030515	US0229266	20020916	B29C 43/28
WO 03039835 A1	20030515	FI0200859	20021105	B29C 45/03
WO 03039836 A1	20030515	FR0203814	20021107	B29C 45/14

1		2		3
WO 03039838 A1	20030515	NL0200680	20021025	B29C 45/56
WO 03039841 A1	20030515	JP0207746	20020730	B29C 61/02
WO 03039842 A1	20030515	US0235142	20021102	B29C 63/02
WO 03039843 A1	20030515	JP0211600	20021107	B29C 65/14
WO 03039845 A1	20030515	CZ0200060	20021104	B30B 9/32
WO 03039846 A1	20030515	EP0113090	20011106	B30B 15/04
WO 03039848 A1	20030515	ZA0200167	20021106	B31B 3/46
WO 03039849 A1	20030515	US0235410	20021105	B32B 1/08
WO 03039850 A1	20030515	US0235394	20021105	B32B 5/00
WO 03039851 A1	20030515	GB0204778	20021022	B32B 5/28
WO 03039852 A1	20030515	US0235965	20021108	B32B 5/28
WO 03039853 A1	20030515	US0227782	20020830	B32B 7/00
WO 03039854 A1	20030515	FR0203154	20020916	B32B 7/06
WO 03039855 A1	20030515	JP0211637	20021108	B32B 9/00
WO 03039856 A1	20030515	JP0211638	20021108	B32B 9/00
WO 03039857 A2	20030515	EP0212345	20021105	B32B 17/10
WO 03039859 A1	20030515	EP0212481	20021106	B32B 27/08
WO 03039861 A1	20030515	US0132485	20011019	B32B 27/12
WO 03039862 A1	20030515	US0235503	20021105	B32B 27/12
WO 03039863 A1	20030515	US0235543	20021106	B32B 27/14
WO 03039864 A1	20030515	US0235642	20021106	B32B 27/14
WO 03039865 A1	20030515	SE0202035	20021107	B32B 27/32
WO 03039866 A1	20030515	US0235368	20021104	B32B 27/32
WO 03039868 A1	20030515	US0229269	20020916	B32B 31/00
WO 03039869 A1	20030515	US0235391	20021105	B32B 31/06
WO 03039870 A1	20030515	GB0205001	20021106	B32B 31/20
WO 03039871 A2	20030515	US0232185	20021008	B41F
WO 03039872 A1	20030515	DE0204104	20021106	B41F 13/008
WO 03039873 A1	20030515	DE0204105	20021106	B41F 31/15
WO 03039875 A1	20030515	KR0202072	20021107	B41J 2/01
WO 03039878 A1	20030515	EP0212403	20021106	B41J 3/407
WO 03039879 A2	20030515	US0236012	20021108	B41J 29/38
WO 03039880 A2	20030515	EP0212576	20021111	B41M
WO 03039882 A1	20030515	JP0211689	20021108	B41M 5/00
WO 03039883 A1	20030515	US0235417	20021105	B41M 5/00
WO 03039884 A1	20030515	US0229641	20020919	B41M 7/00
WO 03039885 A1	20030515	US0235418	20021105	B41M 7/00
WO 03039886 A1	20030515	GB0205032	20021107	B42D 15/00
WO 03039888 A1	20030515	DE0201675	20020508	B42D 15/10
WO 03039889 A2	20030515	EP0212027	20021028	B60B
WO 03039890 A2	20030515	US0233851	20021023	B60D
WO 03039891 A1	20030515	US0235250	20021101	B60G 3/14
WO 03039896 A2	20030515	US0235510	20021106	B60J
WO 03039897 A1	20030515	AU0201506	20021106	B60J 1/02
WO 03039900 A1	20030515	SE0201783	20021001	B60K 17/04
WO 03039901 A1	20030515	KR0102168	20011214	B60K 17/34
WO 03039903 A1	20030515	SE0201973	20021031	B60K 41/08
WO 03039905 A1	20030515	US0235744	20021106	B60N 2/02
WO 03039906 A1	20030515	US0235037	20021101	B60Q 1/04
WO 03039908 A2	20030515	US0235468	20021105	B60R
WO 03039909 A1	20030515	NL0200709	20021106	B60R 1/08
WO 03039912 A1	20030515	SE0201867	20021015	B60R 9/06
WO 03039913 A1	20030515	ZA0100170	20011105	B60R 9/06

1		2		3
WO 03039915 A1	20030515	DE0204076	20021102	B60R 19/12
WO 03039920 A1	20030515	EP0212151	20021031	B60S 1/04
WO 03039921 A1	20030515	EP0212152	20021031	B60S 1/04
WO 03039924 A2	20030515	US0235905	20021108	B60T
WO 03039930 A1	20030515	FR0203630	20021023	B60T 11/26
WO 03039931 A1	20030515	FR0203635	20021023	B60T 11/26
WO 03039933 A1	20030515	EP0112380	20011026	B60T 17/08
WO 03039934 A1	20030515	CA0201694	20021107	B62B 3/12
WO 03039937 A2	20030515	US0237278	20021105	B62D
WO 03039939 A1	20030515	EP0211821	20021023	B62D 21/02
WO 03039941 A1	20030515	JP0210235	20021001	B62D 65/06
WO 03039943 A1	20030515	EP0212254	20021104	B62K 9/00
WO 03039944 A1	20030515	CH0200586	20021030	B62M 1/02
WO 03039945 A1	20030515	AU0201497	20021105	B63B 17/00
WO 03039946 A1	20030515	NO0200404	20021106	B63B 21/50
WO 03039947 A1	20030515	JP0109825	20011109	B63B 59/04
WO 03039949 A2	20030515	HR0200049	20021017	B64C
WO 03039950 A2	20030515	US0235692	20021106	B64C
WO 03039951 A1	20030515	CH0200598	20021106	B64C 1/00
WO 03039953 A1	20030515	US0146463	20011108	B64D 13/06
WO 03039956 A1	20030515	FR0203768	20021104	B64D 45/00
WO 03039957 A1	20030515	US0235446	20021105	B64D 47/04
WO 03039958 A2	20030515	US0235367	20021104	B65B
WO 03039959 A1	20030515	US0234119	20021023	B65B 1/04
WO 03039961 A2	20030515	US0235974	20021108	B65B 1/04
WO 03039962 A1	20030515	EP0212464	20021108	B65B 9/04
WO 03039963 A1	20030515	IB0204170	20021011	B65B 9/08
WO 03039965 A1	20030515	US0234996	20021031	B65B 47/00
WO 03039967 A1	20030515	NL0200713	20021107	B65C 9/18
WO 03039969 A2	20030515	GB0205049	20021107	B65D
WO 03039970 A2	20030515	NL0200712	20021107	B65D
WO 03039973 A2	20030515	US0233582	20021017	B65D
WO 03039978 A1	20030515	SE0202006	20021105	B65D 6/18
WO 03039980 A1	20030515	EP0212386	20021106	B65D 25/06
WO 03039981 A1	20030515	CA0201731	20021106	B65D 27/00
WO 03039982 A1	20030515	FR0203836	20021108	B65D 27/04
WO 03039983 A1	20030515	US0236174	20021112	B65D 35/56
WO 03039985 A1	20030515	KR0200019	20020107	B65D 41/04
WO 03039986 A1	20030515	KR0202047	20021104	B65D 41/04
WO 03039987 A2	20030515	IL0200820	20021010	B65D 43/02
WO 03039988 A1	20030515	US0232391	20021010	B65D 51/18
WO 03039989 A1	20030515	FI0200874	20021108	B65D 65/02
WO 03039990 A1	20030515	GB0104880	20011105	B65D 75/58
WO 03039991 A1	20030515	US0234538	20021028	B65D 77/00
WO 03039992 A1	20030515	GB0205044	20021107	B65D 81/32
WO 03039993 A1	20030515	DK0200745	20021105	B65D 83/04
WO 03039994 A1	20030515	JP0204610	20020513	B65D 83/04
WO 03039995 A1	20030515	EP0208327	20020724	B65D 83/14
WO 03039996 A1	20030515	FR0203798	20021106	B65D 83/14
WO 03039998 A1	20030515	IB0204529	20021029	B65D 85/10
WO 03039999 A1	20030515	IB0204955	20021104	B65D 85/20
WO 03040000 A1	20030515	US0142749	20011015	B65D 88/54
WO 03040001 A1	20030515	US0233552	20021021	B65D 88/54

1		2		3
WO 03040002 A1	20030515	JP0211468	20021101	B65D 90/00
WO 03040004 A1	20030515	IT0200701	20021105	B65G 47/51
WO 03040005 A1	20030515	SE0202026	20021105	B65G 47/52
WO 03040006 A1	20030515	KR0202084	20021108	B65G 47/91
WO 03040008 A2	20030515	US0235366	20021104	B65H
WO 03040011 A1	20030515	JP0211382	20021031	B65H 55/00
WO 03040012 A1	20030515	EP0212098	20021030	B65H 75/24
WO 03040017 A1	20030515	EP0212451	20021107	B66F 9/07
WO 03040018 A1	20030515	EP0212452	20021107	B66F 9/07
WO 03040019 A1	20030515	EP0212454	20021107	B66F 9/07
WO 03040021 A1	20030515	EP0212453	20021107	B66F 9/14
WO 03040022 A1	20030515	IT0200615	20020926	B67C 3/28
WO 03040023 A2	20030515	US0235682	20021106	B67D 1/14
WO 03040024 A2	20030515	EP0212256	20021104	B82B
WO 03040025 A1	20030515	JP0211594	20021107	B82B 1/00
WO 03040026 A2	20030515	US0235372	20021104	C01B
WO 03040027 A1	20030515	US0224477	20020802	C01B 3/24
WO 03040028 A1	20030515	US0225017	20020806	C01B 3/24
WO 03040029 A1	20030515	FR0203755	20021031	C01B 3/26
WO 03040030 A1	20030515	US0234917	20021031	C01B 3/32
WO 03040032 A1	20030515	KR0201936	20021016	C01B 13/10
WO 03040033 A1	20030515	EP0212063	20021029	C01B 21/16
WO 03040035 A1	20030515	JP0211591	20021107	C01B 31/02
WO 03040037 A1	20030515	NO0200407	20021106	C01B 37/06
WO 03040038 A2	20030515	US0234491	20021028	C02F
WO 03040039 A1	20030515	CN0200614	20020904	C02F 1/06
WO 03040040 A2	20030515	EP0212441	20021107	C02F 1/14
WO 03040042 A1	20030515	CA0201674	20021031	C02F 1/44
WO 03040044 A1	20030515	US0235443	20021105	C02F 1/46
WO 03040045 A1	20030515	JP0211589	20021107	C02F 1/76
WO 03040046 A1	20030515	US0235530	20021106	C02F 5/08
WO 03040047 A1	20030515	GB0204284	20020918	C02F 11/04
WO 03040048 A2	20030515	NO0200406	20021106	C03B
WO 03040049 A1	20030515	JP0211540	20021105	C03B 33/023
WO 03040051 A1	20030515	NL0200714	20021107	C03C 25/24
WO 03040053 A2	20030515	GB0205026	20021105	C04B 20/10
WO 03040055 A1	20030515	US0234838	20021030	C04B 28/14
WO 03040056 A1	20030515	US0146944	20011108	C04B 33/32
WO 03040057 A1	20030515	JP0207625	20020726	C04B 35/01
WO 03040059 A1	20030515	JP0211292	20021030	C04B 35/56
WO 03040060 A1	20030515	JP0211577	20021106	C04B 35/56
WO 03040062 A2	20030515	US0234323	20021023	C04B 35/83
WO 03040063 A2	20030515	US0231893	20021004	C06C 9/00
WO 03040064 A2	20030515	IL0200894	20021107	C07B
WO 03040065 A2	20030515	EP0212381	20021105	C07B 37/02
WO 03040066 A1	20030515	NZ0200241	20021108	C07B 41/02
WO 03040067 A2	20030515	US0230738	20020927	C07C
WO 03040068 A2	20030515	US0230739	20020927	C07C
WO 03040069 A2	20030515	US0230741	20020927	C07C
WO 03040071 A1	20030515	JP0211456	20021101	C07C 29/151
WO 03040075 A2	20030515	EP0212346	20021105	C07C 47/04
WO 03040076 A2	20030515	EP0212160	20021031	C07C 49/83
WO 03040077 A1	20030515	GB0205055	20021108	C07C 49/83

1		2		3
WO 03040078 A1	20030515	EP0212046	20021029	C07C 51/09
WO 03040079 A1	20030515	JP0211377	20021031	C07C 57/05
WO 03040080 A2	20030515	US0235318	20021105	C07C 65/28
WO 03040081 A1	20030515	HU0200114	20021108	C07C 67/03
WO 03040082 A1	20030515	JP0211036	20021024	C07C 69/675
WO 03040084 A1	20030515	GB0205038	20021107	C07C211/40
WO 03040086 A1	20030515	JP0211199	20021029	C07C311/37
WO 03040087 A1	20030515	US0234900	20021031	C07C315/00
WO 03040089 A1	20030515	EP0212397	20021106	C07C323/12
WO 03040090 A1	20030515	JP0211446	20021101	C07C381/12
WO 03040091 A2	20030515	DK0200743	20021105	C07D
WO 03040092 A2	20030515	EP0211948	20021025	C07D
WO 03040093 A2	20030515	EP0212106	20021030	C07D
WO 03040094 A2	20030515	US0235487	20021106	C07D
WO 03040095 A2	20030515	US0235715	20021105	C07D
WO 03040096 A2	20030515	US0236072	20021108	C07D
WO 03040099 A1	20030515	EP0212356	20021105	C07D211/22
WO 03040100 A1	20030515	US0234972	20021101	C07D211/70
WO 03040101 A1	20030515	EP0212445	20021107	C07D213/38
WO 03040102 A1	20030515	EP0212444	20021107	C07D213/64
WO 03040103 A1	20030515	US0235327	20021101	C07D215/36
WO 03040104 A1	20030515	AU0201525	20021108	C07D215/56
WO 03040105 A1	20030515	FR0203765	20021104	C07D231/14
WO 03040106 A1	20030515	EP0212305	20021105	C07D233/64
WO 03040107 A1	20030515	US0230545	20020924	C07D233/90
WO 03040108 A1	20030515	GB0204931	20021031	C07D239/94
WO 03040109 A2	20030515	GB0204932	20021031	C07D239/94
WO 03040110 A1	20030515	JP0211314	20021030	C07D249/08
WO 03040111 A1	20030515	US0224810	20020805	C07D251/32
WO 03040112 A1	20030515	US0235131	20021101	C07D261/08
WO 03040113 A1	20030515	KR0202058	20021105	C07D261/20
WO 03040114 A1	20030515	US0235704	20021106	C07D263/56
WO 03040115 A1	20030515	FR0203810	20021107	C07D277/18
WO 03040116 A1	20030515	EP0212328	20021105	C07D277/20
WO 03040117 A1	20030515	US0235340	20021104	C07D285/08
WO 03040118 A1	20030515	US0235365	20021105	C07D285/08
WO 03040119 A1	20030515	FR0203721	20021029	C07D303/22
WO 03040120 A1	20030515	IL0200881	20021106	C07D307/80
WO 03040121 A1	20030515	US0235408	20021105	C07D307/87
WO 03040123 A1	20030515	SE0202015	20021106	C07D311/62
WO 03040124 A1	20030515	US0235862	20021108	C07D311/72
WO 03040125 A1	20030515	EP0212514	20021108	C07D311/90
WO 03040126 A1	20030515	US0234301	20021025	C07D333/16
WO 03040127 A1	20030515	US0235257	20021104	C07D337/00
WO 03040128 A1	20030515	EP0212240	20021102	C07D401/04
WO 03040129 A1	20030515	EP0211844	20021023	C07D401/06
WO 03040130 A1	20030515	EP0212259	20021104	C07D401/10
WO 03040131 A1	20030515	EP0212164	20021031	C07D403/04
WO 03040132 A1	20030515	EP0212442	20021107	C07D403/10
WO 03040133 A1	20030515	JP0211369	20021031	C07D405/14
WO 03040134 A1	20030515	SG0200264	20021108	C07D407/04
WO 03040135 A1	20030515	AU0201524	20021108	C07D407/12
WO 03040136 A1	20030515	AU0201526	20021108	C07D407/12

1		2		3
WO 03040137 A1	20030515	AU0201527	20021108	C07D407/12
WO 03040138 A1	20030515	AU0201528	20021108	C07D407/12
WO 03040141 A1	20030515	US0230633	20020927	C07D413/14
WO 03040142 A1	20030515	FR0203809	20021107	C07D417/06
WO 03040143 A1	20030515	US0235270	20021101	C07D471/04
WO 03040144 A2	20030515	CZ0200045	20020801	C07D473/00
WO 03040145 A1	20030515	US0233926	20021023	C07D473/18
WO 03040146 A1	20030515	JP0211477	20021101	C07D477/00
WO 03040147 A1	20030515	US0233618	20021106	C07D487/08
WO 03040148 A1	20030515	EP0211405	20021011	C07D501/00
WO 03040149 A2	20030515	US0235484	20021106	C07F
WO 03040150 A1	20030515	CA0201721	20021108	C07F 1/00
WO 03040152 A1	20030515	US0232686	20021011	C07F 7/02
WO 03040154 A1	20030515	US0232772	20021015	C07F 7/08
WO 03040155 A1	20030515	US0233438	20021017	C07F 7/08
WO 03040157 A1	20030515	US0233136	20021016	C07F 7/18
WO 03040158 A1	20030515	US0233575	20021017	C07F 7/18
WO 03040159 A2	20030515	EP0212380	20021105	C07F 9/50
WO 03040161 A2	20030515	US0235331	20021104	C07H
WO 03040162 A1	20030515	EP0212234	20021102	C07H 17/08
WO 03040163 A2	20030515	PT0200016	20021107	C07J 69/00
WO 03040164 A2	20030515	EP0212455	20021107	C07K
WO 03040165 A2	20030515	US0151650	20011018	C07K
WO 03040166 A2	20030515	US0234960	20021031	C07K
WO 03040167 A2	20030515	US0234980	20021101	C07K
WO 03040168 A2	20030515	US0235584	20021106	C07K
WO 03040169 A2	20030515	US0236036	20021107	C07K
WO 03040170 A2	20030515	US0236107	20021108	C07K
WO 03040171 A2	20030515	US0236374	20021112	C07K
WO 03040172 A2	20030515	CA0201738	20021112	C07K 1/04
WO 03040174 A2	20030515	EP0212288	20021104	C07K 5/06
WO 03040175 A1	20030515	DE0204155	20021108	C07K 7/06
WO 03040176 A2	20030515	FR0203557	20021017	C07K 7/08
WO 03040177 A2	20030515	NL0200682	20021025	C07K 14/085
WO 03040178 A1	20030515	AU0201522	20021108	C07K 14/095
WO 03040179 A1	20030515	IN0100215	20011207	C07K 14/32
WO 03040180 A2	20030515	EP0212138	20021031	C07K 14/34
WO 03040181 A2	20030515	EP0212139	20021031	C07K 14/34
WO 03040182 A1	20030515	EP0212502	20021108	C07K 14/47
WO 03040183 A2	20030515	EP0212523	20021108	C07K 14/47
WO 03040184 A1	20030515	JP0211559	20021106	C07K 14/47
WO 03040185 A2	20030515	EP0212579	20021111	C07K 16/00
WO 03040186 A1	20030515	KR0202069	20021106	C07K 16/08
WO 03040187 A1	20030515	CN0200797	20021108	C07K 16/10
WO 03040189 A1	20030515	JP0211615	20021107	C08B 37/00
WO 03040190 A1	20030515	NL0200711	20021107	C08B 37/00
WO 03040191 A1	20030515	JP0211427	20021101	C08F 2/01
WO 03040192 A2	20030515	EP0212477	20021105	C08F 2/38
WO 03040193 A2	20030515	US0232165	20021008	C08F 2/50
WO 03040195 A1	20030515	US0235617	20021105	C08F 4/64
WO 03040197 A1	20030515	US0143971	20011106	C08F 6/00
WO 03040198 A1	20030515	US0233390	20021017	C08F 10/00
WO 03040199 A1	20030515	US0235369	20021104	C08F 10/00

1		2		3
WO 03040200 A1	20030515	US0232774	20021015	C08F 30/08
WO 03040201 A1	20030515	US0214158	20020506	C08F210/06
WO 03040202 A2	20030515	US0235566	20021105	C08F210/06
WO 03040205 A1	20030515	EP0212285	20021104	C08G 18/10
WO 03040207 A1	20030515	US0235385	20021104	C08G 61/12
WO 03040208 A1	20030515	US0232085	20021007	C08G 64/18
WO 03040209 A1	20030515	US0227331	20020827	C08G 65/00
WO 03040211 A2	20030515	US0235759	20021107	C08G 65/329
WO 03040212 A1	20030515	EP0212320	20021105	C08G 69/18
WO 03040213 A1	20030515	US0231653	20021004	C08G 73/10
WO 03040214 A1	20030515	US0233437	20021017	C08G 77/04
WO 03040215 A1	20030515	DE0204217	20021108	C08G 81/00
WO 03040218 A1	20030515	AU0201521	20021108	C08J 5/18
WO 03040220 A2	20030515	US0235184	20021101	C08J 9/00
WO 03040221 A1	20030515	CN0101541	20011108	C08J 11/04
WO 03040222 A2	20030515	US0234927	20021031	C08K
WO 03040223 A2	20030515	US0235295	20021104	C08K
WO 03040224 A1	20030515	US0232687	20021010	C08K 3/00
WO 03040225 A1	20030515	EP0112906	20011108	C08K 3/08
WO 03040226 A1	20030515	US0146793	20011108	C08K 3/34
WO 03040227 A1	20030515	US0234928	20021031	C08K 3/40
WO 03040228 A1	20030515	US0228782	20020910	C08K 5/00
WO 03040229 A1	20030515	US0235201	20021101	C08K 5/00
WO 03040230 A1	20030515	US0232411	20021009	C08K 5/09
WO 03040233 A2	20030515	US0235714	20021105	C08L 23/10
WO 03040235 A1	20030515	EP0212458	20021107	C08L 71/02
WO 03040237 A2	20030515	US0229675	20020919	C09B
WO 03040238 A1	20030515	NO0200373	20021015	C09B 61/00
WO 03040239 A1	20030515	EP0212082	20021029	C09B 62/006
WO 03040240 A1	20030515	EP0212161	20021031	C09B 67/54
WO 03040241 A2	20030515	EP0212044	20021029	C09D
WO 03040242 A2	20030515	EP0212402	20021106	C09D
WO 03040243 A1	20030515	GB0205059	20021108	C09D 5/34
WO 03040244 A1	20030515	US0235767	20021107	C09D 5/44
WO 03040245 A1	20030515	US0236417	20021101	C09D 11/00
WO 03040247 A1	20030515	US0228312	20020905	C09D183/00
WO 03040248 A2	20030515	US0221797	20020710	C09J
WO 03040249 A2	20030515	EP0300069	20030107	C09J 5/06
WO 03040250 A1	20030515	US0226639	20020822	C09J 163/00
WO 03040251 A1	20030515	US0230155	20020923	C09J 163/00
WO 03040252 A2	20030515	US0235388	20021105	C09K
WO 03040253 A1	20030515	JP0210954	20021022	C09K 3/00
WO 03040254 A1	20030515	CZ0200017	20020327	C09K 5/10
WO 03040255 A1	20030515	KR0202080	20021108	C09K 11/06
WO 03040256 A2	20030515	US0235429	20021104	C09K 11/06
WO 03040257 A1	20030515	US0235430	20021104	C09K 11/06
WO 03040258 A1	20030515	AU0101437	20011108	C09K 17/00
WO 03040259 A2	20030515	DE0204158	20021106	C10B
WO 03040260 A1	20030515	US0232792	20021011	C10B 1/00
WO 03040263 A2	20030515	US0236086	20021108	C10G
WO 03040264 A1	20030515	US0235749	20021106	C10G 29/20
WO 03040265 A1	20030515	US0227495	20020828	C10G 31/00
WO 03040266 A1	20030515	KR0201425	20020726	C10G 73/02

1		2		3
WO 03040268 A1	20030515	EP0212536	20021108	C10L 1/02
WO 03040269 A1	20030515	AU0201519	20021108	C10L 1/10
WO 03040270 A2	20030515	GB0205013	20021106	C10L 1/12
WO 03040271 A1	20030515	US0235507	20021105	C10L 1/18
WO 03040272 A1	20030515	US0235857	20021108	C10L 1/18
WO 03040273 A2	20030515	US0233117	20021015	C10M 163/00
WO 03040274 A1	20030515	DE0203772	20021004	C10M 173/02
WO 03040275 A1	20030515	JP0211607	20021107	C11C 3/02
WO 03040276 A1	20030515	JP0211563	20021106	C11C 3/10
WO 03040277 A2	20030515	US0234844	20021031	C11D
WO 03040278 A1	20030515	US0235603	20021106	C11D 1/37
WO 03040279 A1	20030515	EP0210586	20020920	C11D 3/22
WO 03040282 A1	20030515	JP0109824	20011109	C11D 7/26
WO 03040283 A1	20030515	EP0211261	20021009	C11D 17/00
WO 03040284 A1	20030515	EP0211268	20021008	C11D 17/00
WO 03040285 A1	20030515	US0216677	20020520	C12M 1/00
WO 03040286 A2	20030515	AT0200312	20021106	C12N
WO 03040287 A2	20030515	EP0212006	20021028	C12N
WO 03040288 A2	20030515	EP0212105	20021030	C12N
WO 03040289 A2	20030515	EP0212132	20021031	C12N
WO 03040290 A2	20030515	EP0212133	20021031	C12N
WO 03040291 A2	20030515	EP0212135	20021031	C12N
WO 03040292 A2	20030515	EP0212136	20021031	C12N
WO 03040293 A2	20030515	EP0212137	20021031	C12N
WO 03040295 A2	20030515	EP0212508	20021108	C12N
WO 03040296 A2	20030515	EP0212518	20021108	C12N
WO 03040297 A2	20030515	EP0213206	20021105	C12N
WO 03040299 A2	20030515	FR0203555	20021017	C12N
WO 03040302 A2	20030515	GB0205012	20021107	C12N
WO 03040303 A2	20030515	IB0204557	20021030	C12N
WO 03040304 A2	20030515	IB0204930	20021111	C12N
WO 03040305 A2	20030515	IB0205829	20020924	C12N
WO 03040306 A2	20030515	NZ0200239	20021107	C12N
WO 03040307 A2	20030515	US0223782	20020725	C12N
WO 03040308 A2	20030515	US0224235	20020729	C12N
WO 03040310 A2	20030515	US0233907	20021022	C12N
WO 03040311 A2	20030515	US0234393	20021024	C12N
WO 03040312 A2	20030515	US0234448	20021024	C12N
WO 03040313 A2	20030515	US0234502	20021028	C12N
WO 03040314 A2	20030515	US0234721	20021031	C12N
WO 03040315 A2	20030515	US0234724	20021029	C12N
WO 03040317 A2	20030515	US0235149	20021102	C12N
WO 03040318 A2	20030515	US0235217	20021104	C12N
WO 03040319 A2	20030515	US0235278	20021101	C12N
WO 03040320 A2	20030515	US0235323	20021104	C12N
WO 03040321 A2	20030515	US0235324	20021104	C12N
WO 03040323 A2	20030515	US0235395	20021105	C12N
WO 03040324 A2	20030515	US0235405	20021104	C12N
WO 03040325 A2	20030515	US0235464	20021105	C12N
WO 03040326 A2	20030515	US0235465	20021104	C12N
WO 03040327 A2	20030515	US0235473	20021105	C12N
WO 03040328 A2	20030515	US0235479	20021105	C12N
WO 03040329 A2	20030515	US0235535	20021105	C12N

1		2		3
WO 03040330 A2	20030515	US0235536	20021105	C12N
WO 03040332 A2	20030515	US0235575	20021106	C12N
WO 03040333 A2	20030515	US0235588	20021107	C12N
WO 03040334 A2	20030515	US0235596	20021106	C12N
WO 03040335 A2	20030515	US0235618	20021105	C12N
WO 03040336 A2	20030515	US0235699	20021106	C12N
WO 03040337 A2	20030515	US0235718	20021107	C12N
WO 03040338 A2	20030515	US0235988	20021108	C12N
WO 03040339 A2	20030515	US0236000	20021108	C12N
WO 03040340 A2	20030515	US0236002	20021107	C12N
WO 03040341 A2	20030515	US0236077	20021107	C12N
WO 03040343 A2	20030515	US0236299	20021025	C12N
WO 03040344 A2	20030515	US0236304	20021112	C12N
WO 03040345 A2	20030515	US0236316	20021112	C12N
WO 03040346 A2	20030515	US0236317	20021112	C12N
WO 03040347 A2	20030515	US0236375	20021112	C12N
WO 03040348 A1	20030515	KR0101866	20011105	C12N 1/14
WO 03040349 A1	20030515	IB0204521	20021030	C12N 1/20
WO 03040350 A1	20030515	JP0211440	20021101	C12N 1/20
WO 03040351 A1	20030515	SE0202036	20021107	C12N 1/20
WO 03040353 A1	20030515	AU0201533	20021111	C12N 5/00
WO 03040354 A1	20030515	US0221690	20020709	C12N 5/00
WO 03040355 A1	20030515	AU0201534	20021111	C12N 5/06
WO 03040356 A1	20030515	CN0200536	20020805	C12N 7/01
WO 03040357 A2	20030515	EP0212140	20021031	C12N 9/12
WO 03040361 A1	20030515	JP0211548	20021106	C12N 15/00
WO 03040362 A1	20030515	US0235113	20021101	C12N 15/00
WO 03040365 A2	20030515	DE0204153	20021108	C12N 15/11
WO 03040366 A2	20030515	FR0203843	20021108	C12N 15/11
WO 03040367 A1	20030515	JP0211321	20021030	C12N 15/11
WO 03040368 A2	20030515	CA0201735	20021108	C12N 15/12
WO 03040370 A1	20030515	JP0210789	20021017	C12N 15/12
WO 03040371 A1	20030515	JP0211485	20021105	C12N 15/12
WO 03040372 A2	20030515	GB0204989	20021106	C12N 15/31
WO 03040376 A1	20030515	US0235263	20021101	C12N 15/64
WO 03040377 A1	20030515	EP0212478	20021106	C12N 15/82
WO 03040378 A1	20030515	IL0200826	20021014	C12N 15/82
WO 03040379 A2	20030515	CA0201719	20021106	C12P
WO 03040380 A2	20030515	EP0212053	20021029	C12P
WO 03040381 A2	20030515	EP0212157	20021031	C12P 17/04
WO 03040384 A1	20030515	US0235567	20021105	C12P 21/08
WO 03040385 A2	20030515	CA0201718	20021106	C12Q
WO 03040386 A2	20030515	DE0204081	20021104	C12Q
WO 03040387 A2	20030515	EP0212212	20021031	C12Q
WO 03040388 A2	20030515	EP0212334	20021105	C12Q
WO 03040389 A2	20030515	EP0212431	20021107	C12Q
WO 03040390 A2	20030515	EP0212631	20021108	C12Q
WO 03040391 A2	20030515	GB0205075	20021108	C12Q
WO 03040392 A2	20030515	IB0204610	20021104	C12Q
WO 03040393 A2	20030515	IB0204615	20021104	C12Q
WO 03040394 A2	20030515	US0226444	20020820	C12Q
WO 03040395 A2	20030515	US0233619	20021106	C12Q
WO 03040396 A2	20030515	US0234383	20021025	C12Q

1		2		3
WO 03040397 A2	20030515	US0234388	20021024	C12Q
WO 03040398 A2	20030515	US0234752	20021030	C12Q
WO 03040399 A2	20030515	US0235218	20021104	C12Q
WO 03040401 A2	20030515	US0236029	20021107	C12Q
WO 03040403 A1	20030515	NZ0200242	20021108	C12Q 1/00
WO 03040404 A1	20030515	US0236084	20021108	C12Q 1/00
WO 03040405 A1	20030515	FR0203827	20021107	C12Q 1/34
WO 03040406 A2	20030515	GB0205023	20021105	C12Q 1/37
WO 03040407 A2	20030515	EP0212522	20021108	C12Q 1/68
WO 03040408 A2	20030515	GB0204809	20021024	C12Q 1/68
WO 03040410 A1	20030515	US0235379	20021101	C12Q 1/68
WO 03040411 A1	20030515	US0235409	20021104	C12Q 1/68
WO 03040412 A1	20030515	US0235511	20021105	C12Q 1/68
WO 03040413 A1	20030515	US0235515	20021105	C12Q 1/68
WO 03040414 A1	20030515	US0235902	20021108	C12Q 1/68
WO 03040416 A1	20030515	IT0200280	20020429	C14B 1/56
WO 03040417 A1	20030515	EP0211828	20021023	C21B 13/00
WO 03040418 A1	20030515	JP0201824	20020227	C22B 34/12
WO 03040419 A1	20030515	IB0204619	20021105	C22C 19/00
WO 03040420 A1	20030515	JP0210747	20021016	C22C 26/00
WO 03040421 A1	20030515	JP0211699	20021108	C22C 38/00
WO 03040422 A1	20030515	US0235436	20021105	C22C 45/10
WO 03040423 A1	20030515	AT0200309	20021105	C22F 1/04
WO 03040426 A1	20030515	EP0212589	20021111	C23C 14/08
WO 03040427 A1	20030515	SG0200237	20021016	C23C 14/28
WO 03040428 A1	20030515	US0234603	20021030	C23C 14/34
WO 03040429 A1	20030515	FR0203775	20021105	C23C 16/458
WO 03040431 A2	20030515	US0235490	20021105	C23C 22/34
WO 03040432 A1	20030515	JP0210825	20021018	C23C 28/00
WO 03040433 A1	20030515	US0229496	20020918	C23G 1/00
WO 03040434 A1	20030515	US0228769	20020910	C23G 3/02
WO 03040435 A2	20030515	EP0212436	20021107	C25B
WO 03040436 A1	20030515	US0235910	20021108	C25D 5/50
WO 03040437 A1	20030515	US0235599	20021106	C25D 11/24
WO 03040440 A2	20030515	US0235659	20021107	C30B
WO 03040442 A1	20030515	US0235716	20021105	D01F 6/06
WO 03040443 A1	20030515	EP0212331	20021105	D01F 6/46
WO 03040444 A1	20030515	GB0205065	20021108	D01F 6/74
WO 03040445 A1	20030515	JP0211561	20021106	D01F 9/127
WO 03040446 A2	20030515	US0219429	20020617	D01F 09/12
WO 03040447 A1	20030515	IE0200156	20021108	D04B 1/26
WO 03040448 A1	20030515	JP0211329	20021031	D04B 21/18
WO 03040449 A1	20030515	GB0204909	20021029	D04B 37/02
WO 03040450 A2	20030515	US0233225	20021017	D04H
WO 03040451 A1	20030515	US0229528	20020919	D04H 1/00
WO 03040452 A1	20030515	US0235496	20021105	D04H 1/06
WO 03040454 A1	20030515	EP0212479	20021106	D04H 3/00
WO 03040455 A1	20030515	US0235810	20021107	D06C 23/04
WO 03040456 A1	20030515	GB0205066	20021108	D06C 29/00
WO 03040457 A1	20030515	EP0212247	20021102	D06F 37/42
WO 03040459 A1	20030515	US0235314	20021104	D06L 3/11
WO 03040461 A1	20030515	US0235260	20021101	D06P 3/54
WO 03040464 A1	20030515	US0233226	20021017	D21F 1/00

1		2		3
WO 03040465 A1	20030515	FI0200883	20021111	D21F 1/08
WO 03040468 A1	20030515	FI0200866	20021107	D21F 7/00
WO 03040469 A1	20030515	FI0200865	20021107	D21F 11/00
WO 03040470 A1	20030515	US0233074	20021017	D21F 11/00
WO 03040471 A1	20030515	US0226704	20020822	D21F 11/14
WO 03040472 A1	20030515	FI0200860	20021105	D21G 1/00
WO 03040473 A2	20030515	US0233073	20021017	D21H
WO 03040474 A1	20030515	US0232699	20021015	E01C 5/18
WO 03040475 A2	20030515	US0235400	20021105	E01F
WO 03040476 A1	20030515	SE0201966	20021029	E01F 15/02
WO 03040479 A1	20030515	US0235730	20021107	E03B 1/00
WO 03040481 A1	20030515	JP0211484	20021105	E03C 1/084
WO 03040482 A1	20030515	FR0203600	20021021	E03D 5/02
WO 03040483 A1	20030515	GB0205105	20021111	E03F 1/00
WO 03040484 A2	20030515	EP0209268	20020820	E04B
WO 03040486 A1	20030515	US0232691	20021015	E04B 1/38
WO 03040487 A1	20030515	AU0201507	20021104	E04B 2/86
WO 03040488 A1	20030515	FR0203610	20021022	E04C 3/17
WO 03040489 A2	20030515	US0235493	20021105	E04D
WO 03040490 A1	20030515	AU0200607	20020520	E04F 10/00
WO 03040492 A1	20030515	IB0204737	20021101	E04F 19/06
WO 03040493 A1	20030515	US0235755	20021107	E04G 13/00
WO 03040494 A1	20030515	SE0201733	20020924	E04G 17/06
WO 03040495 A1	20030515	DE0200544	20020214	E04H 9/04
WO 03040496 A1	20030515	EP0212326	20021105	E04H 17/16
WO 03040498 A1	20030515	GB0205002	20021106	E05B 65/16
WO 03040501 A2	20030515	US0234675	20021029	E05F
WO 03040502 A2	20030515	US0235977	20021108	E05F
WO 03040503 A1	20030515	CA0201688	20021106	E05F 15/12
WO 03040504 A2	20030515	US0234969	20021101	E06B
WO 03040505 A1	20030515	FI0200857	20021105	E06B 1/16
WO 03040506 A1	20030515	FI0200856	20021105	E06B 3/46
WO 03040507 A1	20030515	FR0203533	20021016	E06B 3/663
WO 03040508 A1	20030515	US0234916	20021031	E06B 3/677
WO 03040509 A1	20030515	DE0204049	20021030	E06B 3/70
WO 03040510 A1	20030515	FI0200855	20021105	E06B 7/16
WO 03040511 A1	20030515	US0235836	20021107	E06B 9/322
WO 03040512 A1	20030515	GB0205003	20021106	E06C 7/46
WO 03040513 A2	20030515	US0234023	20021024	E21B
WO 03040514 A2	20030515	US0234992	20021031	E21B
WO 03040516 A1	20030515	GB0205009	20021105	E21B 23/02
WO 03040517 A1	20030515	GB0204996	20021104	E21B 41/00
WO 03040518 A1	20030515	US0146880	20011108	E21B 43/04
WO 03040519 A1	20030515	GB0205041	20021105	E21B 43/08
WO 03040520 A2	20030515	UA0200051	20021014	E21B 43/27
WO 03040521 A1	20030515	US0228711	20020909	E21B 43/27
WO 03040522 A1	20030515	EP0212480	20021106	E21B 47/01
WO 03040526 A1	20030515	EP0211936	20021025	F01L 13/00
WO 03040527 A1	20030515	FR0203686	20021025	F01N 1/08
WO 03040529 A1	20030515	IB0204641	20021106	F02B 29/00
WO 03040530 A2	20030515	US0234918	20021031	F02B 75/24
WO 03040532 A1	20030515	SE0202012	20021106	F02D 35/02
WO 03040539 A2	20030515	EP0212365	20021106	F02M

1		2		3
WO 03040540 A1	20030515	AT0200301	20021024	F02M 25/07
WO 03040542 A1	20030515	KR0202067	20021106	F02M 27/00
WO 03040546 A1	20030515	DE0204016	20021025	F02M 51/06
WO 03040549 A1	20030515	JP0211657	20021108	F02M 59/44
WO 03040553 A1	20030515	CN0200750	20021024	F03B 13/18
WO 03040554 A1	20030515	KZ0200011	20020709	F03D 3/04
WO 03040556 A1	20030515	DE0204055	20021031	F03D 7/02
WO 03040559 A1	20030515	US0235162	20021104	F04B 1/28
WO 03040560 A1	20030515	US0235760	20021107	F04B 27/10
WO 03040561 A1	20030515	KR0202034	20021031	F04B 35/04
WO 03040562 A1	20030515	US0236015	20021108	F04B 35/04
WO 03040563 A1	20030515	KR0202048	20021104	F04B 39/10
WO 03040564 A1	20030515	KR0201996	20021025	F04B 53/12
WO 03040565 A2	20030515	EP0211897	20021024	F04C 2/344
WO 03040566 A1	20030515	KR0201723	20020913	F04C 18/356
WO 03040568 A1	20030515	EP0211793	20021022	F04D 27/00
WO 03040569 A1	20030515	CN0101535	20011106	F04D 29/04
WO 03040572 A1	20030515	US0236364	20021112	F04D 29/64
WO 03040574 A1	20030515	US0231990	20021007	F15B 13/08
WO 03040575 A1	20030515	NL0200701	20021104	F15B 21/04
WO 03040577 A1	20030515	CN0200037	20020123	F16B 47/00
WO 03040579 A1	20030515	JP0211697	20021108	F16D 9/00
WO 03040581 A1	20030515	SE0202007	20021105	F16D 55/36
WO 03040582 A2	20030515	US0130490	20010928	F16F
WO 03040583 A2	20030515	US0232291	20021016	F16F
WO 03040584 A2	20030515	US0235928	20021108	F16F
WO 03040586 A1	20030515	NL0200708	20021106	F16F 9/512
WO 03040587 A1	20030515	DE0204080	20021104	F16F 15/00
WO 03040588 A1	20030515	GB0204871	20021025	F16F 15/131
WO 03040591 A1	20030515	JP0211419	20021101	F16G 13/06
WO 03040592 A1	20030515	US0235565	20021106	F16H 7/12
WO 03040594 A1	20030515	JP0211596	20021107	F16H 61/02
WO 03040597 A1	20030515	SG0200263	20021108	F16H055/36
WO 03040598 A1	20030515	IB0204518	20021030	F16J 15/16
WO 03040600 A1	20030515	KR0201923	20021015	F16K 31/18
WO 03040601 A2	20030515	US0235470	20021105	F16L
WO 03040602 A1	20030515	GB0104913	20011106	F16L 1/26
WO 03040604 A1	20030515	US0236073	20021112	F16L 25/00
WO 03040605 A1	20030515	AU0201520	20021111	F16L 33/08
WO 03040606 A2	20030515	US0234431	20021029	F16L 37/084
WO 03040608 A1	20030515	EP0212249	20021102	F16M 11/04
WO 03040609 A1	20030515	US0235469	20021105	F16M 11/04
WO 03040610 A1	20030515	FR0203579	20021018	F16M 11/20
WO 03040611 A1	20030515	US0236215	20021022	F17C 3/12
WO 03040612 A1	20030515	EP0212459	20021107	F21S 4/00
WO 03040613 A1	20030515	US0235481	20021105	F21S 10/00
WO 03040614 A1	20030515	US0235036	20021101	F21V 3/04
WO 03040615 A1	20030515	US0233293	20021018	F21V 7/06
WO 03040616 A1	20030515	IB0204377	20021021	F21V 8/00
WO 03040618 A2	20030515	US0235762	20021106	F23D 21/00
WO 03040619 A1	20030515	KR0201948	20021018	F23G 5/00
WO 03040620 A1	20030515	AU0201516	20021107	F23G 7/02
WO 03040621 A1	20030515	SE0201890	20021016	F23J 11/02

1		2		3
WO 03040622 A1	20030515	GB0204986	20021104	F23M 9/00
WO 03040623 A1	20030515	DE0104097	20011030	F23Q 7/00
WO 03040624 A1	20030515	DE0204048	20021031	F23Q 7/00
WO 03040625 A1	20030515	DE0204096	20021105	F23Q 7/00
WO 03040626 A1	20030515	US0129869	20010921	F24C 15/32
WO 03040627 A1	20030515	IT0200685	20021029	F24D 3/16
WO 03040629 A1	20030515	JP0209382	20020912	F24F 3/147
WO 03040631 A1	20030515	NO0200405	20021106	F24J 2/20
WO 03040633 A1	20030515	US0236068	20021107	F25J 3/00
WO 03040635 A1	20030515	FI0200844	20021030	F26B 25/22
WO 03040636 A1	20030515	US0235353	20021105	F27B 5/14
WO 03040638 A1	20030515	US0232325	20021011	F28C 3/14
WO 03040639 A2	20030515	US0235014	20021101	F28D
WO 03040641 A1	20030515	DK0200748	20021107	F28D 7/02
WO 03040642 A1	20030515	JP0211642	20021108	F28F 1/32
WO 03040643 A1	20030515	SE0201118	20020610	F28F 13/10
WO 03040644 A1	20030515	NO0200415	20021108	F41H 3/00
WO 03040645 A1	20030515	FR0203777	20021105	F42B 12/56
WO 03040646 A2	20030515	US0236516	20021112	G01B 3/00
WO 03040647 A1	20030515	US0129969	20010925	G01B 7/30
WO 03040648 A1	20030515	US0235480	20021105	G01B 9/02
WO 03040649 A1	20030515	EP0212244	20021102	G01B 11/06
WO 03040650 A1	20030515	JP0211604	20021107	G01B 11/24
WO 03040651 A1	20030515	US0233185	20021017	G01B 21/04
WO 03040653 A1	20030515	AU0201565	20021111	G01C 11/02
WO 03040654 A1	20030515	JP0211521	20021105	G01C 21/34
WO 03040656 A1	20030515	US0235447	20021105	G01C 25/00
WO 03040658 A2	20030515	US0235370	20021104	G01D
WO 03040659 A1	20030515	US0235427	20021104	G01D 5/14
WO 03040660 A1	20030515	US0235428	20021104	G01D 5/14
WO 03040661 A1	20030515	JP0211560	20021106	G01D 5/245
WO 03040662 A1	20030515	US0235622	20021106	G01D 05/34
WO 03040664 A1	20030515	GB0204971	20021101	G01F 1/66
WO 03040666 A1	20030515	EP0212261	20021104	G01G 13/02
WO 03040669 A2	20030515	US0234971	20021101	G01J
WO 03040670 A2	20030515	US0236045	20021107	G01J
WO 03040671 A1	20030515	US0233585	20021016	G01J 4/00
WO 03040672 A2	20030515	US0235525	20021105	G01K
WO 03040673 A2	20030515	US0231613	20021101	G01K 1/08
WO 03040674 A1	20030515	US0129629	20010921	G01K 7/04
WO 03040675 A1	20030515	FR0203583	20021018	G01K 7/10
WO 03040676 A1	20030515	EP0212258	20021104	G01L 9/04
WO 03040681 A2	20030515	EP0212141	20021031	G01N
WO 03040683 A2	20030515	FR0203605	20021022	G01N
WO 03040684 A2	20030515	GB0205016	20021107	G01N
WO 03040685 A2	20030515	GB0205056	20021108	G01N
WO 03040686 A2	20030515	IL0200877	20021105	G01N
WO 03040688 A2	20030515	US0234485	20021028	G01N
WO 03040689 A2	20030515	US0235133	20021031	G01N
WO 03040690 A2	20030515	US0235143	20021101	G01N
WO 03040691 A2	20030515	US0235505	20021105	G01N
WO 03040692 A2	20030515	US0235737	20021107	G01N
WO 03040693 A2	20030515	US0235743	20021105	G01N

1		2		3
WO 03040694 A2	20030515	US0235777	20021106	G01N
WO 03040695 A2	20030515	US0235914	20021108	G01N
WO 03040697 A1	20030515	EP0211983	20021026	G01N 1/06
WO 03040698 A1	20030515	US0143480	20011109	G01N 3/42
WO 03040701 A1	20030515	US0234998	20021031	G01N 15/14
WO 03040702 A1	20030515	US0230329	20020925	G01N 21/00
WO 03040703 A1	20030515	US0235075	20021029	G01N 21/00
WO 03040704 A1	20030515	IL0200892	20021107	G01N 21/03
WO 03040709 A2	20030515	US0235640	20021107	G01N 21/95
WO 03040710 A1	20030515	US0227714	20020830	G01N 21/956
WO 03040712 A1	20030515	US0234605	20021030	G01N 23/00
WO 03040713 A1	20030515	RU0200192	20020424	G01N 23/083
WO 03040715 A1	20030515	US0235675	20021105	G01N 24/00
WO 03040716 A1	20030515	IN0200001	20020101	G01N 27/12
WO 03040718 A1	20030515	GB0205004	20021105	G01N 29/02
WO 03040719 A1	20030515	FR0203572	20021018	G01N 33/48
WO 03040720 A1	20030515	GB0205057	20021108	G01N 33/542
WO 03040721 A1	20030515	SE0201906	20021021	G01N 33/543
WO 03040722 A1	20030515	NL0200717	20021108	G01N 33/569
WO 03040723 A1	20030515	RU0200143	20020401	G01N 33/569
WO 03040724 A1	20030515	EP0212392	20021106	G01N 33/574
WO 03040725 A2	20030515	GB0205027	20021105	G01N 33/574
WO 03040729 A2	20030515	EP0212432	20021107	G01N 33/68
WO 03040730 A1	20030515	US0234759	20021030	G01P 3/48
WO 03040731 A1	20030515	KR0202065	20021106	G01P 15/00
WO 03040733 A2	20030515	US0233387	20021018	G01R
WO 03040734 A2	20030515	US0235022	20021101	G01R 1/073
WO 03040735 A1	20030515	US0235593	20021107	G01R 31/08
WO 03040736 A1	20030515	US0235660	20021107	G01R 31/11
WO 03040740 A2	20030515	US0233528	20021018	G01R 31/316
WO 03040743 A1	20030515	EP0212484	20021106	G01R 33/44
WO 03040744 A1	20030515	IB0204443	20021024	G01R 33/561
WO 03040745 A1	20030515	CA0201633	20021105	G01R 33/58
WO 03040746 A2	20030515	US0235273	20021101	G01S
WO 03040747 A2	20030515	US0235311	20021104	G01S
WO 03040750 A1	20030515	US0233976	20021023	G01S 3/20
WO 03040751 A1	20030515	SE0201967	20021029	G01S 5/00
WO 03040752 A1	20030515	KR0202066	20021106	G01S 5/14
WO 03040756 A1	20030515	US0234962	20021030	G01T 1/20
WO 03040757 A2	20030515	US0232788	20021016	G01T 1/208
WO 03040759 A1	20030515	IB0204611	20021104	G01V 1/48
WO 03040761 A1	20030515	AU0201513	20021105	G01V 3/14
WO 03040763 A2	20030515	EP0212405	20021106	G02B
WO 03040764 A2	20030515	EP0212521	20021108	G02B
WO 03040766 A2	20030515	FR0203818	20021107	G02B
WO 03040768 A2	20030515	IB0204700	20021016	G02B
WO 03040769 A2	20030515	IB0205363	20021016	G02B
WO 03040770 A2	20030515	IL0200893	20021107	G02B
WO 03040771 A2	20030515	IL0200898	20021110	G02B
WO 03040772 A2	20030515	JP0211581	20021106	G02B
WO 03040773 A2	20030515	US0231849	20021003	G02B
WO 03040774 A2	20030515	US0233193	20021017	G02B
WO 03040775 A2	20030515	US0233620	20021106	G02B

1		2		3
WO 03040776 A2	20030515	US0233685	20021022	G02B
WO 03040777 A2	20030515	US0233855	20021023	G02B
WO 03040778 A2	20030515	US0233948	20021023	G02B
WO 03040779 A2	20030515	US0235439	20021105	G02B
WO 03040780 A2	20030515	US0236100	20021108	G02B
WO 03040781 A1	20030515	US0235031	20021101	G02B 1/04
WO 03040784 A1	20030515	JP0211537	20021105	G02B 5/02
WO 03040785 A1	20030515	JP0211478	20021101	G02B 5/30
WO 03040786 A1	20030515	JP0211601	20021107	G02B 5/30
WO 03040787 A1	20030515	JP0211619	20021107	G02B 5/30
WO 03040788 A1	20030515	JP0211621	20021107	G02B 5/30
WO 03040789 A2	20030515	US0235747	20021106	G02B 6/00
WO 03040790 A1	20030515	EP0212197	20021101	G02B 6/12
WO 03040791 A2	20030515	US0231615	20021104	G02B 6/12
WO 03040792 A1	20030515	US0229180	20020913	G02B 6/30
WO 03040793 A1	20030515	US0229956	20020920	G02B 6/36
WO 03040794 A1	20030515	US0223787	20020725	G02B 6/38
WO 03040797 A1	20030515	US0233443	20021021	G02B 7/182
WO 03040798 A1	20030515	US0223864	20020725	G02B 21/06
WO 03040800 A1	20030515	US0224428	20020730	G02B 23/00
WO 03040801 A1	20030515	US0233290	20021018	G02B 26/08
WO 03040802 A2	20030515	US0235570	20021106	G02B 26/08
WO 03040803 A2	20030515	US0235677	20021106	G02B 26/08
WO 03040804 A2	20030515	US0236371	20021112	G02B 26/10
WO 03040805 A2	20030515	US0235627	20021106	G02B 27/00
WO 03040806 A2	20030515	US0235944	20021108	G02B 27/00
WO 03040807 A2	20030515	US0233204	20021017	G02C
WO 03040808 A2	20030515	US0235665	20021107	G02C
WO 03040810 A1	20030515	DE0202944	20020810	G02C 1/02
WO 03040811 A2	20030515	US0235108	20021101	G02F
WO 03040813 A1	20030515	US0235231	20021031	G02F 1/13
WO 03040814 A1	20030515	KR0201385	20020723	G02F 1/133
WO 03040815 A1	20030515	JP0211618	20021107	G02F 1/1335
WO 03040816 A1	20030515	US0234480	20021030	G02F 1/13357
WO 03040819 A1	20030515	IB0204444	20021024	G02F 1/1347
WO 03040820 A1	20030515	NZ0200243	20021111	G02F 1/1347
WO 03040821 A1	20030515	IB0204542	20021029	G02F 1/1362
WO 03040822 A1	20030515	US0235356	20021105	G02F 1/17
WO 03040823 A1	20030515	GB0205014	20021106	G02F 1/313
WO 03040825 A1	20030515	US0235752	20021107	G03F 7/00
WO 03040827 A1	20030515	US0236292	20021025	G03F 7/039
WO 03040829 A2	20030515	US0235641	20021107	G03F 7/20
WO 03040830 A2	20030515	US0235658	20021107	G03F 7/20
WO 03040831 A1	20030515	JP0211497	20021105	G03F 7/40
WO 03040832 A1	20030515	JP0211498	20021105	G03F 7/40
WO 03040833 A1	20030515	EP0210452	20020918	G03G 9/08
WO 03040834 A2	20030515	CH0200597	20021106	G04B
WO 03040835 A2	20030515	CH0200602	20021107	G04B
WO 03040836 A1	20030515	KR0202053	20021105	G04B 37/00
WO 03040838 A1	20030515	JP0109849	20011109	G05B 7/02
WO 03040840 A1	20030515	EP0211988	20021026	G05B 19/12
WO 03040844 A2	20030515	CA0201686	20021106	G05D 1/00
WO 03040845 A1	20030515	GB0204919	20021031	G05D 1/02

1		2		3
WO 03040846 A1	20030515	GB0204955	20021101	G05D 1/02
WO 03040847 A1	20030515	US0233415	20021018	G05D 7/00
WO 03040848 A1	20030515	IB0204925	20021106	G05G 1/14
WO 03040849 A1	20030515	IB0205387	20021106	G05G 1/14
WO 03040850 A1	20030515	AU0201404	20021016	G06C 3/00
WO 03040853 A2	20030515	FR0203786	20021105	G06F
WO 03040854 A2	20030515	HR0200048	20021011	G06F
WO 03040855 A2	20030515	IB0204404	20021023	G06F
WO 03040856 A2	20030515	IB0204462	20021024	G06F
WO 03040857 A2	20030515	IB0204470	20021024	G06F
WO 03040858 A2	20030515	IB0204508	20021025	G06F
WO 03040859 A2	20030515	IB0204568	20021030	G06F
WO 03040860 A2	20030515	IB0204627	20021104	G06F
WO 03040861 A2	20030515	IB0204659	20021106	G06F
WO 03040862 A2	20030515	IB0204703	20021105	G06F
WO 03040863 A2	20030515	IB0205420	20021108	G06F
WO 03040864 A2	20030515	IB0205770	20021108	G06F
WO 03040865 A2	20030515	IB0205808	20021107	G06F
WO 03040866 A2	20030515	JP0211662	20021108	G06F
WO 03040867 A2	20030515	US0214898	20020509	G06F
WO 03040868 A2	20030515	US0226052	20020815	G06F
WO 03040869 A2	20030515	US0232292	20021015	G06F
WO 03040870 A2	20030515	US0232668	20021015	G06F
WO 03040871 A2	20030515	US0232707	20021015	G06F
WO 03040872 A2	20030515	US0234488	20021030	G06F
WO 03040873 A2	20030515	US0234763	20021030	G06F
WO 03040874 A2	20030515	US0235156	20021101	G06F
WO 03040875 A2	20030515	US0235177	20021101	G06F
WO 03040876 A2	20030515	US0235189	20021101	G06F
WO 03040880 A2	20030515	US0235313	20021105	G06F
WO 03040881 A2	20030515	US0235325	20021104	G06F
WO 03040882 A2	20030515	US0235415	20021105	G06F
WO 03040883 A2	20030515	US0235434	20021105	G06F
WO 03040885 A2	20030515	US0235544	20021106	G06F
WO 03040886 A2	20030515	US0235574	20021106	G06F
WO 03040887 A2	20030515	US0235713	20021106	G06F
WO 03040888 A2	20030515	US0235865	20021108	G06F
WO 03040889 A2	20030515	US0235904	20021107	G06F
WO 03040891 A2	20030515	US0236042	20021107	G06F
WO 03040893 A2	20030515	US0236064	20021107	G06F
WO 03040894 A2	20030515	US0236358	20021104	G06F
WO 03040895 A1	20030515	IB0204187	20021011	G06F
WO 03040897 A2	20030515	IB0204658	20021107	G06F 1/00
WO 03040899 A2	20030515	US0235248	20021101	G06F 1/00
WO 03040901 A1	20030515	CN0101545	20011109	G06F 1/20
WO 03040903 A1	20030515	US0235559	20021107	G06F 3/00
WO 03040905 A1	20030515	CN0200782	20021104	G06F 3/033
WO 03040908 A1	20030515	US0235706	20021106	G06F 3/14
WO 03040909 A2	20030515	US0235776	20021106	G06F 7/08
WO 03040911 A2	20030515	FR0202036	20020613	G06F 9/00
WO 03040912 A1	20030515	US0235750	20021106	G06F 9/00
WO 03040913 A1	20030515	US0236019	20021108	G06F 9/00
WO 03040916 A1	20030515	US0234290	20021025	G06F 9/38

1		2		3
WO 03040917 A2	20030515	US0231888	20021003	G06F 9/445
WO 03040918 A1	20030515	JP0211599	20021107	G06F 9/45
WO 03040919 A2	20030515	EP0212460	20021107	G06F 9/46
WO 03040920 A1	20030515	IB0204438	20021025	G06F 11/00
WO 03040921 A1	20030515	US0230456	20020925	G06F 11/00
WO 03040923 A1	20030515	US0223692	20020724	G06F 11/30
WO 03040924 A1	20030515	US0235476	20021106	G06F 11/30
WO 03040925 A1	20030515	JP0210928	20021022	G06F 12/00
WO 03040926 A1	20030515	US0229260	20020913	G06F 12/00
WO 03040927 A1	20030515	US0205288	20020221	G06F 12/00
WO 03040928 A2	20030515	US0236034	20021107	G06F 12/02
WO 03040929 A1	20030515	CN0200798	20021108	G06F 12/14
WO 03040930 A1	20030515	JP0211651	20021108	G06F 12/14
WO 03040932 A1	20030515	US0235460	20021104	G06F 12/16
WO 03040933 A2	20030515	US0234908	20021030	G06F 13/00
WO 03040934 A1	20030515	US0205287	20020221	G06F 13/14
WO 03040935 A1	20030515	US0232230	20021009	G06F 13/28
WO 03040936 A1	20030515	US0235169	20021104	G06F 13/362
WO 03040937 A1	20030515	US0235432	20021104	G06F 13/40
WO 03040938 A1	20030515	KR0102222	20011220	G06F 15/00
WO 03040939 A1	20030515	US0236089	20021108	G06F 15/00
WO 03040941 A1	20030515	US0230692	20020926	G06F 15/16
WO 03040942 A1	20030515	US0235556	20021105	G06F 15/16
WO 03040943 A1	20030515	US0235595	20021107	G06F 15/16
WO 03040944 A1	20030515	US0236644	20021112	G06F 15/16
WO 03040945 A1	20030515	US0235304	20021104	G06F 15/173
WO 03040946 A1	20030515	US0235461	20021104	G06F 15/173
WO 03040947 A1	20030515	US0235488	20021104	G06F 15/173
WO 03040949 A1	20030515	US0235576	20021107	G06F 15/18
WO 03040950 A2	20030515	US0235167	20021101	G06F 17/00
WO 03040951 A1	20030515	US0204692	20020211	G06F 17/00
WO 03040952 A1	20030515	US0224815	20020805	G06F 17/21
WO 03040953 A1	20030515	US0233388	20021018	G06F 17/21
WO 03040955 A1	20030515	AU0201531	20021106	G06F 17/30
WO 03040957 A1	20030515	GB0205079	20021111	G06F 17/30
WO 03040962 A1	20030515	SE0101829	20010830	G06F 17/30
WO 03040963 A1	20030515	US0235288	20021104	G06F 17/30
WO 03040967 A2	20030515	EP0212266	20021104	G06F 17/50
WO 03040968 A1	20030515	JP0109695	20011106	G06F 17/50
WO 03040970 A2	20030515	US0235268	20021101	G06F 17/50
WO 03040971 A1	20030515	GB0204987	20021106	G06F 17/60
WO 03040972 A1	20030515	GB0205060	20021107	G06F 17/60
WO 03040973 A1	20030515	IB0102074	20011106	G06F 17/60
WO 03040975 A1	20030515	JP0109694	20011106	G06F 17/60
WO 03040976 A1	20030515	JP0109744	20011107	G06F 17/60
WO 03040977 A1	20030515	JP0211527	20021105	G06F 17/60
WO 03040978 A1	20030515	JP0211611	20021107	G06F 17/60
WO 03040979 A1	20030515	SG0200107	20020530	G06F 17/60
WO 03040980 A1	20030515	US0226574	20020820	G06F 17/60
WO 03040981 A1	20030515	US0231648	20021003	G06F 17/60
WO 03040982 A1	20030515	US0232905	20021015	G06F 17/60
WO 03040983 A1	20030515	US0235589	20021107	G06F 17/60
WO 03040984 A1	20030515	FR0203569	20021018	G06F 19/00

1		2		3
WO 03040986 A2	20030515	US0231392	20021001	G06F 19/00
WO 03040991 A2	20030515	US0236101	20021107	G06F 19/00
WO 03040992 A1	20030515	US0235301	20021104	G06G 7/48
WO 03040993 A2	20030515	IB0204411	20021022	G06K
WO 03040994 A2	20030515	US0234982	20021101	G06K
WO 03040995 A2	20030515	US0235099	20021101	G06K
WO 03040996 A2	20030515	US0235753	20021107	G06K
WO 03040998 A1	20030515	ZA0200168	20021107	G06K 7/00
WO 03040999 A1	20030515	US0234370	20021025	G06K 9/00
WO 03041001 A1	20030515	US0235573	20021106	G06K 9/00
WO 03041002 A2	20030515	US0233863	20021023	G06K 9/36
WO 03041003 A1	20030515	US0235343	20021104	G06K 9/36
WO 03041004 A2	20030515	EP0212091	20021030	G06K 11/08
WO 03041005 A1	20030515	NL0200700	20021104	G06K 11/16
WO 03041006 A1	20030515	IB0204644	20021105	G06K 11/18
WO 03041008 A1	20030515	EP0212351	20021105	G06K 19/07
WO 03041009 A1	20030515	IB0204674	20021108	G06K 19/07
WO 03041011 A2	20030515	US0235845	20021107	G06T
WO 03041012 A1	20030515	JP0109796	20011107	G06T 1/00
WO 03041013 A1	20030515	JP0211525	20021105	G06T 1/00
WO 03041014 A1	20030515	KR0200886	20020513	G06T 1/00
WO 03041016 A1	20030515	KR0200358	20020302	G06T 15/70
WO 03041017 A2	20030515	US0228953	20020910	G07B
WO 03041018 A2	20030515	US0236091	20021108	G07C
WO 03041020 A1	20030515	US0233444	20021018	G07D 1/02
WO 03041021 A1	20030515	SE0202027	20021105	G07D 5/08
WO 03041022 A1	20030515	FR0203580	20021018	G07F 7/10
WO 03041023 A2	20030515	US0236065	20021108	G07F 17/34
WO 03041026 A1	20030515	HU0200113	20021107	G08B 13/196
WO 03041028 A1	20030515	KR0201938	20021017	G08B 25/00
WO 03041030 A2	20030515	US0235506	20021105	G08G
WO 03041031 A1	20030515	FI0200837	20021029	G08G 1/01
WO 03041032 A1	20030515	US0233912	20021022	G08G 1/123
WO 03041035 A2	20030515	US0233778	20021022	G09F
WO 03041036 A2	20030515	US0235386	20021105	G09F
WO 03041037 A1	20030515	IB0204666	20021107	G09F 17/00
WO 03041039 A2	20030515	IB0204447	20021024	G09G
WO 03041040 A2	20030515	IB0204702	20021105	G09G
WO 03041041 A2	20030515	JP0211230	20021029	G09G 3/28
WO 03041042 A1	20030515	KR0101897	20011107	G09G 3/30
WO 03041043 A1	20030515	JP0211745	20021111	G09G 3/36
WO 03041044 A1	20030515	JP0211746	20021111	G09G 3/36
WO 03041046 A1	20030515	US0230390	20020924	G09G 5/00
WO 03041047 A1	20030515	US0233708	20021023	G09G 5/00
WO 03041048 A2	20030515	US0235010	20021101	G09G 5/00
WO 03041049 A1	20030515	US0235207	20021101	G09G 5/00
WO 03041050 A2	20030515	HR0200055	20021111	G10K
WO 03041051 A2	20030515	IB0204495	20021029	G10L 13/08
WO 03041052 A1	20030515	US0234471	20021028	G10L 15/04
WO 03041053 A2	20030515	US0234386	20021024	G10L 21/00
WO 03041054 A2	20030515	EP0212510	20021108	G10L 21/02
WO 03041055 A1	20030515	US0235206	20021101	G10L 21/04
WO 03041056 A2	20030515	JP0211438	20021101	G11B

1		2		3
WO 03041057 A2	20030515	US0233623	20021108	G11B
WO 03041058 A2	20030515	US0235712	20021106	G11B
WO 03041061 A1	20030515	US0219576	20020620	G11B 5/48
WO 03041063 A1	20030515	JP0211602	20021107	G11B 7/0045
WO 03041065 A2	20030515	IB0204336	20021018	G11B 7/095
WO 03041067 A2	20030515	IL0200889	20021107	G11B 7/24
WO 03041068 A1	20030515	JP0211690	20021108	G11B 7/24
WO 03041069 A1	20030515	JP0210701	20021015	G11B 7/26
WO 03041070 A1	20030515	JP0211535	20021105	G11B 7/26
WO 03041072 A1	20030515	IB0204532	20021028	G11B 20/00
WO 03041073 A1	20030515	IB0204540	20021028	G11B 20/00
WO 03041074 A1	20030515	JP0211331	20021031	G11B 20/10
WO 03041076 A1	20030515	JP0211630	20021107	G11B 23/03
WO 03041077 A1	20030515	US0235232	20021031	G11B 23/04
WO 03041078 A1	20030515	JP0211586	20021106	G11B 23/107
WO 03041079 A1	20030515	US0142585	20011009	G11B 23/107
WO 03041080 A2	20030515	GB0205118	20021107	G11B 33/04
WO 03041081 A1	20030515	US0203842	20020207	G11B 33/14
WO 03041082 A1	20030515	US0234236	20021024	G11C
WO 03041083 A1	20030515	US0234942	20021030	G11C 7/14
WO 03041084 A1	20030515	NO0200414	20021108	G11C 11/22
WO 03041085 A1	20030515	US0226727	20020821	G11C 16/04
WO 03041086 A1	20030515	AU0201498	20021105	G21B 1/00
WO 03041092 A1	20030515	AU0201505	20021104	H01B 5/14
WO 03041093 A1	20030515	JP0211726	20021111	H01F 1/04
WO 03041095 A1	20030515	BR0200155	20021105	H01F 13/00
WO 03041096 A1	20030515	US0235261	20021101	H01G 4/10
WO 03041097 A1	20030515	US0227190	20020827	H01G 9/00
WO 03041098 A1	20030515	US0232390	20021010	H01G 9/00
WO 03041099 A1	20030515	JP0211435	20021101	H01G 9/052
WO 03041100 A2	20030515	DE0204039	20021030	H01H
WO 03041103 A1	20030515	FR0203546	20021016	H01H 9/44
WO 03041104 A1	20030515	US0236106	20021108	H01H 37/52
WO 03041108 A2	20030515	US0230619	20020925	H01J
WO 03041109 A2	20030515	US0235657	20021107	H01J
WO 03041110 A2	20030515	US0235667	20021107	H01J 37/317
WO 03041112 A2	20030515	US0235300	20021104	H01J 37/32
WO 03041113 A1	20030515	GB0205046	20021107	H01J 37/34
WO 03041114 A2	20030515	US0235020	20021101	H01J 49/40
WO 03041117 A2	20030515	DE0203004	20020816	H01L
WO 03041121 A2	20030515	GB0204994	20021106	H01L
WO 03041122 A2	20030515	IB0204484	20021028	H01L
WO 03041123 A2	20030515	IL0200882	20021106	H01L
WO 03041125 A2	20030515	US0233522	20021018	H01L
WO 03041126 A2	20030515	US0235398	20021104	H01L
WO 03041127 A2	20030515	US0235425	20021106	H01L
WO 03041128 A2	20030515	US0235587	20021107	H01L
WO 03041129 A2	20030515	US0235982	20021108	H01L
WO 03041130 A2	20030515	US0229990	20020920	H01L 21/00
WO 03041131 A2	20030515	US0234973	20021101	H01L 21/00
WO 03041133 A2	20030515	US0236009	20021108	H01L 21/00
WO 03041134 A1	20030515	JP0211406	20021031	H01L 21/027
WO 03041137 A1	20030515	KR0201799	20020924	H01L 21/20

1		2		3
WO 03041138 A2	20030515	US0234792	20021030	H01L 21/20
WO 03041140 A1	20030515	KR0101870	20011105	H01L 21/205
WO 03041141 A1	20030515	KR0202078	20021108	H01L 21/205
WO 03041142 A1	20030515	KR0202079	20021108	H01L 21/205
WO 03041143 A1	20030515	JP0211671	20021108	H01L 21/268
WO 03041146 A1	20030515	US0202605	20020130	H01L 21/302
WO 03041147 A1	20030515	JP0211551	20021106	H01L 21/3063
WO 03041149 A1	20030515	US0235680	20021106	H01L 21/31
WO 03041150 A2	20030515	US0235832	20021106	H01L 21/311
WO 03041152 A1	20030515	SE0201875	20021015	H01L 21/331
WO 03041157 A2	20030515	US0229785	20020919	H01L 21/66
WO 03041158 A2	20030515	US0233083	20021016	H01L 21/66
WO 03041160 A2	20030515	US0235382	20021104	H01L 21/76
WO 03041161 A2	20030515	US0232346	20021010	H01L 21/761
WO 03041162 A2	20030515	US0235964	20021108	H01L 21/768
WO 03041163 A1	20030515	FR0203524	20021015	H01L 23/31
WO 03041165 A2	20030515	US0132544	20011018	H01L 23/373
WO 03041166 A2	20030515	US0235109	20021031	H01L 23/552
WO 03041168 A1	20030515	US0234860	20021030	H01L 27/01
WO 03041170 A1	20030515	JP0211578	20021106	H01L 27/04
WO 03041171 A2	20030515	GB0205024	20021106	H01L 27/06
WO 03041173 A1	20030515	DE0202940	20020809	H01L 27/12
WO 03041176 A2	20030515	US0233612	20021017	H01L 29/788
WO 03041177 A1	20030515	SE0202049	20021108	H01L 31/04
WO 03041178 A1	20030515	US0234498	20021028	H01L 31/042
WO 03041180 A1	20030515	US0221745	20020710	H01L 31/048
WO 03041183 A1	20030515	GB0204988	20021106	H01L 51/20
WO 03041184 A2	20030515	GB0205054	20021107	H01L 51/20
WO 03041185 A2	20030515	US0233872	20021023	H01L 51/20
WO 03041186 A2	20030515	US0233999	20021023	H01L 51/20
WO 03041187 A2	20030515	CA0201715	20021108	H01M
WO 03041188 A2	20030515	CA0201716	20021108	H01M
WO 03041190 A2	20030515	GB0204991	20021105	H01M
WO 03041191 A1	20030515	US0235962	20021108	H01M 2/04
WO 03041198 A1	20030515	EP0212155	20021031	H01M 8/02
WO 03041199 A2	20030515	GB0204483	20021003	H01M 8/02
WO 03041200 A2	20030515	EP0212519	20021108	H01M 8/04
WO 03041203 A1	20030515	US0233602	20021018	H01M 8/04
WO 03041204 A1	20030515	CA0201714	20021108	H01M 8/18
WO 03041205 A2	20030515	EP0212516	20021108	H01M 8/24
WO 03041206 A1	20030515	US0232544	20021011	H01M 10/36
WO 03041208 A1	20030515	US0235698	20021106	H01M 10/46
WO 03041209 A2	20030515	DE0204109	20021101	H01M 10/48
WO 03041211 A2	20030515	US0230585	20020926	H01M 12/08
WO 03041213 A2	20030515	US0235655	20021107	H01P
WO 03041216 A2	20030515	US0235052	20021031	H01Q
WO 03041217 A2	20030515	US0236062	20021107	H01Q
WO 03041218 A1	20030515	US0236074	20021108	H01Q 3/26
WO 03041219 A1	20030515	US0236061	20021107	H01Q 7/00
WO 03041221 A1	20030515	US0222886	20020718	H01Q 9/26
WO 03041222 A1	20030515	JP0211706	20021108	H01Q 13/08
WO 03041223 A1	20030515	GB0205037	20021107	H01Q 15/00
WO 03041224 A1	20030515	US0236104	20021108	H01Q 19/10

1		2		3
WO 03041225 A2	20030515	US0236043	20021107	H01R
WO 03041227 A1	20030515	EP0212158	20021031	H01R 9/24
WO 03041229 A1	20030515	GB0204942	20021101	H01R 33/97
WO 03041230 A2	20030515	US0236103	20021108	H01S
WO 03041231 A1	20030515	US0228294	20020903	H01S 3/067
WO 03041232 A1	20030515	US0205591	20020226	H01S 3/10
WO 03041233 A2	20030515	SK0200022	20021106	H01S 3/1055
WO 03041234 A1	20030515	JP0211491	20021105	H01S 5/343
WO 03041235 A2	20030515	US0235316	20021105	H02G 3/02
WO 03041236 A1	20030515	JP0211579	20021106	H02H 9/04
WO 03041238 A2	20030515	US0235550	20021105	H02J
WO 03041239 A2	20030515	US0236165	20021112	H02J
WO 03041244 A1	20030515	JP0211664	20021108	H02K 19/10
WO 03041246 A1	20030515	GR0200010	20020227	H02K 53/00
WO 03041247 A1	20030515	US0143416	20011106	H02K 53/00
WO 03041249 A1	20030515	US0235413	20021105	H02M 3/158
WO 03041250 A1	20030515	US0235549	20021105	H02M 3/158
WO 03041251 A1	20030515	US0235551	20021105	H02M 3/158
WO 03041252 A1	20030515	US0235676	20021105	H02M 3/158
WO 03041255 A1	20030515	US0235289	20021104	H02M 5/42
WO 03041260 A1	20030515	US0235330	20021101	H02P 5/34
WO 03041262 A1	20030515	AM0100012	20011107	H02P 8/06
WO 03041263 A1	20030515	CN0200543	20020806	H02P 9/00
WO 03041265 A1	20030515	SE0202030	20021108	H02P 9/10
WO 03041267 A2	20030515	US0235227	20021031	H03F
WO 03041268 A2	20030515	US0235228	20021031	H03F
WO 03041269 A1	20030515	US0233081	20021016	H03F 3/217
WO 03041270 A1	20030515	IB0204335	20021018	H03F 3/30
WO 03041271 A2	20030515	US0238220	20021104	H03H 7/00
WO 03041272 A1	20030515	US0235512	20021105	H03H 7/42
WO 03041274 A1	20030515	GB0204961	20021105	H03K 7/08
WO 03041276 A2	20030515	US0233935	20021023	H03L
WO 03041277 A2	20030515	GB0204992	20021106	H03L 7/10
WO 03041278 A1	20030515	IB0204454	20021028	H03M 1/54
WO 03041279 A2	20030515	US0230037	20020919	H04B
WO 03041280 A2	20030515	US0230395	20020925	H04B
WO 03041281 A2	20030515	US0235032	20021101	H04B
WO 03041282 A2	20030515	US0235663	20021107	H04B
WO 03041283 A2	20030515	US0235841	20021107	H04B
WO 03041284 A2	20030515	US0235997	20021108	H04B
WO 03041285 A1	20030515	US0232386	20021010	H04B 1/00
WO 03041286 A1	20030515	US0234473	20021028	H04B 1/10
WO 03041287 A1	20030515	US0234808	20021029	H04B 1/10
WO 03041288 A2	20030515	DE0204083	20021104	H04B 1/38
WO 03041289 A1	20030515	US0235840	20021107	H04B 1/38
WO 03041290 A1	20030515	KR0201974	20021022	H04B 1/40
WO 03041291 A1	20030515	KR0201945	20021018	H04B 1/69
WO 03041292 A1	20030515	SE0202022	20021105	H04B 1/707
WO 03041293 A1	20030515	US0235168	20021101	H04B 1/707
WO 03041294 A1	20030515	US0235548	20021106	H04B 1/707
WO 03041296 A1	20030515	EP0112500	20011029	H04B 7/005
WO 03041297 A1	20030515	SE0202034	20021107	H04B 7/005
WO 03041298 A1	20030515	US0235935	20021107	H04B 7/005

1		2		3
WO 03041299 A1	20030515	IB0204445	20021024	H04B 7/06
WO 03041300 A1	20030515	US0235364	20021105	H04B 7/06
WO 03041303 A1	20030515	KR0202046	20021104	H04B 7/26
WO 03041304 A1	20030515	US0235192	20021101	H04B 10/00
WO 03041305 A1	20030515	US0235828	20021107	H04B 10/00
WO 03041306 A2	20030515	IB0205811	20021016	H04B 10/08
WO 03041309 A1	20030515	US0235275	20021101	H04B 17/00
WO 03041310 A1	20030515	US0236018	20021108	H04B 17/00
WO 03041311 A2	20030515	IB0204391	20021021	H04H
WO 03041312 A1	20030515	GB0205008	20021106	H04H 1/00
WO 03041313 A1	20030515	US0233082	20021016	H04H 5/00
WO 03041314 A1	20030515	US0236017	20021108	H04J 1/16
WO 03041315 A1	20030515	US0235594	20021107	H04J 3/02
WO 03041316 A1	20030515	US0235999	20021108	H04J 3/02
WO 03041317 A1	20030515	US0233587	20021018	H04J 3/16
WO 03041318 A1	20030515	US0236020	20021108	H04J 3/16
WO 03041319 A2	20030515	SE0202018	20021106	H04J 14/02
WO 03041320 A2	20030515	US0235435	20021105	H04J 14/02
WO 03041321 A2	20030515	CA0201696	20021105	H04L
WO 03041324 A2	20030515	GB0204622	20021011	H04L
WO 03041325 A2	20030515	GB0205080	20021111	H04L
WO 03041326 A2	20030515	JP0211711	20021111	H04L
WO 03041329 A2	20030515	US0235160	20021031	H04L
WO 03041330 A2	20030515	US0235296	20021031	H04L
WO 03041331 A2	20030515	US0235442	20021104	H04L
WO 03041332 A2	20030515	US0235634	20021106	H04L
WO 03041334 A1	20030515	US0235592	20021107	H04L 1/00
WO 03041335 A1	20030515	FI0200746	20020919	H04L 7/00
WO 03041336 A1	20030515	US0217022	20020529	H04L 9/28
WO 03041337 A1	20030515	FR0203741	20021030	H04L 9/30
WO 03041338 A1	20030515	GB0204759	20021021	H04L 9/32
WO 03041339 A1	20030515	US0234807	20021029	H04L 12/18
WO 03041340 A1	20030515	GB0205088	20021111	H04L 12/24
WO 03041342 A1	20030515	US0235158	20021101	H04L 12/28
WO 03041343 A2	20030515	US0234434	20021029	H04L 12/413
WO 03041344 A1	20030515	EP0112871	20011107	H04L 12/56
WO 03041345 A1	20030515	EP0211987	20021026	H04L 12/56
WO 03041346 A1	20030515	US0234406	20021029	H04L 12/56
WO 03041347 A1	20030515	US0236011	20021108	H04L 12/56
WO 03041350 A1	20030515	EP0211269	20021008	H04L 25/03
WO 03041351 A2	20030515	US0235936	20021107	H04L 27/00
WO 03041354 A1	20030515	IB0204580	20021031	H04L 27/26
WO 03041355 A1	20030515	FI0200745	20020919	H04L 29/06
WO 03041357 A1	20030515	GB0204982	20021101	H04L 29/06
WO 03041358 A1	20030515	IB0204656	20021107	H04L 29/06
WO 03041359 A2	20030515	US0233109	20021015	H04L 29/06
WO 03041360 A2	20030515	US0234712	20021029	H04L 29/06
WO 03041361 A1	20030515	US0234834	20021030	H04L 29/06
WO 03041362 A2	20030515	US0235272	20021101	H04L 29/06
WO 03041363 A1	20030515	US0236010	20021108	H04L 29/06
WO 03041364 A2	20030515	IT0200673	20021021	H04L 29/08
WO 03041368 A1	20030515	US0226390	20020819	H04M 1/00
WO 03041369 A1	20030515	US0232290	20021009	H04M 1/00

1		2		3
WO 03041370 A1	20030515	US0235100	20021101	H04M 1/24
WO 03041372 A1	20030515	US0234176	20021024	H04M 1/64
WO 03041373 A1	20030515	DE0204100	20021105	H04M 1/725
WO 03041374 A1	20030515	US0226473	20020819	H04M 3/00
WO 03041377 A1	20030515	US0235630	20021105	H04M 11/04
WO 03041379 A1	20030515	US0234638	20021029	H04M 11/10
WO 03041380 A1	20030515	US0206007	20020226	H04M 17/00
WO 03041381 A2	20030515	US0236360	20021104	H04M 19/00
WO 03041382 A2	20030515	EP0212323	20021104	H04N
WO 03041383 A2	20030515	IB0204629	20021105	H04N
WO 03041384 A2	20030515	IL0200887	20021106	H04N
WO 03041385 A2	20030515	JP0211554	20021106	H04N
WO 03041386 A2	20030515	US0233581	20021017	H04N
WO 03041387 A2	20030515	US0234855	20021031	H04N
WO 03041388 A2	20030515	US0235338	20021104	H04N
WO 03041389 A2	20030515	US0235533	20021106	H04N
WO 03041390 A2	20030515	US0235705	20021106	H04N
WO 03041391 A2	20030515	US0235754	20021106	H04N
WO 03041392 A2	20030515	US0235796	20021107	H04N
WO 03041393 A2	20030515	US0236078	20021108	H04N
WO 03041394 A1	20030515	JP0211353	20021031	H04N 1/41
WO 03041395 A1	20030515	GB0205006	20021105	H04N 1/60
WO 03041398 A1	20030515	IL0200371	20020514	H04N 5/00
WO 03041399 A1	20030515	JP0211627	20021107	H04N 5/00
WO 03041400 A1	20030515	DE0204136	20021104	H04N 5/222
WO 03041401 A1	20030515	US0232289	20021009	H04N 5/268
WO 03041402 A1	20030515	US0235200	20021101	H04N 5/272
WO 03041404 A1	20030515	US0235717	20021106	H04N 5/335
WO 03041405 A1	20030515	JP0211568	20021106	H04N 5/445
WO 03041407 A1	20030515	JP0211383	20021031	H04N 5/92
WO 03041410 A1	20030515	IB0204376	20021021	H04N 7/173
WO 03041411 A1	20030515	US0146357	20011108	H04N 7/18
WO 03041412 A1	20030515	KR0102104	20011205	H04N 7/20
WO 03041413 A1	20030515	GB0104924	20011105	H04N 7/24
WO 03041414 A1	20030515	IB0204346	20021018	H04N 7/26
WO 03041415 A1	20030515	JP0211553	20021106	H04N 7/32
WO 03041416 A1	20030515	IB0204448	20021024	H04N 7/36
WO 03041419 A1	20030515	JP0211476	20021101	H04N 17/04
WO 03041421 A2	20030515	GB0204990	20021106	H04Q
WO 03041422 A2	20030515	IB0204037	20020930	H04Q
WO 03041424 A2	20030515	IB0204459	20021024	H04Q
WO 03041425 A2	20030515	IB0204639	20021106	H04Q
WO 03041426 A2	20030515	US0235842	20021106	H04Q
WO 03041427 A1	20030515	US0234433	20021029	H04Q 7/00
WO 03041428 A1	20030515	US0234430	20021029	H04Q 7/20
WO 03041429 A1	20030515	US0235635	20021106	H04Q 7/20
WO 03041430 A1	20030515	US0235733	20021107	H04Q 7/20
WO 03041431 A1	20030515	US0235186	20021101	H04Q 7/24
WO 03041433 A1	20030515	US0236006	20021112	H04Q 7/34
WO 03041435 A1	20030515	EP0112758	20011103	H04Q 7/38
WO 03041436 A1	20030515	EP0112779	20011105	H04Q 7/38
WO 03041439 A1	20030515	JP0211712	20021111	H04Q 7/38
WO 03041440 A1	20030515	KR0201944	20021017	H04Q 7/38

1		2		3
WO 03041441 A1	20030515	KR0202037	20021101	H04Q 7/38
WO 03041442 A1	20030515	US0235297	20021031	H04Q 7/38
WO 03041443 A1	20030515	US0236004	20021112	H04Q 7/38
WO 03041444 A1	20030515	US0236005	20021112	H04Q 7/38
WO 03041445 A1	20030515	US0236007	20021112	H04Q 7/38
WO 03041446 A2	20030515	US0150886	20011024	H04R
WO 03041450 A1	20030515	FR0203778	20021105	H05B 3/56
WO 03041451 A1	20030515	US0235483	20021105	H05B 6/80
WO 03041453 A1	20030515	KR0202022	20021030	H05B 33/10
WO 03041455 A2	20030515	US0235157	20021101	H05B 41/00
WO 03041456 A1	20030515	IB0102067	20011105	H05B 41/282
WO 03041457 A1	20030515	IB0204460	20021024	H05B 41/298
WO 03041458 A1	20030515	US0231421	20021003	H05F 1/02
WO 03041459 A2	20030515	US0236044	20021107	H05H
WO 03041461 A2	20030515	EP0212040	20021029	H05K
WO 03041462 A2	20030515	EP0212153	20021031	H05K
WO 03041463 A2	20030515	US0233093	20021017	H05K
WO 03041464 A2	20030515	US0235684	20021106	H05K
WO 03041465 A1	20030515	US0226885	20020422	H05K 1/00
WO 03041466 A1	20030515	US0235431	20021104	H05K 1/02
WO 03041467 A1	20030515	US0226386	20020820	H05K 1/16
WO 03041469 A1	20030515	DE0203836	20021011	H05K 3/00
WO 03041470 A1	20030515	GB0205010	20021107	H05K 7/10
WO 03041472 A1	20030515	CN0101532	20011105	H05K 7/20
WO 03041473 A1	20030515	US0235230	20021031	H05K 7/20
WO 03041475 A1	20030515	EP0211990	20021026	H05K 13/00
WO 03041476 A1	20030515	EP0212038	20021029	H05K 13/00
WO 03041478 A1	20030515	JP0211496	20021105	H05K 13/04
WO 03041479 A1	20030515	US0230756	20020927	H05K 13/04
WO 03041480 A1	20030515	US0230757	20020927	H05K 13/04

A1 - zgłoszenie międzynarodowe (z międzynarodowym sprawozdaniem z poszukiwań)
A2 - zgłoszenie międzynarodowe (bez międzynarodowego sprawozdania z poszukiwań)

Wykaz zawiera informacje o dokumentach opublikowanych w 19 i 20 tygodniu 2003 roku.

WYKAZ ZGŁOSZEŃ MIĘDZYNARODOWYCH (PCT), KTÓRE WESZŁY W FAZĘ KRAJOWĄ

Numer publikacji międzynarodowej	Numer zgłoszenia krajowego
1	2
WO01/64361	351924
WO01/82606	351918
WO01/88904	351892
WO01/88908	351891
WO00/53155	351897
WO00/59889	351898
WO00/61581	351878
WO00/62800	351893
WO00/62801	351894
WO00/63398	351895
WO00/64423	351922
WO00/64470	351917
WO00/64474	351916
WO00/64519	351888
WO00/64520	351889
WO00/65171	351920
WO00/65173	351921
WO00/66130	351923
WO00/67530	351880
WO00/68143	351915
WO00/68224	351919

Numer publikacji międzynarodowej	Numer zgłoszenia krajowego
1	2
WO00/70227	351887
WO00/72815	351884
WO00/72821	351877
WO00/72843	351885
WO00/72888	351873
WO00/73139	351883
WO00/73140	351882
WO00/73514	351875
WO00/73519	351867
WO00/73703	351896
WO00/73724	351876
WO00/73814	351871
WO00/74495	351874
WO00/74500	351869
WO00/74839	351870
WO00/74879	351868
WO00/75704	351879
WO00/75896	351890
WO00/76446	351872
WO00/76447	351886
WO00/78457	351881

INFORMACJE DOTYCZĄCE ZGŁOSZEŃ WYNALAZKÓW I WZORÓW UŻYTKOWYCH, O KTÓRYCH OGŁOSZENIE UKAZAŁO SIĘ POPRZEDNIO W BIULETYNACH URZĘDU PATENTOWEGO

Nr zgłoszenia macierzystego	Numer BUP, w którym ogłoszono o zgłoszeniu macierzystym	Symbol MKP pod którym ogłoszono o zgłoszeniu macierzystym	Nr zgłoszenia wydzielonego	Symbol MKP zgłoszenia wydzielonego
328831	04/99	A61K 31/557	359987	A61K 31/40 A61K 38/29 A61K 31/4439 A61P 19/10

B. OGŁOSZENIA O ZGŁOSZONYCH W POLSCE ZNAKACH TOWAROWYCH

Cyfrowe kody identyfikujące (wg normy WIPO ST. 60), które poprzedzają informacje o zgłoszonych do uzyskania prawa ochronnego znakach towarowych

(210) — numer zgłoszenia znaku towarowego

(220) — data zgłoszenia znaku towarowego

(300) — dane dotyczące pierwszeństwa z wystawy (data i oznaczenie wystawy)

(310) — numer zgłoszenia priorytetowego

(320) — data zgłoszenia priorytetowego (data pierwszeństwa)

(330) — kraj, w którym dokonano zgłoszenia priorytetowego (kod kraju)*

(511) — wskazane przez zgłaszającego klasy towarów (wg Klasyfikacji Nicejskiej)

(531) — klasy elementów obrazowych (wg Klasyfikacji Wiedeńskiej)

(540) — znak, jeżeli został przedstawiony w podaniu w postaci liter, cyfr lub napisu

(731) — nazwisko i imię lub nazwa zgłaszającego oraz miejsca zamieszkania lub siedziby i kraj (kod kraju)*

*) nie podaje się kodu PL

ZNAKI TOWAROWE ZGŁOSZONE W TRYBIE KRAJOWYM

(210) **257412** (220) 2002 12 19
(731) Miedziński Marcin, PERFECTTOOL, Rawicz
(540) PERFECTTOOL DESIGN MANUFACTURING

(531) 26.4.2, 27.5.1, 29.1.15
(511) 06, 07, 08, 35, 40, 41, 42

(210) **257683** (220) 2002 12 20
(731) Firma RAWI Sp. z o. o., Rawicz
(540) TIZIANA MODA ITALIANA

(531) 26.11, 27.5, 29.1
(511) 25

(210) **258633** (220) 2002 12 19
(731) FIN FIN S.A., Warszawa
(540) expander TWOI DORADCY FINANSOWI

(531) 26.2.7, 27.5.1, 29.1.1, 29.1.2
(511) 35, 36, 38

(210) **258634** (220) 2002 12 19
(731) FIN FIN S.A., Warszawa
(540) expander

(531) 26.2.7, 27.5.1, 29.1.1, 29.1.2
(511) 35, 36, 38

(210) **258635** (220) 2002 12 19
(731) FIN FIN S.A., Warszawa
(540) expander

(531) 26.2.7, 27.5.1, 29.1.1, 29.1.2, 29.1.6
(511) 35, 36, 38

(210) **258636** (220) 2002 12 19
(731) FIN FIN S.A., Warszawa
(540) expander TWOI DORADCY FINANSOWI

(531) 26.2.7, 27.5.1
(511) 35, 36, 38

(210) **258637** (220) 2002 12 19
(731) FIN FIN S.A., Warszawa
(540) expander TWOI DORADCY FINANSOWI

(531) 26.2.7, 27.5.1, 29.1.1, 29.1.2, 29.1.6
(511) 35, 36, 38

(210) **258638** (220) 2002 12 19
(731) FIN FIN S.A., Warszawa
(540) expander

(531) 26.2.7, 27.5.1
(511) 35, 36, 38

(210) **258805** (220) 2002 12 16
(731) RACHOŃ Przedsiębiorstwo Produkcyjno-Handlowe Sp. z o.o., Lubartów
(540) Rachoń 1978

(531) 5.7.2, 26.1.2, 27.5.5, 29.1.4
(511) 30, 31

(210) **258806** (220) 2002 12 16
(731) RACHOŃ Przedsiębiorstwo Produkcyjno-Handlowe Sp. z o.o., Lubartów
(540) Krasnal

(531) 2.5.1, 3.13.1, 5.5.20, 26.1.1, 27.5.5, 29.1.12
(511) 30

(210) **258807** (220) 2002 12 16
(731) RACHOŃ Przedsiębiorstwo Produkcyjno-Handlowe Sp. z o.o., Lubartów
(540) Rachoń
(511) 30, 31

(210) **258808** (220) 2002 12 16
(731) M.POWER Sp. z o.o., Wólka Kosowska
(540) SUCCESS

(531) 26.11.3, 27.5.5, 29.1.1
(511) 25

(210) **258809** (220) 2002 12 16
(731) AKADEMIA MEDYCZNA W LUBLINIE, Lublin
(540) NARAN
(511) 05

(210) **258810** (220) 2002 12 16
(731) CADBURY WEDEL Sp. z o.o., Warszawa
(540) E.Wedel Avanti Wyśmienite czekoladki marcepanowo-orzechowe

(531) 5.7.6, 8.1.23, 26.2.1, 26.4.2, 27.5.5, 29.1.12
(511) 30

(210) **258811** (220) 2002 12 16
(731) CADBURY WEDEL Sp. z o.o., Warszawa
(540) E.Wedel Avanti Wyśmienite czekoladki z orzechami laskowymi

(531) 5.7.6, 8.1.23, 26.2.1, 26.4.2, 27.5.5, 29.1.12
(511) 30

(210) **258812** (220) 2002 12 16
(731) Warmus Tomasz Jan, Warszawa
(540) RATA SYSTEM Leasing wynajem

(531) 26.4.9, 26.13.1, 27.5.5, 29.1.12
(511) 09, 16, 35, 36, 37, 38, 42

(210) **258813** (220) 2002 12 16
(731) Warmus Tomasz Jan, Warszawa
(540) CENTRUM FALENTY OŚRODEK SZKOLENIOWY

(531) 5.3.14, 26.1.2, 27.5.5, 29.1.12
(511) 16, 35, 36, 38, 39, 41, 42, 43, 44, 45

(210) **258814** (220) 2002 12 16
(731) Warmus Tomasz Jan, Warszawa
(540) KONFERENCYJNY SALON KĄPIELOWY

(531) 26.1.2, 26.11.8, 27.5.5, 29.1.4
(511) 35, 39, 41, 43

(210) **258815** (220) 2002 12 16
(731) EUROPLANT PHYTOPHARM Sp. z o.o., Klęka 1

(540) Natural VIT + SKRZYP Health & Protection

(531) 2.3.1, 5.3.15, 5.11.1, 24.17.5, 26.4.2, 27.5.5, 29.1.11
(511) 03, 05

(210) **258816** (220) 2002 12 16
(731) Gawroński Cezary Tadeusz G & C Promotion Grupaq, Warszawa
(540) Standardy Medyczne
(511) 16

(210) **258817** (220) 2002 12 16
(731) Grupa Południe Sp z o.o., Zabierzów
(540) Chwilka
(511) 03

(210) **258818** (220) 2002 12 16
(731) KING-PLAST Sp. z o.o., Poniatowa
(540) 2002 KING - PLAST

(531) 25.1.5, 26.1.1
(511) 01, 17

(210) **258819** (220) 2002 12 16
(731) APOLLO Sp. z o.o., Kraków
(540) SIGMA COMPUTERS

(531) 27.5.5, 28.7.0, 29.1.4
(511) 09, 37, 42

(210) **258820** (220) 2002 12 16
(731) POLORTO Sp z o.o., Częstochowa
(540) LogiTech

(531) 27.5.2, 29.1.4
(511) 05, 10, 35, 41

(210) **258821** (220) 2002 12 16
(731) Przedsiębiorstwo Robót Drogowych i Mostowych S.A., Kędzierzyn Koźle
(540) DERMAT
(511) 19

(210) **258822** (220) 2002 12 16
(731) ŚLĄSKA GRUPA INWESTYCYJNA Sp z o.o., Katowice
(540) ATOL HOTEL

(531) 1.1.4, 1.15.23, 26.2.1, 27.5.5, 29.1.12
(511) 42

(210) **258823** (220) 2002 12 16
(731) „TECHNOPACK" Sp. z o.o., Charnowo 36
(540) Booms
(511) 03, 04, 05

(210) **258824** (220) 2002 12 16
(731) Świętosławski Jacek, Świętosławska Małgorzata, Jaworzno
(540) URAKEN
(511) 05

(210) **258825** (220) 2002 12 16
(731) „TECHNOPACK" Sp. z o.o., Charnowo 36
(540) For Gentleman EXCLUSIVE COLLECTION

(531) 27.5.1, 27.5.5
(511) 03, 04, 05

(210) **258826** (220) 2002 12 16
(731) „TECHNOPACK" Sp. z o.o., Charnowo 36
(540) Lady Fragrances EXCLUSIVE COLLECTION

(531) 27.5.1, 27.5.5
(511) 03, 04, 05

(210) **258827** (220) 2002 12 16
(731) EURO-COMFORT Sp. z o.o. z siedzibą w Lesznie, Leszno

(540) Euro Comfort

(531) 27.5.10, 29.1.2
(511) 20, 24

(210) **258828** (220) 2002 12 16
(731) REFLEX Sp z o.o., Wrocław
(540) REFLEX
(511) 35, 36, 39, 41, 43, 45

(210) **258829** (220) 2002 12 16
(731) Pawlik Marcin, Szczecin
(540) RESTAURACJA chata

(531) 7.1.9, 27.5.3, 27.5.5, 29.1.7
(511) 43

(210) **258830** (220) 2002 12 16
(731) Zakłady Mięsne ZAGŁĘBIE Janusz Kołodziejczyk, Gizela Kołodziejczyk spółka jawna, Sosnowiec
(540) NATURALNA ŻYWNOŚĆ TRADYCJA POLSKIEGO SMAKU 1991 PREMIUM

(531) 2.3.12, 5.7.3, 5.9.24, 6.7.25, 9.1.10, 25.1.1, 27.5.5, 29.1.15
(511) 29, 35

(210) **258831** (220) 2002 12 16
(731) Zakłady Mięsne ZAGŁĘBIE Janusz Kołodziejczyk, Gizela Kołodziejczyk spółka jawna, Sosnowiec
(540) NATURALNA ŻYWNOŚĆ

(531) 26.11.1, 27.5.5, 29.1.1
(511) 29, 35

(210) **258832** (220) 2002 12 16
(731) Zakłady Mięsne ZAGŁĘBIE Janusz Kołodziejczyk, Gizela Kołodziejczyk spółka jawna, Sosnowiec
(540) NATURALNA ŻYWNOŚĆ

(531) 27.5.5, 29.1.2
(511) 29, 35

(210) **258833** (220) 2002 12 16
(731) MIKROTECH S.A., Krosno
(540) CSM MIKROTECH

(531) 27.5.5, 27.5.9, 29.1.12
(511) 35

(210) **258834** (220) 2002 12 16
(731) Górnośląska Agencja Przekształceń Przedsiębiorstw SA, Katowice
(540) GAPP

(531) 24.15.2, 24.15.15, 27.5.5, 29.1.12
(511) 35, 36, 38, 41, 42

(210) **258835** (220) 2002 12 16
(731) Skolwin Tissue Sp z o.o., Szczecin
(540) PUPPI

(531) 3.1.6, 5.3.15, 25.7.8, 26.11.25, 27.5.5, 27.7.12,
(511) 16

(210) **258836** (220) 2002 12 16
(731) Kompania Spirytusowa „Wratislavia” Polmos Wrocław SA, Wrocław
(540) RODZINA KRAKUSA - ABSOLUTE QUALITY
(511) 33

(210) **258838** (220) 2002 12 16
(731) Kompania Spirytusowa „Wratislavia” Polmos Wrocław SA, Wrocław
(540) KRAKUS - PRODUKT WYŁĄCZNIE POLSKI
(511) 33

(210) **258839** (220) 2002 12 16
(731) Skolwin Tissue Sp z o.o., Szczecin
(540) PUPUŚ

(531) 2.5.3, 27.5.3, 29.1.1
(511) 16

(210) **258840** (220) 2002 12 16
(731) Szulga Piotr, Białystok
(540) Pattson

(531) 27.5.13
(511) 42

(210) **258841** (220) 2002 12 16
(731) Dudzicki Piotr, „AUREA”, Michałowo
(540) Aurea

(531) 26.3.4, 27.5.3, 29.1.12
(511) 25, 40

(210) **258842** (220) 2002 12 16
(731) Skolwin Tissue Sp z o.o., Szczecin
(540) PUPUŚ PAPIER TOALETOWY MAKULATUROWY rolek Ekologiczny

(531) 2.5.3, 5.1.1, 26.1.2, 27.5.5, 29.1.13
(511) 16

(210) **258843** (220) 2002 12 16
(731) Skolwin Tissue Sp z o.o., Szczecin
(540) PUPPI

(531) 25.7.8, 26.11.3, 26.11.25, 27.5.5, 29.1.15
(511) 16

(210) **258844** (220) 2002 12 16
(731) KORBANK Sp. z o.o., Wrocław
(540) K KORBANK

(531) 27.5.5, 27.5.11, 29.1.1
(511) 09, 38, 42

(210) **258845** (220) 2002 12 16
(731) BIOFARM Sp z o.o., Poznań
(540) geriofar
(511) 05

(210) **258846** (220) 2002 12 16
(731) Pytlak Agnieszka Helena Studio Reklamy „WENA”, Włocławek
(540) wizytówka multimedialna
(511) 09, 35, 41

(210) **258847** (220) 2002 12 16
(731) TRAVEL SERVICE Sp z o.o., Gdańsk
(540) TRAVEL SERVICE

(531) 18.5.3, 27.5.5, 29.1.1
(511) 39, 43

(210) **258848** (220) 2002 12 16
(731) Reszke Zbigniew, Skrzypczak Mirosław, Przedsiębiorstwo „AGRO TRADE” s.c., Luboń
(540) FLORWIGOR

(531) 25.1.10, 27.5.5, 29.1.12
(511) 01

(210) **258849** (220) 2002 12 16
(731) SCAN-ANIDA Sp z o.o., Kraków

(540) BODY LINE
(511) 03

(210) **258850** (220) 2002 12 16
(731) AEND Sp. z o.o., Kalisz
(540) ZAJEBISTE
(511) 32, 33

(210) **258851** (220) 2002 12 16
(731) AEND Sp. z o.o., Kalisz
(540) LOOZIK
(511) 32, 33

(210) **258852** (220) 2002 12 16
(731) AEND Sp. z o.o., Kalisz
(540) techno
(511) 32, 33

(210) **258853** (220) 2002 12 16
(731) AEND Sp. z o.o., Kalisz
(540) techno - drink
(511) 32, 33

(210) **258854** (220) 2002 12 16
(731) Philip Morris Polska S.A., Kraków
(540) PARTNER

(531) 24.1.9, 26.4.2, 26.11.3, 27.5.5
(511) 34

(210) **258855** (220) 2002 12 16
(731) „CENTRUM MODY WARSZAWA Sp. z o.o.”, Nadarzyn
(540) Centrum Mody
(511) 25, 42

(210) **258856** (220) 2002 12 16
(731) Piętek Robert, Kielce
(540) rook
(511) 01, 06, 11, 19, 20, 21, 31

(210) **258857** (220) 2002 12 16
(731) KUJAWIANKA Sp z o.o., Włocławek
(540) michałko KUJAWSKI Kujawianka

(531) 1.1.5, 8.1.19, 8.1.23, 26.1.2, 26.11.3, 27.5.5, 29.1.12
(511) 30

(210) **258859** (220) 2002 12 16
(731) Ciołek-Poniatowski Radosław, Architektura Zieleni HORTUS, Lublin
(540) HORTUS
(511) 31, 39, 44

(210) **258860** (220) 2002 12 16
(731) Czajka-Bartosik Grażyna Krystyna PRACOWNIA FENG-SHUI, Katowice
(540) PRACOWNIA FENG-SHUI GRAŻYNA CZAJKA-BARTOSIK

(531) 26.1.1, 26.4.9, 27.5.5, 29.1.12
(511) 41, 44

(210) **258861** (220) 2002 12 16
(731) Long John Silver’s, Inc., Lexington, US
(540) LONG JOHN SILVER’S

(531) 3.9.1, 3.9.17, 3.9.18, 26.11.2, 27.5.2, 29.1.13
(511) 29, 30, 43

(210) **258862** (220) 2002 12 16
(731) Philip Morris Polska S.A., Kraków
(540) ADVENTURE SERIES
(511) 09, 12, 18, 25

(210) **258863** (220) 2002 12 16
(731) Philip Morris Polska S.A., Kraków
(540) ADVENTURE TEAM
(511) 09, 12, 18, 25

(210) **258864** (220) 2002 12 16
(731) NOVOL Sp. z o.o., Komorniki
(540) PAŁAC MIERZĘCIN

(531) 5.3.15, 7.1.1, 26.1.2, 27.5.5
(511) 41, 43

(210) **258865** (220) 2002 12 16
(731) Long John Silver's, Inc., Lexington, US
(540) LONG JOHN SILVER'S

(531) 3.9.1, 3.9.17, 3.9.18, 26.11.2, 27.5.2
(511) 29, 30, 43

(210) **258866** (220) 2002 12 16
(731) Przedsiębiorstwo UNI CONTROL SYSTEM Sp. z o.o., Gdańsk
(540) UCS UNI CONTROL SYSTEM

(531) 26.1.4, 26.4.2, 27.5.5
(511) 09, 11, 16, 17, 35, 37, 42

(210) **258867** (220) 2002 12 16
(731) Long John Silver's, Inc., Lexington, US
(540) LONG JOHN SILVER'S
(511) 29, 30, 43

(210) **258868** (220) 2002 12 16
(731) KABI Sp z o.o., Nowe Lipiny
(540) ECO seria plus KABI

(531) 26.1.2, 27.5.5, 27.5.13, 29.1.12
(511) 06, 11, 19, 20, 21

(210) **258869** (220) 2002 12 16
(731) KABI Sp z o.o., Nowe Lipiny
(540) nowa seria plus KABI

(531) 26.7.1, 27.5.5, 27.5.13, 29.1.12
(511) 06, 11, 19, 20, 21

(210) **258870** (220) 2002 12 16
(731) KABI Sp. z o.o., Nowe Lipiny
(540) To Twój Styl...

(531) 25.7.7, 27.5.1, 29.1.12
(511) 06, 11, 19, 20, 21

(210) **258871** (220) 2002 12 16
(731) KABI Sp z o.o., Nowe Lipiny
(540) kabi...do hoteli i kąpieli...
(511) 06, 11, 19, 20, 21

(210) **258872** (220) 2002 12 16
(731) Przedsiębiorstwo Farmaceutyczne LEK-AM Sp z o.o., Zakroczym
(540) OSTOLEK

(531) 26.11.2, 27.5.5, 29.1.4
(511) 05

(210) **258873** (220) 2002 12 16
(731) E & M World Tobacco and Computers Sp. z o.o., Warszawa
(540) A 1

(531) 25.5.25, 27.5.1, 27.7.1, 29.1.12
(511) 34

(210) **258874** (220) 2002 12 16
(731) LOT CATERING Sp z o.o., Warszawa
(540) Podniebny Barek

(531) 3.7.24, 27.5.5, 29.1.12
(511) 08, 09, 12, 14, 16, 18, 20, 21, 22, 24, 25, 28, 29, 30, 31, 32, 33, 34, 37, 39, 40, 41, 43

(210) **258875** (220) 2002 12 16
(731) HI-TOUCH IMAGING TECHNOLOGIES CO., LTD., Taipei County, TW
(540) HI!

(531) 24.17.1, 26.2.7, 27.5.1
(511) 09

(210) **258876** (220) 2002 12 18
(731) Euro-Grunt Sp z o.o., Wrocław
(540) Euro-Lift
(511) 07, 40, 42

(210) **258877** (220) 2002 12 16
(731) HI-TOUCH IMAGING TECHNOLOGIES CO., LTD., Taipei County, TW
(540) HI!

(531) 24.17.1, 26.2.1, 27.5.1
(511) 01

(210) **258878** (220) 2002 12 16
(731) Ogrodnik Andrzej, TROPICAL, Chorzów
(540) BIONAUTIC
(511) 05, 31

(210) **258879** (220) 2002 12 16
(731) SIRBU Constantin Cornel, Przedsiębiorstwo „POL-ROM", Warszawa
(540) MODA

(531) 27.5.5
(511) 03, 35

(210) **258880** (220) 2002 12 16
(731) CELIA POLSKA Sp z o.o., Sieraków Wlkp.
(540) szlachecki
(511) 29

(210) **258881** (220) 2002 12 16
(731) SIRBU Constantin Cornel, Przedsiębiorstwo „POL-ROM", Warszawa
(540) gala image

(531) 27.5.5
(511) 03, 35

(210) **258882** (220) 2002 12 16
(731) SIRBU Constantin Cornel, Przedsiębiorstwo „POL-ROM", Warszawa
(540) gala Selection

(531) 27.5.5
(511) 03, 35

(210) **258883** (220) 2002 12 16
(731) Leśniak Rafał, Przedsiębiorstwo Remontowo-Budowlane BUDOMAL, Łódź
(540) ELBUDPLAST
(511) 19, 20

(210) **258884** (220) 2002 12 16
(731) Chylak Maciej, Łuszczykiewicz Małgorzata, „DORAMM" Biuro Targów i Promocji S.C., Warszawa
(540) WIATR I WODA

(531) 18.3.21, 27.5.5
(511) 35

(210) **258885** (220) 2002 12 16
(731) Leśniak Rafał, Przedsiębiorstwo Remontowo-Budowlane BUDOMAL, Łódź
(540) BUDOMAL

(531) 27.5.5
(511) 01, 02, 03, 06, 07, 08, 11, 16, 17, 19, 37, 42

(210) **258886** (220) 2002 12 16
(731) Agencja Radiowo-Telewizyjna FAMA Sp z o.o., Kielce

(540) lokalne radio
(511) 35, 38, 41

(210) **258887** (220) 2002 12 17
(731) ENERGO-BET 4 Sp z o.o., Ząbki
(540) ENERGO-BET

(531) 26.1.11, 26.1.12, 26.1.20, 27.5.5, 29.1.12
(511) 35, 36, 39

(210) **258888** (220) 2002 12 17
(731) Rybicki Kazimierz, AGENT UBEZPIECZENIOWY , Warszawa
(540) ZŁOTE KONTO PLUS 7
(511) 36, 41

(210) **258889** (220) 2002 12 17
(731) Pink Press Sp z o.o., Warszawa
(540) Naga Miss Polski

(531) 2.3.5, 2.3.23, 24.9.16, 24.9.20, 24.9.24, 29.1.11
(511) 41, 42

(210) **258890** (220) 2002 12 17
(731) Pink Press Sp z o.o., Warszawa
(540) WAMPER
(511) 16

(210) **258891** (220) 2002 12 17
(731) Pink Press Sp z o.o., Warszawa
(540) WAMPART
(511) 16

(210) **258892** (220) 2002 12 17
(731) Polska Agencja Prasowa S.A., Warszawa
(540) CAF

(531) 26.1.18, 27.5.5
(511) 16, 35, 38, 39, 40, 41, 42

(210) **258893** (220) 2002 12 19
(731) Garczarek Arkadiusz, Garczarek Mikołaj PPHU „GARCHEM" S.C., Granowo
(540) DLA CAŁEJ RODZINY

(531) 19.7.1, 19.7.22, 27.5.9
(511) 03

(210) **258894** (220) 2002 12 17
(731) Sekuła Stanisław, Zakład Remontowo-Budowlany i Instalacyjny „BUDREN", Skawina
(540) BudreN

(531) 7.1.8, 7.3.11, 27.5.5, 29.1.2
(511) 06, 09, 11, 35, 37, 42

(210) **258895** (220) 2002 12 17
(731) Fabryka Farb i Lakierów „ŚNIEŻKA" S.A., Lubzina 34a
(540) MAGNAT
(511) 01, 02, 03, 17, 19

(210) **258896** (220) 2002 12 17
(731) „CENTRUM MODY WARSZAWA Sp. z o.o.", Nadarzyn
(540) cm

(531) 27.5.5, 29.1.1
(511) 25, 42

(210) **258897** (220) 2002 12 17
(731) YOUNG & RUBICAM POLAND Sp. z o.o., Warszawa
(540) gravis public relations

(531) 24.17.25, 27.5.5, 29.1.2
(511) 35

(210) **258898** (220) 2002 12 17
(731) YOUNG & RUBICAM POLAND Sp. z o.o., Warszawa
(540) gravis public relations

(531) 24.17.25, 27.5.5
(511) 35

(210) **258899** (220) 2002 12 17
(731) Certegy Inc., Alpharetta, US
(540) certegy

(531) 24.17.1, 27.5.5
(511) 09, 36

(210) **258900** (220) 2002 12 17
(731) Certegy Inc., Alpharetta, US
(540) CERTEGY
(511) 09, 36

(210) **258901** (220) 2002 12 17
(731) „PELARGOS" Sp. z o.o., Warszawa
(540) Paczka Przedszkolaka
(511) 16, 35, 41, 42

(210) **258902** (220) 2002 12 17
(731) Rzodkiewicz Przemysław, Agencja „MINT" , Warszawa
(540) CPU BOX MINT PROCESSOR WITH COOLER

(531) 26.4.1, 26.4.16, 26.15.11, 27.5.5, 29.1.15
(511) 09

(210) **258903** (220) 2002 12 17
(731) „PELARGOS" Sp. z o.o., Warszawa
(540) Od Malucha do Starszaka
(511) 16, 35, 41, 42

(210) **258904** (220) 2002 12 17
(731) Thai Union Manufacturing Company Limited, Bangkok, TH
(540) SEALECT

(531) 3.9.1, 25.11.1, 27.5.5
(511) 29

(210) **258905** (220) 2002 12 17
(731) IMPERIAL CHEMICAL INDUSTRIES PLC, Londyn, GB
(540) WOODSHEEN
(511) 02

(210) **258906** (220) 2002 12 17
(731) IMPERIAL CHEMICAL INDUSTRIES PLC, Londyn, GB
(540) SILIKONKAUCZUK
(511) 02

(210) **258907** (220) 2002 12 17
(731) IMPERIAL CHEMICAL INDUSTRIES PLC, Londyn, GB
(540) EKONOWINKA
(511) 02

(210) **258908** (220) 2002 12 17
(731) IMPERIAL CHEMICAL INDUSTRIES PLC, Londyn, GB
(540) OWAD KILER
(511) 02

(210) **258909** (220) 2002 12 17
(731) IMPERIAL CHEMICAL INDUSTRIES PLC, Londyn, GB
(540) KOLORY ŚWIATA
(511) 02

(210) **258910** (220) 2002 12 17
(731) IMPERIAL CHEMICAL INDUSTRIES PLC, Londyn, GB
(540) DIAMOND
(511) 02

(210) **258911** (220) 2002 12 17
(731) IMPERIAL CHEMICAL INDUSTRIES PLC, Londyn, GB
(540)

(531) 19.3.1, 19.3.25, 19.7.16
(511) 02

(210) **258912** (220) 2002 12 17
(731) PER BIS Sp. z o. o. , Lublin
(540)

(531) 3.7.15, 5.3.11, 5.3.14, 29.1.15
(511) 43

(210) **258913** (220) 2002 12 17
(731) Business Communications Associates S.A., Warszawa
(540) BCA
(511) 35, 41

(210) **258914** (220) 2002 12 17
(731) JOOP! GmbH, Hamburg, DE
(540) Nuit d't
(511) 03

(210) **258915** (220) 2002 12 17
(731) Regatta Ltd, Urmston, GB
(540) DARE 2 BE
(511) 24, 25

(210) **258916** (220) 2002 12 17
(731) BARBERO 1891 S.p.A., Cuneo, IT
(540) ENRICO SERAFINO
(511) 33

(210) **258917** (220) 2002 12 17
(731) Irish Mist Liqueur Company Limited, Dublin, IE
(540) IRISH MIST
(511) 33

(210) **258918** (220) 2002 12 17
(731) Bobrowicz Robert, Warszawa
(540) Centrum Tłumaczeń Profesjonalnych BAS

(531) 3.9.1, 3.9.6, 3.9.10, 26.4.2, 26.4.18, 27.5.5, 29.1.15
(511) 16, 35, 41

(210) **258919** (220) 2002 12 17
(731) MICKI LEKSAKER AB, Gemal, SE
(540) Lundby

(531) 7.1.8, 25.5.5, 26.4.2
(511) 28

(210) **258920** (220) 2002 12 17
(731) MARCATO Sp. z o.o., Warszawa
(540) MARCATO Sp. z o.o.

(531) 26.4.2, 26.4.7, 27.5.5, 29.1.1, 29.1.3
(511) 16, 45

(210) **258921** (220) 2002 12 17
(731) Advance Magazine Publishers Inc., Nowy Jork, US
(540) GENTLEMEN'S QUARTERLY
(511) 09, 16, 41

(210) **258922** (220) 2002 12 17
(731) Jastrzębski Artur , Biuro Handlowe „AXEL" , Warszawa
(540) R-MAX volley

(531) 26.4.2, 27.5.5
(511) 25

(210) **258923** (220) 2002 12 17
(731) Jastrzębski Artur , Biuro Handlowe „AXEL" , Warszawa
(540) R-MAX challenger

(531) 26.4.2, 27.5.5
(511) 25

(210) **258924** (220) 2002 12 17
(731) Spółdzielcze Zakłady Piekarsko-Ciastkarskie „MAMUT" we Wrocławiu, Wrocław

(540) BUŁKA WROCŁAWSKA TARTA

(531) 26.11.3, 26.11.7, 27.5.5, 29.1.1
(511) 30

(210) **258925** (220) 2002 12 17
(731) Spółdzielcze Zakłady Piekarsko-Ciastkarskie „MAMUT" we Wrocławiu, Wrocław
(540) grzanki tradycyjne

(531) 26.11.1, 27.5.5, 29.1.2, 29.1.3
(511) 30

(210) **258926** (220) 2002 12 17
(731) Spółdzielcze Zakłady Piekarsko-Ciastkarskie „MAMUT" we Wrocławiu, Wrocław
(540) Grzanki ziołowe

(531) 26.4.2, 27.5.5, 29.1.1
(511) 30

(210) **258927** (220) 2002 12 17
(731) Spółdzielcze Zakłady Piekarsko-Ciastkarskie „MAMUT" we Wrocławiu, Wrocław
(540) Biszkopty Wrocławskie

(531) 25.5.5, 26.4.2, 26.11.6, 29.1.1, 29.1.14
(511) 30

(210) **258928** (220) 2002 12 17
(731) Spółdzielcze Zakłady Piekarsko-Ciastkarskie „MAMUT" we Wrocławiu, Wrocław
(540) CiACHo

(531) 27.5.5, 29.1.13
(511) 30

(210) **258929** (220) 2002 12 17
(731) MOKATE SA, Ustroń
(540) LOYD TEA
(511) 05, 30

(210) **258930** (220) 2002 12 17
(731) MOKATE SA, Ustroń
(540) LOYD MOKATE
(511) 05, 30, 32

(210) **258931** (220) 2002 12 17
(731) MOKATE SA, Ustroń
(540) LOYD
(511) 05, 30, 32

(210) **258932** (220) 2002 12 18
(731) Polska Federacja Stowarzyszeń Rzeczoznawców Majątkowych, Warszawa
(540)

(531) 26.15.13, 26.15.15, 29.1.12
(511) 41, 42

(210) **258933** (220) 2002 12 17
(731) RAUTARUUKKI POLSKA Sp. z o.o., Żyrardów
(540) PREFA

(531) 3.4.1, 3.4.4, 26.1.1, 27.5.5, 29.1.13
(511) 06, 08, 17, 19, 37

(210) **258934** (220) 2002 12 17
(731) Polska telefonia Cyfrowa Sp. z o.o., Warszawa
(540) Mobilny dostęp do poczty korporacyjnej
(511) 09, 35, 36, 38, 41

(210) **258935** (220) 2002 12 17
(731) Altadis Polska Spółka Akcyjna, Radom
(540) GRACJA
(511) 05, 16, 34, 35, 38, 42

(210) **258936** (220) 2002 12 17
(731) Altadis Polska Spółka Akcyjna, Radom

(540) EMOTION
(511) 05, 16, 34, 35, 38, 42

(210) **258937** (220) 2002 12 17
(731) Altadis Polska Spółka Akcyjna, Radom
(540) SUBLIME
(511) 05, 16, 34, 35, 38, 42

(210) **258938** (220) 2002 12 17
(731) INTERSERVIS Sp. z o.o., Łódź
(540) Port 21

(531) 18.3.21, 26.4.2, 27.5.5
(511) 16, 35, 41

(210) **258939** (220) 2002 12 17
(731) Babij Paweł, INTERSERVIS Sp. z o.o., Łódź
(540) Port 21
(511) 16, 35, 41

(210) **258940** (220) 2002 12 18
(731) KRUK Sp. z o.o., Wrocław
(540) DŁUŻNIK SKUTECZNA EGZEKUCJA DŁUGÓW INNI JUŻ TO WIEDZĄ ! JESTEŚMY WSZĘDZIE !

(531) 3.7.1, 24.15.1, 24.17.1, 27.5.5, 29.1.1
(511) 09, 16, 20, 35, 36, 41, 42, 45

(210) **258941** (220) 2002 12 18
(731) Błędowski Roman, „ROMAX", Warszawa
(540) R

(531) 15.7.1, 26.4.1, 27.5.1, 29.1.13
(511) 20, 37

(210) **258942** (220) 2002 12 18
(731) Kuźnicki Wojciech, Krupa Piotr, „KU NICKI I KRUPA" Spółka Cywilna , Wrocław
(540) Skuteczna egzekucja długów
(511) 09, 16, 20, 35, 36, 41, 42, 45

(210) **258943** (220) 2002 12 18
(731) Kuźnicki Wojciech, Krupa Piotr, „KU NICKI I KRUPA" Spółka Cywilna , Wrocław
(540) Dług musi być oddany. Kładziemy na to nacisk
(511) 09, 16, 20, 35, 36, 41, 42, 45

(210) **258944** (220) 2002 12 18
(731) KRUK Sp. z o.o., Wrocław
(540) kruk systemy inkaso

(531) 3.7.12, 26.1.15, 27.5.5, 29.1.6
(511) 09, 16, 20, 35, 36, 41, 42, 45

(210) **258945** (220) 2002 12 18
(731) INSTAL-PROJEKT Gawłowscy, Ścierzyńscy Spółka jawna, Włocławek
(540) pasja
(511) 11, 16

(210) **258946** (220) 2002 12 18
(731) INSTAL-PROJEKT Gawłowscy, Ścierzyńscy Spółka jawna, Włocławek
(540) kaprys
(511) 11, 16

(210) **258947** (220) 2002 12 18
(731) Wydawnictwo PREGO PRESS Sp. z o.o., Warszawa
(540) PULS MOTORYZACJI

(531) 27.5.5, 27.5.18, 29.1.6, 29.1.8
(511) 16, 35, 38, 41

(210) **258948** (220) 2002 12 18
(731) Wydawnictwo PREGO PRESS Sp. z o.o., Warszawa
(540) ZAPRASZAMY DO FLOTY

(531) 26.4.2, 27.1.8, 27.5.5, 27.5.17, 29.1.6
(511) 16, 35, 38, 41

(210) **258949** (220) 2002 12 18
(731) KRUK Sp. z o.o., Wrocław
(540) kruk systemy inkaso

(531) 3.7.12, 26.1.15, 27.5.5, 29.1.2, 29.1.6, 29.1.8
(511) 09, 16, 20, 35, 36, 41, 42, 45

(210) **258950** (220) 2002 12 18
(731) Przedsiębiorstwo Cukiernicze „Jutrzenka" S.A., Bydgoszcz
(540) JERZYKI
(511) 30

(210) **258951** (220) 2002 12 18
(731) KRUK Sp. z o.o., Wrocław
(540) DŁUŻNIK SKUTECZNA EGZEKUCJA DŁUGÓW INNI JUŻ TO WIEDZĄ ! JESTEŚMY WSZĘDZIE !

(531) 3.7.12, 24.15.1, 26.1.15, 27.5.5, 29.1.2, 29.1.6
(511) 09, 16, 20, 35, 36, 41, 42, 45

(210) **258952** (220) 2002 12 18
(731) KRUK Sp. z o.o., Wrocław
(540) KRUK

(531) 3.7.12, 26.1.15, 27.5.5
(511) 09, 16, 20, 35

(210) **258953** (220) 2002 12 18
(731) KRUK Sp. z o.o., Wrocław
(540) KRUK SYSTEMY INKASO

(531) 3.7.12, 26.1.15, 27.5.5, 29.1.4, 29.1.6
(511) 09, 16, 20, 35, 36, 41, 42, 45

(210) **258954** (220) 2002 12 18
(731) KRUK Sp. z o.o., Wrocław
(540) DŁUŻNIK SKUTECZNA EGZEKUCJA DŁUGÓW INNI JUŻ TO WIEDZĄ ! JESTEŚMY WSZĘDZIE !

(531) 3.7.12, 24.15.1, 26.1.15, 27.5.5, 29.1.2, 29.1.6
(511) 09, 16, 20, 35, 36, 41, 42, 45

(210) **258955** (220) 2002 12 18
(731) PHONESAT Sp. z o.o., Warszawa
(540) PARTY LINE
(511) 35, 38, 41, 42

(210) **258956** (220) 2002 12 18
(731) PHONESAT Sp. z o.o., Warszawa
(540) PARTY-LINE
(511) 35, 38, 41, 42

(210) **258957** (220) 2002 12 18
(731) Zakład Przetwórstwa Mięsnego Bukalski Pepłowski Sp. z o.o., Gołymin-Ośrodek
(540) PiB

(531) 26.1.2, 27.5.2, 29.1.15
(511) 05, 29, 30, 31, 32, 34, 35, 40, 43

(210) **258958** (220) 2002 12 18
(731) Zakład Przetwórstwa Mięsnego Bukalski Pepłowski Sp. z o.o., Gołymin-Ośrodek
(540) pib
(511) 05, 29, 30, 31, 32, 34, 35, 40, 43

(210) **258959** (220) 2002 12 18
(731) Grolewski Eugeniusz, PHIE „InterMed", Krynica Zdrój
(540) InterMed

(531) 26.4.22, 27.5.9, 29.1.1, 29.1.5, 29.1.14
(511) 05, 10

(210) **258960** (220) 2002 12 18
(731) Polskie Zakłady Zbożowe Brzeg Spółka Akcyjna, Brzeg
(540) Mąka pszenna PZZ BRZEG S.A.

(531) 5.7.2, 9.1.10, 26.1.2, 27.5.5, 28.17.0, 29.1.13
(511) 16, 22, 30

(210) **258961** (220) 2002 12 18
(731) Polskie Zakłady Zbożowe Brzeg Spółka Akcyjna, Brzeg
(540) PZZ BRZEG
(511) 16, 22, 30

(210) **258962** (220) 2002 12 18
(731) Polskie Towarzystwo Kosmetologów, Warszawa
(540) WSZYSTKO DLA KOSMETYKÓW POLSKIE TOWARZYSTWO KOSMETOLOGÓW

(531) 3.9.18, 26.1.4, 27.5.5, 29.1.1, 29.1.4, 29.1.12
(511) 41, 42

(210) **258963** (220) 2002 12 18
(731) Piątkowska Katarzyna, RELIBUJ - ORBERS, Warszawa
(540) RELIBUJ ORBERS
(511) 14

(210) **258964** (220) 2002 12 18
(731) „METALGUM" SPECJALISTYCZNA WULKANIZACJA PRZEMYSŁOWA ZAKŁAD PRODUKCYJNY USŁUGOWO-HANDLOWY Sp. z o.o., Tarnobrzeg
(540) metal SM gum

(531) 26.2.7, 27.5.5, 29.1.2, 29.1.8
(511) 07, 11, 17, 40

(210) **258965** (220) 2002 12 18
(731) Sucholas Roman, Zakład Krawiecki, Zielona Góra
(540) SANCEZZ
(511) 25

(210) **258966** (220) 2002 12 18
(731) Soda-Club (CO2) AG, Zug, CH
(540) ALCO 2 JET
(511) 01, 06, 07, 21, 32, 37, 39, 42

(210) **258967** (220) 2002 12 18
(731) Soda-Club (CO2) AG, Zug, CH
(540) ALCOJET
(511) 01, 06, 07, 21, 32, 37, 39, 42

(210) **258968** (220) 2002 12 18
(731) Soda-Club (CO2) AG, Zug, CH
(540) SODA-CLUB
(511) 01, 06, 07, 21, 32, 37, 39, 42

(210) **258969** (220) 2002 12 18
(731) Nitecki Stanisław, Przedsiębiorstwo Usługowo-Handlowe „WIM", Huta Żabiowolska 96
(540) PALATIUM
(511) 43

(210) **258970** (220) 2002 12 18
(731) UNI-PRESIDENT ENTERPRISES CORP., Tainan Hsien, TW
(540) MASTER CAFë

(531) 2.1.1, 26.1.2, 27.5.5, 29.1.12
(511) 30

(210) **258971** (220) 2002 12 18
(731) Thai Union Manufacturing Company Limited, Bankok, TH

(540) SEALECT BRAND TASTE & QUALITY

(531) 3.9.1, 26.1.5, 26.4.2, 27.5.5, 29.1.3
(511) 29

(210) **258972** (220) 2002 12 18
(731) Biuro Przedstawicielskie Firm Zagranicznych MERCATOR, Warszawa
(540) NaprawOdlew

(531) 27.5.5, 29.1.1, 29.1.4
(511) 01

(210) **258973** (220) 2002 12 18
(731) JANEX-ELEKTRO Jan i Jadwiga Mieszczak Sp.J., Lubin
(540) janex Elektro Jan i Jadwiga Mieszczak sp.j.

(531) 1.5.1, 27.5.1, 27.5.5, 29.1.1, 29.1.6, 29.1.8
(511) 09, 11, 35, 36, 39, 42

(210) **258974** (220) 2002 12 18
(731) Bakor International Ltd. Sp. z o.o., Skierniewice
(540) BAKOR

(531) 5.3.13, 5.9.1, 26.4.2, 27.5.5, 29.1.12
(511) 07, 31, 35, 39, 40, 44

(210) **258975** (220) 2002 12 18
(731) Zaręba Dominika Agnieszka, BEZDROŻA, Kraków
(540) POLSKA TURYSTYCZNA
(511) 09, 16, 35, 39, 41, 42

(210) **258976** (220) 2002 12 18
(731) Filipek Bogusław, Słota-Szumiec Elżbieta „BOGUSŁAW" S.C., Kraków Balice
(540) LL LIGHT LINE

(531) 26.4.22, 27.5.5, 27.5.17
(511) 18, 20

(210) **258977** (220) 2002 12 18
(731) TYMBARK S.A., Tymbark 156
(540) Armando

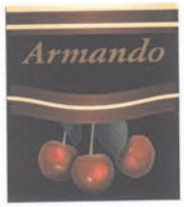

(531) 5.3.15, 5.7.16, 25.1.15, 26.4.1, 26.11.5, 26.11.6, 26.11.8, 27.5.5, 29.1.15
(511) 32, 33

(210) **258978** (220) 2002 12 18
(731) WERBATEX Sp. z o.o., Wadowice
(540)

(531) 5.3.15, 5.7.12, 11.3.2, 26.11.2, 29.1.15
(511) 30

(210) **258979** (220) 2002 12 18
(731) Samsung Electronics Co.,Ltd., Kyungki-do, KR
(540) STARDUST
(511) 07

(210) **258980** (220) 2002 12 18
(731) EAUX VIVES HARRICANA INC., Montreal, CA
(540) ESKER
(511) 32

(210) **258981** (220) 2002 12 18
(731) Sk Chemicals Co., Ltd, Suwon-si, KR
(540) SK Eurochemicals

(531) 27.5.5, 27.5.17
(511) 01

(210) **258982** (220) 2002 12 18
(731) WERBATEX Sp. z o.o., Wadowice
(540)

(531) 5.3.15, 5.7.8, 5.7.11, 5.7.12, 5.7.13, 5.7.14, 5.7.24, 11.3.2, 26.11.2, 29.1.15
(511) 30

(210) **258983** (220) 2002 12 18
(310) 76/427962 (320) 2002-07-08 (330) US
(731) Deja Vu Consulting, Inc., Lansing, US
(540) Dejá Vu

(531) 2.9.25, 9.9.5, 26.1.14, 27.5.5
(511) 41

(210) **258984** (220) 2002 12 18
(731) MASPEX WADOWICE Sp. z o.o., Wadowice
(540) Granada

(531) 5.7.11, 25.1.15, 26.2.1, 27.5.5, 27.5.17
(511) 32

(210) **258985** (220) 2002 12 18
(731) MASPEX WADOWICE Sp. z o.o., Wadowice
(540) Granada

(531) 5.7.13, 25.1.15, 26.2.1, 27.5.5, 27.5.17, 29.1.15
(511) 32

(210) **258986** (220) 2002 12 18
(731) Chrząszcz Zdzisław, Przedsiębiorstwo Produkcyjno-Handlowo-Usługowe „ZNIFOL” , Łódź
(540)

(531) 26.4.1, 27.5.1, 29.1.6, 29.1.8
(511) 04, 16

(210) **258987** (220) 2002 12 18
(731) Moryl Janina, Zakład Przetwórstwa Owocowo-Warzywnego „ROMEX” , Wielopole 89
(540) Babcia

(531) 27.5.5, 27.5.11, 27.5.17
(511) 29

(210) **258988** (220) 2002 12 18
(310) 76/433,232 (320) 2002-07-23 (330) US
(731) Biogen, Inc. (a Massachusetts corporation), Cambridge, US
(540) Amevive

(531) 26.13.25, 27.5.5, 27.5.17, 29.1.4, 29.1.11
(511) 05

(210) **258989** (220) 2002 12 18
(310) 76/433,230 (320) 2002-07-23 (330) US
(731) Biogen, Inc. (a Massachusetts corporation), Cambridge, US
(540) Amevive

(531) 26.13.25, 27.5.5, 27.5.17
(511) 05

(210) **258990** (220) 2002 12 18
(731) Zakłady Tłuszczowe Kruszwica S.A., Kruszwica
(540) NA DZIEŃ DOBRY !

(531) 1.3.2, 5.9.15, 5.9.17, 5.9.21, 8.1.6, 8.5.4, 11.1.3, 11.3.4, 25.1.15, 27.5.5, 29.1.15
(511) 29

(210) **258991** (220) 2002 12 18
(731) HOOP S.A., Warszawa
(540) SIESTA
(511) 32

(210) **258992** (220) 2002 12 18
(731) HOOP S.A., Warszawa
(540) Napój Tyski

(531) 27.5.5, 27.5.17, 29.1.4
(511) 32

(210) **258993** (220) 2002 12 18
(731) HOOP S.A., Warszawa
(540) ALCOHOOP
(511) 32, 33

(210) **258994** (220) 2002 12 18
(731) Aisin Seiki Kabushiki Kaisha (also trading as Aisin Seiki Co., Ltd.), Aichi-ken, JP
(540) ASCO

ASCO

(531) 27.5.17
(511) 12

(210) **258995** (220) 2002 12 18
(310) 78/160,866 (320) 2002-09-05 (330) US
(731) Ultrak, Inc. (a Delaware corporation), Lewisville, US
(540)

(531) 26.2.1, 26.3.6, 26.11.3, 29.1.6, 29.1.8
(511) 09

(210) **258996** (220) 2002 12 18
(310) 78/160,883 (320) 2002-09-05 (330) US
(731) Ultrak, Inc. (a Delaware corporation), Lewisville, US
(540) MDI
(511) 09

(210) **258997** (220) 2002 12 18
(310) 78/160,837 (320) 2002-09-05 (330) US
(731) Ultrak, Inc. (a Delaware corporation), Lewisville, US
(540) MONITOR DYNAMICS
(511) 09

(210) **258998** (220) 2002 12 18
(731) Sobieszek Josef, Wuppertal, DE
(540) S

(531) 26.11.7, 26.11.13, 27.5.1, 29.1.1, 29.1.3, 29.1.4
(511) 41

(210) **258999** (220) 2002 12 18
(731) Barańczyk Ireneusz, Barańczyk Patryk, Przedsiębiorstwo Produkcyjno-Handlowe Bifood s.c., Psary Polskie 28 B
(540) Bifrutki

(531) 27.5.2, 27.5.5, 29.1.1, 29.1.4
(511) 30

(210) **259000** (220) 2002 12 18
(731) Kula Grzegorz, Kula Bożena Firma Produkcyjno-Handlowo-Usługowa BUTELX, Bogucin Duży
(540) BUTELX
(511) 03, 20, 29, 32

(210) **259001** (220) 2002 12 18
(731) CEGAL spółka jawna, Artur Gawlik, Cecylia Gawlik, Kazimierz Gawlik, Marek Gawlik, Łódź
(540) HOTEL AMBASADOR
(511) 43

(210) **259002** (220) 2002 12 17
(731) MARCPOL S.A., Łomianki
(540) Popieraj swoje !!!

(531) 26.1, 26.2, 27.5
(511) 29, 30, 32, 33, 34

(210) **259003** (220) 2002 12 19
(731) I Oddział w Warszawie Związku Polskich Spadochroniarzy - Agencja Ochrony „DESANT”, Warszawa
(540) DESANT I ZPS

(531) 5.3.11, 18.5.8, 26.1.4, 26.2.7, 27.5.5, 27.5.17
(511) 45

(210) **259004** (220) 2002 12 19

(731) Borowiecki Łukasz, EUROTRADE GRUPA, Szczecin

(540)

(531) 3.7.2, 4.3.1, 24.1.9, 24.9.1

(511) 35, 40

(210) **259005** (220) 2002 12 19

(731) Borowiecki Łukasz, EUROTRADE GRUPA, Szczecin

(540) tvg TELEWIZJA GRYF

(531) 26.1.1, 27.5.5, 27.5.17, 29.1.6, 29.1.8

(511) 35, 38

(210) **259006** (220) 2002 12 19

(731) „LOTTOMERKURY" Sp. z o.o., Warszawa

(540) M LOTTO 12 5 22 3 37 1 25 8 MERKURY

(531) 3.7.17, 26.1.17, 27.1.8, 27.5.5, 27.5.17, 29.1.2, 29.1.4, 29.1.13

(511) 16, 35, 36, 37, 39, 40, 41, 44, 45

(210) **259007** (220) 2002 12 19

(731) Kołodziejczyk Mariusz, PRZEDSIĘBIORSTWO PRODUKCYJNO-HANDLOWO-USŁUGOWE „FOL-PACK", Końskie

(540) FP

(531) 26.1.1, 26.1.9, 26.4.3, 27.5.23, 29.1.4, 29.1.6

(511) 16

(210) **259008** (220) 2002 12 19

(731) Wierzbowski Marek, HYDRO-SYSTEM, Grudziądz

(540) HYDRO SYSTEM

(531) 1.15.15, 27.1.4, 27.1.6, 27.5.5, 27.5.17

(511) 11, 39, 42

(210) **259009** (220) 2002 12 19

(731) Aronia S.A., Łęczyca

(540) aronia sa dzień dobry

(511) 05, 29, 30, 32

(210) **259010** (220) 2002 12 19

(731) Matyszkiel Tadeusz, „KARWIT" Zakład Wyrobów Cukierniczych, Kalisz

(540) Fru BOBO Fruit flavoured boiled sweets

(531) 1.15.14, 5.7.10, 5.7.11, 5.7.13, 5.7.22, 25.1.18, 26.4.1, 27.5.5, 29.1.15

(511) 30

(210) **259011** (220) 2002 12 19

(731) Matyszkiel Tadeusz, „KARWIT" Zakład Wyrobów Cukierniczych, Kalisz

(540) Jogo BOBO Fruit and cream candy

(531) 1.15.14, 5.1.10, 5.7.11, 5.7.13, 5.7.22, 25.1.18, 26.4.1, 27.5.5, 29.1.15

(511) 30

(210) **259012** (220) 2002 12 19

(731) Fundacja „Rodzić po Ludzku", Warszawa

(540) Fundacja Rodzić po Ludzku

(531) 5.5.20, 26.1.6, 27.5.5, 29.1.1, 29.1.3, 29.1.4, 29.1.8

(511) 35, 41

(210) **259013** (220) 2002 12 19
(731) Polskie Media Amer.Com S.A., Poznań
(540) Vive la Pologne !
(511) 33

(210) **259014** (220) 2002 12 19
(731) „CENOWA BOMBA" Sp. z o.o., Rzeszów
(540) Odzież w Bombowych Cenach

(531) 27.5.5
(511) 24, 25, 35

(210) **259015** (220) 2002 12 19
(731) DR. LAZAR Y CIA.S.A. QUIMICA E INDUSTRIAL, Carapachay, AR
(540) DILUTOL
(511) 05

(210) **259016** (220) 2002 12 19
(731) „CENOWA BOMBA" Sp. z o.o., Rzeszów
(540) Bombowa Odzież

(531) 27.5.5
(511) 24, 25, 35

(210) **259017** (220) 2002 12 19
(731) „CENOWA BOMBA" Sp. z o.o., Rzeszów
(540)

(531) 23.3.11, 26.1.14, 29.1.1, 29.1.2
(511) 24, 25, 35

(210) **259018** (220) 2002 12 19
(731) Grochowska Hanna, Kędzierzyn Koźle
(540) Dactylo

(531) 26.11.2, 29.1.1, 29.1.2, 29.1.3
(511) 42

(210) **259019** (220) 2002 12 19
(731) DR. LAZAR Y CIA.S.A. QUIMICA E INDUSTRIAL, Carapachay, AR
(540) LAZAR
(511) 05

(210) **259020** (220) 2002 12 19
(731) PRZEDSIĘBIORSTWO „EL-WOD" SPÓŁKA JAWNA Mariola i Dariusz Urbankiewicz, Elbląg
(540) EL WOD

(531) 26.1.1, 26.1.7, 27.5.5, 27.5.11, 29.1.2, 29.1.3
(511) 06, 35, 37, 39

(210) **259021** (220) 2002 12 19
(731) Rybińska Elżbieta, Nowak Bogusław, Zakład Produkcyjno-Handlowo Usługowy „MŁYNARZ", Szamotuły
(540) Restauracja Młynarka

(531) 7.1.13, 27.5.5, 29.1.7, 29.1.8
(511) 43

(210) **259022** (220) 2002 12 19
(731) Sawicki Piotr, Szczecin
(540) JADĘ BEZPIECZNIE ! TAXI

(531) 2.5.17, 12.1.9, 26.1.1, 27.5.5, 29.1.1, 29.1.3
(511) 35

(210) **259023** (220) 2002 12 19
(731) Śląska Wytwórnia Wódek Gatunkowych „POLMOS" SA, Bielsko-Biała
(540) BALSAM żołądkowy

(531) 18.3.2, 18.3.5, 25.1.15, 26.1.1, 26.4.1, 26.13.0, 27.5.5, 29.1.15
(511) 33

(210) **259024** (220) 2002 12 19
(731) Śląska Wytwórnia Wódek Gatunkowych „POLMOS" SA, Bielsko-Biała
(540) orla

(531) 24.5.5, 26.1.1, 26.5.12, 26.5.18, 26.13.0, 29.1.15
(511) 33

(210) **259025** (220) 2002 12 19
(731) „RAUTARUUKKI POLSKA" Sp. z o.o., Żyrardów
(540) MAXI PREFA
(511) 06, 08, 17, 19, 37

(210) **259026** (220) 2002 12 19
(731) FORD MOTOR COMPANY, Dearborn, US
(540) FORD
(511) 16

(210) **259027** (220) 2002 12 19
(731) M. Mazurek i Partnerzy Prawnicza Spółka Komandytowa, Warszawa
(540) M. MAZUREK I PARTNERZY

(531) 26.4.1, 27.5.9, 27.5.11, 29.1.3
(511) 35, 42

(210) **259028** (220) 2002 12 19
(731) CAPITOL Sp z o.o., Warszawa
(540) appetita

(531) 9.1.10, 26.11.1, 27.5.5, 29.1.1
(511) 30

(210) **259029** (220) 2002 12 19
(731) CAPITOL Sp z o.o., Warszawa
(540) apetita

(531) 9.1.10, 26.11.1, 27.5.5, 29.1.1
(511) 30

(210) **259030** (220) 2002 12 19
(731) Compagnie Gervais Danone, Levallois-Perret, FR
(540)

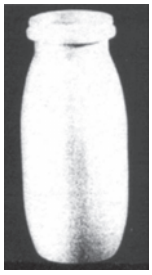

(531) 19.7.1, 19.7.12
(511) 29

(210) **259031** (220) 2002 12 19
(731) DROBIMEX- HEINTZ Sp. z o.o., Szczecin
(540)

(531) 3.7.3, 24.9.3
(511) 29, 31

(210) **259032** (220) 2002 12 19
(731) AOP Orphan Pharmaceuticals AG, Wiedeń, AT
(540) THROMBOREDUCTIN
(511) 05

(210) **259033** (220) 2002 12 19
(731) DROBIMEX- HEINTZ Sp. z o.o., Szczecin
(540) KURCZAK W KORONIE
(511) 29, 31

(210) **259034** (220) 2002 12 19
(731) Europejski Instytut Rozwoju Kadr Sp. z o.o., Warszawa
(540) EUROFIRMA
(511) 41

(210) **259035** (220) 2002 12 19
(731) DROBIMEX- HEINTZ Sp. z o.o., Szczecin
(540) PTACTWO ZOSI
(511) 29, 31

(210) **259036** (220) 2002 12 19
(731) DROBIMEX- HEINTZ Sp. z o.o., Szczecin
(540) DROBI
(511) 29, 31

(210) **259037** (220) 2002 12 19
(731) Europejski Instytut Rozwoju Kadr Sp. z o.o., Warszawa

(540) EUROPEJSKI INSTYTUT ROZWOJU KADR

(531) 1.1.5, 27.5.9, 29.1.4
(511) 16, 35, 36, 37, 39, 40, 41, 42, 43, 44

(210) **259038** (220) 2002 12 19
(731) DROBIMEX- HEINTZ Sp. z o.o., Szczecin
(540) DROBIMEX
(511) 29, 31

(210) **259039** (220) 2002 12 19
(731) DROBIMEX- HEINTZ Sp. z o.o., Szczecin
(540) Drobimex

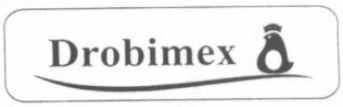

(531) 3.7.3, 26.4.1, 26.11.1, 27.5.5, 27.5.11
(511) 29, 31

(210) **259040** (220) 2002 12 19
(731) IZBA NOTARIALNA W WARSZAWIE, Warszawa
(540) IZBA NOTARIALNA W WARSZAWIE

(531) 7.5.8, 9.1.10, 24.7.1, 27.5.5, 29.1.15
(511) 16, 41, 42

(210) **259041** (220) 2002 12 19
(731) IZBA NOTARIALNA W WARSZAWIE, Warszawa
(540) Notariat Polski

Notariat Polski

(531) 27.5.5
(511) 16, 41, 42

(210) **259042** (220) 2002 12 19
(731) IZBA NOTARIALNA W WARSZAWIE, Warszawa
(540) IZBA NOTARIALNA W WARSZAWIE

(531) 7.5.8, 9.1.10, 24.7.1, 27.5.5, 29.1.15
(511) 16, 41, 42

(210) **259043** (220) 2002 12 19
(731) IZBA NOTARIALNA W WARSZAWIE, Warszawa
(540) Notari@t Polski

Notari@t Polski

(531) 24.17, 27.5.5
(511) 16, 41, 42

(210) **259044** (220) 2002 12 19
(731) V Secret Catalogue, Inc. (Delaware corporation), Wilmington, US
(540) BODY BY VICTORIA
(511) 03, 25

(210) **259045** (220) 2002 12 19
(731) Rydz Robert, Nowicki Ryszard, Nowicki Tomasz „COFFEE BEAN" s.c., Warszawa
(540) CAVA cup of pleasure

(531) 26.4.1, 27.5.5, 29.1.13
(511) 30, 33, 35, 43

(210) **259046** (220) 2002 12 19
(731) Rydz Robert, Nowicki Ryszard, Nowicki Tomasz „COFFEE BEAN" s.c., Warszawa
(540) CAVA

(531) 26.4.1, 27.5.5, 29.1.13
(511) 30, 33, 35, 43

(210) **259047** (220) 2002 12 19
(731) PHILLIPS SCREW COMPANY (a Delaware corporation), Wakefield, US
(540)

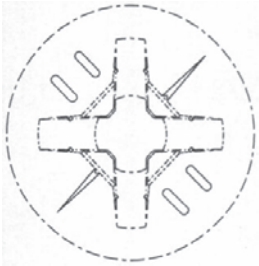

(531) 24.13.21, 24.13.22, 26.1.12
(511) 06

(210) **259048** (220) 2002 12 19
(731) Rydz Robert, Nowicki Ryszard, Nowicki Tomasz „COFFEE BEAN" s.c., Warszawa
(540) CAVA CUP OF PLEASURE
(511) 30, 33, 35, 43

(210) **259049** (220) 2002 12 19
(731) Carrefour Polska Sp. z o.o., Warszawa
(540) Champion GLOBI niskie ceny cały rok

(531) 4.5.3, 4.5.5, 26.2.1, 26.4.1, 27.5.5, 29.1.1, 29.1.3, 29.1.8
(511) 35

(210) **259050** (220) 2002 12 19
(731) Carrefour Polska Sp. z o.o., Warszawa
(540) niskie ceny cały rok

(531) 26.4.1, 27.5.9, 29.1.1, 29.1.8
(511) 35

(210) **259051** (220) 2002 12 19
(310) 2002-3058 (320) 2002-09-03 (330) KR
(731) LG Electronics Investment, Ltd., Seoul, KR
(540) LG HomNet

(531) 1.13.15, 27.5.9
(511) 07, 09, 11, 38

(210) **259052** (220) 2002 12 19
(731) Kabushiki Kaisha Nibariki, Tokio, JP
(540) SPIRITED AWAY
(511) 09, 14, 15, 16, 18, 20, 21, 24, 25, 26, 27, 28, 29, 30, 32, 33, 38, 41, 42

(210) **259053** (220) 2002 12 19
(731) MIEJSKIE PRZEDSIĘBIORSTWO WODOCIĄGÓW I KANALIZACJI S.A., Warszawa
(540) 1886 WODOCIĄGI I KANALIZACJA

(531) 4.2.11, 7.1.6, 20.7.1, 26.3.2, 26.4.1, 26.11.1, 27.5.9, 29.1.1, 29.1.4, 29.1.8
(511) 37, 39, 40, 42

(210) **259054** (220) 2002 12 19
(731) Przedsiębiorstwo Wielobranżowe „LINEK", Cybulice Małe
(540) LINEK Eko

(531) 26.1.1, 27.5.2, 27.5.9, 29.1.2, 29.1.3, 29.1.4, 29.1.13
(511) 03, 06, 16, 35, 39, 40

(210) **259055** (220) 2002 12 19
(731) LINCOLN GLOBAL, Inc., Monterey Park, US
(540) A ArcLink

(531) 27.1.25, 27.5.5
(511) 09

(210) **259056** (220) 2002 12 19
(731) Przedsiębiorstwo Farmaceutyczne „JELFA" S.A., Jelenia Góra
(540) BEDICORT G
(511) 05

(210) **259057** (220) 2002 12 19
(731) Przedsiębiorstwo Farmaceutyczne „JELFA" S.A., Jelenia Góra
(540) BETADERM
(511) 5

(210) **259058** (220) 2002 12 20
(731) JJW Spółka Jawna, J.Karpiński, J. Rudnicki, W.Lewin, Piaseczno
(540) MOTIVE
(511) 25

(210) **259059** (220) 2002 12 20
(731) Łykowski Sławomir, INTERCONSULTING IMPORT-EXPORT, Warszawa
(540) AUTOGADATEK
(511) 09

(210) **259060** (220) 2002 12 20
(731) Spółdzielnia Mleczarska RYKI, Ryki
(540) CEZAR
(511) 29

(210) **259061** (220) 2002 12 20
(731) Hołdrowicz Beata , „PANACEUM” Import-Export, Zakręt
(540) HaiChao

(531) 5.7.1, 27.5.5, 29.1.3
(511) 03, 05, 10, 29, 30, 31, 32

(210) **259062** (220) 2002 12 20
(731) Hołdrowicz Beata „PANACEUM” Import-Export, Zakręt
(540) PANACEUM

(531) 1.15.9, 5.3.11, 26.1.3, 27.5.5, 29.1.13
(511) 03, 05, 10, 29, 30, 31, 32

(210) **259063** (220) 2002 12 20
(731) STOCZNIA SZCZECIŃSKA NOWA Sp. z o.o., Szczecin
(540) Stocznia Szczecińska Nowa

(531) 4.3, 26.4, 27.5, 29.1
(511) 06, 12, 37, 42

(210) **259064** (220) 2002 12 20
(731) STOCZNIA SZCZECIŃSKA NOWA Sp. z o.o., Szczecin
(540) NOWA

(531) 4.3.1, 18.4.2, 26.4.4, 27.5.5, 29.1.4
(511) 06, 12, 37, 42

(210) **259065** (220) 2002 12 20
(731) Nowak Paweł, „NOWEL”, Nowy Sącz
(540) NOWEL

(531) 1.15.24, 27.1.13, 29.1.4
(511) 37, 39, 40, 42

(210) **259066** (220) 2002 12 20
(731) Regionalne Centrum Krwiodawstwa i Krwiolecznictwa, Katowice
(540) WAMPIRIADA

(531) 27.5.1, 29.1.1
(511) 44

(210) **259067** (220) 2002 12 20
(731) Kula Grzegorz, Kula Bożena Firma Produkcyjno-Handlowo-Usługowa BUTELX, Bogucin Duży 67
(540)

(531) 19.7.23
(511) 29, 32

(210) **259068** (220) 2002 12 20
(731) Kula Grzegorz, Kula Bożena Firma Produkcyjno-Handlowo-Usługowa BUTELX, Bogucin Duży 67
(540)

(531) 19.7.23
(511) 29, 32

(210) **259069** (220) 2002 12 20
(731) Kula Grzegorz, Kula Bożena Firma Produkcyjno-Handlowo-Usługowa BUTELX, Bogucin Duży 67

(540)

(531) 19.7.23
(511) 29, 32

(210) **259070** (220) 2002 12 20
(731) Kula Grzegorz, Kula Bożena Firma Produkcyjno-Handlowo-Usługowa BUTELX, Bogucin Duży 67
(540)

(531) 19.7.23
(511) 29, 32

(210) **259071** (220) 2002 12 20
(731) Kurtyka Wojciech, Brzesko
(540) fire
(511) 09, 37, 38, 42

(210) **259072** (220) 2002 12 20
(731) Axel Springer Kontakt Sp. z o.o., Warszawa
(540) mBilet
(511) 16, 35, 38, 42

(210) **259073** (220) 2002 12 20
(731) Grzelak Dariusz, Ząbki
(540) VA voka

(531) 27.5
(511) 09, 35

(210) **259074** (220) 2002 12 20
(731) Domin Marek, Warszawa-Łomianki
(540) Domin

(531) 26.4.4, 27.5.17, 29.1.3
(511) 35

(210) **259075** (220) 2002 12 20
(731) Domin Marek, Warszawa-Łomianki
(540) Domin

Domin

(531) 27.5.5
(511) 35

(210) **259076** (220) 2002 12 20
(310) 78/157858; 78/157862; 78/157864
(320) 2002-08-26; 2002-08-26; 2002-08-26
(330) US; US; US
(731) Warner - Lambert Company, Morris Plains, US
(540) NEURONTIN

NEURONTIN

(531) 2.9.25, 27.5.17
(511) 05, 16, 44

(210) **259077** (220) 2002 12 20
(310) 78/159537; 78/159340; 78/159334
(320) 2002-08-30; 2002-08-29; 202-08-29
(330) US; US; US
(731) Warner - Lambert Company, Morris Plains, US
(540)

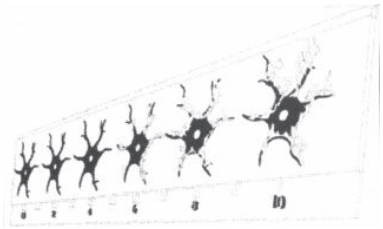

(531) 1.15.5, 2.9.25, 17.5.1
(511) 05, 16, 44

(210) **259078** (220) 2002 12 20
(310) 78/159346; 78/159350; 78/159225; 78/159225
(320) 2002-08-29; 2002-08-29; 2002-08-29
(330) US; US; US
(731) Warner - Lambert Company, Morris Plains, US
(540)

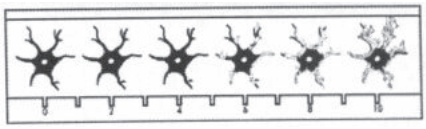

(531) 1.15.5, 2.9.25, 17.5.1
(511) 05, 16, 44

(210) **259079** (220) 2002 12 20
(310) 78/159186; 78/159342; 78/159232
(320) 2002-08-29; 2002-08-29; 2002-08-29
(330) US; US; US
(731) Warner - Lambert Company, Morris Plains, US

(540)

(531) 2.9.25
(511) 05, 16, 44

(210) **259080** (220) 2002 12 20
(731) MIL MIL 76 S.R.L., Landiana, IT
(540) DELICE

DELICE

(531) 27.5.5
(511) 03

(210) **259081** (220) 2002 12 20
(731) Meggle AG, Wasserburg, DE
(540) Mr. Classic
(511) 29

(210) **259082** (220) 2002 12 20
(731) METRO Dienstleistungs - Holding GmbH, Dusseldorf, DE
(540) LE GINESTRE
(511) 33

(210) **259083** (220) 2002 12 20
(731) RHODIA INC, Cranbury, US
(540) SIPOMER
(511) 01

(210) **259084** (220) 2002 12 20
(731) THORSMAN & CO AB, Nykping, SE
(540) SECOR
(511) 06

(210) **259085** (220) 2002 12 20
(731) Compagnie Gervais Danone, Levallois-Perret, FR
(540) DANONE Codziennie lepiej zakręcony mix

(531) 5.7.8, 11.1.2, 27.5.4, 29.1.11, 29.1.15
(511) 29

(210) **259086** (220) 2002 12 20
(731) Stern Stewart & Co., New York, US
(540) EVA
(511) 09, 16, 36, 41

(210) **259087** (220) 2002 12 20
(310) 78/914415 (320) 2002-12-05 (330) US
(731) Herman Miller, Inc., Zeeland, US
(540) MIRRA
(511) 20

(210) **259088** (220) 2002 12 20
(731) Trojan Marta, Warszawa
(540) TROJAN PRESS

(531) 3.3.1, 27.5.5, 29.1.12
(511) 16, 35, 41, 42

(210) **259089** (220) 2002 12 20
(731) Trojan Marta, Warszawa
(540) FOYER

FOYER

(531) 27.5.1, 29.1.15
(511) 16, 35, 41, 42

(210) **259090** (220) 2002 12 20
(731) LESTAR S.J.Antosiuk Jacek, Major Paweł, Opacz k/Warszawy
(540) LESTAR Power X

LESTAR **Power X**

(531) 27.5.5
(511) 09, 42

(210) **259091** (220) 2002 12 20
(731) LESTAR S.J.Antosiuk Jacek, Major Paweł, Opacz k/Warszawy
(540) LESTAR Power Systems

LESTAR **Power Systems**

(531) 27.5.5
(511) 09, 42

(210) **259092** (220) 2002 12 20
(731) Pfeifer & Langen, Kolonia, DE
(540) Golden Sugar DIAMANT

(531) 1.3.2, 26.2.7, 26.15.5, 27.5.5
(511) 30

(210) **259093** (220) 2002 12 20
(731) PERFORMANCE HEALTH, INC., Export, US
(540) BIOFREEZE
(511) 05

(210) **259094** (220) 2002 12 20
(731) SORAYA S.A., Warszawa
(540) SORAYA KOLAGEN + ELASTYNA idealna pielęgnacja przez całą dobę

(531) 24.17.25, 27.5.5, 29.1.11
(511) 03

(210) **259095** (220) 2002 12 20
(731) Browar BELGIA Sp. z o.o., Kielce
(540) ANNO DOMINI 1234
(511) 32

(210) **259096** (220) 2002 12 20
(731) Browar BELGIA Sp. z o.o., Kielce
(540) A.D. 1623
(511) 32

(210) **259097** (220) 2002 12 20
(731) Browar BELGIA Sp. z o.o., Kielce
(540) ANNO DOMINI 1623
(511) 32

(210) **259098** (220) 2002 12 20
(731) Browar BELGIA Sp. z o.o., Kielce
(540) A.D. 1234
(511) 32

(210) **259099** (220) 2002 12 20
(731) Browar BELGIA Sp. z o.o., Kielce
(540) GINGER'S
(511) 32

(210) **259100** (220) 2002 12 20
(731) Chmura Radosław, Kancelaria Patentowa, Jastków
(540) R

(531) 2.1.1, 26.1.3, 26.3.1, 27.5.21
(511) 09, 16, 35, 38, 41, 42

(210) **259101** (220) 2002 12 20
(731) POLKOMTEL S.A., Warszawa
(540) jutro zaczyna się dziś
(511) 09, 35, 36, 38, 41

(210) **259102** (220) 2002 12 20
(731) FIRMA MIĘSNO-WĘDLINIARSKA „AJPI", Siemianowice Śląskie
(540) Wirtuoz
(511) 29, 30

(210) **259103** (220) 2002 12 20
(731) FIRMA MIĘSNO-WĘDLINIARSKA „AJPI", Siemianowice Śląskie
(540) Balzac
(511) 29, 30

(210) **259106** (220) 2002 12 20
(731) FIRMA MIĘSNO-WĘDLINIARSKA „AJPI", Siemianowice Śląskie
(540) Sonata
(511) 29, 30

(210) **259107** (220) 2002 12 20
(731) FIRMA MIĘSNO-WĘDLINIARSKA „AJPI", Siemianowice Śląskie
(540) Etiuda
(511) 29, 30

(210) **259108** (220) 2002 12 20
(731) FIRMA MIĘSNO-WĘDLINIARSKA „AJPI", Siemianowice Śląskie
(540) Symfonia
(511) 29, 30

(210) **259109** (220) 2002 12 20
(731) „EKSPRES" Sp. z o.o., Częstochowa
(540) neo line

(531) 27.5.1, 29.1.1, 29.1.4
(511) 16, 35

(210) **259110** (220) 2002 12 20
(731) Bojanowicz Piotr, Bojanowicz Bożena, Bojanowicz Bogdan Przedsiębiorstwo Produkcyjno-Handlowo-Usługowe „MULTIMETAL" s.c., Częstochowa
(540) Multi Metal

(531) 26.4.1, 27.5.1, 29.1.1, 29.1.8
(511) 06, 35, 40

(210) **259111** (220) 2002 12 21
(731) PHYTOPHARM DOBRZYCA Sp. z o.o., Dobrzyca
(540) flosana
(511) 05, 31

(210) **259112** (220) 2002 12 21
(731) Gołda Mirosław, „AGENCJA M.G.", Warszawa
(540) CAFE DE PARIS

(531) 27.5.1, 29.1.2
(511) 35, 43

(210) **259113** (220) 2002 12 21
(731) „DOMOS POLSKA" Izabella Lewandowska - Gołda i Jan Muszyński Spółka Jawna, Warszawa
(540) Domos Polska
(511) 01, 05, 30, 35

(210) **259114** (220) 2002 12 21
(731) Pomianowski Wojciech, „PPH CAROSWEET", Warszawa
(540) CaroSweet

(531) 27.5.5, 27.5.11
(511) 35

(210) **259115** (220) 2002 12 21
(731) Lewandowska - Gołda Izabella, Pomianowski Wojciech, „EFFERTA SC", Warszawa
(540) Vita Fizz

(531) 26.1.3, 27.5.5, 29.1.3
(511) 05, 30, 32

(210) **259116** (220) 2002 12 21
(731) Lewandowska - Gołda Izabella, Pomianowski Wojciech, „EFFERTA SC", Warszawa
(540) VitaPlus

(531) 27.5.3
(511) 05, 30

(210) **259117** (220) 2002 12 21
(731) CUKIERNICZA SPÓŁDZIELNIA INWALIDÓW „JEDNOŚĆ", Grójec
(540) JEDNOŚĆ Toffi mleczno-cytrynowe

(531) 25.1.19, 27.5.2, 29.1.13
(511) 30

(210) **259118** (220) 2002 12 21
(731) CUKIERNICZA SPÓŁDZIELNIA INWALIDÓW „JEDNOŚĆ", Grójec
(540) JEDNOŚĆ Toffi kakaowo-migdałowe

(531) 25.1.19, 27.5.2, 29.1.13
(511) 30

(210) **259119** (220) 2002 12 21
(731) „DOMOS POLSKA" Izabella Lewandowska-Gołda i Jan Muszyński Spóła Jawna, Warszawa
(540) maxi sweet
(511) 01, 05, 30

(210) **259120** (220) 2002 12 21
(731) TVN Sp. z o.o., Warszawa
(540) Na Wspólnej
(511) 03, 09, 16, 25, 28, 35, 38, 41, 42

(210) **259121** (220) 2002 12 21
(731) „MONNARI TRADE" SA, Łódź
(540) mollari

(531) 27.5.5, 29.1.12
(511) 03, 18, 25

(210) **259122** (220) 2002 12 21
(731) PĘDZIK Sp. z o.o., Wrocław
(540) TRIMALCHIO

(531) 27.5.5
(511) 39, 41, 43

(210) **259123** (220) 2002 12 21
(731) PĘDZIK Sp. z o.o., Wrocław

(540) pend

(531) 27.5.1, 29.1.13
(511) 02, 03, 04, 05, 06, 08, 09, 11, 12, 16, 21, 22, 25, 28, 29, 30, 31, 32, 33, 34, 37, 39

(210) **259124** (220) 2002 12 23
(731) Natur Produkt Zdrovit Sp. z o.o., Warszawa
(540) NIE LUBISZ MLEKA? POLUBISZ Zdrovit Calcium Milk.
(511) 05

(210) **259125** (220) 2002 12 21
(731) „MONNARI TRADE" SA, Łódź
(540) m

(531) 26.4.1, 27.5.21, 29.1.12
(511) 03, 18, 25

(210) **259126** (220) 2002 12 23
(731) CER-ROL Sp. z o.o., Mniszków
(540) CERROL
(511) 01, 02, 11, 19, 21, 35, 36, 37, 42

(210) **259127** (220) 2002 12 23
(731) CER-ROL Sp. z o.o., Mniszków
(540) cerrol

(531) 26.4.9, 27.5.5, 29.1.7
(511) 01, 02, 11, 19, 21, 35, 36, 37, 42

(210) **259128** (220) 2002 12 23
(731) Bejmert Jacek, Konstantynów Łódzki
(540) Nino Telli

(531) 26.4.5, 27.5.1
(511) 25

(210) **259129** (220) 2002 12 22
(731) Zakłady Mięsne Mysłowice „mysław" Sp. z o.o., Mysłowice
(540) SZYNKA Z KOTŁA
(511) 29

(210) **259130** (220) 2002 12 22
(731) Grupa Południe Sp. z o.o., Zabierzów
(540) GRUPA POŁUDNIE POLSKI HANDEL

(531) 26.1.2, 29.1.12
(511) 03, 32, 33, 34, 35, 36, 39, 41, 43

(210) **259131** (220) 2002 12 23
(731) Fijałkowski Antoni, Przedsiębiorstwo „ANTONIEFF" Gold Silver Amber Art Jewellery , Gdańsk
(540) MINIHOTEL ANTONIEFF
(511) 35, 36, 37, 39, 41, 44, 45

(210) **259132** (220) 2002 12 23
(731) Fijałkowski Antoni, Przedsiębiorstwo „ANTONIEFF" Gold Silver Amber Art Jewellery , Gdańsk
(540) MINIHOTEL
(511) 35, 36, 37, 39, 41, 44, 45

(210) **259133** (220) 2002 12 23
(731) TRAVELMAN BIURO PODRÓŻY, Łódź
(540)

(531) 1.5, 26.4, 29.1
(511) 39

(210) **259134** (220) 2002 12 23
(731) TRAVELMAN BIURO PODRÓŻY, Łódź
(540) travelman

(531) 27.5, 29.1
(511) 39

(210) **259135** (220) 2002 12 23
(731) Zakład Mechaniki i Elektroniki „ZAMEL” spółka Jawna Józef Dzida, Wojciech Dzida, Katarzyna Łodzińska, Pszczyna
(540) molik
(511) 06, 09, 15

(210) **259136** (220) 2002 12 23
(731) Zakład Mechaniki i Elektroniki „ZAMEL” spółka jawna Józef Dzida, Wojciech Dzida, Katarzyna Łodzińska, Pszczyna
(540) flesz
(511) 06, 09, 15

(210) **259137** (220) 2002 12 23
(731) Rokita Jarosław, Drak Robert, ANCOM s.c., Kraków
(540) CENZOR

(531) 24.3.7, 27.5.5, 29.1.1
(511) 09

(210) **259138** (220) 2002 12 23
(731) „AUGUSTO - MARGO” Centrum Dystrybucji Sp. z o.o., Radziszewo
(540) MARGO
(511) 35, 39, 43

(210) **259139** (220) 2002 12 23
(731) ZPOW DWIKOZY S.A., Dwikozy
(540) VERMOUTH MARTINELLI DWIKOZY S.A.

(531) 3.4.11, 5.13.6, 25.1.15, 27.5.5, 29.1.15
(511) 33

(210) **259140** (220) 2002 12 23
(731) Martyniuk Tadeusz, ELMARCO, Gdańsk - Osowa
(540) galeria światła
(511) 11, 35, 37

(210) **259141** (220) 2002 12 23
(731) Kras Marian, Przedsiębiorstwo Handlowo-Usługowe „MARKPOL” Eksport-Import, Bydgoszcz
(540) MARKPOL

(531) 26.11.5, 27.5.5, 29.1.1
(511) 35

(210) **259142** (220) 2002 12 23
(731) ALRYDA Sp. z o.o., Katowice
(540) iskierka
(511) 21

(210) **259143** (220) 2002 12 23
(731) Mańczak Artur, Firma Handlowa SARIUS, Rewa
(540) GLOBOFLEX
(511) 07, 08

(210) **259144** (220) 2002 12 23
(731) ZAKŁADY PRZEMYSŁU TŁUSZCZOWEGO OLVIT Sp. z o.o., Gdańsk
(540) milama

(531) 8.1.16, 26.1.2, 27.5.1, 29.1.12
(511) 29, 30, 32

(210) **259145** (220) 2002 12 23
(731) ZAKŁADY PRZEMYSŁU TŁUSZCZOWEGO OLVIT Sp. z o.o., Gdańsk
(540) akord
(511) 29, 30, 32

(210) **259146** (220) 2002 12 23
(731) Pabianickie Zakłady Farmaceutyczne Polfa, Pabianice
(540) LAMOTEN

LAMOTEN

(531) 27.5.5
(511) 05

(210) **259147** (220) 2002 12 23
(731) „SAN-MED” Klasicki Kozimor Sp.j., Bystrzyca Kłodzka

(540) SAN MED

(531) 24.11.25, 26.1.2, 27.5.5, 29.1.4
(511) 30

(210) **259148** (220) 2002 12 23
(731) TOSCA Sp. z o.o., Kraków
(540) Slow Food

(531) 3.11.7, 27.5.5
(511) 29, 30, 31, 32, 33, 43

(210) **259149** (220) 2002 12 23
(731) Przedsiębiorstwo Zagraniczne „BELLVIT" Sp. z o.o., Rumia
(540) SPOT-ON

(531) 1.15.9, 27.5.2, 29.1.13
(511) 25

(210) **259150** (220) 2002 12 23
(731) EUROCASH Sp. z o.o., Poznań
(540) Granvita
(511) 30, 32

(210) **259151** (220) 2002 12 23
(731) Wydawnictwo „PRZEKRÓJ" Sp. z o.o., Warszawa
(540) PARADA JAMNIKÓW
(511) 09, 16, 35, 38, 41, 42

(210) **259152** (220) 2002 12 23
(731) FOTA S.A., Gdynia
(540) KAGER PRODUCTS

(531) 5.3.6, 27.5.5, 29.1.13
(511) 04, 08, 12, 37, 39

(210) **259153** (220) 2002 12 23
(731) TEHACO Sp. z o.o., Gdańsk-Osowa
(540) TEHACO

(531) 27.5, 29.1
(511) 06, 07, 09

(210) **259154** (220) 2002 12 23
(731) Gapski Krzysztof, Gapska Małgorzata - FPH-„MAJOKA", Pruszcz Gdański
(540) GAPI mebel

(531) 27.5.1
(511) 20

(210) **259155** (220) 2002 12 23
(731) Wydawnictwo „PRZEKRÓJ" Sp. z o.o., Warszawa
(540) PRZEKRÓJ
(511) 09, 16, 35, 38, 41, 42

(210) **259156** (220) 2002 12 23
(731) ASTE Sp. z o.o., Gdańsk
(540) ASTE
(511) 06, 09, 11, 17, 19, 39, 42

(210) **259157** (220) 2002 12 23
(731) Zdrojewski Rafał, Zagadłowski Jerzy, Michalak Piotr, Riebandt Jacek, Subocz Andrzej, TDM S.C., Tczew
(540) Tani Dom Mody

(531) 26.4.2, 27.5.5, 29.1.13
(511) 18, 25

(210) **259159** (220) 2002 12 23
(731) Żychski Piotr, Przedsiębiorstwo Usług Komputerowych SOFTECH BIS, Kołobrzeg
(540) gastro
(511) 09

(210) **259160** (220) 2002 12 23
(731) „AGROLOK" Sp. z o.o., Golub-Dobrzyń
(540) NaszMix

(531) 27.5.1, 29.1.1
(511) 31

(210) **259161** (220) 2002 12 23
(731) Osowska Zenona, Bydgoska Hurtownia Pracownicza „BEHAPEX", Bydgoszcz
(540) BEHAPEX
(511) 09, 25

(210) **259162** (220) 2002 12 23
(731) Pociot Adam, Firma Handlowo-Usługowa , Toruń
(540) VINTORE
(511) 20, 33, 39

(210) **259163** (220) 2002 12 23
(731) Żychski Piotr, Przedsiębiorstwo Usług Komputerowych SOFTECH BIS, Kołobrzeg
(540) chart
(511) 09

(210) **259164** (220) 2002 12 23
(731) Credit Suisse Life & Pensions Towarzystwo Ubezpieczeń na Życie S.A., Warszawa
(540) Pakiet Cyrkoniowy
(511) 16, 35, 36

(210) **259165** (220) 2002 12 23
(731) Credit Suisse Life & Pensions Towarzystwo Ubezpieczeń na Życie S.A., Warszawa
(540) Pakiet Opalowy
(511) 16, 35, 36

(210) **259166** (220) 2002 12 23
(731) Bochenek Krystyna, „KRYSTYNA B.”, Katowice
(540) DYKTANDO

(531) 26.4.4, 27.5.5, 29.1.1
(511) 16, 35, 38, 41

(210) **259167** (220) 2002 12 23
(731) Credit Suisse Life & Pensions Towarzystwo Ubezpieczeń na Życie S.A., Warszawa
(540) Pakiet Topazowy
(511) 16, 35, 36

(210) **259168** (220) 2002 12 23
(731) STABILATOR Sp. z o.o., Gdynia
(540) stabilator

(531) 26.4.2, 27.5.1, 29.1.1
(511) 06, 19, 35, 37, 39, 41, 42

(210) **259169** (220) 2002 12 23
(731) Zawiślak Barbara, ZawiślakTomasz, „SARA I” S.C., Jastrzębie Zdrój
(540) SARAH

(531) 2.3.7, 26.1.2, 27.5.5, 29.1.12
(511) 25, 35, 37, 40, 42, 45

(210) **259170** (220) 2002 12 23
(731) Sieć Delko S.A., Śrem
(540) Blue natura

(531) 5.3.11, 26.4.4, 27.5.1, 29.1.13
(511) 03, 05

(210) **259171** (220) 2002 12 23
(731) MOL Sp. z o.o., Suchy Las
(540) MOL 1991

(531) 26.4, 26.13, 27.5, 27.7, 29.1
(511) 06, 19, 20, 22, 24

(210) **259172** (220) 2002 12 23
(731) INTER PHARMA Sp. z o.o., Warszawa
(540) ZOPIX
(511) 05

(210) **259173** (220) 2002 12 23
(731) „CCC” Sp. z o.o., Polkowice Dolne
(540) FATA MORGANA

(531) 27.5.9
(511) 25

(210) **259174** (220) 2002 12 23
(731) INTER PHARMA Sp. z o.o., Warszawa
(540) AZIMED
(511) 05

(210) **259175** (220) 2002 12 23
(731) „CCC” Sp. z o.o., Polkowice Dolne

(540) Platinium
(531) 27.5.5, 29.1.6
(511) 25

(210) **259176** (220) 2002 12 23
(731) PKS Spółka z o.o. Kozienice, Kozienice

(540) EXPRESS KOZIOŁEK

(531) 24.15.21, 26.3.2, 26.11.1, 27.5.9, 29.1.1, 29.1.4
(511) 04, 12, 37, 39, 42

(210) **259177** (220) 2002 12 23
(731) Porsaco A/S, Brondby, DK
(540) PORSA SYSTEM

(531) 26.4.2, 26.11.2, 27.5.9
(511) 06, 20, 21

(210) **259178** (220) 2002 12 23
(731) Porsaco A/S, Brondby, DK
(540) PORSA
(511) 06, 20, 21

(210) **259179** (220) 2002 12 23
(731) Przedsiębiorstwo EKOMAX Sp. z o.o., Konin
(540) EKOMAX

(531) 27.5.2, 27.5.5, 29.1.3
(511) 16, 17

(210) **259180** (220) 2002 12 23
(731) British American Tobacco (Brands) Limited, Londyn WC2R 2PG, GB
(540) XIRIX
(511) 34

(210) **259181** (220) 2002 12 23
(731) WAVIN METALPLAST - BUK Sp. z o.o., Buk
(540) fastflow
(511) 06, 19

(210) **259182** (220) 2002 12 23
(731) Przedsiębiorstwo Budowlane „BUDIREM" - Lucjan MACEK, Ewa ŻUREK, Spółka Jawna, Sosnowiec
(540) BUDIREM

(531) 26.3.1, 26.4.2, 26.11.1, 26.13.0, 27.5.5, 27.5.11, 29.1.1
(511) 35, 37, 39, 42

(210) **259183** (220) 2002 12 23
(731) GlaxoSmithKline Pharmaceuticals S.A., Poznań
(540) Aktywne życie z astmą

(531) 26.4.1, 26.11.1, 26.11.5, 26.11.21, 27.5.5, 29.1.3
(511) 05, 41

(210) **259184** (220) 2002 12 23
(731) Matyszkiel Tadeusz „KARWIT" Zakład Wyrobów Cukierniczych, Kalisz
(540) HIT HOP gumki o smaku cytrynowym FRUIT GUM

(531) 2.9.14, 5.7.12, 26.11.13, 27.5.5, 29.1.14
(511) 30

(210) **259185** (220) 2002 12 23
(731) GlaxoSmithKline Pharmaceuticals S.A., Poznań
(540) ACTIVALL
(511) 05

(210) **259186** (220) 2002 12 23
(731) GlaxoSmithKline Pharmaceuticals S.A., Poznań
(540) NASTAVIN
(511) 05

(210) **259187** (220) 2002 12 23
(731) GlaxoSmithKline Pharmaceuticals S.A., Poznań
(540) STAVACON
(511) 05

(210) **259188** (220) 2002 12 23
(731) HASTA SPÓŁKA Z O.O., Wrocław
(540) TITANUM

(531) 27.5.5, 29.1.1
(511) 09, 16, 20

(210) **259189** (220) 2002 12 23
(731) GlaxoSmithKline Pharmaceuticals S.A., Poznań
(540) STAVONIC
(511) 05

(210) **259190** (220) 2002 12 23
(731) Stachowicz Edward - Zakład Produkcyjno - Usługowy „PROTO" , Zwięczyca
(540) STACHOWICZ PROTO

(531) 26.1.1, 27.5.5, 27.5.11, 29.1.4
(511) 06, 37, 40

(210) **259191** (220) 2002 12 23
(731) GlaxoSmithKline Pharmaceuticals S.A., Poznań
(540) STAVONEX
(511) 05

(210) **259192** (220) 2002 12 23
(731) GlaxoSmithKline Pharmaceuticals S.A., Poznań
(540) STAVINEX
(511) 05

(210) **259193** (220) 2002 12 23
(731) GlaxoSmithKline Pharmaceuticals S.A., Poznań
(540) TULUCAN
(511) 05

(210) **259194** (220) 2002 12 23
(731) Rodacki Ryszard - Instalatorstwo sanitarne, grzewcze i gazowe, Kraków
(540) graficzny

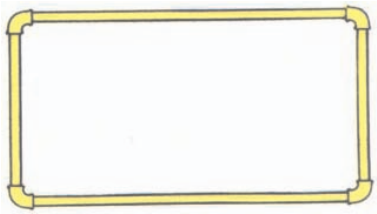

(531) 14.1.1, 14.1.3, 26.4.2, 29.1.3
(511) 11, 37

(210) **259195** (220) 2002 12 23
(731) GlaxoSmithKline Pharmaceuticals S.A., Poznań
(540) MOVADIN
(511) 05

(210) **259196** (220) 2002 12 23
(731) GlaxoSmithKline Pharmaceuticals S.A., Poznań
(540) SALVON
(511) 05

(210) **259197** (220) 2002 12 23
(731) Kompania Spirytusowa „Wratislavia" Polmos Wrocław SA, Wrocław
(540) DIABOLIC VODKA
(511) 33

(210) **259198** (220) 2002 12 23
(731) GlaxoSmithKline Pharmaceuticals S.A., Poznań
(540) DIGASTO
(511) 05

(210) **259199** (220) 2002 12 23
(731) GlaxoSmithKline Pharmaceuticals S.A., Poznań
(540) GASTICA
(511) 05

(210) **259200** (220) 2002 12 23
(731) WTJ GROUP Spółka z o.o., Wrocław
(540) ZIELONY KOGUT
(511) 32

(210) **259201** (220) 2002 12 23
(731) GlaxoSmithKline Pharmaceuticals S.A., Poznań
(540) GASTRADA
(511) 05

(210) **259202** (220) 2002 12 23
(731) GlaxoSmithKline Pharmaceuticals S.A., Poznań
(540) MULGAR
(511) 05

(210) **259203** (220) 2002 12 23
(731) GlaxoSmithKline Pharmaceuticals S.A., Poznań
(540) SOLOGAST
(511) 05

(210) **259204** (220) 2002 12 23
(731) GlaxoSmithKline Pharmaceuticals S.A., Poznań
(540) ULGATO
(511) 05

(210) **259206** (220) 2002 12 23
(731) AGROS-FORTUNA Sp. z o.o., TARCZYN

(540) ŁOWICZ Oryginalna Receptura

(531) 5.7.16, 5.9.17, 26.1.9, 29.1.13
(511) 29, 30, 32

(210) **259207** (220) 2002 12 23
(731) AGROS-FORTUNA Sp. z o.o., Tarczyn
(540) ŁOWICZ SOS SYCYLIJSKI PIKANTNY doskonały do makaronu

(531) 5.7.16, 5.9.17, 5.9.21, 25.1.15, 29.1.3, 29.1.11, 29.1.15
(511) 29, 30

(210) **259208** (220) 2002 12 23
(731) AGROS-FORTUNA Sp. z o.o., Tarczyn
(540) ŁOWICZ SOS BOLOŃSKI z ziołami TRADYCYJNY

(531) 5.7.16, 5.9.6, 5.9.17, 25.1.15, 29.1.3, 29.1.11, 29.1.15
(511) 29, 30

(210) **259209** (220) 2002 12 23
(731) AGROS-FORTUNA Sp. z o.o., Tarczyn
(540) ŁOWICZ SOS NEAPOLITAŃSKI Z PIECZARKAMI doskonały do makaronu

(531) 5.7.16, 5.9.17, 5.11.5, 25.1.15, 29.1.3, 29.1.11, 29.1.15
(511) 29, 30

(210) **259210** (220) 2002 12 23
(731) AGROS-FORTUNA Sp. z o.o., TARCZYN
(540) ŁOWICZ SOS TOSKAŃSKI Z CZOSNKIEM doskonały do makaronu

(531) 5.7.16, 5.9.6, 5.9.17, 25.1.15, 29.1.3, 29.1.11, 29.1.15
(511) 29, 30

(210) **259211** (220) 2002 12 23
(731) Łazewski Zbigniew, Zakład Usługowo-Produkcyjno-Handlowy Hawa, Nowe Koczargi
(540) HAWA

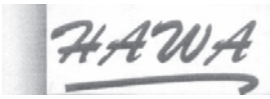

(531) 26.11.12, 27.5.5, 27.5.11
(511) 01, 02, 03

(210) **259212** (220) 2002 12 23
(731) PARTNER XXI - PICCOLO Sp. z o.o., Zabrze
(540) PARTNER W BIURZE
(511) 16, 35

(210) **259213** (220) 2002 12 23
(731) PARTNER XXI - PICCOLO Sp. z o.o., Zabrze
(540)

(531) 2.9.14, 20.1.17, 29.1.4
(511) 16, 35

(210) **259214** (220) 2002 12 23
(731) Toruńskie Piwnice Win VINPOL Sp. z o.o., Toruń
(540) V.S.O.P.

(531) 1.1.5, 24.1.5, 24.9.5, 27.5.1, 29.1.2, 29.1.3, 29.1.12
(511) 33

(210) **259215** (220) 2002 12 23
(731) Toruńskie Piwnice Win VINPOL Sp. z o.o., Toruń
(540) NAPOLEON N V.S.O.P.

(531) 19.3.3, 24.1.19, 26.11.9, 27.5.5, 29.1.2, 29.1.3, 29.1.12
(511) 33

(210) **259216** (220) 2002 12 23
(731) „com.” Sp. z o.o., Słupsk
(540) Easy Deutsch plus

(531) 16.1.16, 24.7.1, 27.5.5, 29.1.3, 29.1.4, 29.1.15
(511) 16

(210) **259217** (220) 2002 12 23
(731) „com.” Sp. z o.o., Słupsk
(540) Easy English plus

(531) 16.1.16, 24.7.3, 27.5.5, 29.1.1, 29.1.11, 29.1.15
(511) 16

(210) **259218** (220) 2002 12 23
(731) Fabryka Mebli Biurowych „MARO” Sp. z o.o., Komorniki
(540) MARO

(531) 5.5.3, 5.5.19, 5.5.22, 19.3.3, 26.15.5, 27.5.5, 29.1.15
(511) 20, 35, 42

(210) **259219** (220) 2002 12 23
(731) „BAUTIR” Sp. z o.o., Poznań
(540) Bautir

(531) 7.11.10, 26.1.2, 27.5.5, 29.1.1, 29.1.4
(511) 04, 12, 35, 36, 37, 39, 42, 43

(210) **259220** (220) 2002 12 23
(731) LUKAS Bank S.A., Wrocław
(540) „tak powinno być w każdym banku”
(511) 36

(210) **259221** (220) 2002 12 23
(731) LUKAS Bank S.A., Wrocław
(540) „konto lokata”
(511) 36

(210) **259222** (220) 2002 12 23
(731) LUKAS Bank S.A., Wrocław
(540) „LUKAS - konto wygodne”
(511) 36

(210) **259223** (220) 2002 12 23
(731) LUKAS Bank S.A., Wrocław
(540) „LUKAS - lokata obronna”
(511) 36

(210) **259224** (220) 2002 12 23
(731) LUKAS S.A., Wrocław
(540) LUK

(531) 4.5.5, 27.5.2, 27.5.5, 27.5.8
(511) 36

(210) **259225** (220) 2002 12 23
(731) LUKAS S.A., Wrocław
(540) LUKAS

(531) 4.5.5, 27.5.2, 27.5.5, 27.5.8
(511) 36

(210) **259226** (220) 2002 12 23
(731) LUKAS Bank S.A., Wrocław
(540) LUKAS e-konto PRO
(511) 36

(210) **259227** (220) 2002 12 23
(731) Fabryka Styropianu „ARBET” Bartosik, Czernicki, Funke, Kuncer, Muzyczuk Spółka Jawna, Koszalin
(540) tonopian
(511) 17, 19

(210) **259228** (220) 2002 12 23
(731) „VIN-KON” S.A., Konin
(540) Exclusive

(531) 6.7.4, 6.7.11, 25.1.15, 26.11.8, 27.5.5, 29.1.12
(511) 33

(210) **259229** (220) 2002 12 23
(731) WINFOR Sp. z o.o., Szczecin
(540) WINFOR

(531) 16.1.16, 26.4.10, 27.5.5, 29.1.1, 29.1.4
(511) 09, 16, 42

(210) **259230** (220) 2002 12 23
(731) „HOST” Sp. z o.o., Wrocław
(540) HOST
(511) 03, 06, 07, 09, 11, 12, 16, 19, 35, 39, 40, 42

(210) **259231** (220) 2002 12 23
(731) Fabryka Styropianu „ARBET” Bartosik, Czernicki, Funke, Kuncer, Muzyczuk Spółka Jawna, Koszalin
(540) ryflopian
(511) 17, 19

(210) **259232** (220) 2002 12 23
(731) Zakłady Mięsne JANDAR Sp. z o.o., Woźniki
(540) JURAJSKA
(511) 29

(210) **259233** (220) 2002 12 23
(731) Fabryka Styropianu „ARBET” Bartosik, Czernicki, Funke, Kuncer, Muzyczuk Spółka Jawna, Koszalin
(540) hydropian
(511) 17, 19

(210) **259234** (220) 2002 12 23
(731) Mordarski Andrzej, Przedsiębiorstwo Wielobranżowe „AnGoland”, Nowy Sącz
(540) AnGoland

(531) 27.5.2, 27.5.5, 29.1.2
(511) 09, 12, 16, 28, 30, 35, 45

(210) **259235** (220) 2002 12 23
(731) Zakłady Mięsne JANDAR Sp. z o.o., Woźniki
(540) BASZTOWA
(511) 29

(210) **259236** (220) 2002 12 23
(731) Zakłady Mięsne JANDAR Sp. z o.o., Woźniki
(540) PAŃSKA
(511) 29

(210) **259237** (220) 2002 12 23
(731) Stec Sławomir, Gątarski Stanisław, Przedsiębiorstwo Produkcyjno-Usługowo-Handlowe „POLOX”, Pstrągowa 815
(540) polox
(511) 06, 39, 40

(210) **259238** (220) 2002 12 23
(731) Zakłady Mięsne JANDAR Sp. z o.o., Woźniki
(540) UŁAŃSKA
(511) 29

(210) **259239** (220) 2002 12 23
(731) Zakłady Mięsne JANDAR Sp. z o.o., Woźniki
(540) WYŚMIENITA
(511) 29

(210) **259240** (220) 2002 12 23
(731) „OLMAR” Robert Kaługa, Dariusz Stępniewski Spóła jawna, Radom
(540) CARL VERSSEN COLLECTION

(531) 26.4.12, 26.4.18, 27.5.5, 29.1.1, 29.1.8
(511) 18, 25

(210) **259241** (220) 2002 12 23
(731) DML-Polska Sp. z o.o., Warszawa
(540) DML
(511) 32

(210) **259242** (220) 2002 12 23
(731) „ŻELIMET" J.Urbanek I S-ka Spółka Jawna, Twardogóra
(540) żelimet
(511) 11, 39

(210) **259243** (220) 2002 12 23
(731) DML-Polska Sp. z o.o., Warszawa
(540) MXEL
(511) 32

(210) **259244** (220) 2002 12 23
(731) Ostalski Piotr, Łódź
(540) AMIGOS
(511) 25

(210) **259245** (220) 2002 12 23
(731) „ŻELIMET" J.Urbanek i S-ka Spółka Jawna, Twardogóra
(540) Z >ŻELIMET<

(531) 24.17.6, 26.4.1, 27.5.1, 29.1.1, 29.1.2, 29.1.4, 29.1.13
(511) 11, 39

(210) **259246** (220) 2002 12 23
(731) Sobik Leszek, Firma Handlowo-Usługowa SOBIK, Bielsko-Biała
(540) OSEŁECZKA SOBIKOWA

(531) 27.5
(511) 29

(210) **259247** (220) 2002 12 23
(731) ACT-Advanced Computer Technologies Sp.j. Piotr Krzynowek, Artur Nowak, Łódź
(540) Advanced Computer Technologies ACT COMPUTERS

(531) 26.4.1, 29.1.1, 29.1.8
(511) 09, 41, 42

(210) **259248** (220) 2002 12 23
(731) Sobik Leszek, Firma Handlowo-Usługowa SOBIK, Bielsko-Biała
(540) POLSKA ZDROWA ŻYWNOŚĆ - TRADYCJA JAKOŚCI I SMAKU
(511) 29

(210) **259249** (220) 2002 12 23
(731) Sobik Leszek, Firma Handlowo-Usługowa SOBIK, Bielsko-Biała
(540) OSEŁECZKA
(511) 29

(210) **259250** (220) 2002 12 23
(731) Kwapisz Jacek, Firma „MAXUM", Gdańsk
(540) ambrosius vermollen salmon founded 1598

(531) 3.9.1, 28.17.0
(511) 33

(210) **259251** (220) 2002 12 23
(731) HOOP S.A., Warszawa
(540) AKTIV ARCTIC
(511) 32

(210) **259252** (220) 2002 12 23
(731) Barda Henryk, Przedsiębiorstwo Produkcyjno Handlowo Usługowe BARDA, Zakład Pracy Chronionej, Radomsko
(540) BARDA EPS

(531) 26.5.10, 27.5.1, 29.1.1
(511) 19

(210) **259253** (220) 2002 12 23
(731) HOOP S.A., Warszawa
(540) AQUA LIFE
(511) 32

(210) **259254** (220) 2002 12 23
(731) Poly Hi Solidur, Inc.(a Delaware corporation), Fort Wayne, US
(540) CERAM P
(511) 17

(210) **259255** (220) 2002 12 23
(731) Poly Hi Solidur Deutschland GmbH, Vreden, DE
(540) CHIRULEN
(511) 17

(210) **259256** (220) 2002 12 23
(310) 17181 (320) 2002-11-01 (330) HK
(731) H.H.Scott, Inc., Parsippany, US
(540) SCOTT

(531) 26.4.16
(511) 09

(210) **259257** (220) 2002 12 23
(310) 17180; (320) 2002-11-01; (330) HK;
(731) H.H.Scott, Inc., Parsippany, US
(540) SCOTT
(511) 09

(210) **259258** (220) 2002 12 23
(731) Polskie Biuro Podróży „ORBIS" Sp. z o.o., Warszawa
(540) Travel Time

(531) 5.1.12, 6.6.3, 29.1.1, 29.1.2
(511) 16, 35, 36, 37, 39, 41, 43

(210) **259259** (220) 2002 12 23
(731) YKK CORPORATION, Tokio, JP
(540) EXCELLA
(511) 26

(210) **259260** (220) 2002 12 23
(731) BEIERSDORF AG, Hamburg, DE
(540) mleczko do opalania 15 ekstra wodoodporne Zapobiega długotrwałym uszkodzeniom skóry powstałym w wyniku działania promieni UVA NIVEA SUN DLA DZIECI

(531) 2.5.8, 25.1.1, 27.5.1, 27.7.1, 29.1.1, 29.1.2, 29.1.3, 29.1.4, 29.1.6, 29.1.8
(511) 03

(210) **259261** (220) 2002 12 23
(731) „ELSTAR" S.A., Stargard Szczeciński
(540) Mąka pszenna EXTRA BRYLANT 405 Tortowa z dodatkiem witamin 1kg

(531) 25.7.2, 29.1.1, 29.1.4, 29.1.7
(511) 30

(210) **259262** (220) 2002 12 24
(731) Toplov Andrey, Warszawa
(540) AGAZ

(531) 27.1.5, 27.5.1, 27.5.5, 29.1.4
(511) 04, 39

(210) **259263** (220) 2002 12 23
(731) „DYSKRET" Sp. z o.o., Poznań
(540) DYSKRET
(511) 01, 02, 06, 07, 08, 09, 16, 17, 37, 41, 42

(210) **259264** (220) 2002 12 23
(731) Stoczkiewicz Wiesław, ProOffice.net, Kraków
(540) PROOFFICE.net STOCZKIEWICZ

(531) 26.11.1, 27.5.5, 29.1.1, 29.1.4
(511) 35, 39

(210) **259265** (220) 2002 12 23
(731) RAFINERIA GDAŃSKA SA, Gdańsk
(540) GRUPA LOTOS
(511) 01, 03, 04, 19, 20, 35, 36, 37, 38, 39, 40, 41, 42, 43, 45

(210) **259266** (220) 2002 12 20
(731) WĘDLINIARNIA B.D.Słominscy Spółka jawna, Leszno
(540) WĘDLINIARNIA

(531) 2.1.11, 2.7.15, 8.5.1
(511) 29, 30, 43

(210) **259267** (220) 2002 12 20
(731) HOUSE of FOOD Sp. z o.o., Leszno
(540) EFEZ DűNER KEBAB

(531) 2.1.11, 8.7.1
(511) 29, 43

(210) **259268** (220) 2002 12 23
(731) LUKAS S.A., Wrocław
(540) „LUKAS"
(511) 36

(210) **259269** (220) 2002 12 24
(731) Danielak Ryszard, Wojcieszkiewicz Łukasz, Wojcieszkiewicz Małgorzata „COMTEL" s.c., Tychy
(540) comfortel
(511) 09, 35, 37, 38, 42

(210) **259270** (220) 2002 12 24
(310) 023171385 (320) 2002-06-27 (330) FR
(731) IO-HOMECONTROL ASSOCIATION, Cluses, FR
(540) io homecontrol

(531) 26.13.25
(511) 09

(210) **259271** (220) 2002 12 24
(731) „ACTA HR" Sp. z o.o., Wrocław
(540) act@HR

(531) 24.17.17
(511) 35, 36, 42

(210) **259272** (220) 2002 12 24
(310) 023171386 (320) 2002-06-27 (330) FR
(731) IO-HOMECONTROL ASSOCIATION, Cluses, FR
(540) IO-HOMECONTROL
(511) 09

(210) **259273** (220) 2002 12 24
(310) 302 32 241.8/38 (320) 2002-07-02 (330) DE
(731) DaimlerChrysler Services AG, Berlin, DE
(540) TRUCKMATIX
(511) 38, 39, 42

(210) **259274** (220) 2002 12 24
(731) Glaxo Group Limited, Greenford, GB
(540) DentAssist

(531) 26.1, 27.5, 29.1
(511) 16, 41

(210) **259275** (220) 2002 12 24
(731) Glaxo Group Limited, Greenford, GB
(540) DENTASSIST
(511) 16, 41

(210) **259276** (220) 2002 12 24
(310) 002773034 (320) 2002-07-12 (330) EM
(731) Verband der Europńischen Bettfedern- und Bettwarenindustrie e.V., Mainz, DE
(540) Downafresh
(511) 20, 22, 24

(210) **259277** (220) 2002 12 24
(731) Rainbows Sp. z o.o., Warszawa
(540) EE Echo Europy

(531) 27.5.1, 29.1.2, 29.1.4
(511) 09, 16, 35, 38, 42

(210) **259278** (220) 2002 12 24
(731) Rainbows Sp. z o.o., Warszawa
(540) EE Echo Europy

(531) 27.5.1, 29.1.2, 29.1.4
(511) 09, 16, 35, 38, 42

(210) **259279** (220) 2002 12 24
(731) „INFINITE" Sp. z o.o., Lublin
(540) Nieograniczone możliwości twórcze
(511) 09, 35, 38, 42

(210) **259280** (220) 2002 12 24
(731) „INFINITE” Sp. z o.o., Lublin
(540) infinite

(531) 26.13.1, 26.13.25, 27.5.1, 29.1.12
(511) 09, 35, 38, 42

(210) **259281** (220) 2002 12 24
(731) Fabryka Maszyn Rolniczych „PILMET” S.A., Wrocław
(540) Pilmet EUROPA

(531) 1.1.5, 26.2.1, 27.5.5, 29.1.1, 29.1.2, 29.1.4
(511) 08

(210) **259282** (220) 2002 12 27
(731) Apteka „Pod Złotym Lwem” mgr. M.Konstancja Majewska, dr. n. farm. Jan Majewski Spółka Jawna, Poznań
(540) Pod Złotym Lwem

(531) 3.1.1, 24.1.1, 29.1.2
(511) 05, 10

(210) **259283** (220) 2002 12 28
(731) Ing.Ambróz Minaric, Povazska Bystrica, SK
(540) VECTOR
(511) 12

(210) **259284** (220) 2002 12 29
(731) Zakład Przetwórstwa Mięsnego „Tarczyński” Sp. z o.o., Trzebnica
(540) PRODUCENT MIĘSA I WĘDLIN TARCZYŃSKI Szynka Polska

(531) 1.17.11, 1.17.25, 3.4.20, 5.9.6, 5.9.17, 6.19.9, 6.19.11, 8.5.2, 8.7.25, 9.1.10, 19.7.1, 19.7.10, 19.7.24, 29.1.15
(511) 29

(210) **259285** (220) 2002 12 29
(731) Zakład Przetwórstwa Mięsnego „Tarczyński” Sp. z o.o., Trzebnica
(540) PRODUCENT MIĘSA I WĘDLIN TARCZYŃSKI SZYNKOWA DROBIOWA

(531) 3.4.20, 5.3.11, 5.9.24, 8.1.7, 8.1.8, 8.5.1, 9.1.10, 11.3.20, 25.1.18, 29.1.15
(511) 29

(210) **259286** (220) 2002 12 29
(731) Zakład Przetwórstwa Mięsnego „Tarczyński” Sp. z o.o., Trzebnica
(540) PRODUCENT MIĘSA I WĘDLIN TARCZYŃSKI Szynka Wigilijna

(531) 3.4.20, 3.9.24, 29.1.2, 29.1.7
(511) 29

(210) **259287** (220) 2002 12 29
(731) Zakład Przetwórstwa Mięsnego „Tarczyński” Sp. z o.o., Trzebnica
(540) PRODUCENT MIĘSA I WĘDLIN TARCZYŃSKI SZYNKA MIELONA WIEPRZOWA

(531) 3.4.20, 5.9.24, 8.1.3, 8.1.7, 8.5.1, 9.1.10, 11.3.25, 25.1.15, 29.1.15
(511) 29

(210) **259288** (220) 2002 12 29

(731) Zakład Przetwórstwa Mięsnego „Tarczyński" Sp. z o.o., Trzebnica

(540) PRODUCENT MIĘSA I WĘDLIN TARCZYŃSKI Klopsy po staropolsku

(531) 3.4.20, 5.9.24, 8.1.1, 8.5.1, 9.1.10, 11.3.20, 25.1.18, 29.1.15

(511) 29, 30

(210) **259289** (220) 2002 12 29

(731) Zakład Przetwórstwa Mięsnego „Tarczyński" Sp. z o.o., Trzebnica

(540) PRODUCENT MIĘSA I WĘDLIN TARCZYŃSKI Przysmak z kaczki

(531) 3.4.20, 5.9.24, 8.1.1, 8.5.1, 9.1.10, 25.1.18, 29.1.15

(511) 29, 30

(210) **259290** (220) 2002 12 27

(731) FLORALAND DISTRIBUTION Sp. z o.o., Legionowo

(540) RAINMASTER

(511) 11, 17, 21

(210) **259291** (220) 2002 12 27

(731) Bojanowicz Zbigniew, Przedsiębiorstwo Produkcyjno-Handlowe „ZBYSZKO", Białobrzegi

(540) Polo citro

(531) 27.5.1

(511) 32

(210) **259292** (220) 2002 12 27

(731) Bojanowicz Zbigniew, Przedsiębiorstwo Produkcyjno-Handlowe „ZBYSZKO", Białobrzegi

(540) Polo limon

(531) 27.5.1

(511) 32

(210) **259293** (220) 2002 12 27

(731) Bojanowicz Zbigniew, Przedsiębiorstwo Produkcyjno-Handlowe „ZBYSZKO", Białobrzegi

(540) Polo orange

(531) 27.5.1

(511) 32

(210) **259294** (220) 2002 12 27

(731) CELINE DION, Laval, CA

(540) CELINE DION

CELINE DION

(531) 27.5.1

(511) 03

WYKAZ KLASOWY ZNAKÓW TOWAROWYCH ZGŁOSZONYCH W TRYBIE KRAJOWYM

Klasa towarów	Numery zgłoszeń
1	2
1	258818, 258848, 258856, 258877, 258885, 258895, 258966,I~258967, 258968, 258972, 258981, 259083, 259113, 259119, 259126, 259127, 259211, 259263,I~259265
2	258885, 258895, 258905, 258906, 258907, 258908, 258909,I~258910, 258911, 259123, 259126, 259127, 259211, 259263
3	258815, 258817, 258823, 258825, 258826, 258849, 258879,I~258881, 258882, 258885, 258893, 258895, 258914, 259000, 259044, 259054, 259061, 259062, I259080, 259094, 259120, 259121, 259123, 259125, 259130, 259170, 259211, 259230, 259260,I~259265, 259294
4	258823, 258825, 258826, 258986, 259123, 259152, 259176,I~259219, 259262, 259265
5	258809, 258815, 258820, 258823, 258824, 258825, 258826,I~258845, 258872, 258878, 258929, 258930, 258931, 258935, 258936, 258937, 258957, 258958, I258959, 258988, 258989, 259009, 259015, 259019, 259032, 259056, 259057, 259061, 259062, I259076, 259077, 259078, 259079, 259093, 259111, 259113, 259115, 259116, 259119, 259123, I259124, 259146, 259170, 259172, 259174, 259183, 259185, 259186, 259187, 259189, 259191, I259192, 259193, 259195, 259196, 259198, 259199, 259201, 259202, 259203, 259204, 259282
6	257412, 258856, 258868, 258869, 258870, 258871, 258885,I~258894, 258933, 258966, 258967, 258968, 259020, 259025, 259047, 259054, 259063, 259064, I259084, 259110, 259123, 259135, 259136, 259153, 259156, 259168, 259171, 259177, 259178, I259181, 259190, 259230, 259237, 259263
7	257412, 258876, 258885, 258964, 258966, 258967, 258968,I~258974, 258979, 259051, 259143, 259153, 259230, 259263
8	257412, 258874, 258885, 258933, 259025, 259123, 259143,I~259152, 259263, 259281
9	258812, 258819, 258844, 258846, 258862, 258863, 258866,I~258874, 258875, 258894, 258899, 258900, 258902, 258921, 258934, 258940, 258942, 258943, I258944, 258949, 258951, 258952, 258953, 258954, 258973, 258975, 258995, 258996, 258997, I259051, 259052, 259055, 259059, 259071, 259073, 259086, 259090, 259091, 259100, 259101, I259120, 259123, 259135, 259136, 259137, 259151, 259153, 259155, 259156, 259159, 259161, I259163, 259188, 259229, 259230, 259234, 259247, 259256, 259257, 259263, 259269, 259270, I259272, 259277, 259278, 259279, 259280
10	258820, 258959, 259061, 259062, 259282
11	258856, 258866, 258868, 258869, 258870, 258871, 258885,I~258894, 258945, 258946, 258964, 258973, 259008, 259051, 259123, 259126, 259127, 259140, I259156, 259194, 259230, 259242, 259245, 259290
12	258862, 258863, 258874, 258994, 259063, 259064, 259123,I~259152, 259176, 259219, 259230, 259234, 259283
14	258874, 258963, 259052
15	259052, 259135, 259136
16	258812, 258813, 258816, 258835, 258839, 258842, 258843,I~258866, 258874, 258885, 258890, 258891, 258892, 258901, 258903, 258918, 258920, 258921, I258935, 258936, 258937, 258938, 258939, 258940, 258942, 258943, 258944, 258945, 258946, I258947, 258948, 258949, 258951, 258952, 258953, 258954, 258960, 258961, 258975, 258986, I259006, 259007, 259026, 259037, 259040, 259041, 259042, 259043, 259052, 259054, 259072, I259076, 259077, 259078, 259079, 259086, 259088, 259089, 259100, 259109, 259120, 259123, I259151, 259155, 259164, 259165, 259166, 259167, 259179, 259188, 259212, 259213, 259216, I259217, 259229, 259230, 259234, 259258, 259263, 259274, 259275, 259277, 259278
17	258818, 258866, 258885, 258895, 258933, 258964, 259025,I~259156, 259179, 259227, 259231, 259233, 259254, 259255, 259263, 259290
18	258862, 258863, 258874, 258976, 259052, 259121, 259125,I~259157, 259240
19	258821, 258856, 258868, 258869, 258870, 258871, 258883,I~258885, 258895, 258933, 259025, 259126, 259127, 259156, 259168, 259171, 259181, 259227, I259230, 259231, 259233, 259252, 259265

Klasa towarów	Numery zgłoszeń
1	2
20	258827, 258856, 258868, 258869, 258870, 258871, 258874,I~258883, 258940, 258941, 258942, 258943, 258944, 258949, 258951, 258952, 258953, 258954, I258976, 259000, 259052, 259087, 259154, 259162, 259171, 259177, 259178, 259188, 259218,I~259265, 259276
21	258856, 258868, 258869, 258870, 258871, 258874, 258966,I~258967, 258968, 259052, 259123, 259126, 259127, 259142, 259177, 259178, 259290
22	258874, 258960, 258961, 259123, 259171, 259276
24	258827, 258874, 258915, 259014, 259016, 259017, 259052,I~259171, 259276
25	257683, 258808, 258841, 258855, 258862, 258863, 258874,I~258896, 258915, 258922, 258923, 258965, 259014, 259016, 259017, 259044, 259052, 259058, I259120, 259121, 259123, 259125, 259128, 259149, 259157, 259161, 259169, 259173, 259175,I~259240, 259244
26	259052, 259259
27	259052
28	258874, 258919, 259052, 259120, 259123, 259234
29	258830, 258831, 258832, 258861, 258865, 258867, 258874,I~258880, 258904, 258957, 258958, 258971, 258987, 258990, 259000, 259002, 259009, 259030, I259031, 259033, 259035, 259036, 259038, 259039, 259052, 259060, 259061, 259062, 259067, I259068, 259069, 259070, 259081, 259085, 259102, 259103, 259106, 259107, 259108, 259123, I259129, 259144, 259145, 259148, 259206, 259207, 259208, 259209, 259210, 259232, 259235, I259236, 259238, 259239, 259246, 259248, 259249, 259266, 259267, 259284, 259285, 259286,I~259287, 259288, 259289
30	258805, 258806, 258807, 258810, 258811, 258857, 258861,I~258865, 258867, 258874, 258924, 258925, 258926, 258927, 258928, 258929, 258930, 258931, I258950, 258957, 258958, 258960, 258961, 258970, 258978, 258982, 258999, 259002, 259009, I259010, 259011, 259028, 259029, 259045, 259046, 259048, 259052, 259061, 259062, 259092, I259102, 259103, 259106, 259107, 259108, 259113, 259115, 259116, 259117, 259118, 259119, I259123, 259144, 259145, 259147, 259148, 259150, 259184, 259206, 259207, 259208, 259209, I259210, 259234, 259261, 259266, 259288, 259289
31	258805, 258807, 258856, 258859, 258874, 258878, 258957,I~258958, 258974, 259031, 259033, 259035, 259036, 259038, 259039, 259061, 259062, 259111,I~259123, 259148, 259160
32	258850, 258851, 258852, 258853, 258874, 258930, 258931,I~258957, 258958, 258966, 258967, 258968, 258977, 258980, 258984, 258985, 258991, 258992, I258993, 259000, 259002, 259009, 259052, 259061, 259062, 259067, 259068, 259069, 259070, I259095, 259096, 259097, 259098, 259099, 259115, 259123, 259130, 259144, 259145, 259148, I259150, 259200, 259206, 259241, 259243, 259251, 259253, 259291, 259292, 259293
33	258836, 258838, 258850, 258851, 258852, 258853, 258874,I~258916, 258917, 258977, 258993, 259002, 259013, 259023, 259024, 259045, 259046, 259048, I259052, 259082, 259123, 259130, 259139, 259148, 259162, 259197, 259214, 259215, 259228,I~259250
34	258854, 258873, 258874, 258935, 258936, 258937, 258957,I~258958, 259002, 259130, 259180
35	257412, 258633, 258634, 258635, 258636, 258637, 258638,I~258812, 258813, 258814, 258820, 258828, 258830, 258831, 258832, 258833, 258834, 258846, I258866, 258879, 258881, 258882, 258884, 258886, 258887, 258892, 258894, 258897, 258898, I258901, 258903, 258913, 258918, 258934, 258935, 258936, 258937, 258938, 258939, 258940, I258942, 258943, 258944, 258947, 258948, 258949, 258951, 258952, 258953, 258954, 258955, I258956, 258957, 258958, 258973, 258974, 258975, 259004, 259005, 259006, 259012, 259014, I259016, 259017, 259020, 259022, 259027, 259037, 259045, 259046, 259048, 259049, 259050, I259054, 259072, 259073, 259074, 259075, 259088, 259089, 259100, 259101, 259109, 259110, I259112, 259113, 259114, 259120, 259126, 259127, 259130, 259131, 259132, 259138, 259140, I259141, 259151, 259155, 259164, 259165, 259166, 259167, 259168, 259169, 259182, 259212, I259213, 259218, 259219, 259230, 259234, 259258, 259264, 259265, 259269, 259271, 259277,I~259278, 259279, 259280
36	258633, 258634, 258635, 258636, 258637, 258638, 258812,I~258813, 258828, 258834, 258887, 258888, 258899, 258900, 258934, 258940, 258942, 258943, I258944, 258949, 258951, 258953, 258954, 258973, 259006, 259037, 259086, 259101, 259126, I259127, 259130, 259131, 259132, 259164, 259165, 259167, 259219, 259220, 259221, 259222, I259223, 259224, 259225, 259226, 259258, 259265, 259268, 259271
37	258812, 258819, 258866, 258885, 258894, 258933, 258941,I~258966, 258967, 258968, 259006, 259020, 259025, 259037, 259053, 259063, 259064, 259065, I259071, 259123, 259126, 259127, 259131, 259132, 259140, 259152, 259168, 259169, 259176, I259182, 259190, 259194, 259219, 259258, 259263, 259265, 259269

Klasa towarów	Numery zgłoszeń
1	2
38	258633, 258634, 258635, 258636, 258637, 258638, 258812,I~258813, 258834, 258844, 258886, 258892, 258934, 258935, 258936, 258937, 258947, 258948, I258955, 258956, 259005, 259051, 259052, 259071, 259072, 259100, 259101, 259120, 259151, I259155, 259166, 259265, 259269, 259273, 259277, 259278, 259279, 259280
39	258813, 258814, 258828, 258847, 258859, 258874, 258887,I~258892, 258966, 258967, 258968, 258973, 258974, 258975, 259006, 259008, 259020, 259037, I259053, 259054, 259065, 259122, 259123, 259130, 259131, 259132, 259133, 259134, 259138, I259152, 259156, 259162, 259168, 259176, 259182, 259219, 259230, 259237, 259242, 259245, I259258, 259262, 259264, 259265, 259273
40	257412, 258841, 258874, 258876, 258892, 258957, 258958,I~258964, 258974, 259004, 259006, 259037, 259053, 259054, 259065, 259110, 259169, 259190,I~259230, 259237, 259265
41	257412, 258813, 258814, 258820, 258828, 258834, 258846,I~258860, 258864, 258874, 258886, 258888, 258889, 258892, 258901, 258903, 258913, 258918, I258921, 258932, 258934, 258938, 258939, 258940, 258942, 258943, 258944, 258947, 258948, I258949, 258951, 258953, 258954, 258955, 258956, 258962, 258975, 258983, 258998, 259006, I259012, 259034, 259037, 259040, 259041, 259042, 259043, 259052, 259086, 259088, 259089, I259100, 259101, 259120, 259122, 259130, 259131, 259132, 259151, 259155, 259166, 259168, I259183, 259247, 259258, 259263, 259265, 259274, 259275
42	257412, 258812, 258813, 258819, 258822, 258834, 258840,I~258844, 258855, 258866, 258876, 258885, 258889, 258892, 258894, 258896, 258901, 258903, I258932, 258935, 258936, 258937, 258940, 258942, 258943, 258944, 258949, 258951, 258953, I258954, 258955, 258956, 258962, 258966, 258967, 258968, 258973, 258975, 259008, 259018, I259027, 259037, 259040, 259041, 259042, 259043, 259053, 259063, 259064, 259065, 259071, I259072, 259088, 259089, 259090, 259091, 259100, 259120, 259126, 259127, 259151, 259155, I259156, 259168, 259169, 259176, 259182, 259218, 259219, 259229, 259230, 259247, 259263, I259265, 259269, 259271, 259273, 259277, 259278, 259279, 259280
43	258813, 258814, 258828, 258829, 258847, 258861, 258864,I~258865, 258867, 258874, 258912, 258957, 258958, 258969, 259001, 259021, 259037, 259045, I259046, 259048, 259112, 259122, 259130, 259138, 259148, 259219, 259258, 259265, 259266,I~259267
44	258813, 258859, 258860, 258974, 259006, 259037, 259066,I~259076, 259077, 259078, 259079, 259131, 259132
45	258813, 258828, 258920, 258940, 258942, 258943, 258944,I~258949, 258951, 258953, 258954, 259003, 259006, 259131, 259132, 259169, 259234, 259265

WYKAZ ALFABETYCZNY ZGŁOSZONYCH ZNAKÓW TOWAROWYCH

Znak	Numer zgłoszenia
1	2
1886 WODOCIĄGI I KANALIZACJA	259053
2002 KING - PLAST	258818
ACTIVALL	259185
act@HR	259271
Advanced Computer Technologies ACT COMPUTERS	259247
ADVENTURE SERIES	258862
ADVENTURE TEAM	258863
AGAZ	259262
akord	259145
AKTIV ARCTIC	259251
Aktywne życie z astmą	259183
ALCOHOOP	258993
ALCOJET	258967
ALCO 2 JET	258966
ambrosius vermollen salmon founded 1598	259250
Amevive	258988
Amevive	258989
AMIGOS	259244
AnGoland	259234
ANNO DOMINI 1234	259095
ANNO DOMINI 1623	259097
apetita	259029
appetita	259028
AQUA LIFE	259253
Armando	258977
aronia sa dzień dobry	259009
ASCO	258994
ASTE	259156
ATOL HOTEL	258822
Aurea	258841
AUTOGADATEK	259059
AZIMED	259174
A ArcLink	259055
A 1	258873
A.D. 1234	259098
A.D. 1623	259096

Znak	Numer zgłoszenia
1	2
Babcia	258987
BAKOR	258974
BALSAM żołądkowy	259023
Balzac	259103
BARDA EPS	259252
BASZTOWA	259235
Bautir	259219
BCA	258913
BEDICORT G	259056
BEHAPEX	259161
BETADERM	259057
Bifrutki	258999
BIOFREEZE	259093
BIONAUTIC	258878
Biszkopty Wrocławskie	258927
Blue natura	259170
BODY BY VICTORIA	259044
BODY LINE	258849
Bombowa Odzież	259016
Booms	258823
BUDIREM	259182
BUDOMAL	258885
BudreN	258894
BUTELX	259000
BUŁKA WROCŁAWSKA TARTA	258924
CAFE DE PARIS	259112
CAF	258892
CARL VERSSEN COLLECTION	259240
CaroSweet	259114
CAVA cup of pleasure	259045
CAVA CUP OF PLEASURE	259048
CAVA	259046
CELINE DION	259294
CENTRUM FALENTY OŚRODEK SZKOLENIOWY	258813
Centrum Mody	258855
Centrum Tłumaczeń Profesjonalnych BAS	258918
CENZOR	259137

Znak	Numer zgłoszenia
1	2
CERAM P	259254
CERROL	259126
cerrol	259127
certegy	258899
CERTEGY	258900
CEZAR	259060
Champion GLOBI niskie ceny cały rok	259049
chart	259163
CHIRULEN	259255
Chwilka	258817
CiACHo	258928
cm	258896
comfortel	259269
CPU BOX MINT PROCESSOR WITH COOLER	258902
CSM MIKROTECH	258833
Dactylo	259018
DANONE Codziennie lepiej zakręcony mix	259085
DARE 2 BE	258915
Dej Vu	258983
DELICE	259080
DentAssist	259274
DENTASSIST	259275
DERMAT	258821
DESANT I ZPS	259003
DIABOLIC VODKA	259197
DIAMOND	258910
DIGASTO	259198
DILUTOL	259015
DLA CAŁEJ RODZINY	258893
DML	259241
Domin	259074
Domin	259075
Domos Polska	259113
Downafresh	259276
DROBIMEX	259038
Drobimex	259039
DROBI	259036
DYKTANDO	259166
DYSKRET	259263

Znak	Numer zgłoszenia
1	2
DŁUŻNIK SKUTECZNA EGZEKUCJA DŁUGÓW INNI JUŻ TO WIEDZĄ ! JESTEŚMY WSZĘDZIE !	258940
DŁUŻNIK SKUTECZNA EGZEKUCJA DŁUGÓW INNI JUŻ TO WIEDZĄ ! JESTEŚMY WSZĘDZIE !	258951
DŁUŻNIK SKUTECZNA EGZEKUCJA DŁUGÓW INNI JUŻ TO WIEDZĄ ! JESTEŚMY WSZĘDZIE !	258954
Dług musi być oddany. Kładziemy na to nacisk	258943
Easy Deutsch plus	259216
Easy English plus	259217
ECO seria plus KABI	258868
EE Echo Europy	259277
EE Echo Europy	259278
EFEZ DNER KEBAB	259267
EKOMAX	259179
EKONOWINKA	258907
ELBUDPLAST	258883
EL WOD	259020
EMOTION	258936
ENERGO-BET	258887
ENRICO SERAFINO	258916
ESKER	258980
Etiuda	259107
EUROFIRMA	259034
EUROPEJSKI INSTYTUT ROZWOJU KADR	259037
Euro Comfort	258827
Euro-Lift	258876
EVA	259086
EXCELLA	259259
Exclusive	259228
expander TWOI DORADCY FINANSOWI	258633
expander TWOI DORADCY FINANSOWI	258636
expander TWOI DORADCY FINANSOWI	258637
expander	258638
expander	258634
expander	258635
EXPRESS KOZIOŁEK	259176
E.Wedel Avanti Wyśmienite czekoladki marcepanowo-orzechowe	258810

Znak	Numer zgłoszenia
1	2
E.Wedel Avanti Wyśmienite czekoladki z orzechami laskowymi	258811
fastflow	259181
FATA MORGANA	259173
fire	259071
flesz	259136
FLORWIGOR	258848
flosana	259111
FORD	259026
For Gentleman EXCLUSIVE COLLECTION	258825
FOYER	259089
FP	259007
Fru BOBO Fruit flavoured boiled sweets	259010
Fundacja Rodzić po Ludzku	259012
gala image	258881
gala Selection	258882
galeria światła	259140
GAPI mebel	259154
GAPP	258834
GASTICA	259199
GASTRADA	259201
gastro	259159
GENTLEMEN'S QUARTERLY	258921
geriofar	258845
GINGER'S	259099
GLOBOFLEX	259143
Golden Sugar DIAMANT	259092
GRACJA	258935
graficzny	259194
Granada	258984
Granada	258985
Granvita	259150
gravis public relations	258897
gravis public relations	258898
GRUPA LOTOS	259265
GRUPA POŁUDNIE POLSKI HANDEL	259130
grzanki tradycyjne	258925
Grzanki ziołowe	258926
HaiChao	259061
HAWA	259211

Znak	Numer zgłoszenia
1	2
HIT HOP gumki o smaku cytrynowym FRUIT GUM	259184
HI!	258875
HI!	258877
HORTUS	258859
HOST	259230
HOTEL AMBASADOR	259001
hydropian	259233
HYDRO SYSTEM	259008
infinite	259280
InterMed	258959
io homecontrol	259270
IO-HOMECONTROL	259272
IRISH MIST	258917
iskierka	259142
IZBA NOTARIALNA W WARSZAWIE	259040
IZBA NOTARIALNA W WARSZAWIE	259042
JADĘ BEZPIECZNIE ! TAXI	259022
janex Elektro Jan i Jadwiga Mieszczak sp.j.	258973
JEDNOŚĆ Toffi kakaowo-migdałowe	259118
JEDNOŚĆ Toffi mleczno-cytrynowe	259117
JERZYKI	258950
Jogo BOBO Fruit and cream candy	259011
JURAJSKA	259232
jutro zaczyna się dziś	259101
kabi...do hoteli i kąpieli...	258871
KAGER PRODUCTS	259152
kaprys	258946
KOLORY ŚWIATA	258909
KONFERENCYJNY SALON KĄPIELOWY	258814
„konto lokata"	259221
KRAKUS - PRODUKT WYŁĄCZNIE POLSKI	258838
Krasnal	258806
kruk systemy inkaso	258944
kruk systemy inkaso	258949
KRUK SYSTEMY INKASO	258953
KRUK	258952
KURCZAK W KORONIE	259033
K KORBANK	258844

Znak	Numer zgłoszenia
1	2
Lady Fragrances EXCLUSIVE COLLECTION	258826
LAMOTEN	259146
LAZAR	259019
LESTAR Power Systems	259091
LESTAR Power X	259090
LE GINESTRE	259082
LG HomNet	259051
LINEK Eko	259054
LL LIGHT LINE	258976
LogiTech	258820
lokalne radio	258886
LONG JOHN SILVER'S	258861
LONG JOHN SILVER'S	258865
LONG JOHN SILVER'S	258867
LOOZIK	258851
LOYD MOKATE	258930
LOYD TEA	258929
LOYD	258931
LUKAS e-konto PRO	259226
LUKAS	259225
"LUKAS"	259268
"LUKAS - konto wygodne"	259222
"LUKAS - lokata obronna"	259223
LUK	259224
Lundby	258919
ŁOWICZ Oryginalna Receptura	259206
ŁOWICZ SOS BOLOŃSKI z ziołami TRADYCYJNY	259208
ŁOWICZ SOS NEAPOLITAŃSKI Z PIECZARKAMI doskonały do makaronu	259209
ŁOWICZ SOS SYCYLIJSKI PIKANTNY doskonały do makaronu	259207
ŁOWICZ SOS TOSKAŃSKI Z CZOSNKIEM doskonały do makaronu	259210
MAGNAT	258895
MARCATO Sp. z o.o.	258920
MARGO	259138
MARKPOL	259141
MARO	259218
MASTER CAF	258970
MAXI PREFA	259025

Znak	Numer zgłoszenia
1	2
maxi sweet	259119
mBilet	259072
MDI	258996
metal SM gum	258964
michałko KUJAWSKI Kujawianka	258857
milama	259144
MINIHOTEL ANTONIEFF	259131
MINIHOTEL	259132
MIRRA	259087
mleczko do opalania 15 ekstra wodoodporne Zapobiega długotrwałym uszkodzeniom skóry powstałym w wyniku działania promieni UVA NIVEA SUN DLA DZIECI	259260
Mobilny dostęp do poczty korporacyjnej	258934
MODA	258879
molik	259135
mollari	259121
MOL 1991	259171
MONITOR DYNAMICS	258997
MOTIVE	259058
MOVADIN	259195
Mr. Classic	259081
MULGAR	259202
Multi Metal	259110
MXEL	259243
M LOTTO 12 5 22 3 37 1 25 8 MERKURY	259006
m	259125
M. MAZUREK I PARTNERZY	259027
Mąka pszenna EXTRA BRYLANT 405 Tortowa z dodatkiem witamin 1kg	259261
Mąka pszenna PZZ BRZEG S.A.	258960
Naga Miss Polski	258889
NAPOLEON N V.S.O.P.	259215
NaprawOdlew	258972
Napój Tyski	258992
NARAN	258809
NASTAVIN	259186
NaszMix	259160
NATURALNA ŻYWNOŚĆ TRADYCJA POLSKIEGO SMAKU 1991 PREMIUM	258830

Znak	Numer zgłoszenia
1	2
NATURALNA ŻYWNOŚĆ	258831
NATURALNA ŻYWNOŚĆ	258832
Natural VIT + SKRZYP Health & Protection	258815
NA DZIEŃ DOBRY !	258990
Na Wspólnej	259120
neo line	259109
NEURONTIN	259076
Nieograniczone możliwości twórcze	259279
NIE LUBISZ MLEKA? POLUBISZ Zdrovit Calcium Milk.	259124
Nino Telli	259128
niskie ceny cały rok	259050
Notariat Polski	259041
Notari@t Polski	259043
nowa seria plus KABI	258869
NOWA	259064
NOWEL	259065
Nuit d't	258914
Odzież w Bombowych Cenach	259014
Od Malucha do Starszaka	258903
orla	259024
OSEŁECZKA SOBIKOWA	259246
OSEŁECZKA	259249
OSTOLEK	258872
OWAD KILER	258908
Paczka Przedszkolaka	258901
Pakiet Cyrkoniowy	259164
Pakiet Opalowy	259165
Pakiet Topazowy	259167
PALATIUM	258969
PANACEUM	259062
PARADA JAMNIKÓW	259151
PARTNER W BIURZE	259212
PARTNER	258854
PARTY LINE	258955
PARTY-LINE	258956
pasja	258945
Pattson	258840
PAŁAC MIERZĘCIN	258864
PAŃSKA	259236
pend	259123

Znak	Numer zgłoszenia
1	2
PERFECTTOOL DESIGN MANUFACTURING	257412
PiB	258957
pib	258958
Pilmet EUROPA	259281
Platinium	259175
Podniebny Barek	258874
Pod Złotym Lwem	259282
polox	259237
Polo citro	259291
Polo limon	259292
Polo orange	259293
POLSKA TURYSTYCZNA	258975
POLSKA ZDROWA ŻYWNOŚĆ - TRADYCJA JAKOŚCI I SMAKU	259248
Popieraj swoje !!!	259002
PORSA SYSTEM	259177
PORSA	259178
Port 21	258938
Port 21	258939
PRACOWNIA FENG-SHUI GRAŻYNA CZAJKA-BARTOSIK	258860
PREFA	258933
PRODUCENT MIĘSA I WĘDLIN TARCZYŃSKI Klopsy po staropolsku	259288
PRODUCENT MIĘSA I WĘDLIN TARCZYŃSKI Przysmak z kaczki	259289
PRODUCENT MIĘSA I WĘDLIN TARCZYŃSKI SZYNKA MIELONA WIEPRZOWA	259287
PRODUCENT MIĘSA I WĘDLIN TARCZYŃSKI Szynka Polska	259284
PRODUCENT MIĘSA I WĘDLIN TARCZYŃSKI Szynka Wigilijna	259286
PRODUCENT MIĘSA I WĘDLIN TARCZYŃSKI SZYNKOWA DROBIOWA	259285
PROOFFICE.net STOCZKIEWICZ	259264
PRZEKRÓJ	259155
PTACTWO ZOSI	259035
PULS MOTORYZACJI	258947
PUPPI	258835
PUPPI	258843
PUPUŚ PAPIER TOALETOWY MAKULATUROWY rolek Ekologiczny	258842

Znak	Numer zgłoszenia
1	2
PUPUŚ	258839
PZZ BRZEG	258961
Rachoń 1978	258805
Rachoń	258807
RAINMASTER	259290
RATA SYSTEM Leasing wynajem	258812
REFLEX	258828
RELIBUJ ORBERS	258963
RESTAURACJA chata	258829
Restauracja Młynarka	259021
RODZINA KRAKUSA - ABSOLUTE QUALITY	258836
rook	258856
ryflopian	259231
R	258941
R	259100
R-MAX challenger	258923
R-MAX volley	258922
SALVON	259196
SANCEZZ	258965
SAN MED	259147
SARAH	259169
SCOTT	259256
SCOTT	259257
SEALECT BRAND TASTE & QUALITY	258971
SEALECT	258904
SECOR	259084
SIESTA	258991
SIGMA COMPUTERS	258819
SILIKONKAUCZUK	258906
SIPOMER	259083
Skuteczna egzekucja długów	258942
SK Eurochemicals	258981
Slow Food	259148
SODA-CLUB	258968
SOLOGAST	259203
Sonata	259106
SORAYA KOLAGEN + ELASTYNA idealna pielęgnacja przez całą dobę	259094
SPIRITED AWAY	259052
SPOT-ON	259149

Znak	Numer zgłoszenia
1	2
stabilator	259168
STACHOWICZ PROTO	259190
Standardy Medyczne	258816
STARDUST	258979
STAVACON	259187
STAVINEX	259192
STAVONEX	259191
STAVONIC	259189
Stocznia Szczecińska Nowa	259063
SUBLIME	258937
SUCCESS	258808
Symfonia	259108
szlachecki	258880
SZYNKA Z KOTŁA	259129
S	258998
„tak powinno być w każdym banku”	259220
Tani Dom Mody	259157
techno - drink	258853
techno	258852
TEHACO	259153
THROMBOREDUCTIN	259032
TITANUM	259188
TIZIANA MODA ITALIANA	257683
tonopian	259227
To Twój Styl...	258870
travelman	259134
TRAVEL SERVICE	258847
Travel Time	259258
TRIMALCHIO	259122
TROJAN PRESS	259088
TRUCKMATIX	259273
TULUCAN	259193
tvg TELEWIZJA GRYF	259005
UCS UNI CONTROL SYSTEM	258866
ULGATO	259204
URAKEN	258824
UŁAŃSKA	259238
VA voka	259073
VECTOR	259283
VERMOUTH MARTINELLI DWIKOZY S.A.	259139
VINTORE	259162

Znak	Numer zgłoszenia
1	2
VitaPlus	259116
Vita Fizz	259115
Vive la Pologne !	259013
V.S.O.P.	259214
WAMPART	258891
WAMPER	258890
WAMPIRIADA	259066
WIATR I WODA	258884
WINFOR	259229
Wirtuoz	259102
wizytówka multimedialna	258846
WOODSHEEN	258905

Znak	Numer zgłoszenia
1	2
WSZYSTKO DLA KOSMETYKÓW POLSKIE TOWARZYSTWO KOSMETOLOGÓW	258962
WYŚMIENITA	259239
WĘDLINIARNIA	259266
XIRIX	259180
ZAJEBISTE	258850
ZAPRASZAMY DO FLOTY	258948
ZIELONY KOGUT	259200
ZOPIX	259172
Z >ŻELIMET<	259245
ZŁOTE KONTO PLUS 7	258888
żelimet	259242

INFORMACJA O DOKONANIU PRZEZ BIURO MIĘDZYNARODOWE WIPO REJESTRACJI MIĘDZYNARODOWEJ ZNAKU TOWAROWEGO Z WYZNACZENIEM POLSKI (PRZED BADANIEM)

Poniższe zestawienie zawiera kolejno: numer międzynarodowego rejestru znaków towarowych, znak towarowy (w przypadku znaków graficznych ozn. CFE oraz klasy elementów graficznych znaku) i klasy towarowe

2R 258509 E CFE: 2.3, 26.1 01, 03, 05, 30, 31
R 419570 TAKTELL 09
R 455936 FABIANO
CFE: 26.4, 27.5 33
R 459239 Aral 35, 36, 37, 39, 41, 42
R 471587 MONTECH 07
484662 ARVAL 03, 05
487579 SINUMERIK 07, 09
502182 MEXX 03, 09, 14, 16, 18, 25, 28
503532 FLEXAN 17
519027 SCHNITZER
CFE: 27.5 09, 12, 16, 37
R 527703 FLORIANE 25
547651 Plastocast 10
552621 cb Bardelli
CFE: 25.1, 27.1, 27.5 19
568130 EOS
CFE: 26.4, 27.5 35
575827 Vieux Garçon 33
576336 SAVERGLASS 19, 21
598192 ALU-FIX 06
602137 DIETORELLE 01, 05, 29, 30
602270 Review 25
609790 práctic
CFE: 24.17, 26.4, 27.5 06, 07, 11, 19, 21
610391 C COPUZOL
CFE: 5.3, 27.5, 29.1 31
618610 MANÍA
CFE: 27.5 25
619733 REMUS
CFE: 3.1, 26.4, 27.5 07, 11, 12, 14, 18, 25
626430 BANCAJA
CFE: 26.11, 27.3, 27.5, 29.1 16, 35, 36
628807 Louis
CFE: 2.1, 18.1, 26.4, 27.5 07, 09, 12, 17, 25
660791 MOTIF 16
702454 MARQUES DE VALCARLOS 33
716764 Ziga Zaga 09, 14
720792 Maruja
CFE: 2.5, 27.5 30
728388 LINE
CFE: 24.15, 26.3, 27.5 25, 28
743806 STOLICHNAYA Stoli Ohranj
CFE: 1.5, 5.3, 5.7, 25.1, 28.5 32, 33, 35
746696 milano je t'adore
CFE: 27.5 18, 24, 25
752156 DURERO 33
753112 Condesa de Leganza
CFE: 2.3, 25.1, 27.5 33
757707 EVA-DIVINA 03
762264 BEERTENDER 07, 11, 32
770261 CAZAL
CFE: 27.5 09
771840 Feelmax 24, 25, 28
776005 LUXOR 09, 38
782757 ANCHOVIAR 29
784439 balkancar RECORD
CFE: 26.3, 27.5, 29.1 07, 12, 37
787115 PHLOGENZYM 05
790120 SHEPHERD 25
791742 LIPOCAP 03, 05, 30
798116 Loacker Gran Pasticceria
CFE: 6.1, 25.1, 27.5 29, 30
798117 HAUCK 12, 18, 20, 28
798119 DULAN 01, 09, 19, 20, 37, 40, 42
798120 CFE: 3.7 03, 09, 18, 25
798121 BAKE OFF
CFE: 25.7, 27.5 11
798122 INFIL 25
798123 NATUREFLEX 16
798126 HELLER System 07, 11, 42
798127 TOURSADO 30
798135 KD
CFE: 25.5, 26.4, 27.5, 29.1 35, 36, 39
798136 DASOL 01, 04
798137 MISS
CFE: 2.3, 26.4, 27.5 35, 36, 41, 45
798138 MISS
CFE: 2.3, 27.5 35, 36, 41, 45
798139 MISS
CFE: 2.3, 27.5, 29.1 35, 36, 41, 45
798145 CFE: 3.6, 11.3, 28.5 29, 32
798146 CLEAN MAXIMO 03, 05, 21
798147 CFE: 5.5, 24.11, 24.13, 24.17 09, 16, 41
798154 RUFFO 03, 09, 18, 25
798155 SATHYA SAI BABA 09, 16, 41
798157 CFM 09, 42
798163 DIGITIS by Photo Station
CFE: 27.5, 29.1 01, 09, 16, 37, 38, 40, 41, 42
798164 DIGITIS sélection
CFE: 27.5, 29.1 01, 09, 16, 37, 38, 40, 41, 42
798165 DIGITIS
CFE: 27.5, 29.1 01, 09, 16, 37, 38, 40, 41, 42
798169 ALEA
CFE: 27.5 09, 16, 35, 38, 40, 41, 42
798171 EMOS ALUMATIC 06, 09, 37
798172 EMOS Alumatic
CFE: 26.1, 27.5 06, 09, 37
798182 ONEZIG 09

798183 FIERA FOOD SYSTEM
CFE: 26.1, 27.5, 29.1 43
798186 CFE: 26.4, 28.5 01, 02, 06, 07, 12, 16, 21
798187 CFE: 28.5 01, 02, 06, 07, 12, 16, 21
798188 RUSAL
CFE: 26.4, 27.5 01, 02, 06, 07, 12, 16, 21
798189 AVOLARIS 05, 29, 30
798190 KODAK ROYAL SUPRA 01, 09, 16, 35, 39, 40, 42
798193 GC - GAMES CONVENTION 35, 41, 42, 43
798197 NESTOR 42
798199 KIRK 09
798203 C2B CUTE-TO-BOOT
CFE: 27.5, 27.7 28
798204 doX 09, 35, 42
798207 CFE: 5.3, 25.7, 29.1 05, 30, 31
798210 M GRADE
CFE: 27.5 01, 05
798211 ClearSurf 05, 10, 16
798212 K PREMIUM
CFE: 26.4, 27.5 03, 04, 05, 08, 09, 11, 14, 16, 17, 18, 20, 21, 22, 23, 24, 25, 26, 27, 28, 29, 30, 31, 32, 33, 34
798214 K Classic
CFE: 26.4, 27.5 03, 04, 05, 08, 09, 11, 14, 16, 17, 18, 20, 21, 22, 23, 24, 25, 26, 27, 28, 29, 30, 31, 32, 33, 34
798218 JUNIOR
CFE: 27.5, 29.1 29, 30, 32
798223 KINZALKOMB 05
798224 KINZALMONO 05
798227 ENVIE DE SENSUALITE 03
798228 ENVIE DE VITALITE 03
798229 QS Style 03, 06, 09, 14, 18, 20, 25, 26
798231 ABSORBOND 01
798232 SAINT 12
798233 UNIVERSAL 23
798234 TOP SWING 12
798235 SiS INDEX
CFE: 26.11, 27.5 12
798236 RUSAL management
CFE: 27.5 01, 02, 06, 07, 12, 16, 21
798238 CHOCO ROUND 30
798239 CFE: 28.5 01, 02, 06, 07, 12, 16, 21
798240 CFE: 26.4, 28.5 01, 02, 06, 07, 12, 16, 21
798241 RUSAL management
CFE: 26.4, 27.5 01, 02, 06, 07, 12, 16, 21
798243 CFE: 18.1, 29.1 35
798244 URA-T 11, 17
798246 Ito3 SHOES
CFE: 27.5, 27.7 25
798250 DURANCE 03, 04, 21
798253 MECTACEM 05
798255 FOREVER LIPCOLOR 03
798256 CÉSAR RITZ
CFE: 27.5 16, 41, 43
798262 LYDOP 09, 11
798263 GUILDE DES LUNETIERS 35, 41, 42, 44
798264 ELITE 06, 08, 12, 21, 28
798265 QUALINUT 29, 30, 31
798270 Megasol 03, 05
798273 CAFEROS new coffee experience
CFE: 26.4, 27.5, 29.1 30, 43
798274 NETZTECH
CFE: 26.11 35, 36, 42
798275 CFE: 1.3, 1.7, 11.1, 11.3, 20.5 05
798277 CFE: 26.4, 26.15, 29.1 16, 21, 37, 39, 40, 42, 44
798278 furbie
CFE: 2.5, 16.1, 27.5 09, 16, 35, 37, 42
798307 NEONATURA 03, 04, 05
798310 Bio Wave 07, 09
798311 Chakira 31
798314 MYSTIFY 09, 35, 38, 42
798315 AUREON 09, 35, 38, 42
798319 ZENAFLUK 05
798321 CFE: 26.7 01, 05, 09, 10, 42
798323 VERISOPT 05
798324 DANOPTIN 05
798326 BABAJAGA
CFE: 1.7, 2.3, 27.5 31
798331 MADEX 05
798332 GLOSS 16, 35, 41
798334 aqua optima
CFE: 11.3, 26.11, 27.5 11
798338 AQUA OPTIMA 11
798339 BEX 35, 36, 38
798340 CFE: 1.7, 1.11 05
798341 MEXICAN DREAM
CFE: 1.3, 3.7, 27.5, 29.1 03
798346 MIRADUR 10
798348 CCG COMPRESSION CERCLAGE GUNDOLF
CFE: 27.5 10
798349 Mamie Douceur
CFE: 27.5, 29.1 29, 30
798351 20
798352 Lumerotel 09
798354 X-TRAIL 25
798357 L jeans
CFE: 26.1, 27.5, 29.1 03, 18, 25
798359 SOMAVERT 05
798360 SCHUSS FOR MEN
CFE: 26.4, 27.5, 29.1 03, 08
798361 ZIGZAG 29
798364 GALERIE VISION 16
798366 GALERIE IMAGE 16
798367 MPULSE 28
798368 TEAM TRACK 28
798369 CFE: 1.1, 26.1 09, 18, 25
798370 Mc O'Neill
CFE: 5.3, 25.3, 27.5, 29.1 25
798376 FLUIDE LDS 01, 04
798377 ASPHALT 5 PREMIENS 12
798378 ECAUTO FAST CLIP 12
798379 MIX AlitA
CFE: 24.9, 27.5, 29.1 33
798380 WinSlot 06

798384 ZEVAMAB 05
798385 ESPAI OBERT ESPO CERRAMIENTOS PLEGABLES
CFE: 26.1, 27.5 06
798386 LLACER Y NAVARRO, S.L.
CFE: 26.11, 27.5 39
798388 HumanDesign Group 20
798391 CAR-REP
CFE: 26.4, 26.11, 27.5 02
798392 PARACAL 03
798393 NEUTRACAL 03
798394 Metylan TG Power Granulat Henkel
CFE: 26.1, 26.3, 26.5, 27.5, 29.1 01
798395 AMINOVERA 05
798396 ADOmed
CFE: 27.5 09, 38, 42
798398 SICURSIV 12
798401 TimoCom 09, 42
798402 FLEXAX 06, 20
798403 THE COFFEE STORE
CFE: 5.7, 25.1, 25.3, 27.5, 29.1 30, 32, 43
798404 beko
CFE: 26.4, 27.5 01, 03, 08, 16, 17, 19
798405 TPK NOVA 09, 11
798406 CFE: 26.2 10
798412 ACTEMRA 05
798413 LONASEN 05
798414 ABSOLUT VANILIA Country of Sweden
CFE: 27.5 33
798419 PALETTE
CFE: 27.5 25
798421 cellmidron 03, 05
798422 Bermann
CFE: 26.4 06, 11, 19
798423 CFE: 19.7 29, 32, 33
798424 IPROTEX 17, 24
798428 EASYSOL 10
798429 ANBINEX 05
798430 SmartBoiler 09, 11, 35, 37, 38, 41, 42
798431 saint
CFE: 27.5 12
798436 EGEMAR
CFE: 27.5, 29.1 12
798437 workinggirl
CFE: 26.4, 27.5 16, 25, 35
798438 menoflavon 03, 05
798440 varioFlex 07, 09, 11
798442 Alberola
CFE: 26.4, 27.5 25
798445 KIRALILER LET'S AYAKKABICILIK
CFE: 27.5 25
798447 Zapf Creation
CFE: 19.3, 25.1, 27.5, 29.1 25, 28
798448 UBD
CFE: 26.1, 27.5 09, 11, 12, 37, 40
798451 CFE: 4.1, 29.1 03, 05
798458 MAJESTY 30
798461 TRAMACUR 05
798465 TTZ Premis
CFE: 26.1, 27.5 01, 05, 38
798470 FOFO 06, 08, 11, 14, 15, 16, 19, 20, 21, 27, 35
798472 FASSBIND CHARME 30, 32, 33
798473 RHINALLERGY 05
798474 CFE: 28.3 30
798475 SPANESI
CFE: 27.5 06, 07, 09, 11, 37
798477 GLIMEK 07, 09, 11
798478 Golden THROAT
CFE: 27.5 30
798479 RMIT English Worldwide 41
798481 CFE: 26.4, 29.1 16, 18
798484 Electric Heart
CFE: 2.9, 20.5, 27.5, 29.1 09
798489 EPIRAMAT 05
798494 ZIPPY 12
798495 MiniBoom 09
798496 ABSOLUT ICE 32, 33, 35
798497 HÄCKER
CFE: 26.4, 26.11, 27.5 20
798498 MAXICAL 05
798499 SmartQuench 09
798501 GAASTRA 25
798503 CFE: 7.1, 26.3 25
798510 AMDEXYN 05
798511 EURODRIVE 39
798513 SOITEC 01, 09, 40, 42
798515 GIORGIO ARMANI 16, 35, 41, 42, 43, 44, 45
798516 X SPORT
CFE: 26.13, 27.5, 29.1 25, 28, 35
798520 CFE: 2.9, 26.5 08, 11, 16, 18, 20, 21, 24, 27, 28, 35, 42
798521 TESY
CFE: 27.5 06, 07, 09, 11, 16, 35, 37, 38, 39, 40, 41, 42, 43
798522 PACLI-cell 03, 05
798524 FARMO-cell 03, 05
798528 PFV PRIMUM FAMILIAE VINI
CFE: 26.1, 27.5 33
798529 ORIGO 07
798533 Nobilia 20
798535 XAS 01
798536 XAP 01
798540 SolarVision
CFE: 26.2, 27.5, 29.1 01, 02, 06, 07, 09, 11, 17, 19, 21, 42
798552 bee bee
CFE: 25.1, 26.1, 27.5 09, 14, 26
798557 VITA SYSTEM 3D-MASTER 05, 10
798561 Fa
CFE: 26.3, 26.11, 27.5 03, 05, 21
798563 INNEOV 03, 05, 29, 30
798564 HEX ACCESS 09, 16, 35, 36, 41, 42
798566 DIRECT LINE 36, 37, 39
798569 speed tan
CFE: 26.1, 26.11, 27.5, 29.1 03, 11
798570 ANNEXIS 35, 37, 39, 42
798571 ZANON 09, 37, 42
798572 FRESSNAPF
CFE: 3.1, 18.2, 27.5 11, 18, 19, 20, 21, 28, 31, 35, 37
798575 HISPANO AZUL S.A. ALCORA-ESPAŃA
CFE: 25.1, 26.1 19, 27
798577 ISABEL DERROISNE 03, 04, 05, 14

798580 NOVASIL 19, 20
798581 CLIN & CLIN
CFE: 4.5, 27.5 03
798586 PIEN TZE HUANG
CFE: 27.5 05
798597 MILUS 14
798600 SUNSOLO SINGLE CLOVE GARLIC
CFE: 1.3, 25.1, 27.5, 29.1 31
798601 maxprogres
CFE: 24.17, 27.5 09, 37, 38, 42
798602 RED DOG CIGARILLOS
CFE: 3.1, 25.7, 27.1, 29.1 34
798603 PRULHO 01, 05, 06, 08, 11, 12, 20, 31, 32, 33
798607 BIONOVA 09, 42
798608 RED DOG
CFE: 3.1, 27.5 34
798615 ALCAR 06, 12
798620 ur direct
CFE: 14.1, 25.1, 26.1, 27.5 35, 41, 42
798623 Téva DESSERTS Ŕ PRÉPARER
CFE: 8.1, 11.3, 25.1, 27.5, 29.1 30
798633 CFE: 26.4, 26.13, 29.1 29, 30
798636 GM'CHELSSEI 25, 39
798637 ITALGRES
CFE: 26.4, 27.5 11, 19, 39
798638 HotSpots 09, 16, 35, 36, 38, 42
798639 T-Mobile HotSpots 09, 16, 35, 36, 38, 42
798640 Felonex 05
798641 Cartilox 05
798642 Atlox 05
798643 Peralox 05
798646 CFE: 14.3 01, 06, 40
798647 FIFA CLUB WORLD CHAMPIONSHIP 01, 03, 04, 05, 06, 07, 08, 09, 10, 11, 12, 14, 15, 16, 18, 20, 21, 24, 25, 26, 27, 28, 29, 30, 31, 32, 33, 34, 35, 36, 37, 38, 39, 40, 41, 42, 43
798648 IR microsystems
CFE: 26.4, 27.5 09
798649 Wiltronic
CFE: 26.11, 29.1 10, 37, 40, 42
798650 NiroSan 01, 06, 07, 08, 09, 11, 17, 20
798651 BIOBAR
CFE: 1.15, 27.3, 27.5 29, 30, 32, 33
798653 BASELWORLD
CFE: 1.3, 27.5 35, 41
798654 biasana
CFE: 1.3 03, 05, 29, 30, 32
798657 Preh BlueComm 09
798658 optisan
CFE: 27.5, 29.1 31
798660 CLIMACONFORT 19, 21
798662 Langu
CFE: 25.1, 26.4, 27.5 29
798670 RED DOG CIGARILLOS KARAMEL
CFE: 3.1, 25.1, 27.5, 29.1 34
798673 AudioColour 10
798676 Plein Soleil
CFE: 1.3, 27.5 25
798678 BANCAIXA
CFE: 27.5, 29.1 36
798679 W wonders
CFE: 26.1, 27.5 25
798683 Rubin 07, 12, 37
798684 BBBOOM 09, 14, 42
798685 AMISPED 05
798687 FLORAL SOLUTIONS 42
798689 BOSSNER
CFE: 3.1, 24.1, 27.5, 29.1 18, 21, 30, 33, 34, 35
798691 MOTOCIL 05
798693 WBX WORLD BET EXCHANGE
CFE: 27.1, 27.5, 29.1 41
798695 EROTICX 03, 05
798697 CFE: 14.3, 29.1 01, 06, 40
798698 CFE: 14.3, 29.1 01, 06, 40
798699 CFE: 14.3, 29.1 01, 06, 40
798700 CFE: 14.3, 29.1 01, 06, 40
798702 CFE: 14.3, 29.1 01, 06, 40
798706 ROULETTE RULETA
CFE: 26.4, 27.5 28
798707 DeutschMann DM Internationale Spedition
CFE: 27.3, 27.5, 29.1 39
798708 SMI
CFE: 27.5 09
798709 A
CFE: 27.5, 29.1 36
798729 GEKA GK
CFE: 26.3, 27.5 07
798732 RIAZOR
CFE: 1.15, 27.5 29, 39
798737 GIPFEL 21
798738 HIPORT 09, 37, 38, 42
798740 Ecoraster 17, 19
798742 ACUINOVA 31
798744 ENTHELIUM
CFE: 26.4 05
798749 FOG GUARD
CFE: 27.1, 27.5, 29.1 09
798750 SSAM Security Systems International
CFE: 27.5, 29.1 09
798751 Kluthe 02, 03, 04
798759 CFE: 28.3, 28.19 05
798760 MOTOR HEALER 01, 04, 37
798761 TRIZIVIR 05
798762 CFE: 14.3, 29.1 01, 06, 40
798765 NOVENTA 07, 17, 40, 41, 42
798771 4LIFE (FOUR LIFE) 05
798776 Bedan 03, 05, 30
798777 R1 Long Line
CFE: 5.3, 25.1, 27.5, 27.7, 29.1 14, 34
798778 BEBETO
CFE: 27.5 30
798781 STORSERVER 09, 41, 42
798782 CFE: 8.1, 29.1 30
798784 JTK 16
798789 MOBIYACHT 09, 12
798790 mymetro 09, 16, 42
798797 SDC
CFE: 27.5 01, 16, 24
798798 ECOVISION 12
798802 KIDDIE'S SUPER MIX 30
798806 knürr
CFE: 27.5 06, 09, 11, 20, 42

798809 SOLVOCARB 01, 11, 42
798812 Gutknecht 29, 30
798815 ems-isolier 06, 11, 17, 19, 37
798818 AXLON
CFE: 26.11, 27.5 09, 36, 42
798819 Betonfarben - Betontechnologie REMEI
CFE: 26.3, 26.4, 27.5 01, 02
798822 RAUBIOXON 17, 19
798824 RELAX ADRIATIC 39, 41, 43
798826 BODY-SOLUTION 05, 29, 30
798827 AQUA T3 10
798832 GALDERMA 03
798848 ZSSK 39
798851 SWASH 10
798852 E-GEAR 09, 12
798853 ENIA 03
798858 OSTEOSOFT 01, 05, 10, 44
798859 OSTEOMOLL 01, 05, 10, 44
798860 ENZO LOGANÁ
CFE: 24.17, 27.5 09, 18, 25
798865 CFE: 19.19, 26.15 01, 03
798866 R&M ALL THE BEST
CFE: 1.3, 27.5, 29.1 03, 29, 30
798868 Domestos
CFE: 19.7, 24.15, 27.5 03, 05, 21
798869 CFE: 1.1, 1.15, 29.1 03, 05, 21
798870 CIF 03, 05, 21
798876 CHEMOPETROL
CFE: 19.11 01
798877 OPEY 30
798882 CFE: 2.1, 25.1, 29.1 29, 30
798883 MOBIMARE 09, 12
798884 Ready for T-DSL 09, 16, 35, 36, 38, 42
798885 WEROAM 09, 16, 35, 36, 37, 38, 41, 42
798886 T-Tel 09, 16, 35, 36, 38, 42
798892 BOWLAND 09, 18, 25, 28, 41
798893 EKINOX 35, 37, 39
798894 GRUPO repro
CFE: 3.11, 26.1, 27.5, 29.1 06, 11, 37
798895 METEOR 09, 10, 12, 20
798897 Le Guide Mayer des Experts 16, 35, 38, 40, 41, 42
798903 GOOD TO KNOW YOU 35, 41, 42
798904 randstad flexible work solutions
CFE: 27.5 35, 41, 42
798911 iBOXX INDICES
CFE: 25.1, 26.4, 27.5, 29.1 09, 16, 36, 41
798915 DR. AUER 03, 05, 10
798927 MACO Multi 06, 20, 41
798928 ORITALIA 30
798929 Rustico 06, 20, 41
798930 Multi Dreh-Kipp 06, 20, 41
798934 TOM TAILOR 03, 06, 09, 14, 18, 21, 24, 25, 28
798936 viaccess a France Telecom companyTuned to your future
CFE: 26.4, 29.1 09, 35, 38, 42
798938 A café
CFE: 25.1, 27.5, 29.1 30, 43
798945 PREVALOR 05
798947 termex
CFE: 27.5 17, 37
798951 LAMITRIN 05
798952 FH-DCE SUPER RALLY 25, 35, 41
798956 LAMOGINE 05
798957 GSM 41
798959 GURTLIFT 06, 20, 22
798971 DOUBLE CURE FONDEMENTALE 03
798977 CHALLENGING BOUNDARIES 01, 02, 03, 04, 05, 09, 17, 22, 23, 24, 25, 27, 30, 34, 35, 36, 37, 38, 39, 40, 41, 42
798981 CFE: 5.1 05
798982 NOR 01
798984 CFE: 8.1, 29.1 30
798988 VATOS
CFE: 26.4, 27.5 25
798990 babydream 03, 08, 09, 10, 11, 12, 14, 16, 18, 21, 25, 28
798991 MAXI PET
CFE: 3.1, 3.17, 26.1, 27.1, 29.1 18, 20, 21, 28
798993 hl-express 39
798998 SX1 09
799002 Progona 05
799004 Gonzales BARBECUE RESTAURANTS
CFE: 27.5, 29.1 43
799008 SHELL AUTOSERV 12, 36, 37
799010 TASSOGLAS 27
799012 OPTIMASS 09
799013 NATTO K2 05, 29
799014 AVANTA PLATINA 16
799017 ULTRAFIN 16, 17
799019 MOTORIL 05
799021 HEIDELBERGCEMENT
CFE: 27.5 19, 37
799023 RESOURCE 01, 04, 37
799024 YOYOGEL
CFE: 27.5 29, 30, 32, 43
799029 MST.factory dortmund 07, 09, 10, 35, 36, 40, 41, 42
799032 INSTINCT 16
799034 SANOSTOL 05, 30
799036 Vanish Oxi action
CFE: 1.15, 25.1, 27.5, 29.1 03
799037 LEVETIX 05
799038 IBECTA 05
799039 VANISH OxiAction 03
799041 Vanish Oxi action
CFE: 1.15, 25.1, 27.5, 29.1 03
799043 COMBITWIST 07
799046 ALPIOX 05
799050 VAMMRIX 05
799053 PATURA 06, 09, 19, 21, 22
799057 BLUE JOVEN 35, 36, 38
799061 ATTRAGE 12
799073 Jean Anton Cristoveri CFE: 27.5 25

WYKAZ KLASOWY REJESTRACJI MIĘDZYNARODOWEJ ZNAKÓW TOWAROWYCH Z WYZNACZENIEM POLSKI

Klasa towarów	Numery zgłoszeń						
1	2						
1	R 475406, 800784, 801318, 801412,	800536, 800865, 801334, 801413,	800537, 800891, 801341, 801414,	800543, 800934, 801342, 801418,	800552, 801086, 801344, 801434,	800603, 801094, 801389, 801438	800684, 801117, 801392,
2	552507, 801342,	800543, 801344,	800603, 801414	800761,	800774,	801334,	801341,
3	665542, 800700, 800784, 800846, 801002, 801129, 801344, 801414,	765737, 800767, 800801, 800906, 801032, 801140, 801378, 801475,	795124, 800768, 800803, 800914, 801036, 801158, 801391, 801476,	800503, 800769, 800818, 800925, 801050, 801168, 801401, 801490	800506, 800771, 800824, 800926, 801053, 801192, 801402,	800537, 800776, 800830, 800934, 801064, 801269, 801412,	800603, 800777, 800838, 800987, 801119, 801334, 801413,
4	800537, 801334	800603,	800656,	800684,	800915,	800916,	801009,
5	769682, 800561, 800675, 800769, 800816, 800900, 800940, 800974, 801215, 801490	779139, 800564, 800686, 800771, 800855, 800905, 800941, 800976, 801265,	786589, 800589, 800690, 800776, 800858, 800912, 800942, 801016, 801311,	800528, 800590, 800709, 800784, 800873, 800928, 800943, 801040, 801344,	800529, 800602, 800713, 800801, 800876, 800937, 800962, 801053, 801412,	800549, 800659, 800767, 800802, 800884, 800938, 800965, 801140, 801413,	800552, 800660, 800768, 800803, 800885, 800939, 800966, 801152, 801414,
6	628947, 800720, 800815, 801053, 801313,	800536, 800728, 800907, 801110, 801333,	800554, 800729, 800998, 801154, 801344,	800583, 800731, 801006, 801173, 801414,	800603, 800755, 801017, 801274, 801436,	800617, 800756, 801031, 801294, 801471	800635, 800774, 801043, 801308,
7	R 451250, 800621, 800729, 801051, 801230, 801471,	614461, 800629, 800815, 801095, 801241, 801497	647842, 800635, 800951, 801140, 801275,	800504, 800642, 800975, 801160, 801333,	800540, 800655, 800997, 801162, 801344,	800603, 800681, 801006, 801163, 801392,	800617, 800685, 801021, 801173, 801414,
8	765737, 800729, 801412,	800503, 800766, 801413,	800504, 801110, 801414	800532, 801160,	800533, 801241,	800543, 801274,	800603, 801344,
9	R 451250, 800516, 800580, 800629, 800743, 800969, 801150, 801188, 801277, 801336, 801392, 801471,	587664, 800520, 800603, 800657, 800777, 801021, 801162, 801189, 801279, 801344, 801412, 801474,	614461, 800522, 800609, 800695, 800784, 801042, 801163, 801237, 801294, 801361, 801413, 801496,	623452, 800535, 800611, 800707, 800820, 801050, 801173, 801239, 801307, 801365, 801414, 801498	765737, 800540, 800617, 800711, 800848, 801051, 801176, 801241, 801311, 801378, 801419,	781241, 800546, 800618, 800712, 800860, 801052, 801179, 801247, 801320, 801381, 801468,	800506, 800559, 800627, 800729, 800863, 801085, 801186, 801271, 801333, 801391, 801470,
10	663633, 800972,	800528, 801040,	800628, 801146,	800630, 801151,	800645, 801179,	800713, 801361,	800784, 801412,

Klasa towarów	Numery zgłoszeń						
1	2						
	801413,	801446					
11	614461, 800749, 801140, 801471,	800603, 800774, 801176, 801497	800617, 800835, 801271,	800629, 801006, 801336,	800655, 801079, 801344,	800720, 801107, 801361,	800729, 801137, 801414,
12	2R 159267, 800603, 801115, 801395,	620881, 800612, 801116, 801412,	663633, 800729, 801146, 801413,	765737, 800839, 801173, 801498	800532, 800930, 801238,	800540, 800991, 801274,	800594, 801021, 801333,
14	765737, 801188, 801412,	800506, 801189, 801413,	800592, 801216, 801414,	801050, 801244, 801474	801053, 801247,	801129, 801378,	801186, 801391,
16	621721, 800520, 800618, 801043, 801216, 801320, 801419,	750647, 800522, 800636, 801051, 801237, 801344, 801438,	758529, 800535, 800709, 801092, 801239, 801365, 801462,	765737, 800543, 800711, 801093, 801261, 801378, 801470	779139, 800575, 800712, 801186, 801307, 801412,	793946, 800592, 800742, 801188, 801311, 801413,	800506, 800603, 801042, 801189, 801318, 801414,
17	552507, 800617, 801173,	797722, 800720, 801318,	800502, 800729, 801412,	800532, 800829, 801413,	800543, 801031, 801471	800603, 801041,	800612, 801154,
18	621721, 800612, 801050, 801247, 801413,	765737, 800687, 801052, 801344, 801414	800506, 800727, 801150, 801378,	800550, 800777, 801186, 801379,	800599, 800811, 801188, 801382,	800601, 800849, 801189, 801391,	800603, 800854, 801205, 801412,
19	800502, 800720, 801043, 801412,	800543, 800774, 801154, 801413	800551, 800829, 801288,	800583, 800835, 801304,	800596, 800998, 801305,	800612, 801031, 801306,	800617, 801041, 801313,
20	800554, 800687, 801078, 801359,	800599, 800720, 801085, 801382,	800603, 800729, 801095, 801391,	800612, 800774, 801146, 801412,	800630, 800815, 801271, 801413,	800635, 801031, 801294, 801471	800636, 801043, 801333,
21	765737, 800906, 801334,	800506, 801032, 801344,	800603, 801094, 801359,	800720, 801140, 801412,	800774, 801192, 801413,	800775, 801255, 801414	800803, 801310,
22	765737, 801412,	800524, 801413	800599,	800601,	800603,	800687,	800829,
24	800506, 801094, 801344, 801505	800524, 801095, 801378,	800733, 801173, 801382,	800784, 801186, 801412,	800829, 801188, 801413,	801050, 801189, 801414,	801078, 801216, 801483,
25	R 519679, 800600, 800727, 800882, 801050, 801168, 801226, 801398, 801483,	621721, 800603, 800730, 800893, 801052, 801170, 801247, 801407, 801488,	765737, 800612, 800733, 800945, 801078, 801186, 801311, 801412, 801506	800506, 800618, 800777, 800946, 801103, 801188, 801344, 801413,	800512, 800672, 800784, 800964, 801139, 801189, 801378, 801414,	800550, 800687, 800799, 801035, 801150, 801205, 801379, 801420,	800599, 800694, 800866, 801044, 801161, 801216, 801391, 801474,
26	801391,	801412,	801413,	801505			
27	800502, 800949,	800506, 801304,	800524, 801305,	800532, 801306,	800596, 801412,	800603, 801413	800784,
28	765737, 800964, 801189,	800506, 801052, 801216,	800522, 801076, 801274,	800599, 801085, 801395,	800612, 801150, 801412,	800618, 801186, 801413	800687, 801188,

Klasa towarów	Numery zgłoszeń						
1	2						
29	2R 263534, 800588, 800872, 801182, 801394,	746573, 800591, 801016, 801303, 801412,	800507, 800624, 801060, 801311, 801413,	800517, 800676, 801094, 801317, 801414	800529, 800710, 801147, 801332,	800571, 800784, 801148, 801344,	800573, 800816, 801149, 801387,
30	605378, 800638, 800762, 801056, 801255, 801387, 801501,	800507, 800649, 800772, 801060, 801262, 801394, 801502,	800517, 800655, 800784, 801094, 801303, 801412, 801503	800529, 800676, 800816, 801123, 801317, 801413,	800566, 800703, 800818, 801147, 801332, 801414,	800618, 800710, 801016, 801148, 801344, 801466,	800624, 800746, 801027, 801182, 801370, 801476,
31	800549, 801214, 801477	800552, 801317,	800746, 801344,	800844, 801412,	800872, 801413,	801094, 801414,	801149, 801465,
32	765737, 800880, 801344,	800517, 801094, 801412,	800529, 801140, 801413,	800618, 801149, 801414,	800784, 801152, 801490	800816, 801310,	800840, 801311,
33	800507, 801344,	800562, 801412,	800754, 801413,	800896, 801414,	801152, 801462	801303,	801310,
34	800584, 801359,	800592, 801378,	800603, 801412,	800821, 801413,	800894, 801414	801049,	801344,
35	765737, 800546, 800730, 801042, 801188, 801277, 801378, 801417,	793946, 800550, 800784, 801043, 801189, 801307, 801381, 801470	800504, 800559, 800803, 801051, 801192, 801320, 801400,	800513, 800575, 800820, 801089, 801222, 801333, 801402,	800516, 800577, 800844, 801092, 801237, 801344, 801412,	800519, 800603, 800954, 801093, 801238, 801345, 801413,	800535, 800727, 801003, 801186, 801239, 801346, 801416,
36	750647, 800784, 801092, 801320, 801413,	765737, 800837, 801093, 801330, 801416,	800519, 801003, 801186, 801345, 801417,	800535, 801051, 801188, 801346, 801419	800575, 801057, 801189, 801381,	800577, 801059, 801238, 801403,	800743, 801089, 801307, 801412,
37	800540, 800784, 801095, 801288, 801395,	800577, 801041, 801107, 801304, 801438	800596, 801042, 801140, 801305,	800603, 801051, 801162, 801306,	800611, 801057, 801163, 801313,	800681, 801059, 801164, 801378,	800685, 801089, 801238, 801392,
38	750647, 800580, 801093, 801402,	765737, 800603, 801192, 801412,	800506, 800609, 801279, 801413,	800520, 800784, 801307, 801416,	800522, 801042, 801320, 801417,	800535, 801051, 801344, 801474,	800577, 801092, 801365, 801496
39	800577, 801042, 801189, 801403,	800603, 801051, 801216, 801412,	800656, 801057, 801330, 801413,	800784, 801059, 801333, 801416,	800817, 801089, 801345, 801417,	800835, 801186, 801346, 801470	800845, 801188, 801402,
40	800504, 801160,	800775, 801392,	800784, 801446	801043,	801051,	801089,	801140,
41	765737, 800712, 801085,	793946, 800784, 801092,	800506, 800817, 801093,	800522, 800964, 801150,	800603, 801038, 801186,	800675, 801051, 801188,	800711, 801052, 801189,
41	801237, 801365, 801417,	801239, 801381, 801462,	801277, 801400, 801470	801279, 801402,	801344, 801412,	801345, 801413,	801346, 801416,
42	623452, 800535, 800603,	750647, 800540, 800611,	779139, 800546, 800675,	800504, 800552, 800743,	800516, 800559, 800754,	800520, 800577, 800762,	800522, 800583, 800784,

Klasa towarów	Numery zgłoszeń						
1	2						
	800820, 801093, 801307, 801412,	800906, 801186, 801320, 801413,	800998, 801188, 801333, 801416,	801042, 801189, 801365, 801417,	801051, 801275, 801381, 801462,	801089, 801277, 801392, 801476,	801092, 801279, 801402, 801496
43	800676, 801186, 801346, 801417,	800784, 801188, 801387, 801462	800817, 801189, 801402,	800944, 801303, 801403,	801038, 801330, 801412,	801147, 801344, 801413,	801148, 801345, 801416,
44	800552, 801416,	800784, 801417	800987,	801192,	801402,	801412,	801413,
45	800577, 801417	800603,	800784,	801164,	801412,	801413,	801416,

SPROSTOWANIE

Nr BUP	Strona	Nr zgłoszenia	Jest	Powinno być
27/2002	127	P. 251812	/540/ Katarigin	/540/ Katargin
10/2003	158	P. 257592	/540/ Brak grafiki	

K O M U N I K A T

Departament Wydawnictw Urzędu Patentowego RP uprzejmie **zawiadamia**, że z dniem **1 września 2003 r**. nastąpi zmiana cen naszych wydawnictw, i tak nowe ceny kształtować się będą następująco:

„BIULETYN URZĘDU PATENTOWEGO" - **14,00 zł**
„WIADOMOŚCI URZĘDU PATENTOWEGO" - **16,00 zł**

Powyższe ceny obowiązywać będą:
dla prenumeratorów (przedpłaty) od 1 stycznia 2004 r.
dla nabywców w tzw. „sprzedaży odręcznej" od 1 września 2003 r. tj.

BUP – od nr 18/2003

WUP – od nr 9/2003

Jednocześnie informujemy, że istnieje możliwość **prenumeraty na 2004 rok** nw. wydawnictw:

Koszt rocznej prenumeraty **BUP - 364,00 zł**

Koszt rocznej prenumeraty **WUP - 192,00 zł**

Zainteresowanych prosimy o wpłacanie powyższych kwot przelewem na konto UP RP:
NBP O/O Warszawa 93101010100025832231000000
lub gotówką w Wydziale Rozpowszechniania Wydawnictw w terminie do 31 października 2003 roku.

Prosimy o terminowe dokonywanie przedpłat oraz o podawanie dokładnych adresów na przelewach.

Nie ulega zmianie forma prenumeraty Polskich Opisów Patentowych.

Wszelkich informacji udzielamy pod nr tel. **825-80-01** wew. **224**, **226**.