ISSN - 0137 - 8015
Cena 15,00 zł

BIULETYN

URZĘDU PATENTOWEGO

Wydawnictwo Urzędu Patentowego Rzeczypospolitej Polskiej

Nr 14 (823) Warszawa 2005

Urząd Patentowy RP – na podstawie art. 43 ust. 1. art. 100 oraz art. 143 ustawy z dnia 30 czerwca 2000 r. Prawo własności przemysłowej oraz rozporządzeń Prezesa Rady Ministrów wydanych na podstawie art. 93 ust.1, art. 101 ust. 2 oraz art. 152 ustawy (Dz. U. z 2001 r. nr 49 poz. 508) – dokonuje ogłoszenia w „Biuletynie Urzędu Patentowego" o zgłoszonych wynalazkach, wzorach użytkowych i znakach towarowych. Ogłoszenia o zgłoszeniach wynalazków i wzorów użytkowych publikowane w Biuletynie podane są w układzie klasowym według Międzynarodowej Klasyfikacji Patentowej i zawierają:
– symbol Międzynarodowej Klasyfikacji Patentowej,
– numer zgłoszenia wynalazku lub wzoru użytkowego,
– datę zgłoszenia wynalazku lub wzoru użytkowego,
– datę i kraj uprzedniego pierwszeństwa oraz numer zgłoszenia lub oznaczenie wystawy,
– nazwisko i imię lub nazwę zgłaszającego,
– miejsce zamieszkania lub siedzibę oraz kraj zgłaszającego,
– nazwisko i imię wynalazcy,
– tytuł wynalazku lub wzoru użytkowego,
– skrót opisu, w razie potrzeby z figurą rysunku,
– liczbę zastrzeżeń,
– daty wprowadzenia zmian zastrzeżeń, jeśli miały miejsce.

Ogłoszenia o zgłoszeniach znaków towarowych publikowane są w układzie numerowym i zawierają:
– numer zgłoszenia,
– datę zgłoszenia,
– datę i kraj uprzedniego pierwszeństwa oraz numer zgłoszenia priorytetowego lub oznaczenie wystawy,
– nazwisko i imię lub nazwę zgłaszającego oraz miejscowość zamieszkania (siedziby) i kraj (kod),
– prezentację znaku towarowego,
– wskazane przez zgłaszającego klasy towarowe.

W Biuletynie ogłasza się również informacje o międzynarodowych zgłoszeniach wynalazków i wzorów użytkowych, w zakresie których podjęto postępowanie przed Urzędem Patentowym RP działającym jako urząd wyznaczony lub wybrany oraz zamieszcza się informacje o dokonaniu przez WIPO publikacji międzynarodowych zgłoszeń wynalazków, w których zgłaszający ubiega się o uzyskanie ochrony w Polsce jak również informacje o złożeniu tłumaczenia na język polski zastrzeżeń patentowych europejskiego zgłoszenia patentowego i o notyfikowanych międzynarodowych rejestracjach znaków towarowych dokonanych w trybie Porozumienia madryckiego z wyznaczeniem Polski.

Po wykazie ogłoszeń o zgłoszeniach podaje się wykazy zgłoszeń wynalazków i wzorów użytkowych opublikowanych w danym numerze w układzie numerowym oraz zgłoszeń znaków towarowych w układzie klasowym i alfabetycznym.

* * *

Od dnia ogłoszenia o zgłoszeniu wynalazku i wzoru użytkowego oraz znaku towarowego osoby trzecie mogą:
1) zapoznać się ze wskazanym opisem zgłoszeniowym wynalazku lub wzoru użytkowego, zawierającym opis, zastrzeżenia patentowe lub ochronne i rysunki oraz sporządzać z nich odpisy;
2) zapoznać się ze wskazanym w zgłoszeniu znakiem towarowym oraz wykazem towarów (z bazy komputerowej);
3) w terminie sześciu miesięcy – zgłaszać do Urzędu Patentowego uwagi co do istnienia przeszkód uniemożliwiających udzielenie patentu (prawa ochronnego).

Odpowiednio uzasadnione pod względem faktycznym (dokumentacja dowodowa) i prawnym uwagi należy nadsyłać na adres:

Urząd Patentowy RP – 00-950 Warszawa; skr. poczt. 203, Al. Niepodległości 188.

Informuje się, że odbitki opisu zgłoszeniowego oraz kartę informacyjną znaku towarowego można zamawiać w Urzędzie Patentowym, przy czym w zamówieniu należy podać przynajmniej numer zgłoszenia, numer „Biuletynu Urzędu Patentowego", w którym dokonano ogłoszenia o zgłoszeniu oraz numer strony. Celowe jest podanie innych danych identyfikacyjnych zamawianego materiału (tytuł wynalazku lub wzoru użytkowego, określenie znaku towarowego).

Urząd Patentowy podaje do wiadomości nr konta w NBP
Urząd Patentowy RP – NBP O/O w Warszawie konto: **93101010100025832231000000**

Zainteresowanych prenumeratą lub zakupem egzemplarzy bieżących oraz z lat ubiegłych prosimy o składanie zamówień: faksem pod numerem (0-22) 875-06-82 lub via e-mail: wydawnictwa@uprp.pl
Informacji dotyczących wydawnictw udzielamy pod numerem telefonu (0-22) 825-80-01 w. 224, 226.

URZĄD PATENTOWY RZECZYPOSPOLITEJ POLSKIEJ
Nakład 455 egz. Cena 15,00 zł
Druk: Departament Wydawnictw Urzędu Patentowego RP. Zam. 449/20005

BIULETYN
URZĘDU PATENTOWEGO

Warszawa, dnia 11 lipca 2005 r. Nr 14 (823) Rok XXXIII

A. OGŁOSZENIA O ZGŁOSZONYCH W POLSCE WYNALAZKACH I WZORACH UŻYTKOWYCH

Cyfrowe kody identyfikujące (wg normy WIPO ST. 9), Które poprzedzają informacje o zgłoszonych do opatentowania wynalazkach oraz zgłoszonych do uzyskania prawa ochronnego wzorach użytkowych, mają nastepujące znaczenie:

(21) – numer zgłoszenia wynalazku lub wzoru użytkowego
(22) – data zgłoszenia wynalazku lub wzoru użytkowego
(23) – dane dotyczące pierwszeństwa z wystawy (data i oznaczenie wystawy)
(31) – numer zgłoszenia priorytetowego (standaryzowany)
(32) – data zgłoszenia priorytetowego (data pierwszeństwa)
(33) – kraj, w którym dokonano zgłoszenia priorytetowego (kod kraju)
(51) – symbol Międzynarodowej Klasyfikacji Patentowej:
cyfra przed kodem (51) oznacza kolejną edycję MKP
(54) – tytuł wynalazku lub wzoru użytkowego
(57) – skrót opisu w razie potrzeby z figurą rysunku
(61) – nr zgłoszenia głównego
(71) – nazwisko i imię lub nazwa zgłaszającego, a także miejsce zamieszkania lub siedziba oraz kraj zgłaszającego (kod kraju)*
(72) – nazwisko i imię twórcy (ów) wynalazku lub wzoru użytkowego
(75) – nazwisko i imię twórcy (ów) wynalazku lub wzoru użytkowego, który jest (którzy są) zarazem zgłaszającym (zgłaszającymi), a także miejsce zamieszkania i kraj (kod kraju)*
(86) – data i numer zgłoszenia międzynarodowego
(87) – data i numer publikacji zgłoszenia międzynarodowego (dodatkowo podaje się miejsce publikacji)

Przed cyfrowym kodem identyfikującym (21), umieszczone są następujące literowo-cyfrowe kody rodzaju dokumentu (wg normy WIPO ST.16):

A1 – ogłoszenie o zgłoszeniu wynalazku
A3 – ogłoszenie o zgłoszeniu wynalazku (na patent dodatkowy)
U1 – ogłoszenie o zgłoszeniu wzoru użytkowego

*) nie podaje się kodu PL

I. WYNALAZKI

DZIAŁ A

PODSTAWOWE POTRZEBY LUDZKIE

A1 (21) 371899 (22) 2003 04 24 7(51) A01F 25/00

(31) 02 132798 (32) 2002 04 25 (33) US

(86) 2003 04 24 PCT/US03/12592

(87) 2003 11 06 WO03/90518 PCT Gazette nr 45/03

(71) PIONEER HI-BRED INTERNATIONAL, INC., Des Moines, US

(72) Oepping James, US; Lebeda Joseph, US; Oetjen Gabi, DE; Oetjen Ralf, DE; Ruser Barbara, DE; Kleinmans Jakob, DE; Dopp Seigfried, US

(54) **Urządzenie do nanoszenia dodatków paszowych i sposób**

(57) Wynalazek zapewnia urządzenie i sposób do natryskiwania dodatków paszowych na zebrane ziemiopłody i obejmuje pojemnik stężonego dodatku, dyszę rozpylającą, pompę dozującą do doprowadzania dodatku paszowego do dyszy rozpylającej oraz sterowanie elektryczne do uruchamiania dozowania w celu zapewnienia, w razie potrzeby, dopływu stężonego dodatku do dyszy rozpylającej. W zalecanym przykładzie wykonania, pojemnik na dodatek paszowy ma dostatecznie małe wymiary tak, że zawiera mniej niż trzy tysiące mililitrów stężonego dodatku do natryskiwania na zebrane ziemiopłody.

(20 zastrzeżeń)

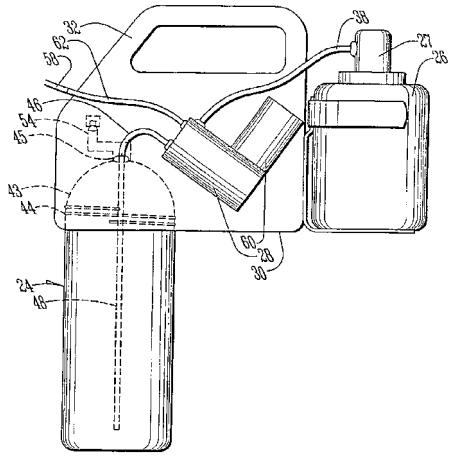

A1 (21) 372273 (22) 2003 01 16 7(51) A01N 33/04 A01N 33/02

(31) 02 02001329 (32) 2002 01 18 (33) EP
02 60349994 2002 01 23 US

(86) 2003 01 16 PCT/EP03/00378

(87) 2003 07 24 WO03/059062 PCT Gazette nr 30/03

(71) LONZA AG, Basel, CH

(72) Lichtenberg Florian, Lutzeler Michael, Ranft Volker

(54) **Wirusobójczy środek dezynfekcyjny**

(57) Ujawniono zastosowanie kompozycji dezynfekcyjnej jako środka wirusobójczego, w szczególności przeciw wirusowi polio (choroby Heinego-Medina), zawierającej a) co najmniej jedną aminę i/lub czwartorzędowa sól amoniową o wzorze ogólnym Ia lub Ib, w którym R^1 oznacza C_{6-18}-alkil, R^2 oznacza benzyl lub C_{6-18}-alkil, R^3 oznacza C_{6-18}-alkil lub grupę o wzorze $-[(CH_2)_2-O]_nR^6$, gdzie n = 1-20, R^4 i R^5 niezależnie oznaczają C_{6-18}-alkil, R^6 oznacza wodór lub ewentualnie podstawiony fenyl, zaś A^- oznacza jednowartościowy anion lub równoważnik poliwartościowego anionu kwasu organicznego lub nieorganicznego, oraz b) co najmniej jedną alkanoloaminę o wzorze ogólnym II, w którym n oraz ewentualnie m i o niezależnie mają wartość 2 lub 3 zaś x i y mają niezależnie wartość 0 lub 1, lub odpowiednią sól, w stosunku masowym I : I wynoszącym od 20:1 do 1:20. Wskazana kompozycja ma także dobre własności bakterio- i grzybobójcze, nawet wówczas gdy stosowana jest w niskich stężeniach.

(11 zastrzeżeń)

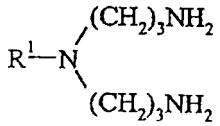

wzór Ia

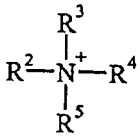

wzór Ib

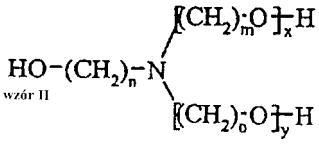

wzór II

A1 (21) 372343 (22) 2003 03 04 7(51) A01N 43/653 A01N 55/10

(31) 02 10209937 (32) 2002 03 07 (33) DE

(86) 2003 03 04 PCT/EP03/02188

(87) 2003 09 12 WO03/073851 PCT Gazette nr 37/03

(71) BASF AKTIENGESELLSCHAFT, Ludwigshafen, DE

(72) Ammermann Eberhard, DE; Stierl Reinhard, DE; Lorenz Gisela, DE; Strathmann Siegfried, DE; Schelberger Klaus, DE; Spadafora V. James, US; Christen Thomas, DE

(54) **Mieszaniny grzybobójcze na bazie triazoli**

(57) Wynalazek dotyczy mieszaniny grzybobójczej zawierającej (1) 2-[2-(1-chlorocyklopropylo)-3-(2-chlorofenylo)-2-hydroksypropylo]-2,4-dihydro[1,2,4]triazolo-3-tion o wzorze I albo jego sole lub addukty (protiokonazole) i co najmniej jeden inny triazol albo jego sole lub addukty, wybrane z grupy obejmującej (2) epoksykonazole, metkonazole, propikonazole, fluchinkonazole, penkonazole, difenokonazole, heksakonazole, cyprokonazole, flusilazole, tetrakonazole, fenbukonazole, mychlobutanil, sime-

konazole, ipkonazole i tritikonazole, w synergicznie skutecznej ilości.

(9 zastrzeżeń)

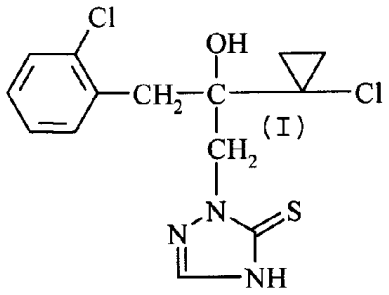

(I)

A1 (21) 372344 (22) 2003 03 04 7(51) A01N 43/653
A01N 57/16

(31) 02 10210135 (32) 2002 03 08 (33) DE

(86) 2003 03 04 PCT/EP03/02191

(87) 2003 09 18 WO03/075653 PCT Gazette nr 38/03

(71) BASF AKTIENGESELLSCHAFT, Ludwigshafen, DE

(72) Ammermann Eberhard, DE; Stierl Reinhard, DE; Lorenz Gisela, DE; Strathmann Siegfried, DE; Schelberger Klaus, DE; Spadafora V. James, US; Christen Thomas, DE

(54) **Mieszaniny grzybobójcze na bazie protiokonazolu i insektycydu**

(57) Wynalazek dotyczy mieszaniny grzybobójczej zawierającej (1) 2-[2-(1-chlorocyklopropylo)-3-(2-chlorofenylo)-2-hydroksypropylo]-2,4-dihydro[1,2,4]triazolo-3-tion (protiokonazol) o wzorze (I) albo jego sole lub addukty i co najmniej jeden środek owadobójczy wybrany z grupy obejmującej (2) fipronil o wzorze (II), (3) chloropiryfos o wzorze (III) i (4) tiametoksam o wzorze (IV), w synergicznie skutecznej ilości.

(9 zastrzeżeń)

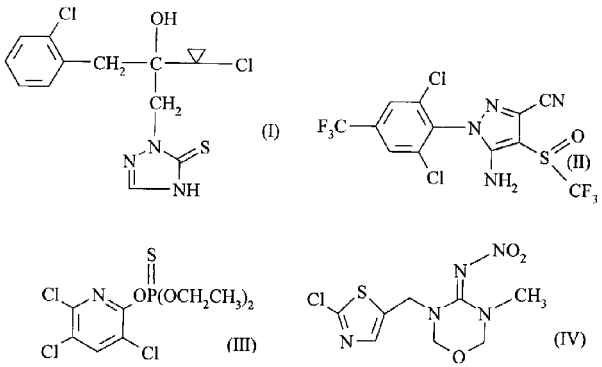

(I) (II) (III) (IV)

A1 (21) 372353 (22) 2003 02 26 7(51) A01N 43/653
A01N 43/84
A01N 43/40

(31) 02 10208841 (32) 2002 03 01 (33) DE

(86) 2003 02 26 PCT/EP03/01930

(87) 2003 09 12 WO03/073850 PCT Gazette nr 37/03

(71) BASF AKTIENGESELLSCHAFT, Ludwigshafen, DE

(72) Ammermann Eberhard, DE; Stierl Reinhard, DE; Lorenz Gisela, DE; Strathmann Siegfried, DE; Schelberger Klaus, DE; Spadafora V.James, US; Christen Thomas, DE

(54) **Mieszaniny grzybobójcze na bazie protiokonazolu**

(57) Mieszanina grzybobójcza zawierająca (1) 2-[2-(1-chlorocyklo-propylo)-3-(2-chlorofenylo)-2-hydroksypropylo]-2,4--dihydro-[1,2,4]-triazolo-3-tion (protiokonazol) o wzorze I albo jego sole lub addukty i co najmniej jeden inny fungicyd wybrany z grupy obejmującej (2) fenpropiomorf o wzorze II, (3) tridemorf o wzorze III, w którym n oznacza 10, 11, 12 (60-70 %) i (4) fenpropidynę o wzorze IV, albo ich sole lub addukty, w synergicznie skutecznej ilości.

(9 zastrzeżeń)

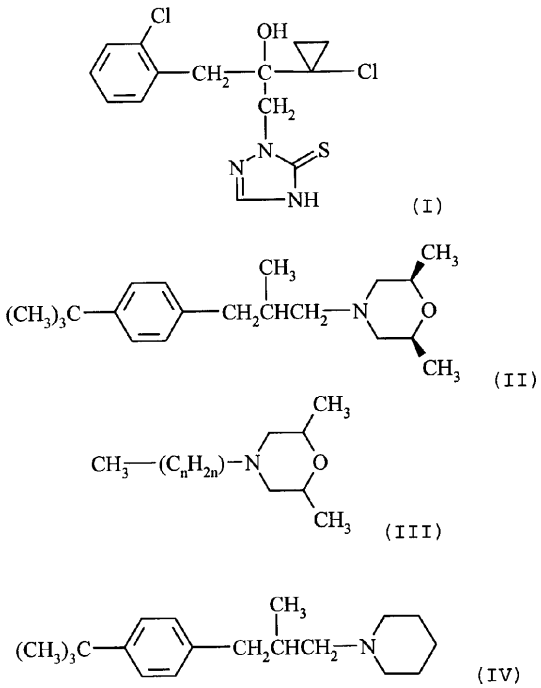

(I) (II) (III) (IV)

A1 (21) 372264 (22) 2003 03 25 7(51) A01N 47/24

(31) 02 60368411 (32) 2002 03 28 (33) US

(86) 2003 03 25 PCT/EP03/03079

(87) 2003 10 09 WO03/082013 PCT Gazette nr 41/03

(71) BASF AKTIENGESELLSCHAFT, Ludwigshafen, DE

(72) Finch Charles William, Fersch Kenneth Eugene

(54) **Sposób oczyszczania pestycydu**

(57) Wynalazek dotyczy sposobu oczyszczania pestycydu, polegającego na tym, że a) topi się pestycyd zawierający co najmniej jeden składnik czynny i co najmniej jedno zanieczyszczenie zdolne do hamowania krystalizacji; b) nanosi się pestycyd na podłoże z wytworzeniem cząstek pestycydu; c) znaczne zmniejsza się metodą azeotropową ilość zanieczyszczenia hamującego krystalizację; oraz d) pozostawia się pestycyd do skrystalizowania. W innej postaci wynalazek dotyczy wyżej opisanego sposobu oczyszczania pestycydu o temperaturze topnienia poniżej około 90°C. Wynalazek dotyczy również produktu wytwarzanego powyższym sposobem z N-(2-{[1-(4-chlorofenylo)--1H-pirazol-3-il]oksymetylo}fenylo)-N-metoksykarbaminianu metylu jako pestycydu.

(20 zastrzeżeń)

A1 (21) 372340 (22) 2003 02 26 7(51) A01N 47/24
A01N 43/653

(31) 02 10208838 (32) 2002 03 01 (33) DE

(86) 2003 02 26 PCT/EP03/01929

(87) 2003 09 12 WO03/073852 PCT Gazette nr 37/03

(71) BASF AKTIENGESELLSCHAFT, Ludwigshafen, DE

(72) Ammermann Eberhard, DE; Stierl Reinhard, DE; Lorenz Gisela, DE; Strathmann Siegfried, DE; Schelberger Klaus, DE; Spadafora V. James, US; Christen Thomas, DE

(54) **Mieszaniny grzybobójcze na bazie protiokonazolu i pochodnej strobiluryny**

(57) Mieszanina grzybobójcza zawierająca (1) 2-[2-(1-chlorocyklopropylo)-3-(2-chlorofenylo)-2-hydroksypropylo]-2,4-dihydro-[1,2,4]-triazolo-3-tion (protiokonazol) o wzorze I lub jego sole lub addukty oraz co najmniej jeden inny fungicyd wybrany z grupy obejmującej (2) trifloksystrobinę o wzorze II, (3) pikoksystrobinę o wzorze III, (4) piraklostrobinę o wzorze IV, (5) dimoksystrobinę o wzorze V i (6) pochodną strobiluryny o wzorze VI, albo ich sole lub addukty, w synergicznie skutecznej ilości.

(11 zastrzeżeń)

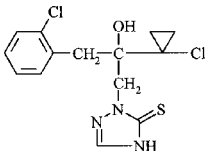

(I)

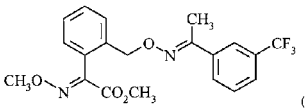

(II)

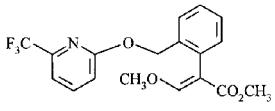

(III)

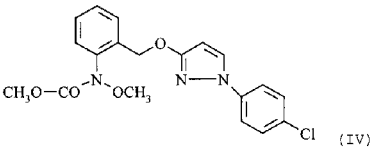

(IV)

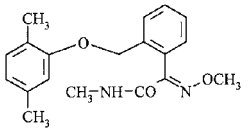

(V)

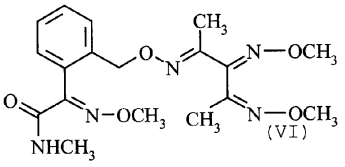

(VI)

A1 (21) 372263 (22) 2003 02 10 7(51) A01N 51/00
A01N 43/90
A01N 47/22
A01N 47/38
A01P 7/02
A01P 7/04

(31) 02 10207241 (32) 2002 02 21 (33) DE

(86) 2003 02 10 PCT/EP03/01281

(87) 2003 08 28 WO03/070001 PCT Gazette nr 35/03

(71) BAYER CROPSCIENCE AG, Monheim, DE

(72) Andersch Wolfram, Erdelen Christoph, Jeschke Peter, Bretschneider Thomas

(54) **Synergiczne mieszaniny owadobójcze**

(57) Wynalazek dotyczy owadobójczych mieszanin, zawierających związek o wzorze I i przynajmniej jedną dalszą znaną, substancję czynną z szeregu obejmującego abamektynę, emamektynę względnie benzoesan emamektyny, metiokarb, β-cyflutrynę, lambda-cyhalotrynę oraz indoksakarb. Poza tym wynalazek dotyczy zastosowania tych mieszanin do zwalczania zwierzęcych szkodników.

(9 zastrzeżeń)

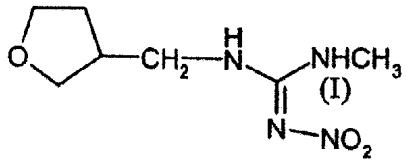

(I)

A1 (21) 372079 (22) 2003 06 13 7(51) A21D 13/00

(31) 02 0207335 (32) 2002 06 14 (33) FR

(86) 2003 06 13 PCT/FR03/01785

(87) 2003 12 24 WO03/105592 PCT Gazette nr 52/03

(71) CARRE GOURMET DIFFUSION, Valenton, FR

(72) Peyrat Daniel

(54) **Sposób wytwarzania zamrożonego półproduktu do tart słodkich lub słonych i półprodukt otrzymany według tego sposobu**

(57) Sposób składający się z etapów, które polegają na: przygotowaniu ciasta, wykonaniu w piecu częściowego pieczenia ciasta ułożonego w formie, aby otrzymać częściowo upieczony spód tarty; przygotowaniu farszu takiego jak krem lub farsz do placka lotaryńskiego, połączeniu częściowo upieczonego spodu tarty z farszem w celu otrzymania zamrożonego wyrobu zawierającego farsz umieszczony na spodzie tarty, i opakowaniu otrzymanego w ten sposób półproduktu. Sposób ten umożliwia wykonanie słodkiej lub słonej tarty przez dodanie przybrania i końcowe pieczenie w celu dokończenia pieczenia spodu tarty.

(9 zastrzeżeń)

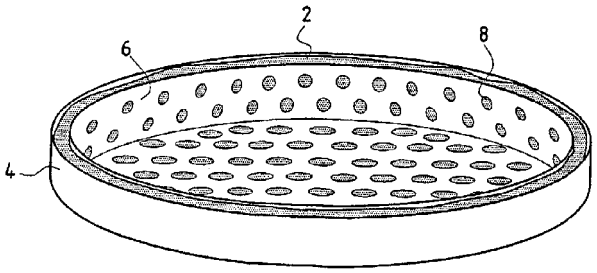

A1 (21) 372168 (22) 2003 04 09 7(51) A23D 9/00

(31) 02 02253198 (32) 2002 05 08 (33) EP

(86) 2003 04 09 PCT/EP03/03708

(87) 2003 11 20 WO03/94636 PCT Gazette nr 47/03

(71) UNILEVER N.V., Rotterdam, NL

(72) Charoenwongse Vilairat, FR; Etminan-Basseri Soheila, DE

(54) **Jadalna emulsja do gorących produktów żywnościowych**

(57) Wynalazek dostarcza spożywczych emulsji typu olej -w--wodzie do stosowania z gorącymi żywnościowymi produktami. Emulsje mają wartości pH w temperaturze 20°C mieszczące się w zakresie od 3 do 4 i zawierają 20% do 65% wagowych oleju i materiał tworzący termo-odwracalną emulsję. Emulsja ma wartość liczby Stevensa w temperaturze 20°C mieszczącą się w zakresie od 250 do 600 a w temperaturze 50°C mieszczącą się w zakresie od 250 do 700. Produkty wykazują dobrą trwałość i gęstość w temperaturze otoczenia, a także dobre właściwości topienia w kontakcie z gorącymi produktami żywnościowymi. Przedstawiono także sposób wytwarzania takiej emulsji.

(18 zastrzeżeń)

A1 (21) 372169 (22) 2003 04 15 7(51) A23J 1/10
(31) 02 200200599 (32) 2002 04 22 (33) DK
(86) 2003 04 15 PCT/DK03/00255
(87) 2003 10 30 WO03/88758 PCT Gazette nr 44/03
(71) BHJ A/S, Grasten, DK
(72) Simonsen Per Sjorup
(54) **Sposób wytwarzania żelatyny**

(57) Żelatynę wytwarza się przez odtłuszczanie i siekanie skóry, hydrolizę za pomocą kwasu, zobojętnianie i ekstrakcję wodą. Dzięki odtłuszczeniu skóry przed hydrolizą wydajność żelatyny o wysokiej wartości Blooma jest zwykle 50% większa niż poprzednio. Ponadto, tak wytworzona żelatyna ma większą wytrzymałość Blooma.

(5 zastrzeżeń)

A1 (21) 372321 (22) 2002 06 27 7(51) A23L 1/18
(31) 02 094294 (32) 2002 03 08 (33) US
(86) 2002 06 27 PCT/US02/20970
(87) 2003 09 25 WO03/077675 PCT Gazette nr 39/03
(71) CONAGRA FOODS, INC., Edina, US
(72) Jensen Michael Lawrence, Schilmoeller Lance Bernard, Schmidt Lisa Marie
(54) **Słodkie i słone kompozycje prażonej kukurydzy (popcornu) przeznaczone do przygotowania w kuchence mikrofalowej oraz zawierające je układy**

(57) Ujawniono słodkie lub słone kompozycje prażonej kukurydzy (popcornu) nadające się do kuchenki mikrofalowej. Smak słodki zapewnia się poprzez zastosowanie w tej kompozycji skutecznie słodzącej ilości sacharalozy. Smak słony zapewnia się poprzez zastosowanie w tej kompozycji skutecznej ilości chlorku sodowego lub soli kuchennej. Korzystnie unika się stosowanie różnych składników cukrowych (monosacharydów oraz niesacharalozowych disacharydów) w celu uzyskania pożądanego smaku bez przypalania. Ujawniono także produkty prażonej kukurydzy (popcornu) nadające się do kuchenki mikrofalowej wykorzystujące scharakteryzowane kompozycje, oraz preferowane sposoby.

(18 zastrzeżeń)

A1 (21) 372049 (22) 2003 05 05 7(51) A23L 1/30
(31) 02 60380121 (32) 2002 05 06 (33) US
03 60453722 2003 05 02 US
(86) 2003 05 05 PCT/US03/13978
(87) 2003 11 20 WO03/94634 PCT Gazette nr 47/03
(71) ARCHER-DANIELS-MIDLAND COMPANY, Decatur, US
(72) Boice Brooke, Egbert Russ, Sikorski Dawn M., Stuchell Yvonne M., Widlak Neil
(54) **Artykuły spożywcze i napoje zawierające diacyloglicerynę**

(57) Olej diacyloglicerynowy (DAG) wykazuje wyjątkowe zalety zdrowotne i odżywcze w porównaniu do olejów triacyloglicerynowych (TAG). Przy użyciu oleju diacyloglicerynowego i/lub jego emulsji w wodzie przygotowuje się produkty spożywcze, w tym odżywcze napoje, odżywcze batony i sosy do sałatek, o lepszych właściwościach zdrowotnych, odżywczych, a nawet organoleptycznych.

(58 zastrzeżeń)

A1 (21) 372067 (22) 2003 06 05 7(51) A23L 1/182
(31) PCTIT0200373 (32) 2002 06 06 (33) WO
(86) 2003 06 05 PCT/EP03/05904
(87) 2003 12 18 WO03/103414 PCT Gazette nr 51/03
(71) BARILLA G.E.R. FRATELLI S.P.A., Parma, IT
(72) Caselli Oreste, Veronesi Sergio
(54) **Sposób wytwarzania zamrożonych dań gotowych do spożycia opartych na ryżu, jęczmieniu, pszenicy lub pszenicy orkisz**

(57) Sposób wytwarzania zamrożonego risotta lub podobnego dania gotowego do spożycia opartego na ryżu, jęczmieniu, pszenicy lub pszenicy orkisz. W przypadku risotta sposób ten obejmuje następujące etapy: dodanie do ryżu niezbędnych ciekłych i stałych składników oraz gotowanie wszystkich powyższych składników aż do osiągnięcia pożądanego stopnia ugotowania, błyskawiczne ochłodzenie przygotowanego w ten sposób risotta i dostarczenie risotta do urządzenia dozującego, które umożliwia utworzenie porcji w kształcie kuli o z góry określonej wadze i objętości, które są następnie poddawane ultra szybkiemu zamrażaniu i pakowane.

(5 zastrzeżeń)

A1 (21) 371964 (22) 2003 05 27 7(51) A23L 3/36
(31) 02 10223669 (32) 2002 05 28 (33) DE
(86) 2003 05 27 PCT/EP03/05533
(87) 2003 12 04 WO03/099025 PCT Gazette nr 49/03
(75) Woiwode Oliver, Bornheim-Waldorf, DE
(54) **Urządzenie i sposób głębokiego zamrażania kiszek naturalnych**

(57) Urządzenie przeznaczone do głębokiego zamrażania kiszek naturalnych, w szczególności do głębokiego zamrażania kiszek świńskich i owczych, zawierające urządzenie transportowe (18), które zapewnia ciągły transport naturalnych kiszek (12). W urządzeniu tym naturalne kiszki (12) umieszcza się na nośnikach (10), mających w zasadzie kształt prętów. Nośniki (10) spoczywają swoimi końcami (24) w wykrojach (22) a przez urządzenie zamrażające (10) przeciągane są za pomocą urządzenia transportowego (18).

(34 zastrzeżenia)

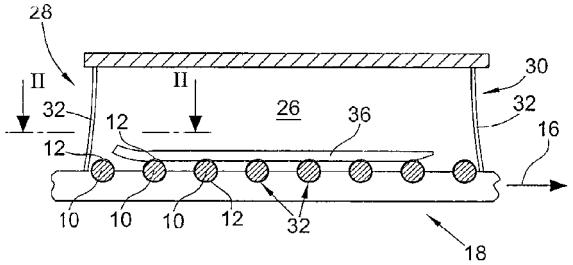

A1 (21) 372100 (22) 2003 02 06 7(51) A24B 15/10
(31) 02 117220 (32) 2002 04 08 (33) US
(86) 2003 02 06 PCT/US03/03456
(87) 2003 10 23 WO03/86112 PCT Gazette nr 43/03
(71) PHILIP MORRIS PRODUCTS. S.A., Neuchatel, CH
(72) Hajaligol Mohammad, Li Ping
(54) **Zastosowanie związków hydronadtlenkowych do zmniejszania ilości tlenku węgla w głównym strumieniu dymu papierosowego**

(57) Przedmiotem niniejszego wynalazku są kompozycje ciętego wypełniacza, papierosy, sposoby wytwarzania papierosów i sposoby palenia papierosów, które obejmują zastosowanie związku hydronadtlenkowego, który jest w stanie rozpadać się, tworząc co najmniej jeden produkt zdolny do działania jako utleniacz w konwersji tlenku węgla do dwutlenku węgla. Przed-

miotem wynalazku jest także strefa spalania papierosa podczas palenia (gdzie nanocząstki Fe_2O_3 pełnią rolę utleniacza) i obszar pirolizy papierosa podczas palenia (gdzie nanocząstki Fe_2O_3 pełnią rolę katalizatora), jak również odnośne reakcje, które przebiegają w tych obszarach.

(35 zastrzeżeń)

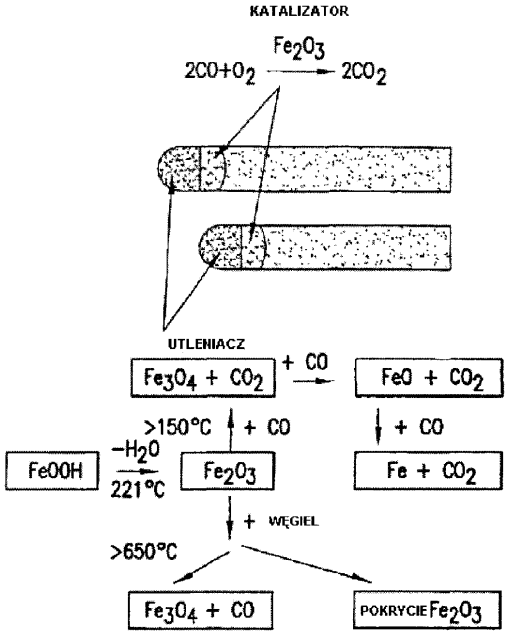

A1 (21) 372249 (22) 2003 02 13 7(51) A24F 1/22

(31) 02 076101 (32) 2002 02 15 (33) US

(86) 2003 02 13 PCT/US03/04235

(87) 2003 08 28 WO03/070031 PCT Gazette nr 35/03

(71) PHILIP MORRIS PRODUCTS INC., Richmond, US

(72) Fournier Jay A., Paine John B. III

(54) **System i sposób elektrycznego palenia papierosów**

(57) System elektrycznego palenia papierosów zawiera papieros i elektryczną zapalniczkę, charakteryzuje się tym, że papieros zawiera owinięcie otaczające matę tytoniową w kształcie rurki częściowo wypełnionej materiałem tytoniowym, definiujące część sztyftu wypełnioną tytoniem i część sztyftu nie wypełnioną tytoniem. Owijka zawiera filtr amonowy efektywnie redukujący składniki gazowe dymu tytoniowego wytwarzane w czasie palenia papierosa. System zawiera zapalniczkę zawierającą przynajmniej jedno ostrze podgrzewające oraz sterownik przystosowany do sterowania podgrzewaniem ostrza podgrzewającego, zapalniczka jest zbudowana tak, aby można było w niej umieścić część papierosa w taki sposób, że ostrze podgrzewające podgrzewa strefę podgrzewania papierosa. Sterownik ogranicza podgrzewanie ostrza podgrzewającego do określonego zakresu temperatur, który umożliwia dostarczanie dymu tytoniowego wytworzonego przez podgrzanie części sztyftu tytoniowego, jednocześnie redukując zawartość przynajmniej jednego z gazowych związków występujących w dymie tytoniowym w porównaniu do palenia papierosa posiadającego filtr owijki zawierający jedynie węglan wapnia. Składniki gazowe, które mogą zostać w ten sposób wyeliminowane obejmują tlenek węgla, 1,3-butadien, izopren, akroleinę, akrylonitryl, cyjanowodór, o tuolidyna, 2-naftyloamina, tlenki azotu, benzen, NNN, fenol, katechina, benz(a)antracen, benzo(a)piren.

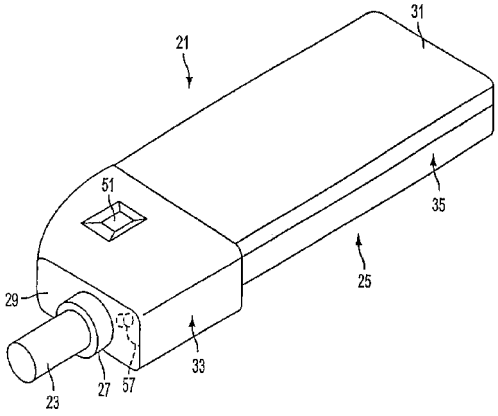

(31 zastrzeżeń)

A1(21) 372267 (22) 2003 01 09 7(51) A24F 13/06

(31) 02 60347558 (32) 2002 01 09 (33) US
02 60403490 2002 08 14 US

(86) 2003 01 09 PCT/US03/00654

(87) 2003 07 24 WO03/059096 PCT Gazette nr 30/03

(71) PHILIP MORRIS PRODUCTS, S.A., Neuchatel, CH

(72) Paine John B. III, Yang Zuyin, Koller Kent B., Fournier Jay A., Thomas Charles E. Jr., Sherwood Timothy S., Luan Zhaohua, Zhuang Shuzhong, Nepomuceno Jose M.G., Gee Diane L.

(54) **Filtr papierosowy z węglem w postaci kuleczek**

(57) Artykuł do palenia, na przykład papieros (10), zawiera laseczkę tytoniu (12) oraz filtr (14), w którym znajduje się wgłębienie (22) wypełnione węglem (24) w postaci sferycznych kuleczek. Gdy główny strumień dymu tytoniowego wciągany jest poprzez filtr (14), w miarę przechodzenia przez węgiel (24), z dymu usuwane są docelowe składniki fazy gazowej. W trakcie procesu wytwarzania filtra węgiel (24) w postaci sferycznych kuleczek przepływa podobnie do cieczy i zasadniczo całkowicie wypełnia wgłębienie (22). Dwupunktowy kontakt pomiędzy sferycznymi kuleczkami (24) razem z zasadniczo całkowitym wypełnieniem wgłębienia (22) dają w trakcie palenia minimalne skanalizowanie przechodzącej fazy gazowej, jak również maksymalną styczność pomiędzy fazą gazową a powierzchnią sferycznych kuleczek węgla (24).

(62 zastrzeżenia)

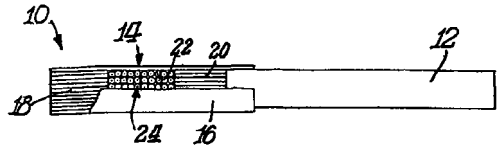

A1 (21) 371935 (22) 2002 10 16 7(51) A44B 19/00

(31) 01 60330140 (32) 2001 10 17 (33) US

(86) 2002 10 16 PCT/US02/33042

(87) 2003 04 24 WO03/33359 PCT Gazette nr 17/03

(71) PLIANT CORPORATION, Schaumburg, US

(72) Stolmeier Robert C.

(54) **Suwaki do wielokrotnie zamykanych pojemników**

(57) Giętki wielokrotnie zamykany pojemnik z profilami, które są blokowane i odblokowywane za pomocą suwaka. W jednym z przykładów wykonania w suwaku znajduje się para stopek, które biegną od jednego końca suwaka do drugiego i które opierają się wyciągnięciu suwaka z profili. W innym przykładzie wykonania suwak ma trzy, rozstawione w pewnych odstępach od siebie, pary stopek, opierających się wyjmowaniu suwaka z profili. W jednym z przykładów wykonania suwak ma powięk-

szoną część centralną, która ułatwia chwytanie suwaka i jest łatwa w produkcji techniką odlewania kokilowego.

(27 zastrzeżeń)

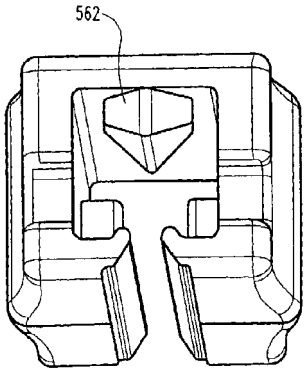

A1 (21) 372293 (22) 2002 02 28 7(51) A45D 44/00

(86) 2002 02 28 PCT/IT02/00124

(87) 2003 09 04 WO03/072069 PCT Gazette nr 36/03

(71) GAMMA CROMA S.P.A., Vaiano Cremasco, IT

(72) Ancorotti Renato, Priore Romualdo

(54) **Sposób reprodukowania obrazów na kompozycjach kosmetycznych**

(57) Sposób tworzenia obrazu na podłożu składającym się z kompozycji kosmetycznej (106) sporządzonej z pudru, pasty lub substancji stałej, obejmujący następujące etapy: a. poddawanie przynajmniej części podłoża napromieniowaniu wiązką laserową; i b. przemieszczanie wiązki laserowej względem podłoża lub odwrotnie, w celu skopiowania wybranego obrazu (198) na podłoże (106).

(22 zastrzeżenia)

A1 (21) 371974 (22) 2002 04 18 7(51) A47J 31/44

(86) 2002 04 18 PCT/IT02/00249

(87) 2003 10 23 WO03/86157 PCT Gazette nr 43/03

(71) TUTTOESPRESSO S.P.A., Caronno Petrusella, IT

(72) Majer Doglioni Luca

(54) **Urządzenie do sporządzania napojów**

(57) Wynalazek dotyczy urządzenia (10) do sporządzania napojów, w skład którego wchodzi przynajmniej jedna jednostka

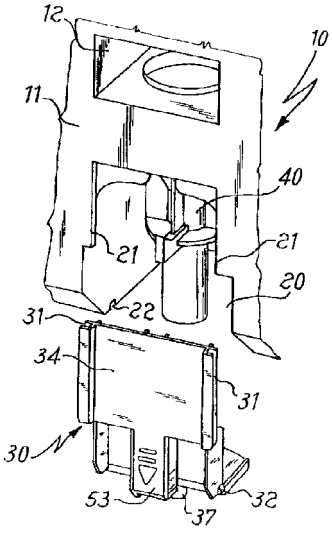

dozująca, obejmująca wymienne urządzenie gromadzące (40). Dostęp do urządzenia gromadzącego (40) uzyskiwany jest przez okienko (20) w osłonie, przy czym zastosowano tu przynajmniej jeden element pokrywy (30), w skład którego wchodzą przesuwne elementy prowadzące (31), dopasowane kształtem do tych (21), jakie połączone są z okienkiem (20).

(10 zastrzeżeń)

A1 (21) 371891 (22) 2003 05 09 7(51) A47L 13/22

(31) 02 10221060 (32) 2002 05 10 (33) DE

(86) 2003 05 09 PCT/DE03/01493

(87) 2003 11 20 WO03/94689 PCT Gazette nr 47/03

(71) Tien Dieter, Nordhorn, DE

(72) Tien Dieter, Buschner Guido

(54) **Urządzenie do czyszczenia podłóg**

(57) Urządzenie do czyszczenia podłóg (100′), mające korpus podstawy (10′), na którego stronie czołowej (11′) przytwierdzalny jest zdejmowalnie płaski element czyszczący (20), który jest nawilżalny płynem czyszczącym przez dozowanie, zawierające gniazdo (14) do usadowienia w nim adaptera trzonka lub rączki, zbiornik dla płynu czyszczącego, obszar dla rozprowadzenia cieczy usytuowany na stronie czołowej (11′) korpusu podstawy (10′), połączony bezpośrednio albo poprzez co najmniej jeden kanał umiejscowiony w korpusie podstawy (10′) ze zbiornikiem dla płynu czyszczącego, oraz zawierające co najmniej jedną pompę do przetłaczania płynu czyszczącego z jego zbiornika do płaskiego elementu czyszczącego. Pompa płynu czyszczącego utworzona jest poprzez uszczelniającą komorę (16, 56) pompy, elastycznie odkształcalny element pokrywkowy (40) posiadający kołnierz prowadzący (41) oraz elastyczną płytkę (42) pompy.

(18 zastrzeżeń)

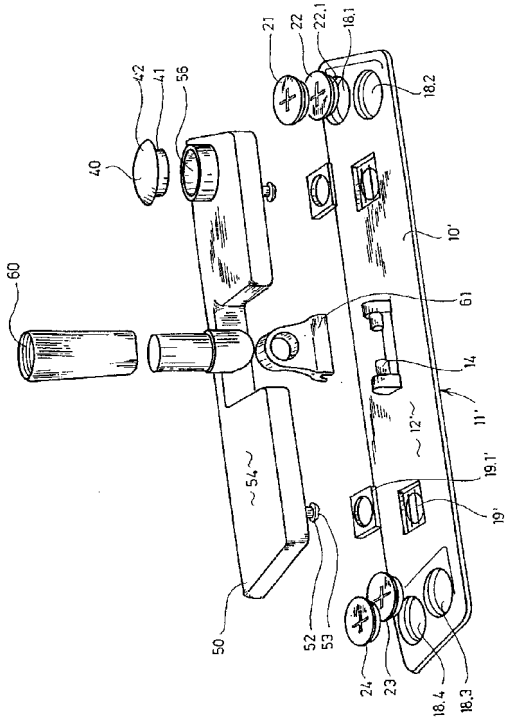

A1 (21) 372334 (22) 2002 12 20 7(51) A47L 13/22

(31) 02 10200033 (32) 2002 01 03 (33) DE

(86) 2002 12 20 PCT/EP02/14622

(87) 2003 07 10 WO03/055372 PCT Gazette nr 28/03

(71) ECOLAB INC., St. Paul, US

(72) Kresse Franz, Faubel Heiko

(54) **Urządzenie wycierające do wycierania czyszczonych powierzchni**

(57) Przedmiotem wynalazku jest urządzenie wycierające do wycierania czyszczonych powierzchni, z wydłużonym uchwytem pokrycia wycierającego (1), tworzącym stronę wycierającą i stronę górną, z tuleją trzonka (3), umieszczoną na górnej stronie uchwytu pokrycia wycierającego (1), a także z trzonkiem manipulacyjnym (4) osadzonym w tulei trzonka (3) lub zintegrowanym z tuleją trzonka (3) oraz z pokryciem wycierającym (5) z materiału tekstylnego lub podobnego do tekstylnego, umocowanym wymienialnie i umieszczonym na uchwycie pokrycia wycierającego (1) od strony wycierającej. Urządzenie to charakteryzuje się tym, że uchwyt pokrycia wycierającego (1) ma pustą przestrzeń (6) do wprowadzania w nią większej ilości cieczy czyszczącej, która przynajmniej poprzez jeden otwór wylotowy (7) w uchwycie pokrycia wycierającego (1) może wyciekać na pokrycie wycierające (5) zamocowane do uchwytu pokrycia wycierającego (1), przy czym uchwyt pokrycia wycierającego (1) ma poza tym przynajmniej jeden otwór napowietrzający (8), poprzez który podczas napełniania pustej przestrzeni (6) cieczą czyszczącą, może uchodzić powietrze z pustej przestrzeni (6), a przy wypływaniu cieczy czyszczącej z pustej przestrzeni (6) może napływać do tej przestrzeni powietrze. Sam uchwyt pokrycia wycierającego (1) jest więc elementem transportowym cieczy czyszczącej.

(53 zastrzeżenia)

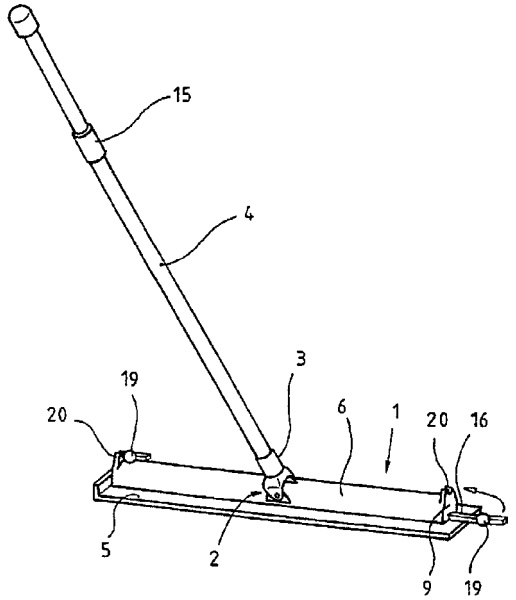

A1 (21) 371968 (22) 2003 03 05 7(51) A47L 15/44

(31) 02 0205249 (32) 2002 03 06 (33) GB

(86) 2003 03 05 PCT/GB03/00921

(87) 2003 09 12 WO03/073907 PCT Gazette nr 37/06

(71) RECKITT BENCKISER N.V, Hoofddorp, NL

(72) Rymer Shaun, GB; Shearsmith Phil, GB; Jowett Louise, GB; Preuschen Judith, DE; Wiedemann Ralf, DE

(54) **Pojemnik**

(57) Wynalazek dotyczy urządzenia do pobierania i przetrzymywania licznych dawek jednostkowych kompozycji detergentu i/lub dodatku i do indywidualnego podawania tych dawek jednostkowych do automatycznej zmywarki do naczyń poprzez liczne cykle zmywania, które to urządzenie zawiera (i) obudowę przystosowaną do pobierania tych licznych dawek jednostkowych, z których każda jest oddzielnie zawarta w swoim opakowaniu lub przedziale, (ii) środek do otwierania tego opakowania lub przedziału lub do przynajmniej częściowego wyrzucania z niego tej dawki jednostkowej, oraz (iii) środek do umożliwienia dostępu wody lub płynu myjącego do tych dawek jednostkowych zawartych w otwartym opakowaniu lub przedziale lub wypychanych stamtąd w przeciągu kontrolowanego okresu czasu po jego otwarciu dla umożliwienia rozpuszczenia dawki jednostkowej w wodzie lub płynie myjącym w zmywarce, jak również dotyczy opakowania pęcherzykowego, przeznaczonego do stosowania w tym urządzeniu.

(16 zastrzeżeń)

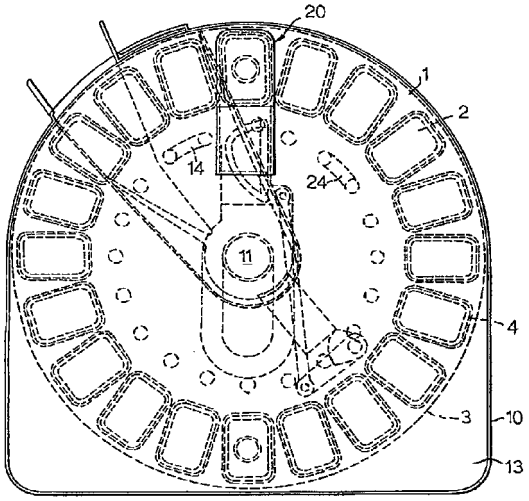

A1 (21) 364251 (22) 2003 12 29 7(51) A61B 1/227
A61B 5/12

(71) Akademia Medyczna im. Piastów Śląskich, Wrocław

(72) Michalski Wojciech, Bochnia Marek, Dziewiszek Wojciech, Kutynia Adam

(54) **Urządzenie do fazoczułego pomiaru potencjałów mikrofonicznych ślimaka ucha wewnętrznego**

(57) Cyfrowy generator (1) przebiegów sinusoidalnych o różnych częstotliwościach jest swoimi wyjściami połączony z minisłuchawką (5), poprzez mikser (3) i niskoszumny wzmacniacz (4), a swoim wejściem z programatorem (2). Wyjścia połączone z mikserem (3) są zarazem dołączone każde do wejścia innego homodynowego nanowoltomierza (8, 9). Inne z wyjść generatora (1), o wybranej częstotliwości, połączone jest bezpośrednio z odrębnym homodynowym nanowoltomierzem (7). Wyjścia wszystkich nanowoltomierzy (7, 8, 9) są dołączone do wspólnego wejścia interfejsu (12), połączonego z rejestratorem (13), a ich wejścia połączone są z igłową elektrodą (10), przylegającą do ślimaka (11) ucha wewnętrznego. Generator (1) ma zegar taktujący sygnały o częstotliwościach pobudzenia i częstotliwościach kombinacyjnych.

(2 zastrzeżenia)

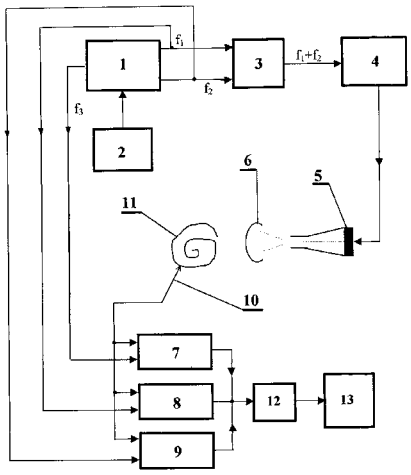

A1 (21) 372339 (22) 2003 03 25 7(51) A61C 17/26
A46B 13/02
(31) 02 107093 (32) 2002 03 26 (33) US
(86) 2003 03 25 PCT/US03/09165
(87) 2003 10 09 WO03/082050 PCT Gazette nr 41/03
(71) COLGATE-PALMOLIVE COMPANY, New York, US
(72) Fattori Joseph Edward, Moskovich Robert
(54) **Elektryczna szczoteczka do zębów z wibrującą sekcją**

(57) Główka szczoteczki do zębów obejmuje blok z kępką szczecinek, w której blok z kępką szczecinek przesuwa się w kierunku równoległym do zewnętrznej powierzchni główki. Drugi blok z kępką szczecinek jest wibrującą sekcją, która przesuwa się w i na zewnątrz w kierunku prostopadłym do zewnętrznej powierzchni główki. Jeśli to jest pożądane, główka może także obejmować umocowaną na stałe sekcję z umocowanymi na stałe szczecinkami. Ruch pierwszego bloku kępki szczecinek może być oscylującym obrotowym ruchem.

(25 zastrzeżeń)

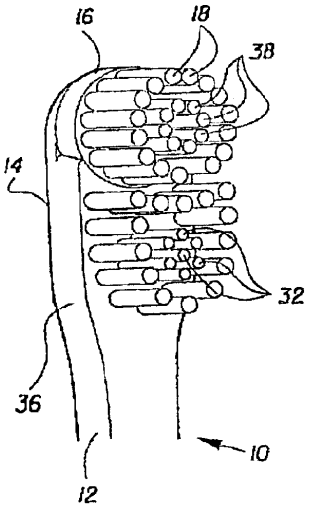

A1 (21) 372200 (22) 2003 04 14 7(51) A61F 6/04
(31) 02 0208704 (32) 2002 04 16 (33) GB
(86) 2003 04 14 PCT/GB03/01586
(87) 2003 10 30 WO03/88880 PCT Gazette nr 44/03
(71) FUTURA MEDICAL DEVELOPMENTS LIMITED, Guildford, GB
(72) Barder James Henry
(54) **Prezerwatywa**

(57) Wynalazek dotyczy prezerwatywy mającej rozszerzający naczynia związek czynny naniesiony na powierzchnię zewnętrzną, korzystnie umieszczony w pobliżu otwartego końca tej prezerwatywy, dzięki czemu podczas użytkowania w trakcie stosunku płciowego związek styka się ujściem pochwy lub regionem okołopochwowym, skutkiem czego środek rozszerzający naczynia zostaje zaabsorbowany poprzez wyściółkę pochwy stymulując i podwyższając przepływ krwi w wargach oraz przez łechtaczkę, aktywując przekrwienie ich i łagodząc objawy związane z kobiecą dysfunkcją orgazmu.

(15 zastrzeżeń)

A1 (21) 372081 (22) 2003 05 08 7(51) A61F 13/02
(31) 02 20207356 (32) 2002 05 08 (33) DE
(86) 2003 05 08 PCT/EP03/04830
(87) 2003 11 20 WO03/94813 PCT Gazette nr 47/03
(75) Riesinger Birgit, Ostbevern, DE
(54) **Wkładka absorpcyjna do przyłożenia na ludzkie ciało**

(57) Wynalazek dotyczy wkładki absorpcyjnej (50), zwłaszcza do wchłaniania płynów wydobywających się z różnych miejsc ciała ludzkiego, w szczególności z ran, składającej się z odcinka w zasadzie płaskiego materiału absorpcyjnego (1), stanowiącego nasiąkliwą włókninę z rozmieszczonymi w niej cząstkami superabsorbera, oraz powłoki (2) otaczającej ten odcinek materiału absorpcyjnego, która tworzy barierę dla wydzielin stałych i która umożliwia przedostawanie się innych wydzielających się substancji do umieszczonego w tejże powłoce (2) materiału absorpcyjnego (1). Sama powłoka wykonana jest z materiału o niewielkich porach, które są z kolei mniejsze niż nie zwilżone cząstki superabsorbera.

(28 zastrzeżeń)

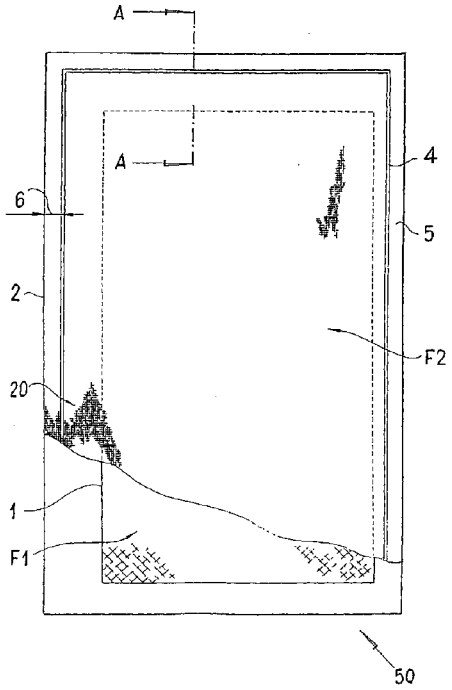

A1 (21) 371893 (22) 2003 12 19 7(51) A61K 7/00
A61K 7/025
(31) 02 331184 (32) 2002 12 27 (33) US
(86) 2003 12 19 PCT/US2003/040539
(87) 2004 07 22 WO04/060290 PCT Gazette nr 29/04
(71) AVON PRODUCTS, INC., New York, US
(72) Martin Shari R., Sandstrom Giovana A., Rothouse Jason N., Anderson Glen T.
(54) **Wodna kompozycja kosmetyczna koloryzująca i nabłyszczająca zawierająca czynniki powłokotwórcze**

(57) Przedmiotem wynalazku jest wodna kompozycja kosmetyczna. Kompozycja zawiera pewną ilość czynnika tworzącego powłokę wodoodporną oraz pewną ilość czynnika tworzącego powłokę olejo-odporną skutecznie odporną na olej i wodę po nałożeniu na usta i/lub skórę. Korzystnie kompozycja jest preparatem barwiącym i nabłyszczającym usta.

(38 zastrzeżeń)

A1 (21) 371869 (22) 2003 04 11 7(51) A61K 7/13
(31) 02 0204525 (32) 2002 04 11 (33) FR
02 60372454 2002 04 16 US
(86) 2003 04 11 PCT/EP03/04697

(87) 2003 10 16 WO03/84495 PCT Gazette nr 42/03

(71) L'OREAL, Paris, FR

(72) Cottard Francois, Rondeau Christine

(54) **Kompozycja do farbowania utleniającego ludzkich włókien keratynowych**

(57) Przedmiotem wynalazku jest kompozycja do farbowania utleniającego ludzkich włókien keratynowych, w szczególności włosów, obejmująca w kosmetycznie dopuszczalnym środowisku na 5 bazie wody i o zasadowym pH, co najmniej jeden barwnik utlenialny i czynnik alkalizujący, składający się z metakrzemianu sodu i wody amoniakalnej oraz sposób farbowania, stosujący tę kompozycję.

(31 zastrzeżeń)

A1 (21) 371866 (22) 2003 04 04 7(51) A61K 7/16

(31) 02 0208466 (32) 2002 04 12 (33) GB

(86) 2003 04 04 PCT/US03/10343

(87) 2003 10 23 WO03/86337 PCT Gazette nr 43/03

(71) THE PROCTER & GAMBLE COMPANY, Cincinnati, US

(72) Cashman Stuart Reginald, GB; Moneuze Gaelle, GB; Morton Jennifer Claire, GB; Ye Hai, CN

(54) **Produkty lecznicze do stosowania doustnego, zestawy i sposoby ich stosowania**

(57) Przedmiotem wynalazku jest produkt leczniczy w dawce jednostkowej obejmujący: a) szczelnie zamykane opakowanie jednorazowego użytku zawierające tworzywo warstwowe, w którym tworzywo warstwowe zawiera; i) aluminiową warstwę barierową; i ii) polimerową warstwę kontaktową wybraną spośród takich jak polipropylen, poliimid i nylon 12; b) płynny produkt leczniczy zawarty w opakowaniu, w którym płynny produkt leczniczy zawiera: i) polimer błonotwórczy; ii) organiczny rozpuszczalnik polimeru błonotwórczego o temperaturze wrzenia poniżej 150°C i parametr rozpuszczalności poniżej 22 $(MPa)^{0,5}$; i iii) substancję czynną; w którym polimerowa warstwa kontaktowa tworzywa warstwowego znajduje się w kontakcie z płynnym produktem leczniczym. Przedmiotem wynalazku są także zestawy zawierające produkty lecznicze w dawce jednostkowej i sposoby pielęgnacji tkanek jamy ustnej przy zastosowaniu produktów leczniczych w dawce jednostkowej. Ujawnione tu produkty, zestawy i sposoby stosowania obejmują dogodne zabiegi w obrębie jamy ustnej, szczególnie zabiegi wybielające zęby w wydłużonym reżimie stosowania.

(17 zastrzeżeń)

A1 (21) 371931 (22) 2003 05 17 7(51) A61K 7/20

(31) 02 154020 (32) 2002 05 23 (33) US

(86) 2003 05 17 PCT/US03/16372

(87) 2003 12 04 WO03/99247 PCT Gazette nr 49/03

(71) THE PROCTER & GAMBLE COMPANY, Cincinnati, US

(72) Sagel Paul Albert, Gerlach Robert Woodrow

(54) **Produkty do wybielania zębów**

(57) Opracowano produkt do wybielania zębów, który zawiera pasek materiału o takiej wielkości, że zakrywa przednią powierzchnię jednego albo więcej zębów i tkanki miękkiej przylegającej do przedniej powierzchni zębów. Na pasku materiału jest umieszczona cienka warstwa kompozycji do wybielania zębów. Kompozycja wybielająca zawiera nadtlenkowy środek czynny o stężeniu większym niż około 7,5% wagowo kompozycji do wybielania zębów, a kompozycja do wybielania zębów ma gęstość nadtlenku mniejszą niż około 1,3 mg/cm^2.

(11 zastrzeżeń)

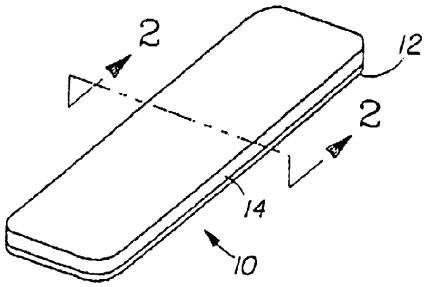

A1 (21) 371950 (22) 2003 04 25 7(51) A61K 7/26

(31) 02 707 (32) 2002 04 25 (33) CH

(86) 2003 04 25 PCT/CH03/00271

(87) 2003 11 06 WO03/90703 PCT Gazette nr 45/03

(71) GABA INTERNATIONAL AG, Munchenstein, CH

(72) Garbers Christine, DE; Merck Karin Beatrice, NL; Kleter Gijsbertus Anthonius, NL; Vereijken Johannes Maria, NL; Rasing Gerardus Ferdinandus Johannes, NL

(54) **Środek do pielęgnacji jamy ustnej zawierający ovomucynę**

(57) Niniejszy wynalazek dotyczy środków do pielęgnacji jamy ustnej w szczególności płynów zastępujących ślinę, obejmujących zawierający ovomucynę czynnik śluzotwórczy oraz emulgator. Wynalazek dotyczy również środków do pielęgnacji jamy ustnej obejmujących połączenie czynnika śluzotwórczego zawierającego ovomucynę i mannoproteiny.

(22 zastrzeżenia)

A1 (21) 372066 (22) 2003 05 17 7(51) A61K 7/42

(31) 02 10225123 (32) 2002 06 06 (33) DE

(86) 2003 05 17 PCT/EP03/05203

(87) 2003 12 18 WO03/103619 PCT Gazette nr 51/03

(71) GOLDSCHMIDT GMBH, Essen, DE; DEGUSSA AG, Dusseldorf, DE

(72) Batz-Sohn Christoph, Brandt Petra, Dietz Thomas, Hasenzahl Steffen, Jenni Klaus, Lehmann Kathrin, Mathiak Ralf, Ruettgerodt Angela

(54) **Wodne dyspersje o wysokim stężeniu, zawierające hydrofilowe, mikrorozdrobnione cząstki tlenku metalu i środki pomocnicze ułatwiające wytwarzanie dyspersji**

(57) Wodne dyspersje zawierające mikro-rozdrobnione cząstki tlenku metalu i środki pomocnicze ułatwiające wytwarzanie dyspersji, charakteryzujące się tym, że jako środki pomocnicze ułatwiające wytwarzanie dyspersji stosuje się co najmniej jeden związek o ogólnym wzorze (I), w których M oznacza atom wodoru, jednowartościowy lub dwuwartościowy kation metalu, jon amoniowy, organiczną grupę aminową, a oznacza liczbę 1, lub gdy M oznacza dwuwartościowy kation metalu to a oznacza liczbę ½, X oznacza grupę o wzorze $-OM_a$ lub grupę o wzorze $-O-(C_pH_{2p}O)_g-R^1$, w którym R^1 oznacza atom wodoru, alifatyczną grupę węglowodorową o 1 do 20 atomach węgla, cykloalifatyczną grupę węglowodorową o 5 do 8 atomach węgla, ewentualnie podstawioną grupę arylową o 6 do 14 atomach węgla, p oznacza liczbę od 2 do 4, q oznacza liczbę od 0 do 100, X oznacza dalej grupę o wzorze $-NHR^2$ i/lub grupę o wzorze $-N(R^2)_2$, w których R^2 posiada znaczenia jakie podano dla R^1 lub oznacza grupę o wzorze $-CO-NH_2$, Y oznacza atom tlenu lub grupę o wzorze NR^2, A^1 oznacza grupę etylenową, grupę propylenową, grupę izopropylenową, grupę butylenową, m oznacza liczbę 10 do 30, n oznacza

liczbę 0 do 50, k oznacza liczbę 10 do 30, przy czym suma m + k mieści się w zakresie od 20 do 60, korzystnie od 20 do 40.

(7 zastrzeżeń)

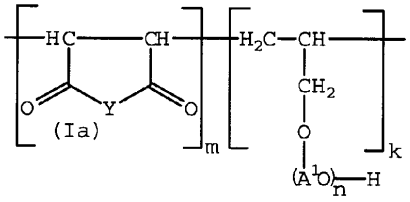

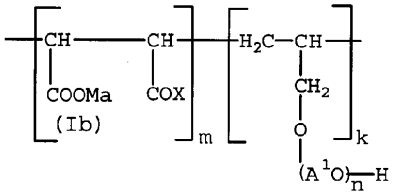

A1 (21) 372111 (22) 2003 05 17 7(51) A61K 7/42

(31) 02 10225122 (32) 2002 06 06 (33) DE

(86) 2003 05 17 PCT/EP03/05204

(87) 2003 12 18 WO03/103620 PCT Gazette nr 51/03

(71) GOLDSCHMIDT GMBH, Essen, DE; DEGUSSA AG, Dusseldorf, DE

(72) Batz-Sohn Christoph, Brandt Petra, Dietz Thomas, Hasenzahl Steffen, Jenni Klaus, Lehmann Kathrin, Mathiak Ralf, Ruettgerodt Angela

(54) **Wodne dyspersje o wysokim stężeniu, zawierające hydrofobowe mikrorozdrobnione cząstki tlenku metalu i środki pomocnicze ułatwiające wytwarzanie dyspersji**

(57) Wodne dyspersje zawierające: A) mikro-rozdrobnione cząstki tlenku metalu powleczone powłoką hydrofobową, oraz jako środki pomocnicze ułatwiające wytwarzanie dyspersji, B) co najmniej jeden związek o ogólnym wzorze (I), oraz ewentualnie C) co najmniej jeden zwqiązek o ogólnym wzorze (II) i ewentualnie D) inne środki pomocnicze i dodatki oraz E) wodę.

(11 zastrzeżeń)

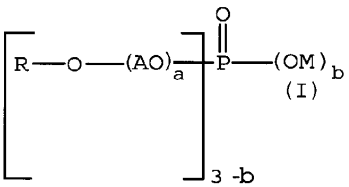

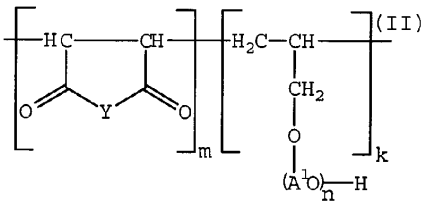

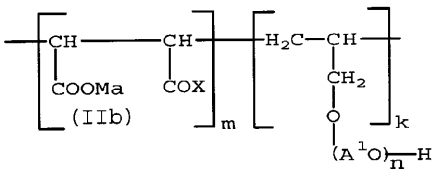

A1 (21) 372134 (22) 2003 03 11 7(51) A61K 7/42

(31) 02 0200758 (32) 2002 03 12 (33) SE

(86) 2003 03 11 PCT/SE03/00413

(87) 2003 09 18 WO03/075876 PCT Gazette nr 38/03

(71) OVE KARLSSON KONSULT, Bohus, SE

(72) Tammik Rein

(54) **Nowa kompozycja z zestawem pigmentów zawierającym rdzeń z miki**

(57) Wynalazek dotyczy kompozycji zawierającej zestaw pigmentów obejmujący trzon mikowy, w którym wspomniana kompozycja przeznaczona jest do stosowania na skórę ssaków w razie potrzeby uniknięcia uszkodzeń skóry spowodowanych przez wystawienie na działanie promieniowania ultrafioletowego.

(28 zastrzeżeń)

Data wprowadzenia zmian zastrzeżeń: 2005 01 17

A1 (21) 372146 (22) 2003 02 18 7(51) A61K 7/42 A61K 35/74

(31) 02 02075703 (32) 2002 02 21 (33) EP

(86) 2003 02 18 PCT/EP03/01685

(87) 2003 08 28 WO03/070203 PCT Gazette nr 35/03

(71) SOCIETE DES PRODUITS NESTLE S.A., Vevey, CH; L'OREAL, Paryż, FR

(72) Breton Lionel, FR; Bureau-Franz Isabelle, CH; Fanchon Chantal, FR

(54) **Doustna kompozycja dla ochrony skóry przed światłem**

(57) Doustna kompozycja dla ochrony skóry przed światłem, która zawiera kombinację i) przynajmniej jednej probiotycznej bakterii kwasu mlekowego lub supernatantu z jej kultury i ii) przynajmniej jednego karotenoidu lub jego pochodnej, zawarte w nośniku akceptowalnym do podawania doustnego.

(17 zastrzeżeń)

A1 (21) 372172 (22) 2003 01 28 7(51) A61K 9/00

(31) 02 60353151 (32) 2002 02 01 (33) US

(86) 2003 01 28 PCT/IB03/00265

(87) 2003 08 07 WO03/63823 PCT Gazette nr 32/03

(71) PFIZER PRODUCTS INC., Groton, US

(72) Billotte Anne Martine, Carrier Rebecca Lyn, Fergione Michael Bruce, Miller Lee Anthony, Roy Michael Christopher, Shamblin Sheri Lynn, Waterman Kenneth Craig, MacDonald Bruce Clinton, Friesen Dwayne Thomas

(54) **Osmotyczny układ dostarczający**

(57) Wynalazek dotyczy osmotycznej tabletki farmaceutycznej zawierającej jednowarstwowy sprasowany rdzeń, otoczony przepuszczającą wodę warstwą mającą otwór. Jednowarstwowy rdzeń zawiera (i) niedojrzewający lek o rozpuszczalności w przeliczeniu na dawkę poniżej 1 ml^{-1}, (ii) około 2,0 - 20% wag. hydroksyetylocelulozy o wagowo średniej masie cząsteczkowej około 300000 2000000, oraz (iii) środek osmotyczny.

(15 zastrzeżeń)

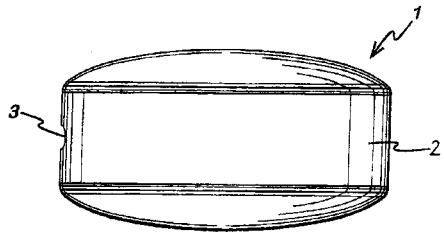

A1 (21) 372221 (22) 2003 02 07 7(51) A61K 9/00
(31) 02 71423 (32) 2002 02 08 (33) US
(86) 2003 02 07 PCT/US03/03701
(87) 2003 08 14 WO03/066023 PCT Gazette nr 33/03
(71) TEVA PHARMACEUTICAL INDUSTRIES LTD., Petah Tiqva, IL
(72) Leibovici Minutza, Tenengauzer Ruth, Kopel Mira, Aronhime Judith, Kordova Marko
(54) **Trwały preparat farmaceutyczny zawierający odmianę II torsemidu**

(57) Ujawniono nowe, trwałe preparaty farmaceutyczne do podawania doustnego wysoce czystej odmiany II torsemidu. Preparaty te uwalniają wysoce czystą odmianę II torsemidu w wodzie ze stałą szybkością i wysoką czystością, i w związku z tym wysoce czysta odmiana II torsemidu nie ulega w czasie przekształceniu w odmianę I torsemidu. Ujawniono także sposoby ich wytwarzania.

(35 zastrzeżeń)

A1 (21) 372324 (22) 2002 12 26 7(51) A61K 9/00
A61K 31/08
(31) 01 60342755 (32) 2001 12 28 (33) US
(86) 2002 12 26 PCT/US02/41468
(87) 2003 07 17 WO03/57153 PCT Gazette nr 29/03
(71) GUILFORD PHARMACEUTICALS, INC., Baltimore, US
(72) Rogers Tracey L., Williamson Jeffrey A., Rhodes Christopher A.
(54) **Kompozycje farmaceutyczne rozpuszczalnych w wodzie proleków propofolu**

(57) Wynalazek dotyczy kompozycji farmaceutycznych rozpuszczalnych w wodzie proleków propofolu. Kompozycje zawierają w skutecznej ilości prolek propofolu w wodnym środowisku oraz, w skutecznej ilości, rozpuszczalny w wodzie antyutleniacz. W pewnym rozwiązaniu, kompozycja zawiera także modyfikator toniczności roztworu. Kompozycje są szczególnie przydatne do dożylnych iniekcji. Kompozycje korzystnie zawierają bufor regulujący pH do wartości odpowiedniej dla zminimalizowania rozkładu proleku podczas przechowywania. Korzystnie, kompozycje można wytworzyć bez stosowania szkodliwych współrozpuszczalników lub środków powierzchniowo czynnych, oraz są trwałe w temperaturze pokojowej w dłuższych okresach czasu.

(9 zastrzeżeń)

A1 (21) 372319 (22) 2003 02 20 7(51) A61K 9/08
A61K 47/18
(31) 02 60359198 (32) 2002 02 22 (33) US
(86) 2003 02 20 PCT/US03/05018
(87) 2003 09 04 WO03/072082 PCT Gazette nr 36/03
(71) SCHERING CORPORATION, Kenilworth, US
(72) Ugwu Sydney, Radhakrishnan Vinay, Ihnat Peter N., Witchey-Lakshmanan Leonore C.
(54) **Farmaceutyczne preparaty środków przeciwnowotworowych, w szczególności termozolomidu, sposoby ich wytwarzania i ich zastosowanie**

(57) W kilku wykonaniach niniejszy wynalazek przedstawia farmaceutyczną kompozycję zawierającą co najmniej jeden antyneoplastyczny środek lub jego farmaceutycznie dopuszczalną sól, i co najmniej jeden środek zwiększający rozpuszczalność wystarczający do zasadniczego rozpuszczenia wspomnianego co najmniej jednego środka antyneoplastycznego w co najmniej jednym wodnym rozcieńczalniku, przy czym tym środkiem zwiększającym rozpuszczalność jest mocznik, L-histydyna, L-treonina, L-aspargina, L-seryna, L-glutamina lub ich mieszaniny; liofilizowany proszek zawierający tę farmaceutyczną kompozycję i wyroby wytwarzane z niego.

(40 zastrzeżeń)

A1 (21) 372325 (22) 2002 07 18 7(51) A61K 9/08
A61K 31/565
A61K 31/57
(31) 01 0109654 (32) 2001 07 19 (33) FR
(86) 2002 07 18 PCT/FR02/02561
(87) 2003 02 27 WO03/15751 PCT Gazette nr 09/03
(71) LES LABORATOIRES SERVIER, Courbevoie, FR
(72) Fonknechten Gilles, FR; Wuthrich Patrick, CH; Tsouderos Yannis, FR; Varin Claire, FR
(54) **Kompozycja farmaceutyczna do podawania estradiolu i noretysteronu drogą donosową**

(57) Wynalazek dotyczy kompozycji farmaceutycznej do podawania drogą donosową 17β-estradiolu i noretysteronu. Wodny roztwór zawiera ponadto określoną ilość częściowo metylowanej cyklodekstryny.

(5 zastrzeżeń)

A1 (21) 371919 (22) 2002 03 13 7(51) A61K 9/16
A61K 31/40
(31) 01 200100069 (32) 2001 03 14 (33) SI
(86) 2002 03 13 PCT/IB02/00736
(87) 2002 09 19 WO02/72073 PCT Gazette nr 38/02
(71) LEK PHARMACEUTICAL AND CHEMICAL COMPANY D.D., Ljubljana, SI
(72) Kerc Janez, SI; Mateja Salobir, SI; Bavec Sasa
(54) **Sól wapniowa atorwastatyny w formie farmaceutycznej, kompozycja farmaceutyczna ją zawierająca i preparat farmaceutyczny zawierajacy sól wapniową atorwastatyny**

(57) Sól wapniowa atorwastatyny, substancja znana pod nazwą chemiczną soli półwapniowej kwasu [R-(R*,R*)]-2-(4-fluorofenylo)β,δ-dihydroksy-5-(1-metyloetylo)-3-fenylo-[(fenyloamino)karbonylo]-1H-pirolo-1-heptanowego jest inhibitorem reduktazy HMG-CoA i jest stosowana jako środek przeciw hipercholesterolemii. Atorwastatyna występująca w kompozycjach farmaceutycznych dostępnych na rynku jest zwykle sporządzana w postaci soli wapniowej, ponieważ umożliwia to dogodne sporządzanie preparatów farmaceutycznych w formie np. tabletek, kapsułek, proszków i podobnych postaci do stosowania doustnego. Sól wapniowa atorwastatyny może występować w postaci amorficznej albo w jednej z co najmniej czterech znanych form krystalicznych (w formie I, w formie II, w formie III i w formie IV). Sól wapniowa atorwastatyny jest substancją trudno rozpuszczalną w wodzie, charakteryzującą się wartością pK_a 4,5 a poza tym okazało się, że formy krystaliczne są słabiej rozpuszczalne niż forma amorficzna, co może sprawiać problemy z biodostępnością atorwastatyny w organizmie. Wynalazek rozwiązuje problem zapewnienia równoważności terapeutycznej preparatu farmaceutycznego atorwastatyny niezależnie od formy użytej do wytworzenia tego preparatu (krystalicznej, amorficznej, mieszaniny tych form).

(30 zastrzeżeń)

A1 (21) 371963 (22) 2003 01 22 7(51) A61K 9/16
A61K 31/535

(31) 02 0203528 (32) 2002 02 14 (33) GB
02 0203526 2002 02 14 GB

(86) 2003 01 22 PCT/GB03/00217

(87) 2003 08 21 WO03/68193 PCT Gazette nr 34/03

(71) GLAXO GROUP LIMITED, Greenford, GB

(72) Buxton Philip Christopher, Groves Sharon Elizabeth, Thomson Seona, Van Schie Dirk Marinus Johannes, Yeates Kenneth Trevor

(54) **Farmaceutyczna kompozycja zawierająca N-[(1-n-butylo-4-piperydynylo)metylo]-3,4--dihydro-2H-[1,3]oksazyno[3,2-a]indolo--10-karboksamid albo jego sól i sposób jej wytwarzania obejmujący granulowanie na sucho**

(57) Wynalazek dotyczy sposobu wytwarzania kompozycji farmaceutycznej zawierającej N-[1-n-butylo-4-piperydynylo-)metylo]-3,4-dihydro-2H-[1,3]oksazyno[3,2-a]indolo-10-karboksamid (SB 207266) (piboserod) lub jego farmaceutycznie dopuszczalną sól w połączeniu z jedną lub więcej farmaceutycznie dopuszczalną substancją pomocniczą, sposób obejmuje wytworzenie części lub całości SB 207266 lub jego soli w postaci granulek sposobem granulowania na sucho. Sposób korzystnie prowadzi się metodą zbrylania za pomocą walca, a potem mielenia do odpowiedniej wielkości. Granulki na ogół mają cząstki większe i/lub zbrylone w porównaniu z SB 207266 lub jego solą. Korzystnie, SB 207266, lub jego sól, jest obecny w kompozycji i/lub w granulkach w ilości co najmniej 4% wagowych i/lub aż do 60% wagowych, odpowiednio kompozycji i/lub wagi granulek. Na ogół stosuje się również wewnątrzgranulkowy środek poślizgowy, wypełniacz (np. $CaHPO_4$) i/lub środek ułatwiający prasowanie (np. mikrokrystaliczną celulozę). Wynalazek dostarcza również kompozycji farmaceutycznej, którą można otrzymać sposobem granulowania na sucho i/lub którą wytworzono sposobem granulowania na sucho.

(22 zastrzeżenia)

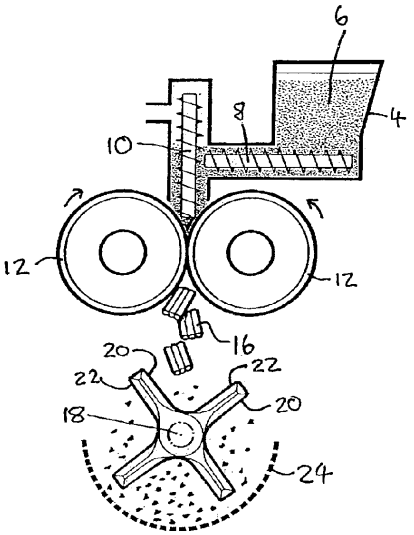

A1 (21) 371979 (22) 2002 04 17 7(51) A61K 9/16

(31) 01 837620 (32) 2001 04 18 (33) US

(86) 2002 04 17 PCT/US02/12320

(87) 2002 10 31 WO02/85326 PCT Gazette nr 44/02

(71) ADVANCED INHALATION RESEARCH, INC., Cambridge, US; THE PENN STATE RESEARCH FOUNDATION, University Park, US

(72) Chen Donghao, Batycky Richard P., Johnston Lloyd, Mintzes Jeffrey

(54) **Regulacja wilgotności procesu technologicznego w celu wyprodukowania dużych, porowatych cząstek stałych**

(57) Stałe cząstki suszone rozpryskowo o specyficznych charakterystykach aerodynamicznych wytwarza się przez rozpylanie ciekłego materiału zasilającego i kontaktowania ciekłego materiału zasilającego z gazem suszącym, takim jak, przykładowo, powietrze lub azot. Wilgotność tego gazu suszącego jest regulowana do wartości, wyrażonej, na przykład, jako punkt rosy, o którym wiadomo, że wytwarza stałe cząstki o specyficznej gęstości nasypowej z usadem lub średnicy aerodynamicznej. Preferowane są stałe cząstki o średniej objętościowej średnicy geometrycznej większej niż około 5 mikronów i o gęstości nasypowej z usadem mniejszej niż około 0,4 g/cm^3.

(28 zastrzeżeń)

A1 (21) 372247 (22) 2003 01 20 7(51) A61K 9/16

(31) 02 60354080 (32) 2002 02 01 (33) US

(86) 2003 01 20 PCT/IB03/00144

(87) 2003 08 07 WO03/63822 PCT Gazette nr 32/03

(71) PFIZER PRODUCTS INC., Groton, US

(72) Beyerinck Ronald Arthur, Ray Roderick Jack, Dobry Daniel Elmont, Settell Dana Marie, Spence Kenny Ray, Deibele Heather Lynn Melcher

(54) **Sposób wytwarzania jednorodnych, suszonych rozpyłowo, stałych bezpostaciowych dyspersji leków, z użyciem zmodyfikowanego urządzenia do suszenia rozpyłowego**

(57) Ulepszono znane sposoby suszenia rozpyłowego dzięki zastosowaniu dyszy ciśnieniowej i płytki rozpraszającej dla polepszenia przepływu gazu suszącego, oraz przedłużeniu komory suszącej dla zwiększenia czasu suszenia. Takie ulepszenia prowadzą do powstawania jednorodnych stałych dyspersji leków, w polimerach zwiększających ich stężenie.

(16 zastrzeżeń)

A1 (21) 372250 (22) 2003 02 06 7(51) A61K 9/34

(31) 02 60355705 (32) 2002 02 07 (33) US

(86) 2003 02 06 PCT/US03/03837

(87) 2003 08 14 WO03/066030 PCT Gazette nr 33/03

(71) PHARMACIA CORPORATION, Chesterfield, US

(72) Martino Alice C., Noack Robert M., Pierman Steven A.

(54) **Tabletka farmaceutyczna**

(57) Wynalazek dotyczy tabletki farmaceutycznej mającej rdzeń i przylegającą doń powłoczkę, przy czym (a) rdzeń zawiera stałe cząstki rozpuszczalnego w wodzie barwnika rozproszonego w matrycy i (b) powłoczka zawiera gumę gellan. Tabletka jest dogodna do podawania doustnego lub wewnątrzustnego, np. do dostarczania osobnikowi leku zawartego w rdzeniu tabletki. Tabletka jest cętkowana, dzięki czemu jest łatwo rozpoznawalna.

(30 zastrzeżeń)

A1 (21) 372290 (22) 2003 02 06 7(51) A61K 9/34

(31) 02 60355703 (32) 2002 02 07 (33) US

(86) 2003 02 06 PCT/US03/03836

(87) 2003 08 14 WO03/066029 PCT Gazette nr 33/03

(71) PHARMACIA CORPORATION, St.Louise, US

(72) Martino Alice C., Pierman Steven A., Noack Robert M., Britten Nancy

(54) **Farmaceutyczna postać dawkowana do podawania śluzówkowego**

(57) Wynalazek dotyczy tabletki farmaceutycznej mającej rdzeń ulegający rozpadowi w jamie ustnej i przylegającą doń powłoczkę zawierającą gumę gellan. Tabletka jest dogodna do podawania wewnątrzustnego, np. do dostarczania osobnikowi leku zawartego w rdzeniu tabletki, częściowo poprzez wchłanianie leku przez błonę śluzową jamy ustnej osobnika.

(29 zastrzeżeń)

A1 (21) 372322 (22) 2003 04 03 7(51) A61K 9/36 A61K 9/48

(31) 02 60370674 (32) 2002 04 08 (33) US

(86) 2003 04 03 PCT/US03/10371

(87) 2003 10 23 WO03/86367 PCT Gazette nr 43/03

(71) BRISTOL-MYERS SQUIBB COMPANY, Princeton, US

(72) Desai Divyakant, Li Danping

(54) **Ciekłe preparaty zawierające entekawir w małych dawkach i ich zastosowanie**

(57) Przedmiotem wynalazku są ciekłe kompozycje farmaceutyczne zawierające entekawir w małej dawce. W pewnym rozwiązaniu wynalazku, ciekłą kompozycję zawierającą entekawir stanowi gotowa do użytku kompozycja skomponowana w taki sposób, że jest zarówno stabilna jak i smakowita. W innym rozwiązaniu wynalazku, ciekłą kompozycję zawierającą entekawir sporządza się z kompozycji proszkowej w czasie stosowania. Kompozycje zawierające entekawir w małych dawkach mogą także zawierać co najmniej jeden składnik wybrany spośród takich środków jak środek słodzący, środek konserwujący, środek smakowo-zapachowy, środek buforujący lub ich kombinacje. Ciekłe kompozycje zawierające entekawir można także sporządzać w połączeniu z innym farmaceutycznie czynnym środkiem.

(40 zastrzeżeń)

A1 (21) 372118 (22) 2003 01 29 7(51) A61K 9/72 A61K 31/573 A61P 11/06

(31) 02 0200312 (32) 2002 02 01 (33) SE

(86) 2003 01 29 PCT/SE03/00156

(87) 2003 08 07 WO03/63842 PCT Gazette nr 32/03

(71) ASTRAZENECA AB, Sodertalje, SE

(72) Govind Nayna, Marlow Maria

(54) **Kompozycja do inhalacji**

(57) Wynalazek dotyczy preparatu zawierającego formoterol i budezonid do stosowania w leczeniu chorób układu oddechowego. Kompozycja ponadto zawiera HFA 227, PVP i PEG, korzystnie PVP K25 i PEG 1000.

(12 zastrzeżeń)

A1 (21) 372173 (22) 2003 02 26 7(51) A61K 9/72 A61K 31/485

(31) 02 02004786 (32) 2002 03 01 (33) EP
02 02023589 2002 10 23 EP

(86) 2003 02 26 PCT/EP03/01964

(87) 2003 09 12 WO03/074024 PCT Gazette nr 37/03

(71) CHIESI FARMACEUTICI S.P.A., Parma, IT

(72) Davies Rebecca Jaine, Ganderton David, Lewis David Andrew, Meakin Brian John, Church Tanya Kathleen, Brambilla Gaetano, Ferraris Alessandra

(54) **Superdrobny preparat formoterolu**

(57) Wynalazek dotyczy preparatu farmaceutycznego do stosowania w podawaniu przez inhalację agonistów β_2 o długim działaniu. Zwłaszcza wynalazek dotyczy trwałego chemicznie wysoce skutecznego preparatu formoterolu HFA w postaci roztworu do podawania za pomocą ciśnieniowych inhalatorów odmierzających dawkę (pMDIs) charakteryzującego się głęboką penetracją płuc. Wynalazek dotyczy także sposobów wytwarzania tego preparatu i jego zastosowania w chorobach układu oddechowego, takich jak astma i przewlekła obturacyjna choroba płuc (COPD).

(22 zastrzeżenia)

A1 (21) 372261 (22) 2003 02 26 7(51) A61K 9/72

(31) 02 02004786 (32) 2002 03 01 (33) EP

(86) 2003 02 26 PCT/EP03/01962

(87) 2003 09 12 WO03/074023 PCT Gazette nr 37/03

(71) CHIESI FARMACEUTICI S.p.A., Parma, IT

(72) Davies Rebecca Jaine, Ganderton David, Lewis David Andrew, Meakin Brian John, Brambilla Gaetano, Ferraris Alessandra

(54) **Preparaty aerozolowe do dopłucnego podawania leków dla uzyskania skutku układowego**

(57) Wynalazek ujawnia aerozolową kompozycję farmaceutyczną zawierającą lek w roztworze w mieszaninie propelantu hydrofluoroalkanowego i jednego lub więcej towarzyszących rozpuszczalników, przy czym kropelki cieczy w aerozolu dostarczane w czasie działania inhalatora charakteryzują się wielkością cząstki między 0,5 μm a 2,5 μm, przy średniej aerodynamicznej średnicy masowej wynoszącej 1-2 μm i przy czym frakcja właściwych cząstek stanowi przynajmniej 30 %.

(16 zastrzeżeń)

A1 (21) 372292 (22) 2003 02 27 7(51) A61K 9/72 A61K 31/485

(31) 02 02004786 (32) 2002 03 01 (33) EP
02 02023589 2002 10 23 EP

(86) 2003 02 27 PCT/EP03/02004

(87) 2003 09 12 WO03/074025 PCT Gazette nr 37/03

(71) CHIESI FARMACEUTICI S.P.A., Parma, IT

(72) Davies Rebecca Jaine, GB; Ganderton David, GB; Lewis David Andrew, GB; Meakin Brian John, GB; Church Tanya Kathleen, GB; Brambilla Gaetano, IT; Ferraris Alessandra, IT

(54) **Inhalatory ciśnieniowe odmierzające dawkę zawierające roztwory agonistów beta-2**

(57) Wynalazek dotyczy preparatu farmaceutycznego do stosowania w podawaniu przez inhalację agonistów β_2 o długim działaniu stanowiących pochodne 2(1H)-chinolinonu. Zwłaszcza wynalazek dotyczy trwałego chemicznie wysoce skutecznego preparatu TA 2005 HFA w postaci roztworu do podawania za pomocą ciśnieniowych inhalatorów odmierzających dawkę (pMDIs) charakteryzującego się głęboką penetracją płuc. Wynalazek dotyczy także sposobów wytwarzania tego preparatu i jego zastosowania w chorobach układu oddechowego, takich jak astma i przewlekła obturacyjna choroba płuc (COPD).

(19 zastrzeżeń)

A1 (21) 371944 (22) 2003 01 20 7(51) A61K 31/00
A61P 27/16

(31) 02 60353632 (32) 2002 01 31 (33) US
(86) 2003 01 20 PCT/IB03/00232
(87) 2003 08 07 WO03/63845 PCT Gazette nr 32/03

(71) WARNER-LAMBERT COMPANY LLC, Morris Plains, US

(72) Dooley David James, Wustrow David Juergen

(54) **Ligandy α-2-δ do leczenia szumu usznego**

(57) Wynalazek dotyczy sposobu leczenia szumu w uszach, polegającego na podawaniu ligandu α-2-δ, takiego jak np. związek o wzorze (I) i jego farmaceutycznie dopuszczalna sól, gdzie R_1 oznacza atom wodoru albo prosty lub rozgałęziony niższy alkil, a n oznacza liczbę całkowitą 4-6.

(13 zastrzeżeń)

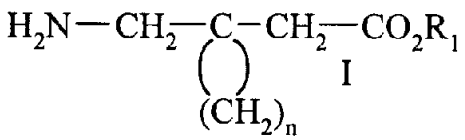

I

A1 (21) 372270 (22) 2002 12 09 7(51) A61K 31/07
A61K 31/19
A61P 17/00

(31) 01 0116747 (32) 2001 12 21 (33) FR
(86) 2002 12 09 PCT/FR02/04233
(87) 2003 07 10 WO03/055472 PCT Gazette nr 28/03

(71) GALDERMA RESEARCH & DEVELOPMENT, S.N.C., Valbonne, FR

(72) Orsoni Sandrine, Willcox Nathalie

(54) **Żel zawierający co najmniej jeden retinoid i nadtlenek benzoilu**

(57) Wynalazek dotyczy kompozycji zawierającej w środowisku dopuszczalnym fizjologicznie co najmniej jeden retinoid, zdyspergowany nadtlenek benzoilu i co najmniej jeden środek żelujący, niezależny od pH, sposobu jej wytwarzania i jej zastosowania w kosmetyce i dermatologii.

(20 zastrzeżeń)

A1 (21) 372239 (22) 2003 03 04 7(51) A61K 31/13
A61P 35/00

(31) 02 60361759 (32) 2002 03 04 (33) US
(86) 2003 03 04 PCT/US03/06451
(87) 2003 09 18 WO03/075839 PCT Gazette nr 38/03

(71) ATON PHARMA, INC., Tarrytown, US

(72) Richon Victoria M.

(54) **Sposoby indukowania różnicowania terminalnego**

(57) Przedmiotem wynalazku są sposoby selektywnego indukowania różnicowania terminalnego, zatrzymywania wzrostu komórek i/lub apoptozy komórek nowotworowych i/lub hamowania deacetylazy histonowej (HDAC) przez podawanie kompozycji farmaceutycznych zawierających silne inhibitory HDAC. Biodostępność doustna związków czynnych w kompozycjach farmaceutycznych według niniejszego wynalazku jest zaskakująco wysoka. Ponadto, kompozycje farmaceutyczne posiadają nieoczekiwaną zdolność dostarczania wysokich skutecznych terapeutycznie poziomów związków czynnych we krwi przez długi okres czasu. Przedmiotem niniejszego wynalazku są następnie schematy bezpiecznego dziennego dawkowania tych kompozycji farmaceutycznych, które są łatwe do przestrzegania i które dają skuteczne ilości inhibitorów HDAC in vivo.

(27 zastrzeżeń)

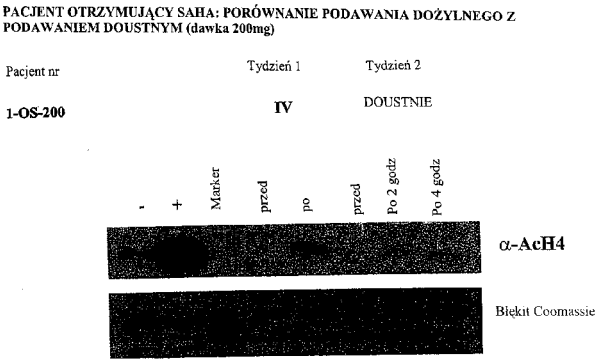

A1 (21) 372326 (22) 2002 12 12 7(51) A61K 31/33
A61P 35/00

(31) 01 60339650 (32) 2001 12 13 (33) US
02 60346584 2002 01 07 US
02 60353090 2002 01 30 US
(86) 2002 12 12 PCT/US02/39974
(87) 2003 06 19 WO03/49731 PCT Gazette nr 25/03

(71) PHARMACYCLICS, INC, Sunnyvale, US

(72) Miller Richard A.

(54) **Sposób wpływania na progresję neurologiczną**

(57) Wynalazek dotyczy zastosowania związku o wzorze I do poprawy funkcji neurologicznych u pacjentów dotkniętych układowym rakiem płuc, który uległ przerzutowi do mózgu (przerzuty do mózgu).

(16 zastrzeżeń)

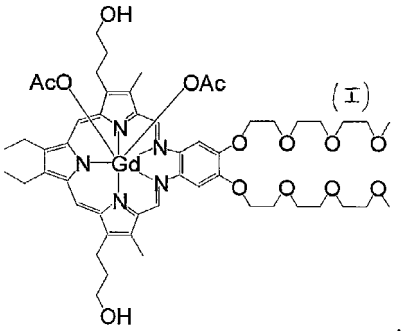

A1 (21) 372352 (22) 2003 03 10 7(51) A61K 31/41
A61P 27/06

(31) 02 63260 (32) 2002 03 08 (33) JP
(86) 2003 03 10 PCT/JP03/02771
(87) 2003 09 18 WO03/075920 PCT Gazette nr 38/03

(71) SANKYO COMPANY, LIMITED, Tokio, JP

(72) Uneda Takeshi, Kimura Akiro, Morishima Kenji

(54) **Roztwory do oczu zawierające pochodną tetrazolu**

(57) Dodatek, który zwiększa antyseptyczny efekt kationowego środka antyseptycznego w kroplach do oczu, zawierających związek, który ma budowę chemiczną przedstawioną ogólnym wzorem (I). Wprowadzenie zasadowego związku aminowego do kropli do oczu, zawierających związek, który ma budowę chemiczną przedstawioną wzorem ogólnym (I), i kationowego środka antyseptycznego zwiększa znacznie antyseptyczny wpływ

na krople do oczu. We wzorze ogólnym (I) R^1 oznacza jeden z następujących wzorów strukturalnych (Ia), (Ib), (Ic), (Id), (Ie) i (If).

(12 zastrzeżeń)

A1 (21) 372082 (22) 2003 05 27 7(51) A61K 31/44
A61P 27/02

(31) 02 02011830 (32) 2002 05 28 (33) EP
02 10223828 2002 05 28 DE
03 10311613 2003 03 14 DE

(86) 2003 05 27 PCT/EP03/05536

(87) 2003 12 04 WO03/99278 PCT Gazette nr 49/03

(71) ALTANA PHARMA AG, Konstancja, DE

(72) Koenen Rudiger, Linder Rudolf

(54) **Oftalmologiczne zastosowanie roflumilastu do leczenia chorób oka**

(57) Opisano preparat farmaceutyczny zawierający roflumilast do leczenia chorób oka.

(12 zastrzeżeń)

A1 (21) 372095 (22) 2003 05 27 7(51) A61K 31/44
A61K 47/10
A61K 47/14

(31) 02 02011830 (32) 2002 05 28 (33) EP
02 10223828 2002 05 28 DE
03 10311613 2003 03 14 DE

(86) 2003 05 27 PCT/EP03/05524

(87) 2003 12 04 WO03/99334 PCT Gazette nr 49/03

(71) ALTANA PHARMA AG, Konstancja, DE

(72) Bolle Christina, DE; Linder Rudolf, AT

(54) **Preparat farmaceutyczny przeznaczony do stosowania miejscowego**

(57) Opisany jest preparat farmaceutyczny do stosowania miejscowego do podawania słabo rozpuszczalnego inhibitora PDE 4. W przypadku tej postaci dawkowania obserwowana jest zaskakująco dobra biodostępność ogólnoustrojowa.

(17 zastrzeżeń)

A1 (21) 372186 (22) 2003 06 19 7(51) A61K 31/44
A61P X

(31) 02 0201943 (32) 2002 06 20 (33) SE

(86) 2003 06 19 PCT/US03/16223

(87) 2003 12 31 WO04/00316 PCT Gazette nr 53/03

(71) ASTRAZENECA AB, Sodertalje, SE; NPS PHARMACEUTICALS, INC., Salt Lake City, US

(72) Lehmann Anders, SE; Mattsson Jan, SE; Stormann Thomas M., US

(54) **Zastosowanie antagonistów mGluR5 w leczeniu GERD**

(57) Przedmiotem wynalazku jest zastosowanie antagonistów metabotropowego receptora glutaminianowego 5 do hamowania przejściowego rozluźniania dolnego zwieracza przełyku. Kolejnym aspektem wynalazku jest zastosowanie antagonistów metabotropowego receptora glutaminianowego 5 w leczeniu choroby refluksowej przełyku, jak również w leczeniu zarzucania treści żołądkowej i astmy.

(28 zastrzeżeń)

A1 (21) 371929 (22) 2002 11 08 7(51) A61K 31/70
A61P 27/02

(31) 01 60332304 (32) 2001 11 09 (33) US

(86) 2002 11 08 PCT/US02/35986

(87) 2003 05 15 WO03/39404 PCT Gazette nr 20/03

(71) EYETECH PHARMACEUTICALS, Nowy Jork, US

(72) Guyer David R.

(54) **Sposoby leczenia neowaskularnych chorób oczu**

(57) Ujawniono sposoby leczenia neowaskularnej choroby oczu z zastosowaniem terapii anty-VEGF w połączeniu z drugą terapią, która hamuje rozwój neowaskularyzacji oka lub niszczy nieprawidłowe naczynia krwionośne w oku, taką jak terapia fotodynamiczna.

(49 zastrzeżeń)

Data wprowadzenia zmian zastrzeżeń: 2005 02 18

A1 (21) 372103 (22) 2003 05 15 7(51) A61K 31/135
A61P 35/00

(31) 02 0211261 (32) 2002 05 16 (33) GB
02 60390411 2002 06 20 US
02 0217150 2002 07 24 GB
03 60449739 2003 02 24 US

(86) 2003 05 15 PCT/EP03/05125

(87) 2003 11 27 WO03/97028 PCT Gazette nr 48/03

(71) NOVARTIS AG, Bazylea, CH

(72) Baumruker Thomas, DE; Brinkmann Volker, DE; La Montagne Kenneth Richard, US; Lassota Peter T., US; Mechtcheriakova Diana, RU; Wood Jeanette Marjorie, NZ

(54) **Zastosowanie czynników wiążących receptory EDG w chorobach nowotworowych**

(57) Przedmiotem wynalazku jest sposób zastosowania związków do leczenia guzów litych, np. inwazyjności guzów, a w szczególności do hamowania lub kontrolowania nieprawidłowej angiogenezy, przy użyciu agonisty receptora sfingozyno-1-fosforanu, również w połączeniu ze środkiem chemioterapeutycznym. Wynalazek obejmuje również połączenie agonisty receptora sfingozyno-1-fosforanu ze środkiem chemioterapeutycznym.

(13 zastrzeżeń)

A1 (21) 372317 (22) 2003 03 12 7(51) A61K 31/192
A61P 17/00

(31) 02 0203070 (32) 2002 03 12 (33) FR
02 60370223 2002 04 08 US

(86) 2003 03 12 PCT/EP03/03246

(87) 2003 09 18 WO03/075908 PCT Gazette nr 38/03

(71) GALDERMA RESEARCH & DEVELOPMENT, S.N.C., Valbonne, FR

(72) Graeber Michael, US; Czernielewski Janusz, FR

(54) **Zastosowanie kwasu 6-[3-(1-adamantylo)-4--metoksyfenylo]-2-naftalenokarboksylowego**

(57) Wynalazek dotyczy zastosowania kwasu 6-[3-(1-adamantylo)-4-metoksyfenylo]-2-naftalenokarboksylowego (adapalenu), lub jego soli, do wytwarzania kompozycji farmaceutycznej do leczenia schorzeń dermatologicznych z komponentą zapalną lub rozrostową, zawierającej 0.3% wag. adapalenu w stosunku do całkowitej wagi kompozycji.

(7 zastrzeżeń)

A1 (21) 372204 (22) 2003 02 28 7(51) A61K 31/275
A61P 19/00

(31) 02 60361818 (32) 2002 03 05 (33) US
02 60408704 2002 09 06 US

(86) 2003 02 28 PCT/US03/06147

(87) 2003 09 18 WO03/075836 PCT Gazette nr 38/06

(71) MERCK FROSST CANADA & CO., Kirkland, CA; AXYS PHARMACEUTICALS, INC., South San Francisco, US

(72) Bayly Christopher I., CA; Black Cameron, CA; Leger Serge, CA; Li Chun Sing, CA; Mckay Dan, CA; Mellon Christophe, CA; Gauthier Jacques Yves, CA; Lau Cheuk, CA; Therien Michel, CA; Truong Vouy-Linh, CA; Green Michael J., US; Hirschbein Bernard L., US; Janc James W., US; Palmer James T., US; Baskaran Chitra, US

(54) **Inhibitory proteaz cysteinowych-katepsyn**

(57) Wynalazek dotyczy nowej klasy związków, które są inhibitorami proteazy cysteinowej, w tym, ale bez ograniczania do wymienionych, inhibitorów katepsyn K, L, S i B. Związki te są użyteczne w leczeniu chorób, w których wskazane jest hamowanie resorpcji kości, takich jak osteoporoza.

(28 zastrzeżeń)

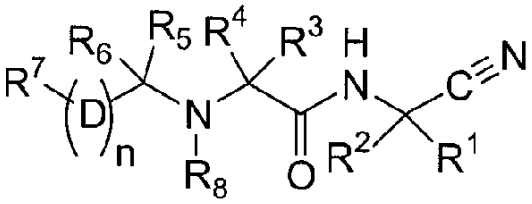

A1 (21) 372228 (22) 2003 02 03 7(51) A61K 31/407
A61P 19/10

(31) 02 60355255 (32) 2002 02 08 (33) US

(86) 2003 02 03 PCT/EP03/01033

(87) 2003 08 14 WO03/066048 PCT Gazette nr 33/03

(71) F. HOFFMANN-LA ROCHE AG, Bazylea, CH; THE GOVERNMENT OF THE UNITED STATES, Washington, US; OREGON HEALTH & SCIENCE UNIVERSITY, Portland, US

(72) Allard John David, Klein Robert Frederick, Peltz Gary Allen

(54) **Sposób leczenia i profilaktyki utraty masy kostnej**

(57) Wynalazek dotyczy sposobów leczenia i profilaktyki utraty masy kostnej i/lub przyspieszania kościotworzenia. W tych sposobach stosuje się inhibitory 15-lipoksygenazy. Można je dostarczać pojedynczo lub w połączeniu ze środkami hamującymi resorpcję kości lub środkami dodatkowymi regulującymi resorpcję wapnia z kości lub przyspieszającymi narastanie tkanki kostnej. Wynalazek ponadto dotyczy sposobów diagnozowania predyspozycji do utraty masy kostnej.

(51 zastrzeżeń)

A1 (21) 372315 (22) 2003 03 18 7(51) A61K 31/407
A61P 25/28

(31) 02 60367068 (32) 2002 03 22 (33) US
03 386915 2003 03 12 US

(86) 2003 03 18 PCT/US03/08407

(87) 2003 10 09 WO03/082270 PCT Gazette nr 41/03

(71) AXONYX INC., New York, US; GOVERNMENT OF THE UNITED STATES OF AMERICA, as represented by the SECRETARY OF THE DEPARTMENT OF HEALTH AND HUMANS SERVICES, Rockville, US

(72) Greig Nigel, US; Bruinsma Gosse, NL

(54) **Środek do leczenia zaburzeń kognitywnych**

(57) Przedmiotem wynalazku jest środek do leczenia chorób spowodowanych zaburzeniami kognitywnymi, takich jak choroba Alzheimera przy zastosowaniu związku (+) 9 -N- alkoholu benzylowego eseroliny jako składnika aktywnego.

(12 zastrzeżeń)

A1 (21) 372116 (22) 2003 06 18 7(51) A61K 31/445
A61P 25/28

(31) 02 200200155 (32) 2002 06 19 (33) SI

(86) 2003 06 18 PCT/SI03/00019

(87) 2003 12 31 WO04/00317 PCT Gazette nr 53/03

(71) KRKA TOVARNA ZDRAVIL, D.D., NOVO MESTO, Novo Mesto, SI

(72) Vrbinc Miha, Puncuh Kolar Alesa, Vrecer Franc, Kotar Jordan Berta, Stangelj Veronika

(54) **Kompozycja farmaceutyczna zawierająca stabilizowaną bezpostaciową formę chlorowodorku donepezilu**

(57) Przedmiotem wynalazku są stabilizowane kompozycje farmaceutyczne zawierające bezpostaciową formę chlorowodorku 1-benzylo-4-((5,6-dimetoksy-1-indanon)-2-ylo)metylopiperydyny (donepezilu) i sposób stabilizacji tego związku. Kompozycję farmaceutyczną wytwarza się in situ chlorowodorku donepezilu i umieszczenie otrzymanego roztworu w mieszaninie farmaceutycznie dopuszczalnych substancji podstawowych. Bezpostaciową formę chlorowodorku donepezilu stabilizuje się przez dodanie inhibitora krystalizacji do roztworu lub do mieszaniny farmaceutycznie dopuszczalnych substancji pomocniczych.

(9 zastrzeżeń)

A1 (21) 372096 (22) 2003 01 02 7(51) A61K 31/495
A61P 15/10

(31) 02 60345216 (32) 2002 01 02 (33) US

(86) 2003 01 02 PCT/US03/00087

(87) 2003 07 17 WO03/57223 PCT Gazette nr 29/03

(71) ARDENT PHARMACEUTICALS, INC., Durham, US

(72) Chang Kwen-Jen, King Klim, Biciunas Kestutis P., McNutt Robert W., Pendergast William, Jan Shyi-Tai

(54) **Metoda leczenia zaburzeń czynności seksualnych przez związki będące agonistami receptorów delta opioidowych**

(57) Kompozycje i metody leczenia zaburzeń seksualnych przez podanie pacjentowi farmaceutycznej kompozycji zawierającej agonistę receptora delta opioidowego w ilości efektywnej

do opóźniania nagłego wytrysku u pacjenta w czasie pobudzenia seksualnego.

(63 zastrzeżenia)

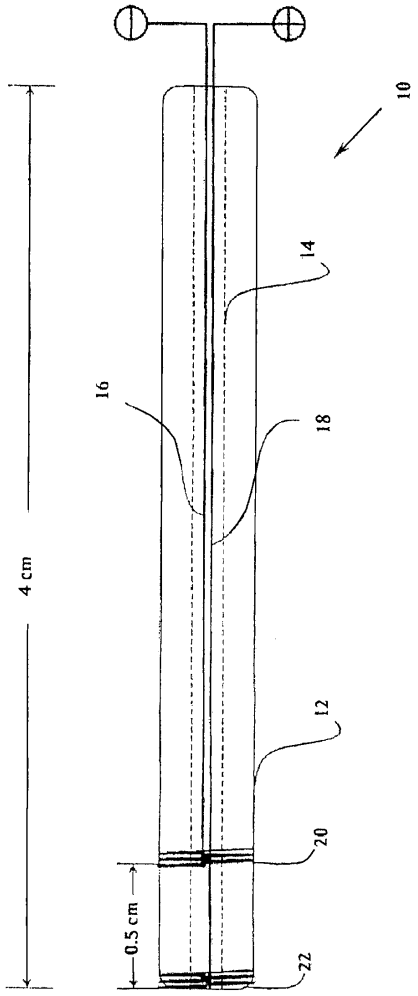

A1 (21) 372238 (22) 2003 02 17 7(51) A61K 31/496
A61P 25/00

(31) 02 60358806 (32) 2002 02 20 (33) US
02 60359038 2002 02 21 US
02 60360459 2002 02 27 US

(86) 2003 02 17 PCT/IB03/00642

(87) 2003 08 28 WO03/070246 PCT Gazette nr 35/03

(71) PFIZER PRODUCTS INC., Groton, US

(72) Busch Frank Robert, Grobin Adam Worth, Howard Harry Ralph Jr., Leeman Kyle Robert

(54) **Kontrolowana synteza ziprasidonu i jego kompozycji**

(57) Wynalazek dostarcza kompozycję ziprazydonu zawierającą nie więcej niż 1000 ppm dez-chloro ziprazydonu, korzystnie nie więcej niż 500 ppm dez-chloro ziprazydonu, a najbardziej korzystnie nie więcej niż 100 ppm dez-chloro ziprazydonu. Wynalazek obejmuje także sposoby wytwarzania i zastosowania takiej kompozycji.

(10 zastrzeżeń)

A1 (21) 372083 (22) 2003 04 21 7(51) A61K 31/568
A61P 5/26
A61K 9/70

(31) 02 60374103 (32) 2002 04 19 (33) US

(86) 2003 04 21 PCT/US03/12235

(87) 2003 10 30 WO03/88974 PCT Gazette nr 44/03

(71) BENTLEY PHARMACEUTICALS, INC., Exeter, US

(72) Gyurik Robert

(54) **Kompozycja farmaceutyczna**

(57) Kompozycja farmaceutyczna zawierająca: (A) androgen; (B) cykliczny środek wspomagający typu stosowanego w kompozycjach i sposobach zastrzeżonych w opisie patentowym St. Zjedn. Ameryki Hsieh'a, nr 5023252; i (C) środek zagęszczający; obejmująca np. kompozycję, w której cykliczny środek wspomagający stanowi makrocykliczny ester lub makrocykliczny keton; zastosowanie kompozycji do leczenia stanu chorobowego, np. hipogonadyzmu u samców, drogą podawanie pacjentowi kompozycji przez naskórek; oraz sposób wytwarzania kompozycji.

(52 zastrzeżenia)

A1 (21) 372055 (22) 2003 03 24 7(51) A61K 31/585
A61K 31/565
A61P 9/12

(31) 02 60375439 (32) 2002 04 26 (33) US

(86) 2003 03 24 PCT/US03/12596

(87) 2003 11 06 WO03/90755 PCT Gazette nr 45/03

(71) SCHERING AKTIENGESELLSCHAFT, Berlin, DE

(72) Karara Adel H.

(54) **Leczenie nadciśnienia u kobiet poddawanych hormonalnej terapii zastępczej**

(57) Opisano metodę obniżania ciśnienia krwi i przeprowadzania hormonalnej terapii substytucyjnej (HRT) u kobiety poddawanej HRT, obejmującą podawanie kobiecie skutecznych ilości drospirenonu i estrogenu. W jednym rozwiązaniu przy stosowaniu metody kobieta już otrzymuje lek nadciśnieniowy.

(21 zastrzeżeń)

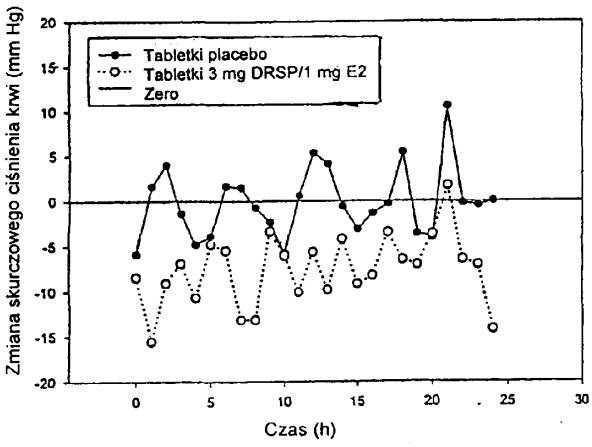

A1 (21) 372346 (22) 2003 03 12 7(51) A61K 31/593
A61P 3/14

(31) 02 105826 (32) 2002 03 25 (33) US

(86) 2003 03 12 PCT/US03/07443

(87) 2003 10 09 WO03/082300 PCT Gazette nr 41/03

(71) WISCONSIN ALUMNI RESEARCH FOUNDATION, Madison, US

(72) Deluca Hector F., Pike Wesley J., Shevde Nirupama K.

(54) **Zastosowanie analogów 19-nor-witaminy D modyfikowanej na węglu-2 do pobudzenia tworzenia nowej kości**

(57) Ujawniono, że pochodne 1α,25-dihydroksywitaminy D_3 modyfikowane na węglu 2 specyficznie pobudzają osteoblasty do tworzenia nowych kości. Zdolność analogów witaminy D modyfikowanej na węglu 2 do pobudzenia tworzenia nowej kości sugeruje, że związki te mogą być stosowane do syntetyzowania nowej kości gdy to jest potrzebne. A zatem związki można stosować ogólnoustrojowo lub miejscowo do pobudzania wzrostu transplantów kości, do przyśpieszenia leczenia złamań, i w ten sposób zmniejszają one czas potrzebny do leczenia złamań. Ujawniono pobudzanie wzrostu kości gdy wymagane do operacji zastępowania, a także wzrostu kości do implantów i innych przyrządów wymaganych do utrzymywania szkieletu lub zębów w odpowiedniej pozycji.

(28 zastrzeżeń)

A1 (21) 372210 (22) 2003 02 12 7(51) A61K 31/4245
A61K 31/195
A61P 19/02

(31) 02 60359295 (32) 2002 02 22 (33) US
02 60404365 2002 08 19 US

(86) 2003 02 12 PCT/IB03/00534

(87) 2003 08 28 WO03/070237 PCT Gazette nr 35/03

(71) WARNER-LAMBERT COMPANY LLC, Morris Plains, US

(72) Taylor Charles Price Jr.

(54) **Połączenia alfa-2-delta ligandu z selektywnym inhibitorem cyklooksygenazy-2**

(57) Wynalazek dotyczy połączenia obejmującego selektywny inhibitor COX-2, lub jego farmaceutycznie akceptowalną sól, oraz alfa-2-delta ligand, lub jego farmaceutycznie akceptowalną sól, i valdecoxib. Przykłady selektywnego inhibitora COX-2 obejmują valdecoxib, rofecoxib i celecoxib. Przykłady alfa-2-delta ligandów obejmują gabapentin, pregabalin kwas (3S,4S)-(1-aminometylo-3,4-dimetylo-cyklopentylo)octowy, oraz chlorowodorek 3-(1-aminometylo-cykloheksylometylo)-4H-[1,2,4]-oksadiazol-5-onu. Połączenia są użyteczne do leczenia niektórych schorzeń obejmujących uszkodzenie chrząstki, stany zapalne, bóle, i zapalenia stawów.

(10 zastrzeżeń)

A1 (21) 372224 (22) 2002 10 31 7(51) A61K 31/7056
A61K 47/14
A61P 31/12

(31) 01 60334751 (32) 2001 10 31 (33) US

(86) 2002 10 31 PCT/US02/34898

(87) 2003 05 08 WO03/037312 PCT Gazette nr 19/03

(71) SCHERING CORPORATION, Kenilworth, US

(72) Heimbecher Susan K., Sequeira Joel A.

(54) **Preparat rybawiryny w syropie**

(57) Przedstawiono ciekłą formulację zawierającą rybawirynę o dłuższym okresie przydatności i polepszonym smaku.

(12 zastrzeżeń)

A1 (21) 372274 (22) 2003 02 18 7(51) A61K 35/72
A61K 35/74

(31) 02 02075701 (32) 2002 02 21 (33) EP

(86) 2003 02 18 PCT/EP03/01686

(87) 2003 08 28 WO03/070260 PCT Gazette nr 35/03

(71) SOCIETE DES PRODUITS NESTLE S.A., Vevey, CH; L'OREAL, Paryż, FR

(72) Breton Lionel, FR; Bureau-Franz Isabelle, CH; Gueniche Andrey, FR

(54) **Doustna kompozycja dla ochrony skóry przed światłem**

(57) Doustna kompozycja dla ochrony skóry przed światłem, która zawiera w ilościach skutecznych dla ochrony przed światłem i) przynajmniej jedną probiotyczną bakterię kwasu mlekowego lub supernatant z jej kultury i ii) przynajmniej jedne drożdże, zawarte w nośniku akceptowalnym do podawania doustnego.

(21 zastrzeżeń)

A1 (21) 372192 (22) 2003 05 19 7(51) A61K 38/08
A61K 47/48

(31) 02 10228049 (32) 2002 06 24 (33) DE

(86) 2003 05 19 PCT/EP03/05224

(87) 2003 12 31 WO04/00344 PCT Gazette nr 53/03

(71) MERCK PATENT GMBH, Darmstadt, DE

(72) Lindenblatt Hiltrud, Zobel Hans-Peter

(54) **Ciekły preparat zawierający oligopeptydy oraz eteryfikowaną cyklodekstrynę**

(57) Przedmiotem wynalazku jest wodny preparat farmaceutyczny oligopeptydów, zawierający oligopeptyd o wzorze I cyclo-(n-Arg-nGly-nAsp-nD-nE), oraz częściowo eteryfikowaną β-cyklodekstrynę o rozpuszczalności w wodzie przekraczającej 1,8 mg/ml wody oraz sposób wytwarzania takiego wodnego preparatu farmaceutycznego.

(13 zastrzeżeń)

A1 (21) 372345 (22) 2003 03 12 7(51) A61K 38/27

(31) 02 0205898 (32) 2002 03 13 (33) GB

(86) 2003 03 12 PCT/EP03/02599

(87) 2003 09 18 WO03/075946 PCT Gazette nr 38/03

(71) PHARMACIA AND UPJOHN COMPANY LLC., Kalamazoo, US

(72) Dunger David B., Acerini Carlo

(54) **Leczenie cukrzycy typu I**

(57) Zastosowanie antagonisty hormonu wzrostu do zmniejszania nocnego zapotrzebowania na insulinę u pacjenta chorującego na cukrzycę typu I lub pacjenta z efektem brzasku.

(13 zastrzeżeń)

A1 (21) 372072 (22) 2003 06 05 7(51) A61K 38/28

(31) 02 10227232 (32) 2002 06 18 (33) DE

(86) 2003 06 05 PCT/EP03/05887

(87) 2003 12 24 WO03/105888 PCT Gazette nr 52/03

(71) AVENTIS PHARMA DEUTSCHLAND GMBH, Frankfurt nad Menem, DE

(72) Brunner-Schwarz Anette, Lill Norbert

(54) **Kwaśne preparaty insuliny o polepszonej trwałości**

(57) Wynalazek dotyczy preparatu farmaceutycznego, zawierającej polipeptyd wybrany z grupy obejmującej insulinę, metabolit insuliny, analog insuliny, pochodną insuliny lub ich kombinację, środek powierzchniowo czynny lub kombinację wielu środków powierzchniowo czynnych, ewentualnie środek konserwujący lub kombinację wielu środków konserwujących i ewentualnie środek izotonizujący, bufor lub dalsze środki po-

mocnicze lub ich kombinację, przy czym ten farmaceutyczny preparat wykazuje pH w zakresie kwaśnym.

(20 zastrzeżeń)

A1 (21) 372138 (22) 2002 10 15 7(51) A61K 38/55
A61P 31/04

(31) 01 60328806 (32) 2001 10 15 (33) US
(86) 2002 10 15 PCT/US02/32625
(87) 2003 07 10 WO03/055442 PCT Gazette nr 28/03

(71) CHIRON CORPORATION, Emeryville, US

(72) Creasey Abla A.

(54) **Leczenie posocznicy przez podawanie małych dawek inhibitora szlaku czynnika tkankowego (TFPI)**

(57) Niniejszy wynalazek dotyczy sposobów profilaktycznego lub terapeutycznego leczenia posocznicy lub wstrząsu septycznego wykorzystujących podawanie inhibitora szlaku czynnika tkankowego (TFPI) lub analoga TFPI pacjentom dotkniętym posocznicą lub innymi stanami zapalnymi. Sposoby te wykorzystują zastosowanie ciągłej wlewki dożylnej TFPI lub analaoga TFPI w niskich dawkach w celu uniknięcia niepożądanych skutków ubocznych.

(65 zastrzeżeń)

A1 (21) 371977 (22) 2002 09 24 7(51) A61K 39/00
C12N 5/00
C12P 21/04
A01N 37/18

(31) 01 60324453 (32) 2001 09 24 (33) US
(86) 2002 09 24 PCT/US02/30343
(87) 2003 04 03 WO03/26689 PCT Gazette nr 14/03

(71) VERIGEN AG, Leverkusen, DE

(72) Zheng Ming Hao, AU; Asculai Samuel S., CA

(54) **Kompozycja koktailowa autologicznego czynnika wzrostowego, sposób wytwarzania i zastosowanie**

(57) Kompozycja zawierająca jeden lub więcej czynników wzrostu odpowiednia do podawania w czasie rozwoju kości, ścięgien lub chrząstek charakteryzująca się tym, że czynniki wzrostu otrzymuje się hodowli chondrocytów.

(14 zastrzeżeń)

A1 (21) 372294 (22) 2002 05 13 7(51) A61K 39/295
A61K 39/235
A61P 37/04

(31) 01 60300131 (32) 2001 06 22 (33) US
01 60304843 2001 07 12 US
(86) 2002 05 13 PCT/US02/15239
(87) 2003 01 03 WO03/000283 PCT Gazette nr 01/03

(71) THE WISTAR INSTITUTE OF ANATOMY AND BIOLOGY, Philadelphia, US; THE TRUSTEES OF THE UNIVERSITY OF PENNSYLVANIA, Philadelphia, US

(72) Ertl Hildegund C.J., Wilson James M.

(54) **Sposoby wywoływania cytotoksycznej odpowiedzi odpornościowej i użyteczne w nich kompozycje rekombinowanego małpiego adenowirusa**

(57) Dostarczono sposobu wywoływania odpowiedzi T CD8+ przeciwko wybranej cząsteczce przez dostarczenie cząsteczki przez rekombinowany małpi adenowirus. Ponadto dostarczono sposobów wywoływania interferonu-α oraz interferonu-β przez dostarczenie osobnikowi rekombinowanego małpiego adenowirusa. Sposoby oraz kompozycje według wynalazku są w szczególności dobrze dostosowane do profilaktyki i leczenia zakażeń, między innymi, ludzkim wirusem niedoboru odporności oraz ludzkim wirusem brodawczaka, oraz leczenia raka.

(21 zastrzeżeń)

A1 (21) 371915 (22) 2002 06 25 7(51) A61K 39/395
C12N 5/08
G01N 33/53

(31) 01 60301172 (32) 2001 06 26 (33) US
(86) 2002 06 25 PCT/US02/20181
(87) 2003 01 09 WO03/02713 PCT Gazette nr 02/03

(71) ABGENIX, INC., Fremont, US; AMGEN, INC, Thousand Oaks, US

(72) Boyle William J., Martin Francis H., Corvalan Jose R., Davis Geoffrey C.

(54) **Przeciwciała przeciwko OPGL**

(57) Opisane zostały przeciwciała oddziaływujące z ligandem osteoprotegeryny (OPGL). Opisane zostały również sposoby leczenia zaburzeń typu osteopenii przez podawanie farmaceutycznie skutecznej ilości przeciwciał przeciwko OPGL. Opisane zostały sposoby wykrywania ilości OPGL w próbce przy zastosowaniu przeciwciał przeciwko OPGL.

(29 zastrzeżeń)

A1 (21) 372097 (22) 2003 02 14 7(51) A61K 39/395
A61K 9/08
A61K 47/26

(31) 02 36244 (32) 2002 02 14 (33) JP
(86) 2003 02 14 PCT/JP03/01563
(87) 2003 08 21 WO03/68260 PCT Gazette nr 34/03

(71) CHUGAI SEIYAKU KABUSHIKI KAISHA, Tokyo, JP

(72) Kakuta Masaya, Kikuchi Jun, Mizushima Hidefumi, Imaeda Yoshimi

(54) **Roztworowe środki farmaceutyczne zawierające przeciwciało**

(57) Wynalazek dotyczy roztworowych środków farmaceutycznych zawierających przeciwciało obejmujących jako stabilizator sacharyd. Te roztworowe środki farmaceutyczne mogą ponadto zawierać jako inny stabilizator środek powierzchniowo czynny.

(19 zastrzeżeń)

A1 (21) 372306 (22) 2003 02 25 7(51) A61K 39/395

(31) 02 60360134 (32) 2002 02 25 (33) US
02 60374501 2002 04 23 US
(86) 2003 02 25 PCT/US03/05421
(87) 2003 09 04 WO03/072040 PCT Gazette nr 36/03

(71) ELAN PHARMACEUTICALS, INC., South San Francisco, US

(72) Taylor Julie, Yednock Ted A.

(54) **Podawanie czynników do leczenia zapalenia**

(57) Ujawniono metodę przewlekłego zmniejszania u pacjenta patologicznego zapalenia poprzez podawanie czynnika, który specyficznie wiąże się z alfa-4 integryną lub dimerem obejmującym alfa 4 -integrynę. Dostarczany czynnik musi mieć powinowactwo wiązania takie, że podawanie jest wystarczające

do stłumienia patologicznego zapalenia, a czynnik podaje się przewlekle w celu dostarczenia długotrwałego stłumienia patologicznego zapalenia.

(58 zastrzeżeń)

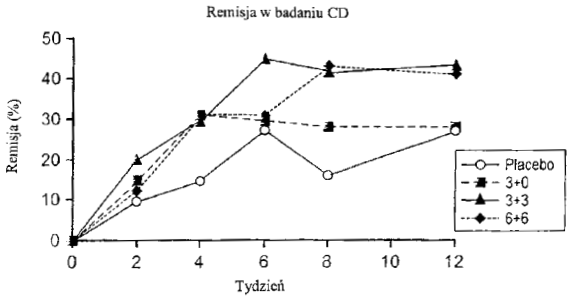

A1 (21) 372070 (22) 2003 06 06 7(51) A61K 45/06
A61K 39/395
A61K 31/426
A61P 35/00

(31) 02 60387025 (32) 2002 06 10 (33) US
02 60406238 2002 08 27 US
02 60406239 2002 08 27 US
03 60438677 2003 01 08 US
03 60438676 2003 01 08 US

(86) 2003 06 06 PCT/EP03/05988

(87) 2003 12 18 WO03/103712 PCT Gazette nr 51/03

(71) NOVARTIS AG, Bazylea, CH

(72) Hohneker John Arthur, US; Miller Julie Ann, US; Rothermel John David, US; Wartmann Markus, CH

(54) **Kombinacje obejmujące epotylony i ich zastosowania farmaceutyczne**

(57) Wynalazek dotyczy kombinacji farmaceutycznej obejmującej (a) przeciwciało HER-1 lub HER-2 lub (b) co najmniej jeden środek przeciwnowotworowy wybrany z grupy złożonej z inhibitorów aromatazy, przeciwestrogenów, inhibitorów topoizomerazy I, inhibitorów topoizomerazy II, środków czynnych mikrotubulowo, inhibitorów kinazy białkowej C, związków przeciwnaczyniotwórczych, agonistów gonadoreliny, przeciwandrogenów, inhibitorów deacetylazy histonowej i inhibitorów dekarboksylazy S-adenozylometioninowej; i (c) pochodną epotylonu o wzorze I i ewentualnie co najmniej jeden nośnik akceptowalny farmaceutycznie, do stosowania równoczesnego, oddzielnego lub kolejnego, w szczególności do leczenia choroby rozrostowej, szczególnie choroby w postaci guza litego; kompozycji farmaceutycznej obejmującej taką kombinację; zastosowania takiej kombinacji do wytwarzania leku do leczenia choroby rozrostowej; opakowania handlowego produktu obejmującego taką kombinację jako preparat złożony do stosowania równoczesnego, oddzielnego lub kolejnego; i sposobu leczenia zwierząt ciepłokrwistych, szczególnie ludzi.

(19 zastrzeżeń)

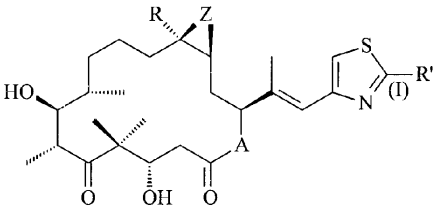

A1 (21) 372203 (22) 2003 05 16 7(51) A61K 45/06
A61P 9/00

(31) 02 60381546 (32) 2002 05 17 (33) US

(86) 2003 05 16 PCT/EP03/05188

(87) 2003 11 27 WO03/97098 PCT Gazette nr 48/03

(71) NOVARTIS AG, Bazylea, CH

(72) Feldman David Louis, Webb Randy Lee

(54) **Kompozycja farmaceutyczna zawierająca inhibitor reniny, bloker kanału wapniowego i diuretyk**

(57) Niniejszy wynalazek dotyczy kompozycji farmaceutycznej składającej się z (i) inhibitora reniny, (ii) blokera kanału wapniowego (CCB) i (iii) diuretyka oraz sposobu leczenia stanów albo chorób wybranych z następującej grupy nadciśnienie, niewydolność serca, taka jak (ostra i przewlekła) zastoinowa niewydolność serca, niewydolność lewokomorowa, kardiomiopatia przerostowa, kardiomiopatia cukrzycowa, komorowe i nadkomorowe zaburzenia rytmu, migotanie przedsionków, trzepotanie przedsionków, szkodliwa przebudowa naczyniowa, zawał serca i jego następstwa, miażdżyca tętnic, choroba wieńcowa (stabilna albo niestabilna), niewydolność nerek (cukrzycowa albo niecukrzycowa), niewydolność serca, dusznica bolesna, wtórny aldosteronizm, pierwotne i wtórne nadciśnienie płucne, stany niewydolności nerek, takie jak nefropatia cukrzycowa, zapalenie kłębuszków nerkowych (z włączeniem nefropatii IgA), zwłóknienie nerek, twardzina, stwardnienie kłębuszków nerkowych, białkomocz nerkowy, a także nadciśnienie nerkowo-naczyniowe, retinopatia cukrzycowa i również inne choroby naczyniowe takie jak migrena, choroby naczyń obwodowych, choroba Raynaud'a, przerost śródbłonka, zaburzenie czynności poznawczych (takie jak choroba Alzheimer'a), jaskra i udar, zwłóknienia płuc i wątroby, choroby zwłóknieniowe wynikające z odkładania nadmiaru matrycy zewnątrzkomórkowej indukowanego przez TGF oraz choroby rozrostowe komórek mięśni gładkich z włączeniem włókniaków macicy, polegający na podawaniu wspomnianej kompozycji farmaceutycznej w ilości efektywnej farmakologicznie ssakom wymagającym takiego leczenia.

(15 zastrzeżeń)

A1 (21) 372248 (22) 2003 04 25 7(51) A61K 45/06
A61K 38/27
A61K 31/4745
A61P 35/00

(31) 02 60375890 (32) 2002 04 26 (33) US

(86) 2003 04 25 PCT/US03/12783

(87) 2003 11 06 WO03/90785 PCT Gazette nr 45/03

(71) PHARMACIA & UPJOHN COMPANY LLC, Kalamazoo, US

(72) Friend Keith

(54) **Sposoby i kompozycje do leczenia, profilaktyki lub opóźniania wystąpienia nowotworu**

(57) Przedmiotem niniejszego wynalazku są sposoby leczenia, profilaktyki lub opóźniania wystąpienia nowotworu, obejmujące podawanie osobnikowi środka przeciwnowotworowego i antagonisty receptora hormonu wzrostu. Przedmiotem niniejszego wynalazku są również sposoby zmniejszania masy lub objętości nowotworu obejmujące podawanie osobnikowi środka przeciwnowotworowego i antagonisty receptora hormonu wzrostu. Przedmiotem niniejszego wynalazku są też kompozycje zawierające środek przeciwnowotworowy i antagonistę receptora hormonu wzrostu.

(30 zastrzeżeń)

A1 (21) 371945 (22) 2002 10 15 7(51) A61K 47/10

(31) 01 60330444 (32) 2001 10 16 (33) US

(86) 2002 10 15 PCT/US02/33019

(87) 2003 04 24 WO03/32915 PCT Gazette nr 17/03

(71) AVANIR PHARMACUETICALS, San Diego, US

(72) Katz David H., Khalil Mohammed H., Pope Laura E., Marcelletti John F.

(54) **Hamowanie infekcji wirusowych przy użyciu n-dokozanolu**

(57) Przedmiotem niniejszego wynalazku są preparaty lecznicze do stosowania miejscowego i sposoby leczenia chorób wirusowych i zapalnych oraz zmniejszania bólu występującego przy miejscowych zapaleniach skóry i błon śluzowych. Preparaty obejmują kremy zawierające n-dokosanol.

(24 zastrzeżenia)

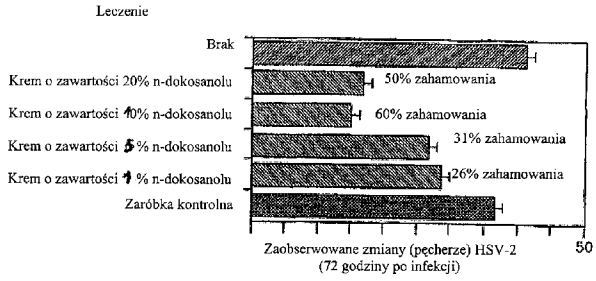

A1 (21) 372215 (22) 2003 02 24 7(51) A61K 47/38 A61K 31/5377

(31) 02 0204392 (32) 2002 02 26 (33) GB
02 0212462 2002 05 30 GB
02 0213267 2002 06 11 GB

(86) 2003 02 24 PCT/GB03/00803

(87) 2003 09 04 WO03/072139 PCT Gazette nr 36/03

(71) ASTRAZENECA AB, Sodertalje, SE

(72) Gellert Paul Richard, Parker Michael Davis, De Matas Marcel

(54) **Preparat farmaceutyczny Iressa zawierający rozpuszczalną w wodzie pochodną celulozy**

(57) Kompozycja farmaceutyczna zawierająca 4-(3′-chloro--4′-fluoroanilino)-7-metoksy-6-(3-morfolinopropoksy)chinazolinę lub jej farmaceutycznie dopuszczalną sól (Środek) oraz rozpuszczalny w wodzie eter celulozy lub ester rozpuszczalnego w wodzie eteru celulozy. Obecny w kompozycji rozpuszczalny w wodzie eter celulozy lub ester rozpuszczalnego w wodzie eteru celulozy hamuje szybkość wytrącania Środka z roztworu.

(20 zastrzeżeń)

A1 (21) 372071 (22) 2003 05 16 7(51) A61K 47/44

(31) 02 2027 (32) 2002 06 10 (33) CZ

(86) 2003 05 16 PCT/EP03/05153

(87) 2003 12 18 WO03/103714 PCT Gazette nr 51/03

(71) PLIVA-LACHEMA A.S., Brno, CZ

(72) Kysilka Vladimir, Zatloukalova Libuse, Zaludek Borek, Pospisilik Karel, Cigankova Marie, Kubat Martin, Cirkva Ales

(54) **Stabilizowane kompozycje farmaceutyczne oparte na polioksyetylenowanym oleju rycynowym oraz sposób ich wytwarzania**

(57) Wynalazek dotyczy stabilizowanej kompozycji farmaceutycznej zawierającej trudno rozpuszczalną w wodzie substancję aktywną farmaceutycznie, środek zwiększający rozpuszczalność o niewielkiej zawartości zarówno związków zasadowych, jak i kwasowych, oraz polarny rozpuszczalnik organiczny, w szczególności stabilizowanego koncentratu do wstrzykiwań, sposobów wytwarzania takich stabilizowanych kompozycji farmaceutycznych oraz zastosowania środka zwiększającego rozpuszczalność o niewielkiej zawartości zarówno związków zasadowych, jak i związków kwasowych do stabilizowania kompozycji farmaceutycznych zawierających substancje aktywne farmaceutycznie.

(22 zastrzeżenia)

A1 (21) 372202 (22) 2003 06 10 7(51) A61K 47/48

(31) 02 02012911 (32) 2002 06 11 (33) EP

(86) 2003 06 10 PCT/EP03/06055

(87) 2003 12 18 WO03/103715 PCT Gazette nr 51/03

(71) MERCK PATENT GMBH, Darmstadt, DE

(72) Baker Matthew, Carr Francis J.

(54) **Zmodyfikowana briodyna 1 o obniżonej immunogeniczności**

(57) Przedmiotem wynalazku jest modyfikacja briodyny 1 (ang. *bryodin 1*) dla uzyskania białek briodyny 1, które są zasadniczo nieimmunogenne lub mniej immunogenne względem jakiegokolwiek niezmodyfikowanego odpowiednika podczas stosowania *in vivo*. Ponadto przedmiotem wynalazku są peptydy epitopów limfocytów T pochodzące z rzeczonego nie zmodyfikowanego białka, za pomocą których możliwe jest wytworzenie wariantów zmodyfikowanej briodyny 1 o obniżonej immunogeniczności.

(16 zastrzeżeń)

A1 (21) 372114 (22) 2003 05 13 7(51) A61L 24/02 A61L 27/12

(31) 02 200332 (32) 2002 06 19 (33) WO

(86) 2003 05 13 PCT/CH03/000304

(87) 2003 12 31 WO04/000374 PCT Gazette nr 53/03

(71) DR. H.C. ROBERT MATHYS STIFTUNG, Bettlach, CH

(72) Bohner Marc

(54) **Cement hydrauliczny do zastosowań chirurgicznych na bazie fosforanu wapnia**

(57) Cement hydrauliczny do zastosowań chirurgicznych sporządza się nabazie fosforanu wapnia. Cement składa się z pierwszego składnika zawierającego proszek α-fosforanu trójwapniowego, drugiego składnika zawierającego dwuwodny siarczan wapniowy, oraz trzeciego składnika zawierającego wodę. Ponadto cement nie zawiera półwodzianu siarczanu wapniowego (CSH) w ilości większej niż 10% całkowitej zawartości dwuwodnego siarczanu wapniowego (CSD). Zaletę tego cementu jest to, że nie ma składnika bardzo zasadowego, jak TTCP (fosforan czterowapniowy), zawiera ograniczoną ilość składników, szybko wiąże i jest łatwy do wymieszania.

(54 zastrzeżenia)

A1 (21) 372323 (22) 2003 03 11 7(51) A61M 5/00

(31) 02 60363150 (32) 2002 03 11 (33) US

(86) 2003 03 11 PCT/US03/07661

(87) 2003 09 25 WO03/077972 PCT Gazette nr 39/03

(71) ALCON, INC., Hunenberg, CH

(72) Rodstrom Theron Robert

(54) **Wszczepiany zespół do podawania leków**

(57) Wszczepiane urządzenie do dostarczania lekarstwa (10) zawiera rdzeniowy korpus (12), który zawiera pojedynczą niecke (14) lub liczne mniejsze niecki (1043, 1045, 1047) przeznaczone do pomieszczenia środka farmaceutycznego lub lekarstwa. Każda niecka (14) jest przykryta ekranem (26). Wszczepialne urządzenie dostarczające lekarstwo (10) jest umieszczane w ciele

zwierzęcia, a lekarstwo ma możność dyfuzji poprzez otwory (25) w ekranie (26) dla spowodowania leczenia choroby lub stanu.

(24 zastrzeżenia)

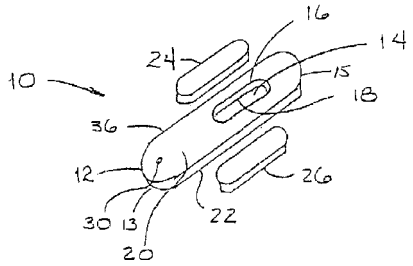

A1 (21) 372222 (22) 2002 12 05 7(51) A61M 5/142
(31) 02 040887 (32) 2002 01 07 (33) US
(86) 2002 12 05 PCT/US02/38902
(87) 2003 07 24 WO03/059418 PCT Gazette nr 30/03
(71) BAXTER INTERNATIONAL INC., Deerfield, US
(72) Jacobson James D., Bui Yuan, Chau Qui, Kowalik Francis C.
(54) **Układ infuzyjny**

(57) Układ (10) do regulowanego podawania płynu medycznego ma postać zespołu przewodu służącego do podawania pacjentowi substancji leczniczej z zasobnika (20). Zespół przewodu zawiera rurkę (12) z połączonym z nią elementem układu mikroelektromechanicznego (MEMS micro-elektromechanical system). W korzystnej odmianie wykonania, element MEMS (14) jest pompą (14) MEMS. Rurka ma pierwszy koniec, który jest połączony z zasobnikiem (20), i drugi koniec (18) który jest doprowadzony do pacjenta. Pompa (14) MEMS, może być sterowana przez zewnętrzny sterownik (38), który jest funkcjonalnie połączony z pompą (14) MEMS przy podawaniu substancji leczniczej z zasobnika (20) przez rurkę (12) do pacjenta.

(73 zastrzeżenia)

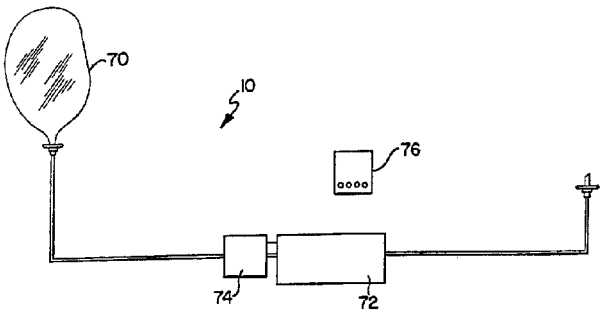

A1 (21) 372262 (22) 2003 03 11 7(51) A61M 25/00
A61B 19/00
(31) 02 0205772 (32) 2002 03 12 (33) GB
(86) 2003 03 11 PCT/GB03/01030
(87) 2003 09 25 WO03/077785 PCT Gazette nr 39/03
(75) Gill Steven Streatfield, Bristol, GB
(54) **Cewnik i rurka prowadząca służące do zastosowań śródmózgowych**

(57) Kateter stosowany w neurochirurgii oraz sposób umieszczania urządzenia neurochirurgicznego. Kateter ma cienką rurkę przystosowaną do wkładania do miąższu mózgu pacjenta, która ma zewnętrzną średnicę nie większą niż 1,0 mm. Kateter i sposób mogą być stosowane w stereotaktycznym docelowym leczeniu zaburzeń funkcji mózgu, i do wlewania środków terapeutycznych bezpośrednio do miąższu mózgu. Jest to korzystne w przypadku, gdy środek terapeutyczny daje rozległe efekty niepożądane, których można uniknąć przez ograniczenie podawania do wadliwie funkcjonującej lub uszkodzonej tkanki mózgu.

(25 zastrzeżeń)

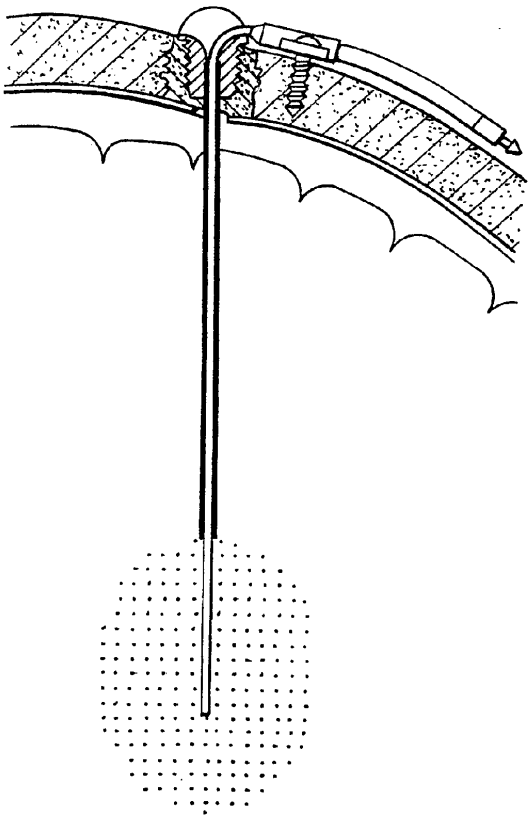

DZIAŁ B

RÓŻNE PROCESY PRZEMYSŁOWE; TRANSPORT

A1 (21) 372327 (22) 2003 03 11 7(51) B01D 21/24
(31) 02 PS 1188 (32) 2002 03 19 (33) AU
(86) 2003 03 11 PCT/AU03/00285
(87) 2003 09 25 WO03/078021 PCT Gazette nr 39/03
(71) OUTOKUMPU OYJ, Espoo, FI
(72) Taylor David John Buchanan
(54) **Dwustrefowa studzienka zasilająca dla zagęszczacza**

(57) Wynalazek stanowi urządzenie ekstrakcyjne (1) do ciekłych zawiesin i miazg, które przeznaczone jest do zastosowania w dziedzinie obróbki mineralnej. Urządzenie ekstrakcyjne zawiera dwie sąsiednie koncentryczne komory, górną i dolną, (2) i (3), tworzące studzienkę zasilającą (4). Studzienka zasilająca położona jest centralnie powyżej trzeciej komory w postaci zagęszczającego zbiornika (5). Wszystkie trzy komory rozmieszczone są sekwencyjnie wzdłuż jednokierunkowej ścieżki przepływu płynu, w związku z czym zasilająca ciecz wpływa najpierw z komory (2) do komory (3), a następnie do zbiornika (5).

(21 zastrzeżeń)

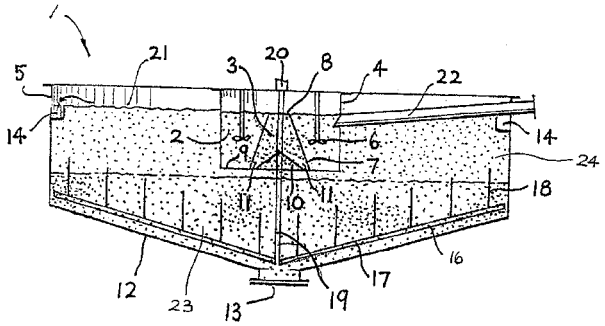

A1 (21) 364330 (22) 2004 01 08 7(51) B01F 7/18
(71) Politechnika Szczecińska, Szczecin
(72) Masiuk Stanisław, Kawecka-Typek Julita
(54) **Mieszadło wahadłowe**

(57) Mieszadło wahadłowe wyposażone w ruchome łopatki, znamienne tym, że na trzonie (14) ma osadzoną co najmniej jedną piastę (i), do której przymocowane są trwale dwa wsporniki (2), umieszczone po przeciwnych stronach piasty (1), połączone rozłącznie z wahliwymi tarczami (3), przy pomocy pręta (7) umieszczonego we współosiowych otworach znajdujących się we wspornikach (2) i wahliwych tarczach (3), przy czym wahliwe tarcze (3) mają po dwie śruby szpilkowe (6) i połączone są rozłącznie z tarczami (4), do których trwale przymocowane są łopatki (8), przy czym tarcze (4) mają po dwie łukowate szczeliny wycięte po okręgu, rozmieszczone po przeciwnych stronach łopatek (8), w odległości równej odległości pomiędzy śrubami szpilkowymi (6), o szerokości prześwitu równej średnicy śrub szpilkowych (6), zaś po drugich stronach piasty (1) przesunięte względem wspornika (2) o kąt prosty, w płaszczyźnie prostopadłej do trzonu (14), przymocowane są opory (9) wzmocnione żebrami (10) zaopatrzone na końcu w ograniczniki ruchu (12) zakończone talerzowatymi zderzakami.

(7 zastrzeżeń)

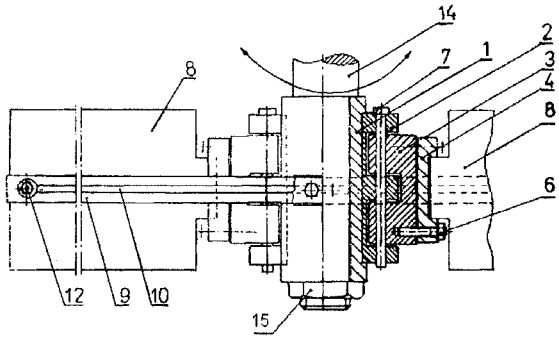

A1 (21) 371975 (22) 2003 04 23 7(51) B01J 8/44
(31) 02 132375 (32) 2002 04 26 (33) US
(86) 2003 04 23 PCT/FI03/00323
(87) 2003 11 06 WO03/090919 PCT Gazette nr 45/03
(71) FOSTER WHEELER ENERGIA OY, Helsinki, FI
(72) Myohanen Kari, FI; Taibi Frank, US; Vilokki Harri, FI
(54) **Konstrukcja kraty do reaktora ze złożem fluidalnym i sposób usuwania gruboziarnistego materiału z reaktora ze złóżem fluidalnym**

(57) Konstrukcja kraty do reaktora ze złożem fluidalnym, przy czym reaktor zawiera komorę reakcyjna utworzoną przez w zasadzie pionowe ścianki, w której utrzymywane jest złoże fluidalne ze stałych cząstek i skrzynię powietrzną pod komorą reakcyjną, w dolnej części reaktora. Konstrukcja kraty jest umieszczona miedzy komorą reakcyjną a skrzynią powietrzną i zawiera a) liczne ciągłe linie dysz do przesyłania gazu fluidyzacyjnego ze skrzyni powietrznej do komory reakcyjnej, w celu utrzymywania zawiesiny złoża fluidalnego w komorze reakcyjnej i b) ciągłe rowki między liniami dysz. Linie dysz zawierają liczne wyloty gazu, ma-

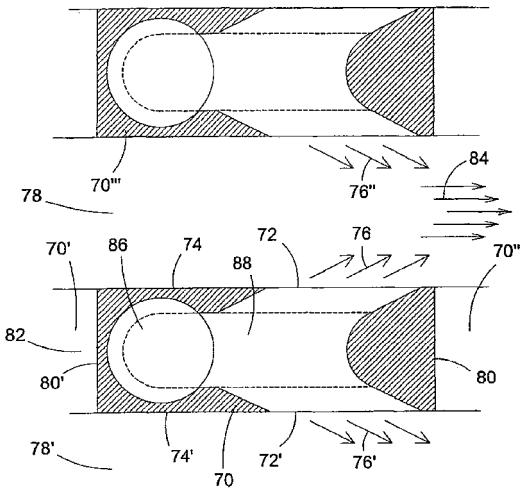

jące główny kierunek przepływu, w bocznych powierzchniach wspomnianych linii bocznych, w celu kierowania strumieni gazu fluidyzacyjnego w kierunku sąsiedniego rowka.

(29 zastrzeżeń)

A1 (21) 364264 (22) 2003 12 30 7(51) B01J 23/94

(71) Instytut Nawozów Sztucznych, Puławy

(72) Magdziarz Stanisław, Janecki Zdzisław, Gołębiowski Andrzej, Narowski Ryszard, Grzegorczyk Wiesław

(54) **Sposób regeneracji zużytych katalizatorów miedziowych**

(57) Przedmiotem wynalazku jest sposób regeneracji zużytych katalizatorów miedziowych, stosowanych między innymi w procesie niskotemperaturowej konwersji tlenku węgla i syntezy metanolu, w którym nie zachodzi konieczność stosowania czynników chemicznych typu kwasów czy zasad w celu przeniesienia składników aktywnych do roztworu. Sposób charakteryzuje się tym, że katalizator miele się na frakcję o wymiarach 0,005 do 0,63 mm i miesza z wodą po czym poddaje się karbonizacji w roztworze wodnym mieszaniną CO_2 i ewentualnie tlenu, intensywnie miesza się przez okres 10-200 godz. w zależności od temperatury prowadzonego procesu. Następnie przekarbonizowaną masę odmywa się od zawartych w niej siarczanów i chlorków, aż do uzyskania negatywnej analizy na obecność chlorków. Osad po odfiltrowaniu poddaje się procesowi suszenia, kalcynacji w temperaturze 320 -380°C oraz granulacji i formowaniu w tabletki o żądanej wytrzymałości i gęstości pozornej.

(5 zastrzeżeń)

A1 (21) 364285 (22) 2003 12 31 7(51) B01J 23/96

(71) Instytut Nawozów Sztucznych, Puławy

(72) Janecki Zdzisław, Górecka Bożena, Gołębiowski Andrzej, Stołecki Kazimierz, Hryniewicz Irena

(54) **Sposób odzysku metali z grupy platynowców ze zużytych katalizatorów nośnikowych**

(57) Przedmiotem wynalazku jest sposób odzysku metali z grupy platynowców ze zużytych katalizatorów nośnikowych. Katalizatory szczególnie palladowe są szeroko stosowane między innymi do: uwodornienia acetylenu w gazach popirolitycznych, Rozwiązanie polega na tym, że katalizator poddaje się obróbce termicznej, następnie metal aktywny i/lub metale utlenia się w fazie gazowej lub ciekłej w formę chlorkową, którą ekstrahuje się z katalizatora zakwaszonym roztworem chlorku glinu i/lub wapnia. Nośnik odmywa się roztworem ekstrakcyjnym i następnie chlorek metalu i/lub metali znajdujący się w roztworze poekstrakcyjnym poddaje się redukcji do czystego metalu i/lub metali.

(18 zastrzeżeń)

A1 (21) 372242 (22) 2003 05 27 7(51) B04B 1/20

(31) 02 10223802 (32) 2002 05 29 (33) DE

(86) 2003 05 27 PCT/EP03/05530

(87) 2003 12 04 WO03/99446 PCT Gazette nr 49/03

(71) WESTFALIA SEPARATOR AG, Oelde, DE

(72) Ostkamp Wilhelm, Kramer Franz, Herberg Wolf-Dietrich

(54) **Wirówka sedymentacyjna bez przegród perforowanych ze ślimakowym urządzeniem wyładowującym zawierająca tarczę oddzielającą oraz sposób jej eksploatacji**

(57) Przedmiotem wynalazku jest wirówka sedymentacyjna bez przegród perforowanych ze ślimakowym urządzeniem wyładowującym z obrotowym bębnem (3) o poziomej osi obrotu, który otacza przestrzeń odwirowywania (11), z umieszczonym w bębnie (3) obrotowym ślimakiem (5) i z co najmniej jednym miejscem wyładunku cieczy i co najmniej jednym miejscem wyładunku substancji stałej, przy czym wyładunek cieczy następuje za pomocą tarczy oddzielającej (19), która jest umieszczona bezpośrednio za komorą zaporową (29). Wirówka według wynalazku charakteryzuje się tym, że komora zaporowa (29) jest hydrohermetyczną komorą zaporową (29) do uszczelniania przestrzeni odwirowywania (11) względem otoczenia za pomocą cieczy zaporowej, której jest bezpośrednio przyporządkowany przewód doprowadzający (35) dla osobnej, niezależnej od produktu odwirowywanego cieczy, przy czym wirówka ślimako-wa (1) ma drugą tarczę syfonową (21), która rozciąga się od ślimaka (5) promieniowo na zewnątrz do przestrzeni odwirowywania (11).

(18 zastrzeżeń)

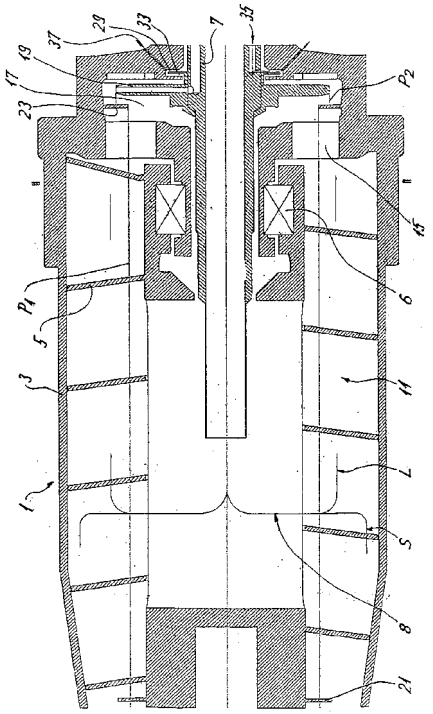

A1 (21) 364255 (22) 2003 12 29 7(51) B09B 3/00

(71) Politechnika Śląska, Gliwice; Bekier Sławomir Przedsiębiorstwo Wielobranżowe BISTAL II, Bielsko-Biała

(72) Myalski Jerzy, Bekier Sławomir, Śleziona Józef

(54) **Sposób recyklingu szyb klejonych**

(57) Sposób recyklingu szyb klejonych dla odzyskiwania folii z szyb klejonych przygotowanych wstępnie w procesie walcowania i zawierających jeszcze duże ilości szkła, polega na tym, że oddziela się szkło od folii poprzez mechaniczne mieszanie folii w roztworze wodnym podgrzanym do temperatury 20-70°C, zawierającym do 10% mas. NaOH, zawierającym środki zapobiegające spienieniu, środki powierzchniowo czynne, w ilościach nie przekraczających 1-4% składu kąpieli prania, przy czym proces oddzielania prowadzi się wielokrotnie, aż do całkowitego usunięcia szkła z folii, a po oddzieleniu szkła folię wypłukuje się w wodzie o podwyższonej temperaturze 30-70°C i suszy w strumieniu gorącego powietrza lub suszarce.

(2 zastrzeżenia)

A1 (21) 364331 (22) 2004 01 08 7(51) B09B 3/00

(71) Wysocki Zygmunt PYRO-KAT Ochrona Środowiska i Automatyka, Kraków

(72) Wysocki Zygmunt

(54) **System mineralizacji organicznych materiałów energetycznych, odpadów organicznych, komunalnych, przemysłowych oraz osadu ściekowego i sposób mineralizacji odpadów organicznych, komunalnych, przemysłowych oraz osadu ściekowego**

(57) W systemie mineralizacji organicznych materiałów energetycznych, odpadów organicznych, komunalnych, przemysłowych oraz osadu ściekowego, układ wytwarzania energii cieplnej jest wyposażony w reaktor katalityczny, a układ odbierania ciepła ma urządzenie do dokładnego odgazowania i zgazowania organicznych materiałów energetycznych, odpadów i/lub ścieków. Reaktor katalityczny (38), który ma budowę warstwową zawiera katalizator utleniający platynowy z domieszkami, katalizator palladowy z domieszkami i katalizator tlenkowy redukujący z domieszkami, a energia cieplna gazów uchodzących z reaktora katalitycznego (38) o budowie warstwowej jest dostarczana do układu odbierania ciepła.

(14 zastrzeżeń)

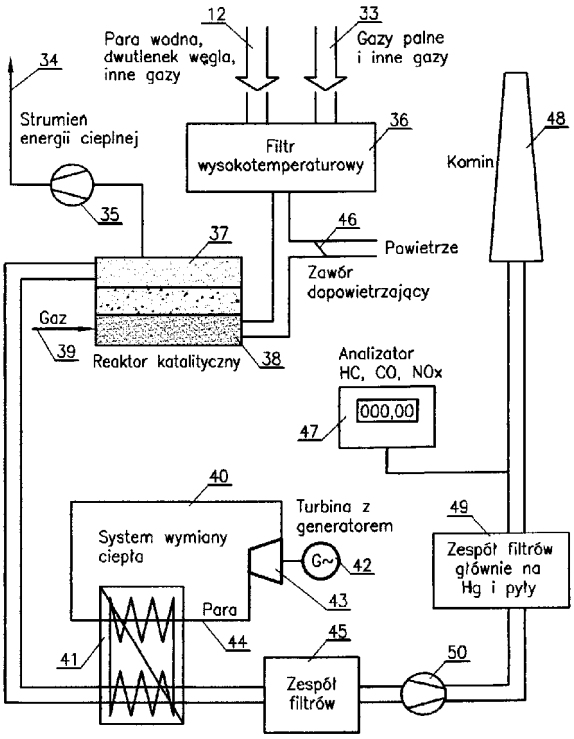

A1 (21) 372113 (22) 2003 05 22 7(51) B21B 37/00

(31) 2002114912 (32) 2002 06 06 (33) RU

(86) 2003 05 22 PCT/RU03/00224

(87) 2003 12 18 WO03/103870 PCT Gazette nr 51/03

(71) OTKRYTOE AKTSIONERNOE OBSCHESTVO MAGNITOGORSKY METALLURGICHESKY KOMBINAT, Magnitogorsk, RU; OBSCHESTVO S OGRANICHENNOI OTVETSTVENNOSTYU ISSLEDOVATELSKO-TEKHNOLOGICHESKY TSENTR AUSFERR, Magnitogorsk, RU

(72) Rashnikov Viktor Filippovich, Morozov Andrei Andreevich, Takhautdinov Rafkat Spartakovich, Senichev Gennady Sergeevich, Urtsev Vladimir Nikolaevich, Kaptsan Felix Vilenovich, Kaptsan Anatoly Vilenovich, Murikov Sergei Anatolievich, Khabibulin Dim Maratovich, Platov Sergei Iosifovich, Anikeev Sergei Nikolaevich

(54) **Metoda optymalizacji technologii produkcji wyrobów walcowanych**

(57) Zastosowano metodę wynalazczą dla zoptymalizowania procesu walcowania taśmy na gorąco i/lub zimno. Wyżej wymieniona metoda polega na dyskretnym pomiarze parametrów technologicznych walcowania taśmy i wielkości kątowych wałków roboczych walcarek i rolek samotoku w celu definiowania szybkości liniowej taśmy i wyboru specyficznej liczby odcinków taśmy, mających jednakową długość i używanych do późniejszego obliczania średniej z ostatnich trzech parametrów technologicznych każdego odcinka, w określaniu części normatywnej taśmy, która jest podzielona na odcinki, dla specyficznego zakresu produktów walcowanych, określając jakość użytkową każdego odcinka w stosunku do średnich wartości parametrów technologicznych walcowania odcinka, porównując jakość użytkową z ustalonymi limitami, określając część długości odcinka, dla której wartości jakości użytkowej znajdują się wewnątrz ustalonych limitów i stosując wyżej wymienione parametry technologiczne jako standard dla walcowania taśmy w tym samym zakresie lub dla zakresu zbliżonego do tego, jeśli w ten sposób otrzymana część długości odcinka jest równa lub większa od części normatywnej lub dla korekty parametrów technologicznych, jeśli w ten sposób otrzymana część jest mniejsza niż część normatywna.

(3 zastrzeżenia)

A1 (21) 372187 (22) 2002 06 19 7(51) B21D 5/02

(86) 2002 06 19 PCT/EP02/07094

(87) 2003 12 31 WO04/00478 PCT Gazette nr 53/03

(71) ACERA, S.A., Luksemburg, LU

(72) Feijen Hendricus Hubertus

(54) **Regulowana forma**

(57) Przedmiotem niniejszego wynalazku jest forma (42) do zginania fragmentów materiału, przy czym forma (42) zawiera przeciwległe pierwsze i drugie rozciągające się wzdłużnie połowy (1, 21) formy obejmujące wzdłużne gniazdo (59) formy. Pierwsza połowa (1) formy zawiera wiele równoległych płyt pierwszych (2), a druga połowa (21) formy zawiera wiele równoległych płyt drugich (22). Pierwsze i drugie płyty (2, 22) rozciągają się w kierunku szerokości formy (42), zmieniając się kolejno w kierunku wzdłużnym formy (42) i zawierając odpowiednio pierwsze i drugie ścianki końcowe (5, 25). Ponadto każda płyta pierwsza (2) zawiera środki (11), które współpracują z częścią dolną (28) sąsiedniej płyty drugiej (22) w celu ograniczania przechylania się sąsiedniej płyty drugiej (22) w taki sposób, że druga część końcowa (30) byłaby przemieszczana w kierunku wysokości formy (42), oraz każda płyta druga (22) zawiera środki (31), które współpracują z częścią dolną (8) sąsiedniej płyty pierwszej (2) w celu ograniczania przechylania się sąsiedniej płyty pierwszej (2) w taki sposób, że pierwsza cześć końcowa (10) byłaby przemieszczana w kierunku wysokości formy (42) podczas wciskania fragmentu materiału w gniazdo (59) formy w celu wygięcia fragmentu materiału.

(13 zastrzeżeń)

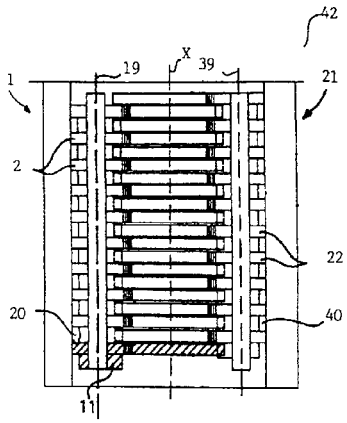

A1 (21) 372124 (22) 2003 05 24 7(51) B21F 23/00
(31) 02 161253 (32) 2002 05 31 (33) US
(86) 2003 05 24 PCT/DK03/00346
(87) 2003 12 11 WO03/101643 PCT Gazette nr 50/03

(71) ENKOTEC A/S, Skanderborg, DK
(72) Matzen Klaus Peter

(54) **Sposób i układ do podtrzymywania i/lub transportu drutu**

(57) Niniejszy wynalazek odnosi się do sposobu i układu do wykonywania przynajmniej jednej operacji na przynajmniej jednym drucie (1) w urządzeniu produkcyjnym do formowania drutu, przy czym wspomniana operacja obejmuje deformowanie przynajmniej części drutu, wspomniane urządzenie zawiera przynajmniej dwa, obracane w przeciwnych kierunkach, zsynchronizowane bloki (2, 4), każdy ze wspomnianych bloków zawiera przynajmniej jedne środki robocze (6, 7) do wykonywania wspomnianej operacji. Nowe i charakterystyczne aspekty przewidują, że przynajmniej dwa współpracujące jeden z drugim, konsekutywne środki (8, 10) tymczasowo chwytają drut, wspomniany chwyt rozpoczyna się przynajmniej przed lub podczas wspomnianej przynajmniej jednej operacji, przy czym przynajmniej jedne ze wspomnianych konsekutywnych środków (8) są obracane z osią obrotów równoległą do pierwszego bloku (2) i przynajmniej jedne drugie konsekutywne środki (10) są obracane z osią obrotów równoległą do drugiego bloku (4) i przy czym obrót wspomnianych konsekutywnych środków jest zsynchronizowany z obrotami przynajmniej jednego bloku i przy czym konsekutywne środki w pierwszej fazie chwytu są stopniowo wycofywane, zaś w drugiej fazie chwytu są stopniowo wydłużane, podążając za drutem.

(18 zastrzeżeń)

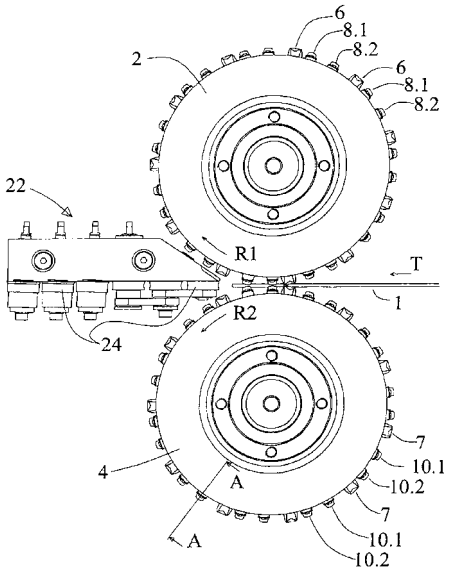

A1 (21) 372178 (22) 2003 05 09 7(51) B22F 3/11
(31) 02 10224671 (32) 2002 06 03 (33) DE
(86) 2003 05 09 PCT/DE03/01484
(87) 2003 12 11 WO03/101647 PCT Gazette nr 50/03

(71) FORSCHUNGSZENTRUM JULICH GMBH, Julich, DE
(72) Bram Martin, DE; Laptev Alexander, UA; Stover Detlev, DE; Buchkremer Hans Peter, DE

(54) **Sposób wytwarzania metalowych, kształtowych elementów o wysokiej porowatości**

(57) Sposób wytarzania metalowych, kształtowych elementów o wysokiej porowatości, znamienny tym, że jako materiał wyjściowy stosuje się mieszankę proszku metalowego z wypełniaczem, a następnie z tej mieszanki prasuje się surowy półfabrykat, który następnie poddaje się konwencjonalnej obróbce mechanicznej, po czym z surowego półfabrykatu, w powietrzu lub w podciśnieniu lub w atmosferze gazu obojętnego usuwa się wypełniacz, przy czym jako wypełniacz stosuje się mocznik, biuret, melaminę, żywicę melaminową węglan amonowy lub dwuwęglan amonowy. Korzystnym wypełniaczem jest dwuwęglan amonowy lub mocznik. Obróbkę mechaniczną surowego półfabrykatu, pozwalającą na uzyskanie skomplikowanych kształtów elementu przeprowadza się przed spiekaniem, co pozwala na zmniejszone zużycie narzędzia i nie niszczy porów. Surowy półfabrykat jest odporny na nacisk, ponieważ podczas obróbki zawiera jeszcze wypełniacz tworzący pory.

(7 zastrzeżeń)

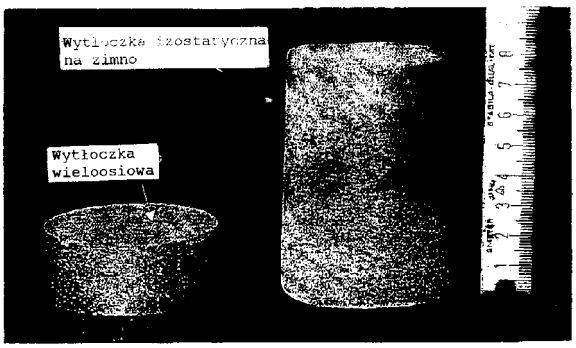

A1 (21) 372077 (22) 2003 03 22 7(51) B23D 29/02
(31) 02 20209553 (32) 2002 06 19 (33) DE
(86) 2003 03 22 PCT/EP03/03012
(87) 2003 12 31 WO04/00495 PCT Gazette nr 53/03

(71) SIEGENIA-AUBI KG, Wilnsdorf, DE
(72) Kluge Christian, Kringe Jurgen, Mayenschein Ralf

(54) **Szczypce przegubowe lub kleszcze do cięcia materiałów w postaci prętów, zwłaszcza okuć**

(57) Przedmiotem wynalazku są szczypce przegubowe (10) do cięcia materiałów w postaci prętów, zwłaszcza okuć, zawierających co najmniej dwa wzajemnie równoległe pręty lub szyny (30, 31). Aby umożliwić przesunięte cięcie wzajemnie równoległych prętów lub szyn (30, 31) , dwie pary szczęk tnących (11, 12; 13, 14) są rozmieszczone w odstępie względem siebie.

(4 zastrzeżenia)

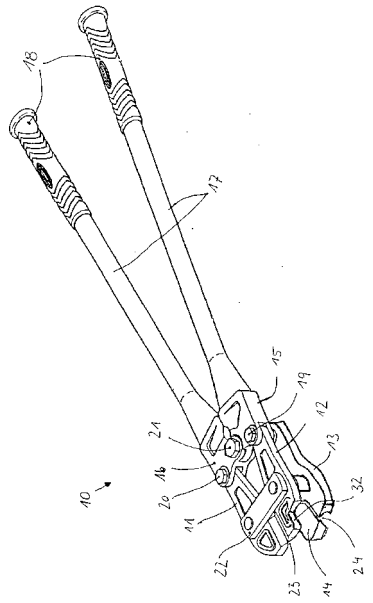

A1 (21) 372278 (22) 2003 03 07 7(51) B23K 20/10
B29C 65/74

(31) 02 10210075 (32) 2002 03 08 (33) DE
(86) 2003 03 07 PCT/EP03/02374
(87) 2003 09 18 WO03/076116 PCT Gazette nr 38/03

(71) STAPLA ULTRASCHALL-TECHNIK GMBH, Kelsterbach, DE

(72) Morschner Rolf, Wagenbach Udo

(54) **Urządzenie do uszczelniania i oddzielania odcinka rury za pomocą ultradźwięków**

(57) Wynalazek dotyczy urządzenia do płynoszczelnego uszczelniania i oddzielania odcinka rury (10, 16, 18) za pomocą urządzenia do spawania ultradźwiękowego, obejmującego sonotrodę (20) z pierwszą powierzchnią spawania (22, 24) i kowadło (21) z drugą powierzchnią spawania (42, 44) przyporządkowaną pierwszej powierzchni spawania oraz element oddzielający (26) wychodzący z sonotrody i wystający ponad pierwszą powierzchnią spawania. Aby móc oddzielić odcinek (16, 18) rury (10) bez zmiany narzędzi lub przestawiania urządzenia do spawania ultradźwiękowego w taki sposób, że rurę (10), niezależnie od tego, po której stronie przebiega odcinek (16, 18), zamyka się płynoszczelnie, proponuje się aby sonotroda (20) miała dwie pierwsze powierzchnie spawania (22, 24) oddalone od siebie, do których są przyporządkowane dwie drugie powierzchnie spawania (42, 44) kowadła (21), zaś między dwiema pierwszymi powierzchniami spawania (22, 24) przebiega element oddzielający (26), do którego przyporządkowane jest wybranie (46) między dwiema drugimi powierzchniami spawania (42, 44) kowadła (21).

(11 zastrzeżeń)

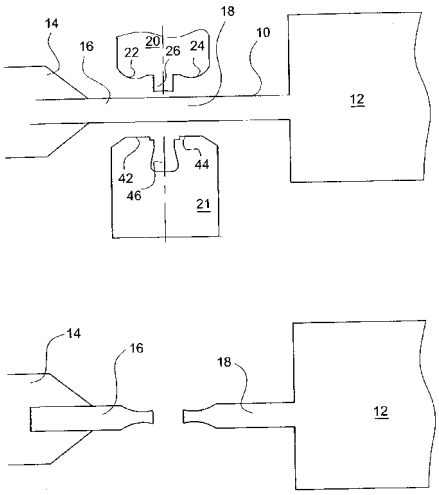

A1 (21) 364339 (22) 2004 01 09 7(51) B23P 15/10

(75) Haś Zdzisław, Łódź

(54) **Sposób wytwarzania sworzni tłokowych**

(57) Sposób polega na tym, że po obróbce mechanicznej nadającej kształt sworzniowi poddaje się go hartowaniu skrośnemu, korzystnie indukcyjnemu, a następnie azotowaniu znanym sposobem.

(1 zastrzeżenie)

A1 (21) 372194 (22) 2003 05 23 7(51) B23P 19/04
F03D 1/00

(31) 02 10224439 (32) 2002 06 01 (33) DE
(86) 2003 05 23 PCT/EP03/05401
(87) 2003 12 11 WO03/102409 PCT Gazette nr 50/03

(75) Wobben Aloys, Aurich, DE

(54) **Sposób montażu i demontażu części składowych elektrowni wiatrowej**

(57) Przedmiotowy wynalazek dotyczy elektrowni wiatrowej i sposobu montażu/demontażu elektrowni wiatrowej tak, że żuraw uczestniczy w mniejszym stopniu w montażu/demontażu części składowych elektrowni wiatrowej. Według wynalazku w elektrowni wiatrowej zastosowano co najmniej jedno przejście linowe w obszarze wierzchołka masztu do przeprowadzenia przez nie liny wyciągowej od wyciągarki. Ponadto cel jest osiągany przez sposób montażu/demontażu części składowych elektrowni wiatrowej, zawierający następujące etapy: - układanie wyciągowej liny od wyciągarki do co najmniej jednego krążka zmiany kierunku w obszarze wierzchołka masztu i ponadto do części składowej, która ma być montowana/demontowana, - dołączanie wyciągowej liny do części składowej oraz - zwalnianie i opuszczanie lub podnoszenie i mocowanie części składowej. W związku z tym wynalazek oparty jest na spostrzeżeniu, że przynajmniej część składowych członów elektrowni wiatrowej można mocować i wymieniać nawet bez pomocy żurawia, jeżeli dostępne jest odpowiednie urządzenie podnoszące. Rozwiązanie według wynalazku pozwala na uniknięcie drogich i skomplikowanych instalacji dodatkowych na każdej elektrowni wiatrowej. Niemniej wszechstronne urządzenie podnoszące jest szybko dostępne małym kosztem.

(7 zastrzeżeń)

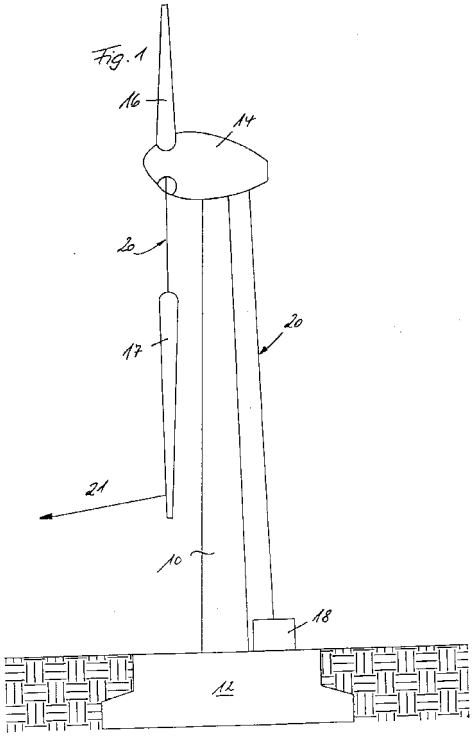

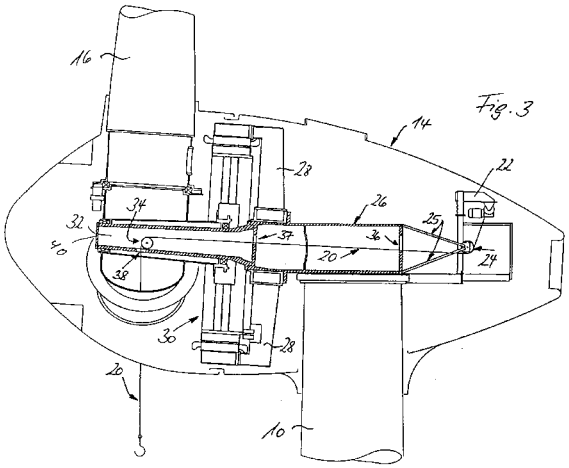

A1 (21) 371843 (22) 2004 12 20 7(51) B23Q 3/02
(31) 03 20320163 (32) 2003 12 29 (33) DE
(71) DBT GmbH, Lunen, DE
(72) Tillessen Uwe, Hesse Norbert, Siepenkort Gerhard, Duhnke Klaus, Klabisch Adam
(54) **Imak nożowy, zwłaszcza noża strugowego**

(57) Imak nożowy, zwłaszcza noża strugowego, znajduje zastosowanie w szczególności w strugach węglowych w górnictwie podziemnym. Imak nożowy (1) wyposażony jest w kieszeń wtykową (2) dla osadzania noża urabiającego, ograniczoną przez dwie boczne ścianki oporowe (4, 5), przednią ściankę oporową (6) oraz tylną ściankę oporową (7). Tylna ścianka oporowa (7) posiada podwyższenie (7A), wystające ponad powierzchnie ograniczające (8, 9) na ok. 1/3 całej wysokości (h) imaka nożowego (1). Podwyższenie (7A) ma odpowiednio zbudowaną ściankę czołową (10), a na jej przejściu w powierzchnie ograniczające (8, 9) wykonane są właściwe strefy krawędziowe (16, 17) oraz powierzchnie prowadzące (14, 15).

(8 zastrzeżeń)

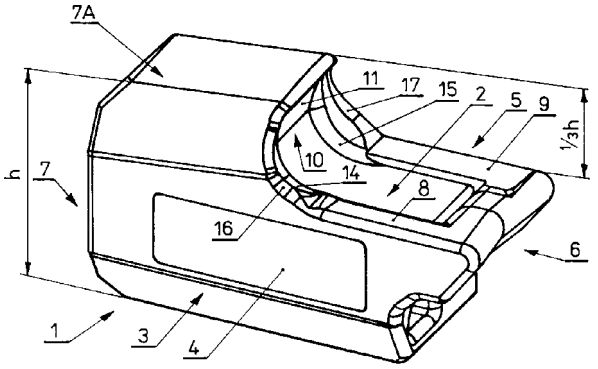

A1 (21) 364257 (22) 2003 12 29 7(51) B23Q 17/20 G01B 7/00
(71) Politechnika Gdańska, Gdańsk
(72) Boryczko Adam, Kapcia Jerzy
(54) **Sposób i układ do pomiaru wypadkowych zakłóceń powierzchni przedmiotów podczas obróbki toczeniem**

(57) Sposób charakteryzuje się tym, że równocześnie mierzy się pierwszą składową (x), którą stanowi wielkość przemieszczenia narzędzia (N) w pierwszym kierunku prostopadłym do powierzchni przedmiotu (P), drugą składową (y), którą stanowi wielkość przemieszczenia narzędzia (N) w drugim kierunku prostopadłym do powierzchni przedmiotu (P) oraz trzecią składową (z), którą stanowi wielkość przesuwu narzędzia (N) w kierunku równoległym względem powierzchni przedmiotu (P), a także mierzy się bazową składową (q), którą stanowi kąt obrotu przedmiotu (P). Następnie pierwszą składową (x) oraz drugą składową (y) filtruje się dolnopasmowo, wzmacnia i przetwarza analogowo-cyfrowo. Dla trzeciej składowej (z) oraz dla bazowej składowej (q) określa się kierunki ruchów przesuwu narzędzia (N) i obrotu przedmiotu (P), po czym przetwarza się ich wartości, korzystnie według funkcji zwielokrotniania. Funkcję zwielokrotnienia kąta obrotu przedmiotu (P) dobiera się w zależności od warunków obróbki przedmiotu (P) i celu analizy zakłóceń. W oparciu o wartości uzyskanego kąta zwielokrotnionego synchronizuje się wartości przemieszczenia narzędzia (N), które stanowią składowe wypadkowego zakłócenia przemieszczenia narzędzia (N) względem przedmiotu (P) w danym kącie obrotu i traktuje się jako wypadkowe zakłócenia układu obróbkowego. Przedmiotem wynalazku jest także układ do stosowania tego sposobu.

(3 zastrzeżenia)

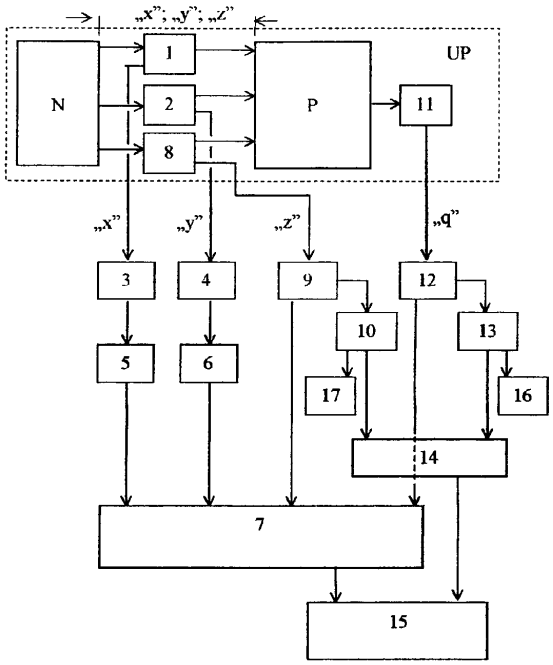

A1 (21) 371973 (22) 2003 04 09 7(51) B27K 3/34
(31) 02 0204448 (32) 2002 04 10 (33) FR
(86) 2003 04 09 PCT/FR03/01110
(87) 2003 10 16 WO03/84723 PCT Gazette nr 42/03
(71) LAPEYRE, Aubervilliers, FR
(72) Magne Michel, El Kasmi Silham, Dupire Maxime, Morard Marie, Vaca-Garcia Carlos, Thiebaud-Roux Sophie, Peydecastaing Jerome, Borredon Elisabeth, Gaset Antoine
(54) **Sposób obróbki materiałów lignocelulozowych, w szczególności drewna oraz materiał otrzymywany tym sposobem**

(57) Przedmiotem wynalazku jest sposób chemicznej obróbki materiałów lignocelulozowych, w szczególności co najmniej kawałka drewna polegający na poddawaniu tych materiałów impregnacji środkiem chemicznym zawierającym łańcuchy węglowodorowe, przy czym środek ten wybrany jest spośród mieszanych bezwodników, z wykluczeniem mieszanego bezwodnika kwasu octowego/benzoesowego, oraz środek ten jest odpowiedni do zapewnienia wiązania kowalencyjnego licznych łańcuchów węglowodorowych na tych materiałach.

(18 zastrzeżeń)

A1 (21) 364253 (22) 2003 12 29 7(51) B27M 3/12
(75) Okupniak Marek, Puszczykowo
(54) **Sposób odzyskiwania drewna, zwłaszcza budowlanego**

(57) W sposobie odzyskiwania drewna, zwłaszcza budowlanego, usuwa się znanymi sposobami zanieczyszczenia metalowe w postaci drutu, gwoździ, haków, klamer i ich fragmentów. Następnie dla usunięcia zaschniętych warstw zapraw, klejów czy też wapna z powierzchni, elementy drewniane poddaje się obróbce termicznej polegającej na przetrzymaniu ich w płomieniu gazowym, skierowanym bezpośrednio na oczyszczaną powierzchnię, zachowując temperaturę w przedziale od 400°C do 450°C, w czasie od 35 sekund, po czym za pomocą szczotek z niemetalowym włosiem zdejmuje się zaschnięte warstwy zapraw, klejów czy też wapna. Po zdjęciu zaschniętych warstw zapraw, klejów czy też wapna powierzchnie elementów drewnianych są na tyle gładkie, że wartość użytkowa elementów odzyskanych jest porównywal-

na z wartością użytkową elementów nowych. Oczyszczone elementy konserwuje się w znany sposób.

(4 zastrzeżenia)

A1 (21) 364260 (22) 2003 12 29 7(51) B27N 3/08

(75) Słowiński Zbigniew, Gdynia

(54) **Sposób wytwarzania płyt meblowych**

(57) Sposób wytwarzania płyt meblowych polega na tym, że powierzchnię połączeniową nośnej drewnopochodnej płyty, pokrywa się cienką warstwą kleju wodorozcieńczalnego, na którą nakłada się okleinę meblową i całość poddaje się procesowi prasowania, w temperaturze od 18 - 22 °C, w czasie od 4 do 70 sek.

(1 zastrzeżenie)

A1 (21) 372244 (22) 2003 04 25 7(51) B28B 19/00

(31) A 200201177 (32) 2002 04 30 (33) TR

(86) 2003 04 25 PCT/EP03/12880

(87) 2004 01 22 WO04/007162 PCT Gazette nr 03/04

(71) LAFARGE PLATRES, Avignon, FR

(72) Daloglu Bahattin, Daloglu Timucin

(54) **Proces produkcji płyt spajanych hydraulicznie o stożkowo ściętych końcach**

(57) Przedmiotem wynalazku jest proces produkcji płyt spajanych hydraulicznie o stożkowo ściętych końcach, gdzie spoiwem hydraulicznym jest w szczególności gips. Pierwszym aspektem przedmiotu wynalazku jest to, że proces zawiera następujące kroki: i) natryskiwania płynu zmiękczającego, na co najmniej jeden z uciętych końców (24a, 24b) płyty (24) ; ii) oczekiwanie, aż płyn zmiękczający spenetruje płytę (24) oraz iii) wywarcie nacisku na wspomniany, co najmniej jeden, ucięty koniec (24a, 24b) wspomnianej płyty spajanej hydraulicznie. Drugim aspektem przedmiotu wynalazku jest to, że proces zawiera następujące kroki: przesunięcie, co najmniej pierwszej i drugiej płyty spajanej hydraulicznie (24) na przenośniku; wywarcia nacisku na ucięte końce (24a) wspomnianych płyt spajanych hydraulicznie (24).

(21 zastrzeżeń)

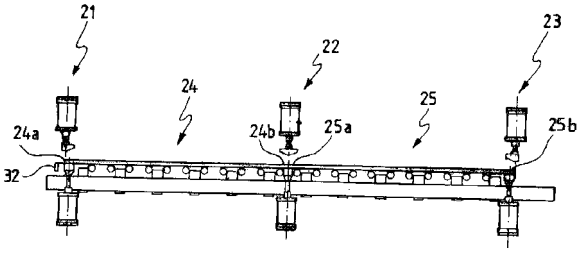

A1 (21) 372213 (22) 2003 03 17 7(51) B29C 70/08
B29C 70/46
B32B 5/28

(31) 02 10212414 (32) 2002 03 21 (33) DE
03 10309806 2003 03 05 DE

(86) 2003 03 17 PCT/EP03/02774

(87) 2003 10 02 WO03/080319 PCT Gazette nr 40/03

(71) MENZOLIT FIBRON GMBH, Bretten, DE

(72) Horsting Karlheinz, Kuhfusz Rudolf, Steger Gerhard

(54) **Sposób wytwarzania mat żywicznych z plastycznym wzmocnieniem włókninowym lub tekstylnym oraz sposób wytwarzania elementów konstrukcyjnych z tych mat żywicznych**

(57) W znanych sposobach wytwarzania elementów konstrukcyjnych z mat żywicznych utworzonych z tworzyw sztucznych umocnionych włóknem, Sheet Moulding Compounds (SMCs), przy budowie warstwy elementu konstrukcyjnego, ze zwoju półproduktu lub ze zwojów półproduktu oddziela się poszczególne pasma o różnej długości. Odpowiednio do kształtu i wielkości elementu konstrukcyjnego układa się pasma obok siebie. Następnie, przez nakładanie na siebie odcinków pasm o różnej długości formuje się laminowany półwyrób wstępny o różnej orientacji poszczególnych warstw w odniesieniu do oczekiwanego obciążenia, po czym wkłada się go do prasy i za pomocą wyciskania formuje się w postać elementu konstrukcyjnego. W celu uproszczenia wytwarzania elementów konstrukcyjnych z SMC oraz w celu uniknięcia silnych wyziewów styrenu przy stosowaniu nienasyconych żywic poliestrowych, według wynalazku proponuje się, aby wzmocnienie włókninowe mat żywicznych utworzone było z co najmniej jednej warstwy krzyżujących się włókien, która może być strukturą tekstylną, przy czym ukierunkowanie tych włókien, ich orientacja, dostosowana jest do obciążenia wywieranego na element konstrukcyjny przez działające siły.

(28 zastrzeżeń)

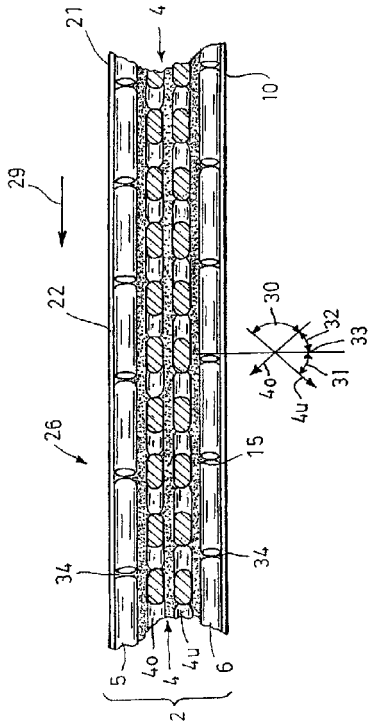

A1 (21) 364333 (22) 2004 01 08 7(51) B29D 23/00
F16L 1/11

(71) Szarnecka-Placko Dorota Przedsiębiorstwo Produkcyjno-Handlowe EKO-SYSTEM-POLSKA, Jasionka

(72) Placko Radosław

(54) **Sposób wytwarzania rury z tworzywa termoplastycznego, zaopatrzonej w identyfikator, i rura z tworzywa termoplastycznego zaopatrzona w identyfikator**

(57) Sposób wytwarzania rury z tworzywa termoplastycznego, zaopatrzonej w identyfikator, polega na tym, że na trzpieniu walcowym urządzenia formującego nawija się śrubowo rurę z tworzywa termoplastycznego o profilu czworokątnym, a w utworzony rowek o stałym na całej długości rury (2) zarysie i skoku wprowadza się element klinowy tego urządzenia, doprowadzając boczne ścianki nawijanej na trzpień rury do stanu plastyczności, po czym w rowek ten wprowadza się spiralnie element metalowy (7), a plastyczne spiralne ścianki nawijanej rury poddaje się ściskaniu siłami osiowymi, doprowadzając do ich połączenia się ze sobą, zaś niedobór tworzywa uzupełnia

się analogicznym tworzywem termoplastycznym, podgrzanym do temperatury jego płynięcia, i wyrównuje się obie powierzchnie rury (2) w miejscach połączenia tych ścianek uformowaną po czym tak uformowaną rurę (2) poddaje się intensywnemu chłodzeniu. Rura z tworzywa termoplastycznego, zaopatrzona w identyfikator, ma w korpusie (9) wewnętrzny kanał (10) o profilu czworokątnym, usytuowany spiralnie, o stałym na całej długości rury (2) zarysie i skoku, a w ściance międzykanałowej (11) ma zatopiony element metalowy (7), usytuowany wzdłuż linii śrubowej tej ścianki.

(9 zastrzeżeń)

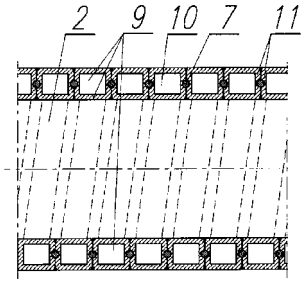

A1 (21) 372237 (22) 2003 03 07 7(51) B32B 9/00 G01K 3/00

(31) 02 60362471 (32) 2002 03 07 (33) US

(86) 2003 03 07 PCT/US03/07318

(87) 2003 09 18 WO03/077227 PCT Gazette nr 38/03

(71) AVERY DENNISON CORPORATION, Pasadena, US

(72) Ko Chan U., Lee Eung, Banks Donald E., Hodson Jerry G.

(54) **Urządzenie zmiany koloru do znacznika wskazującego zmianę koloru w czasie, sposoby ich wytwarzania i stosowania**

(57) Niniejszy wynalazek dotyczy znacznika wskazującego zmianę koloru w czasie obejmującego: (a) podłoże znacznika mające pierwszą i drugą powierzchnię, (b) kompozycję wskazującą opartą na kwasie, oraz (c) kompozycję aktywatora, w którym jedno z (b) lub (c) jest na pierwszej powierzchni podłoża i w którym (b) i (c), gdy są doprowadzone do kontaktu, pozostają przylegające. Znacznik może mieć wrażliwy na ciśnienie klej na drugiej powierzchni znacznika. Wynalazek ponadto dotyczy sposobu stosowania znacznika wskazującego czas-temperaturę. Znaczniki dostarczają skuteczny środek określania bezpieczeństwa zamrożonej żywności. Znaczniki także dostarczają środek zapewnienia bezpieczeństwa przez dostarczenie plakietek z nazwą (nazwiskiem), które są wrażliwe na czas i nie mogą być stosowane ponownie. Plakietki z nazwą (nazwiskiem) dostarczają środek monitorowania długości czasu odwiedzającego i zapobiegają powtórnemu użyciu znacznika z nazwą (nazwiskiem).

(53 zastrzeżenia)

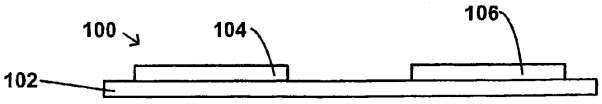

A1 (21) 372227 (22) 2003 03 17 7(51) B32B 27/10

(31) 02 105713 (32) 2002 03 25 (33) US
02 288841 2002 11 06 US

(86) 2003 03 17 PCT/US03/08165

(87) 2003 10 09 WO03/082568 PCT Gazette nr 41/03

(71) INTERNATIONAL PAPER COMPANY, Loveland, US

(72) Reighard Tricia Susan, Bushman Alexander Craig, Marchman James Irvin

(54) **Niefoliowe laminaty barierowe**

(57) Opracowano strukturę (5) niefoliowych laminatów barierowych, która daje w wyniku lepszą skuteczność przechowalności zapakowanych produktów żywnościowych w porównaniu z istniejącymi niefoliowymi laminatami barierowymi. Pojemniki wykonane z laminatów barierowych według wynalazku można napełniać na gorąco albo napełniać na zimno i można je przechowywać albo w warunkach otoczenia albo w warunkach ochłodzenia. Struktury laminatowe mają warstwę poliamidową (14) w celu zapewnienia wytrzymałości mechanicznej i odporności cieplnej, pierwszą warstwę EVOH (16) jako barierę przed wnikaniem tlenu, nałożoną w bezpośredniej styczności z warstwą poliamidową i drugą warstwę barierową z EVOH, nylonu, itp. (24), usytuowaną bliżej powierzchni stykania się produktu (28), która może działać jako bariera dla tlenu, pary wodnej, środków smakowo-zapachowych/środków aromatycznych albo ich połączenia i która nie styka się z pierwszą warstwą barierową dla tlenu z EVOH, oraz warstwy poliolefiny (12, 20), zarówno po stronie matowej (wewnętrznej), jak i po stronie połyskliwej (zewnętrznej) laminatu, do zamykania na gorąco.

(33 zastrzeżenia)

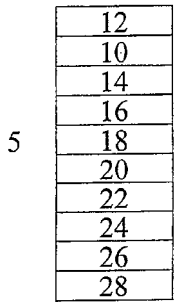

A1 (21) 372351 (22) 2003 03 19 7(51) B41M 5/00

(31) 02 60365617 (32) 2002 03 19 (33) US

(86) 2003 03 19 PCT/US03/08364

(87) 2003 10 02 WO03/080357 PCT Gazette nr 40/03

(71) W.R. GRACE & CO.-CONN, Columbia, US

(72) Fruge Daniel Ray, US; Michos Demetrius, GR

(54) **Kompozycja powlekająca zawierająca koloidalną krzemionkę i wytworzone z niej błyszczące arkusze służące do druku strumieniowego**

(57) Przedmiotem wynalazku jest kompozycja do powlekania zawierająca krzemionki koloidalne o niskiej zawartości sodu oraz arkusze przygotowane z takich powłok metodą druku strumieniem rozpylonej farby. Taka powłoka zawiera spoiwo oraz krzemionkę koloidalną korzystnie o średnim rozmiarze cząstek w zakresie od około 1 do 300 nanometrów, i o stosunku substancji stałych do metalu alkalicznego równym co najmniej sumie AW(-0,013SSA+9), gdzie AW oznacza ciężar atomowy metalu alkalicznego obecnego w tej krzemionce koloidalnej, a SSA oznacza obszar powierzchni właściwej tej krzemionki. Stwierdzono, że jeśli zawartość metalu alkalicznego, przykładowo sodu, jest zmniejszona, to powłoki przygotowane z takiej krzemionki koloidalnej i nakładane na tradycyjne podłoża arkuszy przeznaczonych do powlekania metodą druku strumieniem rozpylonej farby zapewniają połysk zwierciadlany o wartości co najmniej 30 w temperaturze 60°C, nawet przy stosunkowo wysokim stosunku substancji stałych w krzemionce do substancji stałych w spoiwie wynoszącym 1:1 lub więcej.

(13 zastrzeżeń)

A1 (21) 371947 (22) 2003 04 25 7(51) B42D 15/00

(31) 02 10222433 (32) 2002 05 22 (33) DE

(86) 2003 04 25 PCT/DE03/01344

(87) 2003 11 27 WO03/97378 PCT Gazette nr 48/03

(71) LEONHARD KURZ GMBH & CO. KG, Furth, DE

(72) Reinhart Werner

(54) **Paskowy element zabezpieczający**

(57) Zaproponowany został element zabezpieczający w kształcie paska, który wykazuje efekty optyczne w zależności od kąta oświetlenia lub obserwacji, przy czym te efekty optyczne mają miejsce tylko w jednym lub kilku, ograniczonych w określony sposób, rozmieszczonych w odstępach względem siebie obszarach powierzchni, zaś pasek poza zmiennymi wizualnie obszarami powierzchni jest przezroczysty lub dopasowany do obrazu powierzchni podłoża.

(18 zastrzeżeń)

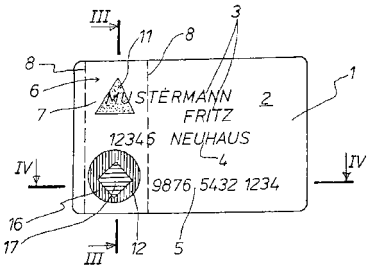

A1 (21) 372102 (22) 2003 05 22 7(51) B60F 1/04

(31) 02 0201554 (32) 2002 05 24 (33) SE

(86) 2003 05 22 PCT/SE03/00831

(87) 2003 12 04 WO03/99593 PCT Gazette nr 49/03

(71) AB SJOLANDERS SMIDES-OCH MEKANISKA VERKSTAD, Osby, SE

(72) Astrom Jan

(54) **Pojazd, którym można jeździć zarówno na drogach, jak i na torach kolejowych**

(57) Przedmiotem wynalazku jest pojazd, zwłaszcza tak zwana naczepa (20), przystosowany zarówno do jazdy na drodze, jak i po torze kolejowym. Naczepa zawiera pojazd ciągnący (20a), który jest połączony przegubowo z przyczepą (20b). Pojazd ciągnący (20a) ma przednią jednostkę (5) z kołami do jazdy po szynach i tylną jednostkę (7) z kołami do jazdy po szynach, podczas gdy przyczepa zawiera tylko jedną, tylną jednostkę (22) z kołami do jazdy po szynach. Co najmniej jedna z dwóch ostatnich jednostek (7, 22) zawiera środek napędowy i jedna z dwóch wymienionych jednostek może składać się z wózka nośnego, który zawiera dwie osie, lub jedna albo obie wymienione jednostki mogą mieć postać jednostki jednoosiowej. Wszystkie jednostki z kołami do jazdy po szynach mogą poruszać się w kierunku pionowym dla umożliwienia umieszczenia pojazdu na torze i podnoszenia sąsiadujących kół gumowych.

(6 zastrzeżeń)

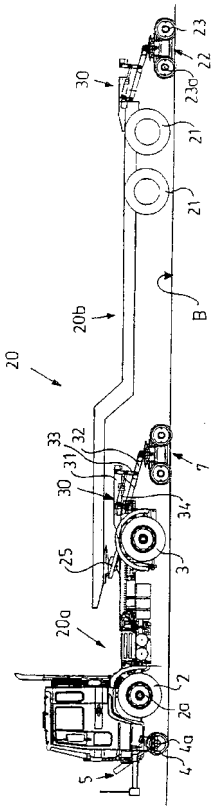

A1 (21) 372120 (22) 2003 05 30 7(51) B60L 11/18

(31) 02 10224807 (32) 2002 06 05 (33) DE

(86) 2003 05 30 PCT/EP03/05672

(87) 2003 12 18 WO03/104018 PCT Gazette nr 51/03

(75) Wobben Aloys, Aurich, DE

(54) **Sposób uzupełniania i obliczania energii zużytej przez pojazd**

(57) Wynalazek dotyczy sposobu uzupełniania i obliczania energii zużytej przez pojazd, zgodnie z którym ilość energii uzyskana z pierwszego akumulatora jest zastępowana. Zadaniem niniejszego wynalazku jest stworzenie systemu, który umożliwia w krótkim czasie dostawę energii do pojazdu o napędzie elektrycznym, jak również dokonanie za nią zapłaty. Sposób według wynalazku do uzupełniania i obliczania energii zużytej przez pojazd, może zostać zastosowany do pojazdu, posiadającego miejsce przyjmowania pierwszego akumulatora i charakteryzuje się tym, że a) z pojazdu (35) usuwa się pierwszy akumulator (20) b) do pojazdu (35) wstawia się drugi akumulator (20) o zadanym poziomie c) określa się różnicę pomiędzy ilością energii w pierwszym i drugim akumulatorze (20) oraz d) do urządzenia gromadzenia danych przekazuje się wartość określająca tę różnicę.

(16 zastrzeżeń)

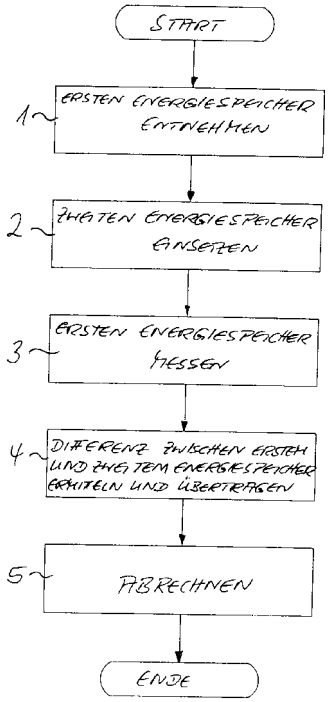

A1 (21) 372051 (22) 2003 05 30 7(51) B60R 21/16 B32B 27/12

(31) 02 10224771 (32) 2002 06 04 (33) DE

(86) 2003 05 30 PCT/EP03/05697
(87) 2003 12 11 WO03/101731 PCT Gazette nr 50/03
(71) BERGER GMBH & CO. HOLDING KG, Maulburg, DE
(72) Berger Johann, Saint-Denis Holger, Huber Norbert, Ruschulte Jorg
(54) **Poduszka powietrzna i sposób wytwarzania poduszki powietrznej**

(57) W poduszce powietrznej wykonanej z jednej tekstylnej płaskiej struktury lub konstrukcji i składającej się z dwóch warstw, które są usytuowane jedna przy drugiej naprzeciwko siebie, i które tworzą co najmniej jedną komorę, która może być wypełniona gazem, a której to poduszki powietrznej warstwy swoimi powierzchniami wierzchnimi są zwrócone na zewnątrz, na wierzchnich powierzchniach są umieszczone warstwy powlekające (1), nadające się lub odpowiednie dla wytworzenia wzmocnienia i uszczelnienia poduszki powietrznej.

(11 zastrzeżeń)

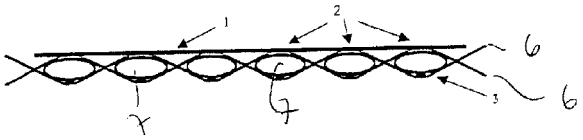

A1 (21) 372087 (22) 2005 01 04 7(51) B62D 27/04
(31) 102004001286 (32) 2004 01 07 (33) DE
(71) ZF Friedrichshafen AG, Friedrischshafen, DE
(72) Duhautois Ferdinand
(54) **Urządzenie do mocowania elementu konstrukcyjnego na karoserii**

(57) Przedmiotem wynalazku jest urządzenie do mocowania elementu konstrukcyjnego (1) na karoserii (2) pojazdu samochodowego, z kształtką gumową (4), umieszczoną między karoserią (2) pojazdu, a elementem konstrukcyjnym, przy czym kształtka gumowa posiada co najmniej pierwszy otwór przy czym, kształtka gumowa (4) jest ukształtowana jako oddzielny element konstrukcyjny, który posiada co najmniej jedno połączenie (5) z zamknięciem kształtowym z mocowanym elementem konstrukcyjnym (1) lub z karoserią pojazdu. Ponadto co najmniej jeden element ustalający (21) usytuowany jest w pewnym odstępie od połączenia (5) z zamknięciem kształtowym dla ustalenia kształtki gumowej na karoserii pojazdu samochodowego (2) lub na elemencie konstrukcyjnym (1).

(17 zastrzeżeń)

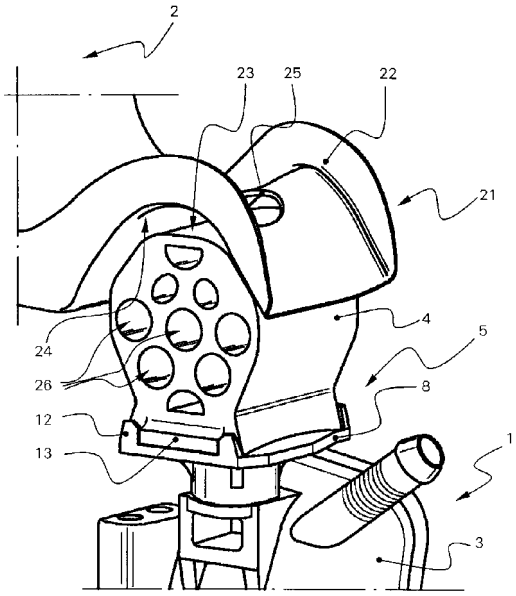

A1 (21) 364259 (22) 2003 12 29 7(51) B63C 5/02
(71) PORTA ODRA Sp. z o.o., Szczecin
(72) Jakubowski Krzysztof, Sztukowski Roman, Dang Ngoc Chinh, Sokołowski Mariusz
(54) **Modułowa struktura przystani śródlądowej**

(57) Przedmiotem wynalazku jest modułowa struktura przystani śródlądowej, zwłaszcza dla celów turystyki i rekreacji, składająca się z elementów konstrukcyjnych w postaci pontonów szerokich (2) i wąskich (1) , przęseł długich i krótkich, gretingów (5) długich i krótkich, łączników zawiasowych (10) i rurowych (6), pomostów przesuwnych (8, 9) i elementów wyposażenia w postaci pakietów rurociągów (4), polerów, pierścieni, odbojnic, relingów barierek, masztów, skrzyń i zbiorników oraz pomieszczeń użytkowych (11) w postaci biura przystani, kawiarni, sklepiku, stacji paliw, sanitariatów, elektrowni, punktu serwisowego, świetlicy i domku weekendowego, przy czym wszystkie elementy konstrukcyjne, pakiety rurociągów (4) oraz pomieszczenia użytkowe (11) wykonane są w oparciu o kombinację wymiarów kontenerów 20 i 40 stopowych. Ponadto pontony (1, 2), służące jako elementy wypornościowe, mają regulowane na drodze balastowania zanurzenie, a ich usytuowanie w stosunku do brzegu zapewniają śrubowe pale kotwiące (12) lub systemy giętkich cięgien zamocowanych do dna akwenu.

(2 zastrzeżenia)

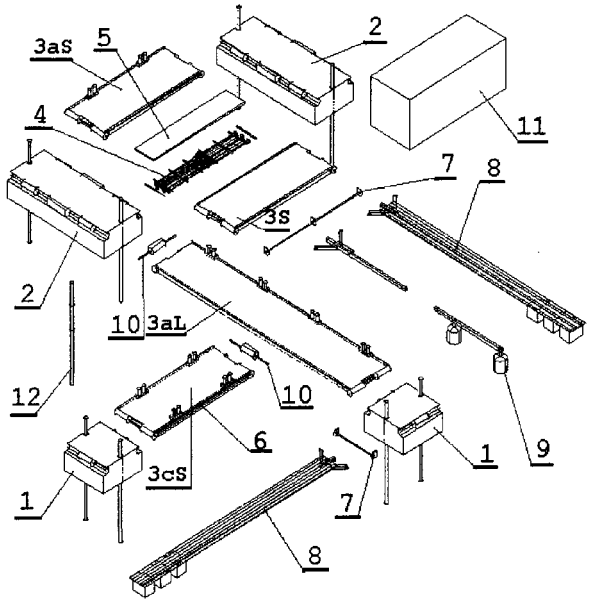

A1 (21) 372177 (22) 2002 12 23 7(51) B65B 7/28
(31) 01 60345903 (32) 2001 12 31 (33) US
02 116395 2002 04 04 US
(86) 2002 12 23 PCT/US02/41526
(87) 2003 07 17 WO03/57565 PCT Gazette nr 29/03
(71) PECHINEY PLASTIC PACKAGING, INC., Chicago, US
(72) Vincent III John J., Abbott Douglas A., King Daniel L.
(54) **Tuba wodoszczelna**

(57) Tuba (10) jest odporna na przenikanie wody do wnęki między główką (16) a kołpakiem (72). Pojemnik tubowy (10) ma ściankę korpusu (12) i główkę (16). Ścianka korpusu (12) tworzy wewnętrzną komorę (14). Główka (16) ma odsadzenie (18), które zawiera otwór przelotowy, połączony z komorą (14). Odsadzenie (18) ma wypukłość (24) wystającą z ramienia w sąsiedztwie

brzegu ramienia. Wypukłość (24) w zasadzie blokuje przenikanie wody, kiedy kołpak jest przymocowany do główki.

(15 zastrzeżeń)

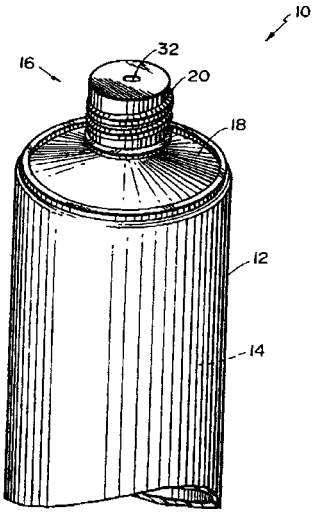

A1 (21) 372199 (22) 2003 04 24 7(51) B65B 35/52

(31) 02 0201593 (32) 2002 05 28 (33) SE

(86) 2003 04 24 PCT/SE03/00660

(87) 2003 12 04 WO03/099660 PCT Gazette nr 49/03

(71) INTER IKEA SYSTEMS B.V., Delft, NL

(72) Dickner Allan

(54) **System i sposób tworzenia jednostki ładunkowej**

(57) Wynalazek dotyczy systemu i sposobu tworzenia jednostki ładunkowej (4). System zawiera dwa lub więcej stanowisk (8-10), na których jednostki ładunkowe (4) są tworzone. Na pierwszym stanowisku (8), jedna lub więcej paczek (1) są zbierane i umieszczane dla utworzenia jednostki ładunkowej (4). Na dalszych stanowiskach półki ładunkowe (2) są dodawane do jednostek ładunkowych (4), i pasy (7) i/lub rozciągane opakowania są owijane wokół jednostki ładunkowej.

(11 zastrzeżeń)

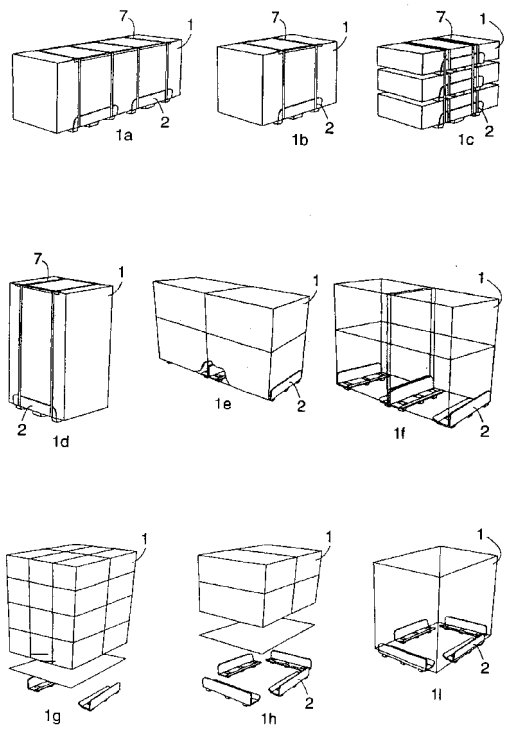

A1 (21) 364306 (22) 2004 01 02 7(51) B65D 5/20

(71) Prokopek Jan Przedsiębiorstwo Produkcyjno-Handlowo-Usługowe PROJAN, Toruń

(72) Prokopek Jan

(54) **Opakowanie**

(57) Opakowanie posiada cztery ściany boczne (1, 2), dwie zakładki denne (5), dwa skrzydła wzmacniające (6), dwa, górne skrzydła wzmacniające (7) oraz boczną zakładkę mocującą (8),gdzie jedna ze ścian bocznych (1) wyposażona jest w wieko (3) w kształcie prostokąta o szerokości większej niż szerokość ściany bocznej (1). Różnica szerokości wieka (3) i ściany bocznej (1) jest równa podwojonej grubości materiału, z którego wykonany jest wykrój opakowania. Wieko (3) posiada zakładkę (4) o szerokości równej szerokości ściany bocznej (1). Ściany boczne (1) posiadają zakładki denne (5) w kształcie trapezu z zagiętym jednym rogiem oraz wycięciami (10, 11), a ściany boczne (2) wyposażone są w skrzydła wzmacniające (6) i górne skrzydła wzmacniające (7). Wieko (3) posiada nacięcie (12) w kształcie trzech łuków.

(6 zastrzeżeń)

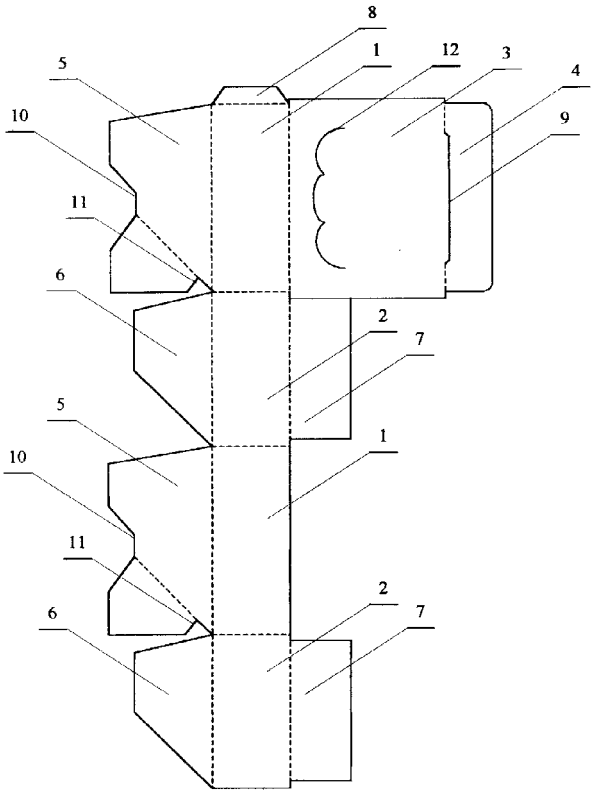

A1 (21) 364307 (22) 2004 01 02 7(51) B65D 5/20

(71) Prokopek Jan Przedsiębiorstwo Produkcyjno-Handlowo-Usługowe PROJAN, Toruń

(72) Prokopek Jan

(54) **Opakowanie**

(57) Opakowanie posiada cztery ściany boczne (1, 2) dwie zakładki denne (4), dwa skrzydła wzmacniające oraz boczną zakładkę mocującą (7) gdzie jedna ze ścian bocznych (2) wyposażona jest w wieko (3) w kształcie prostokąta o szerokości większej niż szerokość ściany bocznej (2). Różnica szerokości wieka (3) i ściany bocznej (2) jest równa podwojonej grubości materiału, z którego wykonany jest wykrój opakowania. Wieko (3) posiada zakładkę (6) o szerokości równej szerokości ściany bocznej (2). Ściany boczne (1) posiadają zakładki denne (4) w kształcie trapezu z zagiętym jednym rogiem oraz wycięciami (8, 9) w kształcie trójkąta, a ściany boczne (2) wyposażone są w skrzydła wzmac-

niające w kształcie trapezu. Jedna ze ścian bocznych (2) posiada półokrągłe wycięcie (10) i nacięcie (11) w kształcie trapezu.

(5 zastrzeżeń)

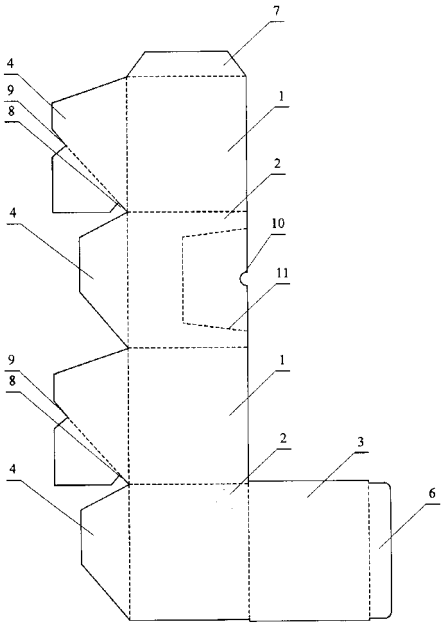

A1 (21) 364308 (22) 2004 01 02 7(51) B65D 5/20

(71) Prokopek Jan Przedsiębiorstwo Produkcyjno-Handlowo-Usługowe PROJAN, Toruń

(72) Prokopek Jan

(54) **Opakowanie**

(57) Opakowanie posiada ścianę dolną (1), ścianę górną (2), ściany boczne (3, 4, 5) oraz zakładkę mocującą (7) gdzie ściana boczna (3) jest dłuższa niż przylegająca do niej ściana dolna (1). Zakładka mocująca (7) posiada wycięcie (10), umiejscowione pomiędzy dwoma pionowymi nacięciami. Ściana dolna (1) posiada na bokach ściany boczne (3, 4) i dwie ściany boczne (5), przy czym ściana boczna (3) zakończona jest półokrągło na odcinku wystającym poza bok ściany dolnej (1), ponadto ściana boczna (3) wyposażona jest w zakładkę mocującą (7). Ściana boczna (4) posiada ścianę górną (2) z dwoma zakładkami wzmacniającymi (8) w kształcie prostokąta z zaokrąglonymi dwoma rogami i dwoma zagięciami, z których jedno jest umieszczone ukośnie. Ściany boczne (5) posiadają zakładki ustalające (6) z wycięciami (9) wzdłuż linii łączących ze ścianami bocznymi (5).

(3 zastrzeżenia)

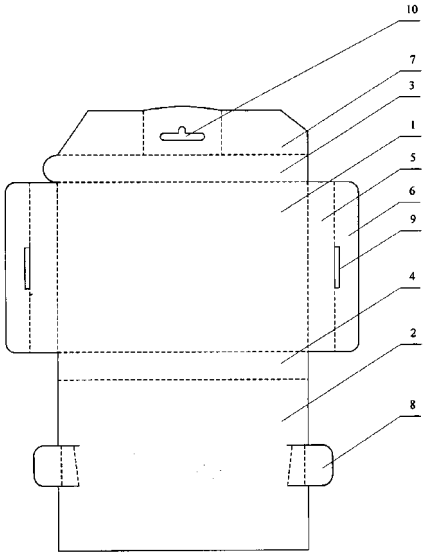

A1 (21) 372243 (22) 2003 05 27 7(51) B65D 19/40

(31) 02 0201591 (32) 2002 05 28 (33) SE

(86) 2003 05 27 PCT/SE03/00862

(87) 2003 12 04 WO03/99668 PCT Gazette nr 49/03

(71) INTER IKEA SYSTEMS B.V., Delft, NL

(72) Dickner Allan

(54) **Sposób i jednostka ładunkowa dla rozprowadzania towarów**

(57) W sposobie rozprowadzania towarów w postaci załadowanej na palety, od dostawcy (11) towarów, są one umieszczane u dostawcy na dwóch lub więcej półkach ładunkowych (1) dla utworzenia jednostki ładunkowej, która jest transportowana do odbiorcy (13, 14) towarów. Każda półka ładunkowa (1) zawiera profil w kształcie L mający występy (3) dla trzymania jednostki ładunkowej w pewnej odległości nad jej podłożem.

(18 zastrzeżeń)

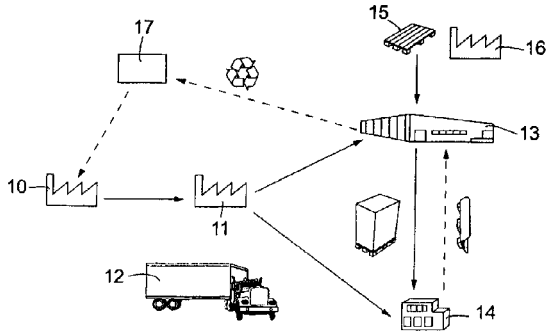

A1 (21) 371867 (22) 2003 04 14 7(51) B65D 47/20
B65D 47/24
B65D 47/32

(31) 02 10218363 (32) 2002 04 25 (33) DE

(86) 2003 04 14 PCT/EP03/03869

(87) 2003 11 06 WO03/91124 PCT Gazette nr 45/03

(71) ALPLA-WERKE ALWIN LEHNER GMBH & CO.KG, Hard, AT

(72) Suffa Udo

(54) **Zamknięcie pojemnika z zaworem samozamykającym**

(57) Wynalazek dotyczy samozamykającego zaworu (V) do wyprowadzania wyrobu (6), zwłaszcza ciekłego lub pastowatego. Zawór ten ma zaworową membranę (1), która jest wypukła co najmniej w obszarze wyprowadzania patrząc od strony wyrobu. Według wynalazku, aby uzyskać prostą, niezawodną w działaniu konstrukcję, zaworowa membrana (1) ma na swym obwodzie mocujący pierścień (5) utworzony przez obtryskiwanie.

(32 zastrzeżenia)

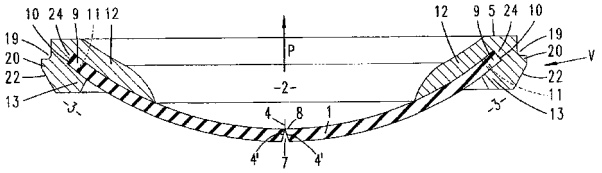

A1 (21) 372216 (22) 2003 01 27 7(51) B65D 47/24

(31) 02 02251124 (32) 2002 02 19 (33) EP

(86) 2003 01 27 PCT/EP03/00792

(87) 2003 08 28 WO03/070590 PCT Gazette nr 35/03

(71) UNILEVER N.V., Rotterdam, NL

(72) Da Silva Reginaldo Alexandre Tavares

(54) **Ściskane urządzenie rozpylające**

(57) Ściskane urządzenie rozpylające zawiera odkształcalną butelkę (1) do przechowywania płynnej kompozycji, pozostającą na miejscu dozującą pokrywę (5), zanurzeniową rurę (50). Dozująca pokrywa zawiera podstawę (5B) zawierającą element (15) do łączenia z odkształcalną butelką, segment (22) wyznaczający przynajmniej jeden otwór i odbiornik (27B) dla zanurzeniowej rury na wewnętrznej powierzchni wymienionego segmentu (22), przynajmniej jeden otwór, który zapewnia przepływ pomiędzy wnętrzem odkształcalnej butelki (1) a przestrzenią zewnętrzną podstawy (5B), przez zanurzeniową rurę tam i z powrotem oraz zawiera ruchomy element (10), utrzymywaną powierzchnię zewnętrzną podstawy zawierającą pokrywę (14, 38) dla wymienionego segmentu podstawy, wymieniona pokrywa wyznacza otwór rozpylający (40). Ruchomy element (10) działa tak, by zmieniać stan urządzenia ze stanu nieroboczego, w którym otwór rozpylający (40) jest zablokowany za pomocą elementu blokującego (26), który tworzy część podstawy (5B) na stan roboczy, w którym pokrywa (14, 38) wyznaczająca otwór rozpylający (40) znajduje się w oddaleniu od wymienionego elementu blokującego (26).

(29 zastrzeżeń)

Fig.2 A.

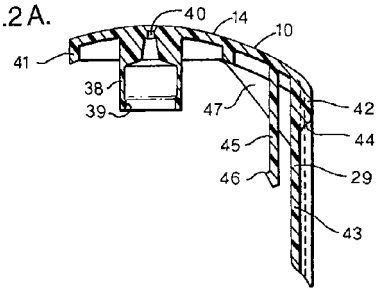

Fig.2B.

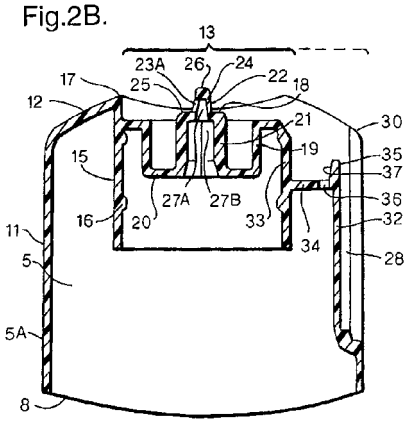

A1 (21) 372132 (22) 2003 04 22 7(51) B65D 71/72
(31) 02 0201590 (32) 2002 05 28 (33) SE
(86) 2003 04 22 PCT/SE03/00635
(87) 2003 12 04 WO03/99676 PCT Gazette nr 49/03
(71) INTER IKEA SYSTEMS B.V., Delft, NL
(72) Dickner Allan
(54) **Nakładanie półek ładunkowych**

(57) System (10, 100, 110) dla nakładania półek ładunkowych (20) na jednostkę ładunkową (30) umieszczoną na elementach nośnych (81, 82, 83, 84) System zawiera maszynę do nakładania (10). System także zawiera elementy do oddzielania jednostki ładunkowej od elementów nośnych w kierunku pionowym. System także zawiera elementy (50, 51, 52, 130, 140) dla nakładania co najmniej jednej półki ładunkowej (20) na co najmniej dwie przeciwległe, dolne krawędzie jednostki ładunkowej (30) gdy jest oddzielona od elementów nośnych.

(13 zastrzeżeń)

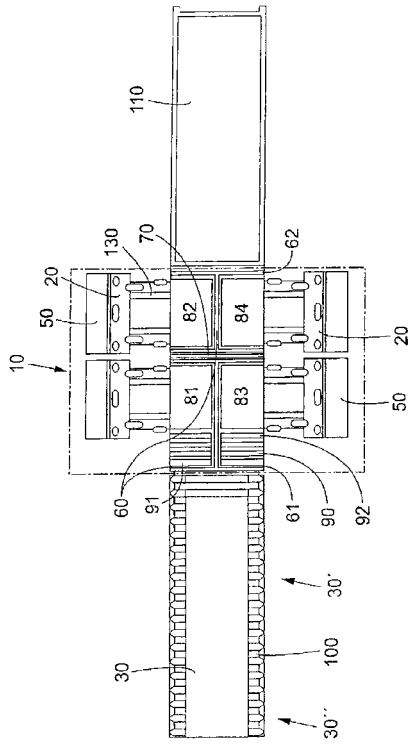

A1 (21) 372320 (22) 2003 05 27 7(51) B65G 65/00
(31) 02 0201592 (32) 2002 05 28 (33) SE
(86) 2003 05 27 PCT/SE03/00861
(87) 2003 12 04 WO03/99689 PCT Gazette nr 49/03
(71) INTER IKEA SYSTEMS B.V., Delft, NL
(72) Dickner Allan
(54) **Sposób transportowania jednostek ładunkowych**

(57) Jednostki ładunkowe (1) mogą być transportowane na powierzchni mającej pewną długość i szerokość, powierzchnia na przykład jest spodem znormalizowanego kontenera lub przedziału ładunkowego wagonu towarowego pociągu. Dla poprawy współczynnika wypełnienia i dla wyeliminowania uszkodzeń transportowanych towarów, odpowiednie długości i szerokości jednostek ładunkowych które mają być transportowane są tak dopasowane, że razem odpowiadają długości i szerokości powierzchni. Ponadto, każda jednostka ładunkowa jest umieszczona na dwóch lub więcej półkach ładunkowych (5), każda półka zawiera profil w kształcie L mający występy (7) dla trzymania jednostki ładunkowej w pewnej odległości nad jej podłożem, i umieszczone na dolnej krawędzi jednostki ładunkowej.

(2 zastrzeżenia)

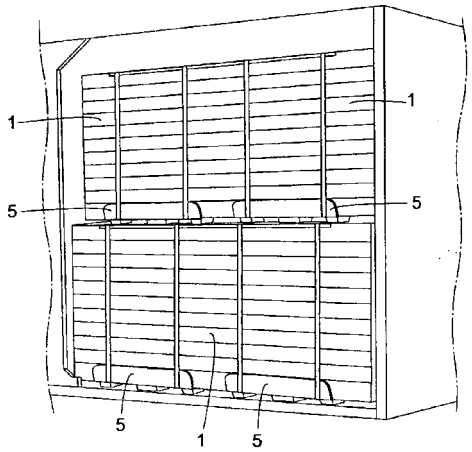

A1 (21) 364329 (22) 2004 01 08 7(51) B66F 7/00

(71) Krajewski Andrzej Przedsiębiorstwo Handlowo Usługowe AKRA, Gdańsk

(72) Krajewski Andrzej, Petrykowski Mirosław

(54) **Podnośnik hydrauliczny zwłaszcza samochodowy**

(57) Podnośnik hydrauliczny zwłaszcza samochodowy zawierający nieruchomą ramę dolną, skojarzoną za pośrednictwem zespołu ruchomych ramion z ruchomą ramą górną tworzącą pomost górny roboczy, zaopatrzony w podnoszące go co najmniej dwa hydrauliczne siłowniki, osadzone wewnątrz ramy, charakteryzuje się tym, że nieruchomy pomost dolny (1) jest połączony z ruchomym pomostem górnym (2) za pośrednictwem bliźniaczego prostowodowego mechanizmu podnoszącego, składającego się z wahliwego ukośnego ramienia biernego (3) i takiej samej długości ukośnego ramienia wahliwego czynnego (4), mającego w górnej swojej części zamocowane ucho (5) z osadzonym w nim sworzniem (6) tłoczyska (7) siłownika hydraulicznego (8), osadzonego za pośrednictwem sworznia (19) w podłużnicy pomostu górnego (2). Podłużnica ma koniec dojazdowy zaopatrzony w pionowy sztywny najkorzystniej ramowy, zderzak końcowy (9), oraz posiada przeciwny koniec najazdowy zaopatrzony w wahliwą pokrywę najazdową, blachownicową ukośną (10), współpracującą z kątowym sztywnym nieruchomym najazdem (11), usytuowanym na końcu nieruchomego pomostu dolnego (1). Pojedyncza poprzeczka środkowa nieruchomego pomostu dolnego (1) zawiera wewnątrz wspólną oś przetykową (13) dolnego przegubu obydwu ramion ukośnych biernych (3), do których umocowany jest wahliwie drąg podporowy (14) i jego hak zaczepowy (15). Drabinkowa listwa (16) końcówki drąga podporowego (14) osadzona jest wzdłuż podłużnicy nieruchomego pomostu dolnego (1), który na przeciwnym końcu najazdowym, w bezpośrednim sąsiedztwie najazdu kątowego (11) na wolnym końcu dojazdowym ma osadzone klocki oporowe (17).

(12 zastrzeżeń)

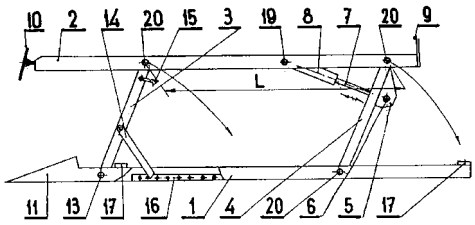

A1 (21) 372336 (22) 2003 03 19 7(51) B67D 1/08

(31) 02 1020202 (32) 2002 03 19 (33) NL

(86) 2003 03 19 PCT/NL03/00205

(87) 2003 09 25 WO03/078297 PCT Gazette nr 39/03

(71) HEINEKEN TECHNICAL SERVICES B.V., Amsterdam, NL

(72) Van Der Klaauw Guido Petrus Johannes, Bax Bart Jan

(54) **Zespół beczułki ze spustem i z częścią szyjkową oraz urządzenia łączącego i części do nich**

(57) Zespół beczułki ze spustem i z częścią szyjkową oraz urządzenia łączącego do umieszczania na wspomnianej części szyjkowej, w którym w części szyjkowej przewidziany jest, co najmniej jeden zawór oraz w którym urządzenie łączące jest wyposażone w środki ciśnieniowe do wywierania ciśnienia na ten, co najmniej jeden zawór dla jego otwarcia, przy czym część szyjkowa jest zaopatrzona w wystający na zewnątrz kołnierz z powierzchnią górną i powierzchnią spodnią, w którym powierzchnia spodnia jest nachylona w stosunku do powierzchni górnej i ma zasadniczo poziomą co najmniej środkową część, przy czym urządzenie ma element łączący ukształtowany zasadniczo w postaci podkowy, zaopatrzony w szczelinę, za pomocą której element łączący jest usytuowany suwliwie w stosunku do kołnierza, zaś strona szczeliny zwrócona ku powierzchni spodniej podczas stosowania zawiera powierzchnię, która jest nachylona pod kątem co najmniej rzeczywiście równym kątowi nachylenia powierzchni spodniej, a w warunkach sprzężenia przylega co najmniej do poziomej środkowej części powierzchni spodniej.

(16 zastrzeżeń)

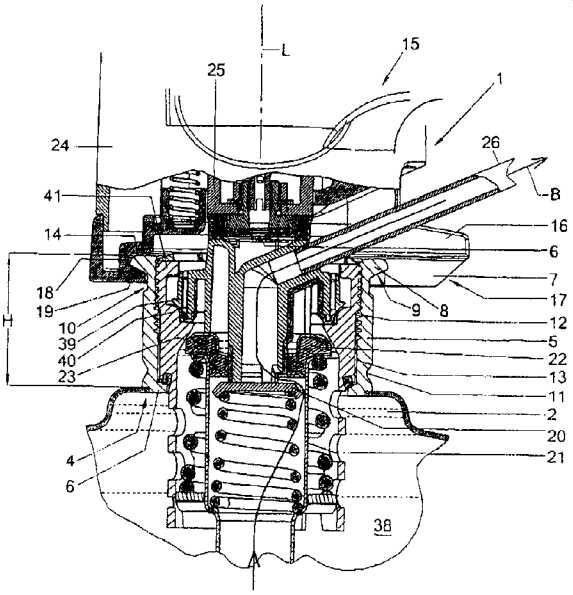

DZIAŁ C

CHEMIA I METALURGIA

A1 (21) 364270 (22) 2003 12 30 7(51) C01B 17/48

(71) Akademia Ekonomiczna im.Oskara Langego, Wrocław

(72) Żychiewicz Andrzej

(54) **Sposób utleniania rozpuszczonego dwutlenku siarki, siarczynów z towarzyszącymi związkami siarki**

(57) Gazy zawierające dwutlenek siarki, a także dwusiarczek węgla, siarkowodór i towarzyszące tiolowe związki siarki, kontaktuje się z wodą lub roztworami zawierającymi alkaliczne składniki takie jak wodorotlenek sodu, wodorotlenek wapnia, węglany alkaliczne, a następnie lub równocześnie kontaktuje się je z katalizatorami utleniania. Następnie, uprzednio lub jednocześnie wprowadza się gaz zawierający tlen, zwykle powietrze, w celu wprowadzenia składnika utleniającego. Jako katalizatory stosuje się wspólne kompleksowe związki molibdenu i metali przejściowych, takich jak żelazo, kobalt, nikiel, miedź, mangan, osadzone na nośnikach. Stopień konwersji związków siarki do siarczanów wynosi około 99%. Sposób przyspiesza kilkakrotnie procesy kilkakrotnie procesy absorpcji dwutlenku siarki, siarkowodoru i innych tiolowych związków siarki do roztworów wodnych w procesach absorpcji z reakcją chemiczną, Uziarnione katalizatory łatwo oddzielają się od roztworów, a sam proces może być realizowany w prostych adaptacjach aparaturowych.

(2 zastrzeżenia)

A1 (21) 371896 (22) 2002 01 18 7(51) C01G 1/00

(31) 01 01106442 (32) 2001 01 19 (33) CN

(86) 2002 01 18 PCT/CN02/00026

(87) 2002 07 25 WO02/57186 PCT Gazette nr 30/02

(75) Huang Fuguo, Wuhan Hubei, CN

(54) **Proszki mikrocząsteczkowe lub ultra-mikrocząsteczkowe związku metalu**

(57) Przedmiotem wynalazku jest sposób wytwarzania mikrocząsteczkowych lub ultra-mikrocząsteczkowych proszków związku metalu w procesie krystalizacji płomieniowej. Sposób polega na dostatecznym mieszaniu jonów lub prekursorów soli metali lub związków metali z rozpuszczalnikami organicznymi, i spalaniu zmieszanego roztworu, w celu otrzymania mikrocząsteczek i ultra-mikrocząsteczek związku metalu przez współspalanie. Sole metaloorganiczne mogą być mieszaniną dwóch lub więcej rodzajów soli metaloorganicznych. Prędkość wzrostu i wielkość mikrocząsteczki mogą być kontrolowana za pomocą regulowania stężenia zmieszanego roztworu prekursorów i rozpuszczalników organicznych. Otrzymane mikrocząsteczkowe i ultra-mikrocząsteczkowe proszki związku metalu mogą być stosowane w procesie bezpróżniowego galwanicznego powlekania warstewki lub w urządzeniu zbierającym proszek w celu zbierania proszków wytwarzanych płomieniowo.

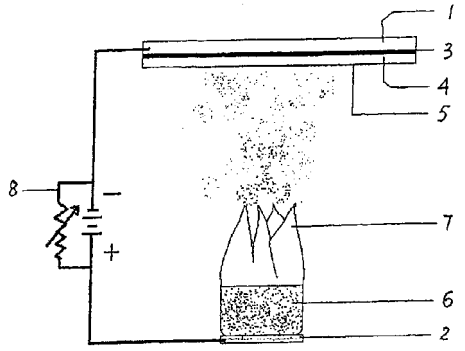

(8 zastrzeżeń)

A1 (21) 372135 (22) 2003 05 27 7(51) C02F 1/52
C02F 11/12
B01D 61/00

(31) 02 0201594 (32) 2002 05 28 (33) SE
02 0203486 2002 11 26 SE

(86) 2003 05 27 PCT/SE03/00874

(87) 2003 12 04 WO03/99728 PCT Gazette nr 49/03

(75) Ulmert Hans David, Lund, SE

(54) **Sposób uzdatniania szlamu pochodzącego z zakładu wodociągów i instalacji uzdatniania ścieków**

(57) Sposób i urządzenie do uzdatniania szlamu pochodzącego z zakładów wodociągów lub instalacji uzdatniania ścieków. Sposób uzdatniania szlamu (C1) pochodzącego z zakładów wodociągów lub z instalacji uzdatniania ścieków (W/WTP), zawierającego wytrącone nieorganiczne chemiczne koagulanty oraz wytrącone substancje organiczne, zawiera etap dodawania kwasu (F) do szlamu (C1), w wyniku czego otrzymuje się pierwszą mieszaninę szlamu (G) o małej wartości pH. Pierwsza mieszanina szlamu (G) zawiera w roztworze nieorganiczne chemiczne koagulanty oraz substancje organiczne. Mieszanina szlamu (G) jest pompowana do zbiornika ciśnieniowego (T7) za pośrednictwem wymienników ciepła (VVX1) i (VVX2). Otrzymany pierwszy koncentrat (H) doprowadzany jest do przynajmniej jednego procesu filtracji membranowej (F1), w którym otrzymuje się koncentrat (1) oraz przesącz (J).

(27 zastrzeżeń)

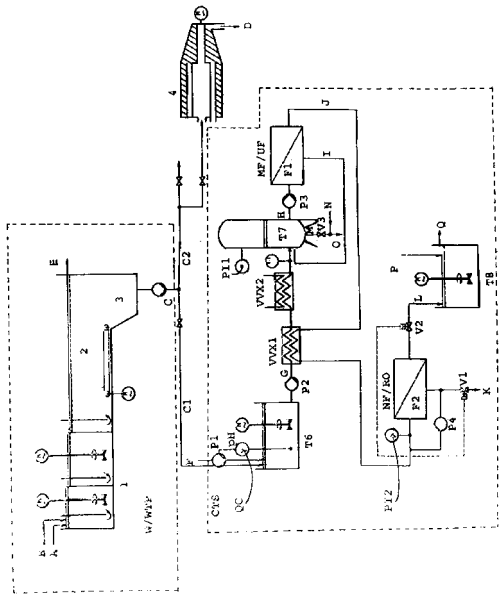

A1 (21) 364312 (22) 2004 01 05 7(51) C03B 35/14

(75) Doros Wiesław, Rzeszów; Doros-Abramczyk Angie, Warszawa

(54) **Nośnik transportowo-maskujący**

(57) Nośnik transportowo-maskujący do transportu i obróbki mechanicznej lub chemicznej płaskich płyt, zwłaszcza tafli szklanych ma podwieszoną płytę nośnika, a jego powierzchnia czołowa lewa (3) lub/i prawa ma uszczelkę główną (6) osadzoną na obwodzie płyty nośnika (1) w pobliżu jej krawędzi zewnętrznej lewej (7) lub/i prawej oraz połączone ze sobą rowki (9), wykonane na powierzchni czołowej lewej (3) lub/i prawej, z których co najmniej jeden ma otwór (11) łączący te rowki (9) z kanałem (12) głównego układu podciśnieniowego (5). Płyta nośnika (1) ma osadzone uszczelki główne (6) i wykonane rowki (9) na obu stronach swoich powierzchni lewej (3) i prawej oraz drugą uszczelkę rezerwowego układu podciśnieniowego (14) osadzoną obwodowo na płycie nośnika (1) wewnątrz uszczelki głównej (6) z rowkami, z których co najmniej jeden ma otwór łączący te rowki z kanałem rezerwowego układu podciśnieniowego (14). Ponadto płyta nośnika (1) ma kształt zbliżony do prostokąta lub do okręgu.

(6 zastrzeżeń)

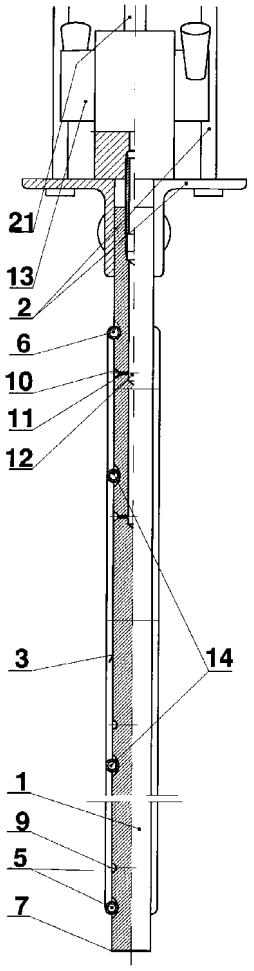

A1 (21) 372094 (22) 2003 05 21 7(51) C03B 37/14

(31) 02 0206201 (32) 2002 05 22 (33) FR

(86) 2003 05 21 PCT/FR03/01538

(87) 2003 11 27 WO03/97543 PCT Gazette nr 48/03

(71) SAINT-GOBAIN VETROTEX FRANCE S.A., Chambery, FR

(72) Blanchard Jean-Francois, Viana Jean-Louis, Bastard Michel, Font Dominique

(54) **Grudki żył szklanych o dużej gęstości**

(57) Przedmiotem wynalazku jest sposób przygotowywania grudek żył szklanych poprzez mieszanie sklejonych pociętych żył szklanych w obecności 10 do 25% wagowych wody, przy czym wspomniane żyły są klejone za pomocą kleju zawierającego organosilan, przy czym we wspomnianym sposobie wykonuje się mieszanie przez wystarczająco długi czas, aby wzrost gęstości wynosił przynajmniej 67%, przy czym wykonuje się to za pomocą pojedynczego sprzętu mieszającego, który w każdym momencie przekazuje żyłom albo formującym się grudkom, które zawiera, tą samą częstotliwość mieszającą, przy czym grudki ostatecznie uformowane zawierają po osuszeniu przynajmniej 95% wagowych szkła, przy czym czynnik błonotwórczy styka z żyłami szklanymi najpóźniej podczas mieszania.

(28 zastrzeżeń)

A1 (21) 371917 (22) 2002 11 25 7(51) C03C 17/00

(31) 01 995800 (32) 2001 11 29 (33) US

(86) 2002 11 25 PCT/US02/37666

(87) 2003 06 12 WO03/48061 PCT Gazette nr 24/03

(71) GUARDIAN INDUSTRIES CORPORATION, Auburn Hills, US

(72) Stachowiak Grzegorz

(54) **Wyrób powlekany z układem warstwy (warstw) przeciwodblaskowej**

(57) Przedmiotem niniejszego wynalazku są wyroby powlekane z układem warstwy (warstw) przeciwodblaskowej (AR), który umożliwia zmniejszenie odbicia, zwiększenie przepuszczalności w zakresie widzialnym, i/lub uzyskanie koloru neutralnego. W pewnych postaciach wykonania, układ warstwy (warstw) AR obejmuje warstwę tlenku tytanu, warstwę tlenoazotku krzemu, i/lub warstwę tlenku krzemu na podłożu ponad warstwą (warstwami) odbijającą promieniowanie podczerwone (IR) taką jak srebro. Warstwa (warstwy) z azotku krzemu może być ewentualnie umieszczona poniżej i/lub ponad warstwą odbijającą promieniowanie IR w pewnych przykładowych postaciach wykonania.

(69 zastrzeżeń)

A1 (21) 372223 (22) 2002 11 13 7(51) C03C 17/34 C23C 14/06

(31) 01 987692 (32) 2001 11 15 (33) US

(86) 2002 11 13 PCT/US02/36437

(87) 2003 05 30 WO03/043946 PCT Gazette nr 22/03

(71) GUARDIAN INDUSTRIES CORPORATION, Auburn Hills, US

(72) Veerasamy Vijayen S.

(54) **Hydrofilowy DLC na podłożu z naświetlaniem promieniowaniem nadfioletowym**

(57) Podłoże powleka się warstwą (warstwami) lub powłoką (powłokami) obejmującymi, np., bezpostaciowy węgiel w formie diamentopodobnego węgla (DLC). W pewnych odmianach, zawierająca DLC warstwa może być domieszkowana co najmniej jedną powodującą polarność domieszką (np., borem, azotem, i/lub dowolną inną odpowiednią powodującą polarność domieszką) dla spowodowania większej polarności warstwy, a więc większej hydrofilowości dla uzyskania mniejszego kąta zwilżania 6. W innych odmianach, gdzie takie domieszkowanie jest opcjonalne, DLC można wystawić na działanie promieniowania nadfioletowego (UV) w sposób dostateczny dla uzyskania kąta zwilżania 6 warstwy DLC i przejścia w zakres hydrofilowy (np., mniejszego lub równego około 20°).

(30 zastrzeżeń)

A1 (21) 372266 (22) 2003 02 06 7(51) C04B 7/43
yF27B 7/20

(31) 02 200200345 (32) 2002 03 07 (33) DK
(86) 2003 02 06 PCT/EP03/01164
(87) 2003 09 12 WO03/074956 PCT Gazette nr 37/06

(71) F L SMIDTH A/S, Valby Copenhagen, DK

(72) Jensen Lars Skaarup

(54) **Sposób i instalacja do wytwarzania klinkieru cementowego**

(57) Sposób i instalacja do wytwarzania klinkieru cementowego, w których surowiec do wytwarzania cementu poddaje się kalcynacji w kalcynatorze (3, 23). Kalcynator (3, 23) zawiera górną strefę (3a, 23a) i dolną strefę (3b, 23b), przy czym paliwo, gazy spalania i surowiec wprowadzane są do górnej strefy kalcynatora i kierowane w dół kalcynatora. Gazy spalania i surowiec wprowadzane są do kalcynatora stycznie i wprawiane w ruch obrotowy wzdłuż spiralnej trasy przepływu, następnie zaś, wskutek działania grawitacji, surowiec jest kierowany zasadniczo w dół, wzdłuż ściany kalcynatora. Ruch obrotowy gazów spalania zostaje przynajmniej w dolnej strefie kalcynatora przerwany i mniej więcej w tym samym czasie lub następnie, co najmniej część gazu spalania oraz co najmniej część surowca w dolnej strefie kalcynatora kierowane są w kierunku linii środkowej kalcynatora.

(6 zastrzeżeń)

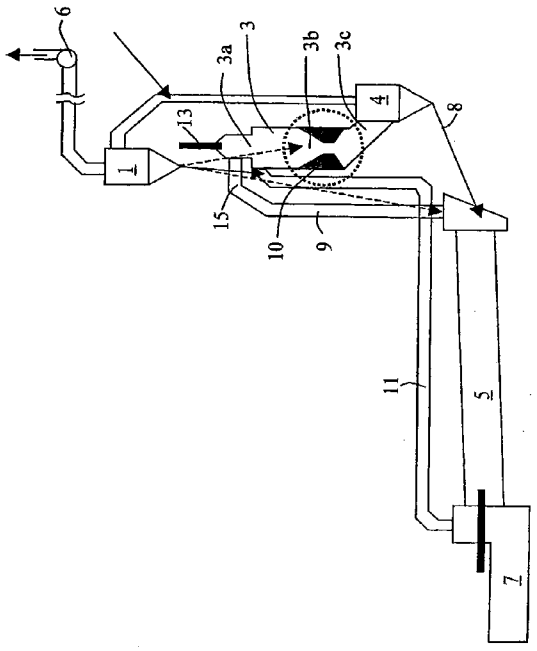

A1 (21) 372348 (22) 2003 03 04 7(51) C04B 28/26

(31) 02TO 0217 (32) 2002 03 13 (33) IT
(86) 2003 03 04 PCT/EP03/02223
(87) 2003 09 18 WO03/076357 PCT Gazette nr 38/03

(71) HENKEL KOMMANDITGESELLSCHAFT AUF AKTIEN, Duesseldorf, DE

(72) Palumbo Antonio, Catania Alberto

(54) **Produkt do ochrony i naprawy materiałów ogniotrwałych**

(57) Przedmiotem wynalazku jest produkt do ochrony i naprawy materiałów ogniotrwałych, złożony z soli alkalicznych kwasu krzemowego i/lub metakrzemowego, topników i składników klarujących. Do topników należą topniki na bazie metali alkalicznych i topniki utwardzające na bazie boru. Topniki na bazie metali alkalicznych mogą być węglanami sodu i/lub potasu, a topniki utwardzające mogą być kwasem borowym lub boranem sodowym. Do składników klarujących należy siarczan sodowy. Produkt jest przeznaczony przede wszystkim, ale nie wyłącznie dla materiałów ogniotrwałych stosowanych w konstrukcji pieców koksowniczych.

(15 zastrzeżeń)

A1 (21) 372201 (22) 2003 05 14 7(51) C04B 35/628

(31) 02 149014 (32) 2002 05 23 (33) JP
(86) 2003 05 14 PCT/JP03/05971
(87) 2003 12 04 WO03/99742 PCT Gazette nr 49/03

(71) NGK INSULATORS, LTD., Nagoya, JP

(72) Ichikawa Shuichi

(54) **Sposób wytwarzania materiału kompozytowego**

(57) Wynalazek dotyczy sposobu wytwarzania materiału kompozytowego z surowca zawierającego metaliczny krzem i materiał ceramiczny. Sposób charakteryzuje się tym, że powierzchnię metalicznego krzemu zawartego w surowcu uprzednio powleka się materiałem organicznym. Zawarty w surowcu metaliczny krzem, w którym raczej nie powstają defekty w postaci mikroskopijnych otworków, umożliwia wytwarzanie materiału kompozytowego pozbawionego defektów lub o ograniczonej liczbie takich defektów.

(10 zastrzeżeń)

A1 (21) 364284 (22) 2003 12 31 7(51) C05C 5/04
C05D 3/02

(71) Instytut Nawozów Sztucznych, Puławy

(72) Nastaj Stanisław

(54) **Sposób wytwarzania płynnej saletry wapniowo-magnezowej**

(57) Sposób charakteryzuje się tym, że kwas azotowy o stężeniu do 40% wprowadza się na ziarniste złoże dolomitu, podzielone na n warstw usytuowanych względem siebie w pionie, z wolnymi przestrzeniami między warstwami. Kwas podaje się na najwyższą warstwę złoża cienkimi strugami, który grawitacyjnie spływając przez poszczególne warstwy reaguje z dolomitem tworząc roztwór saletry wapniowo-magnezowej, z tym, że natężenie wprowadzanego kwasu winno być takie, aby stopień saturacji nie był wyższy niż 15% w żadnej z warstw.

(4 zastrzeżenia)

A1 (21) 364320 (22) 2004 01 05 7(51) C05G 1/00
C05C 9/00

(71) Sulejewski Tomasz - PPH NAWOMIX, Suchy Las

(72) Sulejewski Tomasz, Malczyk Piotr, Foss Eugeniusz

(54) **Sposób otrzymywania nawozów wieloskładnikowych oraz nawozy wieloskładnikowe**

(57) Sposób otrzymywania nawozów wieloskładnikowych, w którym w pierwszym etapie odważa się składniki, tak, aby ich proporcje zapewniały założony, końcowy skład chemiczny danego typu nawozu, po czym otrzymaną kompozycję rozdrabnia się i miesza z zachowaniem odpowiedniej kolejności i proporcji dozowania poszczególnych składników, następnie całość poddaje się aglomeracji, po czym prowadzi się operację suszenia i przesiewania granulatu, przy czym nadziarno i podziarno zawraca się do układu rozdrabniania i mieszania składników, charakteryzuje się tym, że składniki poddaje się aglomeracji fluidalnej, dla realizacji której stopień rozdrobnienia składników prowadzi się do wymiarów 0,002-0,5 mm, korzystnie w rozdrabniaczu bijakowym, a odpowiedni stopień zhomogenizowania

i uwilgotnienia uzyskuje się w homogenizatorze, przy czym zachowuje się odpowiednią kolejność i proporcje dozowania składników do homogenizatora. Nawóz wieloskładnikowy znamienny tym, że ma postać granulatu otrzymanego drogą aglomeracji fluidalnej, w którym obok 11,0-36,5% wagowych mocznika, 0-35,0% saletry amonowej, 0-59,0% siarczanu amonu, 5,5-25,5% fosforanu amonu, 0-43,5% superfosfatu potrójnego, 13,5-52,0% siarczanu potasu, 0-8,5% siarczanu magnezu, 0-15,0% dolomitu i 0-22,5% siarczanu żelaza (II) zawiera 4,3-35,5% mieszaniny minerałów, korzystnie okludowanej kilkuprocentowym roztworem hydrolizowanej keratyny.

(5 zastrzeżeń)

A1 (21) 372121 (22) 2003 05 28 7(51) C05G 3/00
(31) 02 02077147 (32) 2002 05 31 (33) EP
(86) 2003 05 28 PCT/NL03/00404
(87) 2003 12 11 WO03/101915 PCT Gazette nr 50/03
(71) SABALO N.V., Curacao, AN
(72) Kros Willem Adrianus
(54) **Roztwór wodny niekoloidowego kwasu krzemowego i kwasu borowego**

(57) Przedmiotem niniejszego wynalazku jest roztwór wodny zawierający kwas borowy i niekoloidowy kwas krzemowy. Ten roztwór może zawierać także dodatek pochłaniający wodę. Roztwór zawiera dostępny biologicznie niekoloidowy kwas krzemowy i jest trwały w ciągu okresu czasu > 1 rok. W wynalazku opisuje się także sposób wytwarzania roztworu, w którym jeden albo więcej związków krzemu i boru poddaje się hydrolizie w kwaśnym roztworze zawierającym jeden albo więcej rozpuszczonych dodatków pochłaniających wodę.

(28 zastrzeżeń)

Data wprowadzenia zmian zastrzeżeń: 2005 02 07

A1 (21) 372164 (22) 2003 01 20 7(51) C07C 1/22
B01J 23/755
(31) 02 10202837 (32) 2002 01 24 (33) DE
(86) 2003 01 20 PCT/EP03/00488
(87) 2003 07 31 WO03/62174 PCT Gazette nr 31/03
(71) BASF AKTIENGESELLSCHAFT, Ludwigshafen, DE
(72) Bottke Nils, Fischer Rolf-Hartmuth, Nobel Thomas, Rosch Markus
(54) **Sposób wytwarzania pochodnych toluenu**

(57) Wynalazek dotyczy sposobu wytwarzania pochodnych toluenu o wzorze (I), w którym R^1, R^2 i R^3 niezależnie oznaczają atom wodoru, atom chlorowca, C_1-C_6-alkil, hydroksyl lub C_1-C_6-alkoksyl. Pochodne te wytwarza się poprzez uwodornianie benzaldehydów i/lub alkoholi benzylowych o wzorze (II); IIa: X=CHO, X=CH[OC$_1$-C$_6$-alkil]$_2$ albo IIb: X=CH$_2$-OH, X=CH$_2$O-C$_1$-C$_6$-alkil; z użyciem wodoru w obecności katalizatora, który bardziej szczegółowo zdefiniowano w opisie.

(10 zastrzeżeń)

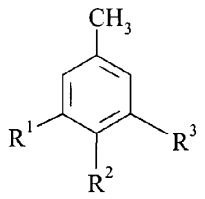

(I)

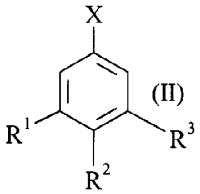

(II)

A1 (21) 371914 (22) 2003 02 12 7(51) C07C 45/78
C07C 47/22
(31) 02 0201686 (32) 2002 02 12 (33) FR
(86) 2003 02 12 PCT/FR03/00454
(87) 2003 08 21 WO03/68721 PCT Gazette nr 34/03
(71) ADISSEO IRELAND LTD., Dublin, IL
(72) Gros Georges, Rey Patrick, Garrait Michel
(54) **Sposób oczyszczania akroleiny**

(57) Przedmiotem wynalazku jest ciągły sposób oczyszczania akroleiny, w którym wodny roztwór akroleiny, pozbawiony gazów, które są trudne do kondensacji, doprowadza się do kolumny destylacyjnej wyposażonej w swojej podstawie co najmniej w jeden kocioł i w swojej górnej części w co najmniej jeden skraplacz, mieszaninę, która w zasadzie zawiera wodę, odciąga się w podstawie kolumny destylacyjnej, mieszaninę, która zawiera w zasadzie akroleinę i wodę, odciąga się w górnej części kolumny destylacyjnej, mieszaninę odciągniętą w górnej części kolumny destylacyjnej chłodzi się w skraplaczu do temperatury umożliwiającej otrzymywanie wodnego kondensatu i dodatkowo znacznej ilości gazowej mieszaniny bogatej w akroleinę, a oczyszczoną akroleinę wydziela się w mieszaninie gazowej bogatej akroleinę.

(18 zastrzeżeń)

A1 (21) 372166 (22) 2003 04 15 7(51) C07C 49/693
A61K 31/122
(31) MI2002000871 (32) 2002 04 23 (33) IT
(86) 2003 04 15 PCT/EP03/03923
(87) 2003 11 06 WO03/91193 PCT Gazette nr 45/03
(71) INDENA S.P.A., Milano, IT
(72) Bombardelli Ezio, Morazzoni Paolo, Riva Antonella, Fuzzati Nicola
(54) **Fluorowcowane pochodne hyperforyny, ich zastosowanie i preparaty je zawierające**

(57) Fluorowcowane pochodne hyperforyny i adhyperforyny o wzorze ogólnym (I), w którym X, R i R_1 mają znaczenia zdefiniowane w opisie, sposób ich wytwarzania i ich zastosowanie w farmacji i/lub lub jako środek spożywczy, w szczególności w leczeniu depresji i choroby Alzheimera.

(7 zastrzeżeń)

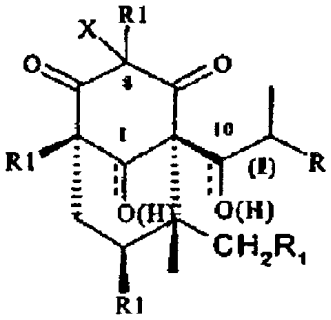

A1 (21) 371928 (22) 2002 11 05 7(51) C07C 65/28
C07C 65/40
C07C 59/66
C07C 59/64
C07C 69/734
C07C 69/738
C07C 69/92
A61P 37/00
A61P 31/00
A61K 31/202
A61K 31/216
(31) 01 60338684 (32) 2001 11 06 (33) US
(86) 2002 11 05 PCT/US02/35318

(87) 2003 05 15 WO03/40080 PCT Gazette nr 20/03

(71) SCHERING AKTIENGESELLSCHAFT, Berlin, DE

(72) Bauman John G., US; Guilford William J., US; Parkinson John F., US; Skuballa Werner, DE; Subramanyam Babu, US

(54) **Analogi lipoksyny A4**

(57) Przedmiotem wynalazku są analogi lipoksyny A_4 o wzorach (I) i (II), w których R^1, R^2, R^3, R^4 i R^5 mają znaczenia przedstawione w opisie. Analogi te są przydatne w leczeniu zaburzeń zapalnych i autoimmunologicznych u ludzi. Analogi te są również przydatne w leczeniu zapalenia układu płucnego lub oddechowego u ludzi.

(21 zastrzeżeń)

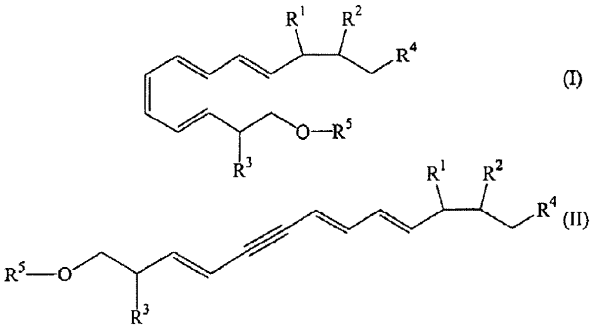

A1 (21) 372106 (22) 2003 02 12 7(51) C07C 69/62
C07C 59/135
A61K 9/12
B01F 17/00

(31) 02 0203363 (32) 2002 02 13 (33) GB
02 0203369 2002 02 13 GB

(86) 2003 02 12 PCT/GB03/00547

(87) 2003 08 21 WO03/68722 PCT Gazette nr 34/03

(71) GLAXO GROUP LIMITED, Greenford, GB

(72) Looker Brian Edgar, Lunniss Christopher James, Redgrave Alison

(54) **Związki typu kwasów karboksylowych do stosowania jako środki powierzchniowo czynne**

(57) Wynalazek dotyczy związków o wzorze (I), w którym x oznacza 0 lub 1, y oznacza 0 lub 1, R^1 i R^2 niezależnie oznaczają $-C_{1-9}$-alkileno-C_{1-6}-fluoroalkil, przy czym fluoroalkil zawiera co najmniej 1 atom fluoru i nie więcej niż 3 kolejne perfluorowane atomy węgla, a R^1 i/lub R^2 ewentualnie zawierają w łańcuchu ugrupowanie eterowe, oraz ich soli i solwatów, sposobów ich wytwarzania, zastosowania tych związków do wytwarzania farmaceutycznych preparatów aerozolowych i tych preparatów.

(12 zastrzeżeń)

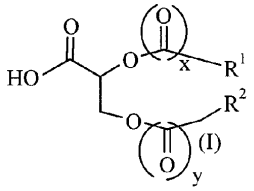

A1 (21) 371892 (22) 2003 04 03 7(51) C07C 69/74
C07C 69/75
C07D 321/12
A61K 31/215
A61P 37/00

(31) 02 10217314 (32) 2002 04 18 (33) DE

(86) 2003 04 03 PCT/EP03/03498

(87) 2003 10 23 WO03/87174 PCT Gazette nr 43/03

(71) FUMAPHARM AG, Lucerna, CH

(72) Joshi Rajendra Kumar, Strebel Hans-Peter

(54) **Karbocykliczne i oksakarbocykliczne oligomery kwasu fumarowego**

(57) Przedmiotem wynalazku są karbocykliczne lub oksakarbocykliczne oligomery złożone z 2 do 10 jednostek pochodnych kwasu fumarowego i/lub jego estrów i/lub amidów, a także zastosowanie tych oligomerów do wytwarzania preparatu farmaceutycznego i preparatów farmaceutycznych zawierających wymienione związki.

(26 zastrzeżeń)

A1 (21) 372307 (22) 2003 03 18 7(51) C07C 211/35
C07C 211/37
C07D 209/04
C07D 333/46
A61P 25/24
A61P 25/28

(31) 02 10213051 (32) 2002 03 23 (33) DE

(86) 2003 03 18 PCT/EP03/02812

(87) 2003 10 02 WO03/080557 PCT Gazette nr 40/03

(71) GRUNENTHAL GMBH, Akwizgran, DE

(72) Sundermann Bernd, Hennies Hagen-Heinrich, Englberger Werner, Kogel Babette-Yvonne

(54) **Podstawione 4-aminocykloheksanole**

(57) Wynalazek dotyczy podstawionych 4-aminocykloheksanoli, sposobu ich wytwarzania, środka leczniczego zawierającego te związki, oraz zastosowania podstawionych 4-aminocykloheksanoli do wytwarzania środków leczniczych do leczenia różnych wskazań, zwłaszcza do zwalczania bólu.

(32 zastrzeżenia)

A1 (21) 372137 (22) 2001 12 13 7(51) C07C 211/42

(86) 2001 12 13 PCT/US01/47546

(87) 2003 06 26 WO03/51818 PCT Gazette nr 26/03

(71) TEVA PHARMACEUTICAL INDUSTRIES LTD., Petah Tiqva, IL

(72) Schwartz Eduard, Nidam Tamar, Liberman Anita, Mendelovici Marioara, Aronhime Judith, Singer Claude, Valdman Evgeni

(54) **Nowa polimorficzna postać chlorowodorku sertraliny, zawierające ją kompozycje farmaceutyczne oraz nowe sposoby wytwarzania polimorficznych i bezpostaciowej postaci chlorowodorku sertraliny**

(57) Ujawniono nowe sposoby wytwarzania Postaci II, III, V, VI, VII, VIII, IX i X, jak również nowej Postaci II, chlorowodorku sertraliny. Zgodnie z wynalazkiem, Postać II chlorowodorku sertraliny można wytworzyć bezpośrednio z sertraliny w postaci zasady lub z migdalanu sertraliny. Można ją również wytworzyć z solwatu i hydratu chlorowodorku sertraliny i krystalizować z nowych układów rozpuszczalników. Zgodnie z wynalazkiem Postać III chlorowodorku sertraliny można wytworzyć przez ogrzewanie Postaci V i VI chlorowodorku sertraliny. Postaci V i VI chlorowodorku sertraliny można wytworzyć z chlorowodorku sertraliny albo z sertraliny jako zasady przez krystalizację. Postać VII chlorowodorku sertraliny można wytworzyć przez zawieszenie polimorficznej postaci chlorku sertraliny w wodzie, a następnie przez przesączenie. Postaci VIII i IX chlorowodorku sertraliny można

wytworzyć przez zawieszenie sertraliny jako zasady w wodzie, a następnie zakwaszenie i przesączenie. Postać X chlorowodorku sertraliny można wytworzyć przez zawieszenie chlorowodorku sertraliny w alkoholu benzylowym z ogrzewaniem, a następnie przesączenie. Ujawniono kompozycje farmaceutyczne zawierające Postaci II, III i V do X chlorowodorku sertraliny oraz sposoby leczenia, w których stosuje się takie kompozycje.

(54 zastrzeżenia)

A1 (21) 372117 (22) 2003 05 22 7(51) C07C 275/54
A61K 31/17
A61P 3/10

(31) 02 10225635 (32) 2002 06 07 (33) DE
(86) 2003 05 22 PCT/EP03/05355
(87) 2003 12 18 WO03/104188 PCT Gazette nr 51/03

(71) AVENTIS PHARMA DEUTSCHLAND GMBH, Frankfurt nad Menem, DE

(72) Schoenafinger Karl, DE; Defossa Elisabeth, DE; Kadereit Dieter, DE; Von Roedern Erich, DE; Klabunde Thomas, DE; Burger Hans-Joerg, US; Herling Andreas, DE; Wendt Karl-Ulrich, DE

(54) **Pochodne kwasu N-benzoiloureidocy namonowego, sposób ich wytwarzania i ich zastosowanie**

(57) Wynalazek dotyczy pochodnych kwasu N-benzoiloureidocynamonowego o wzorze (I), w którym symbole R1 – R11 mają znaczenie podane w zastrzeżeniach, jak również ich fizjologicznie tolerowanych soli i sposobu wytwarzania tych związków. Związki te nadają się do stosowania, na przykład, jako leki przeciwcukrzycowe.

(10 zastrzeżeń)

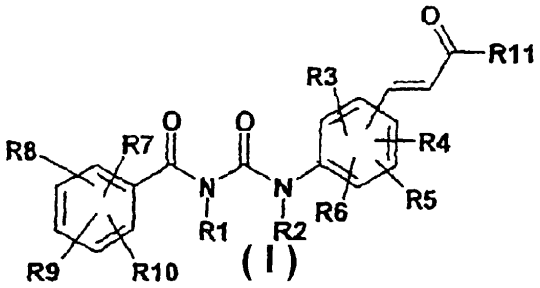

A1 (21) 371933 (22) 2002 11 12 7(51) C07C 311/37
C07C 217/82
C07C 233/43
C07D 239/46
A61K 31/136
A61P 11/00

(31) 01 60338194 (32) 2001 11 13 (33) US
01 60343771 2001 12 28 US
(86) 2002 11 12 PCT/US02/36237
(87) 2003 05 22 WO03/42164 PCT Gazette nr 21/03

(71) THERAVANCE, INC, South San Francisco, US

(72) Moran Edmund J., CA; Jacobsen John R., US; Leadbetter Michael R., US; Nodwell Matthew B., CA; Trapp Sean G., US; Aggen James, US; Church Timothy J., US

(54) **Związki aryloanilinowe agonistyczne względem receptora 2 adrenergicznego**

(57) Przedmiotem wynalazku są nowe związki agonistyczne względem receptora β_2 adrenergicznego, przedstawione wzorem (I): w którym R^1-R^{13} i w mają wartości takie jak opisane w opisie wynalazku. Przedmiotem wynalazku są również kompozycje farmaceutyczne zawierające takie związki, sposoby stosowania takich związków do leczenia chorób związanych z aktywnością receptora β_2 adrenergicznego i sposoby oraz związki pośrednie użyteczne do wytwarzania takich związków.

(43 zastrzeżenia)

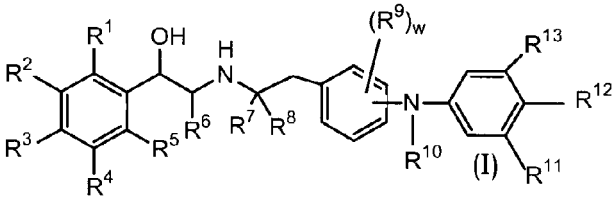

A1 (21) 372296 (22) 2003 02 12 7(51) C07C 317/24
C07C 323/22
C07C 317/44
C07D 231/18
A01N 41/10

(31) 02 10206792 (32) 2002 02 19 (33) DE
(86) 2003 02 12 PCT/EP03/01365
(87) 2003 08 28 WO03/070696 PCT Gazette nr 35/03

(71) BAYER CROPSCIENCE AG, Monheim, DE

(72) Schwarz Hans-Georg, Drewes Mark-Wilhelm, Dahmen Peter, Feucht Dieter, Pontzen Rolf, Schmitt Monika

(54) **Podstawione aryloketony**

(57) Wynalazek dotyczy nowych podstawionych aryloketonów o wzorze I, w którym Z, X, R i n mają znaczenia wymienione w opisie, dalej sposobu ich wytwarzania i zastosowania ich jako środków do traktowania roślin. Poza tym wynalazek dotyczy półproduktów do wytwarzania związków o wzorze I.

(12 zastrzeżeń)

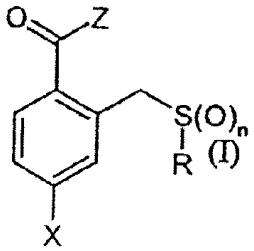

A1 (21) 372054 (22) 2003 06 02 7(51) C07C 317/46
A61K 31/155
A61P 9/10

(31) 02 10226462 (32) 2002 06 13 (33) DE
(86) 2003 06 02 PCT/EP03/05738
(87) 2003 12 24 WO03/106410 PCT Gazette nr 52/03

(71) AVENTIS PHARMA DEUTSCHLAND GMBH, Frankfurt nad Menem, DE

(72) Kleemann Heinz-Werner

(54) **Fluorowane cykloalkilowe pochodne benzoiloguanidyny i ich zastosowanie jako leku**

(57) Fluorowane cykloalkilowe pochodne benzoiloguanidyny o wzorze (I) nadają się jako leki przeciwarytmiczne ze składnikiem ochronnym dla profilaktyki przed zawałem mięśnia sercowego i do leczenia zawału mięśnia sercowego oraz dusznicy bolesnej. Hamują one także w sposób zapobiegający patofizjologicznym przebiegom powstawanie szkód wywołanych niedokrwieniem,

w szczególności rozwijanie się arytmii serca i niewydolności serca spowodowanych niedokrwieniem.

(14 zastrzeżeń)

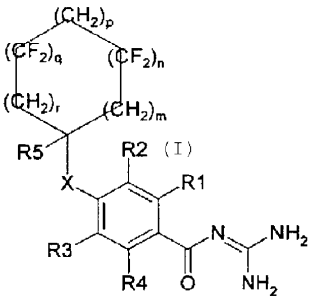

A1 (21) 371980 (22) 2003 05 27 7(51) C07C 391/02
A61K 31/192
A61P 17/00

(31) 02 0206851 (32) 2002 06 04 (33) FR
02 60387447 2002 06 11 US

(86) 2003 05 27 PCT/EP03/05555

(87) 2003 12 11 WO03/101945 PCT Gazette nr 50/03

(71) GALDERMA RESEARCH & DEVELOPMENT, S.N.C., Valbonne Sophia Antipolis, FR

(72) Biadatti Thibaud, Collette Pascal

(54) **Ligandy, będące inhibitorami receptorów RAR**

(57) Przedmiotem wynalazku są nowe ligandy, będące inhibitorami receptorów RAR, sposób ich wytwarzania i ich zastosowanie w medycynie u ludzi i w kosmetyce. Wynalazek dotyczy nowych związków bicyklicznych, odpowiadających poniższemu ogólnemu wzorowi (I); oraz sposobu ich wytwarzania i ich zastosowania w kompozycjach farmaceutycznych przeznaczonych do użytku w medycynie u ludzi lub w weterynarii, albo ewentualnie w kompozycjach kosmetycznych.

(28 zastrzeżeń)

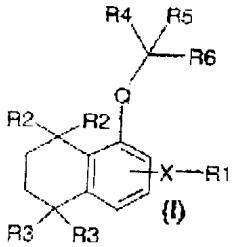

A1 (21) 372084 (22) 2003 03 04 7(51) C07D 207/27
C07D 409/06
C07D 417/06
C07D 417/12
A61K 31/4015
A61K 31/427

(31) 02 58487 (32) 2002 03 05 (33) JP
2002-216567 2003 01 22 JP
03 13447 2003 01 22 JP

(86) 2003 03 04 PCT/JP03/02478

(87) 2003 09 12 WO03/074483 PCT Gazette nr 37/06

(71) ONO PHARMACEUTICAL CO., LTD., Osaka, JP

(72) Tani Kousuke, Kobayashi Kaoru, Maruyama Toru, Kambe Tohru, Ogawa Mikio, Shiroya Tsutomu

(54) **Związek pochodnej 8-azaprostaglandyny i środek zawierający ten związek jako składnik aktywny**

(57) 8-Azaprostaglandyna przedstawiona poniższym wzorem ogólnym (I), jej farmaceutycznie dopuszczalne sole lub klatraty cyklodekstrynowe tegoż (I) w którym każdy symbol jest określony w opisie. Z powodu silnego wiązania do podtypu EP_2 receptora PGE, związki przedstawione wzorem ogólnym (I) są użyteczne w zapobieganiu i/lub leczeniu chorób immunologicznych, chorób alergicznych, śmierci komórek nerwowych, nieregularnego miesiączkowania, przedwczesnego porodu, niewłaściwego porodu, łysienia, neuropatii siatkówki takiej jak jaskra, zaburzenia erekcji, zapalenia stawów, urazu płuc, zwłóknienia płuc, rozedmy płuc, zapalenia oskrzeli, przewlekłej choroby obturacyjnej płuc, uszkodzenia wątroby, ostrego zapalenia wątroby, marskości wątroby, wstrząsu, zapalenia nerek, niewydolności nerek, chorób układu krążenia, zespołu układowej odpowiedzi zapalnej, posocznicy, zespołu hemofagowego, zespołu aktywacji makrofagowej, choroby Stilla, choroby Kawasaki, oparzenia, ziarniaka układowego, wrzodziejącego zapalenia okrężnicy, choroby Crohna, hipercytokinemii przy dializie, niewydolności wielonarządowej, choroby kości i tym podobnych.

(20 zastrzeżeń)

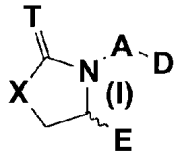

A1 (21) 372303 (22) 2003 02 19 7(51) C07D 207/327

(31) 02 60357181 (32) 2002 02 15 (33) US
02 60425325 2002 11 12 US

(86) 2003 02 19 PCT/US03/05384

(87) 2003 08 28 WO03/070702 PCT Gazette nr 35/03

(71) TEVA PHARMACEUTICAL INDUSTRIES LTD., Petah Tiqva, IL

(72) Tessler Limor, Aronhime Judith, Lifshitz-Liron Revital, Maidan-Hanoch Dalia, Hasson Nir

(54) **Nowe krystaliczne postaci soli hemi-wapniowej atorwastatyny i sposoby ich wytwarzania oraz nowe sposoby wytwarzania postaci I, VIII i IX soli hemi-wapniowej atorwastatyny**

(57) Przedmiotem niniejszego wynalazku są nowe postacie krystaliczne atorwastatyny oznaczone jako postacie IXa, XIV, XVI i XVII i nowe sposoby ich wytwarzania, oraz sposoby wytwarzania postaci krystalicznych I, XIII i IX soli półwapniowej atorwastatyny.

(46 zastrzeżeń)

A1 (21) 372125 (22) 2002 07 18 7(51) C07D 209/08
C07D 405/04
C07D 409/04
C07D 401/04
C07D 403/04
C07D 417/04
C07D 413/04
C07D 471/04
A61K 31/404
A61K 31/381
A61K 31/4402
A61K 31/437

(31) 01 60307674 (32) 2001 07 25 (33) US
01 60338061 2001 12 07 US

(86) 2002 07 18 PCT/CA02/01127
(87) 2003 02 06 WO03/10140 PCT Gazette nr 06/03

(71) BOEHRINGER INGELHEIM (CANADA) LTD., Laval, CA

(72) Beaulieu Pierre Louis, Fazal Gulrez, Kukolj George, Jolicoeur Eric, Gillard James, Poupart Marc-Andre, Rancourt Jean

(54) **Inhibitory wirusowej polimerazy**

(57) Przedmiotem wynalazku jest izomer, enancjomer, diastereizomer lub tautomer związku przedstawionego wzorem (I), w którym A oznacza O, S, NR^1, lub CR^1, gdzie R^1 określono w opisie, oznacza pojedyncze lub podwójne wiązanie; R^2 jest wybrany spośród: H, fluorowca, R^{21},OR^{21}, SR^{21}, $COOR^{21}$, $SO_2N(R^{22})_2$, $N(R^{22})_2$, $CON(R^{22})_2$, $NR^{22}C(O)R^{22}$ lub $NR^{22}C(O)NR^{22}$, gdzie R^{21} i każdy R^{22} określono w opisie; B oznacza NR^3 lub CR^3, z ograniczeniem, że jeden spośród A lub B oznacza CR^1 lub CR^3, gdzie R_3 określono w opisie; K oznacza N lub CR^4, gdzie R^4 określono w opisie; L oznacza N lub CR^5, gdzie R^5 ma takie samo znaczenie jak R^4 określone powyżej; M oznacza N lub CR^7, gdzie R^7 ma takie samo znaczenie jak R^4 określone powyżej; Y^1 oznacza O lub S; Z oznacza $N(R^{6a})R^b$ lub OR^6, gdzie R^{6a} oznacza H lub alkil lub $NR^{61}R^{62}$, gdzie R^{61} i R^{62} określono w opisie, jego sól lub pochodna, jako inhibitor polimerazy HCV NS^{5B}.

(42 zastrzeżenia)

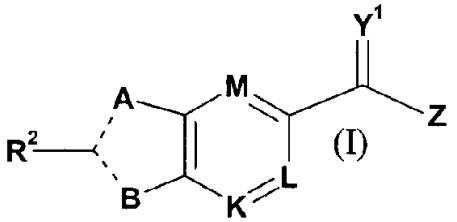

A1 (21) 372188 (22) 2003 05 20 7(51) C07D 209/46
C07C 279/20
C07C 277/08
A61K 31/4035
A61K 31/155

(31) 02 0206783 (32) 2002 06 03 (33) FR
(86) 2003 05 20 PCT/EP03/05279
(87) 2003 12 11 WO03/101450 PCT Gazette nr 50/03

(71) AVENTIS PHARMA DEUTSCHLAND GMBH, Frankfurt nad Menem, DE

(72) Kleemann Heinz-Werner, DE; Hofmeister Armin, DE; Carry Jean-Christophe, FR; Mignani Serge, FR; Bigot Antony, FR; Ronan Baptiste, FR

(54) **Pochodne N-((3-okso-2,3-dihydro-1H--izoindol-1-ilo)acetylo)-guanidyny jako inhibitory NHE-1 do leczenia zawału i dusznicy bolesnej**

(57) Pochodne izoindolonu, sposób ich wytwarzania i związki pośrednie stosowane w tym procesie, ich zastosowanie jako leków i kompozycje farmaceutyczne zawierające te związki. Niniejszy wynalazek dotyczy nowych pochodnych izoindolonu o wzorze (I), w którym R1 do R6 mają znaczenia podane w zastrzeżeniach. Związki według wynalazku są odpowiednie jako leki przeciwarymiczne ze składnikiem chroniącym serce, do profilaktyki przed zawałem mięśnia sercowego i do leczenia zawału oraz do leczenia dusznicy bolesnej. Hamują one także w ochronny sposób patofizjologiczne procesy związane z rozwojem uszkodzeń spowodowanych niedokrwieniem, w szczególności powstawaniu arytmii serca i niedomogi serca, spowodowanych niedokrwieniem.

(22 zastrzeżenia)

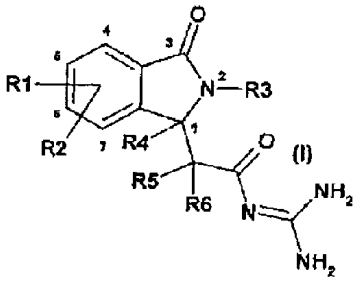

A1 (21) 364303 (22) 2003 12 31 7(51) C07D 211/06
A61K 31/445
A61P 3/10

(71) Instytut Farmaceutyczny, Warszawa

(72) Cybulski Jacek, Balicki Roman, Achmatowicz Osman, Szechner Barbara, Szelejewski Wiesław, Krajewski Krzysztof, Cybulski Marcin, Mazgajska Maria, Krzywda Jerzy, Maciejewski Grzegorz, Magiełka Stanisław, Eksanow Kamil

(54) **Sposób otrzymywania kwasu 4-{N-[(1S)-3-metylo-1-(2-piperydynofenylo)--1-butylo]aminokarbonylometylo}--2-etoksybenzoesowego**

(57) Sposób wytwarzania kwasu 4-{N-[(1S)-3-metylo-1-(2--piperydynofenylo)-1-butylo]aminokarbonylometylo}-2-etoksybenzoesowego polega na reakcji pochodnej kwasu 3 -etoksy-fenylooctowego o wzorze 2, w którym R_1 oznacza zabezpieczającą grupę alkilową C_1-C_3 lub arylową z diastereoizomerycznie czystą (S,S')-aminą o wzorze ogólnym 3, w którym R stanowi chiralną grupę zabezpieczającą o konfiguracji S, następnie usunięciu z otrzymanego amidu o wzorze 4, w którym R i R_1 mają znaczenie jak we wzorach 2 i 3, grup zabezpieczających i ewentualnej krystalizacji otrzymanego kwasu o wzorze 4, w którym R i R_1 stanowią wodór, w celu uzyskania odpowiedniej odmiany krystalicznej repaglinidu. Wynalazek obejmuje ponadto nowe związki pośrednie o wzorze 4, w którym R stanowi H lub chiralną grupę zabezpieczającą o konfiguracji S, a R_1 stanowi wodór lub grupę zabezpieczającą alkilową C_1-C_3 lub arylową, przy czym R i R_1 nie stanowią jednocześnie atomu wodoru.

(13 zastrzeżeń)

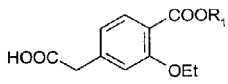

2

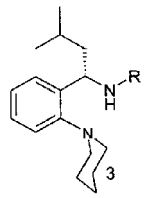

3

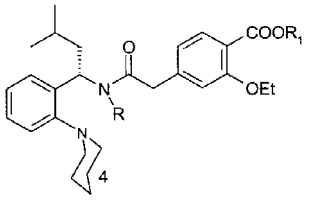

4

A1 (21) 372197 (22) 2003 01 30 7(51) C07D 211/22
C07D 211/42
C07D 211/46
A61K 31/4465
A61P 7/02

(31) 02 02002009 (32) 2002 02 06 (33) EP

(86) 2003 01 30 PCT/EP03/00937
(87) 2003 08 14 WO03/066588 PCT Gazette nr 33/03

(71) F. HOFFMANN-LA ROCHE AG, Bazylea, CH

(72) Alig Leo, Groebke-Zbinden Katrin, Obst Ulrike

(54) **Rozpuszczalne w wodzie pochodne fenyloglicyny**

(57) Wynalazek dotyczy nowych rozpuszczalnych w wodzie pochodnych N-(4-karbamimidoilofenylo)glicyny o wzorze (I), w którym R^1-R^4 i n mają znaczenie podane w opisie i zastrzeżeniach patentowych, oraz ich fizjologicznie dopuszczalnych soli. Związki te hamują powstawanie czynników krzepliwości krwi Xa, IXa i trombiny, wywołane przez czynnik VIIa i czynnik tkankowy oraz mogą być stosowane jako leki.

(23 zastrzeżenia)

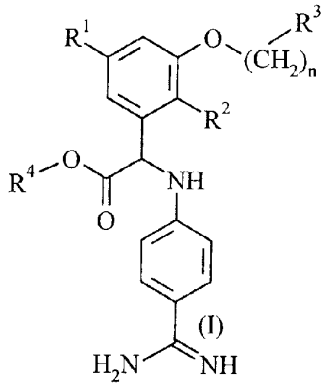

A1 (21) 372089 (22) 2002 02 20 7(51) C07D 213/38
C07C 233/78
C07C 211/27
C07D 295/12
A61K 31/4406
A61K 31/137
A61K 31/165
A61P 29/00
A61P 23/00
A61P 1/12

(31) 01 10108307 (32) 2001 02 21 (33) DE
(86) 2002 02 20 PCT/EP02/01765
(87) 2002 08 29 WO02/66432 PCT Gazette nr 35/02

(71) GRUNENTHAL GMBH, Akwizgran, DE

(72) Sundermann Bernd, Buschmann Helmut, Kogel Babette-Yvonne, Merla Beartix, Risch Nikolaus

(54) **Podstawione pochodne propano-1,3-diaminy i ich farmaceutyczne zastosowanie**

(57) Wynalazek dotyczy podstawionych pochodnych propano-1,3-diaminy o ogólnym wzorze (I), sposobu ich wytwarzania, zawierających je środków leczniczych i preparatów farmaceutycznych oraz stosowania tych związków do wytwarzania środków leczniczych dla profilaktyki i/lub zwalczania bólu, nietrzymania moczu, świądu, szumu w uszach i/lub biegunki.

(25 zastrzeżeń)

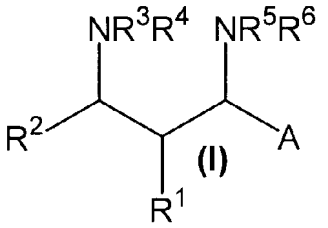

A1 (21) 371943 (22) 2003 02 14 7(51) C07D 213/69
C07D 401/06
C07D 409/06
C07D 213/70
C07D 213/64
C07D 213/74
C07D 405/06
C07D 409/14
C07D 213/84
C07D 401/10
C07D 405/12
C07D 401/12
C07D 213/75
C07D 401/14
C07D 213/79
C07D 401/04
C07D 405/04
C07D 413/10
A61K 31/4412
C07D 215/22
C07D 405/14
C07D 213/85

(31) 02 60357029 (32) 2002 02 14 (33) US
02 60436915 2002 12 30 US
(86) 2003 02 14 PCT/US03/04634
(87) 2003 08 21 WO03/68230 PCT Gazette nr 34/03

(71) PHARMACIA CORPORATION, Chesterfield, US

(72) Devadas Balekudru, Walker John, Selness Shaun R., Boehm Terri L., Durley Richard C., Devraj Rajesh, Hickory Brian S., Rucker Paul V., Jerome Kevin D., Madsen Heather M., Alvira Edgardo, Promo Michele A., Blevis-Bal Radhika M., Marrufo Laura D., Hitchcock Jeff, Owen Thomas, Naing Win, Xing Li, Shieh Huey S., Sambandam Aruna, Liu Shuang, Scott Ian L., McGee Kevin F.

(54) **Podstawione pirydynony jako modulatory kinazy p38 MAP**

(57) Wynalazek dotyczy związków o wzorze (I) oraz ich farmaceutycznie dopuszczalnych soli, gdzie R_1, R_2, R_3, R_4 i R_5 mają znaczenie zdefiniowane w opisie. Związki te są użyteczne w leczeniu chorób i stanów spowodowanych lub zaostrzonych przez nieregulowaną aktywność kinazy p38 MAP i/lub TNF. Ponadto wynalazek dotyczy środków farmaceutycznych zawierających te związki, sposobów wytwarzania tych związków oraz sposobów leczenia z użyciem tych związków.

(70 zastrzeżeń)

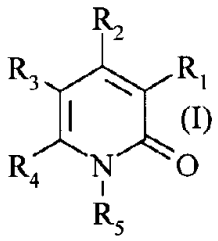

A1 (21) 371982 (22) 2003 01 20 7(51) C07D 213/71
C07D 213/89
A61K 31/44

(31) 02 60353748 (32) 2002 01 31 (33) US
(86) 2003 01 20 PCT/IB03/00121

(87) 2003 08 07 WO03/64391 PCT Gazette nr 32/03

(71) PFIZER PRODUCTS INC., Groton, US

(72) Cameron Kimberly O'Keefe, Johnson Kim Ann, Lefker Bruce Allen, Prakash Chandra Aggarwal

(54) **Metabolity kwasu (3-{[4-t-butylobenzylo)--(pirydyno-3-sulfonylo)amino]metylo}-fenoksy)octowego**

(57) Wynalazek dotyczy metabolitów kwasu (3-{[4-t-butylobenzylo)-(pirydyno-3-sulfonylo)amino]metylo}fenoksy)octowego.

(8 zastrzeżeń)

A1 (21) 372226 (22) 2003 01 27 7(51) C07D 213/82
C07D 213/81
A61K 31/44
A61P 25/28

(31) 02 02001969 (32) 2002 02 04 (33) EP

(86) 2003 01 27 PCT/EP03/00769

(87) 2003 08 14 WO03/066596 PCT Gazette nr 33/03

(71) F. HOFFMANN-LA ROCHE AG, Bazylea, CH

(72) Cesura Andrea, Rodriguez Sarmiento Rosa Maria, Thomas Andrew William, Wyler Rene

(54) **Pochodne pirydynoamidu jako inhibitory monoaminooksydazy (MAO-B)**

(57) Wynalazek dotyczy pochodnych pirydynoamidu o ogólnym wzorze (I), w którym jeden z X lub Y oznacza -N=, a drugi oznacza $-CR^7=$, a R^1 – R^7 mają znaczenie podane w opisie. Wynalazek ponadto dotyczy leków zawierających te związki, sposobu wytwarzania tych związków oraz ich zastosowania do wytwarzania leków do leczenia lub profilaktyki chorób, w których mogą być korzystne inhibitory MAO-B. Do tych chorób należą choroby neurologiczne, takie jak choroba Alzheimera, choroba Parkinsona i depresja.

(19 zastrzeżeń)

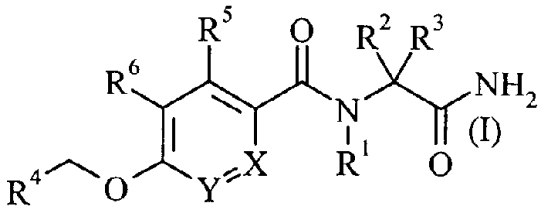

A1 (21) 364304 (22) 2003 12 31 7(51) C07D 215/233

(71) Instytut Farmaceutyczny, Warszawa; Zakłady Farmaceutyczne POLHARMA S.A., Starogard Gdański

(72) Kaczmarek Łukasz, Badowska-Rosłonek Katarzyna, Glice Magdalena, Szelejewski Wiesław

(54) **Sposób wytwarzania estrów kwasów chinolonokarboksylowych**

(57) Sposób wytwarzania estrów kwasów chinolonokarboksylowych o wzorze 1, w którym R_1 oznacza atom wodoru, grupę alkilową, alkoksylową, atom chlorowca, grupę nitrową lub cyjanową, R_2 i R_3 oznaczają atom chlorowca, R_4 oznacza atom wodoru, chlorowca lub grupę nitrową, R_5 grupę alkilową, zaś R_6 grupę alkilową, cykloalkilową lub fenylową ewentualnie podstawioną atomem chlorowca, polega na tym, że cyklizację estrów aminoakrylowych o wzorze 6, w którym X stanowi atom chlorowca, a pozostałe podstawniki mają znaczenie jak dla wzoru 1, prowadzi się w układzie woda - rozpuszczalnik nie mieszający się z wodą w obecności zasady i katalizatora przeniesienia fazowego. Estry kwasów chinolonokarboksylowych stanowią związki pośrednie do wytwarzania antybiotyków chinolonowych.

(8 zastrzeżeń)

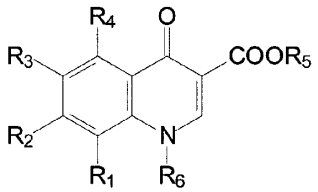

Wzór 1

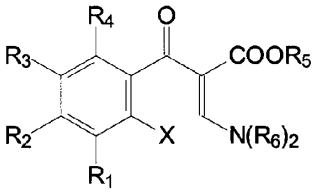

Wzór 6

A1 (21) 372335 (22) 2003 02 25 7(51) C07D 221/16
C07D 401/04
C07D 401/12
C07D 405/14
C07D 409/14
C07D 417/14
C07D 521/00
A61K 31/47
A61K 31/50
A61K 31/444
A61K 31/445
A61K 31/495
A61K 31/496
A61K 31/505
A61P 35/00

(31) 02 085896 (32) 2002 02 27 (33) US
02 325896 2002 12 19 US

(86) 2003 02 25 PCT/US03/05479

(87) 2003 09 04 WO03/072549 PCT Gazette nr 36/03

(71) SCHERING CORPORATION, Kenilnorth, US; PHARMACOPEIA DRUG DISCOVERY, INC., Cranbury, US

(72) Zhu Hugh Y., US; Njoroge F. George, US; Cooper Alan B., US; Guzi Timothy J., US; Rane Dinanath F., US; Minor Keith P., US; Doll Ronald J., US; Girijavallabhan Viyyoor Moopil, US; Santhanam Bama, US; Pinto Patrick A., US; Vibulbhan Bancha, US; Keertikar Kartik M., US; Alvarez Carmen S., US; Baldwin John J., US; Li Ge, CN; Huang Chia-Yu, US; James Ray A., US; Bishop W. Robert, US; Wang James J-S, US; Desai Jagdish A., US

(54) **Inhibitory transferazy farnezyloproteinowej jako środki przeciwnowotworowe**

(57) Przedstawiono nowe tricykliczne związki o wzorze (1.0), i ich farmaceutycznie dopuszczalne sole lub solwaty. Przedstawiono także farmaceutyczne kompozycje zawierające związki

o wzorze (1.0). Ujawniono też sposoby leczenia raka z użyciem związków o wzorze (1.0).

(136 zastrzeżeń)

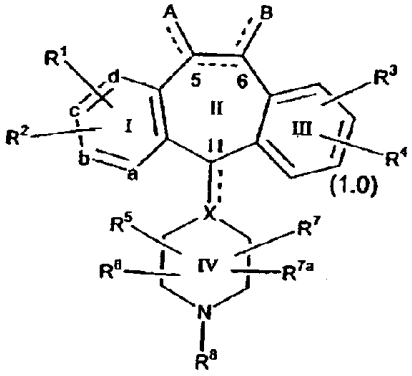

(1.0)

A1 (21) 372301 (22) 2003 02 06 7(51) C07D 231/14
A01N 43/56

(31) 02 10206794 (32) 2002 02 19 (33) DE
02 10215292 2002 04 08 DE

(86) 2003 02 06 PCT/EP03/01178

(87) 2003 08 28 WO03/070705 PCT Gazette nr 35/03

(71) BAYER CROPSCIENCE AKTIENGESELLSCHAFT, Monheim, DE

(72) Dunkel Ralf, Rieck Heiko, Elbe Hans-Ludwig, Wachendorff-Neumann Ulrike, Kuck Karl-Heinz

(54) **Dwupodstawione pirazolilokarboksyanilidy**

(57) Wynalazek dotyczy nowych pirazolilokarboksyanilidów o wzorze (I), w którym R, R^1, R^2 i R^3 mają znaczenia podane w opisie oraz szeregu sposobów wytwarzania tych związków i ich zastosowania do zwalczania niepożądanych drobnoustrojów. Wynalazek dotyczy także nowych związków pośrednich i ich wytwarzania.

(18 zastrzeżeń)

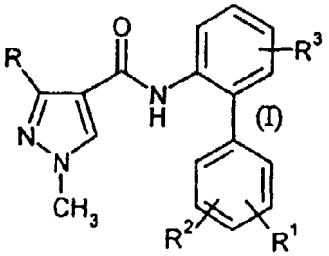

A1 (21) 371918 (22) 2003 05 12 7(51) C07D 237/04
C07D 401/12
A61K 31/50

(31) 02 10224888 (32) 2002 06 05 (33) DE

(86) 2003 05 12 PCT/EP03/04930

(87) 2003 12 18 WO03/104204 PCT Gazette nr 51/03

(71) MERCK PATENT GMBH, Darmstadt, DE

(72) Eggenweiler Hans-Michael, Wolf Michael

(54) **Pochodne pirydazyny**

(57) Przedmiotem wynalazku są pochodne pirydazyny o wzorze I, które działają jak inhibitory fosfodiesterazy IV i mają zastosowanie w leczeniu osteoporozy, nowotworów, kacheksji, miażdżycy, reumatoidalnego zapalenia stawów, stwardnienia rozsianego, cukrzycy, procesów zapalnych, alergii, astmy, chorób autoimmunogennych, chorób mięśnia sercowego i AIDS.

(26 zastrzeżeń)

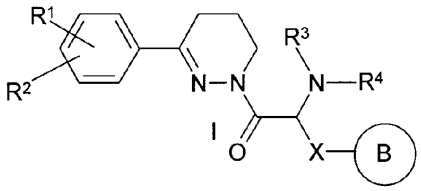

A1 (21) 371920 (22) 2003 05 16 7(51) C07D 237/04
C07D 401/12
A61K 31/50

(31) 02 10225574 (32) 2002 06 10 (33) DE

(86) 2003 05 16 PCT/EP03/05173

(87) 2003 12 18 WO03/104205 PCT Gazette nr 51/03

(71) MERCK PATENT GMBH, Darmstadt, DE

(72) Eggenweiler Hans-Michael, Beier Norbert, Schelling Pierre, Wolf Michael

(54) **Arylo-oksymy**

(57) Przedmiotem wynalazku są pochodne arylo-oksymów o wzorze I, w którym R^1, R^2 oznaczają niezależnie od siebie H, OH, OR^8, $-SR^8$, $-SOR^8$, $-SO_2R^8$ lub Hal, R^1 i R^2 łącznie oznaczają $-OCH_2O-$ lub $-OCH_2CH_2O-$, R^3 oznacza H, $A''R^7$, $COA''R^7$, $COOA''R^7$, $CONH_2$, $CONHA''R^7$, $CON(A''R^7)(A'''R^7)$, $CONR^{10}Het$, NH_2, $NHA''R^7$, $N(A''R^7)(A'''R^7)$, $NCOA''R^7$ lub $NCOOA''R^7$, B oznacza izocykliczny lub heterocykliczny rodnik aromatyczny, który może być niepodstawiony lub podstawiony jedno-, dwu- lub trzykrotnie przez R^4, R^5 i/lub R^6, X oznacza grupę alkilenową posiadającą od 1 do 10 atomów C lub grupę alkenylenową zawierającą od 2 do 8 atomów C, w których jedna, dwie lub trzy grupy CH mogą być zastąpione przez O, S, SO, SO_2, NH lub $NA''R^7$, 1-7 atomów H może być zastąpione przez F i/lub Cl, R^4, R^5, R^6 oznaczają niezależnie od siebie H, $A''R^7$, OH, $OA''R^7$, NO_2, NH_2, $NHA''R^7$, $N(A''R^7)(A'''R^7)$, $NHCOA''R^7$, $NHCOOA''R^7$, $NHCONH_2$, $NHCONHA''R^7$, $NHCON(A''R^7)(A'''R^7)$, Hal, COOH, $COOA''R^7$, $CONH_2$, $CONHA''R^7$, $CON(A''R^7)(A'''R^7)$, wzór A, wzór B, wzór C lub wzór D, R^7 oznacza H, COOH, COOA, $CONH_2$, CONHA, CONAA', NH_2, NHA, NAA', NCOA, NCOOA, OH lub OA, R^8 oznacza A, grupę cykloalkilową zawierającą od 3 do 7 atomów C, grupę alkilenocykloalkilową zawierającą od 4 do 8 atomów C lub grupę alkenylową zawierającą od 2 do 8 atomów C, R^9 oznacza grupę alkilową zawierającą od 1 do 10 atomów C, grupę cykloalkilową zawierającą od 3 do 7 atomów C, grupę alkilenocykloalkilową zawierającą od 4 do 8 atomów C lub grupę alkenylową zawierającą od 2 do 8 atomów C, w których jedna, dwie lub trzy grupy CH_2 mogą być zastąpione przez O, S, SO, SO_2, NH, NMe, NEt i/lub przez grupy –CH=CH-, 1-7 atomów H może być zastąpionych przez F i/lub Cl i/lub 1 atom H może być zastąpiony przez R^7, Y oznacza alkilenową zawierającą od 1 do 10 atomów C lub grupę alkenylenową zawierającą od 2 do 8 atomów C, w których jedna, dwie lub trzy grupy CH_2 mogą być zastąpione przez O, S, SO, SO_2, NH lub NR^9 i/lub 1-7 atomów H może być zastąpionych przez F i/lub Cl, A, A' oznacza niezależnie od siebie grupę alkilową zawierającą od 1 do 10 atomów C lub grupę alkenylową zawierającą od 2 do 8 atomów C, w których jedna, dwie lub trzy grupy CH_2 mogą być zastąpione przez O, S, SO, SO_2, NH lub NR^9 i/lub 1-7 atomów H może być zastąpionych przez F i/lub Cl, lub oznacza grupę arylową lub Het, A i A' łącznie oznaczają łańcuch alkilenowy zawierający od 2 do 7 atomów C, w którym jedna, dwie lub trzy grupy CH_2 mogą być zastąpione przez O, S, SO, SO_2, NH, NR^9, $NCOR^9$ lub $NCOOR^9$, A'', A''' niezależnie od siebie nie występują lub oznaczają grupy alkilenowe zawierające od 1 do 10 atomów C, grupy alkenylenowe zawierające od 2 do 8 atomów C lub grupy cykloalkilenowe zawierające od 3 do 7 atomów C, w których jedna, dwie lub trzy grupy CH_2 mogą być zastąpione przez O, S, SO, SO_2, NH lub NR^9 i/lub 1-7 atomów H może być zastąpione przez F i/lub Cl, A'' i A''' razem oznaczają łańcuch alkilenowy zawierający od 2 do 7 atomów C, w którym jedna, dwie lub trzy grupy CH_2 mogą być zastąpione przez O, S, SO, SO_2, NH, NR^9, $NCOR^9$ lub $NCOOR^9$, Aryl oznacza grupę fenylową, naftylową, fluorenylową lub bifenylową niepodstawioną lub podstawioną jedno-, dwu- lub trzykrotnie przez Hal, R^{11}, OR^{10}, $N(R^{10})_2$, NO_2, CN,

$COOR^{10}$, $CON(R^{10})_2$, $NR^{10}COR^{10}$, $NR^{10}CON(R^{10})_2$, $NR^{10}SO_2A$, COR^{10}, $SO_2N(R^{10})_2$, $S(O)_mR^{11}$, R^{10} oznacza H lub grupę alkilową zawierającą od 1 do 6 atomów C, R^{11} oznacza grupę alkilową zawierającą od 1 do 6 atomów C, Het oznacza jedno- lub dwurdzeniowy nasycony, nienasycony lub aromatyczny pierścień heterocykliczny zawierający od 1 do 2 atomów N, O i/lub S, który może być niepodstawiony lub podstawiony jedno- lub dwukrotnie przez resztę kwasu węglowego, Hal, R^{11}, OR^{10}, $N(R^{10})_2$, NO_2, CN, $COOR^{10}$, $CON(R^{10})_2$, $NR^{10}COR^{10}$, $NR^{10}CON(R^{10})_2$, $NR^{10}SO_2R^{11}$, COR^{10}, SO_2NR^{10} i/lub $S(O)_mR^{11}$, Hal oznacza F, Cl, Br lub I, m oznacza 0, 1 lub 2, oraz ich farmaceutycznie użyteczne pochodne, solwaty oraz stereoizomery i izomery E/Z, w tym ich mieszaniny w dowolnym stosunku. Związki te działają jak inhibitory fosfodiesterazy IV i mają zastosowanie w terapii osteoporozy, nowotworów, kacheksji, miażdżycy, reumatoidalnego zapalenia stawów, stwardnienia rozsianego, cukrzycy, procesów zapalnych, alergii, astmy, chorób autoimmunogenych, chorób mięśnia sercowego i AIDS.

(26 zastrzeżeń)

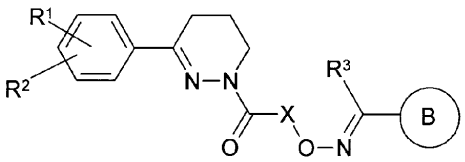

Wzór I

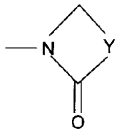

Wzór A

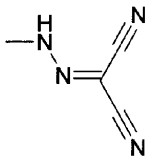

Wzór B

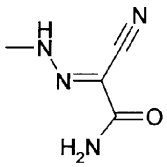

Wzór C

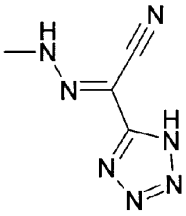

Wzór D

A1 (21) 372171 (22) 2003 02 18 7(51) C07D 237/32
C07D 401/06
C07D 401/12
A61K 31/501
A61P 3/10

(31) 02 42259 (32) 2002 02 19 (33) JP
02 199673 2002 07 09 JP

(86) 2003 02 18 PCT/JP03/01694

(87) 2003 08 28 WO03/070707 PCT Gazette nr 35/03

(71) ONO PHARMACEUTICAL CO., LTD., Osaka, JP

(72) Seko Takuya, Takeuchi Jun, Takahashi Shinya, Kamanaka Yoshihisa, Kamoshima Wataru

(54) **Związki pochodne skondensowanej pirydazyny i leki zawierające je jako substancję czynną**

(57) Związki pochodne skondensowanej pirydazyny o ogólnym wzorze (I), (w którym każdy symbol ma takie samo znaczenie jak podano w opisie) i farmaceutycznie dopuszczalne ich sole, z powodu hamowania poli(ADP-ribozo)polimerazy, są użyteczne jako środki zapobiegawcze i/lub środki lecznicze w różnych chorobach niedokrwiennych (w mózgu, w rdzeniu kręgowym, sercu, przewodzie pokarmowym, mięśniu szkieletowym, siatkówce i tak dalej), w chorobach zapalnych (zapalenie jelita, rozsiane stwardnienie mózgu, zapalenie stawów i tak dalej), chorobach neurodegeneratywnych (zaburzenie pozapiramidowe, choroba Alzheimera, dystrofia mięśni, zwężenie kanału lędźwiowo kręgowego i tak dalej), cukrzycy, wstrząsie, urazie termicznym, niewydolności nerek przeczulicy bólowej i tak dalej. Ponadto, te związki są użyteczne jako środki przeciw retrowirusom (HIV i tak dalej) i jako czynniki uczulające oraz środki immunosupresyjne w leczeniu raka.

(17 zastrzeżeń)

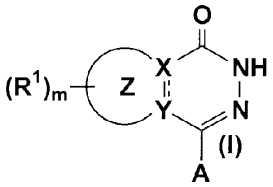

(I)

A1 (21) 372288 (22) 2003 02 24 7(51) C07D 261/20

(31) 02 60358916 (32) 2002 02 22 (33) US

(86) 2003 02 24 PCT/US03/05690

(87) 2003 09 04 WO03/072552 PCT Gazette nr 36/03

(71) TEVA PHARMACEUTICAL INDUSTRIES LTD., Petah Tiqva, IL

(72) Mendelovici Marioara, Gershon Neomi, Nidam Tamar, Pilarski Gideon, Sterinbaum Greta

(54) **Sposób wytwarzania chlorku benzoizoks azolometanosulfonylu i jego amidowanie z wytworzeniem zonisamidu**

(57) Niniejszy wynalazek dotyczy sposobu wytwarzania chlorku kwasu benzoizoksazolometanosulfonylowego (BOS-Cl) będącego półproduktem zonisamidu wytwarzanego przez chlorowanie sulfonianu benzoizoksazolilometanu. Wynalazek ujawnia także sposób wytwarzania zonisamidu przez aminowanie BOS-Cl. Bardziej szczegółowo, wynalazek dotyczy sposobu wytwarzania zonisamidu obejmującego etapy: a) chlorowania BOS; jego soli lub estrów, w rozpuszczalniku organicznym i/lub w obecności katalizatora z użyciem $SOCl_2$ i z wytworzeniem BOS-Cl; i b) aminowania BOS-Cl w obecności związku amoniaku wybranego z grupy składającej się z wody amoniakalnej w układzie dwufazowym, maskowanego amoniaku i suchego amoniaku z wytworzeniem zonisamidu.

(85 zastrzeżeń)

A1 (21) 372105 (22) 2002 11 14 7(51) C07D 271/06
C07D 271/10
A61K 31/4245

(31) 01 60332605 (32) 2001 11 14 (33) US
(86) 2002 11 14 PCT/US02/36396
(87) 2003 05 22 WO03/42197 PCT Gazette nr 21/03

(71) AVENTIS PHARMACEUTICALS INC., Bridgewater, US; AXYS PHARMACEUTICALS, INC, San Francisco, US

(72) Li Jiayao, CN; Aldous David J., US; Thurairatnam Sukanthini, GB

(54) **Nowe związki i kompozycje jako inhibitory katepsyny S**

(57) Przedmiotem wynalazku są nowe selektywne inhibitory katepsyny S, farmaceutycznie dopuszczalne sole i ich N-tlenki, ich zastosowanie jako środki terapeutyczne oraz sposoby ich wytwarzania. Wzór (I).

(23 zastrzeżenia)

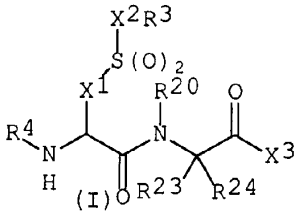

A1 (21) 372268 (22) 2003 02 20 7(51) C07D 271/06
C07D 285/08
C07D 413/04
A61K 31/4245
A61P 29/00

(31) 02 0204159 (32) 2002 02 22 (33) GB
(86) 2003 02 20 PCT/GB03/00741
(87) 2003 08 28 WO03/070711 PCT Gazette nr 35/03

(71) VERNALIS (OXFORD) LTD., Cambridge, GB; LABORATOIRES SERONO S.A., Aubonne, CH

(72) Ayscough Andrew Paul, GB; Davies Stephen John, GB; Pain Gilles, GB; Gillon Jean-Yves, FR

(54) **Inhibitory metaloproteinazy**

(57) Związki o wzorach (IA) lub (IB), w których W oznacza HO-(C=O)-, HONH(C=0)- lub H(C=O)N(OH)-; X oznacza -O- lub -S-; a R_1, R_2 i R_3 mają znaczenia jak podane w opisie i zastrzeżeniach, są inhibitorami metaloproteinaz macierzy, w szczególności MMP9 i/lub MMP12.

(39 zastrzeżeń)

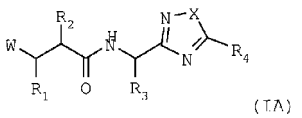

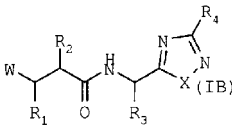

A1 (21) 372316 (22) 2002 06 27 7(51) C07D 277/04
A61K 31/395
A61P 3/10

(31) 02 60360909 (32) 2002 02 28 (33) US
(86) 2002 06 27 PCT/EP02/07124
(87) 2003 09 04 WO03/072556 PCT Gazette nr 36/03

(71) PROSIDION LIMITED, Oxford, GB

(72) Demuth Hans-Ulrich, Hoffmann Torsten, Heiser Ulrich

(54) **Inhibitory DPIV oparte na glutaminylu**

(57) Niniejszy wynalazek dostarcza związku o wzorze (I): w którym X = CH_2 lub S lub jego farmaceutycznie dopuszczalnej soli. Związki takie i ich odpowiednie farmaceutycznie dopuszczalne postaci soli addycyjnych z kwasami są użyteczne do leczenia chorób, w których pośredniczą enzymy DPIV lub podobne do DPIV, takich jak zapalenie stawów, otyłość, choroby układu odpornościowego i choroby autoimmunizacyjne, alloprzeszczep, rak, zaburzenia neuronalne i choroby skórne.

(8 zastrzeżeń)

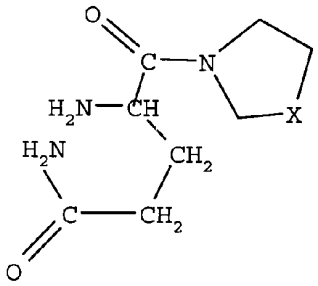

A1 (21) 372297 (22) 2002 04 09 7(51) C07D 277/28
C07D 417/04
A61K 31/426
A61P 43/00

(31) 01 0104943 (32) 2001 04 10 (33) FR
02 0201811 2002 02 14 FR
(86) 2002 04 09 PCT/FR02/01218
(87) 2002 10 24 WO02/83656 PCT Gazette nr 43/02

(71) SOCIETE DE CONSEILS DE RECHERCHES ET D'APPLICATIONS SCIENTIFIQUES (S.C.R.A.S.), Paryż, FR

(72) Harnett Jeremiah, Bigg Dennis, Liberatore Anne-Marie, Rolland Alain

(54) **Pochodne 5-członowych heterocykli, ich wytwarzanie i ich zastosowanie jako leków**

(57) Niniejszy wynalazek dotyczy pochodnych tiazolu, oksazolu lub imidazolu wykazujących co najmniej jedno spośród następujących działań farmakologicznych: hamowanie oksydaz monoaminowych (MAO); hamowanie peroksydacji lipidów; modulowanie kanałów sodowych. Związki według wynalazku obejmują, na przykład 2,6-di*tert*-butylo-4-{2-[2-(metylo-amino)etylo]-1,3-tiazol-4-ilo}fenol; 2-[4-(1,1'-bifenyl-4-ilo)-1*H*-imidazol-2-ilo]etylokarbaminian 4-metylopentylu. Ze względu na ich właściwości farmakologiczne, związki te mogą być stosowane do leczenia jednego z następujących zaburzeń lub chorób: choroby Parkinsona, demencji starczej, choroby Alzheimera, pląsawicy Huntingtona, stwardnienia zanikowego bocznego, schizofrenii, depresji, psychoz, migreny lub bólu, w szczególności bólu neuropatycznego.

(10 zastrzeżeń)

A1 (21) 372133 (22) 2002 03 08 7(51) C07D 307/77
C07D 307/81

(31) 264/DEL/2001 (32) 2001 03 09 (33) IN
(86) 2002 03 08 PCT/IB02/00690
(87) 2002 09 19 WO02/72565 PCT Gazette nr 38/02

(71) RANBAXY LABORATORIES LIMITED, New Delhi, IN

(72) Biswas Sujay, Sharma Tarun Kant, Kumar Yatendra, Sathyanarayana Swargam, Vijayaraghavan Bakthavathsalan

(54) **Sposób otrzymywania citalopramu**

(57) Wynalazek dotyczy ulepszonego i przemysłowo korzystnego sposobu otrzymywania citalopramu o wzorze I i jego farmaceutycznie dopuszczalnej soli addycyjnej z kwasem.

(12 zastrzeżeń)

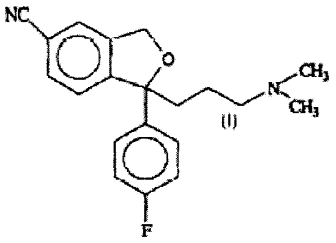

A1 (21) 372304 (22) 2002 08 29 7(51) C07D 307/88

(86) 2002 08 29 PCT/IN02/00178

(87) 2004 03 11 WO04/020426 PCT Gazette nr 10/04

(71) BIOCON LIMITED, Karnataka, IN

(72) Poornaprajna Acharya, Sreenilayam Gopeekrishnan, Ganesh Sambasivam

(54) **Sposób wytwarzania immunosupresora**

(57) Przedmiotem wynalazku jest sposób wytwarzania soli sodowej immunosupresora o wzorze I.

(5 zastrzeżeń)

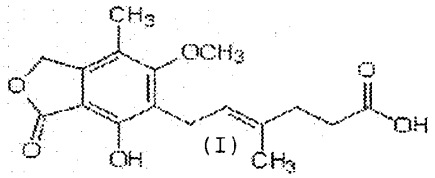

A1 (21) 372179 (22) 2003 02 21 7(51) C07D 307/92
C07D 307/93
C07D 493/04
C07D 405/06
A61K 31/343
A61P 35/00

(31) 02 60359011 (32) 2002 02 22 (33) US
02 60399886 2002 07 31 US

(86) 2003 02 21 PCT/US03/05395

(87) 2003 09 04 WO03/072566 PCT Gazette nr 36/03

(71) BAYER PHARMACEUTICALS CORPORATION, West Haven, US

(72) Zhang Chengzhi, Burke Michael, Chen Zhi, Dumas Jacques, Fan Dongping, Jones Benjamin D., Ladouceur Gaetan, Lee Wendy, Phillips Barton, Wilhelm Scott M., Zhao Qian

(54) **Skondensowane trójpierścieniowe związki heterocykliczne użyteczne w leczeniu zaburzeń hiperproliferacyjnych**

(57) Wynalazek dotyczy nowych skondensowanych trójpierścieniowych związków heterocyklicznych o wzorach (Ia, Ib) oraz ich zastosowania w leczeniu zaburzeń hiperproliferacyjnych.

(31 zastrzeżeń)

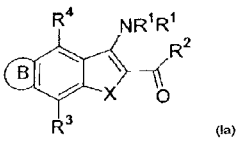

(Ia)

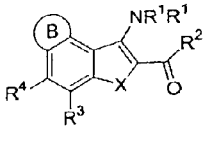

(Ib)

A1 (21) 364265 (22) 2003 12 30 7(51) C07D 323/06

(71) Instytut Nawozów Sztucznych, Puławy; Zakłady Azotowe w Tarnowie - Mościcach S.A., Tarnów; Instytut Chemii Nieorganicznej, Gliwice

(72) Bunikowska Barbara, Folek Stanisław, Gruszczyński Marian, Inger Marek, Jezierski Wacław, Kozioł Wiesław, Majerczyk Zbigniew, Makal Konstanty, Respondek Andrzej, Sas Józef, Skowroński Bolesław, Szczypiński Witold, Synowiec Piotr, Wikierak Józef, Włodarczyk Aleksander

(54) **Sposób oczyszczania trioksanu z ciekłych mieszanin wieloskładnikowych**

(57) Przedmiotem wynalazku jest sposób oczyszczania trioksanu z ciekłych mieszanin wieloskładnikowych od obecnych w nich domieszek jak formaldehyd, metanol, metylal, dioksolan i innych, metodą krystalizacji próżniowej. Rozwiązanie polega na tym, że roztwór zawierający minimum 40% trioksanu poddaje się procesowi krystalizacji próżniowej pod ciśnieniem 10-80 hPa w temperaturze 15-55°C, po czym uzyskany kryształ filtruje się, a powstały ług pokrystaliczny ewentualnie łączy się ze strumieniem mieszaniny poreakcyjnej kierowanej do krystalizatora. Powstałe opary w trakcie adiabatycznego odparowania w procesie krystalizacji kondensuje się dwustopniowo, w pierwszym etapie metodą kondensacji bezprzeponowej, a w drugim etapie metodą kondensacji przeponowej.

(5 zastrzeżeń)

A1 (21) 372246 (22) 2003 05 28 7(51) C07D 333/22
C07D 333/12
A61K 31/38
A61P 25/00

(31) 02 60383130 (32) 2002 05 28 (33) US

(86) 2003 05 28 PCT/US03/16888

(87) 2003 12 04 WO03/99805 PCT Gazette nr 49/03

(71) 3-DIMENSIONAL PHARMACEUTICALS, INC., Yardley, US

(72) Subasinghe Nalin, US; Khalil Ehab, US; Leonard Kristi, US; Ali Farah, US; Hufnagel Heather Rae, US; Travins Jeremy M., US; Ballentine Shelley K., US; Wilson Kenneth T., US; Cummings Maxwell D., CA; Pan Wenxi, US; Gushue Joan, US; Meegalla Sanath, LK; Wall Mark, CA; Chen Jinsheng, CN; Rudolph Jonathan M., US; Huang Hui, CN

(54) **Nowe tiofenoamidyny, ich kompozycje i sposoby leczenia chorób i schorzeń wywoływanych za pośrednictwem dopełniacza**

(57) Ujawniono sposób leczenia objawów ostrego lub przewlekłego zaburzenia, w którym pośredniczy klasyczna droga aktywacji kaskady dopełniacza, obejmujący podawanie ssakowi potrzebującemu takiego leczenia terapeutycznie skutecznej ilości związku o wzorze (I) lub jego solwatu, hydratu lub farmaceutycznie dopuszczalnej soli; w którym R^1, R^2, R^3, R^4 oraz R^7 mają znaczenia określone w opisie, Z oznacza SO lub SO_2, a Ar oznacza zdefiniowaną tu grupę aromatyczną lub heteroaromatyczną.

(66 zastrzeżeń)

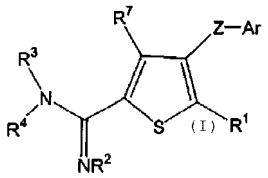

A1 (21) 371930 (22) 2002 12 03 7(51) C07D 401/04
(31) 01 60339085 (32) 2001 12 10 (33) US
(86) 2002 12 03 PCT/US02/38559
(87) 2003 06 19 WO03/49681 PCT Gazette nr 25/03
(71) BRISTOL-MYERS SQUIBB COMPANY, Princeton, US
(72) Zhou Jiacheng, Oh Lynette M., Ma Philip, Li Hui-Yin, Confalone Pasquale N.
(54) **Sposób syntezy 4,5-dihydro-pirazolo-[3,4-c]piryd-2-onów**

(57) Opisano nowy sposób i związki pośrednie do wytwarzania 4,5-dihydro-pirazolo[3,4-c]piryd-2-onów typu przedstawionego poniższym wzorem z fenylohydrazyn. Związki te są użyteczne jako inhibitory czynnika Xa.

(20 zastrzeżeń)

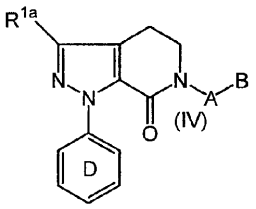

A1 (21) 372160 (22) 2002 02 25 7(51) C07D 401/06
A61K 31/445
(31) 01 60272258 (32) 2001 02 28 (33) US
01 60300118 2001 06 22 US
(86) 2002 02 25 PCT/US02/05724
(87) 2002 09 06 WO02/068388 PCT Gazette nr 36/02
(71) MERCK & CO., INC., Rahway, US
(72) Ujjainwalla Feroze, GB; Chu Lin, US; Goulet Mark T., US; Louridas Bonnie, US; Warner Daniel, US; Wyvratt Matthew J., US
(54) **Acylowane pochodne piperydyny jako agoniści receptora melanokortyny-4**

(57) Pewne nowe 4-podstawione N-acylowane pochodne piperydyny o wzorze (I) są agonistami ludzkiego receptora(ów) melanokortyny, a w szczególności są selektywnymi agonistami ludzkiego receptora melanokortyny-4 (MC-4R). Są one zatem użyteczne do leczenia, zwalczania lub zapobiegania chorobom, reagującym na aktywację MC-4R, jak otyłość, cukrzyca, dysfunkcja seksualna, w tym zaburzenia erekcji i kobieca dysfunkcja seksualna.

(28 zastrzeżeń)

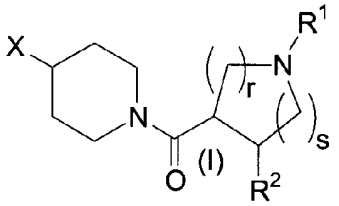

A1 (21) 372212 (22) 2002 08 01 7(51) C07D 401/12
A61K 31/47
(31) 01 60310013 (32) 2001 08 03 (33) US
02 60355510 2002 02 06 US
(86) 2002 08 01 PCT/US02/24323
(87) 2003 02 20 WO03/14075 PCT Gazette nr 08/03
(71) SCHERING CORPORATION, Kenilworth, US
(72) Asberom Theodros, Guzik Henry S., Josien Hubert B., Pissarnitski Dmitri A.

(54) **Nowe inhibitory gamma sekretazy**

(57) Przedstawiono nowe inhibitory gamma sekretazy o wzorze (1.0), w którym R^1 oznacza podstawioną grupę arylową lub podstawioną grupę heteroarylową, R^2 oznacza grupę R^1, grupę alkilową, -X(CO)Y, - $(CR^3)_{1-4}$ X(CO)Y, każdy R^{3A} oznacza niezależnie atom wodoru lub grupę alkilowa; X oznacza -O-, -NH, lub grupę -N-alkilową a Y oznacza grupę NR^6R^7 lub -N(R^3) $(CH_2)_{2-6}NR^6R^7$. Przedstawiono także sposób leczenia choroby Alzheimera.

(15 zastrzeżeń)

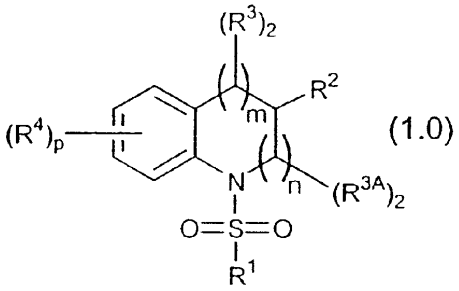

A1 (21) 372295 (22) 2003 01 27 7(51) C07D 401/12
C07D 401/04
A61K 31/4709
(31) 02 02001967 (32) 2002 02 04 (33) EP
(86) 2003 01 27 PCT/EP03/00777
(87) 2003 08 14 WO03/066055 PCT Gazette nr 33/03
(71) F. HOFFMANN-LA ROCHE AG, Bazylea, CH
(72) Mattei Patrizio, CH; Mueller Werner, CH; Neidhart Werner, FR; Nettekoven Matthias Heinrich, DE; Pflieger Philippe, FR
(54) **Pochodne chinoliny jako antagoniści NPY**

(57) Wynalazek dotyczy związków o wzorze (I), w którym R^1, R^2, R^3, R^4 i A maj ą znaczenie podane w zastrzeżeniu 1, oraz ich farmaceutycznie dopuszczalnych soli i estrów, które to związki można stosować w postaci preparatów farmaceutycznych do leczenia lub profilaktyki zapalenia kości, chorób układu sercowo-naczyniowego, cukrzycy, niewydolności nerek, zaburzeń odżywiania się i otyłości.

(28 zastrzeżeń)

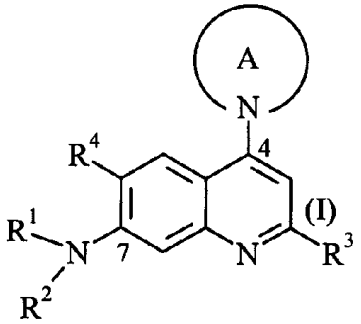

A1 (21) 372305 (22) 2002 06 14 7(51) C07D 405/12
A61K 31/445
A61P 25/00
(31) 01 60298603 (32) 2001 06 14 (33) US
01 60326993 2001 10 05 US
02 60346048 2002 01 04 US
(86) 2002 06 14 PCT/US02/19016
(87) 2002 12 27 WO02/102382 PCT Gazette nr 52/02
(71) TEVA PHARMACEUTICAL INDUSTRIES LTD., Petah Tiqva, IL
(72) Avrutov Ilya, Pilarski Gideon

(54) **Sposób wytwarzania chlorowodorku paroksetyny, który ogranicza tworzenie się zabarwionych na różowo związków**

(57) Wynalazek niniejszy dostarcza sposobu wytwarzania chlorowodorku paroksetyny z paroksetyny zasady, w którym uzyskuje się chlorowodorek paroksetyny zasadniczo wolny od zabarwionych na różowo związków lub od zanieczyszczeń oznaczonych metodą HPLC z RRT około 1,5. W sposobie według wynalazku stosuje się bufor przy stosunku molowym HCl do paroksetyny zasady mniejszym od 1, a krystalizację/rekrystalizację prowadzi się w obecności skutecznej ilości przeciwutleniacza. Bufor korzystnie wytwarza się stosując chlorek amonu. Korzystnie jako przeciwutleniacz stosuje się kwas askorbinowy. Przedmiotem wynalazku jest również sposób rekrystalizowania chlorowodorku paroksetyny wytworzonego opisanymi lub innymi sposobami, w obecności skutecznej ilości przeciwutleniacza, takiego jak kwas askorbinowy. Korzystnym układem rozpuszczalników do rekrystalizacji jest mieszanina acetonu i metanolu. W sposobie według wynalazku można stosować kombinacje tych różnych cech.

(53 zastrzeżenia)

A1 (21) 372302 (22) 2003 02 14 7(51) C07D 407/14
C07D 403/06

(31) 02US 0204407 (32) 2002 02 15 (33) WO
02 60411732 2002 09 18 US

(86) 2003 02 14 PCT/US03/04520

(87) 2003 08 28 WO03/070725 PCT Gazette nr 35/03

(71) PHARMACIA & UPJOHN COMPANY, Kalamazoo, US

(72) Jin Qingwu, Mauragis Michael A., May Paul D.

(54) **Sposób wytwarzania pochodnych indolinonu**

(57) Wynalazek dotyczy sposobu wytwarzania pochodnych indolinonu o ogólnym wzorze (VI), zdefiniowanym w opisie oraz związków pośrednich stosowanych w tym sposobie.

(48 zastrzeżeń)

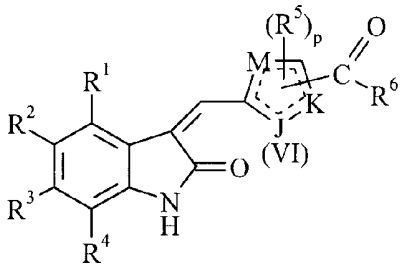

A1 (21) 372198 (22) 2003 02 06 7(51) C07D 413/04
C07D 413/14
A61K 31/4245

(31) 02 60354843 (32) 2002 02 06 (33) US

(86) 2003 02 06 PCT/US03/03655

(87) 2003 08 14 WO03/066629 PCT Gazette nr 33/03

(71) VERTEX PHARMACEUTICALS INCORPORATED, Cambridge, US

(72) Harbeson Scott L., US; Arnost Michael J., US; Green Jeremy, US; Savic Vladimir, GB

(54) **Związki heteroarylowe użyteczne jako inhibitory GSK-3**

(57) Wynalazek obecny dotyczy związków o wzorze (I), w którym: Pierścień A oznacza ewentualnie podstawiony 5-7-członowy, częściowo nienasycony lub całkowicie nienasycony pierścień zawierający 0-3 heteroatomów niezależnie wybranych spośród azotu, tlenu lub siarki, który ewentualnie jest skondensowany z ewentualnie podstawionym nasyconym, częściowo nienasyconym lub całkowicie nienasyconym 5-8-członowym pierścieniem zawierającym 0-3 heteroatomów niezależnie wybranych spośród azotu, tlenu lub siarki; Pierścień B oznacza ewentualnie podstawiony 5-6-członowy pierścień zawierający 0 do 4 heteroatomów, niezależnie wybranych spośród azotu, tlenu lub siarki, który jako pierwszy podstawnik zawiera $-N(R^1)_2$ w pozycji sąsiadującej z punktem przyłączenia i ewentualnie jest podstawiony dodatkowymi podstawnikami w ilości do dwóch. Związki o wzorze I są użyteczne jako inbitory kinaz białkowych GSK-3 i Lck. Wynalazek dostarcza również farmaceutycznie dopuszczalnych kompozycji zawierających związki według wynalazku oraz sposobów stosowania tych kompozycji do leczenia i zapobiegania różnym zaburzeniom, takim jak cukrzyca, choroba Alzheimera i odrzucenie przeszczepu.

(21 zastrzeżeń)

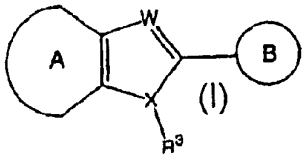

A1 (21) 372090 (22) 2003 02 25 7(51) C07D 413/14
A61K 31/422

(31) 02 60360688 (32) 2002 02 28 (33) US

(86) 2003 02 25 PCT/GB03/00791

(87) 2003 09 04 WO03/072576 PCT Gazette nr 36/03

(71) ASTRAZENECA AB, Sodertalje, SE

(72) Gravestock Michael Barry, GB; Hales Neil James, GB; Reck Folkert, DE; Zhou Fei, CA; Fleming Paul Robert, US; Carcanague Daniel Robert, US

(54) **Związki chemiczne**

(57) Związki o wzorze (I), lub ich farmaceutycznie dopuszczalna sól, lub ester zdolny do hydrolizy in vivo, (I), gdzie -N-HET oznacza, na przykład, (Ic) lub (If), gdzie R1 oznacza, na przykład, atom fluorowca lub grupę (1-4C)-alkilową, która jest podstawiona przez jeden podstawnik wybrany spośród, na przykład, grupy hydroksylowej, (1-4C)alkoksylowej, aminowej, cyjanowej lub azydowej; Q jest wybrany spośród, na przykład, Q1, wzór Q1, gdzie R2 i R3 oznaczają niezależnie atom wodoru lub fluoru; T jest wybrany z szeregu grup, na przykład, wzór (TC12b), gdzie m wynosi 0, l lub 2; są przydatne jako środki przeciwbakteryjne; i opisane są sposoby ich wytwarzania oraz zawierające je kompozycje farmaceutyczne.

(17 zastrzeżeń)

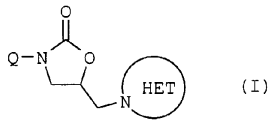

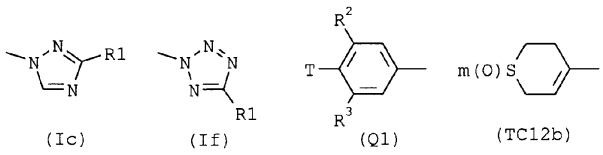

A1 (21) 372191 (22) 2003 02 25 7(51) C07D 413/14
A61K 31/422

(31) 02 60360957 (32) 2002 02 28 (33) US

(86) 2003 02 25 PCT/GB03/00785

(87) 2003 09 04 WO03/072575 PCT Gazette nr 36/03

(71) ASTRAZENECA AB, Sodertalje, SE

(72) Gravestock Michael Barry, Hales Neil James, Reck Folkert, Zhou Fei, Fleming Paul Robert, Carcanague Daniel Robert, Girardot Marc Michael

(54) **Pochodne 3-cyklilo-5-(zawierający azot pierścień 5-członowy)-metylo-oksazolidynonu oraz ich zastosowanie jako środków przeciwbakteryjnych**

(57) Związki o wzorze (I), lub ich farmaceutycznie dopuszczalna sól, lub ester zdolny do hydrolizy in vivo, (I), gdzie -N-HET oznacza, na przykład, (Ic) lub (If), gdzie R1 oznacza grupę (1-4C)-alkilową; Q jest wybrany spośród, na przykład, Q1 (Q1), gdzie R^2 i R^3 oznaczają niezależnie atom wodoru lub fluoru; T jest wybrany z szeregu grup, na przykład, (TC12b), gdzie m wynosi 0, 1 lub 2; są przydatne jako środki przeciwbakteryjne; i opisane są sposoby ich wytwarzania oraz zawierające je kompozycje farmaceutyczne.

(13 zastrzeżeń)

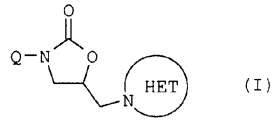

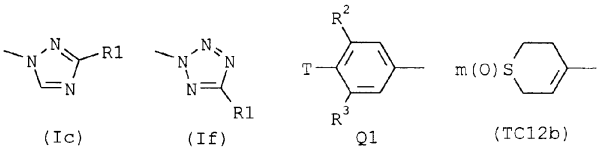

A1 (21) 372123 (22) 2003 04 28 7(51) C07D 417/14
C07D 417/06
A61K 31/50
A61P 11/06
A61P 19/02
A61P 19/10
A61P 29/00
A61P 35/00

(31) 02 10227269 (32) 2002 06 19 (33) DE
(86) 2003 04 28 PCT/EP03/04434
(87) 2003 12 31 WO04/00839 PCT Gazette nr 53/03

(71) MERCK PATENT GMBH, Darmstadt, DE

(72) Eggenweiler Hans-Michael, Wolf Michael

(54) **Pochodne tiazolu**

(57) Przedmiotem wynalazku są pochodne tiazolu o wzorze I, w którym R^1 i R^2 oznaczają każdorazowo niezależnie od siebie H, OH, OR^8, $-SR^8$, $-SOR^8$, $-SO_2R^8$ lub Hal, R^1 i R^2 razem oznaczają alternatywnie $-OCH_2O-$ lub $-OCH_2CH_2O-$, R^3 i $R^{3'}$ oznaczają każdorazowo niezależnie od siebie H, $A''R^7$, $COA''R^7$, $COOA''R^7$, $CONH_2$, $CONHA''R^7$, $CON(A''R^7)(A'''R^7)$, $CONR^{10}Het$, NH_2, $NHA''R^7$, $N(A''R^7)(A'''R^7)$, $NCOA''R^7$ lub $NCOOA''R^7$, V i W oznaczają podstawniki tlenowe lub wodorowe, pod warunkiem, że jeśli V oznacza O, to W oznacza H,H, i odwrotnie, B oznacza aromatyczny izocykliczny lub heterocykliczny rodnik, który może być niepodstawiony lub mono-, di- lub tripodstawiony przez R^4, R^5 i/lub R^6, X oznacza N lub $CR^{3'}$, R^4, R^5 i R^6oznaczają każdorazowo niezależnie od siebie H, $A''R^7$, OH, $OA''R^7$, NO_2, NH_2, $NHA''R^7$, $N(A''R^7)(A'''R^7)$, $NHCOA''R^7$, $NHCOOA''R^7$, $NHCONH_2$, $NHCONHA''R^7$, $NHCON(A''R^7)(A'''R^7)$, Hal, COOH, $COOA''R^7$, $CONH_2$, $CONHA''R^7$, $CON(A''R^7)(A'''R^7)$, wzór A, wzór B, wzór C lub wzór D, R^7 oznacza H, COOH, COOA, $CONH_2$, CONHA, CONAA', NH_2, NHA, NAA', NCOA, NCOOA, OH lub OA, R^8 oznacza A, cykloalkil zawierający od 3 do 7 atomów węgla, alkilenocykloalkil zawierający od 4 do 8 atomów węgla lub alkenyl zawierający od 2 do 8 atomów węgla, R^9 oznacza alkil zawierający od 1 do 10 atomów węgla, cykloalkil zawierający od 3 do 7 atomów węgla, alkilenocykloalkil zawierający od 4 do 8 atomów węgla lub alkenyl zawierający od 2 do 8 atomów węgla, w którym jedna, dwie lub trzy grupy CH_2 mogą być zastąpione przez O, S, SO, SO_2, NH, NMe, NEt i/lub przez grupy -CH=CH- i/lub od 1 do 7 atomów H może być zastąpionych przez F i/lub Cl, Y oznacza alkilen zawierający od 1 do 10 atomów węgla lub alkenylen zawierający od 2 do 8 atomów węgla, w którym jedna, dwie lub trzy grupy CH_2 mogą być zastąpione przez O, S, SO, SO_2, NH lub NR^9 i/lub od 1 do 7 atomów H może być zastąpionych przez F i/lub Cl, A i A' oznaczają każdorazowo niezależnie od siebie alkil zawierający od 1 do 10 atomów węgla lub alkenyl zawierający od 2 do 8 atomów węgla, w którym jedna, dwie lub trzy grupy CH_2 mogą być zastąpione przez O, S, SO, SO_2, NH lub NR^9 i/lub od 1 do7 atomów H może być zastąpionych przez F i/lub Cl, lub aryl lub Het, A i A' razem oznaczają alternatywnie łańcuch alkilenowy zawierający od 2 do 7 atomów węgla, w którym jedna, dwie lub trzy grupy CH_2 mogą być zastąpione przez O, S, SO, SO_2, NH, NR^9, $NCOR^9$ lub $NCOOR^9$, A'' i A''' każdorazowo niezależnie od siebie nie występują lub oznaczają alkilen zawierający od 1 do 10 atomów węgla, alkenylen zawierający od 2 do 8 atomów węgla lub cykloalkilen zawierający od 3 do 7 atomów węgla, w którym jedna, dwie lub trzy grupy CH_2 mogą być zastąpione przez O, S, SO, SO_2, NH lub NR^9 i/lub od 1 do 7 atomów H może być zastąpionych przez F i/lub Cl, A'' i A''' razem oznaczają alternatywnie łańcuch alkilenowy zawierający od 2 do 7 atomów węgla, w którym jedna, dwie lub trzy grupy CH_2 mogą być zastąpione przez O, S, SO, SO_2, NH, NR^9, $NCOR^9$ lub $NCOOR^9$, aryl oznacza fenyl, naftyl, fluorenyl lub bifenyl, z których każdy jest niepodstawiony lub mono-, di- lub tripodstawiony przez Hal, R^{11}, OR^{10}, $N(R^{10})_2$, NO_2 CN, $COOR^{10}$, $CON(R^{10})_2$, $NR^{10}COR^{10}$, $NR^{10}CON(R^{10})_2$, $NR^{10}SO_2A$, COR^{10}, $SO_2N(R^{10})_2$ lub $S(O)_mR^{11}$, R^{10} oznacza H lub alkil zawierający od 1 do 6 atomów węgla, R^{11} oznacza alkil zawierający od 1 do 6 atomów węgla, Het oznacza mono- lub bicykliczny nasycony, nienasycony lub aromatyczny pierścień heterocykliczny zawierający 1 lub 2 atomy N, O i/lub S, który może być niepodstawiony lub mono- lub dipodstawiony przez tlen karbonylowy, Hal, R^{11}, OR^{10}, $N(R^{10})_2$, NO_2, CN, $COOR^{10}$, $CON(R^{10})_2$, $NR^{10}COR^{10}$, $NR^{10}CON(R^{10})_2$, $NR^{10}SO_2R^{11}$, COR^{10}, SO_2NR^{10} i/lub $S(O)_mR^{11}$, Hal oznacza F, Cl, Br lub I, m oznacza 0, 1 lub 2, oraz ich farmaceutycznie tolerowane pochodne, solwaty i stereo izomery, włącznie z ich mieszaninami w dowolnym stosunku. Związki działają jak inhibitory fosfodiesterazy IV i mają znaleźć zastosowanie w leczeniu osteoporozy, nowotworów, kacheksji, miażdżycy, reumatoidalnego zapalenia stawów, stwardnienia rozsianego, cukrzycy, procesów zapalnych, alergii, astmy, chorób autoimmunologicznych, chorób mięśnia sercowego oraz AIDS.

(29 zastrzeżeń)

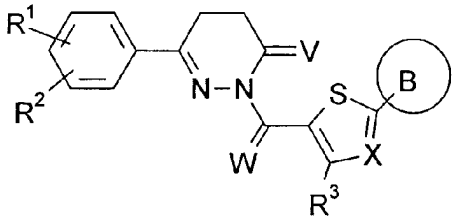

A1 (21) 372211 (22) 2003 02 13 7(51) C07D 417/14
C07D 471/04
C07D 453/02
C07D 417/04
C07D 491/10
C07D 277/48
A61K 31/47

(31) 02 77124 (32) 2002 02 15 (33) US
(86) 2003 02 13 PCT/US03/04537
(87) 2003 08 28 WO03/070727 PCT Gazette nr 35/03

(71) AMGEN INC., Thousand Oaks, US

(72) Santora Vincent, Askew Benny C., De Morin Frenel F., Hague Andrew, Laber Ellen, Li Aiwen, Liu Gang, Lopez Patricia, Nomak Rana, Tegley Christopher, Yang Kevin

(54) **Tiazolilomoczniki w leczeniu raka**

(57) Przedmiotem wynalazku są pochodne tiazolilowe mocznika o wzorze (VI), skuteczne w profilaktyce i leczeniu chorób, takich jak choroby związane z rozmnażaniem komórek lub apoptozą. Wynalazek obejmuje nowe związki, analogi, proleki i ich farmaceutycznie dopuszczalne sole, kompozycje farmaceutyczne i sposoby zapobiegania i leczenia chorób i innych dolegliwości lub zaburzeń spowodowanych udarem, rakiem i tym podobnymi. Przedmiotem wynalazku jest również sposób wytwarzania tych związków oraz związków pośrednich użytecznych w tych sposobach.

(17 zastrzeżeń)

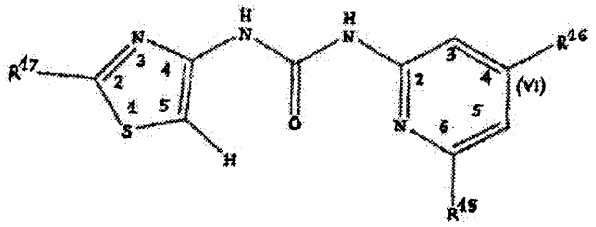

A1 (21) 372046 (22) 2003 01 10 7(51) C07D 471/04
A61K 31/519

(31) 02 60350877 (32) 2002 01 22 (33) US

(86) 2003 01 10 PCT/IB03/00059

(87) 2003 07 31 WO03/62236 PCT Gazette nr 31/03

(71) WARNER-LAMBERT COMPANY LLC, Morris Plains, US

(72) Barvian Mark Robert, Booth Richard John, Quin John III, Repine Joseph Thomas, Sheehan Derek James, Toogood Peter Laurence, Vanderwel Scott Norman, Zhou Hairong

(54) **2-(Pirydyn-2-yloamino) pirydo [2,3-d]-pirymidyn-7-ony**

(57) Wynalazek dotyczy podstawionych 2-aminopirydyn o ogólnym wzorze (I), użytecznych w leczeniu zaburzeń proliferacji komórek. Nowe związki według wynalazku są silnymi inhibitorami kinaz 4 zależnych od cykliny (cdk4).

(15 zastrzeżeń)

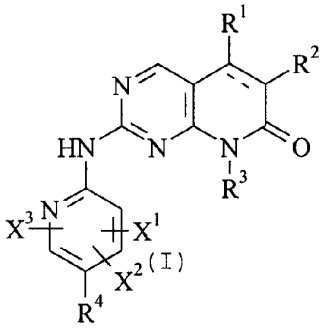

A1 (21) 372141 (22) 2003 08 18 7(51) C07D 471/08
A61K 31/4995

(31) 02EP 0204705 (32) 2002 04 29 (33) WO

(86) 2003 04 08 PCT/EP03/03721

(87) 2003 11 13 WO03/093267 PCT Gazette nr 48/03

(71) ACTELION PHARMACEUTICALS LTD., Allschwil, CH

(72) Bezencon Olivier, CH; Bur Daniel, CH; Fischli Walter, CH; Remen Lubos, CH; Richard-Bildstein Sylvia, FR; Weber Hans-Peter, CH; Weller Thomas, CH

(54) **Pochodne 7-arylo-3,9--diazabicyklo[3.3.1]non-6-enu i ich zastosowanie jako inhibitorów reniny do leczenia nadciśnienia, chorób sercowo-naczyniowych lub chorób nerek**

(57) Wynalazek dotyczy nowych pochodnych 3,9-diazabicyklo-[3.3.1]nonenu o wzorze I i pokrewnych związków oraz ich zastosowania jako związków czynnych do wytwarzania środków farmaceutycznych. Wynalazek również dotyczy postaci, obejmujących sposoby wytwarzania tych związków, środki farmaceutyczne zawierające jeden lub większą liczbę tych związków, a zwłaszcza ich zastosowanie jako inhibitorów reniny.

(12 zastrzeżeń)

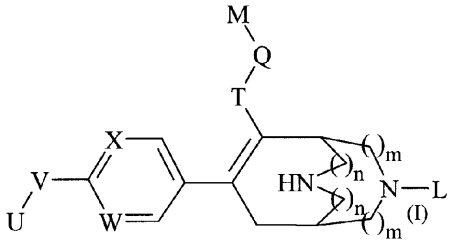

A1 (21) 371922 (22) 2003 01 17 7(51) C07D 471/14
A61K 31/495

(31) 02 0202015 (32) 2002 01 29 (33) GB

(86) 2003 01 17 PCT/EP03/00459

(87) 2003 08 07 WO03/64423 PCT Gazette nr 32/03

(71) F. HOFFMANN-LA ROCHE AG, Bazylea, CH; VERNALIS RESEARCH LIMITED, Winnersh, GB

(72) Adams David Reginald, GB; Bentley Jonathan Mark, GB; Blench Toby Jonathan, GB; Hebeisen Paul, CH; Monck Nathaniel Julius Thomas, GB; Richter Hans, DE; Roever Stephan, DE; Roffey Jonathan Richard Anthony, GB; Taylor Sven, FR

(54) **Aza-arylopiperazyny**

(57) Wynalazek dotyczy związków chemicznych o wzorze (I), w którym R^1 – R^4 mają znaczenie podane w zastrzeżeniu 1, oraz ich farmaceutycznie dopuszczalnych soli, solwatów i estrów. Związki te można stosować w postaci preparatów farmaceutycznych do leczenia lub profilaktyki zaburzeń ośrodkowego układu nerwowego, uszkodzeń ośrodkowego układu nerwowego, zaburzeń sercowo-naczyniowych, zaburzeń żołądkowo-jelitowych, cukrzycy, otyłości i bezdechu periodycznego we śnie.

(37 zastrzeżeń

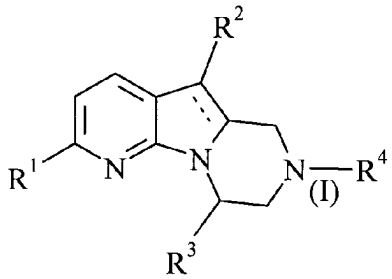

A1 (21) 372047 (22) 2003 02 24 7(51) C07D 487/04
A61K 31/519
A61P 3/10

(31) 02 46128 (32) 2002 02 22 (33) JP
02 365196 2002 12 17 JP
02 379827 2002 12 27 JP

(86) 2003 02 24 PCT/JP03/01977
(87) 2003 08 28 WO03/070729 PCT Gazette nr 35/03

(71) TEIJIN LIMITED, Osaka, JP

(72) Kataoka Kenichiro, Kosugi Tomomi, Ishii Toshihiro, Takeuchi Takahiro, Tsutsumi Takaharu, Nakano Akira, Unoki Gen, Yamamoto Masanori, Sakai Yuri

(54) **Pochodne pirolopirymidyny**

(57) Przedmiotem wynalazku są pochodne pirolo[3,2-d]pirymidyny reprezentowane wzorem (I), i ich leczniczo dopuszczalne sole. Związki według wynalazku wykazują aktywność hamowania GSK-3, są więc prawdopodobnie przydatne jako środki lecznicze i profilaktyczne na stany, w których jest zaangażowany GSK-3, takie jak cukrzyca, komplikacje cukrzycowe, choroba Alzheimera, choroby neurodegeneracyjne, depresja maniakalna, urazowa encefalopatia, łysienie, choroby zapalne, rak i niedobór odporności.

(128 zastrzeżeń)

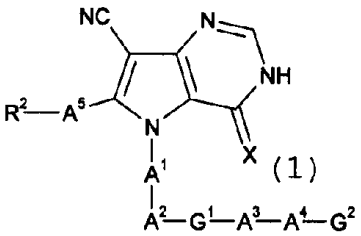

Data wprowadzenia zmian zastrzeżeń: 2005 01 27

A1 (21) 372328 (22) 2003 02 06 7(51) C07D 487/04
A61K 31/4188
A61P 29/00

(31) 02 60354309 (32) 2002 02 07 (33) US
(86) 2003 02 06 PCT/US03/03449
(87) 2003 08 14 WO03/066636 PCT Gazette nr 33/03

(71) TANABE SEIYAKU CO., LTD., Osaka, JP

(72) Sircar Ila, US; Morningstar Marshall, US; Kakushima Masatoshi, JP; Kaji Hidefumi, JP; Kawaguchi Takayuki, JP; Kume Toshiyuki, JP

(54) **Inhibitory adhezji komórkowej pośredniczonej przez integrynę**

(57) Wynalazek dotyczy związków o ogólnym wzorze (I), w którym R oznacza atom wodoru, hydroksyl lub karbamoil, a n oznacza 1 lub 21 oraz ich farmaceutycznie dopuszczalnych soli.

(22 zastrzeżenia)

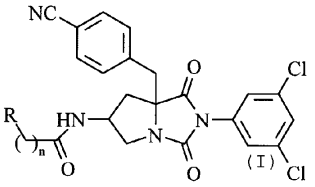

A1 (21) 371948 (22) 2002 10 16 7(51) C07D 491/04
A61K 31/34
A61P 9/00

(31) 01 60330359 (32) 2001 10 18 (33) US
(86) 2002 10 16 PCT/US02/32936
(87) 2003 04 24 WO03/33501 PCT Gazette nr 17/03

(71) SCHERING CORPORATION, Kenilworth, US

(72) Chackalamannil Samuel, Chelliah Mariappan V., Clasby Martin C., Xia Yan

(54) **Analogi himbacyny jako antagoniści receptora trombinowego**

(57) Przedstawiono heterocyklicznie podstawione tricykliczne związki o wzorze (I) lub ich farmaceutycznie dopuszczalne sole, w tym wzorze n_1 i n_2 niezależnie oznaczają 0-2; Het oznacza ewentualnie podstawioną mono-, bi- lub tricykliczną grupę heteroaromatyczną; B oznacza grupę alkilową albo ewentualnie podstawioną grupę alkenylową; R^{22} oznacza grupę $-COR^{23}$ lub karboksylową, sulfinylową, sulfonylową, sulfonamidową lub aminokwasową pochodną; R^{23} oznacza grupę fluorowco-alkilową; alkenylową; fluorowco-alkenylową; alkinylową; ewentualnie podstawioną grupę cykloalkilową; cykloalkiloalkilową; arylową; aryloalkilową; heteroarylową; heterocykloalkilową albo alkilową podstawioną przez grupę -COOH i/lub $-SO_3H$; podstawniki R^1, R^2, R^3, R^9, R^{10} i R^{11} mają znaczenia jak podane w opisie; ujawniono także farmaceutyczne kompozycje zawierające takie związki i sposób leczenia chorób związanych z zakrzepicą, miażdżycą tętnic, nawrotem zwężenia naczyń krwionośnych, nadciśnieniem, dusznicą bolesną, arytmią serca, zawałem mięśnia sercowego i rakiem przez podawanie takich związków.

(11 zastrzeżeń)

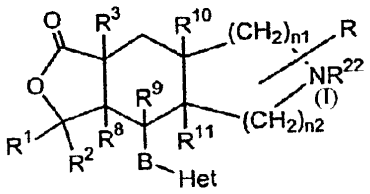

A1 (21) 372318 (22) 2003 02 26 7(51) C07D 491/22
A61K 31/4375

(31) 02 60360684 (32) 2002 03 01 (33) US
(86) 2003 02 26 PCT/EP03/01948
(87) 2003 09 12 WO03/074527 PCT Gazette nr 37/03

(71) PHARMACIA ITALIA S.P.A., Mediolan, IT

(72) Forino Romualdo, Barbugian Natale, Zampieri Massimo, Tomasi Attilio

(54) **Krystaliczna postać polimorficzna chlorowodorku irynotekanu**

(57) Niniejszy wynalazek dotyczy nowej krystalicznej polimorficznej postaci chlorowodorku irinotekanu. Zakresem wynalazku są objęte także sposób wytwarzania tej nowej polimorficznej postaci, kompozycja farmaceutyczna zawierająca ją jako składnik aktywny oraz zastosowanie tej kompozycji farmaceutycznej jako środka leczniczego.

(19 zastrzeżeń)

A1 (21) 372341 (22) 2003 02 24 7(51) C07D 493/20
A61K 31/357
A61P 33/00

(31) 02 02005233 (32) 2002 03 08 (33) EP
(86) 2003 02 24 PCT/EP03/01839
(87) 2003 09 18 WO03/076446 PCT Gazette nr 38/03

(71) BAYER BUSINESS SERVICES GMBH, Leverkusen, DE

(72) Haynes Richard K.

(54) **Przeciwpasożytnicze pochodne artemizyniny (endonadtlenki)**

(57) Wynalazek niniejszy dotyczy pewnych nowych, podstawionych w pozycji C-10 pochodnych artemizyniny, sposobu ich wytwarzania, ich zastosowania w leczeniu i/lub zapobieganiu chorobom powodowanym zakażeniem pasożytami, a także kompozycji farmaceutycznych zawierających tego rodzaju pochodne podstawione w pozycji C-10.

(13 zastrzeżenia)

A1 (21) 364298 (22) 2003 12 31 7(51) C07F 1/08

(71) Uniwersytet Mikołaja Kopernika, Toruń

(72) Szłyk Edward, Barwiołek Magdalena

(54) **Nowe kompleksy Cu(II) z optycznie czynnymi zasadami Schiffa oraz sposób ich otrzymywania**

(57) Wynalazek dotyczy nowych kompleksów Cu(II) z optycznie czynnymi zasadami Schiffa o wzorze ogólnym [Cu(II)(1*R*,2*R*)-(-)chxn(3,5tertba)(X-ba), w którym (1*R*,2*R*)-(-)chxn oznacza (1*R*,2*R*)-(-)-cykloheksanodiaminę, a X-baH 2-hydroksy-3-metoksybenzaldehyd, 2-hydroksy-5-nitrobenzaldehyd, 2-hydroksyacetofenon. Sposób wytwarzania nowych kompleksów polega na tym, że N,N'-(1*R*,2 *R*)-(-)-1,2-cykloheksyleno(3,5-ditertbutylobenzyloimino)(3-metoksybenzyloiminę) (1*R*,2*R*)-(-)chxn-(3,5-tertbaH)(3-metox-baH),N,N'-(1*R*,2*R*)-(-)-1,2-cykloheksyleno(3,5-ditertbutylobenzyloimino)-(5-nitrobenzyloiminę) (1*R*,2*R*)-(-)chxn(3,5-tertba-H)(5-nbaH) albo N,N'-(1*R*,2*R*)-(-)-1,2-cykloheksyleno(3,5-ditertbutylobenzyloimino)(2-hydroksyacetofenoiminę)-(1*R*,2*R*)-(-)chxn (3,5-tertbaH)(hacphenH), poddaje się reakcji z roztworem jednowodnego octanu miedzi(II) w etanolu, a otrzymany produkt oddziela się przemywa i suszy.

(3 zastrzeżenia)

Data wprowadzenia zmian zastrzeżeń: 2005 05 10

A1 (21) 372241 (22) 2003 02 19 7(51) C07F 3/04 C07B 63/00

(31) 02 60358497 (32) 2002 02 19 (33) US

(86) 2003 02 19 PCT/US03/05216

(87) 2003 08 28 WO03/070665 PCT Gazette nr 35/03

(71) TEVA PHARMACEUTICAL INDUSTRIES LTD., Petah Tiqva, IL

(72) Aronhime Judith, Maidan-Hanoch Dalia

(54) **Sposób desolwatacji solwatów soli hemi-wapniowej atorwastatyny i sól hemi-wapniowa atorwastatyny wolna od rozpuszczalnika organicznego**

(57) Niniejszy wynalazek przedstawia sposoby usuwania organicznego rozpuszczalnika z zawierających rozpuszczalnik organiczny kryształów soli półwapniowej atorwastatyny. W pierwszym sposobie, rozpuszczalnik organiczny jest usuwany poprzez dyfuzję pary wodnej w naczyniu z utrzymywaną podwyższoną wilgotnością. W drugim sposobie rozpuszczalnik organiczny jest usuwany przez suszenie fluidyzacyjne. Wynalazek ponadto przedstawia sól półwapniową atorwastatyny zawierającą 1% lub mniej rozpuszczalnika organicznego, która może być uzyskana z soli półwapniowej atorwastatyny wykrystalizowanej z roztworu zawierającego rozpuszczalnik organiczny w realizacji sposobów według wynalazku.

(57 zastrzeżeń)

A1 (21) 364269 (22) 2003 12 30 7(51) C07F 5/00

(71) Uniwersytet im. Adama Mickiewicza, Poznań

(72) Radecka-Paryzek Wanda, Patroniak Violetta

(54) **Nowy związek makrocykliczny chloran(VII) dichloro-2,14-dimetylo-3,6,10,13,19-pentaazabicyklo[13.3.1.]nonadeka-1(19),2,13,15,17-pentaeniterbu(III) oraz sposób jego otrzymywania**

(57) Wynalazek dotyczy nowego związku makrocyklicznego chloranu(VII) dichloro-2,14-dimetylo-3,6,10,13,19-pentaazabicyklo[13.3.1.]nonadeka-1(19),2,13,15,17-pentaeniterbu(III) o wzorze przedstawionym na rysunku oraz sposobu jego otrzymywania. Nowy związek ma strukturę zasady Schiffa. Sposób otrzymywania tego związku polega na tym, że uwodniony chlorek iterbu(III), uwodniony chloran(VII) iterbu(III), 2,6-diacetylopirydynę i 3,7-diazanonano-l,9-diaminę, użyte w stosunku molowym 2:1:3:3, poddaje się reakcji cyklokondensacji, przy czym reakcję prowadzi się w temperaturze wrzenia alkoholu metylowego i w atmosferze argonu.

(2 zastrzeżenia)

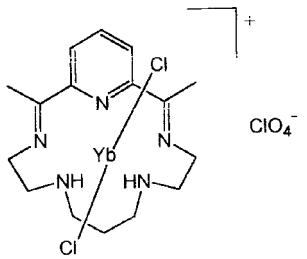

A1 (21) 364305 (22) 2003 12 31 7(51) C07F 5/02

(71) Instytut Farmaceutyczny, Warszawa; Zakłady Farmaceutyczne POLPHARMA S.A., Starogard Gdański

(72) Kaczmarek Łukasz, Badowska-Rosłonek Katarzyna, Magiełka Stanisław, Szelejewski Wiesław

(54) **Sposób wytwarzania kwasów 8-metoksy-chinolonokarboksylowych**

(57) Sposób wytwarzania kwasów 8-metoksychinolonokarboksylowych i ich pochodnych o wzorze 1, w którym R oznacza grupę alkilową zawierającą 1-3 atomów węgla, R_1 i R_2 niezależnie oznaczają atom wodoru lub grupę alkilową zawierającą 1-3 atomów węgla, X i Y oznaczają atom chlorowca, zaś Z oznacza atom wodoru lub atom chlorowca, obejmuje kondensację związku o wzorze 2, w którym R oznacza grupę alkilową zawierającą 1-3 atomów węgla, X i Y oznaczają atom chlorowca, zaś Z oznacza atom wodoru lub atom chlorowca ze związkiem o wzorze 3, w którym R_1 i R_2 niezależnie oznaczają atom wodoru lub grupę alkilową zawierającą 1-3 atomy węgla, w rozpuszczalniku nie mieszającym się z wodą, a następnie, po przemyciu wodą i oddestylowaniu rozpuszczalnika usunięcie boru w medium reakcyjnym zawierającym amoniak.

(8 zastrzeżeń)

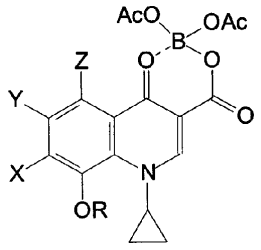

A1 (21) 364296 (22) 2003 12 31 7(51) C07F 7/28

(71) Uniwersytet Mikołaja Kopernika, Toruń

(72) Piszczek Piotr, Grodzicki Antoni, Richert Monika

(54) **Nowy okta-μ_3-oxohexadeca-μ-trimetylooctanocyclooktatytan (IV) oraz sposób jego wytwarzania**

(57) Ujawniono nowy okta-μ_3-oxoheksadeca-μ-trimetylooctanocyclooktatytan o wzorze $[Ti_8O_8(OOCC(CH_3)_3)_{16}]$ o strukturze utworzonej przez klastery $[Ti(\mu\text{-}O)]_8$ stabilizowane mostkami karboksylowymi ligandów trimetylooctowych. Kompleks ten jest prekursorem cienkich warstw dwutlenku tytanu o strukturze alotropowej, otrzymywanych metodą chemicznego osadzania z fazy gazowej. Sposób wytwarzania nowego okta-μ_3-oxohexadeca-μ-trimetylooctanocyclooktatytanu(IV) o wzorze $[T_{18}O_8$-

$(OOCC(CH_3)_3)_{16}]$ polega na tym, że izopropanolan tytanu(IV) o wzorze ogólnym $Ti(OCH(CH_3)_2)_4$ poddaje się reakcji z kwasem trimetylooctowym o wzorze $HOOCC(CH_3)_3$ w stosunku molowym 1:2, w środowisku rozpuszczalnika organicznego, w atmosferze gazu obojętnego.

(3 zastrzeżenia)

A1 (21) 364261 (22) 2003 12 29 7(51) C07F 15/00
B01J 31/22

(71) Polska Akademia Nauk, Instytut Chemii Organicznej, Warszawa

(72) Grela Karol, Bujok Robert, Michrowska Anna

(54) **Nowe kompleksy rutenu pochodne 2-alkoksy-4-nitrostyrenu jako (pre)katalizatory reakcji metatezy, pochodne 2-alkoksy-4-nitrostyrenu jako związki pośrednie oraz sposób ich wytwarzania**

(57) Nowe (pre)katalizatory kompleksy rutenu przedstawione są wzorem 1, gdzie L^1 oznacza obojętny ligand, wybrany z grupy obejmującej trójarylo-, trójalkilofosfiny, korzystnie trój(cykloheksylo)fosfinę (PCy_3) lub N-heterocykliczny ligand karbenowy (NHC), X i X' oznacza ligand anionowy, zwłaszcza halogen, korzystnie chlor, R oznacza alkil C_1-C_5 lub cykloalkil C_5-C_6, R' oznacza wodór, alkil C_1-C_{20}, alken C_2–C_{20}, alkin C_2-C_{20} lub aryl C_5-C_6 korzystnie R' oznacza wodór, R^1, R^2 i R^3 i oznaczają niezależnie wodór, halogen, alkil C_1-C_6, perfluoroalkil C_1-$C_{13,}$ alkoksyl C_1-C_6 albo fenyl lub naftyl niepodstawione bądź postawione grupami alkilowymi C_1-C_6 lub perfluoroalkilowymi C_1-C_{13} lub alkoksylowymi C_1–C_6, natomiast nowe pochodne 2-alkoksy-4-nitrostyrenu przedstawione są wzorem 6, w którym R oznacza alkil C_1-C_6 lub cykloalkil C_5-C_6, R' oznacza wodór, alkil C_1-C_{20}, alken C_2-C_{20}, alkin C_2-C_{20} lub aryl, korzystnie R' oznacza wodór, R^1, R^2 i R^3 oznaczają niezależnie wodór, halogen, alkil C_1-C_6, perfluoroalkil C_1-C_{13}, alkoksyl C_1-C_6 albo fenyl lub naftyl niepodstawione bądź postawione grupami alkilowymi C_1-C_6 lub perfluoroalkilowymi C_1-C_{13} lub alkoksylowymi C_1-C_6, a R^8 i R^9 oznaczają wodór lub grupę alkilową o C_1 do C_{20} atomach węgla. Kompleksy rutenu 1 stosuje się jako (pre)katalizatory w reakcji metatezy. Synteza nowych kompleksów rutenu o wzorze 1, polega na tym, że podstawiony 3-nitrofenol alkiluje się za pomocą związku RZ, gdzie R ma znaczenie jak we wzorze 1, a Z oznacza chlorowiec lub resztę kwasu alkilo lub arylosulfonowego, do podstawionego 3-alkoksynitrobenzenu, który następnie poddaje się reakcji winylowania do pochodnej 2-alkoksy-4-nitrostyrenu o wzorze 6, który poddaje się reakcji z karbenowym kompleksem rutenu.

(18 zastrzeżeń)

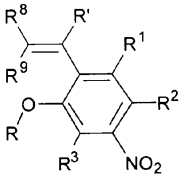

wzór 6

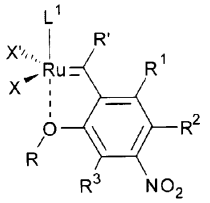

wzór 1

A1 (21) 364299 (22) 2003 12 31 7(51) C07F 15/00

(71) Uniwersytet Mikołaja Kopernika, Toruń

(72) Łakomska Iwona, Szłyk Edward

(54) **Nowe dichlorkowe kompleksy platyny (II) z 5,7-dipodstawioną 1,2,4-triazolo [1,5-a] pirymidyną i sposób ich wytwarzania**

(57) Ujawniono nowe dichlorkowe kompleksy platyny(II) z 5,7-dipodstawioną 1,2,4-triazolo[1,5-a]pirymidyną o wzorze ogólnym $[PtCl_2L_2]$, w którym L oznacza 5,7-difenylo-1,2,4-triazolo[1,5-a]pirymidynę lub 5,7-ditertbutylo-1,2,4-triazolo[1,5-a]pirymidynę. Kompleksy te mają zastosowanie farmakologiczne jako leki antynowotworowe. Sposób wytwarzania nowych dichlorkowych kompleksów platyny(II) polega na tym, że tetrachloroplatynian(II) potasu poddaje się reakcji z 5,7-difenylo-1,2,4-triazolo[1,5-a]pirymidyną lub 5,7-ditertbutylo-1,2,4-triazolo-[1,5-a]pirymidyną w środowisku rozpuszczalnika organicznego, poniżej temperatury wrzenia mieszaniny reakcyjnej, a uzyskany produkt reakcji oddziela i oczyszcza w znany sposób.

(3 zastrzeżenia)

A1 (21) 364297 (22) 2003 12 31 7(51) C07F 15/04

(71) Uniwersytet Mikołaja Kopernika, Toruń

(72) Szłyk Edward, Barwiołek Magdalena

(54) **Nowe kompleksy Ni(II) z asymetrycznymi zasadami Schiffa oraz sposób ich wytwarzania**

(57) Wynalazek dotyczy nowych kompleksów Ni(II z asymetrycznymi zasadami Schiffa o wzorze ogólnym [Ni(II)(1*R*,2*R*)-(-)chxn(3,5tertba)(X-baH), w którym (1*R*,2*R*)-(-)chxn oznacza (1*R*,2*R*)-(-)-cykloheksanodiaminę, a X-baH 2-hydroksy-3-metoksybenzaldehyd, 2-hydroksy-5-nitrobenzaldehyd, 2-hydroksyacetofenon. Sposób wytwarzania nowych kompleksów Ni(II) z asymetrycznymi zasadami Schiffa o wzorze ogólnym [Ni(II)(1*R*,2*R*)-(-)-chxn(3,5-tertba)(X-ba)], w którym (1*R*,2*R*)-(-)chxn oznacza (1*R*,2*R*)-(-)-cykloheksanodiaminę, a X-baH 2-hydroksy-3-metoksybenzaldehyd, 2-hydroksy-5-nitrobenzaldehyd, 2-hydroksyacetofenon, odznacza się tym, że N,N'-(1*R*,2*R*)-(-)-1,2-cykloheksyleno(3,5-ditertbutylobenzyloimino)(3-metoksybenzyloiminę)(1*R*,2*R*)-(-)chxn-(3,5-tertbaH)(3-metox-baH), N,N'-(1*R*,2*R*)-(-)-1,2-cykloheksyleno(3,5-ditertbutylobenzyloimino)-(5-nitrobenzyloiminę) (1*R*,2*R*)-(-)chxn(3,5-tertbaH)(5-nbaH) albo N,N'-(1*R*,2*R*)-(-)-1,2cykloheksyleno(3,5-ditertbutylobenzyloimino)(2-hydroksyacetofenoiminę) (1*R*,2*R*)-(-)chxn(3,5-tertba-H)(hacphenH), poddaje się reakcji z roztworem czterowodnego octanu niklu(II) w etanolu, a otrzymany produkt oddziela się, przemywa i suszy.

(3 zastrzeżenia)

A1 (21) 371913 (22) 2003 04 11 7(51) C07H 19/06
C07D 239/32
C07D 307/02

(31) 02 60372006 (32) 2002 04 12 (33) US

(86) 2003 04 11 PCT/US03/11445

(87) 2003 10 23 WO03/87119 PCT Gazette nr 43/03

(71) ACHILLION PHARMACEUTICALS, INC., New Haven, US

(72) Kowalczyk Bo, Zhao Li, Schure Ralph M., Dunkle Lisa

(54) **Sposoby syntezy β-L-5-fluoro-2',3'-dideoksy-2',3'-didehydrocytydyny (β-L-FD4C)**

(57) Wynalazek dotyczy sposobu syntezy β-L-5-fluoro-2',3'-dideoksy-2',3'-didehydrocytydyny (β-L-FD4C), który umożliwia wydajne, ekonomiczne oraz bezpieczne dla środowiska wytwarzanie β-L-FD4C w dużej skali.

(23 zastrzeżenia)

A1 (21) 372145 (22) 2003 02 19 7(51) C07H 19/16

(31) 02 60357961 (32) 2002 02 19 (33) US

(86) 2003 02 19 PCT/US03/07289

(87) 2003 08 28 WO03/070739 PCT Gazette nr 35/03

(71) CV THERAPEUTICS, INC., Palo Alto, US

(72) Ibrahim Prabha, Elzein Elfatih, Shenk Kevin, Jiang Robert, Zablocki Jeff, Li Xiaofen, Morrison Christopher, Perry Thao, Xiao Dengming

(54) **Częściowi i całkowici agoniści receptorów adenozynowych A**

(57) Przedmiotem wynalazku są nowe związki, częściowi lub całkowici agoniści receptora A1 adenozyny, użyteczne w leczeniu różnych stanów chorobowych, w szczególności częstoskurczu, trzepotania przedsionków, anginy, chorób mięśnia sercowego, hiperlipemii.

(24 zastrzeżenia)

A1 (21) 372214 (22) 2003 02 03 7(51) C07J 31/00

(31) 02 0202564 (32) 2002 02 04 (33) GB

(86) 2003 02 03 PCT/EP03/01115

(87) 2003 08 14 WO03/066653 PCT Gazette nr 33/03

(71) GLAXO GROUP LIMITED, Greenford, GB

(72) Coote Steven John, Nice Rosalyn Kay, Wipperman Mark David

(54) **Nowy sposób**

(57) Wynalazek dotyczy sposobu wytwarzania propionianu flutika-zonu w krystalicznej postaci polimorficznej 1, polegającego na tym, że związek o wzorze (II) lub jego sól poddaje się reakcji ze związkiem o wzorze LCH_2F, w którym L oznacza grupę odszczepiającą się, ewentualnie w obecności katalizatora przenoszenia międzyfazowego, niemieszającego się z wodą i niesolwatującego ciekłego rozpuszczalnika organicznego oraz wody.

(13 zastrzeżeń)

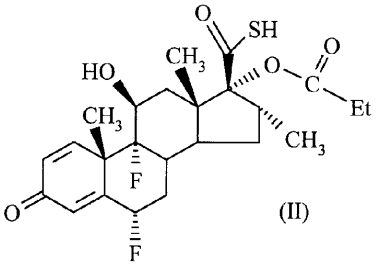

(II)

A1 (21) 372217 (22) 2003 02 03 7(51) C07J 31/00

(31) 02 0202563 (32) 2002 02 04 (33) GB

(86) 2003 02 03 PCT/EP03/01116

(87) 2003 08 14 WO03/066654 PCT Gazette nr 33/03

(71) GLAXO GROUP LIMITED, Greenford, GB

(72) Coote Steven John, Nice Rosalyn Kay, Wipperman Mark David

(54) **Sposób wytwarzania kwasu 6 ,9 -difluoro-17--(1-oksopropoksy)-11-hydroksy-16-metylo--3-oksoandrosta-1,4-dieno-17-karbotiowego**

(57) Wynalazek dotyczy sposobu wytwarzania związku o wzorze (II) lub jego soli.

(15 zastrzeżeń)

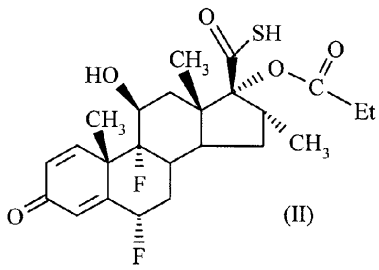

(II)

A1 (21) 372092 (22) 2003 05 14 7(51) C07K 14/16 C12N 15/62

(31) 02 200200754 (32) 2002 05 16 (33) DK

(86) 2003 05 14 PCT/EP03/05039

(87) 2003 11 27 WO03/97675 PCT Gazette nr 48/03

(71) BAVARIAN NORDIC A/S, Kvistgaard, DK

(72) Howley Paul, GB; Leyrer Sonja, DE; Felder Eva, DE

(54) **Białko fuzyjne białek regulatorowych i pomocniczych HIV**

(57) Białko fuzyjne, zawierające sekwencję aminokwasową co najmniej czterech białek HIV wybranych spośród Vif, Vpr, Vpx, Rev, Tat oraz Nef lub pochodne sekwencji aminokwasowej jednego lub kilku spośród tych białek, znamienne tym, że białko fuzyjne nie jest przetwarzane do indywidualnych białek HIV posiadających naturalny N- oraz C-koniec.

(24 zastrzeżenia)

A1 (21) 372269 (22) 2003 02 20 7(51) C07K 14/47 C07K 16/18 A61K 39/395 yG01N 33/68

(31) 02 02003844 (32) 2002 02 20 (33) EP

(86) 2003 02 20 PCT/EP03/01759

(87) 2003 08 28 WO03/070760 PCT Gazette nr 35/03

(71) F. HOFFMANN-LA ROCHE AG, Bazylea, CH; MORPHOSYS AG, Martinsried, DE

(72) Bardroff Michael, DE; Bohrmann Bernd, DE; Brockhaus Manfred, DE; Huber Walter, CH; Kretzschmar Titus, DE; Lohning Corinna, DE; Loetscher Hansruedi, CH; Nordstedt Christer, SE; Rothe Christine, DE

(54) **Przeciwciała anty-AB i ich zastosowanie**

(57) Niniejszy wynalazek dotyczy cząsteczek przeciwciała zdolnych do specyficznego rozpoznawania dwóch regionów peptydu R-A4, przy czym region pierwszy zawiera sekwencję aminokwasową AEFRHDSGY jak pokazano na sekwencji SEQ ID nr 1 lub jej fragment i drugi region zawiera sekwencję aminokwasową VHHQKLVFFAEDVG jak pokazano na sekwencji SEQ ID nr 2 lub jej fragment. Ponadto, ujawnione są cząsteczki kwasu nukleinowego kodujące cząsteczki przeciwciała według wynalazku oraz wektory i gospodarze zawierające wspomniane cząsteczki kwasu nukleinowego. Ponadto, niniejszy wynalazek dostarcza kompozycje, korzystnie farmaceutyczną lub diagnostyczną, zawierającą związki według wynalazku, jak też specjalne zastosowania cząsteczek przeciwciała, cząsteczek kwasów nukleinowych, wektorów lub gospodarzy według wynalazku.

(28 zastrzeżeń)

A1 (21) 372101 (22) 2002 01 25 7(51) C07K 14/475 C12N 15/12 A61K 47/48 A61K 38/18

(31) 01 60266071 (32) 2001 02 01 (33) US

(86) 2002 01 25 PCT/US02/02319

(87) 2002 08 08 WO02/60929 PCT Gazette nr 32/02

(71) BIOGEN, INC., Cambridge, US

(72) Sah Dinah W.Y., Pepinsky R.Blake, Borjack-Sjodin Paula Ann, Miller Stephan S., Rossomando Anthony

(54) **Polimerowe koniugaty neublastyny oraz sposoby ich zastosowania**

(57) Ujawniono wariant polipeptydu neublastyny odpowiedni do formowania koniugatów obejmujących wariant polipeptydu neublastyny sprzężony z polimerem zawierającym ugrupowanie glikolu polialkilenowego. Niniejszy koniugat wykazuje przedłużoną biodostępność, a w korzystnych wykonaniach, przedłużoną aktywność biologiczną spokrewnioną z formami niemodyfikowanymi lub formami typu dzikiego neublastyny. Koniugaty według wynalazku są w sposób użyteczny wykorzystywane w zastosowaniach leczniczych jak i nieleczniczych np. w diagnostyce.

(84 zastrzeżenia)

A1 (21) 372299 (22) 2002 02 05 7(51) C07K 14/475
C12N 15/12

(86) 2002 02 05 PCT/IT02/00065
(87) 2003 08 14 WO03/066676 PCT Gazette nr 33/03

(71) GEYMONAT S.P.A., Anagni, IT

(72) Maglione Domenico, Battisti Mauro, Conti Ettore, Salvia Giuseppe, Tucci Marina

(54) **Sposób wytwarzania rekombinowanego łożyskowego czynnika wzrostu**

(57) Niniejszy wynalazek dotyczy sposobu ekstrahowania i oczyszczania rekombinowanego łożyskowego czynnika wzrostu (PLGF) podlegającego ekspresji w indukowalnych prokarioytcznych układach ekspresyjnych obejmującego następujące etapy: I) fermentacji komórek bakteryjnych, II) ekstrakcji i oczyszczania ciałek inkluzyjnych, III) renaturacji wyeksprymowanego białka, IV) chromatografii jonowymiennej, V) chromatografii odwróconej fazy.

(29 zastrzeżenia)

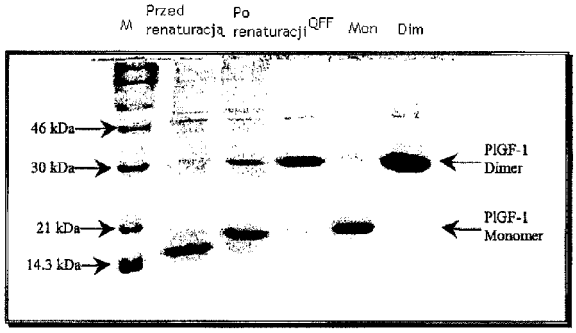

A1 (21) 372298 (22) 2003 02 19 7(51) C07K 14/555
C07K 14/56
C07K 1/04

(31) 02 02075722 (32) 2002 02 19 (33) EP
(86) 2003 02 19 PCT/EP03/01745
(87) 2003 08 28 WO03/070764 PCT Gazette nr 35/03

(71) RMF DICTAGENE S.A., Lausanne, CH

(72) Strong Andrew Edwards

(54) **Sposób wytwarzania interferonu**

(57) Wynalazek dotyczy sposobu chemicznej syntezy białek interferonu zawierających jedną lub więcej reszt cysteinowych przez natywną chemiczną ligację segmentów białka interferonu o pełnej długości. Segmenty białka są wybrane w oparciu o pozycję reszt cysteinowych w białku interferonu, przy czym pozycja reszt cysteinowych jest potencjalnym miejscem natywnej chemicznej ligacji. Pozbawiony grup ochronnych, pełnej długości polipeptyd ulega fałdowaniu w biologicznie aktywne białko interferonu przez utlenianie reszt cysteinowych. Wynalazek dotyczy ponadto wytwarzania indywidualnych fragmentów peptydu, które są produktami pośrednimi w syntezie interferonu-alfa. Niniejszy wynalazek dotyczy także grup takich peptydowych produktów pośrednich, które mogą być wykorzystane razem do wytwarzania interferonu-alfa i białek podobnych do interferonu-alfa.

(21 zastrzeżeń)

Data wprowadzenia zmian zastrzeżeń: 2004 11 29

A1 (21) 371937 (22) 2002 04 08 7(51) C07K 16/30
C07K 16/42
C12N 15/20
A61K 31/70
A61K 39/395

(31) 01 84/2001 (32) 2001 04 06 (33) CU
(86) 2002 04 08 PCT/CU02/00002
(87) 2002 10 17 WO02/81661 PCT Gazette nr 42/02

(71) CENTRO DE INMUNOLOGIA MOLECULAR, Ciudad Habana, CU

(72) Fernandez Molina Luis Enrique, Vazquez Lopez Ana Maria, Perez Rodriguez Rolando, Perez Gonzalez Alexis, Carr Perez Adriana, Diaz Rodriguez Yildian, Alfonso Fernandez Mauro A., Rojas Del Calvo Adriana Maria

(54) **Immunoterapeutyczne kombinacje do leczenia nowotworów, które nadwyrażają gangliozydy**

(57) Wynalazek odnosi się do dziedziny immunologii, a konkretnie do kombinacji immunoterapeutycznych, które stosuje się do hamowania wzrostu komórek nowotworowych i/lub ich eliminowania. Niniejszy wynalazek może być zastosowany do obserwacji terapeutycznego efektu przeciwnowotworowego przez łączenie szczepionek idiotypowych mających jako czynnik aktywny przeciwciało antygangliozydowe (Ab1) ze szczepionkami idiotypowymi, których czynnikiem aktywnym jest przeciwciało antyidiotypowe uzyskane przeciwko przeciwciału antygangliozydowemu (Ab2), lub ze szczepionkami, których czynnikiem aktywnym jest jeden lub więcej gangliozydów. Wynalazek odnosi się do kombinacji tych szczepionek, które powodują synergizm efektu przeciwnowotworowego, wywoływanego przez każdą ze szczepionek oddzielnie. Kombinacje te mogą być podawane pacjentom w różnych stanach klinicznych z nowotworami, które nadwyrażają gangliozydy.

(11 zastrzeżeń)

A1 (21) 372140 (22) 2002 01 29 7(51) C07K 16/30
A61K 39/395
A61K 47/48
A61P 35/00

(31) 01 60264318 (32) 2001 01 29 (33) US
01 60331481 2001 11 16 US
(86) 2002 01 29 PCT/US02/02373
(87) 2002 08 08 WO02/60955 PCT Gazette nr 32/02

(71) IDEC PHARMACEUTICALS CORPORATION, San Diego, US

(72) Braslawsky Gary R., Hanna Nabil, Chinn Paul

(54) **Modyfikowane przeciwciała i sposoby zastosowania**

(57) Dostarczane są nowe związki, kompozycje i sposoby obejmujące zmodyfikowane przeciwciała. W korzystnych wykonaniach ujawnione zmodyfikowane przeciwciała obejmują przeciwciała mające jedną lub więcej domen regionu stałego zmienionych albo wydeletowanych dla uzyskania korzystnych właściwości fizjologicznych takich jak zwiększona docelowa lokalizacja i szybkie usuwanie z krwi. Ujawnione związki są szcze-

gólnie przydatne do leczenia chorób nowotworowych u pacjentów z zahamowaną czynnością szpiku.

(60 zastrzeżeń)

A1 (21) 372276 (22) 2003 01 28 7(51) C08B 37/00
(31) 02 02447016 (32) 2002 01 30 (33) EP
(86) 2003 01 28 PCT/EP03/00845
(87) 2003 08 07 WO03/64477 PCT Gazette nr 32/03
(71) SIGMA COATINGS B.V., Uithoorn, NL
(72) Oostveen Evardus Arnoldus, NL; Weijnen John, NL; Van Haveren Jacco, NL; Gillard Michel, BE
(54) **Estry polisacharydów i ich zastosowanie jako spoiw w powłokach**

(57) Wynalazek dotyczy poliestru wytwarzanego przez transestryfikację lub interestryfikację: (i) inuliny o ogólnym wzorze $G(F)_n$ lub jej estru acylowego, gdzie G oznacza ugrupowanie glukozy, F oznacza ugrupowanie fruktozy oraz n oznacza co najmniej 2, oraz (ii) oleju schnącego, oleju półschnącego lub ich pochodnych w postaci estrów alkilowych. Wynalazek dotyczy ponadto sposobu wytwarzania poliestru, obejmującego etap transestryfikacj i lub interestryfikacji.

(16 zastrzeżeń)

A1 (21) 364301 (22) 2003 12 31 7(51) C08F 8/00
(71) Politechnika Łódzka, Łódź
(72) Rzymski Władysław M., Smejda-Krzewicka Aleksandra
(54) **Sposób funkcjonalizacji elastomerów etylenowo-propylenowych grupami karboksylowymi**

(57) Sposób funkcjonalizacji elastomerów etylenowo-propylenowych grupami karboksylowymi, polegający na mieszaniu elastomeru z monomerem funkcjonalizującym oraz inicjatorem rodnikowym, w fazie stałej, w podwyższonej temperaturze, charakteryzuje się tym, że jako monomer funkcjonalizujący stosuje się kwas metyleno bursztynowy lub monomaleamid o wzorze R - NH - CO - CH = CH - COOH, w którym R oznacza C_nH_{2n+1}, C_nH_{2n-1}, gdzie $n \geq 3$, aryl lub alkiloaryl, korzystnie monofenylomaleamid, zaś jako inicjator rodnikowy stosuje się korzystnie nadtlenek kumylu lub benzoilu.

(1 zastrzeżenie)

A1 (21) 372289 (22) 2003 04 07 7(51) C08F 10/08
(31) 02 02077095 (32) 2002 05 29 (33) EP
(86) 2003 04 07 PCT/EP03/03593
(87) 2003 12 04 WO03/99883 PCT Gazette nr 49/03
(71) BASELL POLIOLEFINE ITALIA S.P.A., Mediolan, IT
(72) Vitale Gianni, Morini Giampiero, Cecchin Giuliano
(54) **(Ko) polimery butenu-1 i sposób ich wytwarzania**

(57) Niniejszy wynalazek dotyczy homopolimerów lub kopolimerów butenu-1 zawierających do 20% wagowych alfa-olefin o 2 do 10 atomach węgla, innych niż buten-1, odznaczających się tym, że mają następujące własności: (i) rozrzut ciężaru cząsteczkowego (MWD) określony jako Mw/Mn, mierzony za pomocą analizy GPC (permeacyjnej chromatografii żelowej) zgodnie z podanym sposobem mniejszy niż 6; i (ii) wytrzymałość stopu (mierzoną sposobem podanym niżej) wyższą niż 2,8.

(19 zastrzeżeń)

A1 (21) 372053 (22) 2003 05 30 7(51) C08F 210/00
(31) 02 02077339 (32) 2002 06 13 (33) EP
(86) 2003 05 30 PCT/EP03/05787
(87) 2003 12 24 WO03/106514 PCT Gazette nr 52/03
(71) BASELL POLIOLEFINE ITALIA S.P.A., Mediolan, IT
(72) Ferraro Angelo, Dall'occo Tiziano, Cecchin Giuliano
(54) **Sposób wytwarzania kopolimerów etylenu**

(57) Wynalazek dotyczy sposobu wytwarzania kopolimerów etylenu, polegającego na kopolimeryzacji etylenu z olefinami o wzorze CH_2=CR, w którym R oznacza grupę węglowodorową o 1-12 atomach węgla, prowadzonej w obecności katalizatora zawierającego (i) stały składnik katalizatora, zawierający Mg, Ti, fluorowiec i określone 1,3-dietery o wzorze (I), w którym R oznacza grupę C_{1-10} węglowodorową, R_1 oznacza metyl lub etyl ewentualnie zawierający heteroatom, a R_2 oznacza C_4-C_{12} liniowy alkil ewentualnie zawierający heteroatom, oraz (ii) związek glinoorganiczny. Otrzymane kopolimery charakteryzują się dobrym rozkładem komonomeru.

(23 zastrzeżenia)

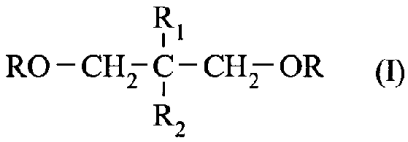

(I)

A1 (21) 364302 (22) 2003 12 31 7(51) C08F 236/06
(71) Politechnika Łódzka, Łódź; Ośrodek Badawczo-Rozwojowy Kauczuków i Tworzyw Winylowych, Oświęcim; Instytut Przemysłu Gumowego STOMIL, Piastów
(72) Lubecka Marianna, Parasiewicz Wanda, Rzymski Władysław M., Smejda-Krzewicka Aleksandra, Tarniowy Adam
(54) **Sposób wytwarzania karboksylowanych kauczuków butadienowo-styrenowych**

(57) Sposób wytwarzania karboksylowanych kauczuków butadienowo-styrenowych, polegający na emulsyjnej polimeryzacji mieszaniny butadienu, styrenu i monomeru funkcjonalizującego, w obecności elektrolitu, dyspergatora, inicjatora nadtlenkowego, wersenianu disodu, regulatora ciężaru cząsteczkowego i emulgatora, w środowisku alkalicznym, a następnie usunięciu nieprzereagowanych monomerów oraz stabilizacji i koagulacji produktu polimeryzacji, charakteryzuje się tym, że jako monomery funkcjonalizujące stosuje się mono małe amidy o wzorze ogólnym R-NH-CO-CH=CH-COOH, w którym R oznacza podstawnik alkilowy C_nH_{2n+1} lub alkenylowy C_nH_{2n-1} o długości łańcucha n = 3-8, podstawnik fenylowy lub benzylowy, korzystnie monooktylomaleamid, zaś jako emulgatory używa się sole kwasów żywicznych i mieszanin kwasów żywicznych i tłuszczowych, korzystnie sole potasowe dysproporcjonowanej kalafonii i kwasu stearynowego.

(9 zastrzeżeń)

Data wprowadzenia zmian zastrzeżeń: 2004 02 04

A1 (21) 371870 (22) 2003 04 10 7(51) C08G 2/08
(31) 02 10215976 (32) 2002 04 11 (33) DE
(86) 2003 04 10 PCT/EP03/03744
(87) 2003 10 16 WO03/85016 PCT Gazette nr 42/03
(71) BASF AKTIENGESELLSCHAFT, Ludwigshafen, DE
(72) Luinstra Gerrit

(54) **Sposób wytwarzania polioksymetylenu i odpowiednie katalizatory (III)**

(57) Wynalazek dotyczy sposobu wytwarzania polioksymetylenu przez kontaktowanie źródła formaldehydu z katalizatorem o wzorze I, w którym M oznacza TiO, ZrO, HfO, VO, CrO_2, MoO_2, WO_2, MnO_2, ReO_2, Fe, Ru, Co, Rh, Ir, Ni, Pd, Pt, Cu, Zn, Cd, Hg, Sn, SnO lub PbO; R^1, R^2 i R^3 niezależnie oznaczają atom wodoru albo alkil, aryl lub aralkil, ewentualnie częściowo lub całkowicie chlorowcowany; Z oznacza anion; a n oznacza 1 lub 2.

(9 zastrzeżeń)

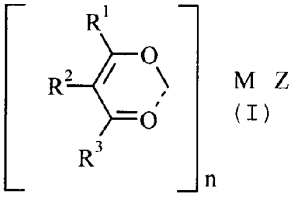

A1 (21) 371934 (22) 2003 04 24 7(51) C08G 63/06
(31) 02 60377901 (32) 2002 05 03 (33) US
(86) 2003 04 24 PCT/EP03/04368
(87) 2003 11 13 WO03/93344 PCT Gazette nr 46/03
(71) JANSSEN PHARMACEUTICA N.V., Beerse, BE
(72) Arien Albertina Maria Eduarda, BE; Brewster Marcus Eli, BE; Nathan Aruna, US; Rosenblatt Joel, US; Ould-Ouali Louisa Myriam, BE; Preat Veronique, BE
(54) **Mikroemulsje polimeryczne**

(57) Przedmiotem wynalazku są nowe samoemulgujące kopolimery dwublokowe i nowe samoemulgujące kompozycje zawierające składnik aktywny i kopolimer dwublokowy, charakteryzujące się tym, że kopolimer dwublokowy jest ciekły w temperaturze poniżej 50°C, a kompozycja jest bezwodna i ciekła w temperaturze poniżej 50°C.

(31 zastrzeżeń)

A1 (21) 371978 (22) 2003 01 28 7(51) C08G 63/48 C09D 167/08
(31) 02 02447015 (32) 2002 01 30 (33) EP
(86) 2003 01 28 PCT/EP03/00846
(87) 2003 08 07 WO03/64498 PCT Gazette nr 32/03
(71) SIGMA COATINGS B.V., Uithoorn, NL
(72) Oostveen Evardus Arnoldus, NL; Weijnen John, NL; Van Haveren Jacco, NL; Gillard Michel, BE
(54) **Schnące na powietrzu kompozycje farb, zawierające poliestry na bazie węglowodanów**

(57) Wynalazek dotyczy poliestru wytwarzanego przez transestryfikację lub interestryfikację: (i) węglowodanu lub jego estru acylowego, (ii) estru alkilowego schnącego kwasu tłuszczowego, półschnącego kwasu tłuszczowego lub ich mieszaniny; oraz (iii) estru alkilowego niearomatycznego kwasu polikarboksylowego. Wynalazek dotyczy ponadto sposobu wytwarzania poliestru, obejmującego etap transestryfikacji lub interestryfikacji.

(20 zastrzeżeń)

A1 (21) 372350 (22) 2003 03 20 7(51) C08G 64/00 B65D 1/02
(31) 02 10213230 (32) 2002 03 25 (33) DE
02 10229594 2002 07 02 DE
(86) 2003 03 20 PCT/EP03/02901
(87) 2003 10 02 WO03/080706 PCT Gazette nr 40/03
(71) BAYER MATERIALSCIENCE AG, Leverkusen, DE
(72) Horn Klaus, DE; Hufen Ralf, DE; Krieter Markus, DE; Dijkstra Dirk-Jaques, NL; Hepperle Jens, DE; Munstedt Helmut, DE
(54) **Poliwęglan o wysokiej lepkosprężystości**

(57) Niniejszy wynalazek dotyczy pojemnika, zawierającego poliwęglan, przy czym poliwęglan posiada określone właściwości reologiczne. Ponadto, wynalazek dotyczy sposobu wytwarzania i zastosowania pojemnika.

(6 zastrzeżeń)

A1 (21) 372218 (22) 2003 02 06 7(51) C08G 65/26 C08G 65/10
(31) 02 10205086 (32) 2002 02 07 (33) DE
(86) 2003 02 06 PCT/EP03/01174
(87) 2003 08 14 WO03/066706 PCT Gazette nr 33/03
(71) BASF AKTIENGESELLSCHAFT, Ludwigshafen, DE
(72) Stosser Michael, Bohres Edward, Grosch Georg Heinrich, Sager Wilfried
(54) **Sposób aktywowania związków typu podwójnych cyjanków metali**

(57) Wynalazek dotyczy sposobu prowadzenia reakcji epoksydów ze związkiem inicjującym w obecności związku typu podwójnego cyjanku metalu jako katalizatora o skróconym okresie indukcji, przy czym związek typu podwójnego cyjanku metalu aktywuje się przez dodanie epoksydu do mieszaniny związku typu podwójnego cyjanku metalu i związku inicjującego pod ciśnieniem wewnętrznym w reaktorze poniżej 1 bara, a ponadto wynalazek dotyczy polieterów wytwarzanych tym sposobem.

(9 zastrzeżeń)

A1 (21) 372076 (22) 2003 03 06 7(51) C08J 9/16
(31) 02MI 0584 (32) 2002 03 20 (33) IT
(86) 2003 03 06 PCT/EP03/02274
(87) 2003 09 25 WO03/078517 PCT Gazette nr 39/03
(71) POLIMERI EUROPA S.P.A., Brindisi, IT
(72) Casalini Alessandro, Longo Aldo, Ghidoni Dario, Lanfredi Roberto
(54) **Kompozycje na bazie spieniających się winyloaromatycznych polimerów o ulepszonej zdolności spieniania**

(57) Opisano kompozycje spieniających się winyloaromatycznych polimerów, które zawierają polimer z co najmniej jednego winyloaromatycznego monomeru o średniej masie cząsteczkowej Mw w zakresie od 50000 do 170000, obejmujące: a) 0-50% wagowo kopolimeru otrzymanego na drodze polimeryzacji jednego lub więcej winyloaromatycznych monomerów i 0,1-15% wagowo α-alkilostyrenu; b) 0-10% wagowo kompatybilnego polimeru o krystaliczności poniżej 10% i temperaturze zeszklenia (Tg) powyżej 100°C, przy czym pozostałość stanowi winyloaromatyczny polimer; c) 2-10% wagowo, w przeliczeniu na cała masę, środka spieniającego; z ograniczeniem, że w polimerycznej mieszaninie występuje co najmniej jeden ze składników (a) lub (b).

(18 zastrzeżeń)

A1 (21) 371895 (22) 2002 10 16 7(51) C08J 11/04
(31) 02 1799 (32) 2002 05 23 (33) CZ

(86) 2002 10 16 PCT/CZ02/00055
(87) 2003 12 18 WO03/104314 PCT Gazette nr 51/03
(71) PTP PLASTIC TECHNOLOGIES AND PRODUCTS B.V., Amsterdam, NL
(72) Bulgakov Viktor, RU; Dadiani Levan, CZ; Javakhishvili George, GE
(54) **Sposób obróbki materiałów poliestrowych**

(57) Wynalazek dotyczy sposobu obróbki materiałów poliestrowych. Sposób obróbki materiałów poliestrowych, w szczególności takich, jak zużyte pojemniki poliestrowe, w którym mieszaninę odpadów kruszy się, przemywa, suszy i stapia w celu otrzymania źródła materiału poliestrowego, charakteryzuje się tym, że do mieszaniny pokruszonego i wysuszonego odpadowego materiału poliestrowego dodaje się 4-6% wag., w stosunku do całości mieszaniny odpadów, środka modyfikującego wybranego z grupy obejmującej połączenie polisiloksanu i zmiękczacza wybranego z grupy obejmującej ftalany, lub połączenia silazanów i silanów.

(5 zastrzeżeń)

A1 (21) 372195 (22) 2003 06 11 7(51) C08L 23/10
(31) 02 02014213 (32) 2002 06 26 (33) EP
(86) 2003 06 11 PCT/EP03/06093
(87) 2004 01 08 WO04/03072 PCT Gazette nr 01/04
(71) BASELL POLIOLEFINE ITALIA S.P.A., Mediolan, IT
(72) Pelliconi Anteo, Angelini Antonella, Sgarzi Paola
(54) **Kompozycje poliolefinowe odporne na uderzenie**

(57) Kompozycje poliolefinowe, zawierające (w procentach wagowych): 1) 55-90% krystalicznego homopolimeru lub kopolimeru propylenu, zawierającego do 15% etylenu i/lub α-olefinę(y) o C_4-C_{10} i wykazującego wartość MFR równą lub wyższą od 25 g/10 minut; 2) 10-45% kopolimeru etylenu z jedną lub więcej α-olefiną o C_4-C_{10}, zawierającego 10-40% wymienionej α-olefin(y) o C_4-C_{10}; przy czym wymienione kompozycje wykazują wartości MFR równe lub wyższe od 20 g/10 minut, całkowitą zawartość etylenu 20% lub wyższą, całkowitą zawartość α-olefin(y) o C_4-C_{10} 4,5% lub więcej, stosunek całkowitej zawartości etylenu do całkowitej zawartości α-olefin(y) o C_4-C_{10}, wynoszący 2,3 lub więcej, całkowitą frakcję rozpuszczalną w ksylenie w temperaturze pokojowej mniejszą od 18% wagowych i wartość lepkości istotnej we frakcji rozpuszczalnej w ksylenie w temperaturze pokojowej, wynoszącą 1,7 dl/g lub mniej.

(9 zastrzeżeń)

A1 (21) 372196 (22) 2003 06 11 7(51) C08L 23/10
(31) 02 02014214 (32) 2002 06 26 (33) EP
(86) 2003 06 11 PCT/EP03/06097
(87) 2004 01 08 WO04/03073 PCT Gazette nr 01/04
(71) BASELL POLIOLEFINE ITALIA S.P.A, Mediolan, IT
(72) Pelliconi Anteo, Angelini Antonella, Sgarzi Paola
(54) **Kompozycje poliolefinowe odporne na uderzenie**

(57) Kompozycje poliolefinowe, zawierające (w procentach wagowych): 1) 55-80% krystalicznego homopolimeru lub kopolimeru propylenu, zawierającego do 15% etylenu i/lub α-olefinę(y) o C_4-C_{10} i wykazującego wartość MFR co najmniej 15 g/10 minut i 2) 20-45% kopolimeru etylenu z jedną lub więcej α-olefiną o C_4-C_{10} zawierającego 10-4% wagowych wymienionej α-olefin(y) o C_4-C_{10}. Wymienione kompozycje wykazują wartości MFR równe lub wyższe od 15 g/10 minut/ całkowitą zawartość etylenu 20% lub wyższą, całkowitą zawartość α-olefin(y) o C_4-C_{10} 4,5% lub więcej, stosunek całkowitej zawartości etylenu do całkowitej zawartości α-olefin(y) o C_4-C_{10}, wynoszący 2,3 lub więcej i wartość lepkości istotnej we frakcji rozpuszczalnej w ksylenie w temperaturze pokojowej, wynoszącą 1,7 dl/g lub mniej.

(10 zastrzeżeń)

A1 (21) 364278 (22) 2003 12 30 7(51) C08L 25/06
(71) Instytut Chemii Przemysłowej im.Prof. Ignacego Mościckiego, Warszawa
(72) Legocka Izabella, Gałka Sławomir, Opara Małgorzata, Kowalska Ewa, Tulińska-Łukaszewska Ewa, Szarlik Stefan, Borensztejn Marek, Strzemecka Edyta, Żubrowska Magdalena, Pasynkiewicz Stanisław
(54) **Modyfikowana termoplastyczna kompozycja polistyrenowa**

(57) Termoplastyczna modyfikowana kompozycja polistyrenowa, zawierająca polistyren ataktyczny lub syndiotaktyczny, ewentualnie z dodatkiem napełniaczy, stabilizatorów i innych środków pomocniczych, zawiera żywice węglowodorowe aromatyczne lub dicyklopentadienowe, ewentualnie uwodornione, o średniej wagowo masie cząsteczkowej 300-8000 i temperaturze mięknienia według metody „pierścień-kula" 60-180°C, w ilości 0,1 - 30% wagowych. Polistyren modyfikowany żywicami węglowodorowymi charakteryzuje się korzystnymi właściwościami mechanicznymi, zwiększoną płynnością, a także korzystnymi właściwościami powierzchniowymi.

(2 zastrzeżenia)

A1 (21) 371966 (22) 2002 05 31 7(51) C08L 33/04 C09D 133/04
(86) 2002 05 31 PCT/EP02/06096
(87) 2004 01 08 WO04/003074 PCT Gazette nr 01/04
(71) CRAY VALLEY IBERICA, Sant Celoni, ES
(72) Carme Font i Panades, Jordi Albalat Perez
(54) **Emulsje podwójnie utwardzane**

(57) Przedmiotem wynalazku jest kompozycja wodnej dyspersji polimerowej zawierająca na 100 części wagowych (A) + (B): jako (A) od 30 do 99 części wagowych przynajmniej jednego zdyspergowanego polimeru zawierającego cząsteczki o funkcjonalności acetyloacetoksy, przy czym temperatura zeszklenia tego polimeru wynosi od 0 do 100°C; oraz jako (B) od 1 do 70 części wagowych wielofunkcjonalnego akrylanu, a ponadto w skład kompozycji wchodzi lotna zasada w ilości wystarczającej do konwersji grup acetyloacetoksy składnika (A) do grup enaminowych. Przedmiotami wynalazku są także proces przygotowania, kompozycja pokryciowa zawierająca powyższą kompozycję jako spoiwo, jej zastosowania do pokryć przemysłowych oraz proces podwójnego utwardzania pokrycia.

(13 zastrzeżeń)

A1 (21) 372163 (22) 2002 09 26 7(51) C09J 7/04
(31) 01 10150453 (32) 2001 10 16 (33) DE
02 20205486 2002 04 10 DE
(86) 2002 09 26 PCT/EP02/10801
(87) 2003 04 24 WO03/33611 PCT Gazette nr 17/03
(71) CERTOPLAST VORWERK & SOHN GMBH, Wuppertal, DE
(72) Mundt Stefan

(54) **Taśma klejąca z gładko szlifowaną powierzchnią nośną**

(57) Przedmiotem wynalazku jest taśma klejąca z mającym postać taśmy nośnikiem (I) i z jedno- i/lub dwustronnie naniesioną na nośnik (1) powloką klejową (2). Według wynalazku nośnik (1) co najmniej na pewnych obszarach jest jedno- lub dwustronnie zaopatrzony w gładko szlifowaną powierzchnię (3). W ten sposób oddaje się do dyspozycji czystą gatunkowo i niedrogą taśmę klejąca, która szczególnie nadaje się do stosowania w branży samochodowej.

(11 zastrzeżeń)

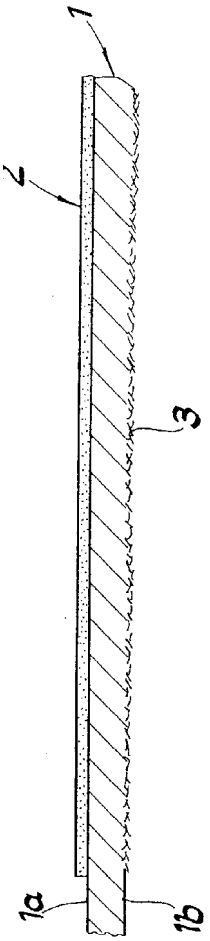

A1 (21) 372338 (22) 2003 03 21 7(51) C10G 45/00
(31) 02 104185 (32) 2002 03 21 (33) US
(86) 2003 03 21 PCT/US03/08809
(87) 2003 10 02 WO03/080769 PCT Gazette nr 40/03
(71) CHEVRON U.S.A. INC., San Francisco, US
(72) Mukherjee Ujjal K., Louie Wai Seung, Dahlberg Arthur J., Cash Dennis R.
(54) **Nowy sposób hydrokrakingu do wytwarzania wysokiej jakości destylatów z surowców pozostałościowych**

(57) Wynalazek dotyczy sposobów konwersji materiału wrzącego w zakresie próżniowego oleju napędowego do wysokiej jakości destylatów średnich i/lub benzyn i lżejszych produktów, a w szczególności wielostopniowego sposobu z zastosowaniem pojedynczego obiegu wodoru. Jeden z wariantów dotyczy zastosowania gorących kolumn odpędowych i separatorów między stopniem pierwszym a drugim, natomiast drugi wariant dotyczy kontroli temperaturowej między strefami hydrokrakingu i hydrorafinacji (hydrotreatingu). We wszystkich wariantach stosuje się pojedynczy obieg wodoru.

(10 zastrzeżeń)

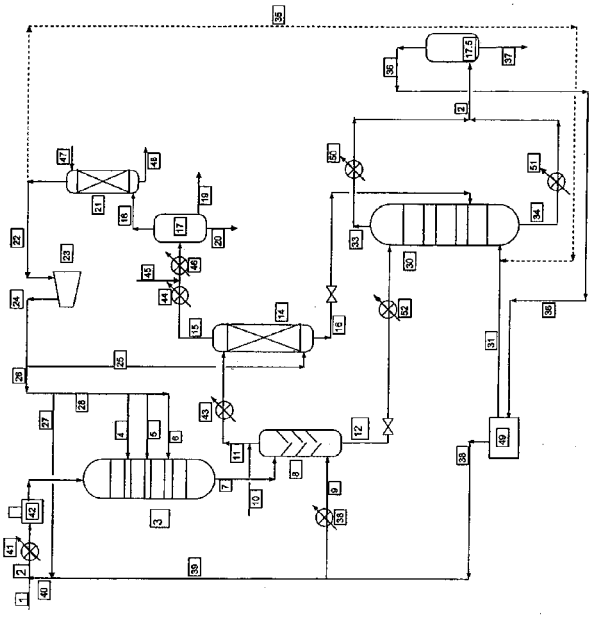

A1 (21) 371868 (22) 2003 04 24 7(51) C10L 1/08
(31) 02 02252946 (32) 2002 04 25 (33) EP
(86) 2003 04 24 PCT/EP03/04359
(87) 2003 11 06 WO03/91364 PCT Gazette nr 45/03
(71) SHELL INTERNATIONALE RESEARCH MAATSCHAPPIJ B.V., The Hague, NL
(72) Clark Richard Hugh, Matchett Steven Douthwaite, Millington Christopher Russell, Williams Rodney Glyn
(54) **Kompozycje oleju napędowego**

(57) Przedmiotem niniejszego wynalazku jest zastosowanie oleju napędowego pochodzącego z syntezy Fischera-Tropscha w kompozycji oleju napędowego, ewentualnie wraz z detergentem, do zmniejszenia i/lub czyszczenia zanieczyszczeń w silniku. Zastosowanie oleju napędowego pochodzącego z syntezy Fischera-Tropscha, i/lub kompozycji paliwa zawierającej taki olej napędowy do czyszczenia silnika diesla. Sposób oceny kompozycji oleju napędowego, obejmujący pomiar poziomów zanieczyszczenia silnika. Kompozycja oleju napędowego na bazie paliwa albo mieszanki paliwa zawierająca co najmniej 30% wagowych oleju napędowego pochodzącego z syntezy Fischera-Tropscha.

(10 zastrzeżeń)

A1 (21) 364293 (22) 2003 12 31 7(51) C10L 1/32
(71) Mazut Sp.z o.o., Częstochowa
(72) Kampa Jan, Kostka Grzegorz, Kozieł Andrzej
(54) **Sposób otrzymywania emulsji paliwowo-wodnych**

(57) Sposób produkcji emulsji paliwowo-wodnej o zawartości wody od 0,5% do 35% wagowych znamienny tym, że do niestabilnej emulsji zawierającej od 0,5% do 35% wagowych wody, korzystnie zdemineralizowanej oraz odpowiednio od 99,5% do 65% węglowodorów pochodzenia naftowego dodaje się od 0,5% do 20%, najkorzystniej 5% wagowych zneutralizowanych smół kwaśnych oraz kontynuuje się przez co najmniej 15 min. proces homogenizacji prowadzony znanymi metodami, korzystnie poddając mieszaninę działaniu ultradźwięków. Sposób produkcji emulsji paliwowo-wodnej o zawartości wody od 0,5% do 35% wagowych znamienny tym, że 0,5% do 35% wagowych wody, korzystnie zdemineralizowanej oraz odpowiednio 99,5% do 65% wagowych węglowodorów pochodzenia naf-

towego poddaje się w obecności od 0,5% do 20%, najkorzystniej 5% wagowych zneutralizowanych smół kwaśnych homogenizacji znanymi metodami, korzystnie poddając mieszaninę działaniu ultradźwięków.

(3 zastrzeżenia)

A1 (21) 372337 (22) 2003 03 05 7(51) C10L 9/02
(31) 02 PS0911 (32) 2002 03 05 (33) AU
(86) 2003 03 05 PCT/AU03/00258
(87) 2003 09 12 WO03/074639 PCT Gazette nr 37/06

(71) KARALEE RESEARCH PTY LTD, St. Ives, AU

(72) Lloyd Robert

(54) **Sposób obróbki materiałów zawierających węgiel**

(57) Opisane są sposoby zmniejszania ilości zanieczyszczeń, zawierających siarkę w materiałach zawierających węgiel. Jeden sposób obejmuje kontaktowanie materiałów z roztworem wodnym kwasu heksafluorokrzemowego w nieobecności fluorowodoru w warunkach, w których co najmniej część zanieczyszczeń zawierających siarkę reaguje z kwasem heksafluorokrzemowym z utworzeniem produktów reakcji, oraz oddzielanie produktów reakcji od materiałów zawierających węgiel. Inny sposób obejmuje kontaktowanie materiałów z roztworem wodnym kwasu heksafluorokrzemowego w nieobecności fluorowodoru w warunkach, w których co najmniej część zanieczyszczeń zawierających siarkę reaguje z kwasem heksafluorokrzemowym z utworzeniem produktów reakcji, oddzielanie produktów reakcji i kwasu heksafluorokrzemowego od materiałów zawierających węgiel, a następnie obróbkę materiałów zawierających węgiel kwaśnym roztworem fluorowym, który zawiera wodny roztwór kwasu heksafluorokrzemowego i fluorowodoru. Dalszy sposób obejmuje obróbkę materiałów zawierających węgiel kwaśnym roztworem fluorowym, który zawiera wodny roztwór kwasu heksafluorokrzemowego i fluorowodoru, oddzielanie materiałów zawierających węgiel od wodnego roztworu kwasu heksafluorokrzemowego i fluorowodoru, a następnie kontaktowanie materiałów zawierających węgiel z rozpuszczalnikiem organicznym zdolnym do rozpuszczania siarki pierwiastkowej.

(19 zastrzeżeń)

A1 (21) 364267 (22) 2003 12 30 7(51) C10M 169/04

(71) Instytut Technologii Eksploatacji, Radom

(72) Bajer Jadwiga, Janecki Janusz, Drabik Jolanta, Pawelec Ewa

(54) **Syntetyczny środek smarowy, zwłaszcza do maszyn i urządzeń przemysłu spożywczego**

(57) Syntetyczny środek smarowy, zwłaszcza do maszyn i urządzeń przemysłu spożywczego charakteryzuje się tym, że zawiera 15-35 części wagowych mydeł sodowych wyższych kwasów tłuszczowych, korzystnie kwasu oleinowego. 65-85 części wagowych związków rozpuszczalnych w wodzie lub tworzących z wodą emulsję, korzystnie poliglikoli, syntetycznych poliglicerydów parcjalnych wyższych kwasów tłuszczowych lub ich mieszanin oraz 5-25 części wagowych związku nieorganicznego, korzystnie mineralnych krzemianów o strukturze jednoskośnych kryształów.

(1 zastrzeżenie)

A1 (21) 364268 (22) 2003 12 30 7(51) C10M 169/04

(71) Instytut Technologii Eksploatacji, Radom

(72) Drabik Jolanta, Pawelec Ewa, Janecki Janusz, Bajer Jadwiga

(54) **Smar plastyczny, zwłaszcza do maszyn i urządzeń przemysłu spożywczego**

(57) Smar plastyczny, zwłaszcza do maszyn i urządzeń przemysłu spożywczego, charakteryzuje się tym, że stanowi go produkt reakcji od 5 do 25% wag. zagęszczacza organicznego, korzystnie krzemionki płomieniowej oraz do 15% wag. nietoksycznych, niskotarciowych dodatków, korzystnie o granulacji do 10 μm i uzupełnienia do 100% wag. oleju silikonowego jako bazy olejowej, korzystnie oleju metylosilikonowego o lepkości dynamicznej od 300cP do 1000cP. Korzystnym jest, jeśli jako zagęszczacz nieorganiczny smar plastyczny zawiera krzemionkę koloidalną, korzystnie Aerosil 200, zaś jako nietoksyczny i niskotarciowy dodatek zawiera proszek PTFE o granulacji do 0,05 mm z dodatkiem do 0,7% krzemionki hydrofobowej R972, natomiast jako olej silikonowy zawiera olej metylosilikonowy o następujących właściwościach; lepkość dynamiczna w temp. 25°C - 350±35cP, lepkość kinematyczna w temp. 40°C - 279,8 cSt i lepkość kinematyczna w temp. 100°C - 115,8 cSt, gęstość w temp. 25°C w zakresie 0,965 - 0,980 g/cm^3 oraz odpowiednia czystość mikrobiologiczna wg FP. Korzystnym jest też, jeśli jako nietoksyczny i niskotarciowy dodatek smar plastyczny zawiera czysty talk o budowie warstwowej i granulacji do 10 μm. Korzystnym jest również, jeśli jako nietoksyczny i niskotarciowy dodatek smar plastyczny zawiera α-azotek boru o budowie warstwowej i granulacji do 5 μm.

(4 zastrzeżenia)

A1 (21) 372342 (22) 2003 03 26 7(51) C11C 3/12
(31) 02BE 0200045 (32) 2002 03 26 (33) WO
(86) 2003 03 26 PCT/BE03/00055
(87) 2003 10 02 WO03/080779 PCT Gazette nr 40/03

(71) FUJI OIL EUROPE, Gent, BE

(72) Cleenewerck Bernard, Saey Karen, Van Dyck Marij

(54) **Tłuszcze o małej zawartości kwasów trans do zastosowania w tłuszczowych kompozycjach cukierniczych i piekarniczych**

(57) Przedmiotem niniejszego wynalazku jest sposób otrzymywania kompozycji tłuszczowej do zastosowania w cukiernictwie lub piekarnictwie. Zgodnie ze sposobem według wynalazku, początkową kompozycję tłuszczową zawierającą olej palmowy lub frakcje oleju palmowego i posiadającą następujący skład: (1) kompozycja glicerydowa z zawartością S2TJ w zakresie od 47 do 75%, zawartość $SU_2 + U_3 < 40\%$ wagowych, zawartość S_3 w zakresie od 1 do 15% wagowych, zawartość diglicerydów od 3 do 12% wagowych, gdzie zawartości glicerydów wyrażone są w % wagowych w odniesieniu do całkowitej ilości di- i triglicerydów, gdzie S oznacza nasycony kwas tłuszczowy z łańcuchem wodorowęglowym A o długości 14-24 atomów węgla i U oznacza nienasycony kwas tłuszczowy z łańcuchem wodorowęglowym o długości 14-24 atomów węgla oraz (2) całkowita zawartość nienasyconych kwasów tłuszczowych jest mniejsza niż 55% wagowych, korzystnie mniejsza niż 50% wagowych, bardziej korzystnie mniejsza niż 48% wagowych, poddaje się katalitycznemu uwodornieniu tak, aby otrzymać pierwszy tłuszcz o zawartości kwasów tłuszczowych trans < % wagowych, korzystnie < 10% wagowych, najkorzystniej < 5% wagowych oraz wzrost C18-0 mniejszy niż 1% wagowy, korzystnie mniejszy niż 0,7% wagowych, bardziej korzystnie mniejszy niż 0,4% wagowych. Ten pierwszy tłuszcz włącza się do kompozycji tłuszczowej.

(30 zastrzeżeń)

A1 (21) 372165 (22) 2003 01 28 7(51) C11D 3/02
(31) 02 10203225 (32) 2002 01 28 (33) DE
(86) 2003 01 28 PCT/EP03/00849
(87) 2003 08 07 WO03/064580 PCT Gazette nr 32/03

(71) CHEMISCHE FABRIK DR. WEIGERT GMBH & CO.KG, Hamburg, DE

(72) Tiarks Peter, Staffeldt Jurgen

(54) **Oczyszczanie i odkażanie chirurgicznych i medycznych narzędzi oraz przyrządów**

(57) Przedmiotem wynalazku jest zastosowanie środka czyszczącego, zawierającego substancje powierzchniowo czynne, i gotowego do zastosowania mającego w postaci rozcieńczonej w roztworze wodnym wartość pH przynajmniej 11, do destabilizacji prionów przy mechanicznym i ręcznym oczyszczaniu i/lub odkażaniu narzędzi i przyrządów medycznych i/lub chirurgicznych. Okazało się, że kombinacja ta umożliwia pewną destabilizację prionów przy mechanicznej obróbce narzędzi chirurgicznych.

(15 zastrzeżeń)

A1 (21) 372174 (22) 2002 11 13 7(51) C11D 3/02
C11D 3/20
C11D 3/48

(31) 01 138 (32) 2001 11 15 (33) US

(86) 2002 11 13 PCT/US02/36513

(87) 2003 05 30 WO03/044145 PCT Gazette nr 22/03

(71) ECOLAB INC., St. Paul, US

(72) Richter Francis Lawrence, Reinhardt Duane Joseph, Staub Richard K., Podtburg Teresa C.

(54) **Kwasowe kompozycje sanityzujące i czyszczące zawierające protonowe kwasy karboksylowe**

(57) Przedmiotem wynalazku jest kompozycja sanityzująca zawierająca co najmniej jeden alifatyczny krótkołańcuchowy, skuteczny przeciwbakteryjnie C_5 do C_{14} kwas tłuszczowy lub ich mieszaninę, co najmniej jeden słaby kwas karboksylowy oraz mocny kwas nieorganiczny, którym może być kwas azotowy lub mieszanina kwasów azotowego i fosforowego.

(53 zastrzeżenia)

A1 (21) 371981 (22) 2003 04 23 7(51) C11D 3/48
C11D 1/62
C11D 1/94

(31) 02 0209225 (32) 2002 04 23 (33) GB

(86) 2003 04 23 PCT/GB03/01727

(87) 2003 11 06 WO03/91373 PCT Gazette nr 45/03

(71) RECKITT BENCKISER INC, Parsippany, US

(72) Cheung Tak Wai, Smialowicz Dennis Thomas

(54) **Kompozycje do czyszczenia i dezynfekcji twardych powierzchni**

(57) Kompozycje do czyszczenia i dezynfekcji twardych powierzchni zawierają synergiczną kombinację kationowego związku powierzchniowo czynnego o własnościach bakteriobójczych i związku tristyrylofenolo-alkoksylanowego. Kompozycje do czyszczenia i dezynfekcji twardych powierzchni dostarczają doskonałego efektu czyszczącego i dezynfekującego twardych powierzchni.

(11 zastrzeżeń)

A1 (21) 372139 (22) 2003 02 20 7(51) C11D 17/00
C11D 3/14

(31) 02 0204039 (32) 2002 02 21 (33) GB

(86) 2003 02 20 PCT/GB03/00743

(87) 2003 08 28 WO03/070872 PCT Gazette nr 35/03

(71) RECKITT BENCKISER INC., Parsippany, US

(72) Cheung Tak Wai, GB; Costa Benjamin, US; Fu Edward, US

(54) **Kompozycje do czyszczenia twardych powierzchni**

(57) Ulepszone kompozycje do czyszczenia twardych powierzchni, mające kwasowe pH, zapewniają dobre usuwanie plam osadów z mydła. Kompozycje według wynalazku zawierają składnik kwasowy obejmujący albo sam kwas cytrynowy, albo kwas cytrynowy w połączeniu z kwasem wybranym z grupy składającej się z kwasu sorbinowego, kwasu octowego, kwasu borowego, kwasu mrówkowego, kwasu maleinowego, kwasu adypinowego, kwasu mlekowego, kwasu jabłkowego, kwasu malonowego, kwasu glikolowego i ich mieszanin, przynajmniej jeden anionowy środek powierzchniowo czynny, przynajmniej jeden zagęszczacz, przynajmniej jeden środek szorujący, jeden lub więcej dodatkowych składników do wyboru i dopełnienie w postaci wody, w których wodna kompozycja do czyszczenia twardych powierzchni wykazuje pH 6,0 lub mniejsze.

(22 zastrzeżenia)

A1 (21) 372175 (22) 2003 05 23 7(51) C11D 17/04

(31) 02 02253686 (32) 2002 05 24 (33) EP

(86) 2003 05 23 PCT/US03/16432

(87) 2003 12 04 WO03/99977 PCT Gazette nr 49/03

(71) THE PROCTER & GAMBLE COMPANY, Cincinnati, US

(72) Smith David John

(54) **Układ detergentów**

(57) Przedmiotem wynalazku jest układ detergentów, zawierający wiele wstępnie uformowanych modułów, w którym co najmniej jeden z modułów stanowi rozpuszczalne w wodzie, kapsułkę lub woreczek, wypełnione cieczą, pastą lub żelem, i w którym moduły upakowuje się razem w opakowaniu z folii, rozpuszczalnym w wodzie. Przedmiotem niniejszego wynalazku jest ponadto sposób wytwarzania i sposób czyszczenia, polegający na wykorzystaniu przedmiotowego układu detergentów.

10 zastrzeżeń)

A1 (21) 372189 (22) 2002 12 19 7(51) C11D 17/04
C11D 17/00

(31) 02 0204363 (32) 2002 02 26 (33) GB

(86) 2002 12 19 PCT/GB02/05788

(87) 2003 09 04 WO03/072693 PCT Gazette nr 36/03

(71) RECKITT BENCKISER N.V., Hoofddorp, NL

(72) Wiedemann Ralf, Kaiser Roger, Guzmann Marcus

(54) **Pojemnik**

(57) Opakowana kompozycja detergentowa znajdująca się w pojemniku, który przynajmniej częściowo rozpada się w środowisku wodnym, zaś kompozycja detergentowa ma przynajmniej jedną fazę ciekłą i przynajmniej jedno ciało stałe zasadniczo nierozpuszczalne w fazie ciekłej, korzystnie mające wymiary wystarczające do utrzymania się na sicie 2,5 mm mesh, przy czym to przynajmniej jedno ciało stałe ma gęstość mniejszą niż gęstość cieczy.

(9 zastrzeżeń)

A1 (21) 372314 (22) 2003 02 28 7(51) C12N 1/21
C12N 15/85
C12N 15/12
A61K 48/00
A61K 39/02

(31) 02 090183 (32) 2002 03 02 (33) US

(86) 2003 02 28 PCT/US03/06256
(87) 2003 09 12 WO03/073995 PCT Gazette nr 37/03

(71) THE SCRIPPS RESEARCH INSTITUTE, La Jolla, US

(72) Reisfeld Ralph A., US; Niethammer Andreas G., US; Xiang Rpng, CN

(54) **Szczepionka DNA przeciwko dzielącym się komórkom śródbłonka i sposoby jej zastosowania**

(57) Szczepionka DNA skuteczna do hamowania proliferacji komórek śródbłonka, obejmująca konstrukt DNA funkcjonalnie kodujący białko receptora dla czynnika wzrostu śródbłonka naczyń (VEGF). Wynalazek dostarcza szczepionek DNA kodujących receptor-2 dla VEGF(KDR, SEKW. ID Nr: 2), receptor-1 dla VEGF (Flt-1, (SEKW. ID Nr: 4) lub Flk-1 (mysi homolog KDR, SEKW. ID Nr: 6), sekwencje DNA SEKW. ID Nr: 1,3 i 5 odpowiednio, jak również sposoby zastosowania takiej szczepionki DNA do hamowania proliferacji komórek śródbłonka w mikrośrodowisku guza. Uzyskuje się zahamowanie angiogenezy i w konsekwencji, zmniejszenie wzrostu i rozsiewu guza.

(32 zastrzeżenia)

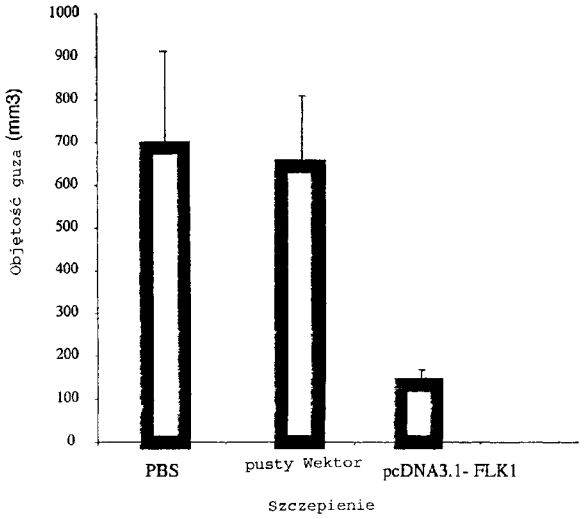

A1 (21) 372098 (22) 2002 09 06 7(51) C12N 5/00
A61K 45/00
A01N 63/00

(31) 01 60317592 (32) 2001 09 06 (33) US
(86) 2002 09 06 PCT/US02/28620
(87) 2003 03 20 WO03/22215 PCT Gazette nr 12/03

(71) NORTHWEST BIOTHERAPEUTICS, INC., Bothell, US

(72) Bosch Marnix L.

(54) **Kompozycje i sposoby dla aktywacji monocytowych komórek dendrytycznych oraz komórek T w kierunku odpowiedzi TH-1**

(57) Niniejszy wynalazek dostarcza kompozycji i sposobów indukowania dojrzewania niedojrzałych komórek dendrytycznych (DC) oraz aktywacji tych komórek dla zaindukowania odpowiedzi odpornościowej typu 1. Niniejszy wynalazek dostarcza także populacji komórek dendrytycznych użytecznych w aktywacji i przygotowywaniu limfocytów T ukierunkowanych na wytwarzanie cytokin typu 1 i/lub odpowiedzi typu 1. Podobnie, dostarczone są zaktywowane, ukierunkowane populacje limfocytów T i sposoby ich wytwarzania.

(45 zastrzeżeń)

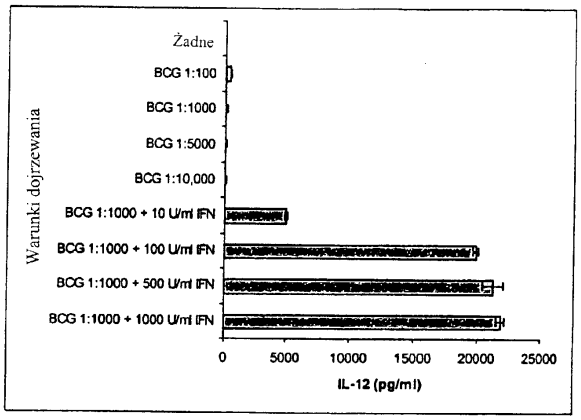

A1 (21) 371946 (22) 2002 08 23 7(51) C12N 5/10
C12N 5/08
C07K 16/24
A61K 39/395
A61K 39/44

(31) 01 60314731 (32) 2001 08 23 (33) US
(86) 2002 08 23 PCT/US02/26769
(87) 2003 03 06 WO03/17935 PCT Gazette nr 10/03

(71) GENMAB A/S, Copenhagen, DK

(72) Van De Winkel Jan G.J., NL; Van Dijk Marcus Antonius, NL; Schuurman Janine, NL; Gerritsen Arnout F., NL; Baadsgaard Ole, DK

(54) **Ludzkie przeciwciała specyficzne wobec interleukiny 15 (IL-15)**

(57) Ujawniono wyizolowane ludzkie monoklonalne przeciwciała, które specyficznie wiążą się z IL-15 (np., ludzką IL-15) i pokrewne oparte na przeciwciałach kompozycje i cząsteczki. Ludzkie przeciwciała mogą być wytwarzane przez transfektomę lub przez inne niż człowiek zwierzęta transgeniczne, np., transgeniczną mysz, zdolną do wytwarzania wielu izotypów ludzkich monoklonalnych przeciwciał w wyniku przechodzenia recombinacji V-D-J i przełączania izotypów. Ujawniono również farmaceutyczne kompozycje zawierające ludzkie przeciwciała, inne niż człowiek zwierzęta transgeniczne, i hybrydoma, które wytwarzają ludzkie przeciwciała oraz terapeutyczne i diagnostyczne sposoby zastosowania ludzkich przeciwciał.

(70 zastrzeżeń)

A1 (21) 364332 (22) 2004 01 08 7(51) C12N 5/14
A01H 5/00

(71) Uniwersytet Wrocławski, Wrocław; Borkowski Marek, Malbork; Majorkowski Jarosław, Malbork

(72) Szopa Jan, Skała Jacek, Lorenc-Kukuła Katarzyna, Borkowski Marek, Majorkowski Jarosław

(54) **Sposób genetycznej modyfikacji roślin, zwłaszcza lnu**

(57) Wynalazek dotyczy sposobu genetycznej modyfikacji roślin, zwłaszcza lnu. W którym do genomu komórek rośliny wprowadza się konstrukt zawierający cDNA trzech genów kodujących enzymy syntezy flawonoidów, a mianowicie syntazę chalkonu. izomerazę chalkonu i reduktazę dihydroflawonolu, w orientacji sensowej i pod kontrolą promotora. Len zmodyfikowany tym sposobem charakteryzuje się wzrostem właściwości antyoksy-

dacyjnych oleju lnianego oraz łodyg i znajduje zastosowanie w rolnictwie i medycynie.

(1 zastrzeżenie)

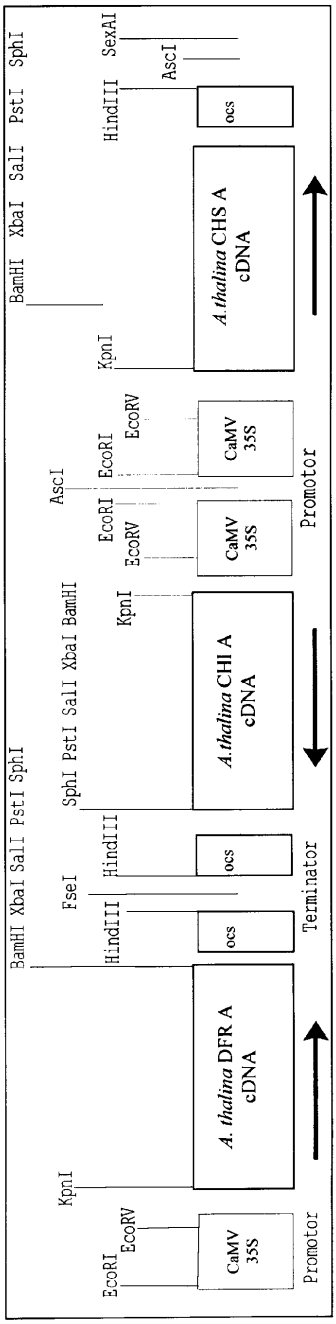

A1 (21) 372313 (22) 2003 03 21 7(51) C12N 9/76
A61P 3/10
C12Q 1/54

(31) 02 60366728 (32) 2002 03 22 (33) US
(86) 2003 03 21 PCT/US03/08712
(87) 2003 10 09 WO03/082189 PCT Gazette nr 41/03

(71) BAYER PHARMACEUTICALS CORPORATION, West Haven, US

(72) Liang Yin, Zhu Jian, Sweet Laurel, Livingston James N.

(54) **Sposób wytwarzania pseudo-wysepek**

(57) Wynalazek dotyczy sposobu przygotowywania pseudo--wysepek. Dodatkowo, wynalazek jest także ukierunkowany na sposoby leczenia cukrzycy i schorzeń związanych z cukrzycą poprzez podawanie związków zidentyfikowanych za pomocą sposobów opisanych w tym zgłoszeniu.

(22 zastrzeżenia)

A1 (21) 371967 (22) 2002 07 22 7(51) C12N 15/00
C12P 21/06
A61K 39/12

(31) 01 60331354 (32) 2001 07 20 (33) US
(86) 2002 07 22 PCT/US02/23108
(87) 2003 06 05 WO03/46506 PCT Gazette nr 23/03

(71) THE UNIVERSITY OF GEORGIA RESEARCH FOUNDATION, INC., Athens, US

(72) Fu Zhen Fang

(54) **Attenuowany wirus wścieklizny, z mutacją nukleoproteiny w miejscu fosforylacji, dla szczepienia przeciw wściekliźnie i terapii genowej CNS**

(57) Dostarczony jest zmutowany wirus z mutacją, w miejscu fosforylacji jednego lub większej ilości białek wirusa, powodującą attenuację wirusa i co za tym idzie wytworzona może być udoskonalona kompozycja szczepionki. Wynalazek dotyczy również kompozycji szczepionki zawierającej zmutowanego wirusa jak również sposobu wywołania odpowiedzi immunologicznej i ochrony ssaków przed zarażeniem wirusem wścieklizny. W wynalazku zawarte są również sposoby wytwarzania zmutowanego wirusa i zmienionych w wyniku mutacji białek wirusowych, włącznie z wytwarzaniem wirusa w komórkach gospodarza wytwarzających, a nawet nadprodukujących odpowiednik zmutowanego wirusa typu dzikiego, który komplementuje inne białka, tak, że zoptymalizowane jest wytwarzanie zmutowanego wirusa. Wynalazek obejmuje również komórki gospodarza, w których zoptymalizowane jest wytwarzanie cząsteczki zmutowanego wirusa. Wynalazek obejmuje również te komórki gospodarza, w których zoptymalizowane jest wytwarzanie wirusa jak również kompozycję szczepionki zawierającej białka wirusowe, zarówno same jak i w połączeniu z niezmienionym wirusem i sposoby wywoływania, przy jej pomocy, odpowiedzi immunologicznej lub ochrony ssaka przed zarażeniem. Wynalazek obejmuje również wektory użyteczne dla dostarczenia genu do komórki człowieka lub zwierzęcia, jak również sposoby ich podania.

(62 zastrzeżenia)

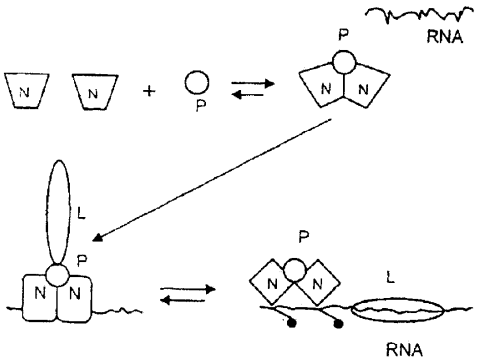

(● grupa fosforanowa)

Model N-fosforylacji i jej efekt na transkrypcję i replikację wirusa

A1 (21) 364295 (22) 2004 01 09 7(51) C12N 15/11
C12Q 1/68
C12N 15/63

(71) Instytut Biotechnologii i Antybiotyków, Warszawa

(72) Płucienniczak Andrzej, Smorawińska Maria Ludwika, Wolinowska Renata, Mickiewicz-Syguła Diana, Jagiełło Agata, Kaczanowski Radosław, Zielińska Ewa, Marciniak-Rusek Alina

(54) **Nowe plazmidy, ich pochodne i fragmenty, sposób ich otrzymywania oraz zastosowania**

(57) Opisano sposób otrzymywania plazmidu zawartego w trudnej do rozdzielenia niejednorodnej frakcji plazmidowego DNA, zwłaszcza zawierającej różne plazmidy o zbliżonej wielkości. Kolejnym aspektem wynalazku są nowe plazmidy uzyskane sposobem według wynalazku, ich pochodne i fragmenty, a także zastosowania tych produktów w biotechnologii i medycynie, zwłaszcza terapii genowej.

(24 zastrzeżenia)

A1 (21) 372144 (22) 2002 12 26 7(51) C12N 15/85
A61K 39/395
C07K 16/00

(31) 01 60342103 (32) 2001 12 26 (33) US
(86) 2002 12 26 PCT/US02/38985
(87) 2003 07 17 WO03/57829 PCT Gazette nr 29/03

(71) IMMUNOMEDICS, INC., Morris Plains, US; IBC PHARMACEUTICALS, Morris Plains, US

(72) Rossi Edmund, Chang Chien-Hsing Ken, Goldenberg David

(54) **Sposoby wytwarzania wielospecyficznych, wielowartościowych czynników z domen V i V**

(57) Wynalazek dotyczy wielospecyficznych, wielowalencyjnych białek wiążących i sposobów ich wytwarzania z domen V_H i V_L. Białko wiążące posiada trzy lub więcej miejsc wiązania, przy czym co najmniej jedno miejsce wiążące wiąże się do reszty haptenowej, a co najmniej dwa miejsca wiążące wiążą się do docelowych antygenów. Wynalazek dotyczy także dwuspecyficznych, triwalencyjnych heterodimerów, które posiadają co najmniej jedno miejsce wiążące z powinowactwem do embrionalnego rakotwórczego antygenu (CEA), oraz do trispecyficznych, triwalencyjnych heterodimerów, które posiadają co najmniej jedno miejsce wiążące z powinowactwem do cząsteczek zawierających fragment HSG, co najmniej jedno miejsce wiążące z powinowactwem wobec CEA, oraz co najmniej jedno miejsce wiążące z powinowactwem do kompleksu metal-chelat ind-DTPA. Ponadto, wynalazek dotyczy rekombinowanych wektorów stosowanych do ekspresji tych funkcjonalnych heterodimerów w odpowiednim gospodarzu.

(52 zastrzeżenia)

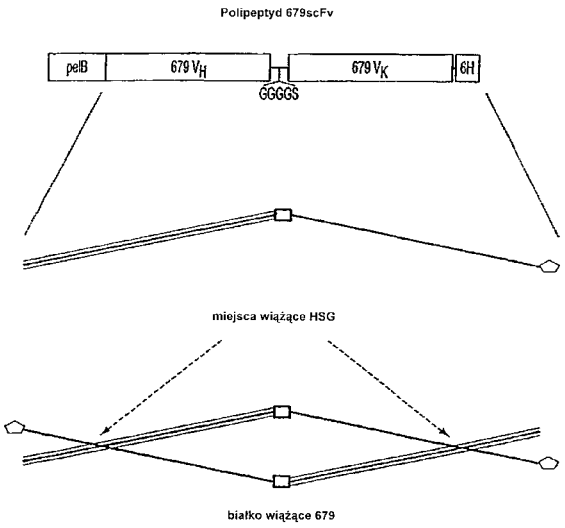

A1 (21) 372088 (22) 2003 05 14 7(51) C12N 15/86
C07K 14/18
A61K 39/12

(31) 02 200200753 (32) 2002 05 16 (33) DK
02 200200752 2002 05 16 DK
(86) 2003 05 14 PCT/EP03/05047
(87) 2003 11 27 WO03/97846 PCT Gazette nr 48/03

(71) BAVARIAN NORDIC A/S, Kvistgaard, DK

(72) Howley Paul, GB; Leyrer Sonja, DE

(54) **Rekombinowany pokswirus ekspresjonujący homologiczne geny wstawione do genomu pokswirusowego**

(57) Niniejszy wynalazek dotyczy rekombinowanego wektora pokswirusowego zdolnego do ekspresji dwóch lub więcej obcych sekwencji homologicznych, pochodzących z różnych wariantów mikroorganizmu, i posiadających homologię na poziomie 50% lub wyższą. Wynalazek dotyczy również sposobu otrzymywania takiego rekombinowanego pokswirusa i zastosowania go jako leku lub szczepionki. Ponadto, wynalazek związany jest ze sposobem oddziaływania, korzystnie indukowania odpowiedzi immunologicznej w żywych zwierzętach oraz u ludzi.

(27 zastrzeżeń)

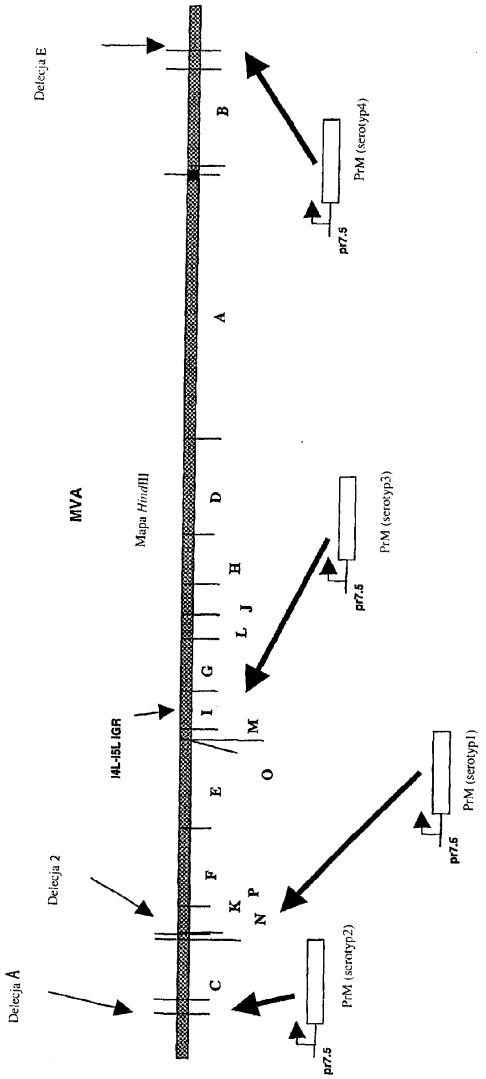

A1 (21) 372091 (22) 2003 05 14 7(51) C12N 15/86

(31) 02 200200754 (32) 2002 05 16 (33) DK
02 200201813 2002 11 25 DK
(86) 2003 05 14 PCT/EP03/05046

(87) 2003 11 27 WO03/97844 PCT Gazette nr 48/03

(71) BAVARIAN NORDIC A/S, Kvistgaard, DK

(72) Howley Paul, GB; Leyrer Sonja, DE

(54) **Ekspresja genów w zmodyfikowanym wirusie krowianki Ankara uzyskana w wyniku zastosowania promotora ATI wirusa ospy krów**

(57) Niniejszy wynalazek dotyczy zmodyfikowanego wirusa krowianki Ankara, zawierającego w genomie wirusowym kasetę ekspresyjną zawierającą promotor ATI wirusa ospy krów lub jego pochodną i sekwencję kodującą, przy czym ekspresja sekwencji kodującej jest regulowana przez wspomniany promotor. Wirus może być użyteczny jako szczepionka lub jako część kompozycji farmaceutycznej.

(17 zastrzeżeń)

A1 (21) 372093 (22) 2003 05 14 7(51) C12N 15/863
C07K 14/07
A61K 31/70

(31) 02 200200752 (32) 2002 05 16 (33) DK
02 200200753 2002 05 16 DK

(86) 2003 05 14 PCT/EP03/05045

(87) 2003 11 27 WO03/97845 PCT Gazette nr 48/03

(71) BAVARIAN NORDIC A/S, Kvistgaard, DK

(72) Howley Paul, GB; Leyrer Sonja, DE

(54) **Międzygenowe obszary jako miejsca insercji w genomie zmodyfikowanego wirusa krowianki Ankara (MVA)**

(57) Niniejszy wynalazek dotyczy nowych miejsc przydatnych we wprowadzaniu egzogennych sekwencji do genomu wirusa zmodyfikowanego wirusa krowianki Ankara (MVA). Ponadto niniejszy wynalazek dostarcza wektory plazmidowe służące do wprowadzania egzogennego DNA do genomu MVA. Ponadto niniejszy wynalazek dostarcza rekombinowane MVA zawierający sekwencję egzogennego DNA wprowadzoną we wspomnianym nowym miejscu insercji do stosowania jako leki lub szczepionki.

(42 zastrzeżenia)

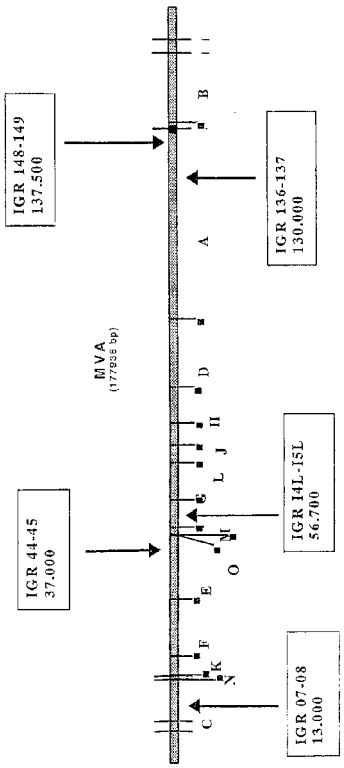

Data wprowadzenia zmian zastrzeżeń: 2005 01 27

A1 (21) 364271 (22) 2003 12 30 7(51) C12P 7/48

(71) Akademia Ekonomiczna im. Oskara Langego, Wrocław

(72) Harasym Joanna, Leśniak Władysław, Pietkiewicz Jerzy Jan, Podgórski Waldemar

(54) **Sposób przygotowania płynu po biosyntezie kwasu cytrynowego do bezpośredniego wydzielenia z niego kwasu cytrynowego**

(57) Płyn po biosyntezie kwasu cytrynowego z udziałem pleśni *Aspergillus niger* oczyszcza się przez odfiltrowanie grzybni na filtrze z dodatkiem ziemi okrzemkowej w dawce 0,25% - 1,0%, korzystnie 0,5%, filtrat poddaje się z kolei koagulacji dodatkiem koagulanta krzemowego w dawce 0,01% - 0,2%, korzystnie 0,1% - 0,15% w temperaturze 20°C - 90°C, korzystnie 50°C - 80°C w ciągu 10 - 30 minut, korzystnie 20 minut, zaś wytrącony osad białkowy filtruje się na filtrze z dodatkiem ziemi okrzemkowej w dawce 0,25% - 1,0%, korzystnie 0,5%, a następnie tak oczyszczony płyn poddaje się ultrafiltracji przy ciśnieniu 1000 - 4000 hPa, korzystnie 3000 - 4000 hPa. Następnie filtrat odbarwia się przez dodatek węgla aktywnego w ilości od 0,5 do 8,0%, korzystnie 1% - 2% i zatęża w temperaturze 50°C w celu krystalizacji kwasu cytrynowego. Proponowana metoda pozwala na wyeliminowanie zużycia wodorotlenku wapnia, kwasu siarkowego, eliminuje uciążliwe odpady gipsowe i odcieki po filtracji cytrynianu wapnia i umożliwia uzyskanie kwasu cytrynowego o wysokiej czystości.

(1 zastrzeżenie)

A1 (21) 364272 (22) 2003 12 30 7(51) C12P 7/48

(71) Akademia Ekonomiczna im.Oskara Langego, Wrocław

(72) Harasym Joanna, Leśniak Władysław

(54) **Sposób otrzymywania cytrynianów sodu i potasu o określonej zasadowości z płynów po biosyntezie kwasu cytrynowego**

(57) Płyn otrzymany po oddzieleniu grzybni *Aspergillus niger* neutralizuje się wodorotlenkiem sodu lub potasu do uzyskania końcowego pH około 5, w celu otrzymania 1 - zasadowego cytrynianu, albo pH około 7 w celu otrzymania 2 - zasadowego cytrynianu albo do pH końcowego wynoszącego ok. 10 w celu otrzymania 3 - zasadowego cytrynianu. Proces neutralizacji przebiega w temperaturze od 60 do 70°C. Zneutralizowany płyn oczyszcza się dodatkowo dawką koagulanta krzemowego w ilości około 0,15%. Proponowana metoda pozwala na uzyskanie krystalicznego cytrynianu sodu lub potasu o określonej zasadowości i czystości przy jednoczesnym zminimalizowaniu kosztów oczyszczania płynów pofermentacyjnych oraz zminimalizowaniu ilości odcieku pofermentacyjnego.

(1 zastrzeżenie)

A1 (21) 364273 (22) 2003 12 30 7(51) C12P 7/48

(71) Akademia Ekonomiczna im.Oskara Langego, Wrocław

(72) Harasym Joanna, Leśniak Władysław

(54) **Sposób otrzymywania cytrynianów trisodu i tripotasu o wysokiej czystości z płynów po biosyntezie kwasu cytrynowego**

(57) Płyn po oddzieleniu grzybni *Aspergillus niger* lub drożdży *Yarrowia lipolytica* poddaje się neutralizacji wodorotlenkiem sodu lub wodorotlenkiem potasu do uzyskania końcowego pH w zakresie od 9 do 13, korzystnie od 11 do 13, w temperaturze od 60 do 70°C. Z kolei prowadzi się dodatkowe oczyszczanie zneutralizowanego płynu przez dodanie koagulanta krzemowego w ilości ok. 0,15%. Po odbarwieniu węglem aktywnym płyn zatęża się i krystalizuje cytrynian trisodu lub cytrynian tripotasu z wydajnością od 76 do 78% dla cytrynianu trisodu i od 50

do 55% dla cytrynianu tripotasu. Uzyskane kryształy cytrynianów charakteryzuje wysoka jakość /czystość, barwa, zawartość żelaza/ a proponowana metoda jest tania i efektywna.

(1 zastrzeżenie)

A1 (21) 372136 (22) 2003 04 25 7(51) C12P 7/62
C12N 15/09
C08G 63/00

(31) 02 125881 (32) 2002 04 26 (33) JP
(86) 2003 04 25 PCT/JP03/05323
(87) 2003 11 06 WO03/91444 PCT Gazette nr 45/03

(71) KANEKA CORPORATION, Osaka, JP

(72) Miyamoto Kenji, Ogawa Noriko, Osakada Fumio, Matsumoto Keiji

(54) **Sposób wydzielania kwasu poli-3-hydroksyalkanowego**

(57) Przedmiotem niniejszego wynalazku jest sposób wytwarzania kwasu poli-3-hydroksyalkanowego, który obejmuje traktowanie czynnikami fizycznymi zawiesiny komórek drobnoustroju zawierającej kwas poli-3-hydroksyalkanowy dla rozbicia komórek przy ciągłym lub przerywanym dodawaniu do zawiesiny alkaliów i następnie wydzielanie kwasu poli-3-hydroksyalkanowego.

(9 zastrzeżeń)

A1 (21) 372107 (22) 2003 02 13 7(51) C12P 21/06
C12N 9/00

(31) 02 020429 (32) 2002 02 13 (33) US
(86) 2003 02 13 PCT/US03/04288
(87) 2003 08 21 WO03/68926 PCT Gazette nr 34/03

(71) DOW GLOBAL TECHNOLOGIES INC., Midland, US

(72) Chew Lawrence C., MY; Talbot Henry W., US; Lee Stacey L., US

(54) **Nadekspresja genów ekstremozymów w pseudomonadach i blisko spokrewnionych bakteriach**

(57) System nadekspresji ekstremozymów, w którym Pseudomonady i blisko spokrewnione bakterie są wykorzystywane jako komórki gospodarza oraz sposoby i zestawy do ich wykorzystania oraz wyrażane z nich ekstremozymy.

(40 zastrzeżeń)

Data wprowadzenia zmian zastrzeżeń: 2005 04 20

A1 (21) 372236 (22) 2002 11 18 7(51) C12Q 1/68
G01N 33/50
A61K 31/337

(31) 01 01127401 (32) 2001 11 23 (33) EP
02 01130245 2001 12 19 EP
02 02005298 2002 03 12 EP
(86) 2002 11 18 PCT/EP02/12911
(87) 2003 05 30 WO03/043631 PCT Gazette nr 22/03

(71) CHUGAI SEIYAKU KABUSHIKI KAISHA, Tokyo, JP

(72) Ishitsuka Hideo, Okabe Hisafumi, Shimma Nobuo, Tsukuda Takuo, Umeda Isao

(54) **Sposób identyfikowania enzymów wskazujących nowotwory**

(57) Przedmiotem niniejszego wynalazku jest sposób identyfikacji enzymów, które są wyrażane w pewnej tkance nowotworowej w sposób uprzywilejowany w porównaniu z szybko rosnącymi normalnymi komórkami lub tkanką, zastosowanie wspomnianych enzymów do projektowania leków w celu wytworzenia aktywnej substancji przeciwrakowej selektywnie w tkance nowotworowej, związki zaprojektowane w oparciu o wspomniane enzymy, ich farmaceutycznie dopuszczalne sole oraz ich kompozycja farmaceutyczna.

(50 zastrzeżeń)

A1 (21) 364250 (22) 2003 12 29 7(51) C21C 7/00

(71) Politechnika Świętokrzyska, Kielce

(72) Przybyłowicz Karol, Bolanowski Kazimierz, Przybyłowicz Janusz

(54) **Sposób podwyższania wytrzymałości, zwłaszcza wytrzymałości na gorąco i żarowytrzymałości stali i stopów**

(57) Sposób podwyższania wytrzymałości na gorąco i żarowytrzymałości stali i stopów, charakteryzuje się tym, że jako czynnik podwyższający własności stosuje się siarczki i/lub tlenosiarczki i/lub tlenki pierwiastków ziem rzadkich pochodzenia endogenicznego i/lub egzogenicznego. Korzystnie pierwiastki ziem rzadkich wprowadza się do kąpieli metalicznej w postaci stopu metali ziem rzadkich o zawartości ok. 50% masowych ceru, ok. 20% lantanu, ok. 20% neodymu, ok. 8% prazeodymu, zawierającego śladowe ilości żelaza, magnezu, aluminium i krzemu w formie drutów rdzeniowych do kadzi przed rozlewaniem lub kadzi pośredniej, w przypadku ciągłego odlewania stali, w ilości od 0,5 do 2,5 kg na tonę kąpieli metalicznej.

(4 zastrzeżenia)

A1 (21) 372068 (22) 2003 03 28 7(51) C23C 2/00

(31) 02 10229203 (32) 2002 06 28 (33) DE
02 10233343 2002 07 23 DE
(86) 2003 03 28 PCT/EP03/03219
(87) 2004 01 08 WO04/003250 PCT Gazette nr 01/04

(71) SMS DEMAG AKTIENGESELLSCHAFT, Dusseldorf, DE

(72) Trakowski Walter, Brisberger Rolf

(54) **Zastosowanie gazu rozdzielczego przy ciągłym uszlachetnianiu zanurzeniowym**

(57) Przedmiotem wynalazku jest sposób powstrzymywania parowania cynku przy zanurzeniowym powlekaniu taśmy stalowej cynkiem lub stopami cynku. W tym celu zaproponowano według wynalazku, aby nad kąpielą metalową umieścić warstwę gazu rozdzielczego, na przykład z argonu, butanu, kryptonu, propanu, dwutlenku siarki, siarkowodoru, ksenonu, acetylenu, arseniaku, trichlorku boru, trifluorku boru, butenu, dichlorosilanu, dwusilanu, tlenku etylenu, tertrafluorometanu, monochlorodifluorometanu, trifluorometanu, heksafluoroetanu, tetrafluoroetenu, i zobutanu, dwutlenku azotu, trifluorku azotu, tlenku azotu, fosfiny, propylenu, silanu, tetrafluorku krzemu, tetrachlorku krzemu, heksafluorku

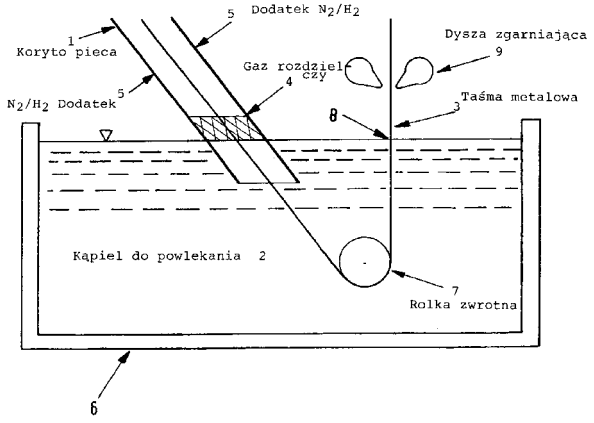

siarki, tetrafluorku siarki, heksafluorku wolframu lub dowolnego zestawienia uprzednio wymienionych gazów w mieszaninę z argonem lub bez argonu, które to gazy mają złą przewodność i posiadają zdolność powstrzymywania turbulencji gazu.

(4 zastrzeżenia)

A1 (21) 371976 (22) 2003 06 11 7(51) C30B 11/00
(31) 02 0207187 (32) 2002 06 12 (33) FR
(86) 2003 06 11 PCT/FR03/01735
(87) 2003 12 24 WO03/106741 PCT Gazette nr 52/03
(71) SAINT-GOBAIN CRISTAUX ET DETECTEURS, Courbevoie, FR
(72) Iltis Alain, Ouspenski Vladimir

(54) **Sposób obchodzenia się z chlorkiem, bromkiem albo jodkiem metali ziem rzadkich w tyglu zawierającym węgiel**

(57) Przedmiotem wynalazku jest sposób obchodzenia się z kompozycją zawierającą halogenek metalu ziem rzadkich, zwłaszcza w hodowli kryształów z wymienionej kompozycji, przy czym wymienione kryształy mają na ogół wzór $A_eLn_fX_{(3f+e)}$, w którym Ln oznacza jeden albo więcej metali ziem rzadkich, X oznacza jeden albo więcej atomów chlorowca wybranego spośród Cl, Br albo J, A oznacza jeden albo więcej metali alkalicznych, takich jak K, Li, Na, Rb albo Cs, a e i f mają takie wartości, że e, które może być zerem, jest mniejsze albo równe 2f, a f jest większe albo równe 1. W ten sposób można przystąpić do hodowli monokryształów, które mają korzystne właściwości scyntylacyjne.

(22 zastrzeżenia)

DZIAŁ D

WŁÓKIENNICTWO I PAPIERNICTWO

A1 (21) 372048 (22) 2003 05 20 7(51) D05B 17/00
(31) 02 0206558 (32) 2002 05 29 (33) FR
02 60407953 2002 09 05 US
(86) 2003 05 20 PCT/FR03/01523
(87) 2003 12 11 WO03/102287 PCT Gazette nr 50/03
(71) C GEX SYSTEMS C GEX, Albias, FR
(72) Guilhem Christian, Guilhem Jacques, Guilhem Marc

(54) **Sposób i urządzenie do wykonywania szwu, który nie jest podatny na rozplątywanie się**

(57) Wynalazek dotyczy sposobu i urządzenia do wykonywania nierozplątującego się szwu (12) z jedną pętelkowaną i/lub przeplataną szyjącą nitką i ściegiem przechodzącym na lub przez co najmniej jedną grubość materiału obiektu, nazywanego szytym obiektem (3). Szew (12) wykonywany jest z użyciem co najmniej jednej nitki zawierającej materiał termoplastyczny, przynajmniej na swojej powierzchni. Co najmniej jedna wiązka podczerwonego laserowego (17, 18) jest kierowana miejscowo na szew (12) na zewnętrznej powierzchni szytego obiektu (3), przy czym wiązka promieniowania laserowego jest dostosowana do miejscowego zmiękczania materiału termoplastycznego, znajdującego się na zewnętrznej powierzchni co najmniej jednej splotki nitki sięgającej na zewnętrzną powierzchnię sytego (3) i przyległej do co najmniej jednej innej splotki nitki. Strumień powietrza umożliwia rozrzucenie zmiękczonych włókien, a następnie do zmiękczonego i rozrzuconego materiału termoplastycznego, co najmniej jednej skrętki nitki dociskane jest co najmniej jedno urządzenie dociskające tak, żeby połączyć punktowo przyległe skrętki razem.

(30 zastrzeżeń)

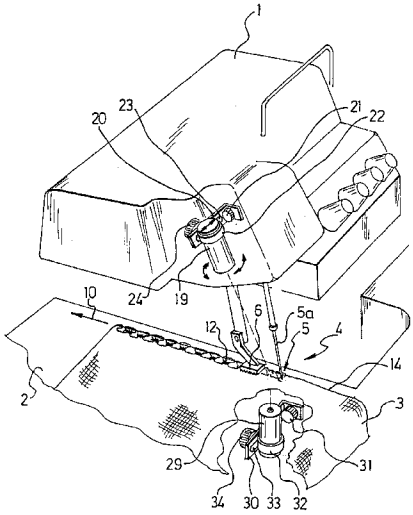

A1 (21) 372193 (22) 2003 05 28 7(51) D06F 37/08
(31) 02 20208544 (32) 2002 05 29 (33) DE
02 20208545 2002 05 29 DE
(86) 2003 05 28 PCT/DE03/01745
(87) 2003 12 11 WO03/102290 PCT Gazette nr 50/03
(71) AWECO APPLIANCE SYSTEMS GMBH & CO. KG, Neukirch, DE
(72) Schrott Harald

(54) **Maszyna gospodarstwa domowego**

(57) Zaproponowano maszynę gospodarstwa domowego, zwłaszcza zmywarkę do naczyń, pralkę itp., z obiegiem cieczy

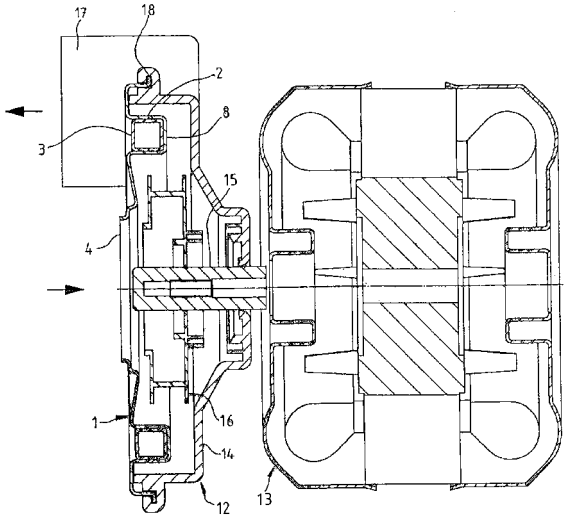

oraz z pompą, która ma obudowę pompy, która zawiera element grzejny (3) do grzania cieczy, dopasowany przynajmniej częściowo kształtowo do przewodzącej ciepło powierzchni stykowej (20) na zewnętrznym kształcie (2) obudowy (1). Grzanie takiej maszyny gospodarstwa domowego według wynalazku powinno przy tym mieć lepszą sprawność. Osiągnięto to według wynalazku przez to, że powierzchnia stykowa (20) jest przynajmniej w połowie tak duża jak cała powierzchnia zewnętrzna elementu grzejnego.

(15 zastrzeżeń)

A1 (21) 372142 (22) 2003 02 10 7(51) D06F 37/12
(31) 02 200406 (32) 2002 02 20 (33) ES
(86) 2003 02 10 PCT/ES03/00073
(87) 2003 08 28 WO03/071021 PCT Gazette nr 35/03

(71) PLASTICOS MONDRAGON, S.A.U., Albuixech, ES

(72) Vives Clavel Juan

(54) **Prasowana pokrywa dla urządzeń elektrycznych zawierająca wbudowany elektroniczny system sterowania**

(57) Osłona (5) posiada w swojej konstrukcji wewnętrznej wnęki (1) o kształcie, wymiarach i względnym położeniu umożliwiającym zabudowanie urządzeń elektronicznych lub kart (2), które zarządzają i sterują pracą panelu sterowania (3) pralki, który to panel znajduje się w części przedniej ramy (4) osłony (5). Możliwe jest jednoczesne uniesienie i usunięcie wszystkich elementów wewnętrznych, odłączenie wszystkich wewnętrznych obwodów (6) urządzenia, ponieważ wszystkie biegną z głównego złącza, którego wtyk (7') znajduje się w ramie pralki, a którego gniazdo (7") znajduje się w ramie lub vice versa, w położeniach zbieżnych, umożliwiających ich wzajemne połączenie podczas pracy urządzenia.

(2 zastrzeżenia)

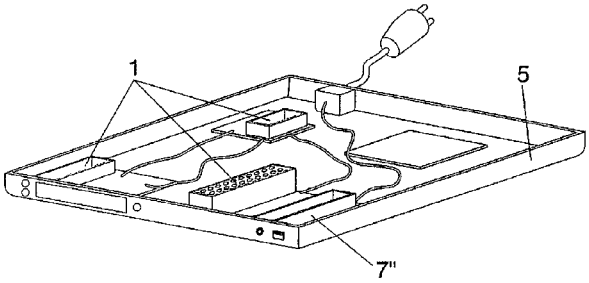

A1 (21) 364319 (22) 2004 01 05 7(51) D21C 1/02 D21C 3/02

(71) Instytut Celulozowo-Papierniczy, Łódź; Wójcik Maria, Radom; Czepczyński Artur, Międzychód; Grządzielewski Paweł, Poznań

(72) Stupińska Halina, Milczarek Sławomir, Madaj Jadwiga, Palenik Jarosław

(54) **Sposób wytwarzania papierniczej masy bielonej z łodyg roślin łykodajnych**

(57) Sposób wytwarzania papierniczej masy bielonej z łodyg roślin łykodajnych, zwłaszcza konopi i lnu metodą chemotermomechaniczną znamienny tym, że łodygi pocięte na krótkie odcinki o długości od 1 do 2,5cm, poddawane są wstępnej ekstrakcji pektyn poprzez traktowanie gorącą wodą i lub parowanie oraz działanie rozcieńczonymi alkaliami, alkalicznej plasyfikacji ligniny w obecności nadtlenku wodoru, korzystnie w temperaturze 100°C, mechanicznemu rozwłóknianiu i skracaniu włókien łykowych, myciu uzyskanej masy na gorąco w temperaturze korzystnie 80°C, następnie bieleniu nadtlenkiem wodoru w środowisku zasadowym, powtórnemu rozwłóknianiu, myciu gorącą wodą o temperaturze korzystnie 80°C, po czym rozcieńczaniu masy zimną wodą zakwaszaną kwasem siarkowym.

(9 zastrzeżeń)

A1 (21) 371970 (22) 2001 10 22 7(51) D21C 5/02
(86) 2001 10 22 PCT/US01/50049
(87) 2003 05 01 WO03/35970 PCT Gazette nr 18/03

(71) THE UNIVERSITY OF ALABAMA IN HUNTSVILLE, Huntsville, US

(72) Eley Michael H.

(54) **Sposób przygotowywania homogennego produktu celulozowego z celulozowych materiałów odpadowych**

(57) Sposób uzdatniania różnorodnych surowców celulozowo-papierniczych, włączając w to produkty tego rodzaju zawarte w stałych odpadach komunalnych oraz odpadach niebezpiecznych biologicznie, mający na celu wytworzenie homogennego produktu celulozowego zawiera etapy doprowadzenia różnorodnych surowców celulozowo-papierniczych do naczynia, wprowadzenia do tego naczynia pary wodnej przy jednoczesnym mieszaniu tych surowców, usunięcia z tego naczynia gazów przy jednoczesnym mieszaniu surowców, zamknięcia naczynia tak, by było ono mocno-szczelne, nasycenia surowców parą wodną o temperaturze wystarczającej i pod ciśnieniem wystarczającym do spęcznienia fizycznej i chemicznej struktury surowców przy jednoczesnym mieszaniu tych surowców, rozszczelnienia naczynia w celu dalszego zwiększenia fizycznego i chemicznego spęcznienia surowców, a także wyładowania przetworzonych produktów. Ewentualnie proces ten może zostać przeprowadzony bez etapu usuwania gazów, jeżeli temperatura leży w zakresie od około 140°C do około 160°C, a ciśnienie wynosi od około 275 do 450 kPa. W trakcie opcjonalnego etapu usuwania gazów, w trakcie etapu rozszczelniania oraz w trakcie opcjonalnego etapu opróżniania wychwycone i uzdatnione mogą zostać lotne związki organiczne oraz inne zanieczyszczenia powietrza. Temperatura, ciśnienie oraz czas trwania obróbki maja wartości bardziej niż wystarczające do usunięcia zanieczyszczeń i wysterylizowania niebezpiecznych biologicznie odpadów laboratoryjnych i medycznych.

(47 zastrzeżeń)

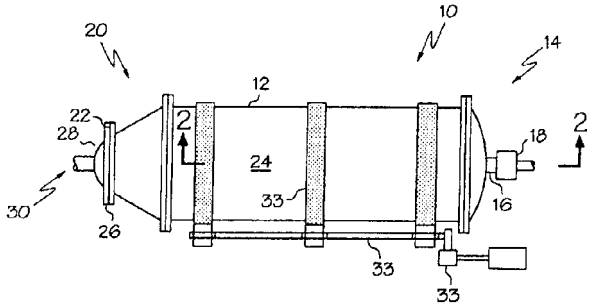

DZIAŁ E

BUDOWNICTWO; GÓRNICTWO; KONSTRUKCJE ZESPOLONE

A1 (21) 364290 (22) 2003 12 31 7(51) E01C 3/06 E02D 19/00

(75) Mysłowski Włodzimierz, Bielsko-Biała

(54) **Sposób wykonywania odwadnianych poboczy dróg i autostrad**

(57) Sposób wykonywania odwadnianych poboczy dróg i autostrad z użyciem kompozytu o otwartej strukturze, uzyskanej przez obtoczenie płynnym polimerem siarki ziaren kruszywa o odpowiedniej średnicy, wytrzymałości mechanicznej oraz gęstości, gdzie kompozyt wykonywany jest korzystnie z zagęszczonych sprasowanych kulek odpadów, pyłów, popiołów lub kruszywa mineralnego albo ich mieszanin, a obtoczenie następuje korzystnie w mobilnych, obrotowych bębnach jak grylażarki, w których kruszywo jest w trakcie obrotów bębna natryskiwane gorącym płynnym polimerem siarki aż do uzyskania optymalnie grubej otoczki z polimeru siarki charakteryzuje się tym, że do odpowiednio ukształtowanego do warunków drogowych wykopu w pasie pobocza drogi lub autostrady, zabezpieczonego wcześniej warstwą folii, wylewa się kompozyt z obtoczonego płynnym polimerem siarki kruszywa, który profiluje się odpowiednio poprzez ubijanie z równoczesnym wibrowaniem, aż do uzyskania optymalnej gęstości, po czym warstwa ulepionego kompozytu jest od góry pokrywana odpowiednią włókniną, korzystnie uformowaną z odpadowych włókien syntetycznych o otwartej strukturze dobrze filtrującej wodę i pokrywana jest mocną siatką a odpadowych tworzyw sztucznych, odporną na ścieranie lub też jest zalewana od góry na części szerokości polimerem siarki z dodatkiem piasku kwarcowego, korzystnie z dodatkiem piasków poformierskich z pozostawieniem otwartej od strony jezdni struktury dla liniowego jej odwadniania.

(1 zastrzeżenie)

A1 (21) 372331 (22) 2005 01 19 7(51) E01H 5/06

(71) Schmidt Polska Sp. z o.o., Kielce

(72) Rębosz Dominik, Szczepański Jacek

(54) **Mechanizm uchylny odkładnicy pługa odśnieżnego**

(57) Mechanizm uchylny odkładnicy pługa odśnieżnego składający się z ramy równoległobocznej charakteryzuje się tym, że dyszel górny (1) ramy posiada teleskop (2) przytwierdzony obudową do niego na sztywno i wysuwną końcówkę (9), która łączy go obrotowo w górnym przegubie (3) z odkładnicą i jest usytuowany równolegle do osi tego dyszla (1).

(2 zastrzeżenia)

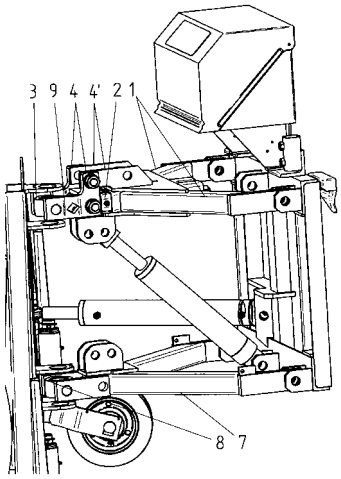

A1 (21) 372176 (22) 2003 05 20 7(51) E02D 29/14

(31) 02 0206393 (32) 2002 05 24 (33) FR

(86) 2003 05 20 PCT/FR03/01509

(87) 2003 12 04 WO03/100179 PCT Gazette nr 49/03

(71) SAINT-GOBAIN PAM, Nancy, FR

(72) Hauer Jean-Claude, Pietrzak Jean-Paul

(54) **Urządzenie do zamykania otworu, zwłaszcza włazu ulicznego**

(57) Urządzenie zawierające ramę (4), przykrywę (6) obracaną względem ramy (4) wokół pierwszej osi poziomej (X-X) za pośrednictwem zawiasu (14). Urządzenie zawiera przyrząd rząd blokujący (16), mający konfigurację zablokowania, w której przykrywa (6) znajduje się w pierwszym położeniu względem ramy i jest utrzymywana w zablokowanym położeniu otwarcia oraz konfigurację odblokowania, w której przykrywa (6) znajduje się w drugim położeniu względem ramy, w którym możliwe jest odchylanie przykrywy (6) wokół pierwszej osi (X-X). Zawias (14) jest tak zaprojektowany, że umożliwia odchylanie przykrywy (6) opartej o ramę wokół drugiej osi (Y-Y) poziomej. Przykrywa jest dostosowana do odchylania jej między dwoma położeniami wokół drugiej osi (Y-Y). Zastosowanie do włazów ulicznych z żeliwa.

(15 zastrzeżeń)

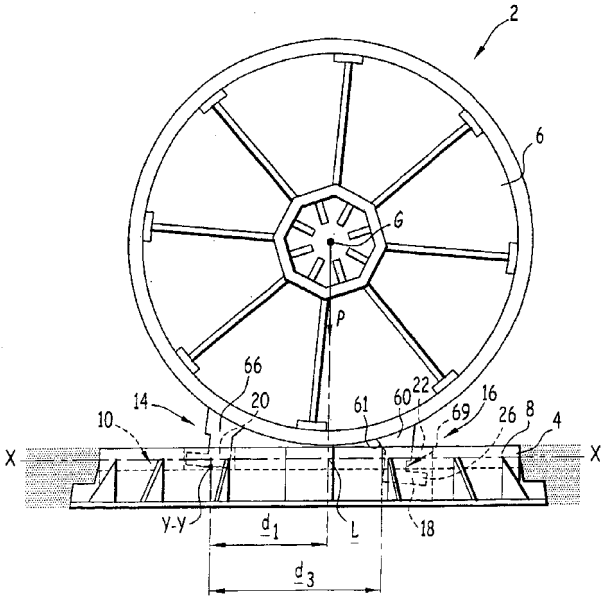

A1 (21) 371936 (22) 2002 11 08 7(51) E04B 1/26

(31) 02 0203774 (32) 2002 02 18 (33) GB
02 0210614 2002 05 09 GB
02 0212018 2002 05 24 GB
02 0212380 2002 05 29 GB
02GB 0204248 2002 09 18 WO
02GB 0204696 2002 10 16 WO

(86) 2002 11 08 PCT/GB02/05073

(87) 2003 08 21 WO03/69083 PCT Gazette nr 34/03

(71) TIMBERFIX LIMITED, Zug, CH

(72) Abbott-Wilcox Philippe Andre

(54) **System konstrukcyjny**

(57) Zespól komponentów do konstrukcji budynków składa się z pierwszej części łączącej (30) wbudowanej w jeden koniec belki (14) i drugiej części łączącej (50) wbudowanej w jeden koniec wieszaka wiązara wieszarowego (12). Części łączące (30, 50) wyposażone są w profile końców (32, 52) z otworami (34, 54), które dopasowane są w chwili, gdy belka (14) przylega do wieszaka wiązara wieszarowego (12). Po dopasowaniu, gdy belka (14) spoczywa na krawędzi (64), otwory są przesuwnie zabezpieczone przy pomocy kołka blokującego (70), łącząc belkę (14) z wieszakiem wiązara wieszarowego (12).

(37 zastrzeżeń)

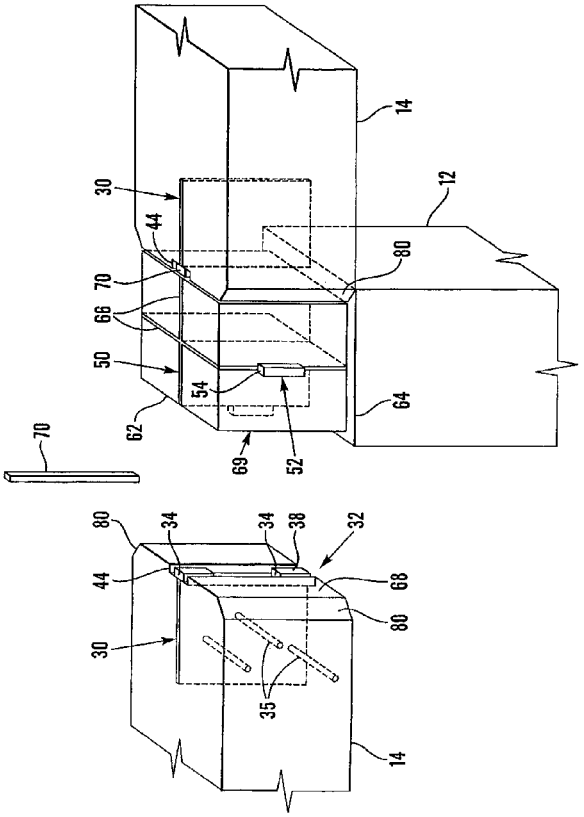

A1 (21) 364340 (22) 2004 01 09 7(51) E04B 1/32
E04B 1/342

(75) Matusiak Wiesław, Katowice

(54) **Hala łukowa trój-przegubowa rozbieralna**

(57) Hala łukowa trój-przegubowa rozbieralna stosowana jako hala przemysłowa, magazynowa itp., charakteryzuje się tym, że składa się z zestawu połączonych segmentów łukowych, przy czym pojedyncze segmenty (2) są dzielone w kalenicy i łączone za pomocą złącza (3). Segmenty składają się z kilku samonośnych profili blachy (1) typu „U" lub „V" wygiętych w łuk i połączonych ze sobą na brzegach przez zaprasowanie lub profilowanej w łuk blachy trapezowej. Do łączenia sąsiadujących segmentów stosuje się blaszane spinki (4), które są zakładane w pewnych odstępach na brzegach łączonych segmentów.

(1 zastrzeżenie)

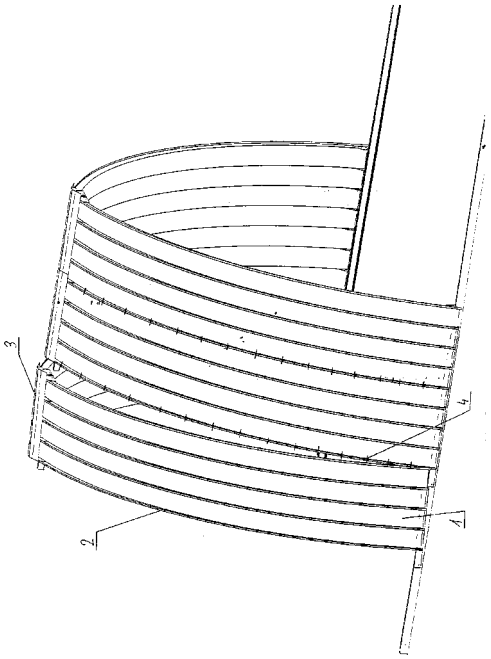

A1 (21) 372277 (22) 2003 03 31 7(51) E04F 15/04

(31) 02 0201009 (32) 2002 04 03 (33) SE
03 0300271 2003 01 31 SE

(86) 2003 03 31 PCT/SE03/00514

(87) 2003 10 09 WO03/083234 PCT Gazette nr 41/03

(71) VALINGE INNOVATION AB, Viken, SE

(72) Pervan Darko

(54) **Mechaniczny układ blokujący do desek podłogowych**

(57) Przedstawione są deski podłogowe (1, 1') wyposażone w mechaniczny układ blokujący, złożony z oddzielnie obrabianej listwy blokującej (6), która jest mechanicznie połączona z deską podłogową (1), przy czym listwa blokująca (6) jest dostosowana do mechanicznego mocowania do deski podłogowej (1) przy pomocy złącza, które jest wykonywane przez zatrzaśnięcie i/lub pochylenie do wewnątrz i listwa blokująca (6) jest dostosowana do łączenia deski (1) ze, w zasadzie identyczną deską podłogową (1') przynajmniej przez pochylenie do wewnątrz. Ponadto przedstawione są odpowiednio listwa blokująca, półwyrób listwy, zestaw części do wykonania deski podłogowej i sposoby wytwarzania deski podłogowej i listwy blokującej.

(43 zastrzeżenia)

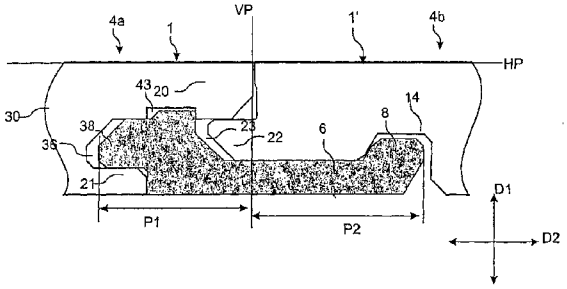

A1 (21) 364310 (22) 2004 01 05 7(51) E04F 19/04

(71) Poli-Eco Tworzywa Sztuczne Sp. z o.o., Szprotawa

(72) Szymański Krzysztof, Czarnecki Marian, Świętanowski Zbigniew

(54) **Listwa przypodłogowa**

(57) Listwa przypodłogowa według wynalazku zbudowana jest z korpusem (1) i maskującej listwy (2), które połączone są ze sobą za pomocą zatrzasku (3). Zatrzask (3) składa się z gniazda i zatrzaskowego zaczepu. Gniazdem jest przestrzeń zawarta między dwiema ściankami, z których w przekroju pionowym jedna ścianka ma kształt litery „S", a druga ścianka jest półkolem. Zatrzaskowym zaczepem są dwie listewki, które w przekroju pionowym mają kształt zbliżony do litery „V". Krawędzie (12) maskującej listwy (2) są elastyczne.

(1 zastrzeżenie)

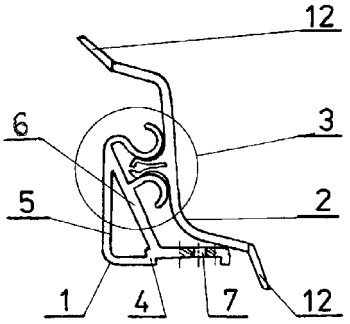

A1 (21) 364311 (22) 2004 01 05 7(51) E04F 19/04

(71) Poli-Eco Tworzywa Sztuczne Sp. z o.o., Szprotawa

(72) Szymański Krzysztof, Czarnecki Marian, Świętanowski Zbigniew

(54) **Listwa przypodłogowa**

(57) Listwa przypodłogowa według wynalazku zbudowana jest z korpusu (1) i maskującej listwy (2) połączonych ze sobą zatrzaskiem (3). Zatrzask (3) składa się z gniazda i zaczepu. Gniazdem jest przestrzeń zawarta pomiędzy dwiema ściankami, które w przekroju pionowym mają kształt krzywek, a ich końcówki zawinięte są do środka gniazda. Zaczepem są dwie listewki, które w przekroju pionowym mają kształt zbliżony do litery „V". Krawędzie (14) listwy (2) są elastyczne.

(1 zastrzeżenie)

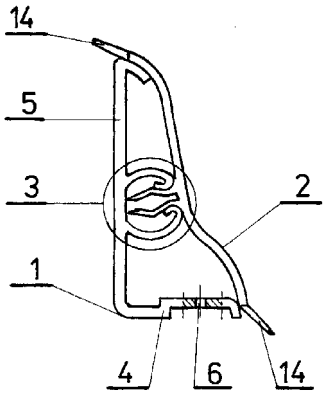

A1 (21) 372080 (22) 2003 06 11 7(51) E04G 15/06

(31) 02 0201808 (32) 2002 06 11 (33) SE

(86) 2003 06 11 PCT/SE03/00979

(87) 2003 12 18 WO03/104587 PCT Gazette nr 51/03

(71) THORSMAN & CO AB, Nykoping, SE

(72) Eriksson Staffan, Westlin Stefan, Lundblad Martin

(54) **Zatapiana w podłożu puszka dla elektrycznych instalacji podłogowych**

(57) Zatapiana puszka (1) dla instalacji elektrycznych w posadzkach betonowych, która zawiera przewody na kable doprowadzające energię elektryczną i dane do określonych miejsc w posadzce, w których puszka ma być zatopiona w wylewanym betonie, zawierająca dolna część (2) w kształcie puszki, która ma część podstawową (3) i pionowe ścianki boczne (4, 4′, 4″) oraz górną ramę (5, 5′, 5″) również zaopatrzoną w pionowe ścianki boczne (6, 6′, 6″), które są umieszczone z możliwością regulacji wysokości względem części (2) w kształcie puszki, przy czym rama wyposażona jest w osprzęt do podłączania różnych przyłączy, zaś puszka (1) zawiera zespół uszczelniający część (2) w kształcie puszki względem górnej ramy (5, 5′, 5″) i zespół zapewniający luz między ramą (5, 5′, 5″), a stwardniałym betonem.

(8 zastrzeżeń)

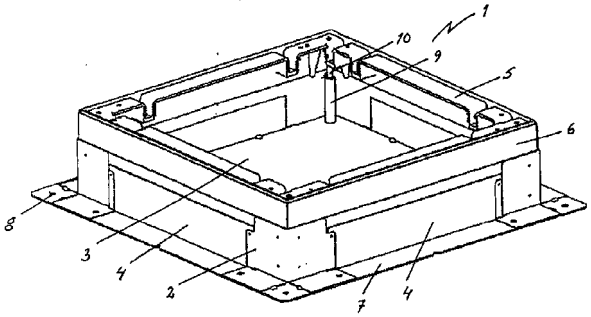

A1 (21) 364327 (22) 2004 01 07 7(51) E05B 65/02

(71) Kwiatkowski Mirosław, Kwiatkowska Janina Przedsiębiorstwo Produkcyjno-Handlowo-Usługowe EUREKA, Koziegłowy k. Poznania

(72) Kwiatkowski Mirosław, Kwiatkowska Janina

(54) **Zespół otwierająco-zamykający drzwiczek rewizyjnych**

(57) Zespół otwierająco-zamykający, położony w części bocznej skrzydła drzwiczek charakteryzuje się tym, że ma wnękę (2) z częściowo osłoniętym dnem (3) i uchylnie zamocowany uchwyt (4), umieszczony we wnęce (2). Na swobodnym zakończeniu uchwytu (4) znajduje się wgłębienie, zakończone progiem. W częściowo osłoniętym dnie (3) wnęki (2) znajduje się otwór, w którym osadzony jest element zamykający w postaci zamka zaczepowego (6) lub zamka patentowego. Zamek zaczepowy (6) ma głowicę (8) z uchwytem (9) oraz palec (11) z wybrzuszeniem (12), w którym w położeniu zamkniętym osadzony jest w gnieździe elementu oporowego (15).

(7 zastrzeżeń)

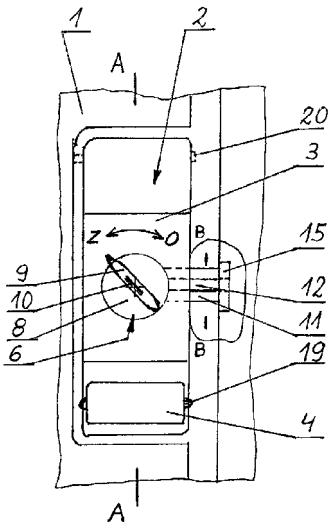

A1 (21) 364324 (22) 2004 01 06 7(51) E05B 65/12

(71) Nowak Wiesław, Krosno

(72) Nowak Wiesław, Nowak Zygmunt, Nowak Janusz

(54) **Mechanizm awaryjnego otwierania drzwi pojazdu**

(57) Mechanizm awaryjnego otwierania drzwi pojazdu, działający samoczynnie od strony wewnętrznej drzwi, zwłaszcza mechanizm otwierający drzwi pojazdu po wypadku drogowym ma elektryczny silnik (1) sprzężony z mechaniczną przekładnią (2), napędzający gwintowany trzpień (3), który powoduje wysuw tulei (4) i jej nacisk na otwierane drzwi. Wysuw i wsuwanie tulei (4) jest sterowane elektronicznym układem (7), oceniającym stan otwarcia drzwi i opór ich otwierania.

(3 zastrzeżenia)

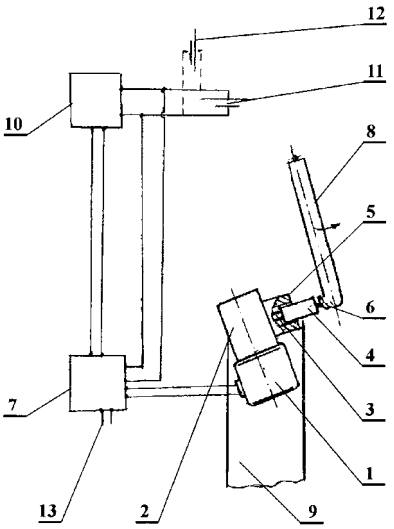

A1 (21) 371965 (22) 2002 11 05 7(51) E05D 5/02

(31) 01 10153824 (32) 2001 11 05 (33) DE

(86) 2002 11 05 PCT/EP02/12321

(87) 2003 05 15 WO03/39224 PCT Gazette nr 20/03

(71) DORMA GMBH + CO. KG, Ennepetal, DE

(72) Elmer Hubert

(54) **Układ okucia**

(57) Wynalazek dotyczy układu okucia według zgłoszenia głównego DE 101 19 897.3 do obrotowego łożyskowania płyty drzwiowej (2) w konstrukcji szklanej, przy czym na płycie drzwiowej (2) na stronie górnej i/lub dolnej umieszczone jest okucie (1), które współpracuje z uzupełniającym okuciem współpracującym, przy czym oś łożyska jest usytuowana w płaszczyźnie płyty drzwiowej, a każde okucie (1) w kierunku wzdłużnym jest podzielone za pomocą przestrzeni pośredniej (3), z utworzeniem naprzeciwległych powierzchni przylegania (7, 8), na co najmniej dwie części okucia (4, 5), umieszczone częściowo w pewnej odległości, które są umieszczone z zamknięciem kształtowym w wybraniu (9) płyty drzwiowej (2). W celu stabilizowania układu okucia i wykonania okuć (1) w sposób osłonięty i zabezpieczony przed manipulacją, przy jednoczesnym uzyskaniu wizualnie korzystnego zespołu, części okucia (4, 5) są mocowane na płycie drzwiowej (2) za pomocą kołków (16, 17), wprowadzanych poprzecznie do ułożenia wzdłużnego do otworów przelotowych (14, 15) i otworów nieprzelotowych (12, 13) obu części okucia (4, 5), zmniejszając przestrzeń pośrednią (3), przy czym nasadka drążkowa (27), mocowana na jednej części okucia (5) ustala oba wprowadzane kołki (16, 17), stanowiące ich zwieńczenie, przy czym nasadka drążkowa (27) jest umieszczona równolegle do płaszczyzny płyty drzwiowej.

(22 zastrzeżenia)

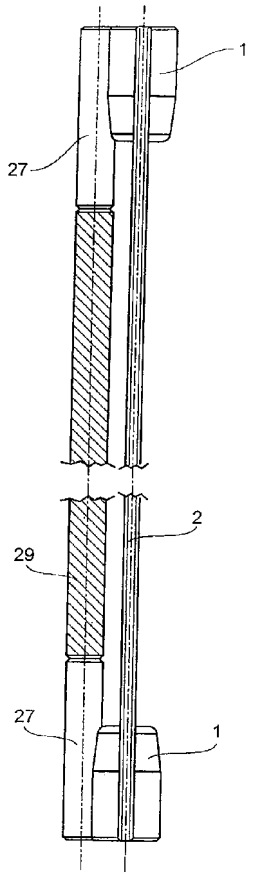

A1 (21) 371897 (22) 2003 05 13 7(51) E05D 7/08

(31) 02 10221895 (32) 2002 05 16 (33) DE

(86) 2003 05 13 PCT/EP03/05009

(87) 2003 11 27 WO03/97974 PCT Gazette nr 48/03

(71) BSH BOSCH UND SIEMENS HAUSGERATE GMBH, Munchen, DE

(72) Kentner Wolfgang, Laible Karl-Friedrich, Steichele Helmut

(54) **Kątowy element łożyskowy dla drzwi urządzenia gospodarstwa domowego w kształcie szafki**

(57) Kątowy element łożyskowy dla drzwi urządzenia gospodarstwa domowego w kształcie szafki zawiera ramię nośne (1) i wystający z ramienia nośnego (1) w pierwszym kierunku czop łożyskowy (3). Stopa (4) urządzenia gospodarstwa domowego rozciąga się z ramienia nośnego (1) na przedłużeniu czopu łożyskowego (3) w przeciwnym do pierwszego kierunku, drugim kierunku. Czop łożyskowy (3) stanowi jedną część z nasuwanym na ramię nośne (1) trzewikiem (2).

(10 zastrzeżeń)

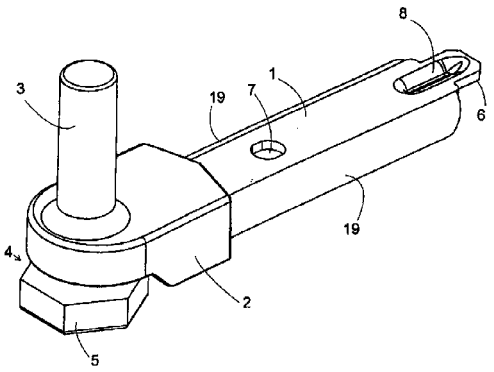

A1 (21) 364254 (22) 2003 12 29 7(51) E06B 3/00

(75) Grzelski Maciej, Poznań

(54) **Sposób montażu przeźroczystej płyty panelu ekranu akustycznego i kształtownik do montażu przeźroczystej płyty ekranu akustycznego**

(57) Przedmiotem wynalazku jest sposób montażu przezroczystej płyty panelu ekranu akustycznego i kształtownik do montażu przezroczystej płyty panelu ekranu akustycznego, mające zastosowanie do wykonywania ekranów akustycznych przy ruchliwych trasach komunikacyjnych, przebiegających przy siedzibach ludzkich i innych obiektach z wymaganą górną granicą poziomu hałasu. Sposób charakteryzuje się tym, że przynajmniej dwie boczne i dolną strefę krawędziową płyty (5),z usytuowaną na nich kształtową uszczelką (8), umieszcza się w gnieździe (2) kształtownika (1), następnie na skrajne strefy każdej z półek (4) kształtownika (1) nakłada się elementy uszczelniające (9) i tak przygotowaną płytę (5) wprowadza się w gniazda (2) wsporników (10) aż do osadzenia na podstawie tak, że elementy uszczelniające (9) mają bezpośredni styk ze ścianami wewnętrznymi gniazd (2) wsporników (10) i z powierzchnią podstawy.

(4 zastrzeżenia)

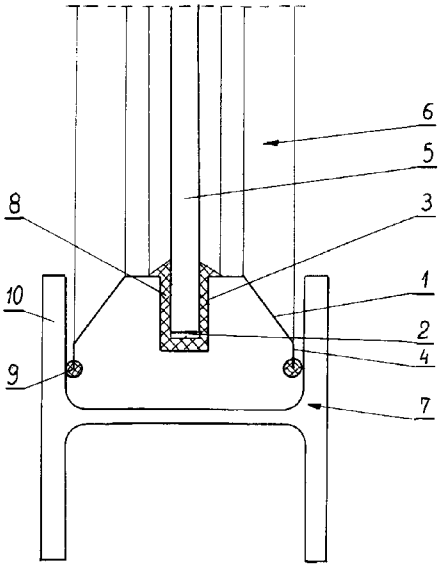

A1 (21) 371844 (22) 2004 12 20 7(51) E21C 35/18

(31) 03 20320161 (32) 2003 12 29 (33) DE

(71) DBT GmbH, Lunen, DE

(72) Tillessen Uwe, Hesse Norbert, Siepenkort Gerhard, Duhnke Klaus, Klabisch Adam

(54) **Imak nożowy, zwłaszcza noża przyspągowego i nóż strugowy, zwłaszcza przyspągowy**

(57) Wynalazek dotyczy konstrukcji imaka nożowego, zwłaszcza noża przyspągowego struga węglowego oraz noża strugowego, zwłaszcza przyspągowego, znajdującego zastosowanie do urabiania calizny węglowej techniką strugową. Imak nożowy (1) posiada kieszeń wtykową (6), ograniczoną dwoma bocznymi ściankami oporowymi (24, 25), przednią ścianką oporową (13) i podwyższoną w części górnej (5) tylną ścianką oporową (15). Odzrobowa boczna ścianka oporowa (24) wystaje na odcinku do przedniej ścianki oporowej (13), powyżej odociosowej bocznej ścianki oporowej (25). Czoło przedniej ścianki oporowej (13) wyposażone jest w odpowiednio ukształtowany nosek (31), dający dodatkowe podparcie głowicy (3) noża strugowego (2), a także w otwór wlotowy (17) na sworzeń zabezpieczający (11), ryglujący nóż strugowy (2) w pozycji osadzenia w imaku nożowym (1). W nożu strugowym (2) jedna strona trzonu nożowego (4) ma powierzchnię większą od drugiej, odociosowej strony tego trzonu, przy czym odociosowa strona trzonu nożowego (4) posiada krawędziowo otwarty wpust przyporowy (9) dla sworznia zabezpieczającego (11).

(21 zastrzeżeń)

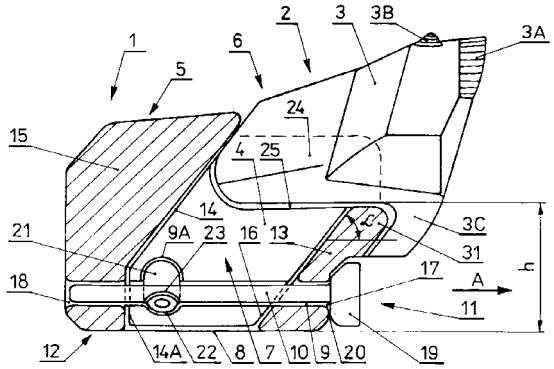

A1 (21) 371845 (22) 2004 12 20 7(51) E21C 35/18

(31) 03 20320164 (32) 2003 12 29 (33) DE

(71) DBT GmbH, Lunen, DE

(72) Tillessen Uwe, Hesse Norbert, Siepenkort Gerhard, Duhnke Klaus, Klabisch Adam

(54) **Mechanizm zabezpieczenia noża urabiającego, element zaciskowy i sworzeń zabezpieczający**

(57) Wynalazek znajduje zastosowanie, zwłaszcza w strugach urabiających w górnictwie podziemnym. W mechanizmie zabezpieczenia noża urabiającego trzon nożowy (4), osadzony w kieszeni wtykowej (2) imaka nożowego (1), posiada wpust ryglujący (7), współpracujący ze sworzniem zabezpieczającym (5) oraz gniazdo (9) do osadzania elementu zaciskowego (8), blokującego sworzeń zabezpieczający (5) w pozycji zaryglowania. Element zaciskowy (8) ma część denną, którą osadzany jest w gnieździe (9), oraz wystający z niej czop wyposażony w otwór (15), nadający czopowi odpowiednią elastyczność. Czop elementu zaciskowego (8) wchodzi w wybranie ryglujące sworznia zabezpieczającego (5), ustalając jego położenie i przeciwdziałając jego niepożądanemu wysunięciu z otworu wlotowego (6) imaka nożowego (1).

(16 zastrzeżeń)

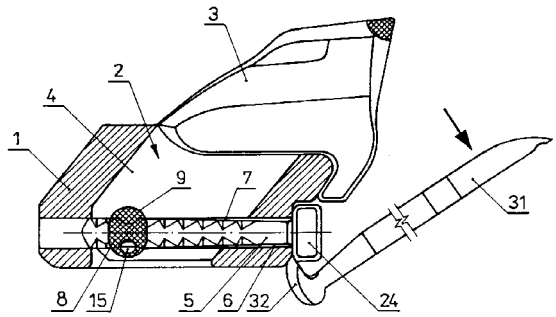

A1 (21) 372205 (22) 2005 01 12 7(51) E21D 23/16

(71) Fabryka Zmechanizowanych Obudów Ścianowych FAZOS S.A., Tarnowskie Góry

(72) Cieślik Jerzy, Kubaczka Czesław, Wojtacha Michał, Łoboda Zenon, Cieślik Arkadiusz

(54) **Układ przesuwny zmechanizowanej obudowy ścianowej**

(57) Przedmiotem wynalazku jest układ przesuwny zmechanizowanej obudowy ścianowej, stosowany w górnictwie w połączeniach sekcji obudowy z przenośnikiem ścianowym. Układ przesuwny charakteryzuje się tym, że jego belka (1) ma w przyłączeniowym korpusie (3) sworzeń zabezpieczający (4), którego

oś jest równoległa do głównego sworznia (5), przy czym odległość pomiędzy sworzniem (5) i sworzniem (4) jest ≥0, a średnica sworznia (5) jest zawsze większa od średnicy sworznia (4), natomiast długość sworznia (4) jest większa od długości sworznia (5). Rozwiązanie znajduje zastosowanie w połączeniach belka-przesuwnik, układu przesuwnego sekcji obudowy zmechanizowanej.

(2 zastrzeżenia)

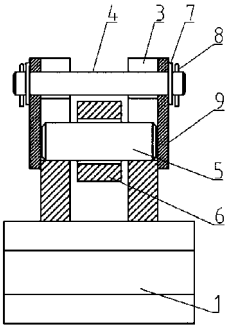

A1 (21) 364316 (22) 2004 01 05 7(51) E21F 5/00

(71) BAROSZ-GWIMET Sp. z o.o., Marklowice

(72) Barosz Stanisław, Tabor Adam

(54) **Sposób ograniczenia rozprzestrzeniania się oraz likwidacji pożarów w zwałowiskach odpadów powęglowych**

(57) Przedmiotem wynalazku jest sposób ograniczenia rozprzestrzeniania się oraz likwidacji pożarów w zwałowiskach odpadów powęglowych. W miejscu występowania ogniska pożarowego lub zapożarowania wykonuje się przynajmniej jedno naruszenie struktury strefy zapożarowania, umożliwiające swobodny dostęp do miejsca zapożarowania i równoczesne swobodne ujście gazów pożarowych, bez względu na to czy zwałowisko jest powierzchniowo uszczelnione czy nie, korzystnie poprzez wykonanie wykopu i/lub odwiertu i/lub osadzenie przynajmniej jednej rury perforowanej. Powstałe po wypaleniu kawerny korzystnie wypełnia się materiałem inertnym. W przypadku osadzenia rur perforowanych można podłączyć do nich przynajmniej jedną ssawę, korzystnie działająca okresowo.

(2 zastrzeżenia)

A1 (21) 364318 (22) 2004 01 05 7(51) E21F 13/04

(75) Małaczyński Krzysztof, Lubin; Małaczyński Wilhelm, Lubin

(54) **Ładowarka kołowa przegubowa**

(57) Wynalazek dotyczy ładowarki kołowej przegubowej, przeznaczonej do pracy w ograniczonej przestrzeni np. w podziemnych wyrobiskach górniczych. Ładowarka kołowa przegubowa składa się z jednoosiowego ciągnika (1) i jednoosiowej platformy roboczej (2), połączonych ze sobą za pomocą przegubu (3) o pionowej osi obrotu. Na platformie roboczej (2) osadzony jest za pośrednictwem mechanizmu obrotowego i przegubu (8) wysięgnik (5) z łyżką (6). Wysięgnik jest wysuwany, zwłaszcza za pomocą siłownika (10). Konstrukcja ładowarki umożliwia ruchy wysięgnika (5) i łyżki (6) zarówno w płaszczyźnie pionowej jak i w poziomej.

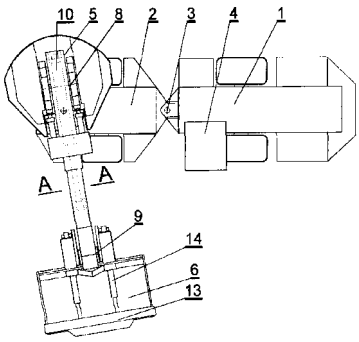

(6 zastrzeżeń)

A1 (21) 372115 (22) 2003 05 09 7(51) E21F 17/06

(31) 02 369 (32) 2002 06 10 (33) AT

(86) 2003 05 09 PCT/AT03/00134

(87) 2003 12 18 WO03/104614 PCT Gazette nr 51/03

(71) WIEN KANAL-ABWASSERTECHNOLOGIEN GESMBH., Wiedeń, AT

(72) Kubel Johann, Kadrnoska Helmut, Reiss Gerhard

(54) **Urządzenie montażowe dla osłony kablowej**

(57) Aby móc zamontować w optymalnym położeniu na ścianie nie nadającego się do chodzenia kanału, osłonę kablową (9) tak, aby ujścia kanałów nie były zakłócane przez osłonę kablową (9), wynalazek przewiduje urządzenie montażowe zawierające wózek (1) przejezdny w kanale (3) w jego kierunku wzdłużnym, na którym przewidziany jest zespół podporowy (8) dla osłony kablowej (9). Wózek (1) połączony jest obrotowo poprzez oś (13) przebiegającą w kierunku wzdłużnym kanału (6) ze wspornikiem (12), na którym przewidziane są: zespół wysięgnika (17) podpierający osłonę kablową (9) przemieszczany w kierunku do ściany kanału, przesuwnie umieszczone w kierunku wzdłużnym kanału urządzenie wiercące (22) i przesuwnie umieszczone w kierunku wzdłużnym kanału urządzenie wkręcające śruby (23). Poprzez obrót wspornika i przez to zespołu wysięgnika (17), osłona kablowa (9) podparta przez zespół wysięgnika (17) zostaje unieruchomiona w żądanym położeniu przy ścianie kanału, po czym przy pomocy urządzenia wiercącego (22), wiercony jest na wylot przez osłonę kablową (9) w ścianie kanału otwór i przy pomocy urządzenia wkręcającego śruby (23) wkręcana jest w ten otwór śruba.

(12 zastrzeżeń)

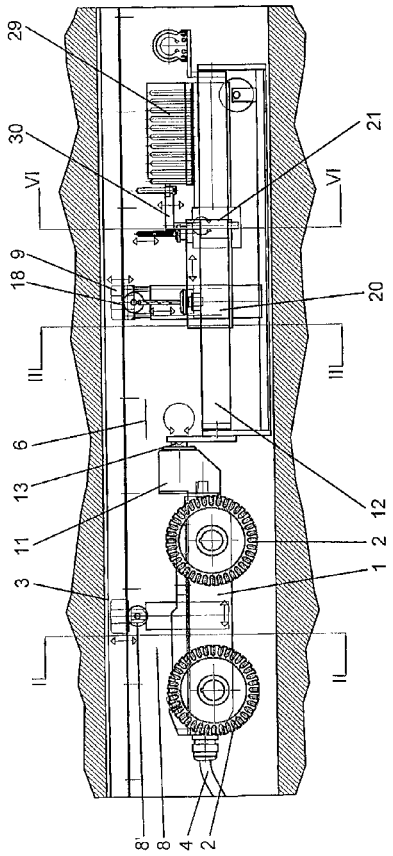

DZIAŁ F

MECHANIKA; OŚWIETLENIE; OGRZEWANIE; UZBROJENIE; TECHNIKA MINERSKA

A1 (21) 364309 (22) 2004 01 02 7(51) F01C 1/00

(75) Zubala Mirosław, Dębno

(54) **Silnik odśrodkowy**

(57) Silnik odśrodkowy jako konstrukcja mechaniczna przeznaczona do przetwarzania reakcji siły odśrodkowej na moment obrotowy w sposób permanentny charakteryzuje się tym, że pracuje w dwóch fazach głównych-odchodzącej i schodzącej i zbudowany jest z: 1. czterech mas (1) na osi obrotu parami różnych, umieszczonych zgodnie z zasadą dźwigni prostej tak, że: a) $f_1 a_1=f_2 a_2 f_3 a_3=f_4 a_4$ lub) $f_1 a_1=f_4 a_4 f_2 a_2=f_3 a_3$ gdzie: $f_1 \neq f_3$ a przy tym $f_1=f_2$ i $f_3=f_4$ (masy parami różne), 2. układu nośnego (2) dźwigającego masy (1) w płaszczyźnie, 3. układu wodzącego (3) synchronizującego masy (1) w linii prostej na średnicy koła, 4. Układu przywodząco-sprzęgłowego (4) przyciągającego masy (1) do osi obrotu parami i uwalniającego masy (1) wszystkie naraz, 5. statywu (5).

(5 zastrzeżeń)

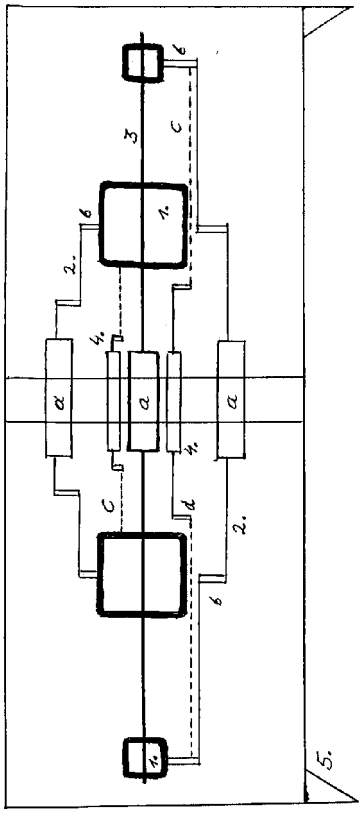

Data wprowadzenia zmian zastrzeżeń: 2004 01 05

A3 (21) 364313 (22) 2004 01 05 7(51) F01D 1/00

(61) 361503

(75) Kozaczko Józef, Katowice; Woźniak Jerzy, Steblów

(54) **Silnik przepływowy wewnętrznego spalania**

(57) Przedmiotem wynalazku jest silnik przepływowy wewnętrznego spalania składający się z komory spalania, układu sprężającego powietrze i układu rozprężającego spaliny, przy czym układ rozprężający spaliny stanowi układ tłokowy o ruchu posuwisto-zwrotnym lub ruchu obrotowym, a przepływ powietrza przez komorę spalania jest jednokierunkowy według zgłoszenia P-361503 i charakteryzuje się tym, że zawiera urządzenie do chemicznego lub elektrochemicznego przetwarzania paliwa w postaci reaktora (5) i/lub ogniwa paliwowego (6) umieszczone pomiędzy komorą spalania (2) i układem sprężającym powietrze (1) oraz układ zasilania (3) doprowadzający paliwo bezpośrednio do tego urządzenia. W szczególnym przypadku ogniwo paliwowe (6) stanowi również komorę spalania.

(4 zastrzeżenia)

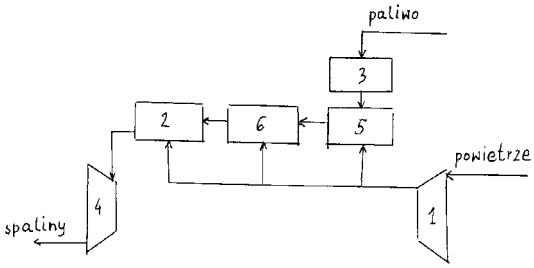

A1 (21) 372225 (22) 2002 02 25 7(51) F02C 7/224 F02C 3/24

(86) 2002 02 25 PCT/US02/05383

(87) 2003 09 04 WO03/072918 PCT Gazette nr 36/03

(71) CHICAGO BRIDGE & IRON COMPANY, Plainfield, US

(72) Andrepont John Stephen, Duus Per A., Golueke Robert J.

(54) **Sposób i urządzenie do chłodzenia powietrza wlotowego turbiny spalinowej przy użyciu ciekłego paliwa węglowodorowego**

(57) Ciekłe paliwo w instalacji elektrowni odparowuje w kontakcie z cieczą wymieniającą ciepło, chłodząc ciecz. Gdy to ko

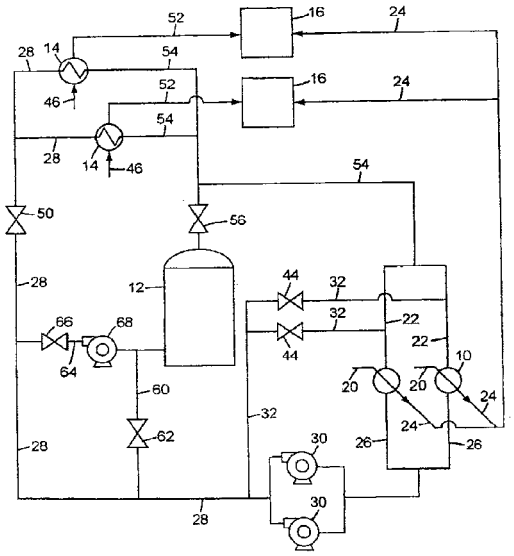

rzystne układ recyrkulacji (32) pozwala na ponowne skierowanie schłodzonej cieczy z powrotem do chłodzenia Schłodzona ciecz jest używana do chłodzenia powietrza wlotowego do turbiny spalania (16). Część schłodzonej cieczy jest okresowo kierowana w kierunku dna wielowarstwowego zbiornika (12), z którego może być pobierana wtedy, gdy jest potrzebna lub wtedy, gdy wymagane jest głębsze schłodzenie powietrza wlotowego. Ciecz ogrzewa się chłodząc powietrze wlotowe i może być ponownie skierowana do odparowania dodatkowego paliwa lub może być zwrócona w górnej części wielowarstwowego zbiornika (12).

(19 zastrzeżeń)

A1 (21) 372073 (22) 2003 05 28 7(51) F03D 1/06

(31) 02 10225136 (32) 2002 06 05 (33) DE
03 10307682 2003 02 21 DE

(86) 2003 05 28 PCT/EP03/05605

(87) 2003 12 18 WO03/104646 PCT Gazette nr 51/03

(75) Wobben Aloys, Aurich, DE

(54) **Łopata wirnika elektrowni wiatrowej**

(57) Wynalazek dotyczy łopaty wirnika elektrowni wiatrowej oraz elektrowni wiatrowej. Celem wynalazku jest opracowanie łopaty wirnika posiadającej pewien profil oraz elektrowni wiatrowej, która ma lepszą sprawność niż dotychczas. Łopata wirnika elektrowni wiatrowej, która ma zapas grubości w przybliżeniu 15-40%, korzystnie 23-28%, a największa grubość profilu wynosi 20-45%, korzystnie 32-36%.

(19 zastrzeżeń)

A1 (21) 372170 (22) 2003 04 08 7(51) F03D 1/06

(31) 02 200200557 (32) 2002 04 15 (33) DK

(86) 2003 04 08 PCT/DK03/00225

(87) 2003 10 23 WO03/87572 PCT Gazette nr 43/03

(71) SSP TECHNOLOGY A/S, Broby, DK

(72) Sorensen Flemming, Schytt-Nielsen Rune

(54) **Łopata turbiny wiatrowej oraz sposób montażu laminowanego profilu łopaty**

(57) Wynalazek dotyczy łopaty do stosowania w turbinie wiatrowej oraz sposobu montażu laminowanych profili (3, 5) łopaty turbiny wiatrowej. Rozwój idący w kierunku rosnącej wielkości łopat wymaga zrewidowania technologii wytwarzania oraz stosowania nowych sposobów, w szczególności, w odniesieniu do aspektów związanych z wytrzymałością oraz ciężarem. Celem wynalazku jest dostarczenie łopaty, którą może wytwarzać z większą dokładnością oraz z dużą jednolitością co do wytrzymałości poszczególnych łopat i która jest lżejsza niż łopaty znane ze stanu techniki. Istota wynalazku polega na tym, że łopata zawiera belkę (2), która ma co najmniej jedna pierwszą część (4) i co najmniej jedną drugą część (6), przy czym pierwsza część (4) ma co najmniej jedną część (12) korpusu połączoną z co najmniej jedną powierzchnią montażową (10) i z co najmniej jedną ścianką wsporczą (14), druga część (6) ma co najmniej jedną część (18) korpusu połączoną z co najmniej jedną powierzchnią montażową (16) i z co najmniej jedną ścianką wsporczą (20), przy czym części (4, 6) są dopasowywane przy użyciu środków dopasowywania wysokości (8) i połączone ze sobą powierzchniami montażowymi (10, 16), a laminowane profile (3, 5) są zamontowane dookoła belki (2) i przyklejone do poszczególnych ścianek wsporczych (14, 20). W ten sposób uzyskuje się możliwość dopasowywania wysokości belki w zależności do grubości laminowanych profili tak, że połączenie klejowe osiąga zamierzoną grubość. Dzięki temu oszczędza się pewną ilość kleju, ponieważ unika się dozowania z nadwyżką, przez co łopata staje się tańsza i lżejsza.

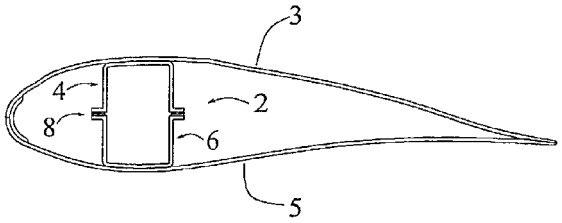

(10 zastrzeżeń)

A1 (21) 364287 (22) 2003 12 31 7(51) F03D 3/02

(71) Politechnika Świętokrzyska, Kielce

(72) Nachyła Stefan

(54) **Silnik wiatrakowy wielostopniowy**

(57) Silnik wiatrakowy wielostopniowy, posiadający skrzydła charakteryzuje się tym, że zawiera zestaw silników wiatrakowych, które sa wzajemnie współśrodkowe i centryczne i które są osadzone na wspólnej osi (4) ich wałów (3) i wspólnej płaszczyźnie (2) obrotu ich skrzydeł (1), przy czym wysokość skrzydeł (1) sąsiadujących silników wiatrowych pozostaje w stałym stosunku, a w związku z tym, w takim samym stosunku pozostają ich prędkości kątowe podczas przejmowania mocy od wiatru. Przekazywanie mocy przez każdy z pojedynczych silników ma wspólny wał (6), odbywa się z wykorzystaniem przełożenia będącego wielokrotnością charakterystycznego stosunku wysokości skrzydeł (1) sąsiadujących ze sobą wiatraków.

(3 zastrzeżenia)

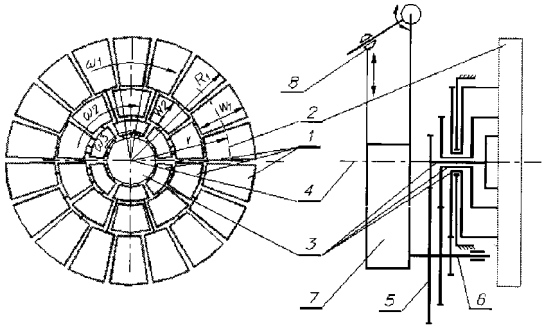

A1 (21) 364288 (22) 2003 12 31 7(51) F03D 3/02

(71) Politechnika Świętokrzyska, Kielce

(72) Nachyła Stefan

(54) **Sposób i urządzenie do przejmowania mocy od wiatru**

(57) Sposób polega na tym, że siła wiatru oddziaływuje na płaskie powierzchnie pionowo usytuowanych elementów roboczych (1), które pod naporem wiatru przemieszczają się i wprawiają w ruch obrotowy wirnik (3) obrzeża zewnętrznego, do którego są obrotowo zamocowane. Elementy robocze posiadają znaczny ciężar co sprawia, że zawsze mają usytuowanie pionowe lub prawie pionowe mimo napierającego na nie poziomu wiatru. Urządzenie posiada wirnik (3), składający się z poziomego wału z przytwierdzonymi do niego tarczami, usytuowanego prostopadle do kierunku wiatru, a na obrzeżach tarcz są zawieszone obrotowo elementy robocze (1) w postaci płyt o dużym ciężarze. Urządzenie posiada zasłonę, osłaniającą dolną część urządzenia, od poziomu osi wału przed wiatrem.

(4 zastrzeżenia)

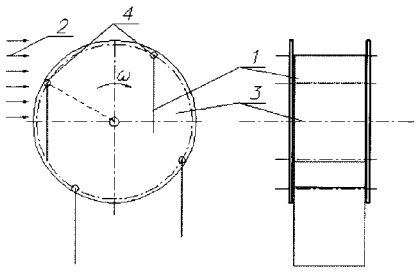

A1 (21) 372112 (22) 2003 06 04 7(51) F03D 11/00
(31) 02 10225288 (32) 2002 06 07 (33) DE
(86) 2003 06 04 PCT/EP03/05812
(87) 2003 12 18 WO03/104649 PCT Gazette nr 51/03
(75) Wobben Aloys, Aurich, DE

(54) **Elektrownia wiatrowa**

(57) Wynalazek dotyczy elektrowni wiatrowej. Takie elektrownie wiatrowe są od dawna znane. Zwykle złożone są one z wielu członów składowych, takich jak maszt i maszynownia, która jest na nim zamontowana i która zawiera wirnik elektrowni wiatrowej i generator połączony z nim w celu wytwarzania energii. Kiedy takie elektrownie wiatrowe są usytuowane w strefach ruchu powietrznego, to znaczy w tych obszarach, które są zbliżone do portów lotniczych, takie elektrownie wiatrowe muszą być wyposażone w pewne urządzenia sygnalizacyjne, aby zwracać w odpowiednim czasie uwagę ruchu lotniczego na istnienie elektrowni wiatrowej jako wysokiej konstrukcji. Celem wynalazku jest wyeliminowanie dotychczasowych niedogodności układów lotniczej sygnalizacji świetlnej. Elektrownia wiatrowa zawierająca maszt i maszynownię, która jest umieszczona na tym maszcie i wspiera wirnik i dołączony do niego generator, przy czym ta elektrownia wiatrowa jest wyposażona w lotnicze urządzenie sygnalizacji świetlnej, które wytwarza światło widzialne z dużej odległości, korzystnie światło błyskowe charakteryzuje się tym, że to urządzenie lotniczej sygnalizacji świetlnej ma osłonę, która zasadniczo uniemożliwia widzenie światła z tego urządzenia sygnalizacyjnego z ziemi w odległości 0-2000 m, korzystnie 0-700 m od elektrowni wiatrowej.

(5 zastrzeżeń)

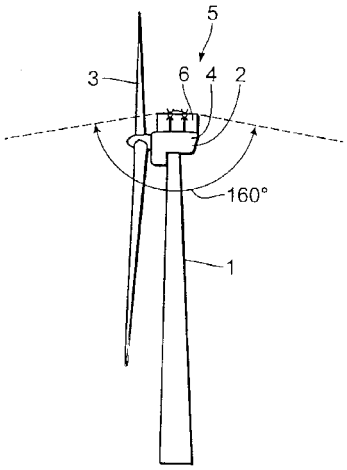

A1 (21) 372065 (22) 2003 06 04 7(51) F03D 11/04
(31) 02 10225025 (32) 2002 06 06 (33) DE
(86) 2003 06 04 PCT/EP03/05811
(87) 2003 12 18 WO03/104645 PCT Gazette nr 51/03
(75) Wobben Aloys, Aurich, DE

(54) **Urządzenie do manipulowania łopatami wirnika**

(57) Niniejszy wynalazek dotyczy urządzenia do manipulowania łopatami wirnika elektrowni wiatrowych. Urządzenie do uproszczonego manipulowania łopatami wirnika jest utworzone przez sztywny element nośny i co najmniej jeden dołączony sztywno do niego element przyjmujący łopatę wirnika. Wynalazek oparty jest na spostrzeżeniu, że w przypadku łopaty wirnika umieszczonej w urządzeniu według wynalazku zmniejsza się z jednej strony, zwłaszcza wpływ wiatru, a z drugiej strony wpływ bezwładności masy.

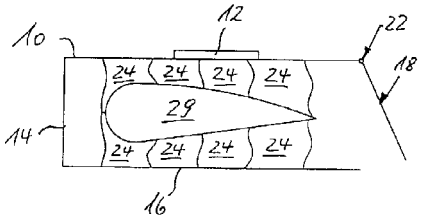

(16 zastrzeżeń)

A1 (21) 372240 (22) 2003 02 25 7(51) F03G 6/00
(31) 02 60360072 (32) 2002 02 25 (33) US
03 374581 2003 02 24 US
(86) 2003 02 25 PCT/US03/05899
(87) 2003 09 04 WO03/072384 PCT Gazette nr 36/03
(71) OUTFITTER ENERGY, INC., San Jose, US
(72) Horn Hans Gunter, Horn Ralf, Vaynberg Mikhail, Weiland Alfons, Azevedo Richard A.

(54) **Układ i sposób wytwarzania elektryczności i energii mechanicznej z odpadowego ciepła i z energii słonecznej**

(57) Wytwarzanie energii elektrycznej z niskiej jakości ciepła odpadowego / energii słonecznej, obejmujące wykorzystanie pętli czynnika chłodzącego, pracującego w cyklu zamkniętym. Płyn chłodzący pod ciśnieniem jest pompowany w temperaturze otoczenia przez wymiennik ciepła (14) połączony ze źródłem ciepła odpadowego / energii słonecznej, a następnie wytwarza energię cieplną podczas konwersji do postaci wysokociśnieniowego gazu. Ogrzany / sprężony gaz chłodzący jest wprowadzany do rozprężarki (20) w celu napędzania wału wyjściowego (26) w wyniku rozprężania płynu do postaci odchłodzonego gazu przy nadciśnieniu równym około 0 psig. Ochłodzony , gazowy czynnik chłodzący jest skraplany do postaci cieczy przy niskim ciśnieniu i w temperaturze otoczenia i jest ponownie wprowadzany pod ciśnieniem do wymiennika ciepła. Rozprężarka jest odwrotnie dołączona sprężarką gazu: sprężony gaz chłodzący jest wprowadzany tam, gdzie jest normalnie jej wylot, zaś wlot staje się zakończeniem rozprężarki. Spadek ciśnienia / / temperatury przepływającej masy gazu chłodzącego powoduje obracanie wału rozprężarki, umożliwiając bezpośredni odbiór energii mechanicznej, lub po sprzężeniu z synchronicznym lub indukcyjnym generatorem, jest wykorzystywany do wytwarzania elektryczności.

(16 zastrzeżeń)

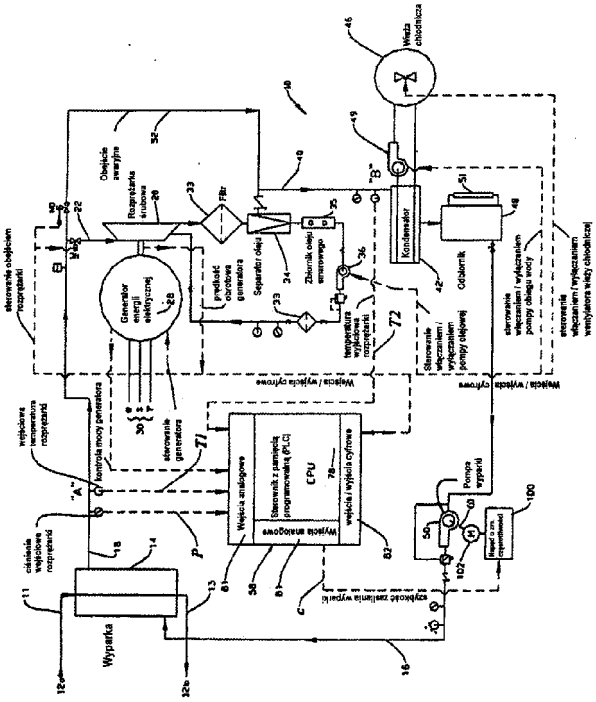

A1 (21) 372349 (22) 2003 03 18 7(51) F04B 53/10
F04B 39/10

(31) 02 20021434 (32) 2002 03 21 (33) NO
(86) 2003 03 18 PCT/NO03/00092
(87) 2003 10 02 WO03/081047 PCT Gazette nr 40/03

(71) NATIONAL OILWELL NORWAY AS, Stavanger, NO

(72) Moe Magne, Kyllingstad Age

(54) **Zespół zaworów dla maszyny postępowo-zwrotnej, na przykład pompy i sprężarki**

(57) Urządzenie zaworowe do maszyny tłokowej, które to urządzenie (1) zawiera zawór wejściowy (18) i zawór wyjściowy (19), przy czym każdy zawór (18), (19) stanowi obciążony sprężyną zawór jednodrogowy przeznaczony do otwierania się na przepływ, gdy różnica ciśnienia w kierunku przepływu powoduje wystąpienie siły, która przekracza naprężenie sprężyny, charakteryzujące się tym, że zawory (18, 19) są zamontowane w obudowie (8), która tworzy lub jest podłączona do głowicy cylindra silnika tłokowego (2). Zawór wejściowy (18) i zawór wyjściowy (19) są zamontowane w tulei (16) zaprojektowanej do osadzania w otworze (9) w obudowie (8), zaś płyn może płynąć do tulei (16) z wlotu (11) w obudowie (8) i do tulei (16) poprzez zawór wejściowy (18), przy czym tuleja (16) jest wyposażona w przynajmniej jeden perforowany obszar, gdzie płyn może płynąć promieniowo z tulei lub do tulei (16) poprzez otwory (50, 51), tym samym płynąc do lub z kanału (14, 15), który tworzy prostopadłe lub zbliżone do prostopadłego połączenie z otworem (9).

(2 zastrzeżenia)

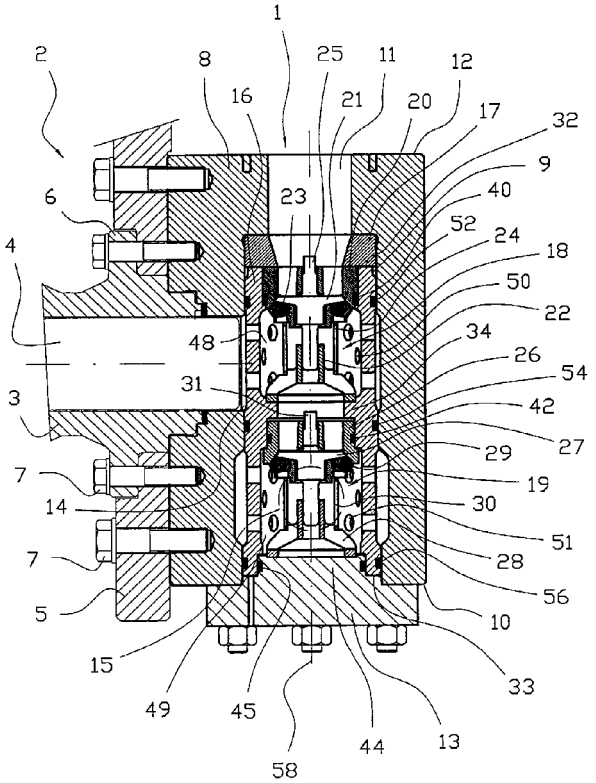

A1 (21) 372245 (22) 2003 01 17 7(51) F04D 25/14

(31) 02 0201172 (32) 2002 05 22 (33) ES
(86) 2003 01 17 PCT/ES03/00022
(87) 2003 11 27 WO03/98050 PCT Gazette nr 48/03

(71) CATA ELECTRODOMESTICOS, S.L., Torello, ES

(72) Parlade de Elia Jorge, Casals Trave Joan

(54) **Wyciąg powietrzny z automatycznym otwieraniem**

(57) Wyciąg powietrzny z automatycznym otwieraniem, zawierający podporę podtrzymującą (1) zakończoną od strony ssania obwodowym obrzeżem (2), wewnątrz którego mieszczą się silnik elektryczny (3), wentylator (4) i środki do regulowania i sterowania. Naprzeciw otworu wlotowego umieszczona jest osłona (6), która jest połączona z urządzeniem realizującym ruch osiowy, który może przesuwać wspomnianą osłonę między pozycjami zamkniętą i otwartą. Urządzenie to zawiera element uruchamiający, nurnik (9), który może być przesuwany wewnątrz obudowy (10), działając na osłonę przez podpory (11).

(16 zastrzeżeń)

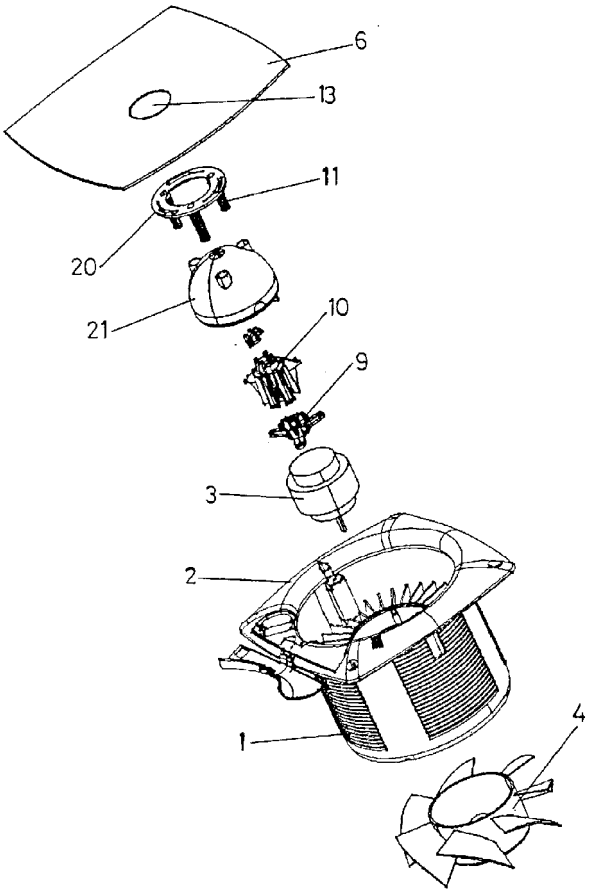

A1 (21) 372143 (22) 2003 01 17 7(51) F04D 29/52

(31) 02 201173 (32) 2002 05 22 (33) ES
(86) 2003 01 17 PCT/ES03/00023
(87) 2003 11 27 WO03/98051 PCT Gazette nr 48/03

(71) CATA ELECTRODOMESTICOS, S.L., Torello, ES

(72) Parlade De Elia Jorge, Casals Trave Joan

(54) **Wyciąg powietrzny z wyciaganą przednią osłoną**

(57) Wyciąg powietrzny z wyciągana przednią osłoną, zawierający obudowę (1) zakończoną od strony ssania w obwodowe obrzeże (2), na którym umieszczona jest przednia osłona (10), przy czym obudowa mieści silnik elektryczny (3), wentylator (4) i środki do regulacji. Silnik elektryczny jest umieszczony w komorze utworzonej przez kołpak (8). Przednia osłona (10) jest wypo-

sażona w elementy kotwiczące (11) do kotwiczenia jej do obwodowego obrzeża (2).

(3 zastrzeżenia)

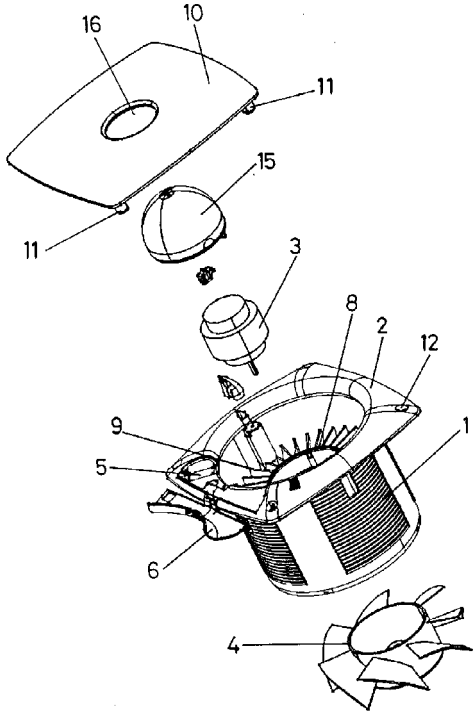

A1 (21) 372259 (22) 2003 05 23 7(51) F15B 11/028
(31) 02 10223807 (32) 2002 05 28 (33) DE
(86) 2003 05 23 PCT/DE03/01667
(87) 2003 12 11 WO03/02427 PCT Gazette nr 50/03
(71) TIEFENBACH CONTROL SYSTEMS GMBH, Essen, DE
(72) Kussel Willy
(54) **Cylinder hydrauliczny zawierający układ zaworów**

(57) Przedmiotem wynalazku jest cylinder hydrauliczny zawierający układ zaworów, który umożliwia połączenie na przemian cylindra hydraulicznego z przyłączem średniego ciśnienia lub z przyłączem wysokiego ciśnienia. Układ zaworów obejmuje zawór sterujący średnim ciśnieniem, zawór sterujący wysokim ciśnieniem i dołączony za tymi zaworami, zawór zaporowy (6). Zawór zaporowy (6) jest wykonany jako kombinowany zawór suwakowy i gniazdowy i posiada powierzchnie sterujące (28, 29, 38) dla średniego ciśnienia (P1), wysokiego ciśnienia (P2) i ciśnienia w przyłączu urządzenia odbiorczego (5), to znaczy ciśnienia występującego w cylindrze hydraulicznym. Powierzchnie sterujące są zwymiarowane w ten sposób, że połączenie cylindra hydraulicznego z przyłączem wysokiego ciśnienia może nastąpić dopiero wtedy, gdy w cylindrze hydraulicznym osiąga się określone ciśnienie graniczne.

(6 zastrzeżeń)

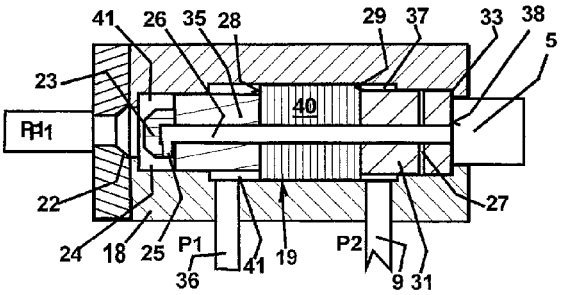

A1 (21) 372190 (22) 2003 05 16 7(51) F16B 11/00
(31) 02 10223429 (32) 2002 05 25 (33) DE
(86) 2003 05 16 PCT/EP03/05146
(87) 2003 12 04 WO03/100268 PCT Gazette nr 49/03
(75) Wobben Aloys, Aurich, DE
(54) **Połączenie kołnierzowe**

(57) Przedmiotowy wynalazek dotyczy sposobu łączenia dwóch kołnierzy, zwłaszcza takich kołnierzy, które są mocowane do segmentów (pierścieni) masztu elektrowni wiatrowej i łączą te segmenty ze sobą, przy czym kołnierze te łączy się ze sobą w zależności powodującej blokowanie siłowe. Wynalazek jest oparty na spostrzeżeniu, że można uzyskać znaczne oszczędności czasu, jeżeli warstwa nie musi już być nakładana na jedną ze współpracujących części kołnierzowych na placu budowy, ale jest już uprzednio ułożona. Ponadto warstwa ta może zawierać na przykład materiał termoplastyczny (materiał plastyczny). Umożliwia to już zapewnienie równomiernej jakości warstwy po jej wytworzeniu w kontrolowanych warunkach i w ten sposób można niezawodne wyeliminować na przykład ryzyko wtrąceń materiału obcego w warstwę przy układaniu jej w otwartym powietrzu. Ponadto albo tę warstwę można układać na powierzchni oporowej przed transportem poszczególnych sekcji masztu, albo można ją wyjmować na placu budowy z opakowania transportowego i układać na powierzchni oporowej w taki sposób, aby oszczędzić czas. Sposób łączenia dwóch kołnierzy, według którego, aby połączyć dwa kołnierze, w obszarze łączenia umieszcza się warstwę, która w pierwszym czasie przed połączeniem i w trzecim czasie po połączeniu jest mniej odkształcalna niż w drugim czasie pomiędzy pierwszym a trzecim czasem, a w tym drugim czasie lepkość warstwy zwiększa się.

(7 zastrzeżeń)

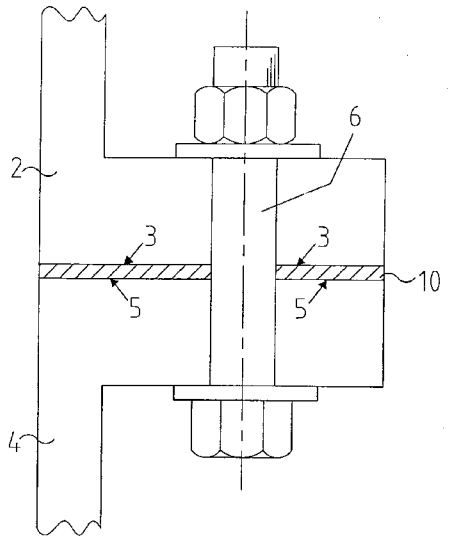

A1 (21) 372167 (22) 2003 04 04 7(51) F16B 21/08
(31) 02 10218952 (32) 2002 04 27 (33) DE
(86) 2003 04 04 PCT/EP03/03515
(87) 2003 11 13 WO03/93690 PCT Gazette nr 46/03
(71) A. RAYMOND & CIE, Grenoble, FR
(72) Sasek Vaclav, CZ; Menzel Thomas, DE
(54) **Element mocujący**

(57) Zaproponowano element mocujący, który jest przeznaczony do mocowania elementu konstrukcyjnego na części nośnej (3). Składa się on z części ustalającej (1) dla mocowania elementu konstrukcyjnego i stopki kotwiącej, za pomocą której element mocujący jest zakotwiony w przelotowym otworze części nośnej (3). Stopka kotwiąca posiada trzpień (5), odstający prostopadle od części ustalającej i co najmniej dwa wzajemnie naprzeciwległe ramiona sprężyste (4), połączone swoimi jednymi końcami z końcem trzpienia (6) i rozpartymi w kierunku

części ustalającej (1), na których powierzchniach zewnętrznych ukształtowane są wzajemnie naprzeciwległe powierzchnie przylegania (14), odsadzone za pomocą stopni (13). Podczas osadzania stopki kotwiącej (2) w otworze części nośnej (3) przylegają one sprężyście do ścianki otworu z jednoczesnym podchwytywaniem brzegu otworu przez stopnie. Zgodnie z wynalazkiem na stożkowo rozpartych ramionach sprężystych (4), na różnych wysokościach, odpowiadających średnicy otworów o zróżnicowanych wielkościach w części nośnej (3), umieszczone są parami wzajemnie naprzeciwległe powierzchnie przylegania (12, 14), promieniowo osadzone wstecznie za pomocą stopki (11, 13), których krzywizna pokrywa się z odpowiednią krzywizną ścianki otworu (15), przy czym trzpień (5) posiada powierzchnie przylegania (9, 10) na tych samych wysokościach, lecz przedstawione względem ramion sprężystych (4) odpowiednio o 90°, odpowiadające średnicy tym samym otworom o zróżnicowanej wielkości w części nośnej (3), pokrywające się w swojej krzywiźnie z krzywizną odpowiedniej ścianki otworu (15), które to powierzchnie przylegania podczas osadzania stopki kotwiącej (2) w otworze części nośnej (3) przylegają do danej ścianki otworu (15).

(3 zastrzeżenia)

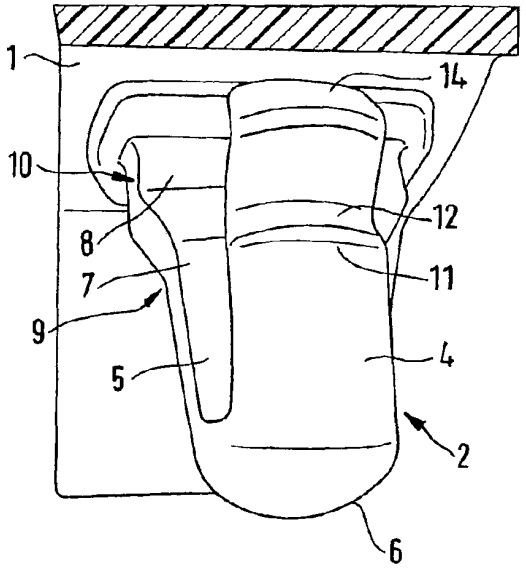

A1 (21) 372275 (22) 2003 05 14 7(51) F16D 69/02
(31) 02 10224552 (32) 2002 05 31 (33) DE
(86) 2003 05 14 PCT/EP03/05018
(87) 2003 12 11 WO03/02440 PCT Gazette nr 50/03
(71) TMD FRICTION EUROPE GMBH, Leverkusen, DE
(72) Wiaterek Chrystian
(54) **Urządzenie do uchwycenia ilości wody rozbryzgowej, na którą narażona jest okładzina hamulcowa na mokrej jezdni**

(57) Urządzenie do uchwycenia ilości wody rozbryzgowej, na którą wystawiony jest pojazd na mokrej jezdni, składa się z testowej okładziny hamulcowej, której okładzina cierna ukształtowana jest higroskopijnie w sposób, że może przyjąć nie mniej niż 5%, jednak przeważnie 10% wody. Zaskakująco okazało się, że do wyznaczenia ilości wody rozbryzgowej nie są potrzebne żadne skomplikowane konstrukcje testujące. W fazie testowej mogą być testowane pojazdy po prostej wymianie seryjnych okładzin hamulcowych na okładziny testowe. Ze względu na to, że okładzina według wynalazku jest higroskopijna, istnieje bezpośredni związek pomiędzy przyjmowaniem wody przez okładzinę cierną, a ilością wilgoci doprowadzonej do okładziny ciernej, w formie wody rozbryzgowej i wilgoci z powietrza. W ten sposób może być z wysoką dokładnością i bez wysokich technicznych nakładów, wyznaczona ilość wody rozbryzgowej, na którą wystawiona jest okładzina hamulcowa na mokrej jezdni. Ma to rozstrzygające znaczenie dla bezpieczeństwa ruchu drogowego, gdyż woda rozbryzgowa wpływa z zasady negatywnie na współczynnik tarcia hamulcowej okładziny.

(12 zastrzeżeń)

A1 (21) 372075 (22) 2003 03 14 7(51) F16H 7/12
(31) 02 60364819 (32) 2002 03 15 (33) US
(86) 2003 03 14 PCT/US03/08180
(87) 2003 09 25 WO03/078865 PCT Gazette nr 39/03
(71) THE GATES CORPORATION, Denver, US
(72) Austin Steven G., Serkh Alexander
(54) **Napinacz wstępny paska**

(57) Przedmiotem wynalazku jest ulepszony układ napędu pasowego z typu tych, które zawierają automatyczny napinacz paska (11), koło pasowe (26) automatycznego napinacza paska (11), koło pasowe (14) wału korbowego, koło pasowe (16, 18, 20, 22) akcesoriów oraz pasek pędny (28), owinięty wokół koła pasowego (26) automatycznego napinacza paska (11), koła pasowego (14) wału korbowego oraz koła pasowego (16, 18, 20, 22) akcesoriów. Ulepszenie polega na tym, że układ zawiera napinacz wstępny paska (12).

(3 zastrzeżenia)

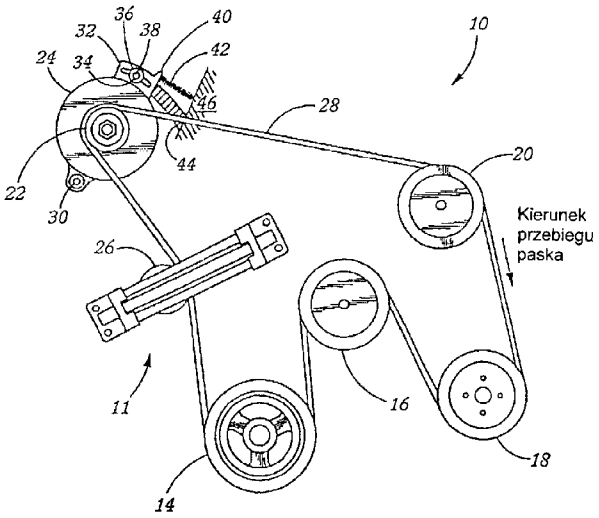

A1 (21) 372069 (22) 2003 01 13 7(51) F16H 7/24
(31) 02 54838 (32) 2002 01 22 (33) US
(86) 2003 01 13 PCT/US03/01239
(87) 2003 07 31 WO03/62669 PCT Gazette nr 31/03
(71) THE GATES CORPORATION, Denver, US
(72) Fletcher Barry, CA; Muscat Mark Anthony, CA; Musyj Joel Patrick, CA; Schmutz Christian Joseph, CA; Shaw John M., US
(54) **Przyrząd do montażu paska**

(57) Przedmiotem wynalazku jest przyrząd do montażu paska (100). Przyrząd (100) zawiera parę ramion (10, 20), połączonych w osi obrotu (30). Każde ramię (10, 20) zawiera koniec (13, 22) do połączenia z osią koła pasowego (A1, A2). Narzędzie ręczne (HT) jest dołączane do ramienia (10). Poprzez siłę wywieraną na narzędzie ręczne (HT) przez krótki łukowy ruch ramion (10, 20), koła pasowe (P1, P2) są rozsuwane, naprężając pasek (6). Element

lub mechanizm blokujący (40) ustala ramiona (10, 20) w ustalonym położeniu.

(9 zastrzeżeń)

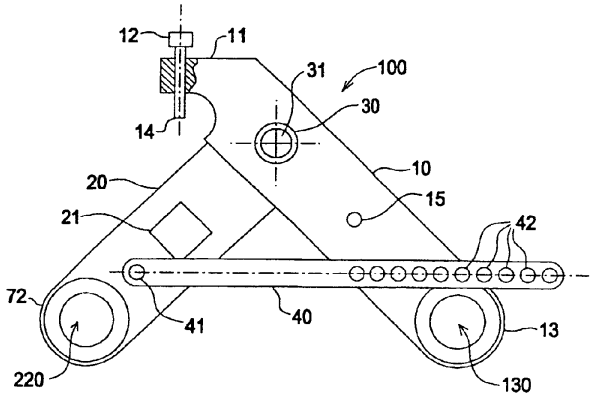

A1 (21) 364206 (22) 2003 12 29 7(51) F16H 31/00
F16H 35/00

(71) Fundacja Rozwoju Kardiochirurgii, Zabrze

(72) Nawrat Zbigniew, Podsędkowski Leszek, Wróblewski Piotr

(54) **Mechanizm przełączający dla napędu ruchu obrotowego**

(57) Wynalazek dotyczy mechanizmu przełączającego dla napędu ruchu obrotowego, służącego do zmiany napędu z elementu wejściowego, zamocowanego obrotowo wokół osi na co najmniej dwa elementy wyjściowe zamocowane obrotowo wokół tej samej osi. Mechanizm charakteryzuje się tym, że posiada co najmniej jeden element krzywkowy (9), usytuowany nieruchomo w stosunku do obracających się: co najmniej jednego elementu wejściowego (3) oraz co najmniej dwóch elementów wyjściowych (4, 5). Element krzywkowy (9) współpracuje z ruchomym wpustem (6) osadzonym przesuwnie, wzdłuż osi obrotu elementu wejściowego (3) i elementów wyjściowych (4, 5) w gniazdach wpustowych (7, 8) elementu wejściowego (3) oraz elementów wyjściowych (4, 5). Gniazda wpustowe (7, 8) elementu wejściowego (3) oraz elementów wyjściowych (4, 5) są tak usytuowane, że ich położenia odpowiadają sobie podczas jednoczesnego obrotu elementu wejściowego (3) oraz elementów wyjściowych (4, 5), w zakresie kąta odpowiadającego powierzchni roboczej elementu krzywkowego (9).

(11 zastrzeżeń)

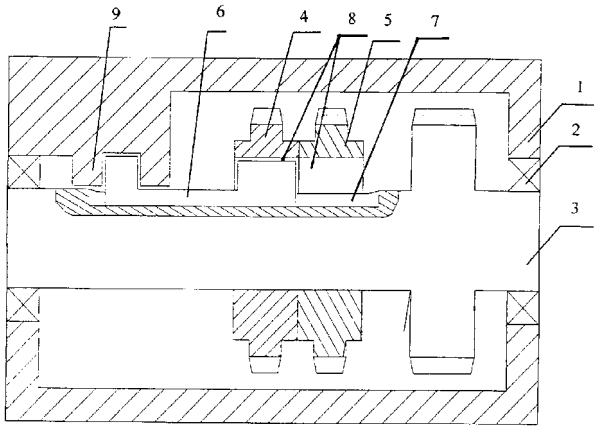

A1 (21) 372260 (22) 2003 01 29 7(51) F16H 63/30

(31) 02 10207192 (32) 2002 02 21 (33) DE

(86) 2003 01 29 PCT/EP03/00868

(87) 2003 08 28 WO03/071166 PCT Gazette nr 35/03

(71) INA-SCHAEFFLER KG, Herzogenaurach, DE

(72) Trissler Arnold

(54) **Ruchome połączenie w urządzeniu włączającym**

(57) Ruchome połączenie w urządzeniu włączającym (1) między palcem przełącznika (6) a elementem włączającym (7), w którym palec przełącznika (6) zazębia się ze szczęką przełącznika (12) i w położeniu przełączania palca przełącznika (6) posiada luz roboczy.

(5 zastrzeżeń)

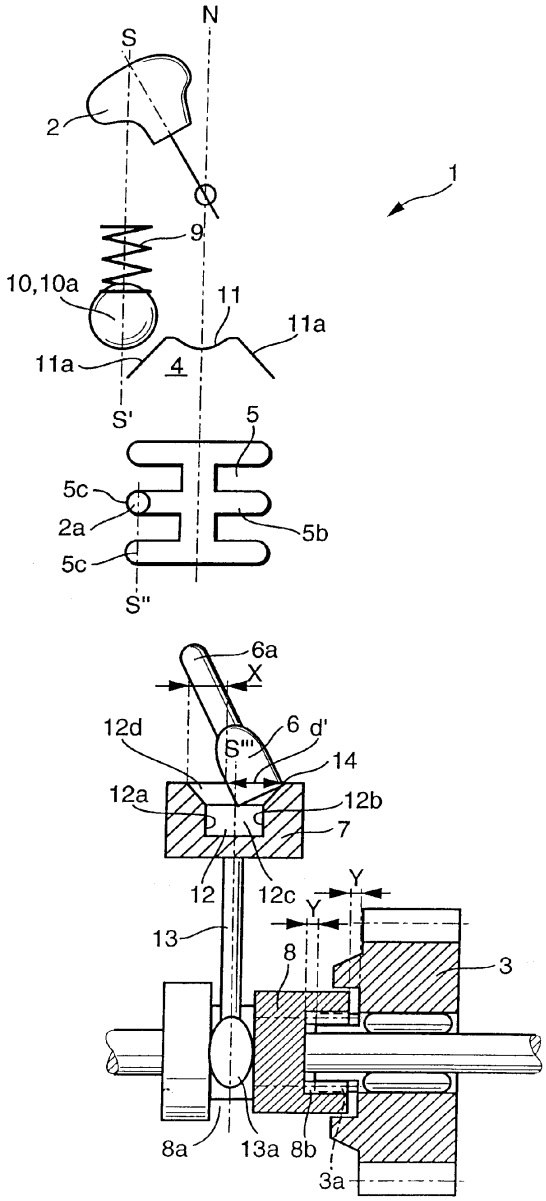

A1 (21) 372265 (22) 2003 01 29 7(51) F16H 63/30

(31) 02 10207191 (32) 2002 02 21 (33) DE

(86) 2003 01 29 PCT/EP03/00867

(87) 2003 08 28 WO03/071165 PCT Gazette nr 35/03

(71) INA-SCHAEFFLER KG, Herzogenaurach, DE

(72) Trissler Arnold

(54) **Urządzenie włączające przekładni zmianowej**

(57) Urządzenie włączające przekładni zmianowej, które stanowi kinematyczne połączenie między dźwignią zmiany biegów (2), a co najmniej jednym kołem bieżnym, posiada element włączający (7) ze szczęką przełącznika (12) oraz palec włączania (6),

przy czym w położeniu przełączania dźwigni zmiany biegów, element włączający jest wzdłużnie swobodnie przesuwny w kierunku palca przełącznika (6) o wielkość luzu roboczego.

(8 zastrzeżeń)

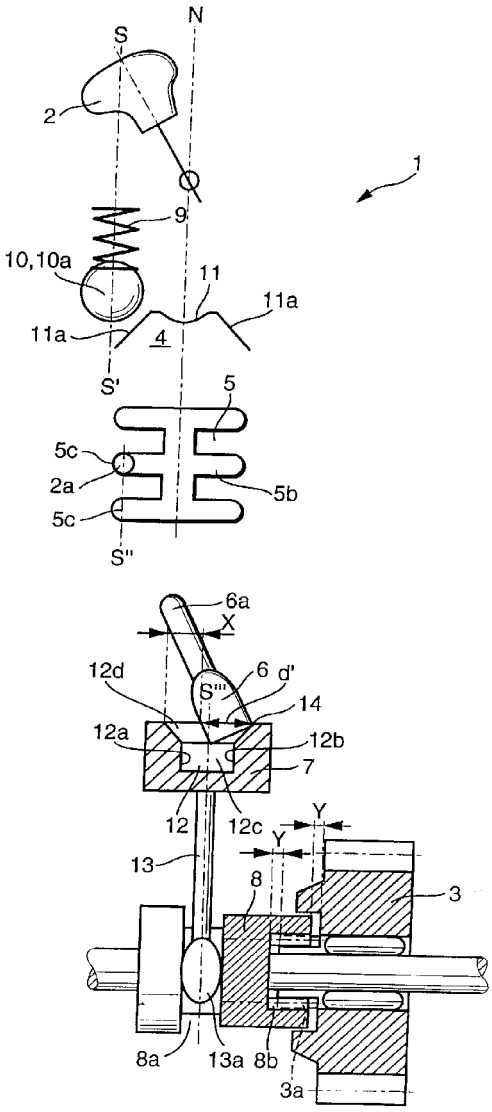

A1 (21) 371894 (22) 2003 04 09 7(51) F16J 12/00

(31) 02 10218941 (32) 2002 04 19 (33) DE

(86) 2003 04 09 PCT/DE03/11223

(87) 2003 10 30 WO03/089836 PCT Gazette nr 44/03

(71) MANNESMANNROHREN-WERKE AG, Mulheim, DE

(72) Reepmeyer Oskar, Hillenbrand Hans-Georg, Grimpe Fabien, Liessem Andreas, Fischer Hans-Jurgen, Knauf Gerhard, Junker Gerd, Marewski Ulrich, Erdelen-Peppler Marion

(54) **Zbiornik ciśnieniowy do magazynowania ośrodków gazowych pod ciśnieniem**

(57) Wynalazek dotyczy zbiornika ciśnieniowego do magazynowania ośrodków gazowych pod ciśnieniem, składającego się ze spawanej wzdłużnie rury, która na obu końcach jest zamknięta i przynajmniej na jednym końcu ma otwór do napełniania i opróżniania. Według wynalazku, spawana wzdłużnie i wytworzona sposobem UOE rura, ma średnicę ≥ 508mm i minimalną granicę rozciągu ≥. Jej otwarte końce połączone SA z kołpakowo uwypuklonymi częściami, zamykającymi te końce. Tak wykonany zbiornik ciśnieniowy dostosowany jest do minimalnego ciśnienia napełniania wynoszącego 200 barów, w temperaturze pokojowej. Uwypuklona część wyposażona jest w otwór do napełniania i opróżniania. Spaw wzdłużny rury i wszystkie pozostałe spawy połączeniowe wykonane są z uwzględnieniem możliwie wysokiej wytrzymałości zmęczeniowej z uwzględnieniem wielkich amplitud obciążenia.

(26 zastrzeżeń)

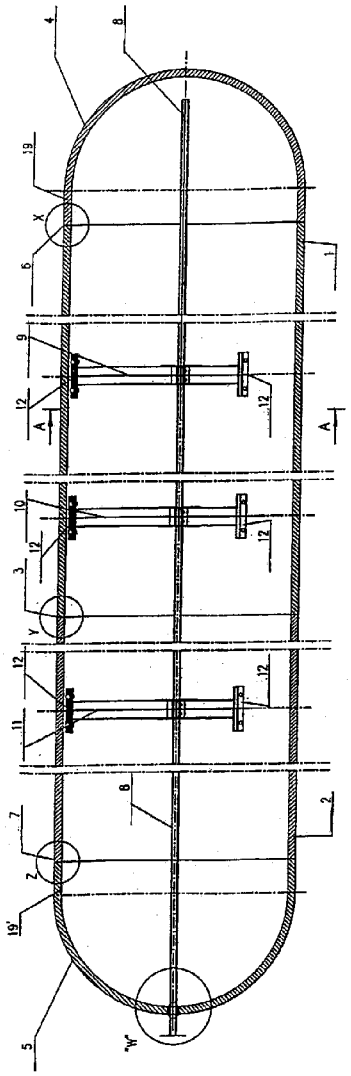

A1 (21) 371921 (22) 2002 11 22 7(51) F16L 37/084 F16J 15/12

(31) 01 17889 (32) 2001 12 12 (33) US

(86) 2002 11 22 PCT/US02/37550

(87) 2003 06 19 WO03/50421 PCT Gazette nr 25/03

(71) UNITED STATES PIPE AND FOUNDRY COMPANY, INC., Birmingham, US

(72) Holmes Wiliam W. IV, Copeland Daniel A.

(54) **Urządzenie blokujące i sposób mocowania rury teleskopowej**

(57) Segment blokujący do stosowania, do łączenia dwóch odcinków rury ma rozciągający się promieniowo występ, który służy jako hamulec ruchu obrotowego. Poprzez wpasowanie hamulca do pierścieniowego wgłębienia, tzn. poprzez umieszczenie go pomiędzy dwiema ściankami, ruch obrotowy segmentu można kontynuować tylko do chwili, w której punkty na hamulcu zostaną zamknięte pomiędzy tymi dwiema ściankami. Tym samym w odpowiedzi na wzrastające naciski odporowe, ruch obrotowy segmentu można wstrzymać, zanim ruch obrotowy spowoduje nacisk segmentu na bosy koniec rury siłą skierowaną

promieniowo do wewnątrz, na tyle dużą, aby spowodować penetrację bosego końca rury.

(9 zastrzeżeń)

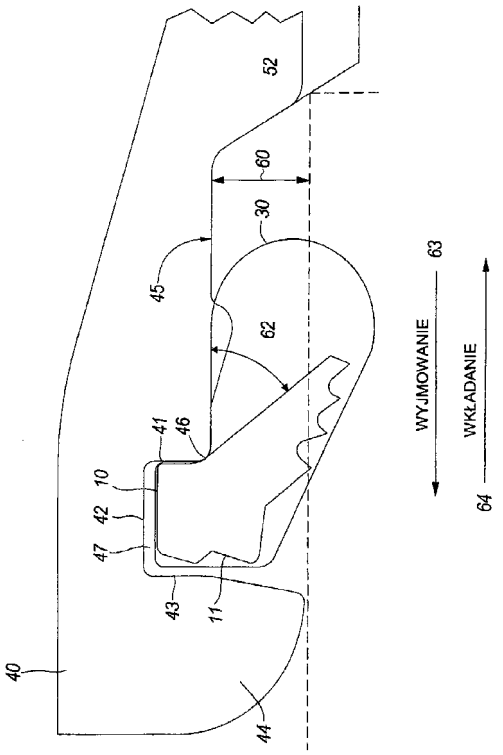

A1 (21) 364317 (22) 2004 01 05 7(51) F23M 11/00

(71) Południowy Koncern Energetyczny S.A., Katowice

(72) Pronobis Marek, Krupa Mirosław, Ostrowski Piotr, Wejkowski Robert, Kalisz Sylwester, Kurp Jan, Adamczyk Joachim, Kosałka Jarosław, Wrona Jerzy, Bujny Marek, Ścierski Klemens, Tymowski Henryk, Gruszka Stanisław, Ostrowski Waldemar, Tchórz Janusz, Sędzielowski Edward

(54) **Sposób i układ urzadzeń do ochrony przed korozją ekranu energetycznego kotła**

(57) Sposób ochrony przed korozją ekranu energetycznego kotła w strefie spalania podstechiometrycznego, przez tworzenie warstwy osłonowego powietrza oddzielającej ekran od spalin o chemicznych własnościach redukcyjnych polega na tym, że równolegle do ekranów paleniska wdmuchuje się do komory spalania w strefie spalania podstechimetrycznego, strumienia powietrza o dużej kinetycznej energii. Układ urządzeń do ochrony przed korozją ekranu energetycznego kotła, ma na ścianach paleniska (1) w strefie spalania podstechiometrycznego, usytuowane co najmniej dwie strumienice (10), połączone z przewodem (9) wtórnego powietrza, jako źródłem powietrza oraz z przewodem (11) napędowego gazowego medium, jako środkiem napędowym strumienic (10).

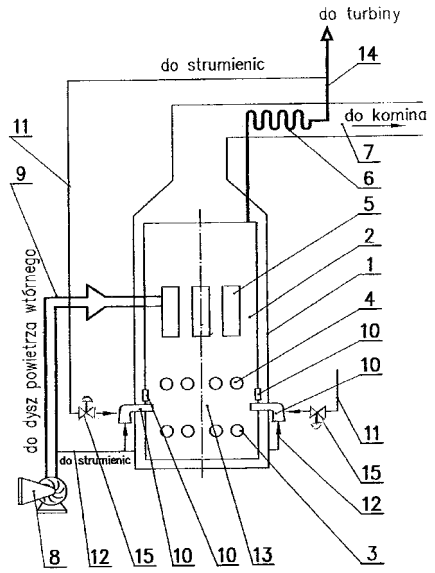

(6 zastrzeżeń)

A1 (21) 364277 (22) 2003 12 30 7(51) F24H 9/20

(75) Andrzejewski Marek, Pleszew; Banasiak Zbigniew, Gołuchów; Dolińska Ilona, Pleszew; Penkala Stanisław, Pleszew; Walendowski Tadeusz, Tursko; Wroński Henryk, Pleszew; Wroński Przemysław, Pleszew

(54) **Kocioł wodny z urządzeniem podawczym paliwa**

(57) Kocioł wodny z urządzeniem podawczym paliwa, wyposażony w komorę spalania, układ konwekcyjny, zespół nawiewu powietrza, część popielnikową oraz zespół podawczy paliwa charakteryzuje się tym, że urządzenie podawcze paliwa, osadzone na ścianie przedniej kotła na wysokości komory spalania, składa się z podajnika (23) paliwa, posadowionego na prowadnicy, stanowiącej zakończenie zewnętrzne poza ścianą przednią kotła dzielonego rusztu (14), wykonującego ruchy posuwisto zwrotne w wyniku napędzanego motoreduktorem (24) zespołu kołnierza (25) korbowodu z korbowodem oraz ramion, trwale połączonych z krzywkami umieszczonymi w gniazdach, przy czym połączenie ramion z krzywkami znajduje się na wspólnej osi osadzonej w tulejach, łączonych w części spodniej z prowadnicą, ponadto nad podajnikiem paliwa (23) umieszczony jest zasobnik (34) paliwa, zakończony lejem zsypowym (36) oraz powiązana z nim przepustnica (35) paliwa na osi, przesuwna na wysokości za pomocą uchwytów.

(6 zastrzeżeń)

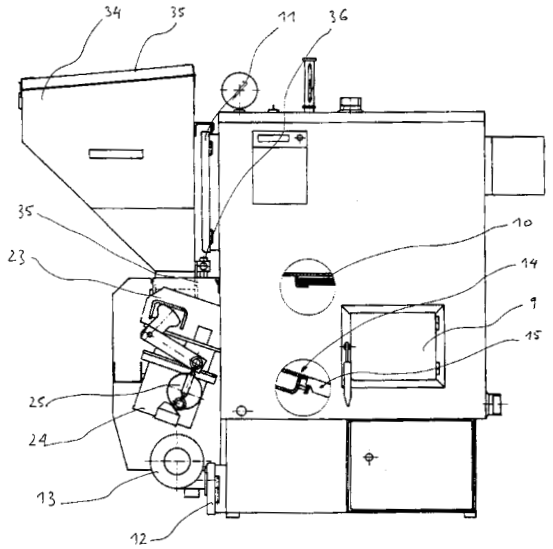

A1 (21) 372050 (22) 2003 06 04 7(51) F25B 39/02

(31) 02 10227135 (32) 2002 06 18 (33) DE

(86) 2003 06 04 PCT/EP03/05864

(87) 2003 12 24 WO03/106902 PCT Gazette nr 52/03

(71) BSH BOSCH UND SIEMENS HAUSGERATE GMBH, Munchen, DE

(72) Howe Michael, Ihle Hans, Konopa Helmut, Maier Roland, Neumann Michael

(54) **Parownik do urządzenia chłodniczego**

(57) Parownik (4) urządzenia chłodniczego ma powierzchnię zaopatrzoną w pokrycie hydrofobowe służącą do tego, żeby opóźnić oblodzenie parownika podczas pracy i zapobiec wytwarzaniu hałasu powstającego na skutek przesunięć między parownikiem (4) i przytwierdzającym do niego lodem (3).

(5 zastrzeżeń)

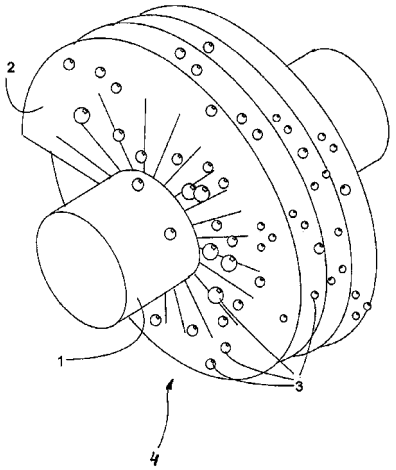

A1 (21) 372074 (22) 2003 06 04 7(51) F25D 23/02

(31) 02 10226620 (32) 2002 06 14 (33) DE

(86) 2003 06 04 PCT/EP03/05863

(87) 2003 12 24 WO03/106904 PCT Gazette nr 52/03

(71) BSH BOSCH UND SIEMENS HAUSGERATE GMBH, Monachium, DE

(72) Benz Thomas

(54) **Urządzenie chłodnicze z osprzętem wspomagającym otwieranie drzwi**

(57) Przedmiotem wynalazku jest urządzenie chłodnicze, na którego izolującej termicznie obudowie (11) osadzone są drzwi (14). Drzwi (14) mają ułożyskowany obrotowo wokół osi (23) uchwyt drzwiowy (20), który ma dłuższe ramię dźwigni służące jako uchwyt ręczny do otwierania drzwi dźwigni i krótsze ramię dźwigni, przy uruchamianiu uchwytu ręcznego opierające się na obudowie. Element prowadzący (50) ma wystający poza brzeg powierzchni (16) drzwi (14) obszar (64). W wystającym obszarze (64) elementu prowadzącego (50) jest utworzona szyna prowadzą ca (53), która jest włożona w przewidzianą w uchwycie drzwiowym (20) przeciwprowadnicę (33).

(10 zastrzeżeń)

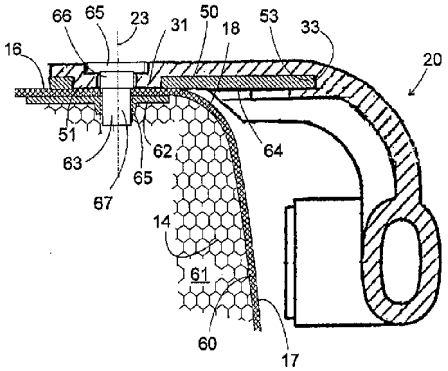

A1 (21) 364292 (22) 2003 12 31 7(51) F25D 31/00

(75) Bronikowski Tadeusz, Poznań

(54) **Sposób schładzania produktów, zamkniętych w pojemnikach, zwłaszcza ciekłych produktów spożywczych**

(57) Sposób schładzania produktów, zamkniętych w pojemnikach, zwłaszcza ciekłych produktów spożywczych ma zastosowanie do schładzania napojów, zwłaszcza napojów chłodzących zawartych w butelkach, puszkach lub kartonach. Sposób charakteryzuje się tym, że pojemnik (1) z produktem (2) zamyka się w przylegającej do niego otulinie (3) z materiału chłonącego ciecz (4), korzystnie wykonanej z włókniny, a następnie nasącza się otulinę (3) cieczą (4), korzystnie cieczą (4) o niskiej temperaturze parowania, po czym odstawia się pojemnik (1) z otuliną (3) nasączoną cieczą (4), korzystnie do czasu odparowania cieczy (4) z otuliny (3), co oznacza zakończenie procesu schładzania produktu (2), zawartego w pojemniku (1).

(2 zastrzeżenia)

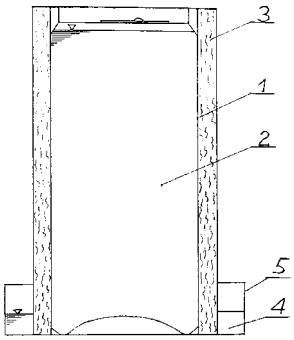

A1 (21) 371900 (22) 2003 03 25 7(51) F28D 15/00

(31) 02 139927 (32) 2002 05 07 (33) US

(86) 2003 03 25 PCT/US03/09306

(87) 2003 11 20 WO03/95921 PCT Gazette nr 47/03

(71) MEGTEC SYSTEMS, INC., Depere, US

(72) Cash James T.

(54) **Zawór na uszczelniające ogrzane powietrze i regeneracyjny utleniacz cieplny zawierający zawór**

(57) Zawór (25) z ogrzewanym gazem uszczelniającym, odpowiedni do użycia w regeneracyjnym utleniaczu cieplnym (10) i utleniacz zawierający zawór przełączający. Zawór według niniejszego wynalazku ma doskonałe charakterystyki uszczelniania i minimalne zużycie. W korzystnym przykładzie wykonania, zawór wykorzystuje gorący gaz z procesu regeneracyjnego do ogrzewania gazu, służącego do uszczelniania zaworu, przy czym powietrze uszczelniające przepływa przez wymiennik ciepła (212), który jest umieszczony tak, że kontaktuje się z gorącym gazem wylotowym z procesu regeneracyjnego.

(19 zastrzeżeń)

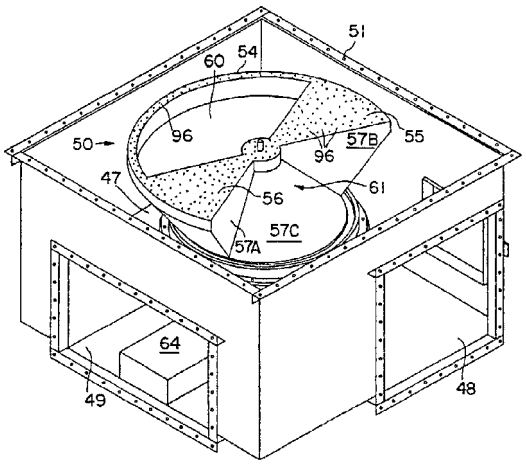

DZIAŁ G

FIZYKA

A1 (21) 371949 (22) 2003 05 21 7(51) G01L 19/06
(31) 02 10223299 (32) 2002 05 24 (33) DE
(86) 2003 05 21 PCT/DE03/01652
(87) 2003 12 04 WO03/100373 PCT Gazette nr 49/03

(71) TIEFENBACH CONTROL SYSTEMS GMBH, Essen, DE
(72) Kussel Willy

(54) **Hydrauliczny czujnik ciśnienia**

(57) Hydrauliczny czujnik ciśnienia do pomiaru ciśnienia w hydraulicznej przestrzeni tłocznej jest umieszczony w komorze czujnika, która do zasilania ciśnieniem elementu czujnikowego (5) jest napełniona cieczą. Komora akumulacyjna, która jest połączona w sposób przeprowadzający ciśnienie z przestrzenią tłoczną i z drugiej strony z komorą czujnika, jest umieszczona przed komorą czujnika. Komora akumulacyjna i komora czujnika są wykonane w zbiorniku wyrównawczym (9) z wytrzymałych na ciśnienie sztywnych ścian. Zbiornik wyrównawczy (9) jest zamocowany na stałe do ściany przestrzeni tłocznej (1). Przestrzeń tłoczna (1) jest połączona z komorą akumulacyjną (8) za pomocą dławika (12). Komora akumulacyjna jest oddzielona od komory czujnika (7) za pomocą ścianki rozdzielającej (13). Ścianka rozdzielająca (13) jest wykonana jako tłok i jest prowadzona ślizgowo po ściankach walcowego zbiornika wyrównawczego w wyniku działania siły tarcia. Jest ona podparta w zbiorniku wyrównawczym przeciwnie do ciśnienia w komorze akumulacyjnej (8) za pomocą sprężyny (11). Ścianka rozdzielająca (13) może być wykonana jako tłok różnicowy. Ścianka rozdzielająca (13) może składać się z dwóch lub kilku sekcji tłokowych (13.1, 13.2, 13.3), które są prowadzone ślizgowo i szczelnie niezależnie od siebie i między sobą są podparte za pomocą sprężyny (sprężyna rozdzielająca 14).

(8 zastrzeżeń)

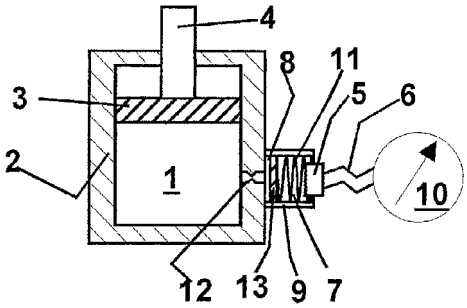

A1 (21) 364252 (22) 2003 12 29 7(51) G01M 15/00

(71) Politechnika Gdańska, Gdańsk
(72) Swędrowski Leon

(54) **Sposób i układ do przeprowadzania badań diagnostycznych silnika indukcyjnego, zwłaszcza jego łożysk tocznych**

(57) Sposób polega na tym, że parametry niezbędne do obliczeń częstotliwości harmonicznych charakterystycznych dla uszkodzeń łożysk tocznych w silniku indukcyjnym, określa się na podstawie tego samego widma prądu, które wykorzystuje się do obliczenia częstotliwości sieci i prędkości obrotowej wirnika, zaś widmo prądu otrzymuje się poprzez pobranie prądu z jednej faz prądu zasilającego silnik indukcyjny (M) i kondycjonowanie sygnału prądu. Proces kondycjonowania sygnału prądu prowadzi się po przetworzeniu prądu na mniejszą wartość za pomocą przetwornika prądu (PP). Podczas procesu kondycjonowania zamienia się sygnał prądu na napięcie w układzie przetwornika prądowo-napięciowego (PIU), po czym redukuje się wartość podstawowej harmonicznej w krzywej prądu przy pomocy filtra zaporowego (FZ), którego częstotliwością zaporową steruje się za pomocą bloku logiki sterującej (BLS) w ten sposób, aby uzyskać najmniejszą wartość sygnału za filtrem zaporowym (FZ). Następnie sygnał prądu wzmacnia się przy użyciu wzmacniacza napięciowego (WN) i redukuje się częstotliwości zbyt wysokie w stosunku do częstotliwości próbkowania następującego dalej przetwornika analogowo-cyfrowego (AC) za pomocą filtra antyaliasingowego (FA). Po zakończeniu kondycjonowania sygnału zmienia się postać sygnału z analogowej na cyfrową przy użyciu przetwornika analogowo-cyfrowego (AC) i otrzymuje się widmo prądu poprzez obliczenie transformaty Fouriera. Częstotliwości harmoniczne charakterystyczne dla uszkodzeń łożysk tocznych w silniku indukcyjnym (M) oblicza się na podstawie informacji pobranych z bazy danych łożysk tocznych oraz na podstawie obliczeń częstotliwości napięcia sieci zasilającej oraz prędkości kątowej wirnika silnika indukcyjnego (M). Przedmiotem wynalazku jest także układ dotyczący realizacji tego sposobu.

(2 zastrzeżenia)

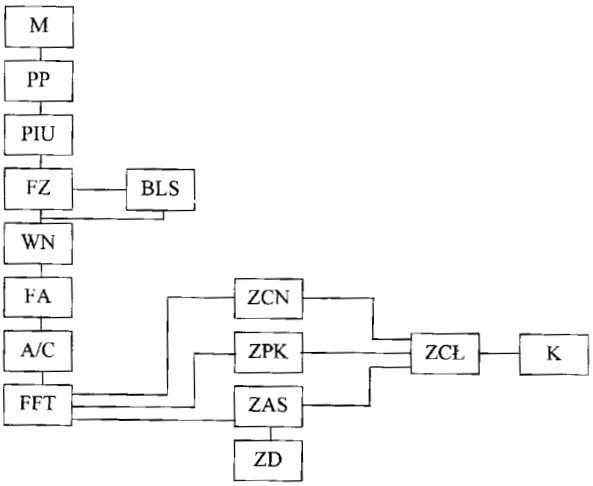

A1 (21) 364315 (22) 2004 01 05 7(51) G01N 3/00

(71) Akademia Techniczno-Rolnicza im. J. J. Śniadeckich, Bydgoszcz
(72) Topoliński Tomasz, Wocianiec Ryszard

(54) **Sposób badania kręgosłupa**

(57) Sposób badania kręgosłupa zwłaszcza przez zmienne obciążanie kręgów w dowolnych płaszczyznach polega na tym, że skrajny krąg (E) kręgosłupa (2) zostaje bezluzowo zamocowany przez układ szpilek (1), a następnie kręgosłup (2) poddany zostaje zmiennym obciążeniem przez siłę I, lub II lub III względnie przez moment tych sił przyłożony do krzyżowego układu (3) prętów (AC) i (BD), umożliwiając pomiary odkształceń kręgosłu-

pa (2) w dowolnej osi współrzędnych "x", "y", "z", dowolnie wybranego kręgu (4) lub kręgów.

(1 zastrzeżenie)

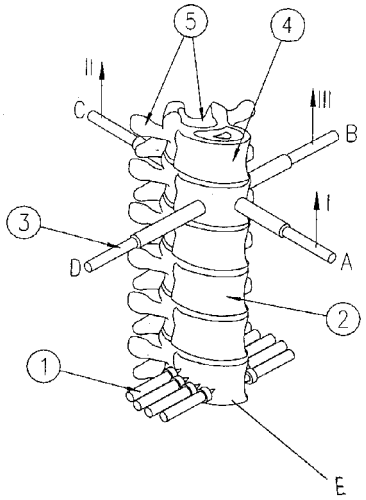

A1 (21) 371969 (22) 2003 03 17 7(51) G01N 19/04
yB32B 17/10

(31) 02 0204776 (32) 2002 04 15 (33) FR

(86) 2003 03 17 PCT/FR03/00851

(87) 2003 10 23 WO03/87785 PCT Gazette nr 43/03

(71) SAINT-GOBAIN GLASS FRANCE, Courbevoie, FR

(72) Nugue Jean-Clement, FR; Vidal Boris, ES; Nourry Emmanuel, FR

(54) **Sposób wyboru wkładki na podstawie jej wytrzymałości mechanicznej**

(57) Sposób wyboru wkładki polimerowej wybieranej ze względu na jej wytrzymałość mechaniczną, przeznaczonej do zawarcia w szkleniu warstwowym. Wspomniany sposób polega na ocenie wytrzymałości na rozdarcie wspomnianej wkładki, oraz charakteryzuje się tym, że polega on także na ocenie przylepności wspomnianej wkładki do przynajmniej jednego szklanego podłoża.

(20 zastrzeżeń)

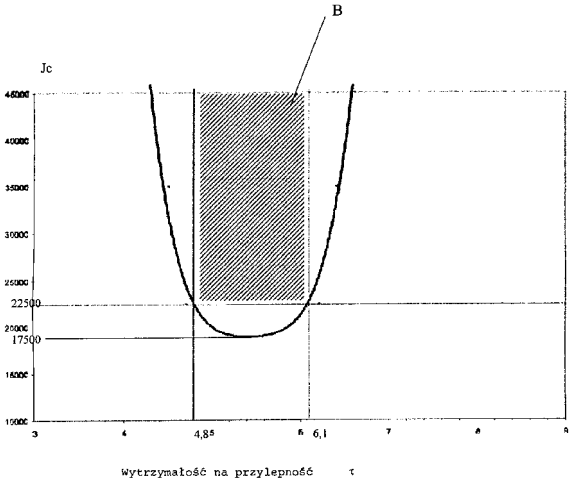

A1 (21) 364256 (22) 2003 12 29 7(51) G01N 21/17

(71) Politechnika Śląska, Gliwice

(72) Opilski Zbigniew, Maciak Erwin, Urbańczyk Marian

(54) **Światłowodowy czujnik i sposób pomiaru stężenia wodoru w różnych środowiskach**

(57) Światłowodowy czujnik do pomiaru stężenia wodoru w różnych środowiskach pomiarowych charakteryzuje się tym, że na końcu odsłoniętego włókna światłowodowego (1) naniesiona jest wielowarstwowa struktura interferometru Fabry-Perot (6) składająca się z dielektrycznego lub metalicznego zwierciadła półprzepuszczalnego (2), chemochromicznej wnęki rezonansowej (3), zwierciadlanej warstwy katalitycznej (4), korzystnie wykonanej z palladu, zabezpieczonej dodatkową warstwą metaliczną lub polimerową (5), która pozostaje w bezpośrednim kontakcie ze środowiskiem pomiarowym.

(3 zastrzeżenia)

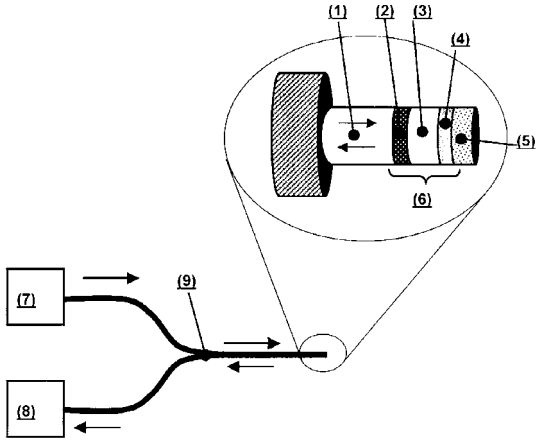

A1 (21) 364294 (22) 2003 12 31 7(51) G01N 27/00

(71) Akademia Medyczna, Lublin; Akademia Rolnicza, Lublin

(72) Łopucki Maciej, Pietruszewski Stanisław, Kornarzyński Krzysztof, Rogowska Wanda, Kotarski Jan

(54) **Sposób i urządzenie do badania wpływu pola magnetycznego na żywą tkankę**

(57) Sposób polega na tym, że wyizolowaną, żywą tkankę umieszcza się wewnątrz komory perfuzyjnej i włącza się ją do sztucznego obiegu płynów perfuzyjnych, po czym poddaje się oddziaływaniu zmiennego pola magnetycznego, które to pole wytwarzane jest przez elektromagnes wprowadzony do komory perfuzyjnej zaś analizie poddaje się płyn perfuzyjny, będący w danym momencie poza badaną tkanką. Urządzenie do realizacji sposobu jest w kształcie prostopadłościanu, zawierającego przezroczystą, dzieloną ścianę odgradzającą przestrzeń roboczą zaopatrzoną w stół od otoczenia i charakteryzuje się tym, że wszystkie boczne ściany, pierwsza ściana (31), druga ściana (32), trzecia ściana (33) i czwarta ściana (34) są przezroczyste i są dzielone, przy czym ponad stołem roboczym znajduje się stół pomocniczy (22).

(7 zastrzeżeń)

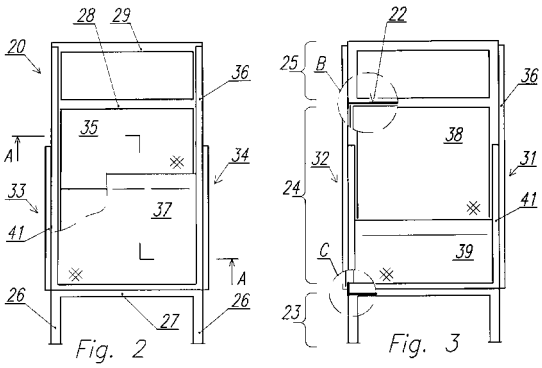

A1 (21) 364334 (22) 2004 01 08 7(51) G01N 33/00

(71) Regionalne Centrum Krwiodawstwa i Krwiolecznictwa, Katowice

(72) Świerczyński Henryk, Bursig Henryk, Kobyliński Michał, Fojcik Ryszard, Pałetko-Sołtysek Zdzisława, Rudowska Ewa, Piwowarska Grażyna, Basta Lidia

(54) **Linia do wytwarzania fizjologicznych roztworów soli**

(57) Linia do wytwarzania fizjologicznych roztworów soli takich jak: buforowany roztwór chlorku sodowego oraz roztwór soli o niskiej sile jonowej, obejmująca urządzenie do uzdatniania wody z wykorzystaniem metodą odwróconej osmozy, charakteryzuje się tym, że do podwieszonego do ściany urządzenia do uzdatniania wody (1) wraz z połączonymi z nim przemiennie dwoma podwieszonymi zbiornikami przelotowymi (2, 3) jest dołączony poprzez przewód uzdatnionej wody (4) węzeł wytwarzania płynów fizjologicznych, składający się ze zbiornika magazynującego (5) i zbiornika reakcyjnego (6) z którego zamiennie wąż elastyczny, wąż tworzywowy (29) jest kierowany do butli konfekcjonującej (28), przy czym oba zbiorniki (5 i 6) połączone elastycznym przewodem (20), korzystnie jednakowe posiadają asymetryczne stożkowate dno, w którego korzystnie najniższym miejscu jest usytuowany króciec spustowy, nad którym poprzez otwór w pokrywie jest zamocowana pompa zębata dozująca (15) z króćcem (19), tak że jej końcówka ssąca niemal sięga króćca, a ponadto w centrycznie usytuowanym otworze w pokrywie zbiornika reakcyjnego (6) jest zabudowane mieszadło (22).

(7 zastrzeżeń)

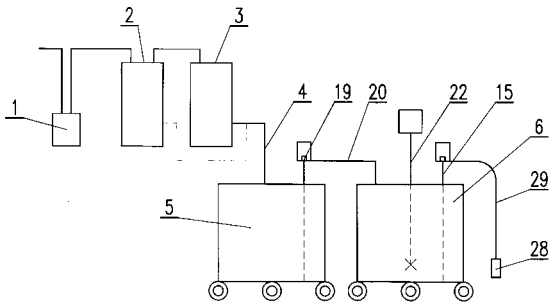

A1 (21) 372271 (22) 2003 02 13 7(51) G01N 33/00

(31) 02 0202379 (32) 2002 02 25 (33) FR

(86) 2003 02 13 PCT/FR03/00457

(87) 2003 09 04 WO03/073108 PCT Gazette nr 36/03

(71) STAGO INSTRUMENTS, Gennevilliers, FR

(72) Abou-Saleh Khaled, Rousseau Alain

(54) **Urządzenie do automatycznego precyzyjnego pipetowania**

(57) Przedmiotem wynalazku jest automatyczne urządzenie do precyzyjnego odmierzania pipetą. Innowacyjne urządzenie zawiera przynajmniej dwie jednostki pomp cylindrycznych/tłokowych (1, 2), których trzony tłokowe są napędzane przy pomocy środków wspólnej jednostki napędowej (MP). Ponadto, komora pompująca każdej z jednostek pomp (1, 2) jest połączona obwodem zawierającym kolejno kanał który kończy się w zbiorniku cieczy płuczącej (RL), trzy kolejne zawory elektromagnetyczne (EV_1, EV_2, EV_3) oraz część obwodu, która łączy drugi zawór elektromagnetyczny (EV_2) ze środkami odmierzania przy pomocy pipety (AP). Większa komora pompująca jest połączona z częścią obwodu, która zapewnia połączenie pomiędzy dwoma zaworami elektromagnetycznymi (EV_1, EV_2), podczas gdy druga komora pompująca jest połączona z opisaną powyżej częścią łączącą obwodu przy użyciu środków złącza, część obwodu zawierająca zawór elektromagnetyczny (EV_3), który jest umieszczony pomiędzy złączem i wymienionymi wcześniej środkami odmierzania przy pomocy pipety. Wynalazek znajduje swoje zastosowanie w tworzeniu odczynników, w szczególności w urządzeniu do analizy automatycznej.

(17 zastrzeżeń)

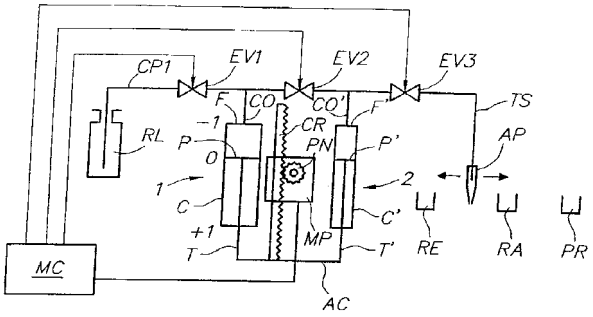

A1 (21) 364258 (22) 2003 12 29 7(51) G01V 1/28

(71) Główny Instytut Górnictwa, Katowice

(72) Kornowski Jerzy, Malesza Andrzej, Stokłosa Jan, Kurzeja Joanna, Waśko Andrzej

(54) **Sposób prognozy energii sejsmicznej emitowanej z obserwowanego obszaru**

(57) Sposób polega na obserwacji zarówno zdarzeń sejsmoakustycznych jak i wstrząsów występujących w danym obszarze i okresowo, w tych samych kolejnych jednostkach czasu, korzystnie co godzinę, sumowaniu fizycznej energii tych zjawisk dla tworzenia szeregów czasowych całkowitej energii emisji sejsmicznej z tego obszaru oraz na kroczącym prognozowaniu z wartości energii w minionej jednostce czasu oczekiwanej wartości energii w nadchodzącej jednostce czasu dla wspomnianego obszaru, korzystnie metodą prognozy liniowej.

(1 zastrzeżenie)

A1 (21) 371985 (22) 2004 12 29 7(51) G02B 27/30

(71) Akademia Rolnicza, Wrocław

(72) Ćmielewski Kazimierz

(54) **Luneta kolimacyjna**

(57) Luneta posiada podstawę (10), na której ma osadzone tubusy (1) z elementami optycznymi I (9). Pomiędzy tubusami (1) zamocowany jest wspornik (11) z elementem optycznym II (8), nad którym usytuowane jest złącze (7) wiązki światłowodów (2), nad końcem której usytuowane jest źródło światła (5). Źródło światła(5) umieszczone jest wewnątrz czaszy zwierciadła sferycznego (6) obudowanej osłoną (3), na której umocowane jest źródło zasilania (4). Luneta może znaleźć zastosowanie w kątowych pomiarach geodezyjnych o podwyższonej dokładności oraz do rektyfikacji geodezyjnych instrumentów optycznych.

(16 zastrzeżeń)

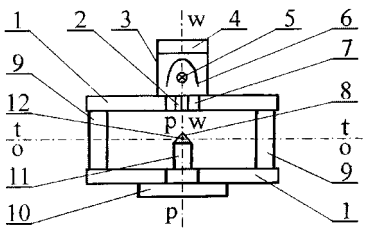

A1 (21) 364289 (22) 2003 12 31 7(51) G02F 1/01

(71) DOSPEL Sp. z o.o., Częstochowa

(72) Myśliwiec Sebastian

(54) **Obudowa elementu świecącego**

(57) Przedmiotem wynalazku jest obudowa elementu świecącego, stosowana do osłaniania diody sygnalizacyjnej. Obu-

dowę elementu świetlnego stanowi przepuszczający światło moduł (1), umieszczony powyżej elementu świecącego i klinujący się w sprężynujących występach (7) korpusu (6). Moduł (1) jest od wewnątrz wydrążony, dzięki czemu przechodzące przezeń światło załamuje się.

(4 zastrzeżenia)

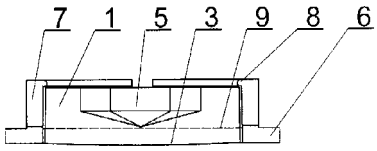

A1 (21) 364314 (22) 2004 01 05 7(51) G05B 19/00

(71) POLSANDERS Sp. z o.o., Pruszcz Gdański; Krekin Dariusz, Pruszcz Gdański; Petrykowski Mirosław, Gdańsk

(72) Krekin Dariusz, Petrykowski Mirosław

(54) **Linia do produkcji premiksów paszowych ze sterowaniem komputerowym**

(57) Wynalazek dotyczy budowy specjalistycznych linii do produkcji premiksów paszowych w których stosowane są złożone receptury substratów i półproduktów. Wynalazek rozwiązuje zagadnienie opracowania nowej linii do produkcji premiksów paszowych, w której wyeliminowane zostaną energochłonne i zajmujące dużą powierzchnię ciągi transportu poziomego, w tym zwłaszcza przenośniki taśmowe, oraz zminimalizowany zostanie do niezbędnego minimum transport pionowy substratów, przy jednoczesnym zachowaniu warunku dobrej separacji fizycznej niektórych substratów premiksu, limitowanej ich właściwościami fizyko - chemicznymi i zlikwidowania niebezpieczeństwa występowania „skażeń krzyżowych". Linia do produkcji premiksów paszowych ze sterowaniem komputerowym, charakterystyczna tym, że zawiera mieszarkę (M) sprzężoną z usytuowanym nad nią zbiornikiem przejściowym górnym (ZG) i usytuowanym pod nią zbiornikiem przejściowym dolnym premiksu (ZP), pod którym jest umieszczone urządzenie konfekcjonujące (UK), zawierające workownicę z wagą pierwszą (WG1) oraz przenośnik (P). Do zasypu mieszarki (M), jest dołączony grawitacyjny zasyp z wagi

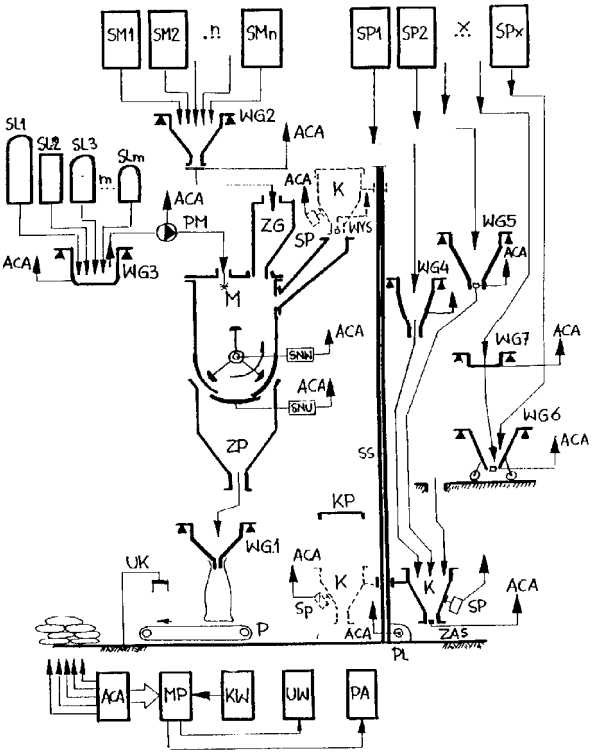

(WG2). odważającej substraty „makro" premiksu, to jest substraty których gramatura w recepturze premiksu ma wielkość przeważającą, pobierane z silosów (SM1), (SM2),...,(SMn). mających każdy sterowane urządzenie wysypowe. Do króćca mieszarki (M), jest dołączona po przez pompę (PM) waga trzecia (WG3). współpracująca z różnymi zbiornikami magazynowymi płynnych składników premiksów (SL1), (SL2), (SL3),...,(SLm), natomiast do zasypu bocznego przeciwprądowego mieszarki (M), jest dołączony podajnik kubłowy (K), którego zasypowe - wysypowy zbiornik jest zaopatrzony w ruchomą górną uszczelniającą pokrywę przeciwpyłową (KP). Kubeł podajnika (K) jest osadzony suwliwie na pionowej szynie suwakowej (SS). mającej mechanizm (PL) podnoszenia i opuszczania (K), z jego górnej strefy wysypu (WYS) do dolnej strefy zasypu (ZAS). Kubeł podajnika (K) ma kilka stanowisk zasypu usytuowanych jedno za drugim w układzie karuzelowym, współpracujących z baterią różnych silosów lub zbiorników „makro" i „mikro" substratów (ŚPI). (SP2), ..., (SPx) współpracujących z przypisanymi do nich indywidualnymi urządzeniami wagowymi (WG4). (WG5). (WG6) i (WG7).

(15 zastrzeżeń)

A1 (21) 372347 (22) 2003 03 18 7(51) G06F 17/60

(31) 02 0206346 (32) 2002 03 18 (33) GB
02 20020850 2002 10 31 IE

(86) 2003 03 18 PCT/IE03/00042

(87) 2003 09 25 WO03/079249 PCT Gazette nr 39/03

(71) EUROPEAN TAX FREE SHOPPING LIMITED, Galway, IE

(72) Barry Gerard J., IE; Duffy John, IE; Parkins Christopher David, GB; Bews Duncan Alexander, GB

(54) **System zwrotu podatku**

(57) Przedmiotem niniejszego wynalazku jest system zwrotu podatku realizowany w dziedzinie komputerów, kart płatniczych a w szczególności sposoby i obsługi zwrotów podatkowych. Istniejące systemy zwrotu podatku VAT są albo drogie, albo zbyt niewygodne z uwagi na wymagany nakład pracy biurowej. Niniejszy wynalazek wprowadza rozwiązanie tych problemów poprzez zapewnienie systemu wnioskowania o zwrot podatku, obejmującego system (1) kart płatniczych odpowiedni do akceptowania transakcji z użyciem kart płatniczych w punkcie sprzedaży, system kart płatniczych obejmujący monitor do wyświetlania informacji dla użytkownika terminalu systemu

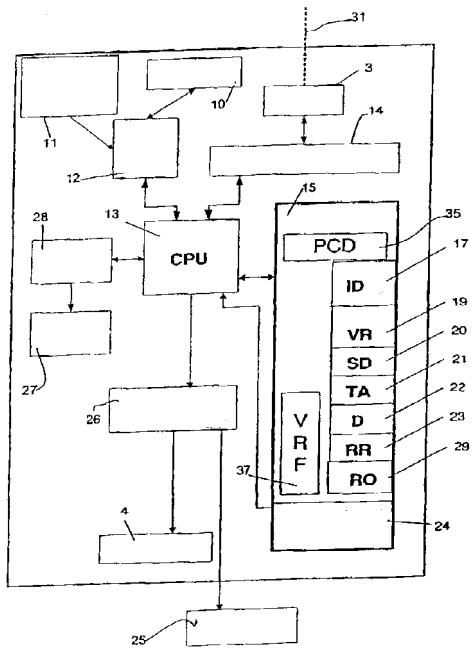

kart płatniczych. System wnioskowania o zwrot podatku obejmuje ponadto przynajmniej jedno urządzenie pozyskiwania danych do gromadzenia szczegółów karty od posiadacza karty płatniczej oraz element otrzymujący wskazanie, czy dla transakcji wymagany jest wniosek o zwrot podatku. System wprowadza ponadto moduł generowania wniosków do generowania wniosków o zwrot podatku w odpowiedzi na otrzymane wskazanie, że wniosek o zwrot podatku jest wymagany dla transakcji, oraz do komunikowania tego wygenerowanego wniosku podłączonej drukarce.

(31 zastrzeżeń)

A1 (21) 372119 (22) 2002 12 19 7(51) G07D 7/00
(31) 01 10163267 (32) 2001 12 21 (33) DE
01 10163266 2001 12 21 DE
(86) 2002 12 19 PCT/EP02/14606
(87) 2003 07 03 WO03/054808 PCT Gazette nr 27/03
(71) GIESECKE & DEVRIENT GMBH, Monachium, DE
(72) Finkenzeller Klaus, Giering Thomas, Heim Manfred, Hildebrandt Thomas, Hobmeier Ralf, Hoffmann Lars, Holl Norbert, Kaule Wittich, Kretschmar Friedrich, Krombholz Markus, Liebler Ralf, Pillo Thorsten, Reiner Harald, Schneider Walter, Schroder-Bergen Eckart, Seysen Martin, Stein Dieter, Steinkogler Alexander, Voellmer Christian, Wunderer Bernd, Bellersheim Fabiola, Dichtl Marius, Schutzmann Jurgen
(54) **Urządzenia i sposoby do wytwarzania materiału w postaci arkusza**

(57) Ujawniono urządzenie służące do przetwarzania materiału w postaci arkusza, w szczególności banknotów, posiadające przynajmniej jeden układ elektroniczny. Urządzenie według wynalazku posiada przynajmniej jedno urządzenie testujące do przesyłania energii i/lub danych do układu elektronicznego znajdującego się w materiale w postaci arkusza i/lub do odbierania energii i/lub danych z układu elektronicznego znajdującego się w materiale w postaci arkusza. Przynajmniej część przesyłanej energii i/lub danych wykorzystywana jest do przetwarzania.

(183 zastrzeżenia)

A1 (21) 364286 (22) 2003 12 31 7(51) G09F 27/00
(75) Owczarek Krzysztof, Biernatki
(54) **Sposób, układ i produkt do emisji plików graficznych i plików video w pojazdach komunikacji zbiorowej**

(57) Sposób emisji plików graficznych i/lub plików video, polega na tym, że po osiągnięciu przez nośnik pamięci kompatybilności z jednostką centralną, następuje odczytanie plików i wizualizacja tych plików na co najmniej jednym wyświetlaczu LCD, w postaci: kolejnych obrazów statycznych i/lub animacji komputerowej i/lub filmów. Pliki są emitowane z regularną i/lub nieregularną częstotliwością i czasem ich trwania. Układ wynalazku posiada nośnik pamięci, na którym zapisane są pliki graficzne i/lub pliki video. Do jednostki centralnej podłączony jest wyświetlacz LCD oraz nośnik pamięci, nad którymi kontrolę przejmuje jednostka centralna. Jednostka centralna wraz z podłączonym nośnikiem pamięci jak i wyświetlacz LCD zasilane są z obwodu elektrycznego pojazdu, za pomocą przetwornic napięcia. Układ umieszczony jest wewnątrz pojazdu komunikacji zbiorowej. Zadaniem produktu – jednostka centralna jest odczytywanie dostarczanych do niej plików graficznych i plików video z nośnika pamięci a następnie wysyłanie ich do wyświetlacza LCD. Włączanie i wyłączanie Jednostki Centralnej odbywa się przez pojedyncze przyciśnięcie odpowiedniego przycisku lub też następuje automatycznie podczas uruchamiania i wyłączania pojazdu.

(14 zastrzeżeń)

Data wprowadzenia zmian zastrzeżeń: 2004 01 15

A1 (21) 372104 (22) 2003 05 30 7(51) G10L 19/02
(31) 02 174493 (32) 2002 06 17 (33) US
(86) 2003 05 30 PCT/US03/17078
(87) 2003 12 24 WO03/107328 PCT Gazette nr 52/03
(71) DOLBY LABORATORIES LICENSING CORPORATION, San Francisco, US
(72) Truman Michael Mead, Davidson Grant Allen, Fellers Matthew Conrad, Vinton Mark Stuart, Watson Matthew Aubrey, Robinson Charles Quito
(54) **System kodowania fonii z wypełnianiem przerw w widmie**

(57) Procesy kodowania fonii, takie jak kwantyzacja, mogą powodować, że składowe widmowe kodowanego sygnału fonii zostaną ustawione na zero, przez co powstają przerwy widmowe w sygnale. Takie przerwy widmowe mogą pogorszyć jakość odbioru sygnałów akustycznych, które są odtwarzane przez system kodowania fonii. Ulepszony dekoder pozwala na uniknięcie lub zmniejszenie tego pogorszenia przez wypełnianie przerw widmowych syntezowanymi składowymi widmowymi. Ulepszony dekoder może również być używany do realizowania dalszych ulepszeń w dekoderze.

(45 zastrzeżeń)

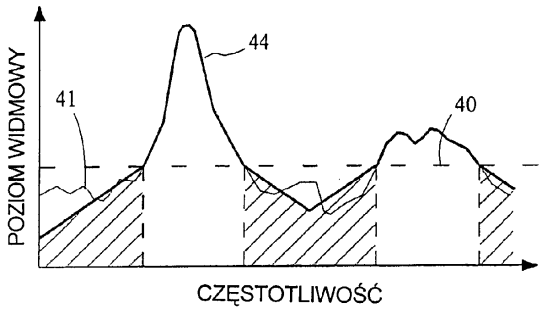

A1 (21) 371898 (22) 2003 06 09 7(51) G10L 21/00
(31) 02 174493 (32) 2002 06 17 (33) US
02 238047 2002 09 06 US
(86) 2003 06 09 PCT/US03/18065
(87) 2003 12 24 WO03/107329 PCT Gazette nr 52/03
(71) DOLBY LABORATORIES LICENSING CORPORATION, San Francisco, US
(72) Davidson Grant Allen, Truman Michael Mead, Fellers Matthew Conrad, Vinton Mark Stuart
(54) **System kodowania fonii z wykorzystaniem właściwości dekodowanego sygnału do dopasowania syntezowanych składowych widmowych**

(57) Wynalazek dotyczy ogólnie systemu kodowania fonii. Odbiornik w systemie kodowania fonii odbiera sygnał przenoszący sygnały subpasm częstotliwości, reprezentujący sygnał akustyczny. Te sygnały subpasm są badane, aby ocenić co najmniej jedną z właściwości sygnału fonii. Syntezowane są składowe widmowe posiadające ocenione właściwości. Te syntezowane składowe widmowe są integrowane z sygnałami subpasm i przepuszczane przez zestaw filtrów syntezy, aby generować sygnał wyjściowy. W jednym przykładzie realizacji ocenioną właściwością jest kształt czasowy i syntezowane są składowe wid-

mowe podobne do szumu, posiadające kształt czasowy sygnału akustycznego.

(30 zastrzeżeń)

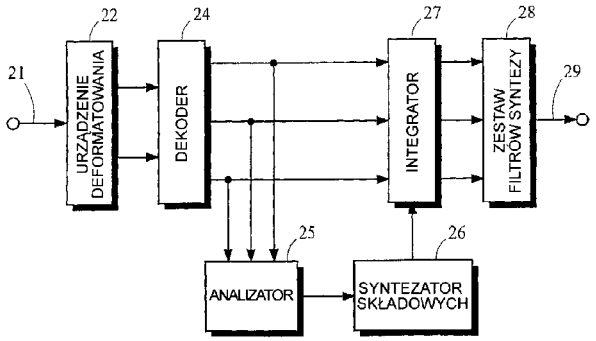

A1 (21) 372219 (22) 2003 02 21 7(51) G10L 21/04
(31) 02 86650 (32) 2002 03 01 (33) US
(86) 2003 02 21 PCT/US03/04975
(87) 2003 09 12 WO03/075262 PCT Gazette nr 37/03
(71) THOMSON LICENSING S.A., Boulogne, FR; Schmidt Robert Warren, Carmel, US
(72) Blair Ronald Lynn, Schultz Mark Alan
(54) **Odtwarzanie fonii w trybie specjalnym**

(57) Sposób do odtwarzania fonii cyfrowej zapisanej z prędkością inną, niż IX, przy czym sposób obejmuje wyszukiwanie zapisanej cyfrowej informacji fonicznej (205) reprezentowanej w pewnym zbiorze ramek fonicznych . Część tego zbioru ramek fonicznych jest klasyfikowana odpowiednio do zawartości energii w tej części ramek fonicznych . Ramki foniczne mające najmniejszą zawartość energii w tej klasyfikacji są kasowane (230) z części zbioru ramek fonicznych. Ramki pozostałe po kasowaniu części ramek fonicznych są wybierane (235) stanowiąc foniczny sygnał specjalnego trybu odtwarzania.

(19 zastrzeżeń)

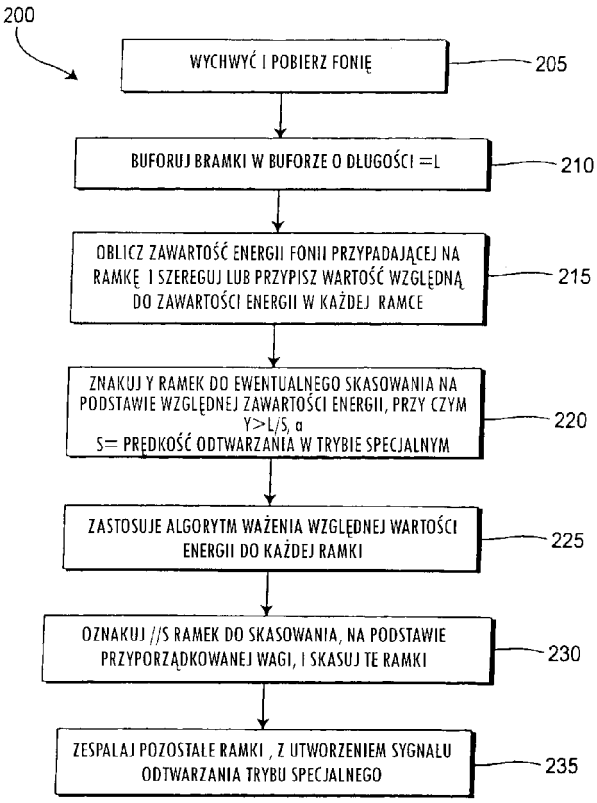

A1 (21) 372078 (22) 2003 06 11 7(51) G11B 7/24
(31) 02 02077442 (32) 2002 06 14 (33) EP
(86) 2003 06 11 PCT/IB03/02572
(87) 2003 12 24 WO03/107339 PCT Gazette nr 52/03
(71) KONINKLIJKE PHILIPS ELECTRONICS N.V., Eindhoven, NL
(72) Mijiritskii Andrei, NL; Hellmig Joachim W., DE; Borg Hermanus J., NL
(54) **Optyczny nośnik zapisu danych i sposób jego wykorzystywania**

(57) Ujawniony zostaje dwuwarstwowy optyczny nośnik zapisu danych do odczytu z wykorzystaniem zogniskowanej wiązki promieniowania o długości fali λ i liczbie aperturowej NA. Nośnik posiada podłoże (11) oraz pierwszy zespół warstw oznaczony L0 (12), zawierający pierwszą warstwę zapisu informacji i opcjonalnie, przynajmniej jeden kolejny zespół warstw oznaczony Ln (13), zawierający kolejną warstwę zapisu informacji. Pomiędzy każdym zespołem L0 i L1 znajduje się przeźroczysta dla wiązki promieniowania (19) warstwa rozdzielająca (14). Zespół przenikalnych warstw oznaczony TS0 o grubości d_{TS0} zawiera wszystkie warstwy pomiędzy L0 (12) i powierzchnią wejściową (16) nośnika (10). Zespół przenikalnych warstw oznaczony TSn o grubości d_{TSn} zawiera wszystkie warstwy pomiędzy Ln (13) i powierzchnią wejściową nośnika (16). Maksymalne odchylenie d_{TS0} i, wtedy, gdy występują dodatkowe zespoły warstw d_{TSn}, nie przekracza określonej wartości $DEVd_{TS0}$ lub $DEVd_{TSn}$, zmierzonej dla całej powierzchni zapisu informacji nośnika (10) a wartość ta jest określona w zależności od λ, i NA. W ten sposób uzyskano pewny odczyt warstw zapisu informacji bez konieczności dynamicznej korekcji aberacji sferycznej.

(7 zastrzeżeń)

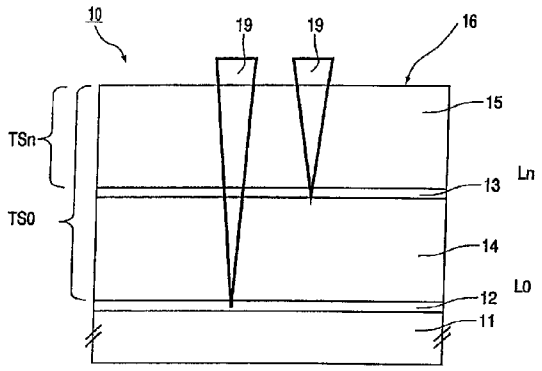

A1 (21) 364275 (22) 2003 12 30 7(51) G11B 27/00
H04N 5/783
H04N 5/91
H04N 5/93
(71) Advanced Digital Broadcast Ltd., Taipei County, TW; Advanced Digital Broadcast Polska Sp. z o.o., Zielona Góra
(72) Górak Gracjan, Mirkowski Jarosław, Pawłowski Adam
(54) **System zapisu i wyszukiwania znaczników w strumieniu danych i sposób zapisu i wyszukiwania znaczników w strumieniu danych**

(57) W systemie zapisu i wyszukiwania znaczników w strumieniu danych składającym się z bloku przetwarzania sygnału połączonego z blokiem odbioru sygnału i blokiem audio/wideo, blok przetwarzania sygnału (120) zawiera blok analizy znaczników (121), który zapewnia funkcjonalność procedur wyszukiwania i zapisywania znaczników powiązanych ze strumieniem danych audio/wideo, który obsługuje tabelę konfiguracyjną (122),

w której przechowywane są dane konfiguracyjne dla różnych typów programów, określające odległość wyszukiwania i zapisywania znaczników. W sposobie zapisu i wyszukiwania znaczników w strumieniu danych audio/wideo, przy odtwarzaniu strumienia danych audio/wideo wydaje się komendę zapisania znacznika i zapisuje się znacznik użytkownika w miejscu znacznika początku sceny po znalezieniu znacznika początku sceny w odległości poszukiwania lub zapisuje się znacznik użytkownika w odległości poszukiwania w przypadku nie znalezienia znacznika początku sceny w odległości poszukiwania.

(10 zastrzeżeń)

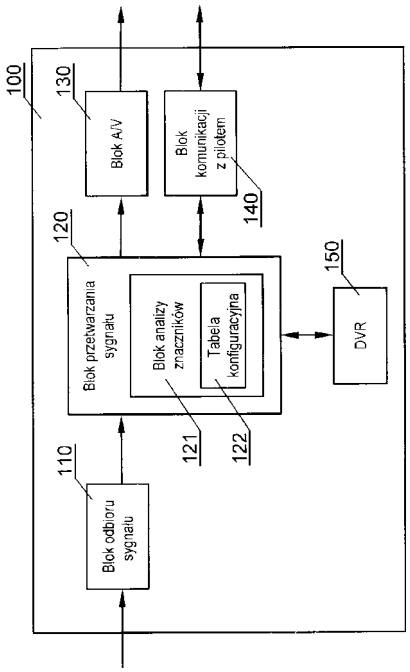

A1 (21) 372052 (22) 2003 02 03 7(51) G21F 5/018
(31) 02RM 0071 (32) 2002 02 11 (33) IT
(86) 2003 02 03 PCT/IT03/00049
(87) 2003 08 21 WO03/069632 PCT Gazette nr 34/03

(71) SIGMA-TAU INDUSTRIE FARMACEUTICHE RIUNITE S.P.A., Rzym, IT

(72) Paganelli Giovanni, Chinol Marco

(54) **Zbiornik na fiolkę z lekiem promieniotwórczym i zestaw do jego transportu lub do wykonywania jego wlewu u pacjenta**

(57) Pojemnik na fiolkę radioaktywnego farmaceutyku, wykonany z polimetakrylanu metylu składa się ze zbiornika (1), z przestrzenią nadającą się do umieszczenia fiolki radioaktywnego farmaceutyku, oraz pokrywy (2) wkręcanej na zbiornik (1) dla zamknięcia pojemnika, przy czym rzeczona pokrywa posiada środkowy otwór przelotowy (26-27). Zestaw, w połączeniu z takim pojemnikiem i fiolką radioaktywnego farmaceutyku, składający się z butelki roztworu fizjologicznego (4) i dwóch cewników do infuzji (5, 6), poprawia ochronę przed promieniowaniem podczas infuzji radioaktywnego farmaceutyku w trakcie podawania wlewu.

(11 zastrzeżeń)

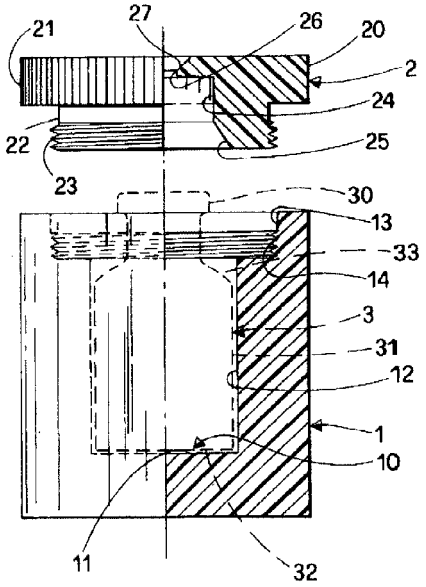

DZIAŁ H

ELEKTROTECHNIKA

A1 (21) 371916 (22) 2003 04 16 7(51) H01J 9/22
(31) 02 153764 (32) 2002 05 22 (33) US
(86) 2003 04 16 PCT/US03/11656
(87) 2003 12 04 WO03/100807 PCT Gazette nr 49/03

(71) THOMSON LICENSING S. A., Boulogne Cedex, FR

(72) Parsapour Farzad

(54) **Sposób wytwarzania lampy elektronopromieniowej (CRT) z podwójnym filtrem koloru**

(57) Ujawniono sposób wytwarzania zespołu ekranu luminescencyjnego (22) do lampy elektronopromieniowej (CRT) (10). Zespół ekranu luminescencyjnego jest tworzony na wewnętrznej powierzchni panelu czołowego (12) CRT. W skład zespołu ekranu luminescencyjnego wchodzi wzorzysta matryca (23) pochłaniająca światło, na której znajduje się pierwszy zespół pól (40), drugi zespól pól (42) i trzeci zespół pól (44). Na drugim zespole pól i trzecim zespole pól tworzy się pierwszą warstwę blokującą (46). Następnie na pierwszy zespół pól nanosi się pierwszy pigment, tworząc pierwszy filtr koloru. Usuwa się pierwszą warstwę blokującą z drugiego zespołu pól i z trzeciego zespołu pól, oraz tworzy się drugą warstwę blokującą (66) na trzecim zespole pól oraz pierwszy filtr koloru w pierwszym zespole pól. Następnie na drugi zespół pól nanosi się drugi pigment, tworząc drugi filtr koloru. Następnie usuwa się drugą warstwę blokującą z trzeciego zespołu pól oraz pierwszy filtr koloru w pierwszym zespole pól.

(14 zastrzeżeń)

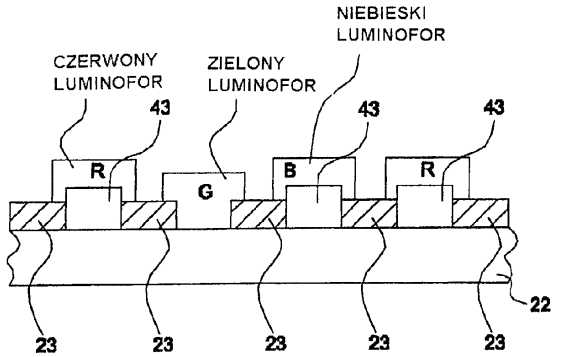

A1 (21) 372185 (22) 2003 05 30 7(51) H01J 29/07
(31) 02 180761 (32) 2002 06 26 (33) US
(86) 2003 05 30 PCT/US03/17095
(87) 2004 01 08 WO04/03958 PCT Gazette nr 01/04
(71) THOMSON LICENSING S.A., Boulogne-Billancourt, FR
(72) Reed Joseph Arthur
(54) **Lampa elektronopromieniowa mająca podwójną ramę maski podatną na rozciąganie, bez wypaczeń**

(57) Zapewniony jest zespół (10) ramy maski rozciąganej do zastosowania w lampie elektronopromieniowej (1). Zespół ramy maski rozciąganej zawiera zasadniczo prostokątną ramę (20) podtrzymującą maskę, mającą pierwszy współczynnik rozszerzalności cieplnej. Rama jest utworzona z pary przeciwległych długich boków (22, 24) dołączonych do pary przeciwległych krótkich boków (26, 28), przy czym jedna z tych par ma obszar mocowania. Maska rozciągana, mająca drugi współczynnik rozszerzalności cieplnej, jest podtrzymywana przez ramę w obszarach mocowania wzdłuż przeciwległych boków. Obszary mocowania są wykonane z materiału mającego współczynnik rozszerzalności cieplnej, który jest w przybliżeniu taki sam, jak drugi współczynnik rozszerzalności cieplnej w celu dopasowania do maski rozciąganej (30).

(9 zastrzeżeń)

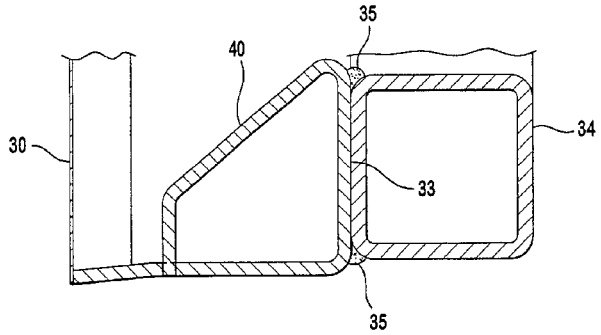

A1 (21) 371932 (22) 2003 04 16 7(51) H01J 29/30
(31) 02 153752 (32) 2002 05 22 (33) US
(86) 2003 04 16 PCT/US03/11653
(87) 2003 12 04 WO03/100812 PCT Gazette nr 49/03
(71) THOMSON LICENSING S. A., Boulogne Cedex, FR
(72) Parsapour Farzad
(54) **Kompozycja i sposób przywierania kolorowych filtrów do panelu czołowego lampy elektronopromieniowej (CRT)**

(57) Ujawniono sposób i skład do wytwarzania zespołu ekranu luminescencyjnego (22) do kolorowej lampy elektronopromieniowej (CRT) (10). Zespół ekranu luminescencyjnego jest tworzony na wewnętrznej powierzchni panelu czołowego (12) CRT. W skład zespołu ekranu luminescencyjnego wchodzi wzorzysta matryca (23) pochłaniająca światło. Na matrycy tej znajduje się pierwszy zespól pól (40), drugi zespół pól (42) i trzeci zespół pól (44). Na pierwszy zestaw pól nanosi się wodna zawiesinę pigmentu. W skład wodnej zawiesiny pigmentu wchodzi pigment, jeden lub więcej środków powierzchniowo czynnych oraz co najmniej jeden niepigmentowany tlenek w proszku. Ten co najmniej jeden niepigmentowany tlenek w proszku ma wymiary, które są mniejsze niż wymiary pigmentu.

(18 zastrzeżeń)

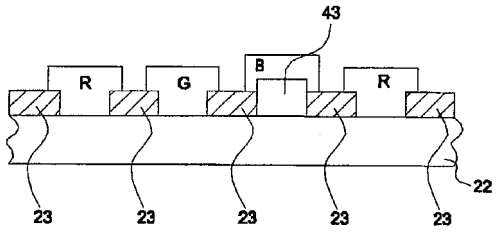

A1 (21) 372122 (22) 2003 05 29 7(51) H01J 29/87 H04N 5/645
(31) 02 179726 (32) 2002 06 25 (33) US
(86) 2003 05 29 PCT/US03/16749
(87) 2003 12 31 WO04/02142 PCT Gazette nr 53/03
(71) THOMSON LICENSING S.A., Boulogne Cedex, FR
(72) Swank Harry Robert, Andrevski Zygmunt Marian
(54) **Lampa elektronopromieniowa odporna na implozję, z łapą montażową mającą złożone zagięcie**

(57) Lampa elektronopromieniowa (10) mająca opóźniony balon zawierający zasadniczo prostokątny panel (30) płyty czołowej ze ścianką boczną dołączoną do części stożkowej i taśmę (14) odporną na implozję, otaczającą przynajmniej część ścianki bocznej, stykając się z nią. Lampa elektronopromieniowa jest zamontowana w obudowie (18) przez wiele łap montażowych (116, 216, 316). Łapy montażowe zawierają podstawę (128, 228, 328) zamocowaną do taśmy odpornej na implozję, część łączącą zasadniczo prostopadłą do podstawy i część mocująca (126, 226, 326) usytuowaną pod pewnym kątem względem części łączącej (150, 250, 350). Część mocująca ma otwór do odbioru elementu mocującego dla dołączenia części mocującej do obudowy.

(11 zastrzeżeń)

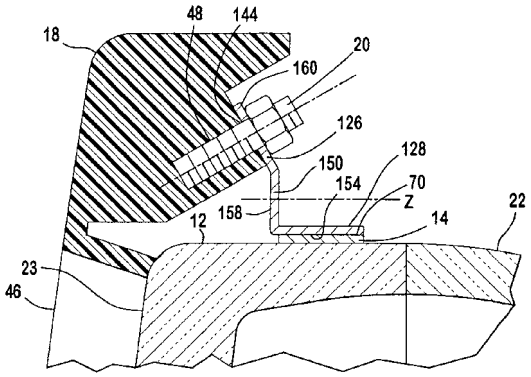

A1 (21) 364262 (22) 2003 12 29 7(51) H01M 4/14
(71) Uniwersytet Warszawski, Warszawa
(72) Czerwosz Elżbieta, Grycuk Teresa, Stacewicz Tadeusz

(54) **Fotokatoda oraz heterostrukturalna warstwa zawierająca związek fulerenu z rtęcią**

(57) Fotokatoda posiada warstwę do fotoemisji elektronów, którą stanowi warstwa układu $(C_{60})_y$-Hg_xC_{60}, zawierającego nanokrystality Hg_xC_{60}, gdzie x jest liczbą rzeczywistą w zakresie $1 \leq x \leq 3$, stała sieci a dla Hg_xC_{60} wynosi od 1,424 nm do 1,65 nm i gdzie y wynosi 1 lub 0, osadzoną na podłożu. Heterostrukturalną warstwę stanowi układ C_{60}-Hg_xC_{60}, który składa się z nanoziaren C_{60} amorficznego lub krystalicznego oraz nanokrystalitów Hg_xC_{60}, gdzie x oraz stała sieci a dla Hg_xC_{60} mają wyżej podane znaczenie. Fotokatoda znajduje zastosowanie w szerokim zakresie spektralnym od zakresu światła ultrafioletowego do bliskiej podczerwieni.

(5 zastrzeżeń)

A1 (21) 372162 (22) 2002 09 25 7(51) H02G 11/02
(31) 01 20116107 (32) 2001 10 01 (33) DE
(86) 2002 09 25 PCT/EP02/10753
(87) 2003 04 10 WO03/30325 PCT Gazette nr 15/03
(71) BSH BOSCH UND SIEMENS HAUSGERATE GMBH, Monachium, DE
(72) Zibret Igor, Pesec Jurij

(54) **Urządzenie do przyjmowania elementu zasilającego w urządzeniu elektrycznym**

(57) Wynalazek dotyczy urządzenia do przyjmowania elementu zasilającego w urządzeniu elektrycznym, zwłaszcza do przynajmniej częściowego przyjmowania kabla w urządzeniu elektrycznym. Aby udoskonalić takie urządzenie do przyjmowania elementu zasilającego w urządzeniu elektrycznym przy poprawie jego obsługi, zaproponowano, aby przewidzieć w urządzeniu (3) wnękę (5), która przykryta jest i/lub zamknięta od zewnątrz przez element przykrywający, korzystnie w postaci pokrywy (7), z utworzeniem otworu wyjściowego kabla (9), przy czym wnęka (5), zwłaszcza jako całość ukształtowana jest w obudowie (6) urządzenia (3).

(8 zastrzeżeń)

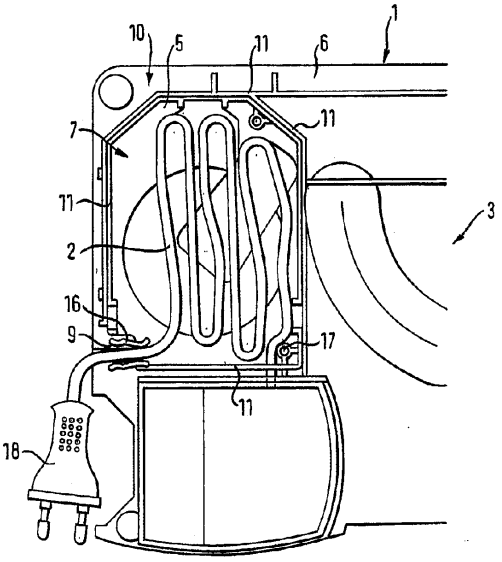

A1 (21) 371971 (22) 2003 01 30 7(51) H03M 7/30
(31) 02 0210604 (32) 2002 05 09 (33) GB
(86) 2003 01 30 PCT/GB03/00384
(87) 2003 11 20 WO03/96543 PCT Gazette nr 47/03
(71) INTERNATIONAL BUSINESS MACHINES CORPORATION, Armonk, US
(72) Cockburn Gordon, Hawes Adrian John

(54) **Sposób i układ do kompresji danych**

(57) Sposób (300) i urządzenie dla kompresji LZ1 łańcucha danych, przez: utrzymywanie w buforze wejściowym (140), pierwszej sekwencji bajtów łańcucha danych; utrzymywanie, w buforze historycznym (110, 120), drugiej sekwencji bajtów łańcucha danych; porównywanie (170), w matrycowym środku porównującym, sprzężonym z buforem wejściowym i buforem historycznym, i zawierającym zbiór wierszy i kolumn bloków (200) porównania, bajtów utrzymywanych w buforze wejściowym z bajtami utrzymywanymi w buforze historycznym, przy czym bajty bufora historycznego są sprzężone ze znajdującymi się na przekątnej blokami porównania w matrycowym środku porównującym; wykrywanie (150), w każdym z wierszy, kolumny, w której wystąpiła największa liczba kolejnych zgodności bajtowych w bloku porównania w tym wierszu, i w poprzednich blokach porównania tej samej kolumny; i kodowanie (160) w postaci tokenu sekwencji zgodnych bajtów wykrytych w etapie detekcji (150).

(20 zastrzeżeń)

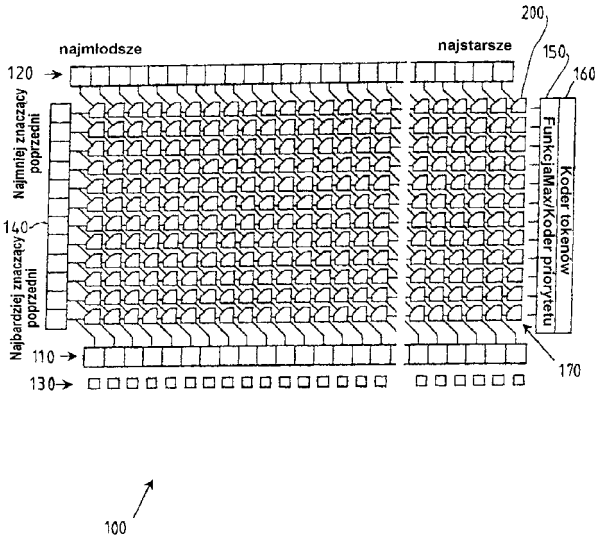

A1 (21) 371972 (22) 2003 06 10 7(51) H04L 9/08
(31) 02 1002 (32) 2002 06 12 (33) CH
(86) 2003 06 10 PCT/IB03/02425
(87) 2003 12 24 WO03/107585 PCT Gazette nr 52/03
(71) NAGRACARD SA, Cheseaux-sur-Lausanne, CH
(72) Brique Olivier, Nicolas Christophe, Sasselli Marco

(54) **Sposób bezpiecznej wymiany danych między dwoma urządzeniami**

(57) Wynalazek dotyczy sposobu bezpiecznej wymiany danych między dwoma urządzeniami połączonymi lokalnie ze sobą. W korzystnej realizacji, pierwszym urządzeniem (10) jest moduł zabezpieczający zawierający pierwszy klucz szyfrujący, który to wymieniony klucz prywatny (PAKV) należy do pary asymetrycznych kluczy szyfrujących. Drugim urządzeniem jest odbiornik (11) obejmujący co najmniej jeden drugi klucz szyfrujący, który to wymieniony klucz publiczny (PAKB) należy do wymienionej pary asymetrycznych kluczy szyfrujących. Ponadto, każde z tych urządzeń obejmuje klucz symetryczny (13). Pierwsze urządzenie (10) generuje pierwszą liczbę losową (A), która jest szyfrowana przez wymieniony klucz prywatny (PAKV), następnie przesyłana do drugiego urządzenia (11), w którym jest odszyfrowywana kluczem publicznym (PAKB). Drugie urządzenie (11) generuje drugą liczbę losową (B), która jest szyfrowana przez wymieniony klucz publiczny (PAKB), następnie przesyłana do pierwszego urządzenia (10), w którym jest odszyfrowywana przez klucz prywatny (PAKV). Klucz sesji (SK), używany do wymiany danych, jest generowany przez połączenie klucza symetrycznego (13)

i liczb losowych (A, B) generowanych i odebranych przez każde z tych urządzeń.

(16 zastrzeżeń)

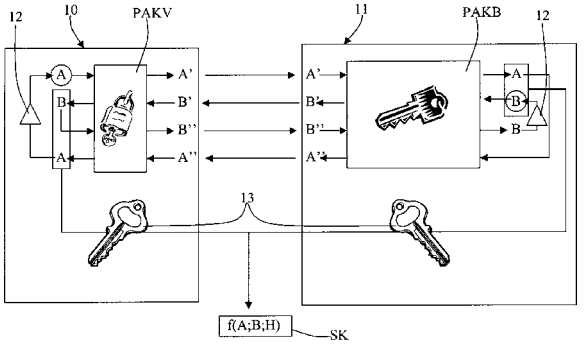

A1 (21) 372161 (22) 2002 04 12 7(51) H04L 12/56

(86) 2002 04 12 PCT/EP02/04113

(87) 2003 10 23 WO03/88592 PCT Gazette nr 43/03

(71) SIEMENS AKTIENGESELLSCHAFT, Monachium, DE

(72) Schneider Peter

(54) **Sposób sterowania szerokością pasm grupy poszczególnych strumieni informacji**

(57) Dobre wykorzystanie zdolności przepustowej kanału transmisyjnego z zapewnieniem gwarantowanych przepustowości dla strumieni ruchu przesyłanych tym kanałem umożliwia sposób przesyłania strumieni ruchu (1, 2, 3) przez wspólny kanał transmisyjny (T), których (1, 2, 3) dane (A-E) napływają do co najmniej jednego bufora (4, 5, 6) poprzedzającego kanał transmisyjny (T), przy czym dla przesłania pakietów (A-E) danego strumienia ruchu (1) przez kanał transmisyjny (7) jest ustalana gwarantowana przepustowość (B_{g1}), przy czym dla przesłania pakietów (A-E) danego strumienia ruchu (1) przez kanał transmisyjny (7) jest ustalana maksymalna przepustowość (B_{1max}), przy czym pakiety (DE) strumienia ruchu (1), które napływają do bufora (4) z szybkością transmisji niższą niż gwarantowana przepustowość (B_{g1}), są przesyłane przez kanał (1) przed tymi pakietami (A B C) strumienia ruchu, które napływają do bufora (4) z szybkością transmisji przewyższające gwarantowaną przepustowość (żółte, czerwone), przy czym pakiety (A B C) strumienia ruchu (1), które napływają do bufora (4) z szybkością transmisji niższą od maksymalnej przepustowości (B_{1max}), są przesyłane przez kanał transmisyjny (7) przed pakietami (C) strumienia ruchu (1), które napłynęły do bufora (4) z szybkością transmisji przewyższającą maksymalną przepustowość (B_{1max}) kanału strumienia ruchu w kanale transmisyjną (1).

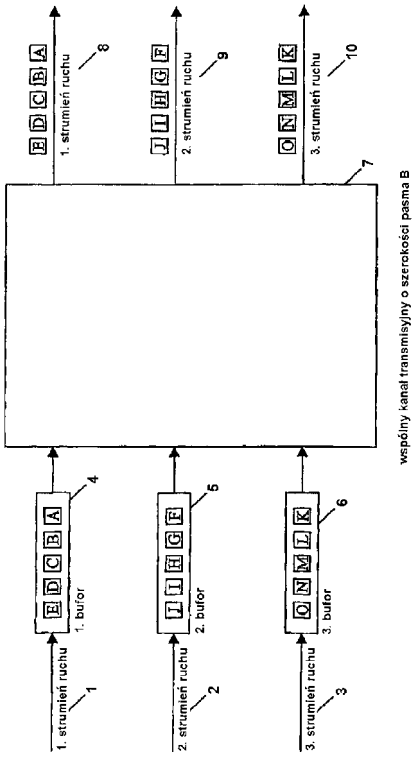

(10 zastrzeżeń)

A1 (21) 372099 (22) 2002 11 05 7(51) H04M 11/04

(31) 01 60332630 (32) 2001 11 05 (33) US

(86) 2002 11 05 PCT/US02/35630

(87) 2003 05 15 WO03/41377 PCT Gazette nr 20/03

(71) INTRADO INC., Longmont, US

(72) McCalmont Patti L., Sherry Robert A., Mathis Ronald W., Schmidt Peter R., Eisner Gerald

(54) **Trasowanie żądań pomocy na podstawie położenia geograficznego końcowej centrali telefonicznej telefonu inicjującego**

(57) Przedmiotem wynalazku jest dostarczanie żądań pomocy w przypadkach nagłych, wstępnie obrobionych przez ośrodek wezwań (212) pomocy w przypadkach nagłych do publicznego punktu (244) przyjmowania zgłoszeń alarmowych. Wynalazek dodatkowo umożliwia wizualne podawanie do operatora publicznego punktu (244) zgłoszeniowego zagrożeń bezpieczeństwa rozszerzonej informacji razem z połączeniami trasowanymi do tego publicznego punktu (244) zgłoszeniowego zagrożeń bezpieczeństwa. Ta informacja może zawierać tożsamość wzywającego, informację dodatkową, na przykład informację dotyczącą lokalizacji wzywającego i charakteru zagrożenia. Ponadto, trasowanie żądań pomocy do odpowiedniego publicznego punktu (244) zgłoszeniowego zagrożeń bezpieczeństwa może być realizowane w przypadku wezwań odbieranych na szerokim obszarze geograficznym. W szczególności, możliwe jest odpo-

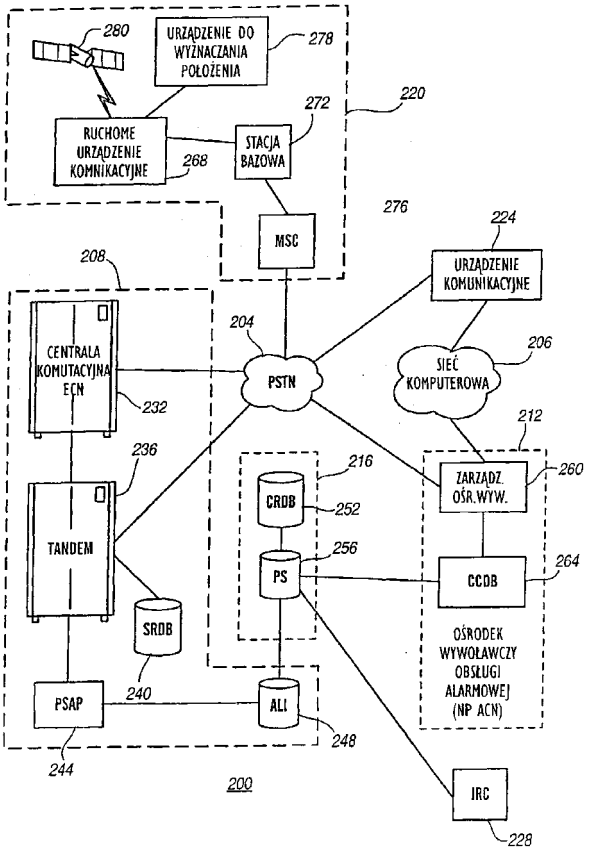

wiednie trasowanie wezwań nawet, kiedy wychodzą one z miejsc objętych obsługą alarmową innych sieciowych tandemów pomocy w nagłych wypadkach.

(55 zastrzeżeń)

A1 (21) 372220 (22) 2003 02 21 7(51) H04N 5/91
(31) 02 87183 (32) 2002 03 01 (33) US
(86) 2003 02 21 PCT/US03/04974
(87) 2003 09 12 WO03/075566 PCT Gazette nr 37/03
(71) THOMSON LICENSING S.A., Boulogne, FR
(72) Blair Ronald Lynn, Schultz Mark Alan, Schmidt Robert Warren
(54) **Bramkowane eliminowanie ciszy podczas specjalnych wizyjnych trybów pracy**

(57) Przedmiotem wynalazku jest sposób i urządzenie do odtwarzania ścieżki dźwiękowej podczas odtwarzania prezentacji wizyjnej w specjalnym trybie z odtwarzaniem szybszym, niż 1X. Sposób rozpoczyna się etapem odczytywania z nośnika danych (306) informacji do tworzenia przynajmniej części wizyjnej i odpowiedniej części fonicznej prezentacji. Część foniczna prezentacji, podobnie jak większość ścieżek fonicznych z dźwiękiem, zawiera okresy względnej ciszy (212). Na przykład, mogą one występować między słowami lub w dramatycznych pauzach dialogu. Stosuje się bramkowanie (308) fonii, w celu selektywnego bramkowania części fonicznej prezentacji i usunięcia przynajmniej części okresów względnej ciszy (312). Na koniec, pozostałość fonicznej części prezentacji jest łączona (310) dla odtwarzania z usunięciem wszelkich luk pozostałych po usunięciu okresów względnej ciszy.

(14 zastrzeżeń)

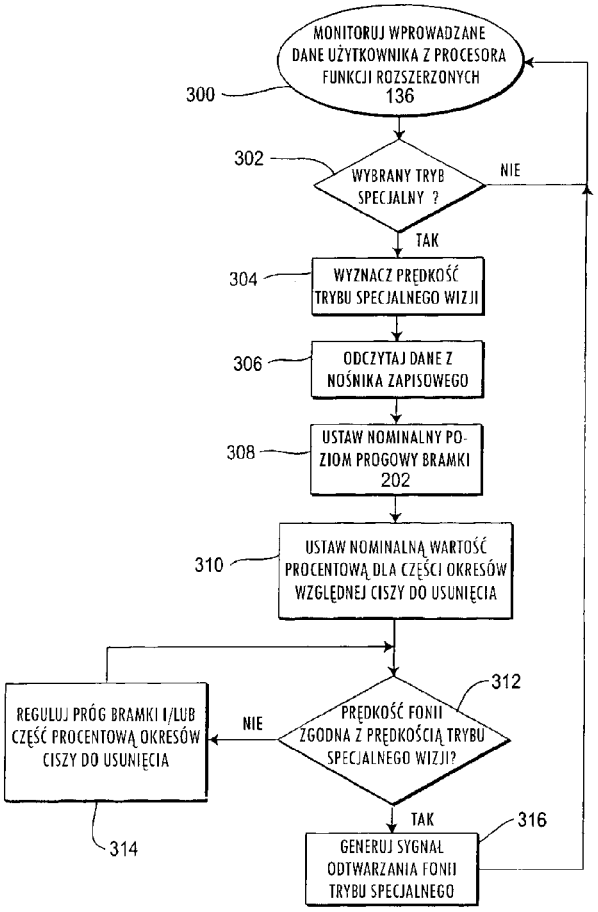

A1 (21) 372229 (22) 2003 02 19 7(51) H04N 5/91
(31) 02 86649 (32) 2002 03 01 (33) US
(86) 2003 02 19 PCT/US03/04917
(87) 2003 09 12 WO03/075565 PCT Gazette nr 37/03
(71) THOMSON LICENSING S.A., Boulogne, FR
(72) Blair Ronald Lynn, Schultz Mark Alan, Schmidt Robert Warren
(54) **Skalowanie częstotliwości fonicznych podczas specjalnych wizyjnych trybów pracy**

(57) Przedmiotem wynalazku jest sposób i urządzenie do odtwarzania ścieżki dźwiękowej podczas specjalnych trybów z szybkim odtwarzaniem wizji w przód. Stosowany jest czytnik (100) nośnika danych odczytywania danych cyfrowych z nośnika danych w rodzaju płyty DVD (102). Dane cyfrowe reprezentują pokaz wizyjny i odpowiedni program foniczny. Dekoder 182 dekoduje, z części danych cyfrowych zawierających program foniczny, próbki fonii odpowiadające wybranej części pokazu wizji. Następnie cyfrowy procesor sygnałowy (186) może dokonać konwersji próbek fonii na odpowiadające im równoważniki w ich obszarze częstotliwościowym, i skalowania częstotliwości i amplitudy częstotliwości odtwarzania fonii przyporządkowanej do próbek fonii, odpowiednio do odtwarzania w specjalnym trybie wizyjnym.

(24 zastrzeżenia)

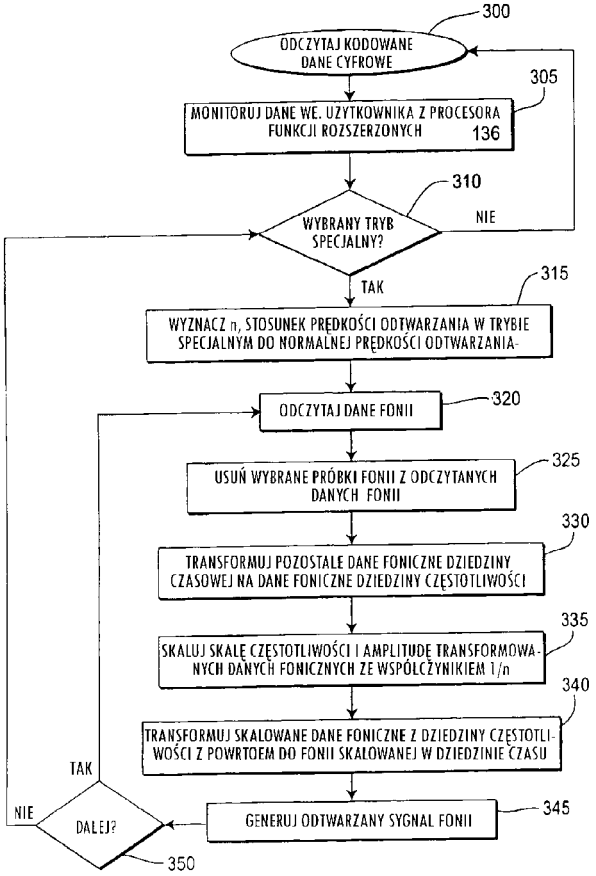

A1 (21) 372272 (22) 2003 02 21 7(51) H04N 5/783
(31) 02 086984 (32) 2002 03 01 (33) US
(86) 2003 02 21 PCT/US03/05468
(87) 2003 09 12 WO03/075563 PCT Gazette nr 37/03
(71) THOMSON LICENSING S.A., Boulogne, FR; Schultz Mark Alan, Carmel, US; Schmidt Robert Warren, Carmel, US
(72) Blair Ronald Lynn, Lin Shu

(54) **Kasowanie i wyciszanie danych fonicznych podczas specjalnych wizyjnych trybów odtwarzania**

(57) Przedmiotem wynalazku jest sposób i urządzenie do odtwarzania programu fonicznego podczas specjalnych trybów z szybkim odtwarzaniem wizji w przód. Czytnik nośnika danych (102) może być skonfigurowany odpowiednio do odczytywania kodowanych danych cyfrowych z nośnika danych w rodzaju płyty DVD. Kodowane dane cyfrowe mogą stanowić pokaz wizyjny z odpowiednio formatowanymi ramkami wizji i fonii. Procesor foniczny (122) może, dla kompensowania odtwarzania wizji w specjalnych trybach odtwarzania w wybrany blok ramek fonicznych wstawiać ramki ciszy a część ramek fonicznych kasować. Otrzymane ramki fonii mogą być łączone z utworzeniem fonii 1X dla odtwarzania w różnych wizyjnych trybach specjalnych.

(20 zastrzeżeń)

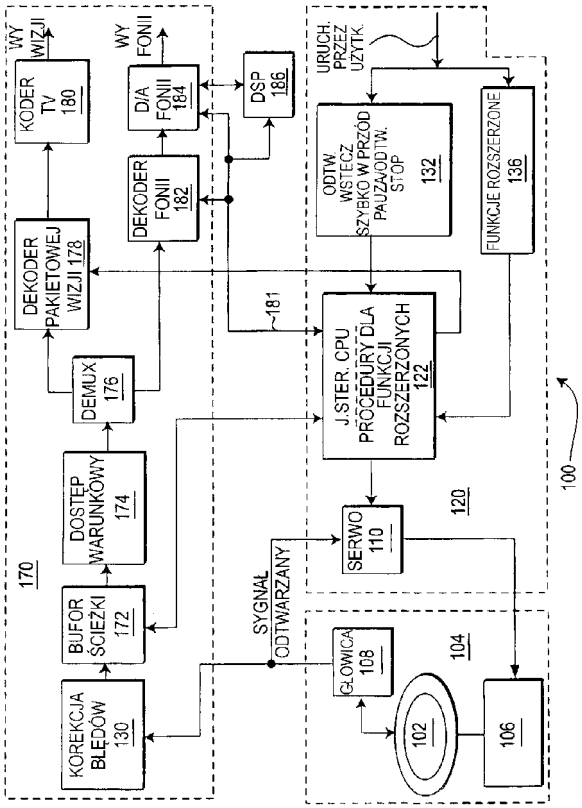

A1 (21) 371446 (22) 2004 11 29 7(51) H04N 13/00

(75) Mielnik Kazimierz, Konopnica

(54) **Telewizja przestrzenna**

(57) Telewizja przestrzenna charakteryzuje się tym, że w jej konstrukcji zastosowano migawki elektroniczne (4 i 5). Migawki te umożliwiają przekazywanie nadawanej sceny (1), widzianej przez obiektyw (2 i 3), raz poprzez obiektyw z lewej strony, a drugi raz poprzez obiektyw z prawej strony. Układy optyczne (6 i 7) kierują obraz nadawanej sceny w takt pracy migawek elektronicznych (4 i 5) do nadajnika (8). Obrazy przepuszczane przez migawki elektroniczne, raz przez lewą migawkę elektroniczną, przy zamkniętej prawej, drugi raz przez prawą migawkę elektroniczną, przy zamkniętej lewej. Częstotliwość zmian zawarta jest w przedziale od 10 do 60 Herców, w zależności od prędkości ruchu obiektu, którego obraz chcemy przekazać.

(4 zastrzeżenia)

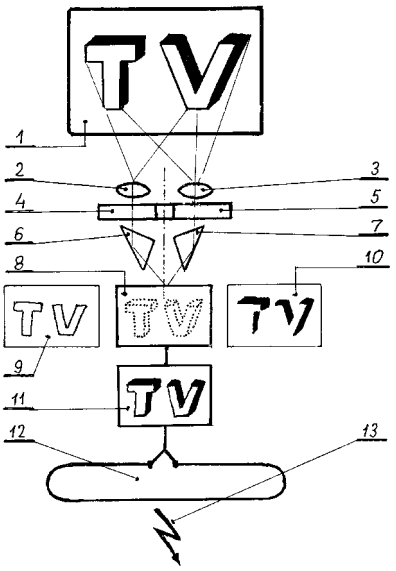

A1 (21) 372291 (22) 2002 03 18 7(51) H04Q 7/30 H03M 7/50

(86) 2002 03 18 PCT/DE02/00975

(87) 2003 09 25 WO03/079710 PCT Gazette nr 39/03

(71) SIEMENS AKTIENGESELLSCHAFT, Monachium, DE

(72) Bachmann Frank, Schmutzler Werner, Valenzuela Alejandro

(54) **Sposób i urządzenie do konwersji kodowanych danych głosowych**

(57) Przedmiotem wynalazku jest sposób i urządzenie do konwersji kodowanych danych głosowych transmitowanych w pierwszym trybie kodeka głosowego na dane głosowe transmitowane w drugim trybie kodeka głosowego w centrali komutacyjnej sieci komunikacyjnej pracującej na podstawie standardu UMTS lub standardu GERAN. Dane głosowe z liniową modulacją kodowo - impulsową są doprowadzane do wejścia urządzenia kodującego (6a, 6b) przy pominięciu pola multipleksującego połączeniowego z podziałem czasowym i przez urządzenia do kompresji i dekompresji danych głosowych z liniową modulacją kodowo - impulsową.

(10 zastrzeżeń

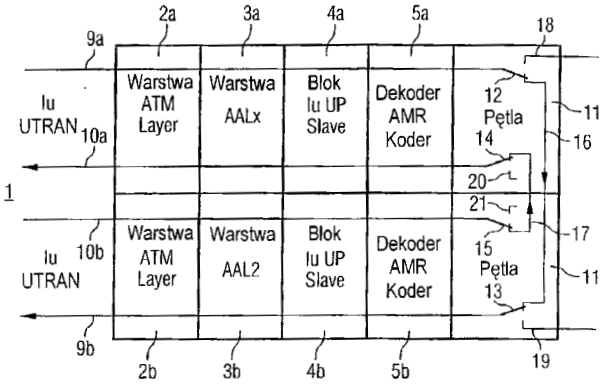

A1 (21) 364322 (22) 2004 01 06 7(51) H05B 6/64

(75) Reszke Edward, Wrocław

(54) **Regulowany zasilacz zwłaszcza do mikrofalowych urządzeń grzewczych**

(57) Zasilacz do magnetronu fali ciągłej, zwłaszcza do zastosowań w urządzeniach grzewczych, posiada transformator TR,

którego wtórne uzwojenie wysokonapięciowe (z2) połączone poprzez obwód podwajacza napięcia z katodą magnetronu KM. Obwód podwajacza napięcia składa się ze stosu prostowniczego tyrystorowo-diodowego (Dr, STy) oraz kondensatora (Cr). Znamienną cechą układu jest szczególna konstrukcja stosu tyrystorowo - diodowego, który stanowi szeregowe połączenie diody wysokonapięciowej (Dr) oraz dwóch lub więcej tyrystorów połączonych z dwójnikami złożonymi z par R, C rezystorów i kondensatorów połączonych szeregowo i dołączonych do tyrystorów tak, że tylko pierwszy tyrystor (Ty1) posiada bramkę przeznaczoną do wyzwalania zewnętrznym sygnałem impulsu bramkowegoUb zaś wszystkie następne, połączone szeregowo z pierwszym, mają bramki wyzwalane za pośrednictwem dwójników Rn, Cn składających się z szeregowego połączenia kondensatora i rezystora, które łączą kolejno katodę poprzedniego tyrystora z bramką sterującą następnego, przy czym ostatni dwójnik RC jest włączony pomiędzy katodą ostatniego tyrystora i jego anodą, połączoną z diodą (Dr), która przed podaniem zewnętrznego impulsu wyzwalającego na bramkę pierwszego tyrystora pełni rolę prostownika zapewniającego ładowanie kondensatorów we wszystkich dwójnikach RC.

(1 zastrzeżenie)

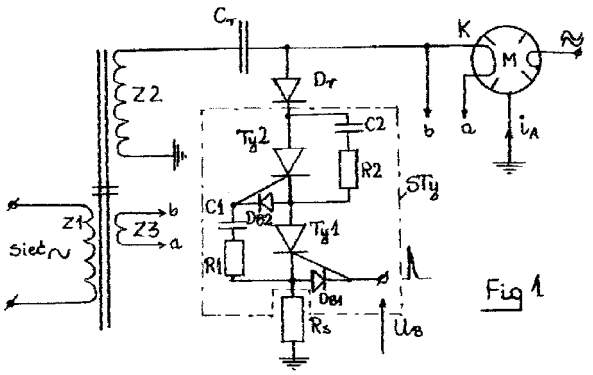

Fig 1

A1 (21) 372300 (22) 2002 10 18 7(51) H05B 6/80
(31) 01 0125888 (32) 2001 10 27 (33) GB
02 0206720 2002 03 22 GB
(86) 2002 10 18 PCT/GB02/04728
(87) 2003 05 08 WO03/039194 PCT Gazette nr 19/03

(71) MICRO HEAT LIMITED, Swansea, GB
(72) Smith Kevin

(54) **Podgrzewacz wody**

(57) Podgrzewacz wody lub bojler, zawierający kanał (2) posiadający wlot (10) i wylot (20), środki do wymuszania przepływu wody przez kanał (2) od wlotu (10) do wylotu (20), oraz jedno lub zespół źródeł grzewczych (3) fal o częstotliwości radiowej, rozmieszczonych tak, że woda przepływająca przez kanał (2) od wlotu (10) do wylotu (20) jest przez nie podgrzewana. Źródła grzewcze (3) fal o częstotliwości radiowej to korzystnie mikrofalowe źródła ciepła, przy czym urządzenie może zawierać jeden lub zespół falowodów (7) kierujących mikrofale w kierunku kanału (2). Wynalazek wprowadza podgrzewacz wody lub bojler, który może podgrzewać wodę na żądanie (wymagane zastosowanie zbiornika magazynującego lub tym podobnego rozwiązania) przy użyciu mikrofal lub innego źródła grzewczego fal o częstotliwości radiowej. Aby znacząco zwiększyć sprawność podgrzewacza w strumieniu podgrzewanej wody można umieścić jeden lub zespól elementów (nie przedstawione) pochłaniających energię mikrofal.

(59 zastrzeżeń)

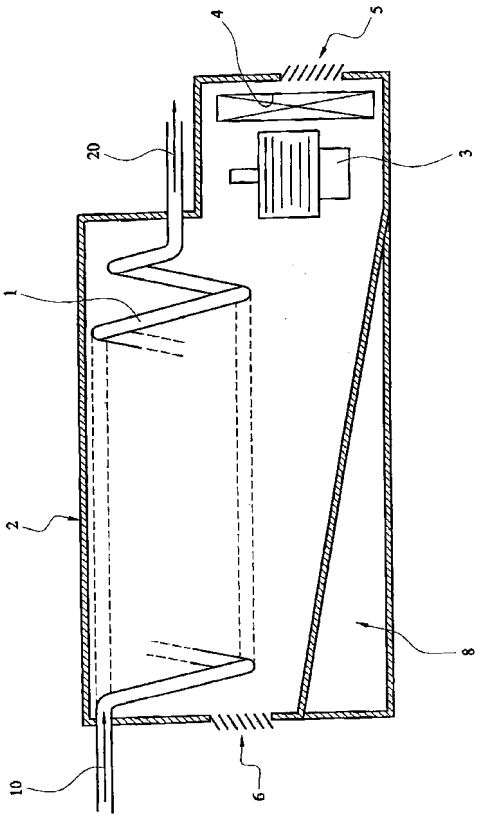

II. WZORY UŻYTKOWE

DZIAŁ A

PODSTAWOWE POTRZEBY LUDZKIE

U1 (21) 114542 (22) 2003 12 29 7(51) A01G 9/02

(75) Zeń Barbara, Lubartów

(54) **Pojemnik do uprawy roślin doniczkowych**

(57) Wzór użytkowy dotyczy konstrukcji zapewniającej roślinom optymalne warunki samodzielnego poboru wody przy wyeliminowaniu z zestawu doniczki czy skrzynki balkonowej dodatkowych elementów w postaci podstawek. Pojemnik do uprawy roślin doniczkowych charakteryzuje się tym, że posiada wewnętrzną przegrodę (2) umieszczoną w zasobniku (1) na ziemię, gdzie ta przegroda ma obwodowy kołnierz (5) wywinięty na zewnątrz i posiada przelotowy otwór (3) usytuowany w części dennej (4) oraz dystansowe występy (6).

(5 zastrzeżeń)

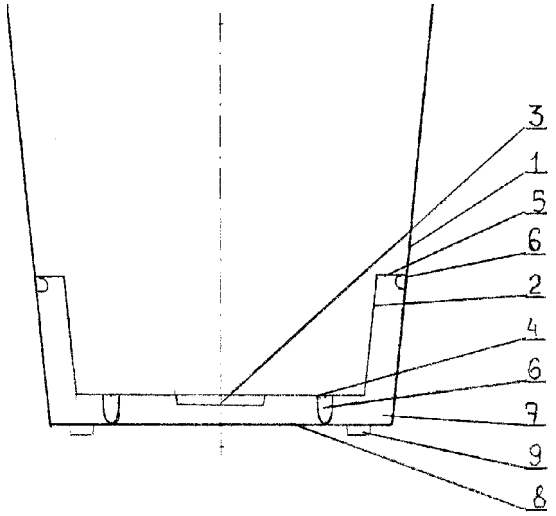

U1 (21) 114552 (22) 2004 01 05 7(51) A01G 9/02

(75) Madejek Andrzej, Wojniaki

(54) **Pojemnik do uprawy roślin doniczkowych**

(57) Wzór użytkowy rozwiązuje problem konstrukcji pojemnika do uprawy roślin doniczkowych pozwalającej na uzyskanie optymalnych parametrów wymiany wodno-gazowej środowiska glebowego roślin. Pojemnik do uprawy roślin doniczkowych posiada modułowe elementy (4) o nieregularnie ukształtowanej powierzchni, posiadającej przelotowe otworki i osadzone w cienkościennej osłonie (2), który to zestaw umieszczony jest w zewnętrznej obudowie (3).

(4 zastrzeżenia)

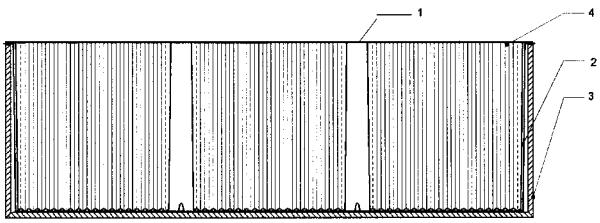

U1 (21) 114551 (22) 2004 01 05 7(51) A24F 15/00

(71) BISTA Spółka z o.o., Bydgoszcz

(72) Biela Robert, Stawowski Adam

(54) **Pojemnik na papierosy**

(57) Pojemnik na papierosy wykonany jest w postaci monolitu, gzie pokrywa dolna, połączona jest trwale z pokrywą górną poprzez elastyczne przewężenie, pełniące rolę zawiasu. Pokrywa dolna (A) ma uformowany brzeg (1), w pobliżu którego, wewnątrz pokrywy dolnej (A), wyprofilowany jest kołnierz (2). Przy zewnętrznym boku kołnierz (2) ma uformowane dwa występy zatrzaskowe (3). Między kołnierzem (2) a brzegiem (1), przy boku zewnętrznym i przy zawiasie (C), uformowane są przeciwlegle dwa gniazda tasiemek (6), w których osadzone SA zatrzaski (7), które przytrzymują elastyczna tasiemkę (8). Pokrywa górna (B) jest ukształtowana symetrycznie do pokrywy dolnej (A) i zawiera te same elementy, przy czym kołnierz (2), przy zewnętrznym boku ma dwa języczki zatrzaskowe (10) dopasowane do występów zatrzaskowych (3) w pokrywie (A).

(3 zastrzeżenia)

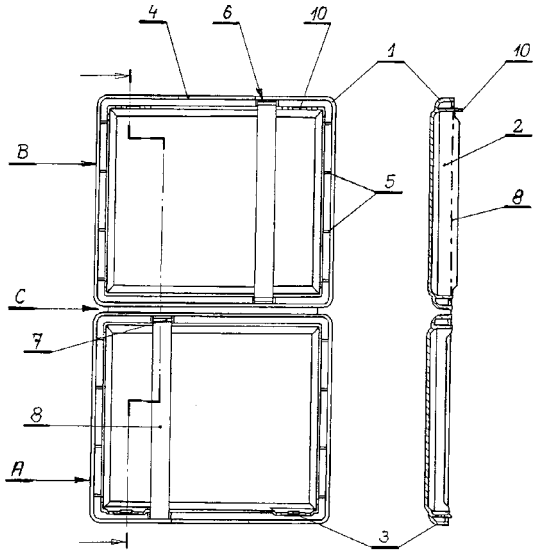

U1 (21) 114543 (22) 2003 12 29 7(51) A47L 9/00

(75) Pawlak Mirosław, Pabianice

(54) **Ssawo-szczotka do odkurzacza**

(57) Ssawo-szczotka do odkurzacza jest wyposażona w korytowy korpus (1) i walcową szczotkę (4) posiada na wewnętrznych, bocznych ścianach korytowego korpusu prowadnice (2), w których przesuwnie są osadzone prostopadłościenne płytki (3). W płytkach (3) z kolei są osadzone obrotowo, oś walcowej szczotki (4) oraz osie kół jezdnych (5) z obu czołami szczotki (4) są trwale złączone koła (6) przekładni ciernej, zaś z kołami jezdnymi (5) są złączone także trwale koła (7) współpracujące z kołami (6). Dodatkowo o płytki (3) są wsparte jedno z czół śru-

bowych sprężyn (8), których drugie czoło jest wsparte o ścianę korpusu (1).

(1 zastrzeżenie)

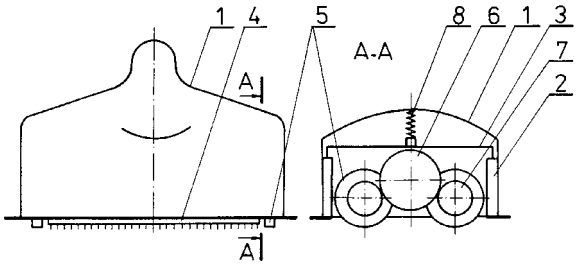

Fig. 1 Fig. 2

U1 (21) 114541 (22) 2003 12 29 7(51) A61F 13/15

(71) Toruńskie Zakłady Materiałów Opatrunkowych S.A., Toruń

(72) Klupsz Bożena

(54) **Podkład higieniczny**

(57) Przedmiotem wzoru użytkowego jest podkład higieniczny jednorazowego użytku, mający zastosowanie jak ochrona łóżka, zwłaszcza osoby chorej. Podkład ma postać prostokątnego wkładu celulozowego (1) otoczonego z jednej strony bibułą higieniczną (2), a następnie warstwą włókniny hydrofilowej (3), a z drugiej strony folią polietylenową (4), do której dwóch przeciwległych krawędzi przymocowane są paski z klejem (5).

(1 zastrzeżenie)

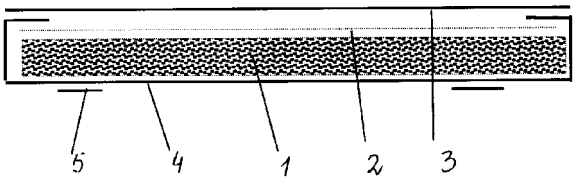

U1 (21) 114554 (22) 2004 01 05 7(51) A61H 39/04

(75) Łuciuk Aleksander, Chojnice

(54) **Mata terapeutyczna do akupresury**

(57) Mata terapeutyczna do akupresury, składająca się z nośnika, z folii termoplastycznej, na której w sposób obrotowy są zamocowane w kolumny i rzędy liczne elementy do akupresury, mające postać okrągłych krążków z symetrycznie uformowanymi na ich górnej powierzchni spiczastymi występami charakteryzuje się tym, że każdy element do akupresury (2), umocowany na nośniku (1) składa się z dwóch części, dolnej w postaci płaskiego krążka z uformowanym centrycznie na powierzchni górnej walcowym występem i górnej, też w postaci krążka, zawierającej centrycznie usytuowany, przelotowy otwór i dwanaście regularnie rozmieszczonych wzdłuż krawędzi obwodu, spiczastych występów w postaci stożka o wierzchołku z kątem ostrym i pięć podobnych występów, rozmieszczonych regularnie wokół przelotowego otworu.

(2 zastrzeżenia)

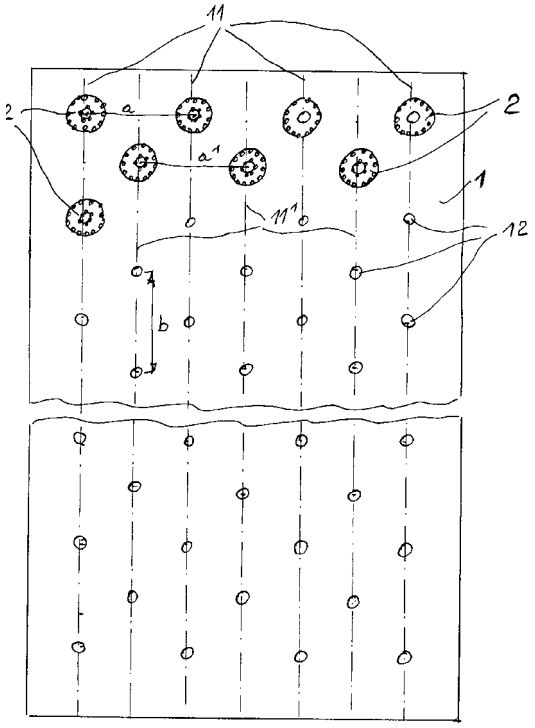

DZIAŁ B

RÓŻNE PROCESY PRZEMYSŁOWE; TRANSPORT

U1 (21) 114544 (22) 2003 12 30 7(51) B30B 15/30

(75) Cygan Jan, Człuchów

(54) **Urządzenie podające surowiec do brykieciarki**

(57) Urządzenie podające surowiec do brykieciarki charakteryzuje się tym, że składa się z silosu (1), wyposażonego u dołu w ślimak (2) i wygarniacz (3) napędzane silnikiem elektrycznym (7), oraz z podajnika ślimakowego (4), połączonego z silosem (1) i elementów sterujących falownikami częstotliwości (5, 6), zainstalowanymi na końcach urządzenia. Wzór użytkowy może znaleźć szerokie zastosowanie w brykieciarkach do produkcji paliwa opałowego w postaci sprasowanych brykietów.

(1 zastrzeżenie)

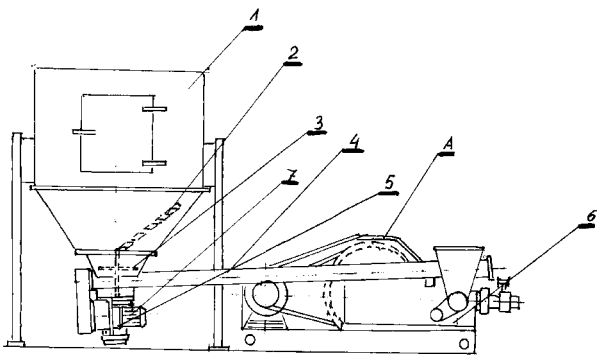

U1 (21) 115398 (22) 2003 11 20 7(51) B65D 1/12 ^yB65D 41/62

(31) 2003113613 (32) 2003 05 08 (33) RU

(86) 2003 11 20 PCT/RU03/00510

(87) 2004 07 22 WO04/60756 PCT Gazette nr 29/04

(75) Nepoklonov Alexandr Anatolievich, Moscow, RU

(54) **Puszka do napojów**

(57) Niniejszy wzór użytkowy dotyczy puszki dla płynów, zawierającej wyraźnie cylindrycznym korpus (1), mający dno (2) i otwartą górna część z zawalcowaną na niej pokrywą metalową (3), mająca otwór wylewający, zamknięty przez zespół zamykający (5). Na metalowej pokrywie (3) puszki umieszczona jest rozłącznie pokrywa z tworzywa sztucznego (6) z górną częścią (7) i osłoną (8). Pokrywa z tworzywa sztucznego (6) jest osadzona tak, aby umożliwić zatrzaskiwanie na zawalcowanej metalowej pokrywie (3), w celu powtórnego umieszczenia na puszce po otwarciu zespołu otwierającego (5). Wspomniany korpus może być standardowym metalowym korpusem puszki dla płynów pod ciśnieniem, takich jak napoje gazowane lub piwo, z wklęsłym dnem, mającym pierścieniowy występ oporowy (4) i z odciągowym języczkiem na metalowej pokrywie w postaci zespołu otwierającego. Górna część pokrywy z tworzywa sztucznego (6) ma pierścieniowy rowek (10), umożliwiający umieszczenie występu oporowego (4) jednej puszki w rowku (10) pokrywy z tworzywa sztucznego drugiej puszki podczas ustawiania puszek jedna na drugiej. Pokrywa z tworzywa sztucznego chroni górną część puszki przed wlotem pyłu i zanieczyszczeń, co czyni puszkę bardziej higieniczną, to jest przydatną do picia. Po usunięciu pokrywy z tworzywa sztucznego i otwarciu zespołu otwierającego na metalowej pokrywie, pokrywa z tworzywa sztucznego może być ponownie umieszczona na puszce, co w związku z tym czyni ją bardziej wygodną w obchodzeniu się z nią.

(8 zastrzeżeń)

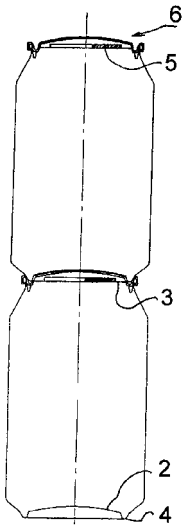

U1 (21) 115255 (22) 2005 01 18 7(51) B65D 5/32

(75) Latko Anna Maria, Toruń

(54) **Zestaw elementów do składania prostopadłościennych pojemników**

(57) Zestaw elementów do składania prostopadłościennych pojemników, zawierający dno i ścianki boczne łączone za pomocą wypustów i wycięć, ma cztery zatyczki (Z), dno pojemnika ma wyłącznie wypusty (W1), a cztery z wypustów (W2) drugiej pary ścianek bocznych (S2) mają otwory do wciskania zatyczek (Z). Zestaw może mieć drugą, a nawet trzecią dodatkową czwórkę zatyczek (Z) i odpowiednią do liczby zatyczek (Z) liczbę otworów do wciskania tych zatyczek.

(3 zastrzeżenia)

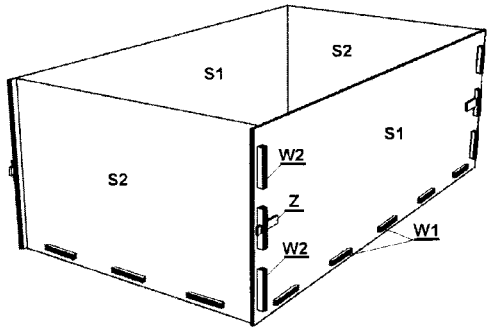

U1 (21) 114558 (22) 2003 12 27 7(51) B65D 81/20 ^yB65D 43/00

(71) FORMASTER S.A., Kielce

(72) Bursztein Sławomir

(54) **Pokrywa naczynia, zwłaszcza pojemnika próżniowego do przechowywania produktów spożywczych**

(57) Pokrywa naczynia posiada zagłębienie (2) o zarysie elipsy skierowane do wnętrza naczynia, z którego to zagłębienia ma wyprowadzone przefałdowanie skierowane ku górze w postaci sferycznego występu (3), a występ ten posiada cylindryczne zagłębienie (4) wyposażone w otwór (5), w którym zainstalowany jest grzybek (6) zaworu. Grzybek (6) zaworu ma postać okrągłego talerzyka (7) i posiada rant (8) o zarysie trójkąta, współpracujący z uszczelką (9) zaworu. Grzybek (6) montowany jest luźno w otworze (5) przy pomocy tulejki (10) zakończonej kołnierzem (11) wyposażonym w dystansowe występy w postaci promieniowych żeber.

(4 zastrzeżenia)

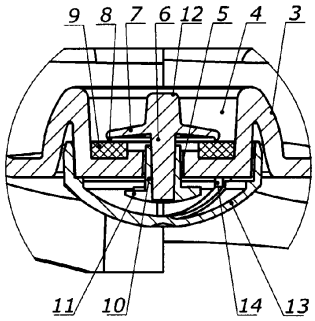

U1 (21) 114553 (22) 2004 01 05 7(51) B65F 1/00

(75) Unruh Piotr, Mikołów

(54) **Kosz na śmieci**

(57) Kosz na śmieci składa się z podstawy (1), pojemnika (2), pierścienia dociskowego (3) oraz daszka (4). Pojemnik (2) posiada ścianki (5), stanowiące powierzchnię reklamową. Ścianki (5) zaopatrzone SA w pionowe prowadnice (6), w których umieszczona jest płyta przezroczysta (7) z plakatem reklamowym i płytą spodnią (8).

(4 zastrzeżenia)

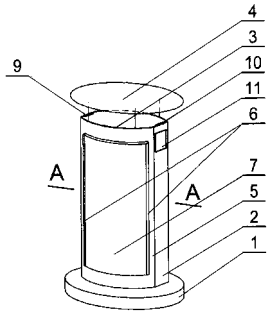

DZIAŁ E

BUDOWNICTWO; GÓRNICTWO; KONSTRUKCJE ZESPOLONE

U1 (21) 114537 (22) 2003 12 29 7(51) E04C 5/01 E02D 27/42

(71) Politechnika Świętokrzyska, Kielce

(72) Kowal Zbigniew, Wócicki Artur

(54) **Zbrojenie główne poziome kielichów stóp fundamentowych**

(57) Zbrojenie główne, poziome kielichów stóp fundamentowych charakteryzuje się tym, że przebiega w kierunku głównych naprężeń rozciągających i ma kształt zamkniętych ośmiokątnych pętli (1), usytuowanych korzystnie pod kątem prostym do dwusiecznej kąta przy wewnętrznej stronie naroży kielicha.

(1 zastrzeżenie)

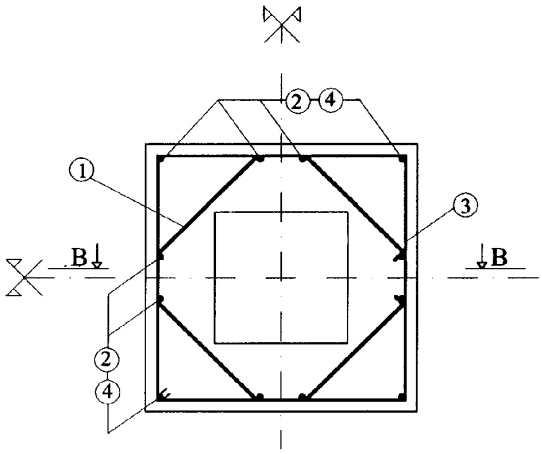

U1 (21) 114560 (22) 2004 01 10 7(51) E04F 11/02

(71) E. Margański i Wspólnicy Zakłady Lotnicze Spółka Komandytowa, Bielsko-Biała

(72) Mysłowski Włodzimierz, Margański Edward

(54) **Podjazd dla niepełnosprawnych**

(57) Podjazd dla niepełnosprawnych, wyposażony od strony obu wewnętrznych bocznych ścian w poręcze charakteryzuje się tym, że złożony jest, z co najmniej jednego kompozytowego segmentu pochylni (1), z co najmniej jednego kompozytowego segmentu elementu (3) i z co najmniej jednego kompozytowego segmentu zakrętu (4), przy czym kąt „β" zawarty pomiędzy zewnętrznymi krawędziami segmentu zakrętu (4) wynosi 30°.

(1 zastrzeżenie)

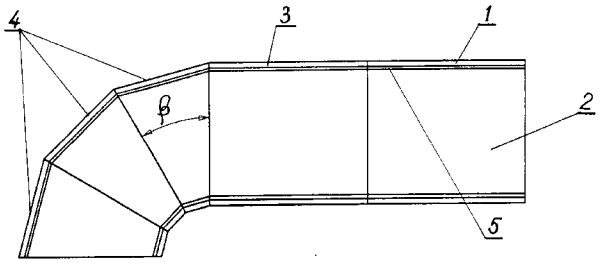

U1 (21) 115245 (22) 2005 01 13 7(51) E05D 7/04

(71) Zakłady Drzewne POLDAN Sp.z o.o., Sławno

(72) Bączek Zbigniew, Kroplewski Zygmunt

(54) **Zawiasa drzwiowa**

(57) Zawiasa drzwiowa składająca się z zespołu skrzydełka stałego i zespołu skrzydełka ruchomego oraz mechanizmu regulacyjnego charakteryzuje się tym, że zespół skrzydełka stałego (1) składa się z puszki (3) i trzpienia (4), a zespół skrzydełka ruchomego (2) składa się ze skrzydełka łożyskowego (6) osadzonego na trzpieniu (4) i połączonego z nim złączami skrzydełka przestawnego (7), natomiast mechanizm regulacyjny jest usytuowany na zespole skrzydełka ruchomego (2) i stanowi go mimośród (8) wraz z nakrętką osadzony w otworach skrzydełek (6, 7) oraz usytuowane w skrzydełkach (6, 7) otwory fasolowe i otwory mocujące (11), względnie też stanowią go otwory fasolowe i otwory mocujące (11).

(7 zastrzeżeń)

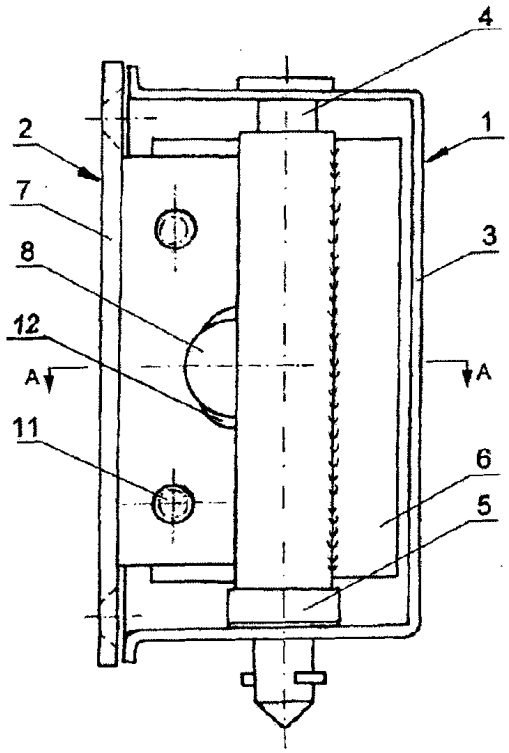

U1 (21) 115276 (22) 2005 01 24 7(51) E06B 1/70

(71) VOX Industrie S.A. - Profile Spółka Komandytowa, Czerwonak

(72) Voelkel Piotr

(54) **Parapet**

(57) Parapet, składający się z podstawy wielokomorowej i okładzin charakteryzuje się tym, że okładzinę górną stanowi drewniana nakładka górna (2) w postaci wydłużonej litery L, a okładzinę boczną stanowi drewniana nakładka boczna z gniaz-

dem o kształcie i wymiarach dostosowanych do boku (5, 6) podstawy (1).

(5 zastrzeżeń)

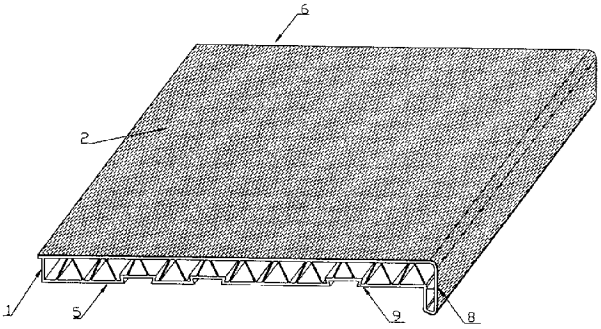

U1 (21) 114555 (22) 2004 01 05 7(51) E06B 3/00

(75) Sobczak Roman, Koszalin

(54) **Zespół okienny, zwłaszcza okna piwnicznego**

(57) Zespół okienny charakteryzuje się tym, że pomiędzy ościeżnicą (1), a skrzydłem okiennym (2) ma obrotowo usytuowaną przesłonę (3), a przesłona (3) ma postać arkusza z otworami (7) usytuowanymi na części powierzchni przesłony (3). Zarówno przesłona (3) jak i skrzydło okienne (2) usytuowane są obrotowo na zawiasach (4) ościeżnicy, za pośrednictwem zawiasów (5) skrzydła okiennego (2) i zawiasów (6) przesłony (3).

(8 zastrzeżeń)

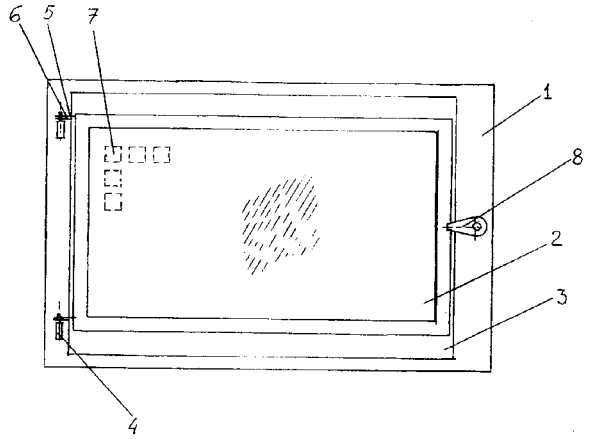

U1 (21) 114559 (22) 2004 01 09 7(51) E21D 21/00

(71) Kisielewicz Mieczysław Przedsiębiorstwo Marketingowo-Usługowo-Handlowe MMAK, Lubin

(72) Rzepecki Władysław, Kisielewicz Mieczysław, Mróz Janusz

(54) **Kotew spoinowa strunowa o zwiększonej sile wzmacniającej pakiet skał kotwionych**

(57) Kotew spoinowa strunowa charakteryzuje się tym, że jest pakietem co najmniej dwóch lin (1), przy czym liny są ze sobą zespolone zaciskami (2), a dla lepszego zespolenia mogą być oplecione wokół siebie, natomiast końcówka co najmniej jednej z lin, przeznaczona do zamocowania na niej zacisku stożkowego (3) podtrzymującego podkładki (4, 5) jest dłuższa od pozostałych. Dodatkowa podkładka (5) umieszczona między górotworem a podkładką nośną (4) wykonana jest z materiału podatnego na przykład z drewna lub gumy. Liny (1) w otworze górotworu mogą być zespolone spoiwem, w tym cementowym lub żywicznym.

(8 zastrzeżeń)

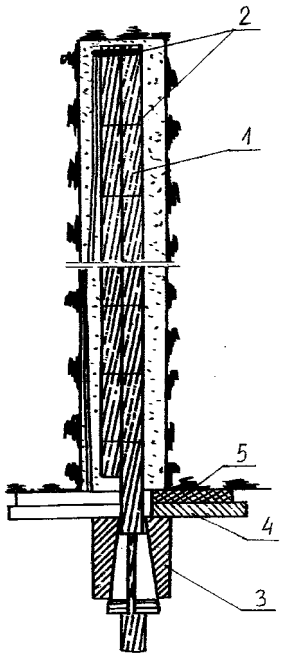

DZIAŁ F

MECHANIKA; OŚWIETLENIE; OGRZEWANIE; UZBROJENIE; TECHNIKA MINERSKA

U1 (21) 114540 (22) 2003 12 29 7(51) F16B 25/00

(75) Klimas Joanna, Kuźnica Kiedrzyńska; Klimas Wojciech, Kuźnica Kiedrzyńska

(54) **Wkręt specjalny**

(57) Przedmiotem wzoru użytkowego jest wkręt specjalny znajdujący zastosowanie szczególnie do mocowania w twardym drewnie, a także w płytach wiórowych. Konstrukcję tego wkręta stanowi trzon (1) o powierzchni pokrytej gwintem (5) i zakończony z jednej strony główką (2), a z drugiej strony zakończony ostrzem (3). Ponadto charakteryzuje się tym, że na wysokości równej co najmniej połowie długości zwoju gwintów (5)-od strony ostrza (3)-każdy krąg gwintu (5) posiada na swym obrzeżu zęby oraz umiejscowiony między zębami wycinek obrzeża o gładkiej, niezębkowanej krawędzi.

(2 zastrzeżenia)

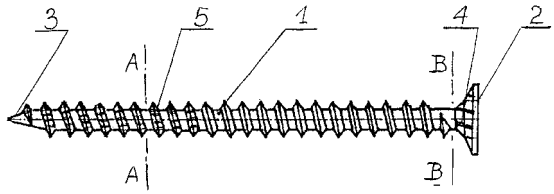

U1 (21) 114545 (22) 2003 12 31 7(51) F24C 15/12

(71) Wrozamet S.A., Wrocław

(72) Fiedorczuk Ryszard

(54) **Ściana kuchni domowej, wolnostojącej**

(57) Ściana kuchni domowej, wolnostojącej w postaci płyty z podwiniętymi pod kątem 90° brzegami znamienna tym, że na górnym obrzeżu (3) są dwa płaskie elementy (1 2) odgięte od płaszczyzny obrzeża o kąt 90°, równolegle do płaszczyzny ściany (4), przy czym na każdym z płaskich elementów (1 i 2) są otwory (5, 6 i 7) montażowe.

(2 zastrzeżenia)

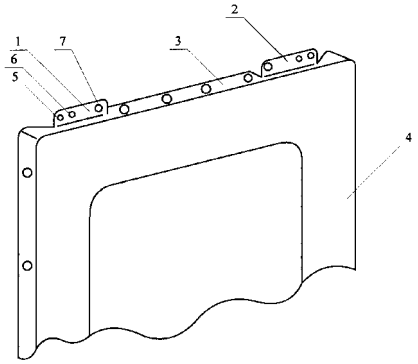

U1 (21) 114546 (22) 2003 12 31 7(51) F24C 15/12

(71) Wrozamet S.A., Wrocław

(72) Fiedorczuk Ryszard

(54) **Ściana kuchni domowej, wolnostojącej**

(57) Ściana kuchni domowej, wolnostojącej w postaci płyty z podwiniętymi pod kątem 90° brzegami znamienna tym, że na górnym obrzeżu są dwa płaskie elementy (2) odgięte od płaszczyzny obrzeża o kąt 90°, równolegle do płaszczyzny ściany (1), a do jednego z płaskich elementów (2) jest zamocowany kątownik (3).

(1 zastrzeżenie)

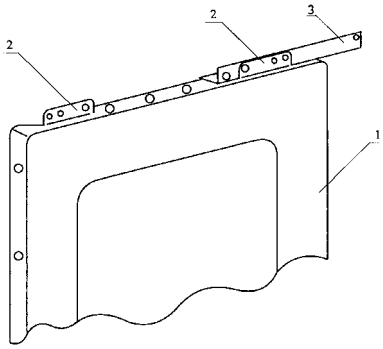

DZIAŁ H

ELEKTROTECHNIKA

U1 (21) 114538 (22) 2003 12 29 7(51) H01R 31/02 H01R 25/00

(71) HSK DATA Ltd. Sp. z o.o., Kraków

(72) Kopecki Marian, Liskiewicz Marek, Pieprzyk Zbigniew, Półtorak Stanisław, Siwek Krzysztof, Suchowiak Marek, Wysocki Marek

(54) **Urządzenie zasilająco-zabezpieczające**

(57) Urządzenie zasilająco-zabezpieczające, zawierające w wydłużonej obudowie (1) gniazda sieciowe (2), gniazda teletechniczne, wyłącznik (4), bezpiecznik (5) i elektroniczny zespół zabezpieczający charakteryzuje się tym, że w pokrywie obudowy (1), pomiędzy skrajnym gniazdem sieciowym (2), a wyłącznikiem (4), usytuowana jest wkładka wymienialna (3) z gniazdami teletechnicznymi lub antenowymi. Bezpiecznik (5) jest bezpiecznikiem automatycznym małogabarytowym. Wzdłuż dolnej bocznej krawędzi obudowy (1) umieszczone są uchwyty w kształcie litery „C" połączone rozłącznie z obudową (1). W dolnej ścianie obudowy (1) wzdłuż i w poprzek obudowy wyżłobione są rowki mające głębokość, odpowiadającą grubości przewodu zasilającego. Ponadto w wymienialnej wkładce umieszczony jest świetlny wskaźnik protekcji.

(6 zastrzeżeń)

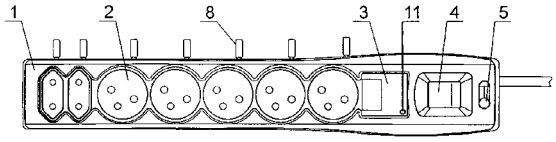

U1 (21) 114539 (22) 2003 12 29 7(51) H01R 31/02 H01R 25/00

(71) HSK DATA Ltd. Sp. z o.o., Kraków

(72) Kopecki Marian, Liskiewicz Marek, Pieprzyk Zbigniew, Półtorak Stanisław, Siwek Krzysztof, Suchowiak Marek, Wysocki Marek

(54) **Urządzenie zasilająco-zabezpieczające**

(57) Urządzenie zasilająco-zabezpieczające, zawierające w wydłużonej obudowie gniazda sieciowe, gniazda teletechniczne, wyłącznik, bezpiecznik i elektroniczny zespół zabezpieczający charakteryzuje się tym, że w pokrywie obudowy (1) umieszczona jest wkładka wymienna (6) z gniazdami wtyczkowymi dwubiegunowymi. Gniazda wtyczkowe w wymiennej wkładce (6) są w kształcie sześcioboku lub w kształcie zbliżonym do owalu. Bezpiecznik jest bezpiecznikiem automatycznym (5) małogabarytowym. Ponadto obok gniazd teletechnicznych (3) umieszczony jest świetlny wskaźnik protekcji (9).

(4 zastrzeżenia)

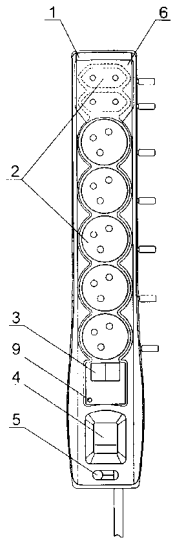

III. WYKAZY

WYKAZ NUMEROWY WYNALAZKÓW ZGŁOSZONYCH W TRYBIE KRAJOWYM

Nr zgłoszenia	Int. Cl[7]	Strona
1	2	3
364206	F16H	86
364250	C21C	71
364251	A61B	8
364252	G01M	90
364253	B27M	29
364254	E06B	78
364255	B09B	25
364256	G01N	91
364257	B23Q	29
364258	G01V	92
364259	B63C	33
364260	B27N	30
364261	C07F	58
364262	H01M	97
364264	B01J	25
364265	C07D	51
364267	C10M	65
364268	C10M	65
364269	C07F	57
364270	C01B	38
364271	C12P	70
364272	C12P	70
364273	C12P	70
364275	G11B	95
364277	F24H	88
364278	C08L	63
364284	C05C	40
364285	B01J	25
364286	G09F	94
364287	F03D	81
364288	F03D	81
364289	G02F	92
364290	E01C	74
364292	F25D	89
364293	C10L	64
364294	G01N	91
364295	C12N	68
364296	C07F	57
364297	C07F	58
364298	C07F	57
364299	C07F	58
364301	C08F	61
364302	C08F	61
364303	C07D	45
364304	C07D	47
364305	C07F	57
364306	B65D	34

Nr zgłoszenia	Int. Cl[7]	Strona
1	2	3
364307	B65D	34
364308	B65D	35
364309	F01C	80
364310	E04F	75
364311	E04F	76
364312	C03B	39
364313	F01D	80
364314	G05B	93
364315	G01N	90
364316	E21F	79
364317	F23M	88
364318	E21F	79
364319	D21C	73
364320	C05G	40
364322	H05B	101
364324	E05B	77
364327	E05B	76
364329	B66F	37
364330	B01F	24
364331	B09B	25
364332	C12N	67
364333	B29D	30
364334	G01N	92
364339	B23P	28
364340	E04B	75
371446	H04N	101
371843	B23Q	29
371844	E21C	78
371845	E21C	78
371866	A61K	10
371867	B65D	35
371868	C10L	64
371869	A61K	9
371870	C08G	61
371891	A47L	7
371892	C07C	42
371893	A61K	9
371894	F16J	87
371895	C08J	62
371896	C01G	38
371897	E05D	77
371898	G10L	94
371899	A01F	2
371900	F28D	89
371913	C07H	58
371914	C07C	41
371915	A61K	20

Nr zgłoszenia	Int. Cl[7]	Strona
1	2	3
371916	H01J	96
371917	C03C	39
371918	C07D	48
371919	A61K	12
371920	C07D	48
371921	F16L	87
371922	C07D	55
371928	C07C	41
371929	A61K	16
371930	C07D	52
371931	A61K	10
371932	H01J	97
371933	C07C	43
371934	C08G	62
371935	A44B	6
371936	E04B	75
371937	C07K	60
371943	C07D	46
371944	A61K	15
371945	A61K	21
371946	C12N	67
371947	B42D	31
371948	C07D	56
371949	G01L	90
371950	A61K	10
371963	A61K	13
371964	A23L	5
371965	E05D	77
371966	C08L	63
371967	C12N	68
371968	A47L	8
371969	G01N	91
371970	D21C	73
371971	H03M	98
371972	H04L	98
371973	B27K	29
371974	A47J	7
371975	B01J	24
371976	C30B	72
371977	A61K	20
371978	C08G	62
371979	A61K	13
371980	C07C	44
371981	C11D	66
371982	C07D	46
371985	G02B	92
372046	C07D	55

1	2	3
372047	C07D	55
372048	D05B	72
372049	A23L	5
372050	F25B	88
372051	B60R	32
372052	G21F	96
372053	C08F	61
372054	C07C	43
372055	A61K	18
372065	F03D	82
372066	A61K	10
372067	A23L	5
372068	C23C	71
372069	F16H	85
372070	A61K	21
372071	A61K	22
372072	A61K	19
372073	F03D	81
372074	F25D	89
372075	F16H	85
372076	C08J	62
372077	B23D	27
372078	G11B	95
372079	A21D	4
372080	E04G	76
372081	A61F	9
372082	A61K	16
372083	A61K	18
372084	C07D	44
372087	B62D	33
372088	C12N	69
372089	C07D	46
372090	C07D	53
372091	C12N	69
372092	C07K	59
372093	C12N	70
372094	C03B	39
372095	A61K	16
372096	A61K	17
372097	A61K	20
372098	C12N	67
372099	H04M	99
372100	A24B	5
372101	C07K	59
372102	B60F	32
372103	A61K	16
372104	G10L	94
372105	C07D	50
372106	C07C	42
372107	C12P	71
372111	A61K	11
372112	F03D	82
372113	B21B	26
372114	A61L	22
372115	E21F	79
372116	A61K	17
372117	C07C	43
372118	A61K	14
372119	G07D	94
372120	B60L	32
372121	C05G	41

1	2	3
372122	H01J	97
372123	C07D	54
372124	B21F	27
372125	C07D	44
372132	B65D	36
372133	C07D	50
372134	A61K	11
372135	C02F	38
372136	C12P	71
372137	C07C	42
372138	A61K	20
372139	C11D	66
372140	C07K	60
372141	C07D	55
372142	D06F	73
372143	F04D	83
372144	C12N	69
372145	C07H	58
372146	A61K	11
372160	C07D	52
372161	H04L	99
372162	H02G	98
372163	C09J	63
372164	C07C	41
372165	C11D	65
372166	C07C	41
372167	F16B	84
372168	A23D	4
372169	A23J	5
372170	F03D	81
372171	C07D	49
372172	A61K	11
372173	A61K	14
372174	C11D	66
372175	C11D	66
372176	E02D	74
372177	B65B	33
372178	B22F	27
372179	C07D	51
372185	H01J	97
372186	A61K	16
372187	B21D	26
372188	C07D	45
372189	C11D	66
372190	F16B	84
372191	C07D	53
372192	A61K	19
372193	D06F	72
372194	B23P	28
372195	C08L	63
372196	C08L	63
372197	C07D	45
372198	C07D	53
372199	B65B	34
372200	A61F	9
372201	C04B	40
372202	A61K	22
372203	A61K	21
372204	A61K	17
372205	E21D	78
372210	A61K	19

1	2	3
372211	C07D	54
372212	C07D	52
372213	B29C	30
372214	C07J	59
372215	A61K	22
372216	B65D	35
372217	C07J	59
372218	C08G	62
372219	G10L	95
372220	H04N	100
372221	A61K	12
372222	A61M	23
372223	C03C	39
372224	A61K	19
372225	F02C	80
372226	C07D	47
372227	B32B	31
372228	A61K	17
372229	H04N	100
372236	C12Q	71
372237	B32B	31
372238	A61K	18
372239	A61K	15
372240	F03G	82
372241	C07F	57
372242	B04B	25
372243	B65D	35
372244	B28B	30
372245	F04D	83
372246	C07D	51
372247	A61K	13
372248	A61K	21
372249	A24F	6
372250	A61K	13
372259	F15B	84
372260	F16H	86
372261	A61K	14
372262	A61M	23
372263	A01N	4
372264	A01N	3
372265	F16H	86
372266	C04B	40
372267	A24F	6
372268	C07D	50
372269	C07K	59
372270	A61K	15
372271	G01N	92
372272	H04N	100
372273	A01N	2
372274	A61K	19
372275	F16D	85
372276	C08B	61
372277	E04F	75
372278	B23K	28
372288	C07D	49
372289	C08F	61
372290	A61K	13
372291	H04Q	101
372292	A61K	14
372293	A45D	7
372294	A61K	20

1	2	3
372295	C07D	52
372296	C07C	43
372297	C07D	50
372298	C07K	60
372299	C07K	60
372300	H05B	102
372301	C07D	48
372302	C07D	53
372303	C07D	44
372304	C07D	51
372305	C07D	52
372306	A61K	20
372307	C07C	42
372313	C12N	68
372314	C12N	66
372315	A61K	17
372316	C07D	50

1	2	3
372317	A61K	16
372318	C07D	56
372319	A61K	12
372320	B65G	36
372321	A23L	5
372322	A61K	14
372323	A61M	22
372324	A61K	12
372325	A61K	12
372326	A61K	15
372327	B01D	24
372328	C07D	56
372331	E01H	74
372334	A47L	7
372335	C07D	47
372336	B67D	37
372337	C10L	65

1	2	3
372338	C10G	64
372339	A61C	9
372340	A01N	3
372341	C07D	56
372342	C11C	65
372343	A01N	2
372344	A01N	3
372345	A61K	19
372346	A61K	18
372347	G06F	93
372348	C04B	40
372349	F04B	83
372350	C08G	62
372351	B41M	31
372352	A61K	15
372353	A01N	3

WYKAZ NUMEROWY WZORÓW UŻYTKOWYCH ZGŁOSZONYCH W TRYBIE KRAJOWYM

Nr zgłoszenia	Int. Cl[7]	Strona
1	2	3
114537	E04C	106
114538	H01R	108
114539	H01R	108
114540	F16B	107
114541	A61F	104
114542	A01G	103
114543	A47L	103

Nr zgłoszenia	Int. Cl[7]	Strona
1	2	3
114544	B30B	104
114545	F24C	108
114546	F24C	108
114551	A24F	103
114552	A01G	103
114553	B65F	105
114554	A61H	104

Nr zgłoszenia	Int. Cl[7]	Strona
1	2	3
114555	E06B	107
114558	B65D	105
114559	E21D	107
114560	E04F	106
115245	E05D	106
115255	B65D	105
115276	E06B	106
115398	B65D	105

INFORMACJA O DOKONANIU, PRZEZ MIĘDZYNARODOWE BIURO WIPO, PUBLIKACJI ZGŁOSZEŃ MIĘDZYNARODOWYCH, W KTÓRYCH ZGŁASZAJĄCY UBIEGA SIĘ O UZYSKANIE PATENTU NA WYNALAZEK LUB PRAWA OCHRONNEGO NA WZÓR UŻYTKOWY W POLSCE

Numer, rodzaj i data publikacji międzynarowej	Numer i data zgłoszenia międzynarodowego	Int. Cl.[7]
1	2	3
WO 2005048679 A2 20050602	EP04011956 20041020	BRAK KLASY
WO 2005048680 A2 20050602	US04037958 20041112	BRAK KLASY
WO 2005048681 A2 20050602	US04037960 20041112	BRAK KLASY
WO 2005048682 A2 20050602	RU04000445 20041109	A01C
WO 2005048683 A1 20050602	EP04012166 20041028	A01C 1/00
WO 2005048684 A2 20050602	US04037583 20041112	A01D
WO 2005048685 A2 20050602	US04038102 20041112	A01F
WO 2005048686 A2 20050602	HU04000105 20041112	A01G
WO 2005048687 A2 20050602	US04037582 20041112	A01G
WO 2005048688 A1 20050602	CA04001966 20041115	A01G 9/00
WO 2005048689 A1 20050602	NZ04000284 20041111	A01G 9/00
WO 2005048690 A1 20050602	SE04001488 20041015	A01G 15/00
WO 2005048691 A2 20050602	IB04003852 20041123	A01G 17/00
WO 2005048692 A2 20050602	US04038297 20041117	A01H
WO 2005048693 A2 20050602	IB04052440 20041116	A01H 5/00
WO 2005048694 A2 20050602	FR04002944 20041118	A01K
WO 2005048695 A2 20050602	US04038154 20041113	A01K
WO 2005048696 A1 20050602	CN04000208 20040316	A01K 1/01
WO 2005048697 A1 20050602	JP04017072 20041117	A01K 1/02
WO 2005048698 A1 20050602	DK04000811 20041123	A01K 1/03
WO 2005048699 A1 20050602	CA04001982 20041117	A01K 29/00
WO 2005048700 A2 20050602	LV04000009 20041122	A01K 63/00
WO 2005048701 A1 20050602	US03033516 20031023	A01K 83/06
WO 2005048702 A1 20050602	GB04004844 20041117	A01M 1/04
WO 2005048703 A1 20050602	GB04004833 20041117	A01M 1/14
WO 2005048704 A2 20050602	EP04012880 20041113	A01M 7/00
WO 2005048705 A2 20050602	IB04003793 20041119	A01N
WO 2005048706 A2 20050602	US04038414 20041116	A01N
WO 2005048707 A1 20050602	KR04002979 20041117	A01N 25/04
WO 2005048708 A1 20050602	EP04013030 20041117	A01N 25/26
WO 2005048709 A1 20050602	EP04012024 20041025	A01N 37/36
WO 2005048710 A1 20050602	EP04012646 20041109	A01N 43/36
WO 2005048711 A1 20050602	EP04012328 20041030	A01N 43/56
WO 2005048712 A1 20050602	EP04012329 20041010	A01N 43/56
WO 2005048713 A1 20050602	EP04012330 20041030	A01N 43/56
WO 2005048714 A1 20050602	US04036481 20041103	A01N 45/00
WO 2005048715 A2 20050602	EP04013295 20041123	A01N 57/22
WO 2005048716 A1 20050602	EP04013219 20041117	A01N 59/14
WO 2005048717 A1 20050602	EP04010258 20040914	A01N 63/04
WO 2005048718 A2 20050602	GB04004819 20041115	A01N 65/00
WO 2005048719 A1 20050602	US04038544 20041117	A01N 65/00
WO 2005048720 A2 20050602	US04038889 20041118	A21B
WO 2005048721 A1 20050602	EP03012172 20031031	A21C 9/08
WO 2005048722 A1 20050602	US04038456 20041116	A21D 2/16
WO 2005048723 A1 20050602	ES03000591 20031124	A22C 9/00
WO 2005048724 A2 20050602	US04038164 20041112	A23B

1			2		3
WO 2005048725	A2	20050602	US04036156	20041029	A23C
WO 2005048726	A1	20050602	US04037167	20041108	A23D 9/007
WO 2005048727	A1	20050602	EP04009529	20040826	A23F 5/10
WO 2005048728	A1	20050602	GB04004807	20041115	A23G 3/00
WO 2005048729	A1	20050602	EP04052646	20041025	A23G 9/28
WO 2005048730	A1	20050602	EP04052647	20041025	A23G 9/28
WO 2005048731	A2	20050602	US04038685	20041117	A23J 7/00
WO 2005048732	A1	20050602	EP04012152	20041027	A23K 1/16
WO 2005048733	A2	20050602	US04038748	20041118	A23L
WO 2005048734	A1	20050602	JP03014623	20031118	A23L 1/10
WO 2005048735	A1	20050602	SE04001733	20041124	A23L 1/105
WO 2005048736	A1	20050602	JP04015034	20041012	A23L 1/20
WO 2005048737	A1	20050602	JP04017319	20041115	A23L 1/22
WO 2005048738	A1	20050602	CN03001011	20031124	A23L 1/29
WO 2005048739	A1	20050602	JP04003063	20040310	A23L 1/30
WO 2005048740	A1	20050602	JP04016973	20041116	A23L 1/325
WO 2005048741	A1	20050602	RU04000446	20041111	A23L 1/337
WO 2005048742	A1	20050602	US04038407	20041115	A23L 2/52
WO 2005048743	A1	20050602	JP04017524	20041118	A23L 2/56
WO 2005048744	A1	20050602	US04038408	20041115	A23L 2/56
WO 2005048745	A2	20050602	US04038365	20041117	A23N
WO 2005048746	A1	20050602	EP04053000	20041118	A24C 5/28
WO 2005048747	A1	20050602	EP04011369	20041012	A24C 5/47
WO 2005048748	A1	20050602	PL04000095	20041124	A24F 13/24
WO 2005048749	A2	20050602	US04038318	20041115	A41B
WO 2005048750	A2	20050602	US04031879	20040929	A41C
WO 2005048751	A2	20050602	US04038573	20041118	A41D
WO 2005048752	A1	20050602	CN04001268	20041108	A41D 1/00
WO 2005048753	A1	20050602	KR03002536	20031122	A41D 13/00
WO 2005048754	A1	20050602	IT03000754	20031120	A41D 13/018
WO 2005048755	A1	20050602	DK04000791	20041116	A41D 13/05
WO 2005048756	A1	20050602	EP03012494	20031110	A41D 27/10
WO 2005048757	A1	20050602	EP04013213	20041122	A41F 9/00
WO 2005048758	A1	20050602	KR04000925	20040422	A42B 3/28
WO 2005048759	A2	20050602	KR04002997	20041119	A43B
WO 2005048760	A1	20050602	US04037044	20041108	A43B 13/20
WO 2005048761	A1	20050602	US04037489	20041110	A43B 23/00
WO 2005048762	A1	20050602	IT04000641	20041118	A43D 3/02
WO 2005048763	A1	20050602	JP04016725	20041111	A44B 19/42
WO 2005048764	A1	20050602	EP03012334	20031105	A44C 17/00
WO 2005048765	A1	20050602	NZ04000292	20041116	A45B 15/00
WO 2005048766	A2	20050602	US04037016	20041108	A45D
WO 2005048767	A1	20050602	JP04016686	20041104	A45D 33/00
WO 2005048768	A1	20050602	AU04001626	20041122	A45D 44/00
WO 2005048769	A1	20050602	KR04001494	20040622	A45F 3/08
WO 2005048770	A1	20050602	EP04012908	20041114	A45F 5/10
WO 2005048771	A1	20050602	JP04016930	20041115	A46B 3/06
WO 2005048772	A1	20050602	EP04012521	20041105	A46B 5/02
WO 2005048773	A1	20050602	EP04012778	20041111	A46D 3/00
WO 2005048774	A2	20050602	EP04011452	20041013	A47B
WO 2005048775	A2	20050602	US04037529	20041109	A47B
WO 2005048776	A1	20050602	CN04001313	20041119	A47B 3/08
WO 2005048777	A1	20050602	FR04001340	20040528	A47B 17/06
WO 2005048778	A1	20050602	CN04001041	20040913	A47B 47/00
WO 2005048779	A1	20050602	EP04053033	20041122	A47B 73/00
WO 2005048780	A1	20050602	CN04000868	20040727	A47C 3/04
WO 2005048781	A2	20050602	EP04013103	20041118	A47C 23/00
WO 2005048782	A2	20050602	CA04001988	20041119	A47F

1			2		3
WO 2005048783 A2	20050602		US04038514	20041117	A47G
WO 2005048785 A1	20050602		KR04002865	20041105	A47G 9/00
WO 2005048786 A1	20050602		AU04001605	20041119	A47G 23/02
WO 2005048787 A1	20050602		EP04013239	20041122	A47G 23/02
WO 2005048788 A1	20050602		GB04004804	20041112	A47H 1/142
WO 2005048789 A2	20050602		EP04052203	20040916	A47J
WO 2005048790 A2	20050602		US04038752	20041118	A47J
WO 2005048791 A1	20050602		EP04011841	20041020	A47J 31/40
WO 2005048792 A1	20050602		IN04000360	20041118	A47J 31/40
WO 2005048793 A1	20050602		EP04012758	20041111	A47J 31/46
WO 2005048794 A1	20050602		ES04000524	20041124	A47J 31/54
WO 2005048795 A1	20050602		JP04017067	20041117	A47J 37/06
WO 2005048796 A1	20050602		CH03000771	20031121	A47J 39/00
WO 2005048797 A1	20050602		CN04001258	20041104	A47J 43/00
WO 2005048798 A1	20050602		CN04000444	20040508	A47J 43/28
WO 2005048799 A1	20050602		CA04001882	20041027	A47J 47/00
WO 2005048800 A2	20050602		FR04002877	20041109	A47K 10/16
WO 2005048801 A1	20050602		GB04004821	20041115	A47K 10/28
WO 2005048802 A1	20050602		ES04000517	20041119	A47K 13/12
WO 2005048803 A1	20050602		FR04002870	20041109	A47K 17/00
WO 2005048804 A1	20050602		DK04000777	20041110	A47L 1/16
WO 2005048805 A1	20050602		EP04012615	20041108	A47L 13/258
WO 2005048806 A1	20050602		EP04012950	20041116	A47L 15/44
WO 2005048807 A2	20050602		CA04002018	20041124	A61B
WO 2005048808 A2	20050602		FR04002906	20041112	A61B
WO 2005048809 A1	20050602		US03033832	20031023	A61B
WO 2005048810 A2	20050602		US04025304	20040730	A61B
WO 2005048811 A2	20050602		US04027725	20040825	A61B
WO 2005048812 A2	20050602		US04036791	20041105	A61B
WO 2005048813 A2	20050602		US04037473	20041110	A61B
WO 2005048814 A2	20050602		US04037502	20041109	A61B
WO 2005048815 A2	20050602		US04037804	20041112	A61B
WO 2005048816 A2	20050602		US04038145	20041115	A61B
WO 2005048817 A2	20050602		US04038176	20041115	A61B
WO 2005048818 A2	20050602		US04038210	20041115	A61B
WO 2005048819 A2	20050602		US04038346	20041115	A61B
WO 2005048820 A2	20050602		US04038459	20041116	A61B
WO 2005048821 A2	20050602		US04038546	20041117	A61B
WO 2005048822 A2	20050602		US04038617	20041118	A61B
WO 2005048823 A2	20050602		US04038648	20041117	A61B
WO 2005048824 A2	20050602		US04038668	20041118	A61B
WO 2005048825 A1	20050602		JP04017009	20041116	A61B 1/00
WO 2005048826 A1	20050602		JP04017014	20041116	A61B 1/04
WO 2005048827 A1	20050602		US04012364	20040422	A61B 1/307
WO 2005048828 A1	20050602		IT04000629	20041116	A61B 1/31
WO 2005048829 A2	20050602		US04036306	20041029	A61B 3/103
WO 2005048830 A1	20050602		AU04001620	20041118	A61B 5/00
WO 2005048831 A1	20050602		GB04004871	20041118	A61B 5/00
WO 2005048832 A1	20050602		JP04016769	20041111	A61B 5/00
WO 2005048833 A1	20050602		JP04017251	20041119	A61B 5/00
WO 2005048834 A1	20050602		US04038119	20041115	A61B 5/00
WO 2005048835 A1	20050602		EP04012670	20041109	A61B 5/03
WO 2005048836 A1	20050602		EP04012671	20041109	A61B 5/03
WO 2005048837 A1	20050602		FI04000687	20041116	A61B 5/0478
WO 2005048838 A1	20050602		SE04001689	20041118	A61B 5/0488
WO 2005048839 A1	20050602		SE04001690	20041118	A61B 5/0488
WO 2005048840 A1	20050602		US04036670	20041103	A61B 5/05
WO 2005048841 A1	20050602		US04036727	20041104	A61B 5/06

1			2		3
WO 2005048842	A1	20050602	AU04001562	20041116	A61B 5/15
WO 2005048843	A1	20050602	EP04052928	20041111	A61B 6/03
WO 2005048844	A1	20050602	SG04000361	20041101	A61B 6/03
WO 2005048845	A1	20050602	CN03000985	20031120	A61B 6/06
WO 2005048846	A1	20050602	CN03000986	20031120	A61B 6/06
WO 2005048847	A1	20050602	JP04016747	20041111	A61B 8/08
WO 2005048848	A2	20050602	DE04002568	20041122	A61B 17/00
WO 2005048849	A1	20050602	US04038175	20041115	A61B 17/00
WO 2005048850	A2	20050602	US04038847	20041117	A61B 17/06
WO 2005048851	A1	20050602	US04038284	20041115	A61B 17/15
WO 2005048852	A1	20050602	EP04013079	20041118	A61B 17/17
WO 2005048853	A2	20050602	US04038764	20041118	A61B 17/17
WO 2005048854	A2	20050602	US04038103	20041112	A61B 17/28
WO 2005048855	A1	20050602	EP04012779	20041109	A61B 17/50
WO 2005048856	A1	20050602	EP03012518	20031110	A61B 17/58
WO 2005048857	A1	20050602	IB03005243	20031118	A61B 17/80
WO 2005048858	A1	20050602	NL04000741	20041020	A61B 18/14
WO 2005048859	A1	20050602	US04002654	20040130	A61B 18/14
WO 2005048860	A1	20050602	US04036479	20041102	A61B 18/14
WO 2005048861	A1	20050602	US04038996	20041118	A61B 18/14
WO 2005048862	A2	20050602	US04038998	20041118	A61B 18/14
WO 2005048863	A1	20050602	US04037680	20041110	A61B 18/18
WO 2005048864	A2	20050602	US04037895	20041112	A61B 19/00
WO 2005048865	A2	20050602	US04036229	20041028	A61C
WO 2005048866	A2	20050602	US04037807	20041112	A61C
WO 2005048867	A2	20050602	US04038897	20041118	A61C
WO 2005048868	A2	20050602	IT04000635	20041116	A61C 7/14
WO 2005048869	A1	20050602	IB04003661	20041108	A61C 19/00
WO 2005048870	A2	20050602	US04038467	20041117	A61D
WO 2005048871	A2	20050602	IL04001063	20041118	A61F
WO 2005048872	A2	20050602	US04020456	20040625	A61F
WO 2005048873	A2	20050602	US04036519	20041102	A61F
WO 2005048874	A2	20050602	US04037610	20041113	A61F
WO 2005048875	A2	20050602	US04038345	20041115	A61F
WO 2005048876	A2	20050602	US04038753	20041118	A61F
WO 2005048877	A2	20050602	US04038852	20041117	A61F
WO 2005048878	A1	20050602	US04036700	20041103	A61F 2/00
WO 2005048879	A2	20050602	US04036701	20041103	A61F 2/00
WO 2005048880	A2	20050602	AT04000404	20041117	A61F 2/06
WO 2005048881	A1	20050602	EP04012799	20041111	A61F 2/06
WO 2005048882	A1	20050602	US04038549	20041117	A61F 2/16
WO 2005048883	A1	20050602	US04037970	20041113	A61F 2/24
WO 2005048884	A1	20050602	US04038274	20041116	A61F 2/24
WO 2005048885	A1	20050602	SG04000380	20041122	A61F 2/28
WO 2005048886	A2	20050602	US04038499	20041116	A61F 2/46
WO 2005048887	A1	20050602	CA03001802	20031118	A61F 2/66
WO 2005048888	A1	20050602	NZ04000296	20041119	A61F 5/00
WO 2005048889	A1	20050602	KR04000537	20040313	A61F 5/04
WO 2005048890	A2	20050602	DK04000802	20041119	A61F 5/44
WO 2005048891	A1	20050602	DK03000785	20031118	A61F 5/445
WO 2005048892	A2	20050602	DK04000794	20041118	A61F 5/445
WO 2005048893	A1	20050602	FI04000688	20041117	A61F 6/18
WO 2005048894	A1	20050602	US04038434	20041116	A61F 7/12
WO 2005048895	A1	20050602	EP04012998	20041116	A61F 9/009
WO 2005048896	A1	20050602	EP04011785	20041018	A61F 9/01
WO 2005048897	A1	20050602	US04038775	20041118	A61F 02/44
WO 2005048898	A1	20050602	SE04001685	20041118	A61F 13/15
WO 2005048899	A1	20050602	SE04001686	20041118	A61F 13/15

1			2		3
WO 2005048900	A1	20050602	SE04001687	20041118	A61F 13/15
WO 2005048901	A1	20050602	EP04012296	20041029	A61F 13/22
WO 2005048902	A1	20050602	SE04001712	20041124	A61F 13/42
WO 2005048903	A1	20050602	JP04017178	20041118	A61F 13/496
WO 2005048904	A1	20050602	DK04000795	20041118	A61G 7/018
WO 2005048905	A1	20050602	ES04000520	20041119	A61G 13/00
WO 2005048906	A2	20050602	US04037700	20041112	A61H
WO 2005048907	A2	20050602	FR04002909	20041112	A61H 1/00
WO 2005048908	A1	20050602	ES04000486	20041103	A61H 23/02
WO 2005048909	A1	20050602	CN03000991	20031124	A61H 23/06
WO 2005048910	A1	20050602	JP04016852	20041112	A61J 1/00
WO 2005048911	A2	20050602	EP04013027	20041117	A61K
WO 2005048912	A2	20050602	IB04003759	20041117	A61K
WO 2005048913	A2	20050602	IB04004421	20041124	A61K
WO 2005048914	A2	20050602	IL04001080	20041124	A61K
WO 2005048915	A2	20050602	IN04000300	20040923	A61K
WO 2005048916	A2	20050602	SE04001688	20041118	A61K
WO 2005048917	A2	20050602	US04018279	20040607	A61K
WO 2005048918	A2	20050602	US04025033	20040730	A61K
WO 2005048919	A2	20050602	US04026253	20040811	A61K
WO 2005048920	A2	20050602	US04027700	20040825	A61K
WO 2005048921	A2	20050602	US04030205	20040916	A61K
WO 2005048922	A2	20050602	US04031774	20040929	A61K
WO 2005048923	A2	20050602	US04036083	20041029	A61K
WO 2005048924	A2	20050602	US04037540	20041110	A61K
WO 2005048925	A2	20050602	US04037572	20041112	A61K
WO 2005048926	A2	20050602	US04037621	20041112	A61K
WO 2005048927	A2	20050602	US04037638	20041110	A61K
WO 2005048928	A2	20050602	US04037652	20041112	A61K
WO 2005048929	A2	20050602	US04037758	20041112	A61K
WO 2005048930	A2	20050602	US04037782	20041112	A61K
WO 2005048931	A2	20050602	US04037796	20041112	A61K
WO 2005048932	A2	20050602	US04037830	20041113	A61K
WO 2005048933	A2	20050602	US04037854	20041112	A61K
WO 2005048934	A2	20050602	US04037907	20041112	A61K
WO 2005048935	A2	20050602	US04037910	20041112	A61K
WO 2005048936	A2	20050602	US04037919	20041112	A61K
WO 2005048937	A2	20050602	US04037922	20041112	A61K
WO 2005048938	A2	20050602	US04037924	20041112	A61K
WO 2005048939	A2	20050602	US04037935	20041112	A61K
WO 2005048940	A2	20050602	US04038003	20041112	A61K
WO 2005048941	A2	20050602	US04038015	20041115	A61K
WO 2005048942	A2	20050602	US04038019	20041115	A61K
WO 2005048943	A2	20050602	US04038022	20041115	A61K
WO 2005048944	A2	20050602	US04038024	20041115	A61K
WO 2005048945	A2	20050602	US04038033	20041112	A61K
WO 2005048946	A2	20050602	US04038094	20041115	A61K
WO 2005048947	A2	20050602	US04038268	20041116	A61K
WO 2005048948	A2	20050602	US04038288	20041115	A61K
WO 2005048949	A2	20050602	US04038320	20041115	A61K
WO 2005048950	A2	20050602	US04038362	20041117	A61K
WO 2005048951	A2	20050602	US04038387	20041112	A61K
WO 2005048952	A2	20050602	US04038409	20041116	A61K
WO 2005048953	A2	20050602	US04038433	20041115	A61K
WO 2005048954	A2	20050602	US04038516	20041117	A61K
WO 2005048955	A2	20050602	US04038522	20041117	A61K
WO 2005048956	A2	20050602	US04039054	20041118	A61K
WO 2005048957	A2	20050602	US04005077	20040220	A61K

1			2		3
WO 2005048958	A1	20050602	EP04012750	20041108	A61K 7/00
WO 2005048959	A1	20050602	US04037265	20041109	A61K 7/00
WO 2005048960	A1	20050602	EP04012194	20041028	A61K 7/06
WO 2005048961	A1	20050602	EP04012754	20041108	A61K 7/06
WO 2005048962	A1	20050602	US04037015	20041108	A61K 7/075
WO 2005048963	A1	20050602	EP04012016	20041023	A61K 7/11
WO 2005048964	A1	20050602	EP03012648	20031112	A61K 7/16
WO 2005048965	A2	20050602	US04038201	20041115	A61K 7/28
WO 2005048966	A1	20050602	US04038292	20041117	A61K 7/34
WO 2005048967	A1	20050602	AU04001630	20041123	A61K 7/42
WO 2005048968	A1	20050602	EP03014019	20031117	A61K 7/48
WO 2005048969	A1	20050602	EP04012163	20041027	A61K 7/48
WO 2005048970	A1	20050602	EP04012973	20041116	A61K 7/48
WO 2005048971	A1	20050602	EP04052577	20041019	A61K 7/48
WO 2005048972	A1	20050602	KR04003004	20041119	A61K 7/48
WO 2005048973	A1	20050602	YU03000033	20031121	A61K 7/48
WO 2005048974	A2	20050602	EP04012658	20041109	A61K 9/00
WO 2005048975	A1	20050602	EP04002513	20040311	A61K 9/00
WO 2005048976	A2	20050602	GB04004831	20041117	A61K 9/00
WO 2005048977	A2	20050602	GB04004848	20041117	A61K 9/00
WO 2005048978	A2	20050602	IN04000306	20040929	A61K 9/00
WO 2005048979	A2	20050602	IN04000307	20041004	A61K 9/00
WO 2005048980	A1	20050602	KR04000218	20040205	A61K 9/00
WO 2005048981	A1	20050602	US04037616	20041112	A61K 9/00
WO 2005048982	A2	20050602	US04038503	20041117	A61K 9/00
WO 2005048983	A1	20050602	GB04004824	20041117	A61K 9/12
WO 2005048984	A1	20050602	GB04004846	20041117	A61K 9/12
WO 2005048985	A2	20050602	US04038650	20041111	A61K 9/12
WO 2005048986	A1	20050602	CA04002002	20041122	A61K 9/127
WO 2005048987	A1	20050602	JP04017649	20041119	A61K 9/127
WO 2005048988	A1	20050602	US03033536	20031022	A61K 9/127
WO 2005048989	A1	20050602	US04037606	20041112	A61K 9/14
WO 2005048990	A2	20050602	US04037615	20041112	A61K 9/14
WO 2005048991	A1	20050602	EP04012214	20041028	A61K 9/20
WO 2005048992	A1	20050602	EP04012437	20041103	A61K 9/20
WO 2005048993	A2	20050602	US04037614	20041112	A61K 9/20
WO 2005048994	A1	20050602	EP04012208	20041028	A61K 9/48
WO 2005048995	A1	20050602	BR04000231	20041123	A61K 9/50
WO 2005048996	A2	20050602	US04037266	20041109	A61K 9/50
WO 2005048997	A1	20050602	EP04012420	20041103	A61K 9/51
WO 2005048998	A1	20050602	AU04001592	20041122	A61K 9/64
WO 2005048999	A2	20050602	EP04013070	20041117	A61K 31/00
WO 2005049000	A2	20050602	US04038296	20041117	A61K 31/00
WO 2005049001	A1	20050602	GB04004769	20041112	A61K 31/01
WO 2005049002	A1	20050602	IB04004392	20041104	A61K 31/13
WO 2005049003	A1	20050602	IB04003778	20041118	A61K 31/137
WO 2005049004	A1	20050602	JP04017305	20041119	A61K 31/137
WO 2005049005	A1	20050602	GB04004792	20041112	A61K 31/18
WO 2005049006	A1	20050602	JP04017336	20041122	A61K 31/198
WO 2005049007	A1	20050602	JP04003215	20040311	A61K 31/198
WO 2005049008	A1	20050602	AU04001619	20041119	A61K 31/235
WO 2005049009	A1	20050602	AU04001624	20041122	A61K 31/275
WO 2005049010	A1	20050602	HR04000052	20041119	A61K 31/343
WO 2005049011	A1	20050602	HR04000051	20041119	A61K 31/403
WO 2005049012	A2	20050602	GB04004787	20041115	A61K 31/405
WO 2005049013	A1	20050602	EP04012386	20041102	A61K 31/41
WO 2005049014	A1	20050602	US04039330	20041118	A61K 31/415
WO 2005049015	A1	20050602	HR04000053	20041119	A61K 31/416

1			2		3
WO 2005049016 A1	20050602		HR04000056	20041119	A61K 31/4184
WO 2005049017 A1	20050602		RU04000299	20040803	A61K 31/4184
WO 2005049018 A1	20050602		US04038566	20041115	A61K 31/42
WO 2005049019 A1	20050602		DK04000814	20041124	A61K 31/427
WO 2005049020 A1	20050602		HR04000055	20041119	A61K 31/428
WO 2005049021 A1	20050602		EP04012406	20041103	A61K 31/436
WO 2005049022 A2	20050602		EP04012990	20041116	A61K 31/4439
WO 2005049023 A1	20050602		EP04013052	20041116	A61K 31/445
WO 2005049024 A2	20050602		EP04012683	20041110	A61K 31/46
WO 2005049025 A1	20050602		AU04001609	20041119	A61K 31/47
WO 2005049026 A1	20050602		AU04001610	20041119	A61K 31/47
WO 2005049027 A2	20050602		EP04012301	20041029	A61K 31/473
WO 2005049028 A1	20050602		EP04004155	20040419	A61K 31/495
WO 2005049029 A1	20050602		GB04050025	20041112	A61K 31/495
WO 2005049030 A1	20050602		US04035779	20041028	A61K 31/495
WO 2005049031 A1	20050602		GB04050026	20041115	A61K 31/498
WO 2005049032 A1	20050602		EP04013045	20041117	A61K 31/502
WO 2005049033 A1	20050602		GB04004784	20041115	A61K 31/506
WO 2005049034 A2	20050602		EP04013076	20041117	A61K 31/513
WO 2005049035 A1	20050602		EP04052963	20041115	A61K 31/55
WO 2005049036 A1	20050602		HR04000054	20041119	A61K 31/55
WO 2005049037 A1	20050602		US03033950	20031024	A61K 31/56
WO 2005049038 A1	20050602		FR04002912	20041115	A61K 31/575
WO 2005049039 A1	20050602		EP04012145	20041027	A61K 31/675
WO 2005049040 A1	20050602		EP04012150	20041027	A61K 31/675
WO 2005049041 A1	20050602		EP04012151	20041027	A61K 31/675
WO 2005049042 A1	20050602		EP04012263	20041029	A61K 31/675
WO 2005049043 A1	20050602		US04038508	20041117	A61K 31/70
WO 2005049044 A1	20050602		EP04013119	20041029	A61K 31/702
WO 2005049045 A1	20050602		ES04000522	20041122	A61K 31/702
WO 2005049046 A1	20050602		JP04016369	20041028	A61K 31/702
WO 2005049047 A1	20050602		HU04000107	20041118	A61K 31/728
WO 2005049048 A1	20050602		IN03000364	20031120	A61K 31/736
WO 2005049049 A1	20050602		US04038553	20041117	A61K 31/765
WO 2005049050 A1	20050602		JP04017328	20041116	A61K 31/785
WO 2005049051 A1	20050602		KR04003047	20041124	A61K 33/00
WO 2005049052 A1	20050602		KR04003015	20041119	A61K 33/06
WO 2005049053 A1	20050602		KR04003016	20041119	A61K 33/06
WO 2005049054 A1	20050602		AU04001627	20041122	A61K 35/20
WO 2005049055 A1	20050602		US04037500	20041111	A61K 35/28
WO 2005049056 A2	20050602		GB04004783	20041112	A61K 35/74
WO 2005049057 A1	20050602		CN03000995	20031124	A61K 35/78
WO 2005049058 A1	20050602		CN04000989	20040826	A61K 35/78
WO 2005049059 A1	20050602		JP04017321	20041115	A61K 35/78
WO 2005049060 A1	20050602		US04038919	20041118	A61K 35/78
WO 2005049061 A2	20050602		DK04000792	20041118	A61K 38/00
WO 2005049062 A1	20050602		EP04012036	20041025	A61K 38/00
WO 2005049063 A2	20050602		EP04013175	20041119	A61K 38/00
WO 2005049064 A1	20050602		US04037873	20041112	A61K 38/00
WO 2005049065 A2	20050602		US04039011	20041119	A61K 38/00
WO 2005049066 A2	20050602		GB04004847	20041116	A61K 38/17
WO 2005049067 A1	20050602		US04038375	20041117	A61K 38/17
WO 2005049068 A1	20050602		US04038858	20041117	A61K 38/21
WO 2005049069 A1	20050602		US04037781	20041112	A61K 38/27
WO 2005049070 A1	20050602		DK04000810	20041122	A61K 38/36
WO 2005049071 A2	20050602		US04038186	20041115	A61K 38/39
WO 2005049072 A2	20050602		DK04000798	20041118	A61K 39/00
WO 2005049073 A2	20050602		DK04000799	20041118	A61K 39/00

1			2		3
WO 2005049074	A2	20050602	GB04004827	20041115	A61K 39/00
WO 2005049075	A2	20050602	US04038262	20041116	A61K 39/00
WO 2005049076	A1	20050602	CU04000014	20041118	A61K 39/095
WO 2005049077	A2	20050602	US04038468	20041117	A61K 39/12
WO 2005049078	A2	20050602	EP04013022	20041117	A61K 39/39
WO 2005049079	A1	20050602	EP04013394	20041104	A61K 39/39
WO 2005049080	A1	20050602	FR04002911	20041115	A61K 39/39
WO 2005049081	A1	20050602	IB04003694	20041108	A61K 39/39
WO 2005049082	A2	20050602	EP04014157	20041119	A61K 39/395
WO 2005049083	A1	20050602	JP04017168	20041118	A61K 39/395
WO 2005049084	A2	20050602	US04037858	20041112	A61K 39/395
WO 2005049085	A1	20050602	US04039122	20041118	A61K 39/395
WO 2005049086	A1	20050602	GB04004881	20041118	A61K 41/00
WO 2005049087	A1	20050602	JP04017521	20041118	A61K 45/00
WO 2005049088	A2	20050602	EP04012989	20041116	A61K 45/06
WO 2005049089	A2	20050602	EP04009667	20040830	A61K 47/00
WO 2005049090	A2	20050602	US04036439	20041102	A61K 47/00
WO 2005049091	A2	20050602	US04037246	20041109	A61K 47/48
WO 2005049092	A1	20050602	AU04001606	20041119	A61K 48/00
WO 2005049093	A1	20050602	EP04012421	20041103	A61K 48/00
WO 2005049094	A1	20050602	US04038179	20041115	A61K 48/00
WO 2005049095	A2	20050602	NO04000358	20041123	A61K 51/04
WO 2005049096	A2	20050602	US04037769	20041112	A61K 51/06
WO 2005049097	A2	20050602	US04037798	20041112	A61L
WO 2005049098	A1	20050602	EP04012696	20041105	A61L 2/00
WO 2005049099	A2	20050602	EP04012295	20041029	A61L 15/00
WO 2005049100	A1	20050602	SE04001713	20041124	A61L 15/28
WO 2005049101	A1	20050602	GB04004838	20041117	A61L 15/56
WO 2005049102	A1	20050602	US04037422	20041110	A61L 15/60
WO 2005049103	A2	20050602	US04038587	20041117	A61L 27/00
WO 2005049104	A1	20050602	JP04017637	20041119	A61L 27/56
WO 2005049105	A2	20050602	US04037426	20041110	A61L 31/00
WO 2005049106	A2	20050602	EP04013395	20041123	A61L 31/10
WO 2005049107	A2	20050602	IL04001065	20041118	A61M
WO 2005049108	A2	20050602	US04036180	20041101	A61M
WO 2005049109	A2	20050602	US04037779	20041112	A61M
WO 2005049110	A2	20050602	US04038093	20041115	A61M
WO 2005049111	A2	20050602	US04038128	20041115	A61M
WO 2005049112	A2	20050602	US04038144	20041115	A61M
WO 2005049113	A1	20050602	IB04003635	20041105	A61M 1/16
WO 2005049114	A2	20050602	GB04004863	20041118	A61M 5/00
WO 2005049115	A2	20050602	US04037708	20041112	A61M 5/142
WO 2005049116	A1	20050602	EP04012574	20041104	A61M 5/158
WO 2005049117	A2	20050602	US04037883	20041112	A61M 5/158
WO 2005049118	A1	20050602	DK04000764	20041105	A61M 5/32
WO 2005049119	A1	20050602	JP04017188	20041118	A61M 5/34
WO 2005049120	A1	20050602	EP04012356	20041101	A61M 15/00
WO 2005049121	A1	20050602	EP04012357	20041101	A61M 15/00
WO 2005049122	A1	20050602	GR03000057	20031124	A61M 16/04
WO 2005049123	A1	20050602	US04038181	20041115	A61M 16/04
WO 2005049124	A1	20050602	SE04001613	20041108	A61M 16/22
WO 2005049125	A1	20050602	US04038500	20041116	A61M 25/04
WO 2005049126	A2	20050602	EP04012073	20041026	A61M 25/06
WO 2005049127	A1	20050602	US04037846	20041112	A61M 29/00
WO 2005049128	A1	20050602	EP04012458	20041104	A61M 37/00
WO 2005049129	A1	20050602	JP04017183	20041118	A61M 39/02
WO 2005049130	A1	20050602	EP04052673	20041027	A61M 39/28
WO 2005049131	A1	20050602	US04037559	20041110	A61N 1/06

1			2		3
WO 2005049132 A1	20050602		US04037926	20041112	A61N 1/08
WO 2005049133 A1	20050602		JP04015697	20041022	A61N 1/30
WO 2005049134 A1	20050602		US04038049	20041115	A61N 1/37
WO 2005049135 A1	20050602		AU04001599	20041118	A61N 1/40
WO 2005049136 A1	20050602		EP04011872	20041020	A61N 2/06
WO 2005049137 A1	20050602		EP04012742	20041110	A61N 5/06
WO 2005049138 A1	20050602		US04037547	20041110	A61N 5/06
WO 2005049139 A1	20050602		EP04012415	20041103	A61N 5/10
WO 2005049140 A1	20050602		EP04012416	20041103	A61N 5/10
WO 2005049141 A1	20050602		US04037560	20041110	A61N 5/10
WO 2005049142 A2	20050602		US04037975	20041112	A61P 15/18
WO 2005049143 A2	20050602		CH04000686	20041112	A62B
WO 2005049144 A2	20050602		EP04013230	20041122	A62C 3/02
WO 2005049145 A1	20050602		US03033814	20031022	A62C 13/62
WO 2005049146 A1	20050602		US04038677	20041118	A62C 35/02
WO 2005049147 A1	20050602		EP04004029	20040416	A62D 5/00
WO 2005049148 A2	20050602		EP04013235	20041122	A63B
WO 2005049149 A1	20050602		AU04001607	20041119	A63B 23/04
WO 2005049150 A1	20050602		KR04002633	20041014	A63B 23/08
WO 2005049151 A1	20050602		CA04002011	20041123	A63B 23/20
WO 2005049152 A1	20050602		US04037768	20041112	A63B 47/02
WO 2005049153 A1	20050602		US04038507	20041117	A63B 67/00
WO 2005049154 A2	20050602		GB04004802	20041115	A63B 69/00
WO 2005049155 A1	20050602		GB04004882	20041118	A63B 69/00
WO 2005049156 A2	20050602		US04037413	20041109	A63C 9/00
WO 2005049157 A1	20050602		FR04002876	20041109	A63C 17/28
WO 2005049158 A2	20050602		US04037343	20041108	A63F
WO 2005049159 A2	20050602		US04038281	20041115	A63F
WO 2005049160 A1	20050602		US03033583	20031021	A63F 3/00
WO 2005049161 A1	20050602		FR04002881	20041109	A63F 5/04
WO 2005049162 A2	20050602		US04032240	20040929	A63H
WO 2005049163 A2	20050602		US04037520	20041109	A63H
WO 2005049164 A1	20050602		EP04012918	20041115	A63H 3/46
WO 2005049165 A1	20050602		US04037624	20041112	A63H 33/00
WO 2005049166 A1	20050602		CN04000924	20040810	A65M 5/28
WO 2005049167 A2	20050602		US04038263	20041116	B01D
WO 2005049168 A2	20050602		US04038609	20041117	B01D
WO 2005049169 A1	20050602		US03033363	20031020	B01D 3/02
WO 2005049170 A1	20050602		DK04000805	20041119	B01D 11/02
WO 2005049171 A1	20050602		SE04001703	20041119	B01D 15/08
WO 2005049172 A2	20050602		GB04004803	20041115	B01D 29/00
WO 2005049173 A1	20050602		EP04012188	20041025	B01D 35/18
WO 2005049174 A1	20050602		US04037574	20041112	B01D 41/00
WO 2005049175 A1	20050602		US03033992	20031024	B01D 45/12
WO 2005049176 A1	20050602		FR04002873	20041109	B01D 45/14
WO 2005049177 A1	20050602		US04038369	20041116	B01D 46/24
WO 2005049178 A1	20050602		EP04009936	20040907	B01D 53/56
WO 2005049179 A1	20050602		US04037329	20041109	B01D 61/36
WO 2005049180 A1	20050602		US04037330	20041109	B01D 61/36
WO 2005049181 A1	20050602		US04037331	20041118	B01D 61/36
WO 2005049182 A1	20050602		US04037332	20041118	B01D 61/36
WO 2005049183 A1	20050602		JP04017432	20041117	B01D 71/70
WO 2005049184 A2	20050602		US04037818	20041115	B01F
WO 2005049185 A1	20050602		US03033456	20031021	B01F 3/04
WO 2005049186 A2	20050602		EP04012637	20041109	B01F 5/06
WO 2005049187 A1	20050602		EP04010038	20040909	B01F 15/00
WO 2005049188 A1	20050602		EP04012589	20041106	B01F 15/06
WO 2005049189 A1	20050602		FR04002762	20041027	B01F 17/00

1			2		3
WO 2005049190 A2	20050602		EP04012586	20041106	B01J
WO 2005049191 A2	20050602		US04038390	20041116	B01J
WO 2005049192 A1	20050602		EP04052674	20041027	B01J 2/04
WO 2005049193 A1	20050602		EP04011678	20041015	B01J 2/16
WO 2005049194 A1	20050602		EP04013077	20041118	B01J 8/22
WO 2005049195 A1	20050602		FR04002836	20041104	B01J 13/22
WO 2005049196 A1	20050602		JP04017341	20041122	B01J 19/00
WO 2005049197 A1	20050602		SE04001691	20041118	B01J 20/24
WO 2005049198 A1	20050602		EP04012712	20041110	B01J 20/32
WO 2005049199 A1	20050602		EP04012290	20041029	B01J 23/46
WO 2005049200 A1	20050602		EP04012966	20041116	B01J 23/888
WO 2005049201 A1	20050602		US04036427	20041101	B01J 27/18
WO 2005049203 A2	20050602		US03041871	20031218	B01J 37/00
WO 2005049204 A2	20050602		US04020704	20040625	B01J 41/00
WO 2005049205 A2	20050602		US04037940	20041112	B01J 47/08
WO 2005049206 A1	20050602		FI04000678	20041115	B01L 3/00
WO 2005049207 A1	20050602		IE04000162	20041118	B01L 3/00
WO 2005049208 A1	20050602		FI04000675	20041112	B01L 3/02
WO 2005049209 A1	20050602		FI04000694	20041118	B01L 3/02
WO 2005049210 A1	20050602		FR04050587	20041115	B01L 3/02
WO 2005049211 A2	20050602		IN04000253	20040820	B02C
WO 2005049212 A1	20050602		EP04013234	20041122	B02C 4/30
WO 2005049213 A1	20050602		JP04017187	20041118	B02C 19/00
WO 2005049214 A1	20050602		JP04015154	20041014	B03C 1/00
WO 2005049215 A1	20050602		FI04000699	20041119	B03C 7/00
WO 2005049216 A1	20050602		US04037206	20041105	B05B 7/30
WO 2005049217 A1	20050602		US04037631	20041112	B05B 9/01
WO 2005049218 A1	20050602		US04037786	20041112	B05B 9/01
WO 2005049219 A1	20050602		EP03012628	20031112	B05B 13/02
WO 2005049220 A1	20050602		SE04001692	20041118	B05B 13/06
WO 2005049221 A1	20050602		JP04017156	20041118	B05B 15/12
WO 2005049222 A1	20050602		US03033849	20031024	B05C 1/00
WO 2005049223 A1	20050602		EP04012445	20041104	B05C 1/08
WO 2005049224 A1	20050602		US04037620	20041111	B05D 1/36
WO 2005049225 A1	20050602		EP04013110	20041118	B05D 7/06
WO 2005049226 A1	20050602		CH03000763	20031118	B05D 7/24
WO 2005049227 A1	20050602		CH04000695	20041118	B05D 7/24
WO 2005049228 A2	20050602		US04029442	20040907	B05D 7/24
WO 2005049229 A2	20050602		IB04003781	20041119	B07B 1/42
WO 2005049230 A2	20050602		GB04004813	20041112	B07B 1/48
WO 2005049231 A2	20050602		EP04012342	20041030	B07B 13/11
WO 2005049232 A1	20050602		EP04012915	20041115	B07C 3/00
WO 2005049233 A1	20050602		EP04012916	20041115	B07C 3/00
WO 2005049234 A2	20050602		EP04013116	20041118	B07C 3/00
WO 2005049235 A1	20050602		PL04000093	20041122	B07C 5/36
WO 2005049236 A1	20050602		EP04011795	20041019	B08B 1/00
WO 2005049237 A1	20050602		PL04000096	20041124	B08B 3/02
WO 2005049238 A1	20050602		JP03014933	20031121	B08B 5/02
WO 2005049239 A1	20050602		GB04004849	20041115	B08B 9/032
WO 2005049240 A1	20050602		GB04004768	20041112	B08B 9/043
WO 2005049241 A1	20050602		EP04010794	20040925	B21B 1/26
WO 2005049242 A1	20050602		EP04011815	20041019	B21B 31/32
WO 2005049243 A2	20050602		US04038184	20041115	B21D
WO 2005049244 A2	20050602		US04038759	20041118	B21D
WO 2005049245 A1	20050602		US04038172	20041115	B21D 26/02
WO 2005049246 A1	20050602		US04037357	20041110	B21D 41/00
WO 2005049247 A1	20050602		RU03000512	20031120	B21D 47/00
WO 2005049248 A2	20050602		EP04012473	20041104	B22D 18/02

1			2		3
WO 2005049249 A2	20050602		US04038585	20041117	B22D 41/50
WO 2005049250 A2	20050602		US04038851	20041117	B22F
WO 2005049251 A1	20050602		FI04050170	20041122	B22F 3/15
WO 2005049252 A1	20050602		KR03002527	20031121	B22F 9/00
WO 2005049253 A1	20050602		EP04012410	20041103	B23B 5/28
WO 2005049254 A1	20050602		EP04013019	20041117	B23B 31/08
WO 2005049255 A1	20050602		JP04017365	20041122	B23B 37/00
WO 2005049256 A1	20050602		EP04012986	20041116	B23C 5/00
WO 2005049257 A1	20050602		FR04002816	20041103	B23D 36/00
WO 2005049258 A2	20050602		US04038013	20041115	B23K
WO 2005049259 A1	20050602		EP04013172	20041119	B23K 9/28
WO 2005049260 A1	20050602		ES04000503	20041115	B23K 11/31
WO 2005049261 A1	20050602		DE04002479	20041105	B23K 26/00
WO 2005049262 A1	20050602		US04037942	20041112	B23K 26/16
WO 2005049263 A1	20050602		US04036813	20041105	B23K 26/42
WO 2005049264 A1	20050602		EP04012643	20041109	B23P 15/00
WO 2005049265 A1	20050602		EP04010884	20040929	B23Q 5/04
WO 2005049266 A1	20050602		EP04010886	20040929	B23Q 5/04
WO 2005049267 A1	20050602		DE04002125	20040924	B23Q 15/007
WO 2005049268 A1	20050602		EP04009946	20040907	B23Q 37/00
WO 2005049269 A2	20050602		US04038043	20041115	B24B
WO 2005049270 A1	20050602		JP04016993	20041116	B24B 5/04
WO 2005049271 A1	20050602		DE04002131	20040924	B24B 23/02
WO 2005049272 A1	20050602		EP04052746	20041102	B24B 23/04
WO 2005049273 A1	20050602		DE04001998	20040908	B24B 31/116
WO 2005049274 A2	20050602		US04038083	20041112	B24B 37/04
WO 2005049275 A1	20050602		DE04002127	20040924	B24B 45/00
WO 2005049276 A1	20050602		US04038552	20041117	B24C 5/06
WO 2005049277 A1	20050602		DE04002126	20040924	B24D 9/08
WO 2005049278 A1	20050602		EP04012706	20041110	B25B 1/24
WO 2005049279 A1	20050602		IL04000999	20041101	B25B 23/142
WO 2005049280 A1	20050602		CH04000681	20041110	B25B 27/14
WO 2005049281 A1	20050602		AU04000360	20040325	B25F 1/02
WO 2005049282 A2	20050602		US04037963	20041112	B25H
WO 2005049283 A2	20050602		US04038178	20041115	B25J
WO 2005049284 A1	20050602		SE04001722	20041123	B25J 9/16
WO 2005049285 A1	20050602		US04035591	20041027	B25J 9/16
WO 2005049286 A1	20050602		EP04012289	20041029	B25J 15/00
WO 2005049287 A1	20050602		JP04017255	20041119	B25J 19/00
WO 2005049288 A1	20050602		AU04001596	20041119	B26B 19/20
WO 2005049289 A1	20050602		GB04004766	20041111	B26B 21/22
WO 2005049290 A1	20050602		JP04017640	20041119	B26D 65/10
WO 2005049291 A1	20050602		FI04000696	20041118	B27D 1/04
WO 2005049292 A1	20050602		FI04000697	20041118	B27D 3/02
WO 2005049293 A2	20050602		US04038072	20041116	B28B
WO 2005049294 A1	20050602		DK04000790	20041117	B28B 3/24
WO 2005049295 A1	20050602		DE04002109	20040923	B28D 1/14
WO 2005049296 A1	20050602		US04038493	20041117	B29B 11/12
WO 2005049297 A2	20050602		IB04004403	20041124	B29C
WO 2005049298 A1	20050602		AU04001628	20041124	B29C 33/38
WO 2005049299 A2	20050602		IB04003853	20041124	B29C 41/00
WO 2005049300 A1	20050602		JP04017629	20041118	B29C 45/26
WO 2005049301 A2	20050602		US04038118	20041115	B29C 47/00
WO 2005049302 A1	20050602		CA04002016	20041124	B29C 47/08
WO 2005049303 A1	20050602		EP03011995	20031029	B29C 47/10
WO 2005049304 A1	20050602		US04036044	20041029	B29C 69/00
WO 2005049305 A1	20050602		JP04017150	20041118	B29D 30/30
WO 2005049306 A1	20050602		EP04052990	20041117	B30B 11/02

1			2		3
WO 2005049307 A1	20050602		RU03000511	20031120	B31D 3/00
WO 2005049308 A2	20050602		US04036686	20041103	B32B
WO 2005049309 A2	20050602		US04037486	20041110	B32B
WO 2005049310 A2	20050602		US04037752	20041112	B32B
WO 2005049311 A2	20050602		US04038356	20041116	B32B
WO 2005049312 A1	20050602		EP04011429	20041012	B32B 5/14
WO 2005049313 A1	20050602		US04038635	20041109	B32B 7/12
WO 2005049314 A1	20050602		JP04017528	20041118	B32B 15/08
WO 2005049315 A1	20050602		US04036559	20041103	B32B 21/08
WO 2005049316 A2	20050602		US04038567	20041110	B32B 25/06
WO 2005049317 A1	20050602		SE04001681	20041117	B32B 27/04
WO 2005049318 A1	20050602		JP04017061	20041117	B32B 27/30
WO 2005049319 A1	20050602		US04037515	20041109	B32B 27/32
WO 2005049320 A1	20050602		EP04012645	20041109	B32B 27/36
WO 2005049321 A1	20050602		IB04003750	20041116	B41F 7/32
WO 2005049322 A1	20050602		EP04012676	20041110	B41F 19/06
WO 2005049323 A2	20050602		US04037812	20041112	B41J
WO 2005049324 A2	20050602		US04038723	20041117	B41J
WO 2005049325 A1	20050602		US04035827	20041028	B41J 2/465
WO 2005049326 A1	20050602		EP04009360	20040820	B41M 1/24
WO 2005049327 A1	20050602		EP04011819	20041019	B41M 5/00
WO 2005049328 A1	20050602		EP04011894	20041021	B41M 5/00
WO 2005049329 A1	20050602		EP04011895	20041021	B41M 5/00
WO 2005049330 A1	20050602		EP04011896	20041021	B41M 5/00
WO 2005049331 A1	20050602		EP04012009	20041023	B41M 5/00
WO 2005049332 A1	20050602		GB04004808	20041115	B41M 5/26
WO 2005049333 A1	20050602		JP04016899	20041108	B41M 5/26
WO 2005049334 A2	20050602		US04039385	20041118	B42D
WO 2005049335 A2	20050602		US04038688	20041117	B42F
WO 2005049336 A1	20050602		CZ04000076	20041116	B44C 5/00
WO 2005049337 A1	20050602		EP04003286	20040328	B44D 3/12
WO 2005049338 A1	20050602		US03033280	20031020	B60B 7/06
WO 2005049339 A2	20050602		US04038822	20041118	B60C
WO 2005049340 A1	20050602		EP03012137	20031031	B60C 11/00
WO 2005049341 A1	20050602		EP04052723	20041029	B60C 11/16
WO 2005049342 A1	20050602		EP04052987	20041117	B60C 23/06
WO 2005049343 A1	20050602		CN04001077	20040923	B60C 27/06
WO 2005049344 A1	20050602		JP04016949	20041115	B60G 17/015
WO 2005049345 A1	20050602		EP04011321	20041009	B60G 17/052
WO 2005049346 A1	20050602		EP04011322	20041009	B60G 17/052
WO 2005049347 A2	20050602		US04038554	20041117	B60H
WO 2005049348 A1	20050602		EP04010316	20040915	B60H 1/00
WO 2005049349 A1	20050602		KR04001951	20040803	B60H 1/08
WO 2005049350 A1	20050602		KR04002828	20041104	B60H 1/08
WO 2005049351 A1	20050602		ES04000507	20041115	B60J 3/00
WO 2005049352 A1	20050602		US04038445	20041116	B60J 5/04
WO 2005049353 A1	20050602		CN04001304	20041115	B60J 7/16
WO 2005049354 A1	20050602		EP04011945	20041022	B60J 7/20
WO 2005049355 A1	20050602		FR04002472	20040929	B60J 7/22
WO 2005049356 A1	20050602		US03033510	20031023	B60J 11/00
WO 2005049357 A2	20050602		US04038380	20041117	B60K
WO 2005049358 A1	20050602		EP04010373	20040916	B60K 6/04
WO 2005049359 A2	20050602		EP04011142	20041006	B60K 15/04
WO 2005049360 A2	20050602		EP04052617	20041022	B60K 15/04
WO 2005049361 A1	20050602		US04037344	20041109	B60K 17/00
WO 2005049362 A1	20050602		EP04012651	20041109	B60K 31/00
WO 2005049363 A1	20050602		EP04010566	20040921	B60K 31/04
WO 2005049364 A1	20050602		US04041167	20041118	B60K 35/00

1			2		3
WO 2005049365 A1	20050602		EP04011946	20041022	B60K 41/22
WO 2005049366 A1	20050602		IB04003550	20041029	B60L 3/00
WO 2005049367 A1	20050602		JP04016604	20041109	B60N 2/14
WO 2005049368 A1	20050602		EP04010970	20041001	B60N 2/30
WO 2005049369 A1	20050602		FR04002239	20040902	B60N 2/30
WO 2005049370 A1	20050602		CA04002019	20041124	B60N 2/32
WO 2005049371 A2	20050602		DE04002452	20041102	B60N 2/36
WO 2005049372 A1	20050602		US04037917	20041112	B60P 1/44
WO 2005049373 A2	20050602		US04036346	20041101	B60R
WO 2005049374 A2	20050602		US04038014	20041115	B60R
WO 2005049375 A2	20050602		US04038205	20041115	B60R
WO 2005049376 A1	20050602		AU04001629	20041124	B60R 1/074
WO 2005049377 A1	20050602		AU04001618	20041119	B60R 7/04
WO 2005049378 A1	20050602		EP04012333	20041030	B60R 7/06
WO 2005049379 A1	20050602		EP04010455	20040917	B60R 9/04
WO 2005049380 A1	20050602		EP04010663	20040923	B60R 13/08
WO 2005049381 A1	20050602		ES04000521	20041122	B60R 13/10
WO 2005049382 A1	20050602		AU04000685	20040521	B60R 15/00
WO 2005049383 A1	20050602		FR04050595	20041117	B60R 19/18
WO 2005049384 A1	20050602		FR04002991	20041122	B60R 19/20
WO 2005049385 A1	20050602		IT04000585	20041027	B60R 19/32
WO 2005049386 A1	20050602		JP04016950	20041115	B60R 21/04
WO 2005049387 A1	20050602		SE04001655	20041115	B60R 21/04
WO 2005049388 A1	20050602		FR04002924	20041116	B60R 21/045
WO 2005049389 A1	20050602		DE04002534	20041118	B60R 21/09
WO 2005049390 A1	20050602		EP04012155	20041027	B60R 21/16
WO 2005049391 A1	20050602		IB04003800	20041119	B60R 21/20
WO 2005049392 A1	20050602		US04036530	20041102	B60R 21/20
WO 2005049393 A1	20050602		EP04012205	20041028	B60R 22/34
WO 2005049394 A1	20050602		AU04001591	20041118	B60R 22/42
WO 2005049395 A1	20050602		EP04012679	20041110	B60R 22/46
WO 2005049396 A1	20050602		DE04002014	20040910	B60S 1/08
WO 2005049397 A1	20050602		DE04002012	20040910	B60S 1/32
WO 2005049398 A1	20050602		EP04052825	20041105	B60T 8/48
WO 2005049399 A1	20050602		EP04009572	20040827	B61C 9/52
WO 2005049400 A1	20050602		EP04013033	20041117	B61D 1/00
WO 2005049401 A2	20050602		EP04012859	20041112	B61F
WO 2005049402 A1	20050602		EP04053005	20041118	B61L 5/10
WO 2005049403 A1	20050602		KR04000029	20040110	B62B 1/04
WO 2005049404 A1	20050602		SE04001678	20041117	B62B 3/14
WO 2005049405 A2	20050602		US04038742	20041118	B62D
WO 2005049406 A1	20050602		JP04017430	20041117	B62D 1/19
WO 2005049407 A1	20050602		JP04017520	20041118	B62D 5/04
WO 2005049408 A1	20050602		JP04017115	20041111	B62D 6/00
WO 2005049409 A1	20050602		NO03000391	20031121	B62D 21/11
WO 2005049410 A1	20050602		EP04013016	20041117	B62D 25/14
WO 2005049411 A1	20050602		EP04013185	20041119	B62D 29/00
WO 2005049412 A1	20050602		JP04016990	20041116	B62D 55/08
WO 2005049413 A1	20050602		JP04017135	20041118	B62D 55/12
WO 2005049414 A1	20050602		JP04017161	20041118	B62D 55/253
WO 2005049415 A1	20050602		US04037776	20041112	B62K 23/02
WO 2005049416 A1	20050602		IT03000758	20031120	B62L 3/02
WO 2005049417 A1	20050602		JP03014737	20031119	B62M 3/04
WO 2005049418 A2	20050602		EP04052944	20041112	B63H
WO 2005049419 A2	20050602		US04038048	20041115	B63H
WO 2005049420 A1	20050602		DE04002519	20041115	B63H 25/42
WO 2005049421 A2	20050602		US04027990	20040827	B64C
WO 2005049422 A2	20050602		DE04002520	20041115	B64C 39/00

1			2		3
WO 2005049423	A2	20050602	CA04001927	20041118	B64D
WO 2005049424	A2	20050602	US04027652	20040825	B64D
WO 2005049425	A1	20050602	EP04012346	20041031	B64G 1/00
WO 2005049426	A1	20050602	CH04000692	20041116	B65B 13/22
WO 2005049427	A1	20050602	EP04003798	20040408	B65B 39/00
WO 2005049428	A1	20050602	SE04001645	20041112	B65B 51/22
WO 2005049429	A2	20050602	IN04000299	20040922	B65D
WO 2005049430	A2	20050602	KR04003014	20041122	B65D
WO 2005049431	A2	20050602	US04037568	20041110	B65D
WO 2005049432	A2	20050602	US04038011	20041115	B65D
WO 2005049433	A2	20050602	US04038595	20041117	B65D
WO 2005049434	A1	20050602	PL04000092	20041119	B65D 1/02
WO 2005049435	A1	20050602	EP04012759	20041110	B65D 1/32
WO 2005049436	A1	20050602	GB04004801	20041112	B65D 5/02
WO 2005049437	A1	20050602	FI04000707	20041122	B65D 5/38
WO 2005049438	A1	20050602	US04038405	20041112	B65D 5/38
WO 2005049439	A1	20050602	EP04052983	20041116	B65D 5/74
WO 2005049441	A1	20050602	US04037603	20041112	B65D 35/02
WO 2005049442	A1	20050602	EP04012352	20041029	B65D 39/06
WO 2005049443	A1	20050602	EP04012056	20041026	B65D 41/34
WO 2005049444	A1	20050602	IT04000604	20041103	B65D 47/10
WO 2005049445	A1	20050602	CA04001939	20041109	B65D 47/32
WO 2005049446	A1	20050602	FR04002922	20041116	B65D 51/20
WO 2005049447	A1	20050602	US04037591	20041110	B65D 81/32
WO 2005049448	A1	20050602	US04038131	20041115	B65D 83/04
WO 2005049449	A1	20050602	US04038741	20041118	B65D 83/06
WO 2005049450	A1	20050602	EP04012291	20041029	B65D 83/14
WO 2005049451	A1	20050602	NZ04000298	20041124	B65D 041/62
WO 2005049452	A2	20050602	US04037304	20041105	B65G
WO 2005049453	A1	20050602	AU04001595	20041118	B65G 1/00
WO 2005049454	A2	20050602	GB04004829	20041115	B65G 15/52
WO 2005049455	A1	20050602	US04037114	20041105	B65G 17/32
WO 2005049456	A1	20050602	US04037115	20041105	B65G 17/32
WO 2005049457	A2	20050602	US04039027	20041118	B65G 21/02
WO 2005049458	A1	20050602	EP04009845	20040903	B65G 37/02
WO 2005049459	A1	20050602	US04037234	20041105	B65G 47/84
WO 2005049460	A1	20050602	JP04017104	20041117	B65G 61/00
WO 2005049461	A1	20050602	JP04017293	20041119	B65G 67/02
WO 2005049462	A1	20050602	IB04003751	20041116	B65H 23/188
WO 2005049463	A1	20050602	IB04003773	20041118	B65H 45/12
WO 2005049464	A1	20050602	EP04012838	20041112	B65H 54/88
WO 2005049465	A1	20050602	JP04017008	20041116	B66B 3/00
WO 2005049466	A1	20050602	FI04000181	20040329	B66B 5/00
WO 2005049469	A2	20050602	FI04000705	20041122	B66B 7/10
WO 2005049470	A2	20050602	FI04000706	20041122	B66B 7/10
WO 2005049471	A1	20050602	JP04017256	20041119	B66B 7/12
WO 2005049472	A2	20050602	FI04000704	20041122	B66B 11/00
WO 2005049473	A1	20050602	FI04000710	20041123	B66B 11/04
WO 2005049474	A1	20050602	HR04000057	20041122	B66D 5/04
WO 2005049475	A1	20050602	GB04004773	20041111	B67B 7/02
WO 2005049476	A1	20050602	FR04002865	20041108	B67B 7/04
WO 2005049477	A2	20050602	GB04004856	20041118	B67D
WO 2005049478	A2	20050602	US04038146	20041115	B67D
WO 2005049479	A2	20050602	EP04013040	20041117	B81B 7/00
WO 2005049480	A1	20050602	SG04000371	20041117	B81B 7/00
WO 2005049481	A2	20050602	US04024206	20040726	B81C
WO 2005049482	A1	20050602	EP04012626	20041108	B81C 5/00
WO 2005049483	A2	20050602	EP04013212	20041122	C01B

1			2		3
WO 2005049484 A1	20050602		EP04013331	20041124	C01B 3/00
WO 2005049485 A1	20050602		US04038565	20041114	C01B 3/06
WO 2005049486 A1	20050602		US03036055	20031112	C01B 3/26
WO 2005049487 A1	20050602		IB04003745	20041116	C01B 17/04
WO 2005049488 A2	20050602		US04035894	20041028	C01B 31/00
WO 2005049489 A1	20050602		EP04010792	20040925	C01B 31/12
WO 2005049490 A1	20050602		EP04012959	20041116	C01B 31/34
WO 2005049491 A1	20050602		EP04012889	20041113	C01B 33/02
WO 2005049492 A1	20050602		EP04012890	20041113	C01B 33/02
WO 2005049493 A1	20050602		JP04017530	20041118	C01B 33/18
WO 2005049494 A2	20050602		FR04002886	20041109	C01B 39/48
WO 2005049495 A2	20050602		EP04013034	20041115	C01C 1/242
WO 2005049496 A2	20050602		US04037421	20041110	C01G 23/00
WO 2005049497 A1	20050602		AU04001615	20041119	C01G 25/00
WO 2005049498 A2	20050602		US04037897	20041112	C02F
WO 2005049499 A2	20050602		US04035823	20041028	C02F 1/00
WO 2005049500 A1	20050602		DE04002529	20041117	C02F 1/44
WO 2005049501 A1	20050602		JP04015688	20041022	C02F 1/44
WO 2005049503 A1	20050602		JP04015922	20041027	C02F 1/461
WO 2005049504 A1	20050602		US04037894	20041112	C02F 1/469
WO 2005049505 A1	20050602		US04037898	20041112	C02F 1/469
WO 2005049506 A2	20050602		US04037941	20041112	C02F 1/469
WO 2005049507 A1	20050602		US04037969	20041112	C02F 1/469
WO 2005049508 A1	20050602		US04038106	20041112	C02F 1/469
WO 2005049509 A1	20050602		EP04012943	20041115	C02F 1/48
WO 2005049510 A2	20050602		US04037706	20041112	C02F 5/00
WO 2005049511 A1	20050602		JP04017136	20041118	C02F 11/14
WO 2005049512 A1	20050602		EP04012285	20041029	C03B 17/04
WO 2005049513 A2	20050602		US04022501	20040714	C03B 37/00
WO 2005049514 A1	20050602		JP04017197	20041118	C03B 37/012
WO 2005049515 A1	20050602		JP04017105	20041117	C03B 37/018
WO 2005049516 A1	20050602		JP04017066	20041117	C03B 37/027
WO 2005049517 A1	20050602		AU04001639	20041124	C03B 37/075
WO 2005049518 A1	20050602		RU04000415	20041020	C03C 11/00
WO 2005049519 A2	20050602		EP04013031	20041117	C03C 17/00
WO 2005049520 A2	20050602		IE04000163	20041122	C03C 17/23
WO 2005049521 A1	20050602		JP04017634	20041119	C03C 27/06
WO 2005049522 A1	20050602		AU04001608	20041119	C04B 7/46
WO 2005049523 A1	20050602		US04037401	20041110	C04B 35/119
WO 2005049524 A1	20050602		EP04010754	20040924	C04B 35/565
WO 2005049525 A1	20050602		JP04017531	20041118	C04B 35/581
WO 2005049526 A1	20050602		FI04000693	20041117	C04B 35/66
WO 2005049527 A2	20050602		EP04012018	20041022	C04B 38/00
WO 2005049528 A1	20050602		EP04009924	20040906	C04B 40/02
WO 2005049529 A2	20050602		IL04001038	20041112	C05B
WO 2005049530 A2	20050602		US04038447	20041116	C05F
WO 2005049531 A2	20050602		US04038760	20041118	C06D
WO 2005049532 A2	20050602		IN04000298	20040922	C07C
WO 2005049533 A1	20050602		US04038132	20041115	C07C 5/05
WO 2005049534 A1	20050602		US04038213	20041115	C07C 11/04
WO 2005049535 A1	20050602		US04037501	20041109	C07C 17/38
WO 2005049536 A1	20050602		JP04015636	20041021	C07C 27/14
WO 2005049537 A1	20050602		IB04003758	20041117	C07C 29/141
WO 2005049538 A1	20050602		JP04015838	20041026	C07C 35/44
WO 2005049539 A1	20050602		JP04017241	20041119	C07C 51/14
WO 2005049540 A1	20050602		JP04017242	20041119	C07C 51/14
WO 2005049541 A2	20050602		FR04002482	20041001	C07C 51/44
WO 2005049542 A1	20050602		JP04017237	20041119	C07C 53/126

1			2		3
WO 2005049544 A1	20050602		EP04012790	20041111	C07C 67/08
WO 2005049545 A1	20050602		EP04011971	20041022	C07C 67/31
WO 2005049546 A1	20050602		US04036707	20041103	C07C 211/59
WO 2005049547 A1	20050602		IB04003782	20041118	C07C 213/02
WO 2005049548 A1	20050602		US04036075	20041025	C07C 217/94
WO 2005049549 A1	20050602		EP04052788	20041103	C07C 219/04
WO 2005049550 A1	20050602		US04036553	20041101	C07C 231/02
WO 2005049551 A1	20050602		US04036552	20041101	C07C 231/24
WO 2005049552 A1	20050602		EP04011884	20041021	C07C 233/38
WO 2005049553 A1	20050602		CH04000646	20041028	C07C 233/57
WO 2005049554 A1	20050602		EP04012792	20041111	C07C 273/04
WO 2005049555 A1	20050602		EP04012074	20041026	C07C 275/70
WO 2005049556 A2	20050602		EP04013107	20041118	C07C 303/32
WO 2005049557 A1	20050602		JP04017140	20041118	C07C 319/02
WO 2005049558 A1	20050602		US04037437	20041108	C07C 405/00
WO 2005049559 A2	20050602		EP04012775	20041111	C07D
WO 2005049560 A2	20050602		IN04000301	20040928	C07D
WO 2005049561 A2	20050602		US04037374	20041110	C07D
WO 2005049562 A2	20050602		US04038373	20041117	C07D
WO 2005049563 A2	20050602		US04038863	20041118	C07D
WO 2005049564 A1	20050602		US04037955	20041112	C07D 207/12
WO 2005049565 A1	20050602		US04037778	20041112	C07D 207/40
WO 2005049566 A1	20050602		US04038335	20041116	C07D 209/48
WO 2005049567 A1	20050602		IN03000367	20031124	C07D 209/52
WO 2005049568 A1	20050602		IN03000369	20031124	C07D 209/52
WO 2005049569 A1	20050602		EP04012644	20041109	C07D 209/54
WO 2005049570 A1	20050602		DE04002523	20041116	C07D 211/02
WO 2005049571 A1	20050602		IN04000324	20041019	C07D 211/90
WO 2005049572 A1	20050602		EP04012199	20041028	C07D 213/38
WO 2005049573 A1	20050602		EP04012217	20041028	C07D 213/38
WO 2005049574 A1	20050602		IB04003668	20041108	C07D 213/74
WO 2005049575 A1	20050602		FR04002910	20041115	C07D 215/18
WO 2005049576 A1	20050602		EP04013075	20041117	C07D 217/14
WO 2005049577 A1	20050602		EP04013072	20041117	C07D 217/22
WO 2005049578 A1	20050602		EP04012965	20041115	C07D 231/14
WO 2005049579 A2	20050602		US04037364	20041110	C07D 231/56
WO 2005049580 A1	20050602		US04037688	20041110	C07D 233/40
WO 2005049581 A1	20050602		EP04012604	20041108	C07D 237/22
WO 2005049582 A1	20050602		US04037505	20041108	C07D 239/22
WO 2005049583 A1	20050602		IB04003702	20041110	C07D 241/08
WO 2005049584 A1	20050602		EP04012851	20041109	C07D 241/46
WO 2005049585 A1	20050602		EP04012497	20041104	C07D 245/02
WO 2005049586 A1	20050602		HR04000029	20040924	C07D 257/04
WO 2005049587 A1	20050602		IB04003733	20041115	C07D 257/04
WO 2005049588 A1	20050602		IB04003809	20041122	C07D 257/04
WO 2005049589 A2	20050602		IN04000319	20041014	C07D 265/00
WO 2005049590 A2	20050602		US04037965	20041112	C07D 275/00
WO 2005049591 A1	20050602		US04038662	20041118	C07D 277/14
WO 2005049592 A1	20050602		IN03000366	20031124	C07D 291/04
WO 2005049593 A2	20050602		US04036770	20041103	C07D 295/14
WO 2005049594 A1	20050602		US04037911	20041112	C07D 295/14
WO 2005049595 A1	20050602		EP04052626	20041022	C07D 307/87
WO 2005049596 A1	20050602		IN03000363	20031120	C07D 307/87
WO 2005049597 A1	20050602		JP04017231	20041119	C07D 307/89
WO 2005049598 A1	20050602		FR04002927	20041116	C07D 307/91
WO 2005049599 A1	20050602		JP04017513	20041118	C07D 309/32
WO 2005049600 A1	20050602		EP04012772	20041110	C07D 401/04
WO 2005049601 A1	20050602		GB04004809	20041112	C07D 401/04

1			2		3
WO 2005049602 A1	20050602		IB04003666	20041105	C07D 401/04
WO 2005049603 A1	20050602		EP04012076	20041026	C07D 401/12
WO 2005049604 A2	20050602		US04028809	20040924	C07D 401/12
WO 2005049605 A1	20050602		IB04003645	20041105	C07D 403/04
WO 2005049606 A1	20050602		EP04012197	20041028	C07D 403/12
WO 2005049607 A1	20050602		CA04002003	20041122	C07D 403/14
WO 2005049608 A1	20050602		IB04003707	20041110	C07D 405/14
WO 2005049609 A1	20050602		CA04001986	20041118	C07D 413/06
WO 2005049610 A1	20050602		EP04012149	20041027	C07D 417/12
WO 2005049611 A1	20050602		SE04001659	20041115	C07D 453/02
WO 2005049612 A1	20050602		SE04001660	20041115	C07D 453/02
WO 2005049613 A1	20050602		GB04004816	20041112	C07D 471/04
WO 2005049614 A2	20050602		US04038313	20041117	C07D 475/04
WO 2005049615 A1	20050602		IB04003673	20041108	C07D 487/04
WO 2005049616 A1	20050602		IB04003747	20041112	C07D 487/04
WO 2005049617 A1	20050602		IB04003791	20041119	C07D 487/04
WO 2005049618 A1	20050602		EP04012655	20041109	C07D 491/04
WO 2005049619 A1	20050602		FR04002874	20041109	C07D 491/10
WO 2005049620 A1	20050602		SE04001658	20041115	C07D 491/10
WO 2005049621 A1	20050602		US04038325	20041115	C07D 491/18
WO 2005049622 A1	20050602		JP04017518	20041118	C07D 495/04
WO 2005049623 A1	20050602		HR04000050	20041119	C07D 498/04
WO 2005049624 A1	20050602		EP04012590	20041106	C07F 7/08
WO 2005049625 A1	20050602		CA04001990	20041119	C07F 7/18
WO 2005049626 A1	20050602		FR04002835	20041104	C07F 7/28
WO 2005049627 A1	20050602		AU04001602	20041118	C07F 9/09
WO 2005049628 A1	20050602		EP04011940	20041022	C07F 9/535
WO 2005049629 A1	20050602		EP04012279	20041029	C07F 9/6568
WO 2005049630 A2	20050602		US04038545	20041117	C07H
WO 2005049631 A1	20050602		NZ04000293	20041118	C07H 15/04
WO 2005049632 A1	20050602		US04038777	20041118	C07H 17/00
WO 2005049633 A1	20050602		EP04011990	20041023	C07H 19/04
WO 2005049634 A1	20050602		EP04012496	20041104	C07J 13/00
WO 2005049635 A2	20050602		DE04002503	20041112	C07K
WO 2005049636 A2	20050602		JP04017275	20041119	C07K
WO 2005049637 A2	20050602		US04036518	20041101	C07K
WO 2005049638 A2	20050602		US04037800	20041112	C07K
WO 2005049639 A2	20050602		US04037819	20041112	C07K
WO 2005049640 A2	20050602		US04038489	20041112	C07K
WO 2005049641 A2	20050602		DK04000803	20041119	C07K 14/19
WO 2005049642 A2	20050602		IB04003578	20040923	C07K 14/195
WO 2005049643 A1	20050602		JP04016297	20041104	C07K 14/195
WO 2005049644 A2	20050602		FR04050564	20041104	C07K 14/21
WO 2005049645 A1	20050602		EP04012849	20041111	C07K 14/415
WO 2005049646 A2	20050602		EP04053030	20041119	C07K 14/415
WO 2005049647 A2	20050602		EP04012548	20041105	C07K 14/435
WO 2005049648 A2	20050602		US04021755	20040708	C07K 14/47
WO 2005049649 A1	20050602		EP04052807	20041104	C07K 14/715
WO 2005049650 A1	20050602		JP04001614	20040216	C07K 14/79
WO 2005049651 A2	20050602		GB04004788	20041115	C07K 14/82
WO 2005049652 A2	20050602		US04038488	20041117	C07K 16/00
WO 2005049653 A1	20050602		US04022786	20040714	C07K 16/02
WO 2005049654 A1	20050602		JP04017651	20041119	C07K 16/18
WO 2005049655 A1	20050602		EP04013043	20041117	C07K 16/28
WO 2005049656 A2	20050602		US04038332	20041116	C08C
WO 2005049657 A2	20050602		EP04012963	20041116	C08F
WO 2005049658 A2	20050602		US04039563	20041123	C08F
WO 2005049659 A1	20050602		KR04002127	20040824	C08F 4/643

1			2		3
WO 2005049660	A1	20050602	US04036259	20041029	C08F 6/02
WO 2005049661	A1	20050602	JP04017262	20041119	C08F 8/00
WO 2005049662	A1	20050602	US04038438	20041116	C08F 8/42
WO 2005049663	A2	20050602	US03014565	20030508	C08F 10/00
WO 2005049664	A1	20050602	EP04012108	20041027	C08F 10/02
WO 2005049665	A1	20050602	EP04012745	20041105	C08F 10/02
WO 2005049666	A1	20050602	EP04010301	20040915	C08F 20/14
WO 2005049667	A1	20050602	JP04017511	20041118	C08F 20/24
WO 2005049668	A1	20050602	JP04016944	20041115	C08F 32/00
WO 2005049669	A1	20050602	EP04012597	20041106	C08F 110/02
WO 2005049670	A1	20050602	US04037833	20041112	C08F 210/06
WO 2005049671	A1	20050602	US04037834	20041112	C08F 210/06
WO 2005049672	A1	20050602	US04037875	20041112	C08F 210/06
WO 2005049673	A1	20050602	US04034177	20041015	C08F 210/16
WO 2005049674	A1	20050602	EP04012967	20041116	C08F 220/00
WO 2005049675	A1	20050602	US04038458	20041116	C08F 220/24
WO 2005049676	A1	20050602	EP04013020	20041117	C08F 220/26
WO 2005049677	A1	20050602	EP04012962	20041116	C08F 232/00
WO 2005049678	A2	20050602	US04037474	20041110	C08F 293/00
WO 2005049679	A2	20050602	NL04000807	20041118	C08G
WO 2005049680	A2	20050602	US04037885	20041112	C08G
WO 2005049681	A2	20050602	US04038517	20041117	C08G
WO 2005049682	A1	20050602	EP04052869	20041108	C08G 12/32
WO 2005049683	A1	20050602	EP04012975	20041116	C08G 18/08
WO 2005049684	A1	20050602	EP04012951	20041116	C08G 18/28
WO 2005049685	A1	20050602	JP04004776	20040401	C08G 18/44
WO 2005049686	A1	20050602	CN04001311	20041118	C08G 18/65
WO 2005049687	A1	20050602	JP04015953	20041021	C08G 18/67
WO 2005049688	A1	20050602	JP04017090	20041117	C08G 61/00
WO 2005049689	A2	20050602	US04036076	20041025	C08G 61/00
WO 2005049690	A1	20050602	JP04017433	20041117	C08G 63/189
WO 2005049691	A1	20050602	JP04017245	20041119	C08G 63/88
WO 2005049692	A1	20050602	JP04017247	20041119	C08G 63/88
WO 2005049693	A1	20050602	EP04013018	20041117	C08G 69/16
WO 2005049694	A1	20050602	US04038686	20041117	C08G 69/48
WO 2005049695	A1	20050602	EP04052565	20041018	C08G 73/00
WO 2005049696	A1	20050602	US04037805	20041112	C08G 75/00
WO 2005049697	A2	20050602	EP04013137	20041118	C08G 77/04
WO 2005049698	A1	20050602	JP04016940	20041115	C08J 3/12
WO 2005049699	A2	20050602	EP04013035	20041117	C08J 5/00
WO 2005049700	A1	20050602	EP04011116	20041005	C08J 5/18
WO 2005049701	A1	20050602	JP04017087	20041117	C08J 5/18
WO 2005049702	A1	20050602	JP04017253	20041119	C08J 5/18
WO 2005049703	A1	20050602	EP04012466	20041104	C08J 7/02
WO 2005049704	A1	20050602	KR04001304	20040601	C08J 7/04
WO 2005049705	A1	20050602	EP04052668	20041026	C08J 9/00
WO 2005049706	A1	20050602	JP04016468	20041029	C08J 9/04
WO 2005049707	A1	20050602	FI04050166	20041118	C08J 9/26
WO 2005049708	A1	20050602	EP04012846	20041112	C08J 9/28
WO 2005049709	A1	20050602	RU04000173	20040519	C08J 11/10
WO 2005049710	A1	20050602	JP04017107	20041111	C08J 11/16
WO 2005049711	A2	20050602	US04037395	20041110	C08K
WO 2005049712	A1	20050602	US04038042	20041112	C08K 3/00
WO 2005049713	A1	20050602	EP04012979	20041116	C08K 3/08
WO 2005049714	A2	20050602	US04037931	20041112	C08K 3/08
WO 2005049715	A2	20050602	EP04052645	20041025	C08K 5/00
WO 2005049716	A1	20050602	IN03000365	20031121	C08K 5/00
WO 2005049717	A2	20050602	US04037630	20041112	C08K 5/00

1			2		3
WO 2005049718	A1	20050602	US04036258	20041029	C08K 5/098
WO 2005049719	A2	20050602	US04037544	20041110	C08K 5/101
WO 2005049720	A1	20050602	US04038185	20041115	C08K 5/34
WO 2005049721	A1	20050602	US04038196	20041115	C08K 5/34
WO 2005049722	A1	20050602	KR04001237	20040525	C08K 5/523
WO 2005049723	A2	20050602	US04037847	20041112	C08L
WO 2005049724	A1	20050602	EP04012237	20041029	C08L 7/00
WO 2005049725	A1	20050602	JP04017147	20041118	C08L 21/02
WO 2005049727	A1	20050602	KR04002892	20041109	C08L 51/04
WO 2005049728	A1	20050602	JP04015698	20041022	C08L 59/00
WO 2005049729	A1	20050602	EP04012901	20041113	C08L 67/02
WO 2005049730	A1	20050602	JP04017194	20041118	C08L 71/02
WO 2005049731	A1	20050602	JP04017056	20041117	C08L 75/04
WO 2005049732	A1	20050602	KR04002609	20041013	C08L 81/02
WO 2005049733	A2	20050602	FR04050577	20041110	C08L 83/16
WO 2005049734	A1	20050602	EP04052920	20041108	C08L 101/10
WO 2005049735	A2	20050602	US04038492	20041112	C09B
WO 2005049736	A1	20050602	JP04016830	20041112	C09B 23/00
WO 2005049737	A1	20050602	EP04012788	20041111	C09B 67/22
WO 2005049738	A1	20050602	EP04012789	20041111	C09B 67/22
WO 2005049739	A2	20050602	EP04013173	20041119	C09C 1/62
WO 2005049740	A1	20050602	EP04012467	20041104	C09D 11/00
WO 2005049741	A1	20050602	IB04052448	20041116	C09D 11/00
WO 2005049742	A1	20050602	JP04017298	20041119	C09D 11/00
WO 2005049743	A1	20050602	JP04017300	20041119	C09D 11/00
WO 2005049744	A1	20050602	US04037595	20041110	C09D 11/00
WO 2005049745	A1	20050602	GB04004805	20041112	C09D 11/02
WO 2005049746	A1	20050602	JP04017086	20041117	C09D 127/12
WO 2005049747	A1	20050602	JP04016408	20041105	C09D 133/26
WO 2005049748	A1	20050602	US04038422	20041115	C09D 175/14
WO 2005049749	A1	20050602	US03033376	20031020	C09G 1/18
WO 2005049750	A2	20050602	US04039585	20041123	C09J
WO 2005049751	A1	20050602	AT04000407	20041118	C09J 5/00
WO 2005049752	A1	20050602	KR03002781	20031219	C09J 7/02
WO 2005049753	A1	20050602	US04037909	20041111	C09J 7/02
WO 2005049754	A1	20050602	US04037657	20041110	C09J 123/08
WO 2005049755	A1	20050602	RU03000517	20031124	C09J 175/04
WO 2005049756	A1	20050602	RU03000518	20031124	C09J 175/16
WO 2005049757	A1	20050602	AU04001622	20041122	C09K 3/18
WO 2005049758	A2	20050602	US04037384	20041110	C09K 5/00
WO 2005049759	A1	20050602	US04038036	20041112	C09K 5/04
WO 2005049760	A1	20050602	US04038037	20041112	C09K 5/04
WO 2005049761	A1	20050602	US04038041	20041112	C09K 5/04
WO 2005049762	A1	20050602	IB04052328	20041108	C09K 11/06
WO 2005049763	A1	20050602	JP04017431	20041117	C09K 11/08
WO 2005049764	A1	20050602	KR04003025	20041122	C09K 19/32
WO 2005049765	A1	20050602	IB04052471	20041118	C10G 2/00
WO 2005049766	A1	20050602	FR04002885	20041109	C10G 45/58
WO 2005049767	A2	20050602	US04038577	20041115	C10J
WO 2005049768	A1	20050602	EP04012256	20041029	C10J 3/84
WO 2005049769	A1	20050602	EP04012257	20041029	C10J 3/84
WO 2005049770	A1	20050602	RU04000216	20040604	C10L 1/18
WO 2005049771	A1	20050602	US04037126	20041105	C10M 169/02
WO 2005049772	A1	20050602	EP04013115	20041118	C11B 3/10
WO 2005049773	A1	20050602	JP04017103	20041117	C11B 9/00
WO 2005049774	A1	20050602	JP04017650	20041119	C11D 1/04
WO 2005049775	A1	20050602	US04037629	20041112	C11D 1/72
WO 2005049776	A1	20050602	US04037628	20041112	C11D 1/83

1			2		3
WO 2005049777	A1	20050602	EP04013086	20041118	C11D 3/18
WO 2005049778	A1	20050602	EP04011680	20041015	C11D 3/39
WO 2005049779	A1	20050602	EP04012254	20041029	C11D 3/395
WO 2005049780	A1	20050602	US04038035	20041112	C11D 3/395
WO 2005049781	A1	20050602	EP04052766	20041103	C11D 3/42
WO 2005049782	A1	20050602	EP04012250	20041028	C11D 9/02
WO 2005049783	A1	20050602	GB04004798	20041115	C11D 10/04
WO 2005049784	A1	20050602	EP04013083	20041118	C12M 1/00
WO 2005049785	A1	20050602	EP04013082	20041118	C12M 1/04
WO 2005049786	A2	20050602	EP04012273	20041029	C12N
WO 2005049787	A2	20050602	IL04001079	20041124	C12N
WO 2005049788	A2	20050602	US04001375	20040120	C12N
WO 2005049789	A2	20050602	US04015810	20040518	C12N
WO 2005049790	A2	20050602	US04019046	20040614	C12N
WO 2005049791	A2	20050602	US04022460	20040714	C12N
WO 2005049792	A2	20050602	US04029735	20040909	C12N
WO 2005049793	A2	20050602	US04035643	20041027	C12N
WO 2005049794	A2	20050602	US04037255	20041108	C12N
WO 2005049795	A2	20050602	US04037478	20041110	C12N
WO 2005049796	A2	20050602	US04037587	20041113	C12N
WO 2005049797	A2	20050602	US04037799	20041112	C12N
WO 2005049798	A2	20050602	US04037850	20041112	C12N
WO 2005049799	A2	20050602	US04037892	20041112	C12N
WO 2005049800	A2	20050602	US04038050	20041115	C12N
WO 2005049801	A2	20050602	US04038081	20041112	C12N
WO 2005049802	A2	20050602	US04038197	20041115	C12N
WO 2005049803	A2	20050602	US04038432	20041116	C12N
WO 2005049804	A2	20050602	US04038506	20041117	C12N
WO 2005049805	A2	20050602	US04038571	20041112	C12N
WO 2005049806	A2	20050602	US04007412	20040311	C12N
WO 2005049807	A1	20050602	US04037936	20041112	C12N 1/16
WO 2005049808	A1	20050602	JP04017536	20041118	C12N 1/21
WO 2005049809	A1	20050602	US04037220	20041105	C12N 5/00
WO 2005049810	A1	20050602	US04038059	20041115	C12N 5/06
WO 2005049811	A1	20050602	US04038678	20041117	C12N 5/06
WO 2005049812	A1	20050602	AU04001593	20041119	C12N 5/08
WO 2005049813	A1	20050602	EP04012585	20041106	C12N 7/00
WO 2005049814	A2	20050602	NL04000805	20041118	C12N 7/00
WO 2005049815	A1	20050602	BE04000166	20041122	C12N 7/04
WO 2005049816	A2	20050602	EP04013156	20041119	C12N 9/00
WO 2005049817	A2	20050602	US04038199	20041115	C12N 9/00
WO 2005049818	A2	20050602	GB04004820	20041112	C12N 9/48
WO 2005049819	A1	20050602	JP04015803	20041025	C12N 15/00
WO 2005049820	A1	20050602	JP04017290	20041119	C12N 15/00
WO 2005049821	A1	20050602	JP04017182	20041118	C12N 15/09
WO 2005049822	A1	20050602	JP04017274	20041119	C12N 15/09
WO 2005049823	A1	20050602	JP04017279	20041119	C12N 15/09
WO 2005049824	A1	20050602	JP04017282	20041119	C12N 15/09
WO 2005049825	A1	20050602	JP04017646	20041119	C12N 15/09
WO 2005049826	A1	20050602	JP04017665	20041122	C12N 15/09
WO 2005049827	A2	20050602	US04037175	20041108	C12N 15/09
WO 2005049828	A1	20050602	EP04012739	20041110	C12N 15/11
WO 2005049829	A1	20050602	GB04002316	20040601	C12N 15/11
WO 2005049830	A1	20050602	JP04017648	20041119	C12N 15/11
WO 2005049831	A1	20050602	SG03000274	20031120	C12N 15/11
WO 2005049832	A2	20050602	US04038192	20041115	C12N 15/11
WO 2005049833	A1	20050602	JP04017239	20041119	C12N 15/12
WO 2005049834	A1	20050602	JP04017358	20041122	C12N 15/12

1			2		3
WO 2005049835	A1	20050602	AU04001633	20041124	C12N 15/29
WO 2005049836	A1	20050602	CA04002001	20041119	C12N 15/31
WO 2005049837	A1	20050602	CA04002004	20041122	C12N 15/31
WO 2005049838	A2	20050602	US04038202	20041115	C12N 15/52
WO 2005049839	A2	20050602	EP04012743	20041110	C12N 15/82
WO 2005049840	A2	20050602	EP04012773	20041110	C12N 15/82
WO 2005049841	A1	20050602	EP04013049	20041117	C12N 15/82
WO 2005049842	A2	20050602	EP04013122	20041117	C12N 15/82
WO 2005049843	A2	20050602	EP04053093	20041122	C12N 15/82
WO 2005049844	A2	20050602	GB04004839	20041117	C12N 15/869
WO 2005049845	A2	20050602	GB04004851	20041117	C12N 15/869
WO 2005049846	A2	20050602	GB04004908	20041117	C12N 15/869
WO 2005049847	A1	20050602	DK04000815	20041124	C12P 21/06
WO 2005049848	A2	20050602	US04037472	20041110	C12Q
WO 2005049849	A2	20050602	US04037932	20041112	C12Q
WO 2005049850	A2	20050602	US04038060	20041115	C12Q
WO 2005049851	A2	20050602	US04038092	20041115	C12Q
WO 2005049852	A2	20050602	US04038363	20041117	C12Q
WO 2005049853	A2	20050602	US04038631	20041108	C12Q
WO 2005049854	A1	20050602	JP04016422	20041105	C12Q 1/00
WO 2005049855	A1	20050602	JP04017519	20041118	C12Q 1/02
WO 2005049856	A2	20050602	GB04004836	20041117	C12Q 1/04
WO 2005049857	A1	20050602	JP04017195	20041118	C12Q 1/26
WO 2005049858	A1	20050602	JP04017196	20041118	C12Q 1/26
WO 2005049859	A1	20050602	EP03050844	20031117	C12Q 1/68
WO 2005049860	A2	20050602	EP04011961	20041022	C12Q 1/68
WO 2005049861	A2	20050602	EP04012740	20041110	C12Q 1/68
WO 2005049862	A2	20050602	EP04013220	20041118	C12Q 1/68
WO 2005049863	A2	20050602	FR04002892	20041110	C12Q 1/68
WO 2005049864	A1	20050602	JP04017542	20041118	C12Q 1/68
WO 2005049865	A2	20050602	JP04017655	20041119	C12Q 1/68
WO 2005049866	A2	20050602	US04037499	20041111	C12Q 1/68
WO 2005049867	A1	20050602	US04037789	20041112	C12Q 1/68
WO 2005049868	A1	20050602	US04038496	20041117	C12Q 1/68
WO 2005049869	A1	20050602	JP04017638	20041119	C13K 1/00
WO 2005049870	A1	20050602	EP04012850	20041112	C14C 1/06
WO 2005049871	A1	20050602	IB03005210	20031118	C14C 1/06
WO 2005049872	A1	20050602	CA04001903	20041029	C22B 3/10
WO 2005049873	A1	20050602	KR04002978	20041117	C22B 7/00
WO 2005049874	A1	20050602	CN04001291	20041112	C22B 9/05
WO 2005049875	A1	20050602	EP04012836	20041110	C22B 21/06
WO 2005049876	A2	20050602	US04034972	20041022	C22C
WO 2005049877	A2	20050602	EP04013233	20041122	C22F 1/00
WO 2005049878	A2	20050602	EP04012353	20041029	C22F 1/04
WO 2005049879	A2	20050602	US04037954	20041112	C23C
WO 2005049880	A2	20050602	US04038812	20041118	C23C
WO 2005049881	A1	20050602	JP04017023	20041116	C23C 14/24
WO 2005049882	A1	20050602	JP04015777	20041025	C23C 14/34
WO 2005049883	A1	20050602	JP04016839	20041112	C23C 14/56
WO 2005049884	A2	20050602	US04037064	20041105	C23C 16/30
WO 2005049885	A2	20050602	US04037172	20041108	C23C 16/455
WO 2005049886	A2	20050602	IB04003795	20041119	C23C 16/50
WO 2005049887	A2	20050602	US04037096	20041105	C23C 18/14
WO 2005049888	A1	20050602	JP04017514	20041118	C23C 22/34
WO 2005049889	A1	20050602	EP04013009	20041117	C23C 22/63
WO 2005049890	A1	20050602	EP04012682	20041110	C23C 22/86
WO 2005049891	A1	20050602	RU03000519	20031124	C25B 1/18
WO 2005049892	A1	20050602	EP04013236	20041122	C25B 3/12

1			2		3
WO 2005049893	A1	20050602	US04037962	20041112	C25B 9/00
WO 2005049894	A2	20050602	EP04012354	20041029	C25B 9/20
WO 2005049895	A1	20050602	JP04016728	20041111	C25D 3/38
WO 2005049896	A1	20050602	JP04005677	20040421	C25D 11/04
WO 2005049897	A1	20050602	JP04015046	20041013	C30B 29/30
WO 2005049898	A1	20050602	JP04017434	20041117	C30B 29/38
WO 2005049899	A1	20050602	GB04004797	20041112	D01B 7/00
WO 2005049901	A1	20050602	CH04000626	20041015	D01H 5/72
WO 2005049902	A1	20050602	US03033696	20031021	D02G 3/22
WO 2005049903	A2	20050602	US04021680	20040701	D03D
WO 2005049904	A1	20050602	EP04011219	20041007	D03D 3/02
WO 2005049905	A1	20050602	FI04000702	20041119	D03D 15/00
WO 2005049906	A1	20050602	FR04002926	20041116	D04H 13/02
WO 2005049907	A1	20050602	JP04017013	20041116	D05B 35/06
WO 2005049908	A2	20050602	IN04000318	20041012	D06B
WO 2005049909	A1	20050602	IB04052465	20041117	D06F 37/02
WO 2005049910	A1	20050602	IB04052483	20041119	D06F 39/12
WO 2005049911	A1	20050602	DK04000793	20041118	D06F 67/04
WO 2005049912	A1	20050602	EP04053034	20041122	D06F 75/38
WO 2005049913	A1	20050602	EP04012827	20041112	D06N 7/00
WO 2005049914	A1	20050602	EP04052897	20041110	D06P 1/642
WO 2005049915	A1	20050602	JP04017174	20041118	D06P 5/02
WO 2005049916	A2	20050602	US04037823	20041112	D21F
WO 2005049917	A1	20050602	US04038045	20041115	D21F 3/02
WO 2005049918	A1	20050602	FI04050163	20041112	D21F 7/00
WO 2005049919	A1	20050602	FI04050167	20041118	D21F 7/00
WO 2005049920	A1	20050602	EP04011991	20041023	D21H 19/58
WO 2005049921	A1	20050602	EP04052998	20041117	E01B 25/30
WO 2005049922	A1	20050602	EP04012781	20041111	E01C 3/04
WO 2005049923	A1	20050602	FR04002880	20041109	E01D 19/16
WO 2005049924	A1	20050602	KR04003022	20041122	E01F 8/00
WO 2005049925	A1	20050602	AU04001600	20041118	E01F 13/06
WO 2005049926	A1	20050602	SE04001696	20041118	E01H 1/08
WO 2005049927	A1	20050602	JP04013348	20040914	E02F 9/20
WO 2005049928	A1	20050602	JP04006004	20040426	E03D 3/02
WO 2005049929	A1	20050602	JP04017238	20041119	E03F 5/16
WO 2005049930	A1	20050602	NZ04000300	20041124	E04B 1/68
WO 2005049931	A1	20050602	DE04002088	20040917	E04B 2/74
WO 2005049932	A1	20050602	DK04000800	20041119	E04B 9/00
WO 2005049933	A1	20050602	DK04000813	20041124	E04C 2/34
WO 2005049934	A1	20050602	FR04050600	20041118	E04C 5/06
WO 2005049935	A2	20050602	EP04013026	20041117	E04F 13/08
WO 2005049936	A1	20050602	JP04017005	20041116	E04F 13/08
WO 2005049937	A1	20050602	EP04013024	20041117	E04F 15/02
WO 2005049938	A1	20050602	EP04010456	20040917	E04F 19/06
WO 2005049939	A1	20050602	AU04001581	20041116	E04F 21/165
WO 2005049940	A1	20050602	JP04017289	20041119	E04F 21/24
WO 2005049941	A1	20050602	EP04013128	20041118	E04G 21/08
WO 2005049942	A1	20050602	EP04012022	20041025	E04H 9/02
WO 2005049943	A1	20050602	AU04001640	20041124	E04H 17/00
WO 2005049944	A2	20050602	US04036661	20041104	E05B
WO 2005049945	A1	20050602	SE04001683	20041117	E05B 9/08
WO 2005049946	A2	20050602	US04038388	20041112	E05C 1/16
WO 2005049947	A1	20050602	CA04002008	20041122	E05F 11/12
WO 2005049948	A1	20050602	DE04002499	20041112	E05F 15/12
WO 2005049949	A1	20050602	ES04000512	20041117	E06B 1/34
WO 2005049950	A1	20050602	AU04001621	20041122	E06B 7/08
WO 2005049951	A1	20050602	DK04000806	20041120	E06B 7/14

1			2		3
WO 2005049952 A2	20050602		EP04013088	20041118	E06B 9/02
WO 2005049953 A1	20050602		IT04000099	20040302	E06B 9/78
WO 2005049954 A2	20050602		US04037957	20041112	E21B
WO 2005049955 A2	20050602		US04038501	20041117	E21B
WO 2005049956 A2	20050602		US04038586	20041117	E21B
WO 2005049957 A2	20050602		US04038791	20041118	E21B
WO 2005049958 A1	20050602		NO04000353	20041117	E21B 21/00
WO 2005049959 A1	20050602		GB04004840	20041117	E21B 21/10
WO 2005049960 A1	20050602		GB04004852	20041117	E21B 21/10
WO 2005049961 A1	20050602		NO04000357	20041122	E21B 33/12
WO 2005049962 A2	20050602		GB04004837	20041117	E21B 37/06
WO 2005049963 A1	20050602		RU03000507	20031119	E21B 43/16
WO 2005049964 A1	20050602		US04036616	20041103	E21B 43/30
WO 2005049965 A1	20050602		SE04001682	20041117	E21C 35/06
WO 2005049966 A1	20050602		CA04002009	20041122	E21D 1/03
WO 2005049967 A1	20050602		GB04004791	20041115	E21D 15/24
WO 2005049968 A1	20050602		FR04002929	20041117	F01B 17/02
WO 2005049969 A1	20050602		CA04001989	20041119	F01C 1/344
WO 2005049970 A1	20050602		JP04002664	20040303	F01D 5/18
WO 2005049971 A1	20050602		CA04001949	20041112	F01D 11/24
WO 2005049972 A1	20050602		CH04000697	20041119	F01D 25/00
WO 2005049973 A2	20050602		AT04000405	20041118	F01K
WO 2005049974 A2	20050602		IL04001056	20041117	F01K
WO 2005049975 A1	20050602		US04038513	20041117	F01K 25/08
WO 2005049976 A1	20050602		EP04011849	20041020	F01L 1/34
WO 2005049977 A1	20050602		EP04012578	20041106	F01L 3/00
WO 2005049978 A1	20050602		EP04012579	20041106	F01L 3/02
WO 2005049979 A1	20050602		EP04012448	20041104	F01L 3/20
WO 2005049980 A1	20050602		EP04012581	20041106	F01L 3/20
WO 2005049981 A1	20050602		EP04012653	20041109	F01L 3/20
WO 2005049982 A1	20050602		IT03000763	20031121	F01N 1/24
WO 2005049983 A1	20050602		JP04017265	20041119	F01N 3/04
WO 2005049984 A1	20050602		EP04010448	20040917	F01N 3/08
WO 2005049985 A1	20050602		FR04002514	20041005	F01N 3/08
WO 2005049986 A1	20050602		FR04002513	20041005	F01N 9/00
WO 2005049987 A1	20050602		EP04012132	20041027	F01P 3/08
WO 2005049988 A1	20050602		FR04002907	20041112	F02B 1/12
WO 2005049989 A1	20050602		EP04012253	20041028	F02B 37/00
WO 2005049990 A1	20050602		DE04002471	20041109	F02B 75/04
WO 2005049992 A1	20050602		JP04017055	20041117	F02D 29/02
WO 2005049993 A1	20050602		FR04002494	20041001	F02D 41/02
WO 2005049994 A1	20050602		FR04002502	20041004	F02D 41/02
WO 2005049995 A1	20050602		FR04002503	20041004	F02D 41/12
WO 2005049996 A1	20050602		US04038217	20041117	F02D 41/24
WO 2005049997 A1	20050602		US04028648	20040902	F02K 1/46
WO 2005049998 A1	20050602		DE04002430	20041103	F02K 9/52
WO 2005049999 A1	20050602		NL04000790	20041111	F02K 9/95
WO 2005050000 A1	20050602		DE04002040	20040914	F02M 21/02
WO 2005050001 A1	20050602		EP04052566	20041018	F02M 51/06
WO 2005050002 A1	20050602		DE04001982	20040907	F02M 59/46
WO 2005050003 A1	20050602		DE04002028	20040909	F02M 59/46
WO 2005050004 A1	20050602		EP04052747	20041102	F02M 61/14
WO 2005050005 A1	20050602		JP03014684	20031118	F02M 61/18
WO 2005050006 A1	20050602		JP04016831	20041112	F02N 3/02
WO 2005050007 A1	20050602		NO04000316	20041019	F03D 1/06
WO 2005050008 A1	20050602		DK03000799	20031120	F03D 11/00
WO 2005050009 A1	20050602		CN04001287	20041112	F03G 7/00
WO 2005050010 A1	20050602		FR04050586	20041115	F03G 7/06

1			2		3
WO 2005050011	A1	20050602	JP03015361	20031201	F03G 7/10
WO 2005050012	A2	20050602	US04037431	20041110	F04B
WO 2005050013	A2	20050602	US04038659	20041118	F04B
WO 2005050014	A1	20050602	JP04016531	20041108	F04B 9/00
WO 2005050015	A1	20050602	DE04002543	20041118	F04B 23/06
WO 2005050016	A1	20050602	EP04011113	20041005	F04B 27/18
WO 2005050017	A1	20050602	JP04017016	20041116	F04B 37/08
WO 2005050018	A1	20050602	JP04017052	20041117	F04B 37/08
WO 2005050019	A1	20050602	EP04012839	20041112	F04B 39/02
WO 2005050020	A1	20050602	EP04052479	20041008	F04B 49/02
WO 2005050021	A1	20050602	EP04012529	20041105	F04B 49/06
WO 2005050022	A1	20050602	US04038130	20041115	F04B 53/12
WO 2005050023	A1	20050602	JP04017436	20041117	F04C 29/02
WO 2005050024	A1	20050602	US04036189	20041101	F04D 7/04
WO 2005050025	A1	20050602	EP04010728	20040924	F04D 29/42
WO 2005050026	A1	20050602	CA04001926	20041118	F04D 29/66
WO 2005050027	A1	20050602	CA04001928	20041118	F04D 29/66
WO 2005050028	A1	20050602	RU04000238	20040712	F04F 5/54
WO 2005050029	A1	20050602	RU04000239	20040622	F04F 5/54
WO 2005050030	A1	20050602	US04037964	20041112	F15B 15/26
WO 2005050031	A2	20050602	US04037386	20041110	F16B
WO 2005050032	A1	20050602	FR04002918	20041116	F16B 7/00
WO 2005050033	A1	20050602	FR03003170	20031024	F16B 7/04
WO 2005050034	A1	20050602	EP04012991	20041116	F16B 37/06
WO 2005050035	A1	20050602	US04037399	20041110	F16B 37/06
WO 2005050036	A1	20050602	GB04004867	20041118	F16B 37/12
WO 2005050037	A1	20050602	ES04000508	20041116	F16C 11/06
WO 2005050038	A1	20050602	JP04016977	20041116	F16C 23/08
WO 2005050039	A1	20050602	FR04002516	20041006	F16C 25/08
WO 2005050040	A1	20050602	JP04017633	20041119	F16C 29/08
WO 2005050041	A2	20050602	IL04000964	20041024	F16D
WO 2005050042	A1	20050602	JP04017186	20041118	F16D 3/04
WO 2005050043	A1	20050602	JP04010737	20040728	F16D 3/20
WO 2005050044	A1	20050602	EP04011010	20041002	F16D 3/223
WO 2005050045	A1	20050602	IT03000752	20031119	F16D 7/08
WO 2005050046	A1	20050602	EP04012700	20041110	F16D 33/02
WO 2005050047	A1	20050602	EP04012701	20041110	F16D 33/02
WO 2005050048	A1	20050602	EP04012698	20041110	F16D 33/04
WO 2005050049	A2	20050602	EP04013182	20041119	F16D 48/12
WO 2005050050	A1	20050602	IT03000766	20031124	F16D 65/14
WO 2005050051	A1	20050602	FI04000709	20041123	F16D 65/46
WO 2005050052	A1	20050602	EP04010798	20040925	F16D 65/853
WO 2005050053	A1	20050602	FR04002867	20041108	F16F 3/087
WO 2005050054	A1	20050602	CA04001942	20041110	F16F 15/023
WO 2005050055	A1	20050602	JP04017032	20041110	F16G 5/18
WO 2005050056	A2	20050602	EP04012043	20041026	F16H
WO 2005050057	A1	20050602	US04038673	20041118	F16H 1/12
WO 2005050058	A1	20050602	IB04003935	20041119	F16H 1/28
WO 2005050059	A1	20050602	IB04003949	20041119	F16H 1/28
WO 2005050060	A1	20050602	FR04002935	20041118	F16H 3/00
WO 2005050061	A1	20050602	EP04010883	20040929	F16H 3/54
WO 2005050062	A1	20050602	EP04012202	20041028	F16H 25/20
WO 2005050063	A1	20050602	EP04012639	20041109	F16H 25/22
WO 2005050064	A1	20050602	IB04003772	20041118	F16H 29/16
WO 2005050065	A1	20050602	EP04011028	20041002	F16H 48/22
WO 2005050066	A1	20050602	EP04010885	20040929	F16H 57/04
WO 2005050067	A2	20050602	IB04004244	20041119	F16J
WO 2005050068	A1	20050602	US04037939	20041112	F16J 9/00

1			2		3	
WO	2005050069 A1	20050602	JP04017085	20041117	F16J	15/12
WO	2005050070 A2	20050602	US04036584	20041103	F16K	
WO	2005050071 A2	20050602	US04038519	20041117	F16K	
WO	2005050072 A1	20050602	EP04013041	20041117	F16K	17/04
WO	2005050073 A1	20050602	JP04016569	20041109	F16K	31/02
WO	2005050074 A1	20050602	KR04002955	20041115	F16K	31/04
WO	2005050075 A1	20050602	JP04015431	20041019	F16K	31/06
WO	2005050076 A1	20050602	KR04000504	20040311	F16K	35/00
WO	2005050077 A1	20050602	EP03012893	20031118	F16K	37/00
WO	2005050078 A2	20050602	EP04013174	20041119	F16L	
WO	2005050079 A1	20050602	AU04001611	20041119	F16L	9/08
WO	2005050080 A1	20050602	AT04000406	20041118	F16L	9/14
WO	2005050081 A1	20050602	AU04001612	20041119	F16L	21/03
WO	2005050083 A1	20050602	EP04013051	20041116	F16L	59/14
WO	2005050084 A1	20050602	JP04016514	20041108	F21L	4/00
WO	2005050085 A1	20050602	JP04016873	20041112	F21S	2/00
WO	2005050086 A1	20050602	KR04002947	20041115	F21S	8/10
WO	2005050087 A1	20050602	EP04013127	20041118	F21V	5/00
WO	2005050088 A1	20050602	ES04000516	20041118	F21V	33/00
WO	2005050089 A1	20050602	EP04012102	20041026	F22B	37/14
WO	2005050090 A1	20050602	IB04004090	20041118	F23D	1/00
WO	2005050091 A1	20050602	EP03051115	20031230	F23G	7/06
WO	2005050092 A2	20050602	US04037490	20041110	F23N	
WO	2005050093 A1	20050602	US04037974	20041112	F24C	15/32
WO	2005050094 A1	20050602	CN04001307	20041116	F24D	3/00
WO	2005050095 A2	20050602	US04038058	20041115	F24F	
WO	2005050096 A1	20050602	KR04002156	20040827	F24F	1/00
WO	2005050097 A1	20050602	KR04002170	20040830	F24F	1/00
WO	2005050098 A1	20050602	KR03002490	20031119	F24F	11/02
WO	2005050099 A1	20050602	KR03002649	20031204	F24F	12/00
WO	2005050100 A2	20050602	GB04004835	20041115	F24H	1/00
WO	2005050101 A2	20050602	EP04013036	20041117	F24H	3/04
WO	2005050102 A2	20050602	IL04001061	20041118	F24J	
WO	2005050103 A1	20050602	IN04000359	20041119	F24J	2/08
WO	2005050104 A1	20050602	JP04000122	20040109	F25B	1/00
WO	2005050105 A1	20050602	IB04052464	20041117	F25B	9/14
WO	2005050106 A1	20050602	ES03000590	20031121	F25B	15/00
WO	2005050107 A2	20050602	US04037551	20041110	F25D	
WO	2005050108 A1	20050602	EP04013059	20041117	F25D	23/06
WO	2005050109 A1	20050602	JP04016921	20041109	F25J	1/00
WO	2005050110 A1	20050602	NZ04000295	20041119	F26B	3/347
WO	2005050111 A2	20050602	NL04000800	20041115	F26B	13/18
WO	2005050112 A2	20050602	EP04013102	20041118	F27B	9/16
WO	2005050113 A1	20050602	EP04012980	20041116	F27B	9/26
WO	2005050114 A1	20050602	JP04016991	20041116	F27D	17/00
WO	2005050115 A1	20050602	EP04010329	20040915	F28D	1/053
WO	2005050116 A1	20050602	US04037903	20041112	F28D	5/00
WO	2005050117 A1	20050602	CA04001969	20041115	F28D	7/00
WO	2005050118 A1	20050602	EP04012714	20041110	F28D	7/16
WO	2005050119 A2	20050602	EP04012728	20041110	F28F	
WO	2005050120 A1	20050602	EP04012720	20041110	F28F	27/02
WO	2005050121 A1	20050602	EP04011181	20041006	F28G	3/00
WO	2005050122 A1	20050602	EP04012727	20041110	F41A	17/36
WO	2005050123 A1	20050602	EP04012440	20041103	F41A	17/38
WO	2005050124 A1	20050602	ES04000434	20041006	F41A	35/02
WO	2005050125 A1	20050602	AU04001590	20041118	F41G	1/40
WO	2005050126 A1	20050602	EP04052517	20041013	F41G	7/26
WO	2005050127 A1	20050602	EP04052419	20041004	F41H	5/04

1			2		3
WO 2005050128 A1	20050602		KR04002970	20041116	G01B 7/02
WO 2005050129 A2	20050602		IB04003765	20041115	G01B 9/00
WO 2005050130 A1	20050602		NO04000347	20041112	G01B 11/14
WO 2005050131 A1	20050602		JP04016766	20041111	G01B 11/24
WO 2005050132 A1	20050602		JP04017078	20041117	G01B 11/30
WO 2005050133 A1	20050602		EP04011839	20041020	G01B 21/04
WO 2005050134 A1	20050602		GB04004830	20041115	G01B 21/04
WO 2005050135 A1	20050602		EP04052862	20041108	G01C 21/00
WO 2005050136 A1	20050602		EP04052590	20041020	G01C 21/34
WO 2005050137 A2	20050602		US04038311	20041117	G01D
WO 2005050138 A1	20050602		EP04013046	20041117	G01D 3/036
WO 2005050139 A2	20050602		US04037297	20041108	G01D 5/00
WO 2005050140 A1	20050602		IB04052410	20041112	G01D 5/244
WO 2005050141 A1	20050602		JP04012067	20040823	G01D 5/36
WO 2005050142 A2	20050602		US04038397	20041112	G01F 1/00
WO 2005050143 A1	20050602		JP03014789	20031120	G01F 1/68
WO 2005050144 A1	20050602		EP04012479	20041104	G01F 1/84
WO 2005050145 A1	20050602		US03033531	20031022	G01F 1/84
WO 2005050146 A1	20050602		EP04012233	20041029	G01F 9/00
WO 2005050147 A2	20050602		GB04004818	20041115	G01F 13/00
WO 2005050148 A2	20050602		US04037517	20041109	G01J
WO 2005050149 A2	20050602		EP04013135	20041118	G01J 3/20
WO 2005050150 A1	20050602		EP04012452	20041104	G01J 3/52
WO 2005050151 A1	20050602		US03033711	20031023	G01K 7/13
WO 2005050152 A1	20050602		EP04012169	20041028	G01K 13/00
WO 2005050153 A1	20050602		EP04012365	20041102	G01K 13/00
WO 2005050154 A1	20050602		EP04053007	20041118	G01L 5/00
WO 2005050155 A2	20050602		IB04003735	20041115	G01N
WO 2005050156 A2	20050602		IL04001064	20041118	G01N
WO 2005050157 A2	20050602		IL04001068	20041118	G01N
WO 2005050158 A2	20050602		US04032726	20041004	G01N
WO 2005050159 A2	20050602		US04034300	20041014	G01N
WO 2005050160 A2	20050602		US04034889	20041022	G01N
WO 2005050161 A2	20050602		US04037042	20041108	G01N
WO 2005050162 A2	20050602		US04037071	20041105	G01N
WO 2005050163 A2	20050602		US04003801	20040210	G01N
WO 2005050164 A2	20050602		US04038021	20041115	G01N
WO 2005050165 A2	20050602		US04038425	20041115	G01N
WO 2005050166 A2	20050602		US04038426	20041115	G01N
WO 2005050167 A2	20050602		US04038427	20041115	G01N
WO 2005050168 A2	20050602		US04038428	20041115	G01N
WO 2005050169 A2	20050602		US04038429	20041115	G01N
WO 2005050170 A2	20050602		US04038454	20041116	G01N
WO 2005050171 A2	20050602		US04038681	20041117	G01N
WO 2005050172 A2	20050602		US04041171	20041115	G01N
WO 2005050173 A1	20050602		EP04013023	20041117	G01N 1/00
WO 2005050174 A1	20050602		DE04001985	20040907	G01N 15/06
WO 2005050175 A1	20050602		EP04012569	20041105	G01N 15/14
WO 2005050176 A1	20050602		JP04016680	20041110	G01N 21/35
WO 2005050177 A1	20050602		JP04017361	20041122	G01N 21/35
WO 2005050178 A1	20050602		US04031348	20040924	G01N 21/35
WO 2005050179 A1	20050602		IL03000987	20031124	G01N 21/41
WO 2005050180 A1	20050602		US04038599	20041117	G01N 21/47
WO 2005050181 A1	20050602		FI03000887	20031119	G01N 21/55
WO 2005050182 A1	20050602		AU04001598	20041118	G01N 21/64
WO 2005050183 A2	20050602		EP04013084	20041118	G01N 21/85
WO 2005050184 A1	20050602		JP04017022	20041116	G01N 21/958
WO 2005050185 A2	20050602		EP04012650	20041109	G01N 27/00

1			2		3
WO	2005050186 A1	20050602	JP04004084	20040324	G01N 27/26
WO	2005050187 A1	20050602	EP04012300	20041029	G01N 27/447
WO	2005050188 A1	20050602	JP04017370	20041122	G01N 27/62
WO	2005050189 A1	20050602	DE04002591	20041119	G01N 29/22
WO	2005050190 A2	20050602	EP03050794	20031105	G01N 30/36
WO	2005050191 A1	20050602	JP04015826	20041026	G01N 30/88
WO	2005050192 A1	20050602	IL04001070	20041121	G01N 31/22
WO	2005050193 A1	20050602	US04036512	20041102	G01N 33/00
WO	2005050194 A1	20050602	IE04000161	20041116	G01N 33/36
WO	2005050195 A1	20050602	EP04012193	20041027	G01N 33/44
WO	2005050196 A1	20050602	CN04000939	20040812	G01N 33/48
WO	2005050197 A2	20050602	EP04012587	20041106	G01N 33/48
WO	2005050198 A2	20050602	US04037471	20041110	G01N 33/48
WO	2005050199 A1	20050602	EP04011806	20041019	G01N 33/50
WO	2005050200 A2	20050602	US04036651	20041104	G01N 33/50
WO	2005050201 A2	20050602	US04037263	20041109	G01N 33/50
WO	2005050202 A2	20050602	GB04004781	20041112	G01N 33/53
WO	2005050203 A2	20050602	GB04004795	20041115	G01N 33/53
WO	2005050204 A1	20050602	JP04001610	20040216	G01N 33/53
WO	2005050205 A1	20050602	JP04017124	20041111	G01N 33/53
WO	2005050206 A2	20050602	US04030711	20040917	G01N 33/53
WO	2005050207 A2	20050602	US04038416	20041115	G01N 33/53
WO	2005050208 A2	20050602	EP04012988	20041116	G01N 33/543
WO	2005050209 A1	20050602	SE04001697	20041119	G01N 33/543
WO	2005050210 A2	20050602	US04037575	20041112	G01N 33/543
WO	2005050211 A1	20050602	EP04011808	20041019	G01N 33/566
WO	2005050212 A1	20050602	EP04012588	20041106	G01N 33/566
WO	2005050213 A1	20050602	EP04013247	20041119	G01N 33/566
WO	2005050214 A2	20050602	EP04011958	20041022	G01N 33/569
WO	2005050215 A1	20050602	SE04001704	20041122	G01N 33/569
WO	2005050216 A1	20050602	US04023755	20040723	G01N 33/573
WO	2005050217 A1	20050602	EP04012776	20041111	G01N 33/574
WO	2005050218 A2	20050602	DE04002535	20041112	G01N 33/68
WO	2005050219 A1	20050602	EP04010889	20040929	G01N 33/68
WO	2005050220 A1	20050602	EP04011801	20041019	G01N 33/68
WO	2005050221 A1	20050602	EP04011802	20041019	G01N 33/68
WO	2005050222 A1	20050602	EP04013111	20041118	G01N 33/68
WO	2005050223 A2	20050602	US04038283	20041115	G01N 33/68
WO	2005050224 A2	20050602	US04038539	20041115	G01N 33/68
WO	2005050225 A2	20050602	EP04011805	20041019	G01N 33/74
WO	2005050226 A1	20050602	US04037821	20041112	G01N 37/00
WO	2005050227 A1	20050602	EP04052680	20041027	G01P 1/02
WO	2005050228 A2	20050602	US04037794	20041112	G01R
WO	2005050229 A1	20050602	EP04013257	20041123	G01R 27/18
WO	2005050230 A1	20050602	JP04016136	20041029	G01R 29/02
WO	2005050231 A1	20050602	JP04005664	20040428	G01R 31/3181
WO	2005050232 A1	20050602	US04037546	20041110	G01R 31/3185
WO	2005050233 A1	20050602	EP04010540	20040920	G01R 31/319
WO	2005050234 A1	20050602	JP04015400	20041019	G01R 31/36
WO	2005050235 A1	20050602	AU04001641	20041124	G01R 33/20
WO	2005050236 A1	20050602	EP04012969	20041116	G01R 33/34
WO	2005050237 A1	20050602	IB04052290	20041103	G01R 33/34
WO	2005050238 A1	20050602	IB04052454	20041117	G01R 33/385
WO	2005050239 A1	20050602	IB04052291	20041103	G01R 33/422
WO	2005050240 A2	20050602	IL04001050	20041116	G01S
WO	2005050241 A2	20050602	US04032105	20040930	G01S
WO	2005050242 A1	20050602	US04038117	20041115	G01S 1/00
WO	2005050243 A2	20050602	US04039087	20041119	G01S 1/00

1			2		3
WO 2005050244	A1	20050602	AU04001614	20041119	G01S 1/08
WO 2005050245	A2	20050602	US04023577	20040721	G01S 5/00
WO 2005050247	A1	20050602	JP04016989	20041116	G01S 5/14
WO 2005050248	A1	20050602	US04010746	20040407	G01S 11/08
WO 2005050249	A1	20050602	EP04010550	20040921	G01S 13/34
WO 2005050250	A1	20050602	JP04014636	20041005	G01S 13/42
WO 2005050251	A1	20050602	EP04010800	20040925	G01S 13/93
WO 2005050252	A1	20050602	IB04052466	20041117	G01S 15/89
WO 2005050253	A1	20050602	IB04052303	20041104	G01S 17/02
WO 2005050254	A1	20050602	IL04001039	20041112	G01S 17/88
WO 2005050255	A2	20050602	US04039592	20041124	G01T
WO 2005050256	A2	20050602	US04036990	20041105	G01V
WO 2005050257	A2	20050602	US04038706	20041118	G01V
WO 2005050258	A1	20050602	IB04052254	20041101	G01V 15/00
WO 2005050259	A1	20050602	FI04000691	20041117	G01W 1/08
WO 2005050260	A2	20050602	US04036649	20041103	G02B
WO 2005050261	A2	20050602	US04038152	20041112	G02B
WO 2005050262	A2	20050602	US04038162	20041112	G02B
WO 2005050263	A2	20050602	US04038589	20041117	G02B
WO 2005050264	A2	20050602	US04039384	20041118	G02B
WO 2005050265	A1	20050602	EP04011954	20041021	G02B 1/10
WO 2005050266	A1	20050602	EP04012255	20041029	G02B 1/11
WO 2005050267	A1	20050602	IB04052451	20041116	G02B 5/08
WO 2005050268	A1	20050602	JP04017304	20041119	G02B 5/20
WO 2005050269	A1	20050602	JP04015465	20041020	G02B 5/30
WO 2005050270	A1	20050602	US04037801	20041112	G02B 6/00
WO 2005050271	A1	20050602	JP04017230	20041119	G02B 6/10
WO 2005050272	A2	20050602	EP04012928	20041115	G02B 6/25
WO 2005050273	A1	20050602	JP04017065	20041117	G02B 6/26
WO 2005050274	A2	20050602	US04032057	20040929	G02B 6/26
WO 2005050275	A2	20050602	DE04002506	20041110	G02B 6/42
WO 2005050276	A1	20050602	EP04012389	20041103	G02B 6/44
WO 2005050277	A2	20050602	US04038303	20041117	G02B 6/44
WO 2005050278	A1	20050602	IB04003771	20041118	G02B 7/02
WO 2005050279	A1	20050602	US04034306	20041019	G02B 13/08
WO 2005050280	A1	20050602	EP04012495	20041104	G02B 21/06
WO 2005050281	A1	20050602	JP04016975	20041116	G02B 26/02
WO 2005050282	A1	20050602	JP04017283	20041119	G02B 26/06
WO 2005050283	A1	20050602	NL03000819	20031121	G02B 26/08
WO 2005050284	A1	20050602	US04037417	20041110	G02B 26/08
WO 2005050285	A1	20050602	CH04000703	20041122	G02B 27/42
WO 2005050286	A1	20050602	EP04012596	20041106	G02B 27/48
WO 2005050287	A2	20050602	US04038305	20041117	G02C
WO 2005050288	A1	20050602	AU04001588	20041117	G02C 5/14
WO 2005050289	A1	20050602	US04036099	20041029	G02C 7/02
WO 2005050290	A1	20050602	US04036305	20041029	G02C 7/02
WO 2005050291	A1	20050602	EP04012812	20041111	G02C 7/04
WO 2005050292	A1	20050602	JP03014955	20031121	G02C 7/04
WO 2005050293	A1	20050602	SG04000131	20040514	G02C 9/04
WO 2005050294	A2	20050602	US04038888	20041118	G02F
WO 2005050295	A1	20050602	JP04005099	20040408	G02F 1/133
WO 2005050296	A1	20050602	KR04003020	20041120	G02F 1/133
WO 2005050297	A1	20050602	IB04052460	20041117	G02F 1/1333
WO 2005050298	A1	20050602	KR03002617	20031201	G02F 1/1335
WO 2005050299	A1	20050602	JP04017538	20041118	G02F 1/13363
WO 2005050300	A1	20050602	JP04017540	20041118	G02F 1/13363
WO 2005050301	A1	20050602	JP04017541	20041118	G02F 1/13363
WO 2005050302	A1	20050602	KR04002971	20041117	G02F 1/13363

1			2		3
WO 2005050303 A1	20050602		KR04002836	20041104	G02F 1/1337
WO 2005050304 A1	20050602		JP04016995	20041116	G02F 1/1339
WO 2005050305 A1	20050602		JP04017019	20041116	G02F 1/1368
WO 2005050306 A1	20050602		EP03012328	20031105	G02F 1/313
WO 2005050307 A1	20050602		JP04017653	20041119	G02F 1/37
WO 2005050308 A1	20050602		JP04009254	20040624	G03B 17/38
WO 2005050309 A1	20050602		US04035861	20041027	G03B 21/32
WO 2005050310 A2	20050602		US04038900	20041117	G03C
WO 2005050311 A1	20050602		US04037352	20041109	G03C 1/498
WO 2005050312 A2	20050602		US04037313	20041108	G03C 5/00
WO 2005050313 A1	20050602		US04035873	20041028	G03C 5/17
WO 2005050314 A1	20050602		US04037174	20041108	G03C 5/17
WO 2005050315 A1	20050602		US04037319	20041108	G03C 5/17
WO 2005050316 A2	20050602		SE04001700	20041119	G03F
WO 2005050317 A2	20050602		US04038899	20041118	G03F 1/14
WO 2005050318 A1	20050602		JP04016255	20041102	G03F 7/004
WO 2005050319 A1	20050602		JP04017053	20041117	G03F 7/023
WO 2005050320 A1	20050602		JP04016937	20041115	G03F 7/11
WO 2005050321 A1	20050602		EP03011677	20031022	G03F 7/20
WO 2005050322 A1	20050602		EP03014551	20031218	G03F 7/20
WO 2005050323 A1	20050602		EP03014552	20031218	G03F 7/20
WO 2005050324 A2	20050602		EP04012248	20041028	G03F 7/20
WO 2005050325 A1	20050602		EP04012398	20041103	G03F 7/20
WO 2005050326 A1	20050602		NL04000803	20041117	G03F 7/20
WO 2005050327 A1	20050602		EP04012787	20041111	G03F 7/36
WO 2005050328 A2	20050602		JP04016261	20041102	G03G
WO 2005050329 A1	20050602		JP04017081	20041117	G03G 5/06
WO 2005050330 A1	20050602		EP04013032	20041117	G03G 15/08
WO 2005050331 A1	20050602		JP04016329	20041104	G03H 1/28
WO 2005050332 A2	20050602		US04038857	20041117	G05B
WO 2005050333 A1	20050602		US04035764	20041026	G05B 15/02
WO 2005050334 A1	20050602		US04035765	20041026	G05B 15/02
WO 2005050335 A1	20050602		EP04012829	20041112	G05B 19/425
WO 2005050336 A1	20050602		JP04015239	20041015	G05B 23/02
WO 2005050337 A2	20050602		US04038768	20041118	G05D 1/00
WO 2005050338 A1	20050602		EP04012654	20041109	G05D 1/02
WO 2005050339 A1	20050602		US04036392	20041103	G05D 23/00
WO 2005050340 A2	20050602		EP04007414	20040707	G05F
WO 2005050341 A1	20050602		CZ04000077	20041118	G05F 1/32
WO 2005050342 A2	20050602		ES04000523	20041123	G06F
WO 2005050343 A2	20050602		FR04002903	20041112	G06F
WO 2005050344 A2	20050602		IB04052337	20041108	G06F
WO 2005050345 A2	20050602		IL04001075	20041124	G06F
WO 2005050346 A2	20050602		JP04017051	20041117	G06F
WO 2005050347 A2	20050602		US04035533	20041025	G06F
WO 2005050348 A2	20050602		US04035828	20041028	G06F
WO 2005050349 A2	20050602		US04035905	20041027	G06F
WO 2005050350 A2	20050602		US04036014	20041028	G06F
WO 2005050351 A2	20050602		US04036125	20041028	G06F
WO 2005050352 A2	20050602		US04036126	20041028	G06F
WO 2005050353 A2	20050602		US04036454	20041102	G06F
WO 2005050354 A2	20050602		US04036601	20041104	G06F
WO 2005050355 A2	20050602		US04036775	20041105	G06F
WO 2005050356 A2	20050602		US04037072	20041104	G06F
WO 2005050357 A2	20050602		US04037186	20041122	G06F
WO 2005050358 A2	20050602		US04037251	20041109	G06F
WO 2005050359 A2	20050602		US04037356	20041110	G06F
WO 2005050360 A2	20050602		US04037414	20041109	G06F

1			2		3
WO 2005050361	A2	20050602	US04037484	20041110	G06F
WO 2005050362	A2	20050602	US04037491	20041110	G06F
WO 2005050363	A2	20050602	US04037492	20041110	G06F
WO 2005050364	A2	20050602	US04037506	20041109	G06F
WO 2005050365	A2	20050602	US04037555	20041109	G06F
WO 2005050366	A2	20050602	US04037565	20041110	G06F
WO 2005050367	A2	20050602	US04037571	20041112	G06F
WO 2005050368	A2	20050602	US04037609	20041112	G06F
WO 2005050369	A2	20050602	US04037653	20041112	G06F
WO 2005050370	A2	20050602	US04037737	20041112	G06F
WO 2005050371	A2	20050602	US04037795	20041112	G06F
WO 2005050372	A2	20050602	US04037814	20041112	G06F
WO 2005050373	A2	20050602	US04037835	20041111	G06F
WO 2005050374	A2	20050602	US04037861	20041112	G06F
WO 2005050375	A2	20050602	US04037923	20041112	G06F
WO 2005050376	A2	20050602	US04038052	20041115	G06F
WO 2005050377	A2	20050602	US04038148	20041115	G06F
WO 2005050378	A2	20050602	US04038156	20041116	G06F
WO 2005050379	A2	20050602	US04038159	20041115	G06F
WO 2005050380	A2	20050602	US04038209	20041115	G06F
WO 2005050381	A2	20050602	US04038278	20041115	G06F
WO 2005050382	A2	20050602	US04038279	20041115	G06F
WO 2005050383	A2	20050602	US04038280	20041115	G06F
WO 2005050384	A2	20050602	US04038300	20041117	G06F
WO 2005050385	A2	20050602	US04038323	20041115	G06F
WO 2005050386	A2	20050602	US04038324	20041115	G06F
WO 2005050387	A2	20050602	US04038344	20041115	G06F
WO 2005050388	A2	20050602	US04038351	20041115	G06F
WO 2005050389	A2	20050602	US04038367	20041117	G06F
WO 2005050390	A2	20050602	US04038389	20041115	G06F
WO 2005050391	A2	20050602	US04038413	20041116	G06F
WO 2005050392	A2	20050602	US04038505	20041117	G06F
WO 2005050393	A2	20050602	US04038511	20041117	G06F
WO 2005050394	A2	20050602	US04038515	20041117	G06F
WO 2005050395	A2	20050602	US04038518	20041118	G06F
WO 2005050396	A2	20050602	US04038568	20041118	G06F
WO 2005050397	A2	20050602	US04038602	20041117	G06F
WO 2005050398	A2	20050602	US04038605	20041117	G06F
WO 2005050399	A2	20050602	US04038642	20041112	G06F
WO 2005050400	A2	20050602	US04038655	20041112	G06F
WO 2005050401	A2	20050602	US04038728	20041117	G06F
WO 2005050402	A2	20050602	US04038744	20041117	G06F
WO 2005050403	A2	20050602	US04038751	20041117	G06F
WO 2005050404	A2	20050602	US04038853	20041117	G06F
WO 2005050405	A2	20050602	US04038885	20041119	G06F
WO 2005050406	A2	20050602	US04038901	20041118	G06F
WO 2005050407	A2	20050602	US04038911	20041117	G06F
WO 2005050408	A2	20050602	US04038926	20041118	G06F
WO 2005050409	A2	20050602	US04038988	20041118	G06F
WO 2005050410	A2	20050602	US04038997	20041118	G06F
WO 2005050411	A2	20050602	US04039056	20041118	G06F
WO 2005050412	A2	20050602	US04039277	20041122	G06F
WO 2005050413	A2	20050602	US04039287	20041122	G06F
WO 2005050414	A1	20050602	EP03012090	20031030	G06F 1/00
WO 2005050415	A1	20050602	EP03012141	20031031	G06F 1/00
WO 2005050416	A1	20050602	EP04012137	20041027	G06F 1/00
WO 2005050417	A1	20050602	EP04012863	20041112	G06F 1/00
WO 2005050418	A1	20050602	EP04052890	20041109	G06F 1/00

1			2		3
WO 2005050419	A1	20050602	FR04002319	20040913	G06F 1/00
WO 2005050420	A1	20050602	IB04052475	20041118	G06F 1/00
WO 2005050421	A1	20050602	JP04015081	20041013	G06F 1/00
WO 2005050422	A1	20050602	SE04001559	20041026	G06F 1/00
WO 2005050423	A1	20050602	US04036832	20041105	G06F 1/00
WO 2005050424	A2	20050602	EP04052931	20041111	G06F 1/16
WO 2005050425	A1	20050602	IB04003939	20041118	G06F 1/32
WO 2005050426	A1	20050602	JP04017329	20041116	G06F 1/32
WO 2005050427	A1	20050602	JP04017277	20041119	G06F 3/00
WO 2005050428	A2	20050602	US04038780	20041118	G06F 3/00
WO 2005050429	A1	20050602	SE04001651	20041115	G06F 3/02
WO 2005050430	A1	20050602	EP03014753	20031222	G06F 3/033
WO 2005050431	A1	20050602	IB04052493	20041119	G06F 3/033
WO 2005050432	A1	20050602	JP04017170	20041118	G06F 3/06
WO 2005050433	A1	20050602	JP03014721	20031119	G06F 3/16
WO 2005050434	A1	20050602	EP04052861	20041108	G06F 7/58
WO 2005050435	A2	20050602	EP04012713	20041110	G06F 9/00
WO 2005050436	A1	20050602	JP04016936	20041115	G06F 9/06
WO 2005050437	A2	20050602	AT04000408	20041119	G06F 9/40
WO 2005050438	A1	20050602	EP04011922	20041021	G06F 9/44
WO 2005050439	A1	20050602	EP04012160	20041027	G06F 9/44
WO 2005050440	A1	20050602	EP04012219	20041028	G06F 9/44
WO 2005050441	A1	20050602	EP04011500	20041014	G06F 9/445
WO 2005050442	A1	20050602	FR04002897	20041110	G06F 9/445
WO 2005050443	A2	20050602	US04036757	20041103	G06F 9/445
WO 2005050444	A2	20050602	US04037160	20041105	G06F 9/45
WO 2005050445	A2	20050602	US04037161	20041105	G06F 9/45
WO 2005050446	A1	20050602	JP04016072	20041022	G06F 9/46
WO 2005050448	A2	20050602	US04036966	20041105	G06F 11/07
WO 2005050449	A1	20050602	CA04000038	20040112	G06F 11/20
WO 2005050450	A1	20050602	US04038124	20041115	G06F 11/30
WO 2005050451	A1	20050602	CN03000989	20031124	G06F 12/00
WO 2005050452	A1	20050602	CN04001320	20041119	G06F 12/00
WO 2005050453	A1	20050602	JP04015182	20041007	G06F 12/00
WO 2005050454	A1	20050602	JP04016264	20041102	G06F 12/08
WO 2005050455	A1	20050602	JP04016272	20041102	G06F 12/12
WO 2005050456	A1	20050602	IB04052456	20041117	G06F 12/14
WO 2005050457	A1	20050602	JP04017036	20041110	G06F 12/14
WO 2005050458	A1	20050602	JP04017041	20041110	G06F 12/14
WO 2005050459	A1	20050602	JP04017071	20041117	G06F 12/14
WO 2005050460	A1	20050602	JP03014852	20031120	G06F 13/00
WO 2005050461	A1	20050602	IB04003776	20041117	G06F 13/38
WO 2005050462	A2	20050602	US04036901	20041105	G06F 13/40
WO 2005050463	A1	20050602	CA04002000	20041119	G06F 13/42
WO 2005050464	A1	20050602	JP04014470	20041001	G06F 13/42
WO 2005050465	A2	20050602	US04036835	20041105	G06F 13/42
WO 2005050466	A2	20050602	US04036965	20041105	G06F 13/42
WO 2005050467	A1	20050602	NZ04000294	20041119	G06F 15/16
WO 2005050468	A1	20050602	US03033687	20031022	G06F 15/16
WO 2005050469	A1	20050602	KR04000006	20040105	G06F 17/00
WO 2005050470	A1	20050602	US04007785	20040315	G06F 17/00
WO 2005050471	A2	20050602	EP04013195	20041120	G06F 17/20
WO 2005050472	A2	20050602	IB04052404	20041112	G06F 17/20
WO 2005050473	A2	20050602	IB04052406	20041112	G06F 17/20
WO 2005050474	A2	20050602	IB04052405	20041112	G06F 17/21
WO 2005050475	A1	20050602	SG04000373	20041119	G06F 17/27
WO 2005050476	A1	20050602	EP04011973	20041022	G06F 17/30
WO 2005050477	A1	20050602	FI03000879	20031118	G06F 17/30

1			2		3	
WO	2005050478 A1	20050602	FI04050174	20041124	G06F	17/30
WO	2005050479 A1	20050602	JP04016841	20041112	G06F	17/30
WO	2005050480 A2	20050602	JP04017632	20041119	G06F	17/30
WO	2005050481 A1	20050602	US03033349	20031021	G06F	17/30
WO	2005050482 A1	20050602	US03033392	20031021	G06F	17/30
WO	2005050483 A1	20050602	US03034136	20031028	G06F	17/30
WO	2005050484 A1	20050602	US04035732	20041029	G06F	17/30
WO	2005050485 A1	20050602	US04036317	20041029	G06F	17/30
WO	2005050486 A1	20050602	US04036318	20041029	G06F	17/30
WO	2005050487 A1	20050602	US04036840	20041104	G06F	17/30
WO	2005050488 A1	20050602	US04036849	20041105	G06F	17/30
WO	2005050489 A1	20050602	US04038195	20041115	G06F	17/30
WO	2005050490 A2	20050602	US04038285	20041115	G06F	17/30
WO	2005050491 A1	20050602	US04038641	20041112	G06F	17/30
WO	2005050492 A1	20050602	US04038687	20041117	G06F	17/30
WO	2005050493 A2	20050602	EP04012735	20041110	G06F	17/50
WO	2005050494 A1	20050602	JP04017263	20041119	G06F	17/50
WO	2005050495 A1	20050602	JP04017301	20041119	G06F	17/50
WO	2005050496 A1	20050602	AU04001631	20041124	G06F	17/60
WO	2005050497 A1	20050602	CA04001953	20041119	G06F	17/60
WO	2005050498 A2	20050602	CH04000668	20041104	G06F	17/60
WO	2005050499 A2	20050602	EP04012161	20041027	G06F	17/60
WO	2005050500 A2	20050602	EP04012162	20041027	G06F	17/60
WO	2005050501 A1	20050602	EP04012347	20041101	G06F	17/60
WO	2005050502 A1	20050602	EP04013081	20041117	G06F	17/60
WO	2005050503 A1	20050602	EP04052796	20041104	G06F	17/60
WO	2005050504 A2	20050602	EP04052859	20041108	G06F	17/60
WO	2005050505 A1	20050602	FR04002888	20041110	G06F	17/60
WO	2005050506 A2	20050602	IB04052502	20041122	G06F	17/60
WO	2005050507 A1	20050602	JP04013196	20040910	G06F	17/60
WO	2005050508 A1	20050602	JP04017123	20041111	G06F	17/60
WO	2005050509 A1	20050602	JP04017248	20041119	G06F	17/60
WO	2005050510 A1	20050602	JP04003354	20040312	G06F	17/60
WO	2005050511 A1	20050602	JP04004099	20040324	G06F	17/60
WO	2005050512 A1	20050602	JP04004598	20040331	G06F	17/60
WO	2005050513 A1	20050602	KR04003043	20041124	G06F	17/60
WO	2005050514 A1	20050602	SG03000273	20031119	G06F	17/60
WO	2005050515 A2	20050602	US04036294	20041029	G06F	17/60
WO	2005050516 A1	20050602	US04036400	20041103	G06F	17/60
WO	2005050517 A2	20050602	IT04000579	20041022	G06F	19/00
WO	2005050518 A1	20050602	JP04017362	20041122	G06F	19/00
WO	2005050519 A1	20050602	KR03002534	20031122	G06F	19/00
WO	2005050520 A1	20050602	KR03002535	20031122	G06F	19/00
WO	2005050521 A1	20050602	KR03002557	20031125	G06F	19/00
WO	2005050522 A1	20050602	SE03001833	20031125	G06F	19/00
WO	2005050523 A2	20050602	US04035564	20041027	G06F	19/00
WO	2005050524 A2	20050602	US04035567	20041027	G06F	19/00
WO	2005050525 A1	20050602	US04035744	20041028	G06F	19/00
WO	2005050526 A2	20050602	US04037900	20041112	G06F	19/00
WO	2005050527 A2	20050602	KR04002975	20041117	G06K	
WO	2005050528 A2	20050602	KR04003000	20041119	G06K	
WO	2005050529 A2	20050602	KR04003036	20041124	G06K	
WO	2005050530 A2	20050602	US04037080	20041104	G06K	
WO	2005050531 A2	20050602	US04037353	20041109	G06K	
WO	2005050532 A2	20050602	US04037548	20041109	G06K	
WO	2005050533 A2	20050602	US04038347	20041115	G06K	
WO	2005050534 A1	20050602	EP04012546	20041105	G06K	1/12
WO	2005050535 A1	20050602	US04037411	20041109	G06K	1/12

1			2		3
WO	2005050536 A1	20050602	US04037470	20041110	G06K 5/00
WO	2005050537 A1	20050602	EP04003438	20040401	G06K 7/00
WO	2005050538 A1	20050602	FR04002902	20041110	G06K 7/00
WO	2005050539 A1	20050602	JP04017515	20041118	G06K 7/00
WO	2005050540 A1	20050602	EP04052870	20041108	G06K 9/00
WO	2005050541 A1	20050602	FR04002896	20041110	G06K 9/00
WO	2005050542 A1	20050602	IB04052425	20041115	G06K 9/00
WO	2005050543 A1	20050602	US04038189	20041115	G06K 9/00
WO	2005050544 A1	20050602	US04037418	20041110	G06K 9/46
WO	2005050545 A1	20050602	EP04013112	20041118	G06K 9/68
WO	2005050546 A2	20050602	US04037563	20041110	G06K 11/00
WO	2005050547 A1	20050602	JP04017018	20041116	G06K 17/00
WO	2005050548 A1	20050602	US04037859	20041112	G06K 17/00
WO	2005050549 A1	20050602	SE04001665	20041116	G06K 19/06
WO	2005050550 A2	20050602	DE04002530	20041117	G06K 19/07
WO	2005050551 A1	20050602	JP04016844	20041112	G06K 19/07
WO	2005050552 A1	20050602	FR04002921	20041116	G06K 19/077
WO	2005050553 A1	20050602	IB04052412	20041112	G06K 19/077
WO	2005050554 A1	20050602	FI04000695	20041118	G06M 1/26
WO	2005050555 A2	20050602	US04020851	20040629	G06N
WO	2005050556 A2	20050602	US04038778	20041118	G06N
WO	2005050557 A2	20050602	IL04001069	20041119	G06T
WO	2005050558 A2	20050602	US04037323	20041108	G06T
WO	2005050559 A2	20050602	US04038850	20041117	G06T
WO	2005050560 A1	20050602	IL04000361	20040429	G06T 3/40
WO	2005050561 A1	20050602	JP04017303	20041119	G06T 3/40
WO	2005050562 A1	20050602	US04038771	20041118	G06T 5/00
WO	2005050563 A2	20050602	US04038536	20041117	G06T 7/00
WO	2005050564 A2	20050602	IB04003677	20041104	G06T 7/20
WO	2005050565 A1	20050602	JP04015750	20041018	G06T 7/20
WO	2005050566 A1	20050602	US04036527	20041102	G06T 7/20
WO	2005050567 A1	20050602	SE04001677	20041116	G06T 9/00
WO	2005050568 A1	20050602	US04036609	20041103	G06T 11/20
WO	2005050569 A2	20050602	FR04050583	20041110	G06T 15/00
WO	2005050570 A1	20050602	IB04003821	20041119	G06T 15/00
WO	2005050571 A2	20050602	IB04052314	20041104	G06T 15/00
WO	2005050572 A1	20050602	KR04003018	20041120	G07B 1/00
WO	2005050573 A1	20050602	US04038424	20041115	G07B 15/00
WO	2005050574 A2	20050602	KR04002985	20041118	G07C
WO	2005050575 A1	20050602	BR03000179	20031119	G07C 1/30
WO	2005050576 A1	20050602	CH04000693	20041117	G07C 9/00
WO	2005050577 A1	20050602	US04036643	20041103	G07F 11/68
WO	2005050578 A1	20050602	US04036441	20041102	G07F 17/32
WO	2005050579 A1	20050602	US04037150	20041104	G07F 17/32
WO	2005050580 A2	20050602	IL04001074	20041123	G08B
WO	2005050581 A2	20050602	US04037292	20041108	G08B
WO	2005050582 A2	20050602	US04038626	20041117	G08B
WO	2005050583 A1	20050602	CN04000945	20040813	G08B 13/194
WO	2005050584 A1	20050602	US04035570	20041027	G08B 29/00
WO	2005050585 A1	20050602	KR04002990	20041118	G08C 15/00
WO	2005050586 A2	20050602	US04038672	20041118	G08C 17/00
WO	2005050587 A1	20050602	AU04001613	20041119	G08G 1/017
WO	2005050588 A1	20050602	EP04012987	20041116	G08G 1/095
WO	2005050589 A1	20050602	US04038600	20041117	G08G 1/14
WO	2005050590 A1	20050602	US03033039	20031020	G09B 5/00
WO	2005050591 A2	20050602	US04038604	20041117	G09B 19/00
WO	2005050592 A1	20050602	US04038125	20041115	G09B 23/08
WO	2005050593 A1	20050602	JP04016578	20041109	G09B 29/00

1			2		3
WO 2005050594 A1	20050602		JP04017243	20041119	G09B 29/00
WO 2005050595 A2	20050602		US04038368	20041117	G09F
WO 2005050596 A2	20050602		US04036223	20041029	G09F 3/12
WO 2005050597 A1	20050602		JP04016781	20041105	G09F 9/30
WO 2005050598 A1	20050602		GB04004832	20041115	G09F 9/33
WO 2005050599 A2	20050602		US04036964	20041105	G09F 13/00
WO 2005050600 A1	20050602		JP04017363	20041122	G09F 13/20
WO 2005050601 A2	20050602		US04023167	20040701	G09G
WO 2005050602 A2	20050602		US04037655	20041110	G09G 3/30
WO 2005050603 A1	20050602		JP03014761	20031119	G09G 3/32
WO 2005050604 A1	20050602		IB04052371	20041110	G09G 3/34
WO 2005050605 A1	20050602		IB04052379	20041111	G09G 3/34
WO 2005050606 A1	20050602		IB04052392	20041111	G09G 3/34
WO 2005050607 A1	20050602		IB04052443	20041116	G09G 3/34
WO 2005050608 A1	20050602		IB04052445	20041116	G09G 3/34
WO 2005050609 A2	20050602		IB04052446	20041116	G09G 3/34
WO 2005050610 A1	20050602		IB04052459	20041117	G09G 3/34
WO 2005050611 A1	20050602		IB04052473	20041118	G09G 3/34
WO 2005050612 A2	20050602		IB04052368	20041110	G09G 3/36
WO 2005050613 A1	20050602		JP04017101	20041117	G09G 3/36
WO 2005050614 A1	20050602		JP04017102	20041117	G09G 3/36
WO 2005050615 A1	20050602		SG03000276	20031121	G10G 3/04
WO 2005050616 A1	20050602		EP03011899	20031027	G10K 11/16
WO 2005050617 A2	20050602		FR04050589	20041116	G10K 11/34
WO 2005050618 A2	20050602		IB04052474	20041118	G10K 11/34
WO 2005050619 A1	20050602		IB04052315	20041104	G10K 11/35
WO 2005050620 A1	20050602		IB04052334	20041108	G10L 15/10
WO 2005050621 A2	20050602		IB04052403	20041112	G10L 15/22
WO 2005050622 A1	20050602		CA04001985	20041118	G10L 21/02
WO 2005050623 A1	20050602		EP03012629	20031112	G10L 21/02
WO 2005050624 A1	20050602		JP04017139	20041118	G10L 21/04
WO 2005050625 A2	20050602		US04037608	20041113	G11B
WO 2005050626 A2	20050602		US04037914	20041112	G11B
WO 2005050627 A2	20050602		US04038020	20041115	G11B
WO 2005050628 A1	20050602		US04037298	20041108	G11B 5/39
WO 2005050629 A2	20050602		EP04011686	20041016	G11B 7/00
WO 2005050630 A2	20050602		IB04052285	20041103	G11B 7/00
WO 2005050631 A1	20050602		JP04010649	20040727	G11B 7/0045
WO 2005050632 A1	20050602		IB04052329	20041108	G11B 7/12
WO 2005050633 A1	20050602		US04037216	20041105	G11B 7/20
WO 2005050634 A1	20050602		US04036471	20041103	G11B 7/24
WO 2005050636 A1	20050602		IB04052441	20041116	G11B 19/02
WO 2005050637 A1	20050602		IB04052401	20041112	G11B 19/04
WO 2005050638 A1	20050602		EP04006268	20040609	G11B 20/00
WO 2005050639 A1	20050602		EP04008055	20040719	G11B 20/00
WO 2005050640 A1	20050602		IB04052394	20041111	G11B 20/00
WO 2005050641 A1	20050602		IB04052305	20041104	G11B 20/10
WO 2005050642 A1	20050602		IB04052333	20041108	G11B 20/10
WO 2005050643 A1	20050602		JP04016649	20041110	G11B 20/10
WO 2005050644 A1	20050602		KR04003002	20041119	G11B 20/10
WO 2005050645 A1	20050602		KR04003003	20041119	G11B 20/10
WO 2005050646 A1	20050602		IB04052304	20041104	G11B 20/12
WO 2005050647 A1	20050602		IB04052423	20041115	G11B 20/12
WO 2005050648 A1	20050602		IB04052435	20041116	G11B 20/12
WO 2005050649 A2	20050602		IB04052463	20041117	G11B 23/00
WO 2005050650 A1	20050602		IB04052421	20041115	G11B 27/034
WO 2005050651 A1	20050602		US04036950	20041104	G11B 27/038
WO 2005050652 A1	20050602		EP04010234	20040913	G11B 27/10

1			2		3
WO	2005050653 A2	20050602	US04037633	20041112	G11C
WO	2005050654 A2	20050602	EP04013133	20041118	G11C 5/14
WO	2005050655 A1	20050602	EP04012871	20041112	G11C 7/10
WO	2005050656 A1	20050602	US04036825	20041105	G11C 7/10
WO	2005050657 A1	20050602	NO04000361	20041124	G11C 8/06
WO	2005050658 A1	20050602	IB04052357	20041109	G11C 11/15
WO	2005050659 A1	20050602	IB04052358	20041109	G11C 11/15
WO	2005050660 A1	20050602	IB04052467	20041117	G11C 11/16
WO	2005050661 A1	20050602	US04036806	20041104	G11C 11/16
WO	2005050662 A1	20050602	EP04013132	20041118	G11C 11/406
WO	2005050664 A1	20050602	IB04052356	20041109	G11C 29/00
WO	2005050666 A2	20050602	US04038446	20041116	G12B
WO	2005050667 A2	20050602	US04037879	20041112	G21C 17/01
WO	2005050668 A1	20050602	UA04000073	20041029	G21F 9/28
WO	2005050669 A1	20050602	EP04052930	20041111	G21K 1/02
WO	2005050670 A1	20050602	US04037370	20041110	H01B 1/00
WO	2005050671 A2	20050602	US04037815	20041112	H01B 1/00
WO	2005050672 A1	20050602	US04037371	20041110	H01B 1/12
WO	2005050673 A1	20050602	EP04011941	20041022	H01B 1/22
WO	2005050674 A1	20050602	JP04015905	20041027	H01B 12/04
WO	2005050675 A1	20050602	JP04017179	20041118	H01B 13/00
WO	2005050676 A2	20050602	US04036638	20041104	H01C
WO	2005050677 A1	20050602	JP04016828	20041112	H01C 7/00
WO	2005050678 A1	20050602	EP04013047	20041116	H01F 38/18
WO	2005050679 A1	20050602	JP04017360	20041122	H01G 4/12
WO	2005050680 A1	20050602	JP04016835	20041112	H01G 7/02
WO	2005050681 A1	20050602	EP04012320	20041030	H01G 9/00
WO	2005050682 A1	20050602	KR03002849	20031226	H01G 9/058
WO	2005050683 A1	20050602	EP04012013	20041023	H01H 3/00
WO	2005050684 A1	20050602	EP04013002	20041117	H01H 3/22
WO	2005050685 A1	20050602	EP04013003	20041117	H01H 3/40
WO	2005050686 A1	20050602	AT04000403	20041117	H01H 13/14
WO	2005050687 A1	20050602	DK04000797	20041118	H01H 25/04
WO	2005050688 A1	20050602	EP04013001	20041117	H01H 33/28
WO	2005050689 A1	20050602	EP04012703	20041110	H01H 37/76
WO	2005050690 A1	20050602	SI04000038	20041119	H01H 71/40
WO	2005050691 A2	20050602	US04038561	20041117	H01J
WO	2005050692 A1	20050602	JP04017149	20041118	H01J 9/22
WO	2005050693 A1	20050602	JP04017012	20041116	H01J 9/39
WO	2005050694 A2	20050602	JP04017330	20041116	H01J 27/22
WO	2005050695 A1	20050602	JP04017092	20041117	H01J 29/32
WO	2005050696 A1	20050602	SE04001742	20041124	H01J 37/34
WO	2005050697 A2	20050602	RU04000396	20041008	H01L
WO	2005050698 A2	20050602	US04028804	20040922	H01L
WO	2005050699 A2	20050602	US04029845	20040914	H01L
WO	2005050700 A2	20050602	US04036746	20041103	H01L
WO	2005050701 A2	20050602	US04037434	20041109	H01L
WO	2005050702 A2	20050602	US04037498	20041110	H01L
WO	2005050703 A2	20050602	US04037602	20041110	H01L
WO	2005050704 A2	20050602	US04037845	20041112	H01L
WO	2005050705 A2	20050602	US04037945	20041112	H01L
WO	2005050706 A2	20050602	US04037953	20041112	H01L
WO	2005050707 A2	20050602	US04038107	20041112	H01L
WO	2005050708 A2	20050602	US04038286	20041115	H01L
WO	2005050709 A2	20050602	US04038534	20041112	H01L
WO	2005050710 A2	20050602	US04038584	20041117	H01L
WO	2005050711 A2	20050602	US04038616	20041118	H01L
WO	2005050712 A2	20050602	US04038715	20041118	H01L

1			2		3
WO 2005050713 A2	20050602		US04038749	20041118	H01L
WO 2005050714 A2	20050602		US04038793	20041118	H01L
WO 2005050715 A2	20050602		US04038844	20041117	H01L
WO 2005050716 A2	20050602		US04038903	20041118	H01L
WO 2005050717 A2	20050602		US04039134	20041118	H01L
WO 2005050718 A1	20050602		JP04016247	20041102	H01L 21/027
WO 2005050719 A1	20050602		KR04001363	20040608	H01L 21/027
WO 2005050720 A1	20050602		SE04001701	20041119	H01L 21/027
WO 2005050721 A1	20050602		KR03002891	20031230	H01L 21/20
WO 2005050722 A1	20050602		US04037707	20041112	H01L 21/20
WO 2005050723 A1	20050602		JP04017162	20041118	H01L 21/205
WO 2005050724 A1	20050602		JP04016842	20041112	H01L 21/304
WO 2005050725 A1	20050602		JP04017258	20041119	H01L 21/31
WO 2005050726 A1	20050602		JP04017272	20041119	H01L 21/31
WO 2005050727 A1	20050602		US04037457	20041110	H01L 21/316
WO 2005050728 A1	20050602		US04037543	20041110	H01L 21/316
WO 2005050729 A1	20050602		KR04002140	20040826	H01L 21/324
WO 2005050730 A1	20050602		DE04002559	20041119	H01L 21/336
WO 2005050731 A1	20050602		EP04012031	20041025	H01L 21/336
WO 2005050732 A1	20050602		US04037725	20041110	H01L 21/768
WO 2005050733 A1	20050602		JP04017001	20041116	H01L 21/82
WO 2005050734 A1	20050602		EP04012100	20041026	H01L 21/8246
WO 2005050735 A1	20050602		JP04017131	20041111	H01L 23/12
WO 2005050736 A1	20050602		US04037596	20041110	H01L 23/26
WO 2005050737 A1	20050602		US04036823	20041105	H01L 23/367
WO 2005050738 A1	20050602		EP04011874	20041020	H01L 23/40
WO 2005050739 A1	20050602		EP04052662	20041026	H01L 23/538
WO 2005050740 A2	20050602		US04038261	20041116	H01L 27/115
WO 2005050741 A2	20050602		FR04050585	20041112	H01L 27/146
WO 2005050742 A1	20050602		US04037487	20041110	H01L 29/737
WO 2005050743 A1	20050602		JP04017439	20041117	H01L 29/78
WO 2005050744 A2	20050602		US04038104	20041112	H01L 31/0216
WO 2005050745 A1	20050602		JP04017367	20041122	H01L 31/04
WO 2005050746 A2	20050602		EP04052676	20041027	H01L 33/00
WO 2005050747 A1	20050602		FR04002923	20041116	H01L 33/00
WO 2005050748 A1	20050602		JP04016957	20041115	H01L 33/00
WO 2005050749 A1	20050602		KR04002186	20040831	H01L 33/00
WO 2005050750 A2	20050602		US04037367	20041110	H01L 51/00
WO 2005050751 A2	20050602		US04037597	20041110	H01L 51/10
WO 2005050752 A1	20050602		FR04050591	20041116	H01L 51/20
WO 2005050753 A2	20050602		US04035918	20041029	H01L 51/20
WO 2005050754 A1	20050602		IB04052458	20041117	H01L 51/40
WO 2005050755 A2	20050602		FR04002841	20041104	H01M
WO 2005050756 A2	20050602		FR04002842	20041104	H01M
WO 2005050757 A2	20050602		US03038952	20031209	H01M
WO 2005050758 A2	20050602		US04038714	20041118	H01M
WO 2005050759 A2	20050602		US04038123	20041115	H01M 2/00
WO 2005050760 A1	20050602		JP04015162	20041014	H01M 2/02
WO 2005050761 A2	20050602		US04036476	20041103	H01M 4/24
WO 2005050762 A1	20050602		JP04017512	20041118	H01M 4/62
WO 2005050763 A1	20050602		US04038653	20041115	H01M 4/86
WO 2005050764 A1	20050602		FR04002878	20041109	H01M 6/18
WO 2005050765 A2	20050602		US04041173	20041119	H01M 8/00
WO 2005050766 A1	20050602		JP04016953	20041115	H01M 8/02
WO 2005050767 A2	20050602		JP04015661	20041015	H01M 8/04
WO 2005050768 A1	20050602		CA04001991	20041119	H01M 8/06
WO 2005050769 A2	20050602		JP04016187	20041025	H01M 8/10
WO 2005050770 A1	20050602		SE04001635	20041109	H01M 8/14

1			2		3
WO	2005050771 A1	20050602	JP04016387	20041028	H01M 8/24
WO	2005050772 A1	20050602	KR04003007	20041119	H01M 10/38
WO	2005050773 A1	20050602	FR04050550	20041028	H01P 1/201
WO	2005050774 A2	20050602	US04024391	20040728	H01Q
WO	2005050775 A2	20050602	US04036517	20041102	H01Q
WO	2005050776 A2	20050602	US04037802	20041112	H01Q
WO	2005050777 A2	20050602	US04038710	20041118	H01Q
WO	2005050778 A1	20050602	EP04012798	20041111	H01Q 1/12
WO	2005050779 A1	20050602	EP04012948	20041116	H01Q 1/12
WO	2005050780 A1	20050602	JP04016801	20041105	H01Q 1/24
WO	2005050781 A1	20050602	JP04013790	20040922	H01Q 1/32
WO	2005050782 A1	20050602	JP04015754	20041018	H01Q 1/52
WO	2005050783 A1	20050602	EP03012089	20031030	H01Q 3/26
WO	2005050784 A1	20050602	KR04002711	20041025	H01Q 11/16
WO	2005050785 A1	20050602	KR04002957	20041115	H01Q 13/00
WO	2005050786 A1	20050602	FR04002925	20041116	H01Q 21/28
WO	2005050787 A2	20050602	US04038524	20041117	H01R
WO	2005050788 A1	20050602	KR04002981	20041118	H01R 11/30
WO	2005050789 A1	20050602	US04036614	20041103	H01R 12/34
WO	2005050790 A1	20050602	EP04012037	20041025	H01R 13/508
WO	2005050791 A2	20050602	EP04012183	20041028	H01R 13/627
WO	2005050792 A2	20050602	EP04012912	20041115	H01R 29/00
WO	2005050793 A1	20050602	EP04010499	20040918	H01R 43/20
WO	2005050794 A2	20050602	US04024062	20040727	H01S
WO	2005050795 A2	20050602	US04036371	20041101	H01S
WO	2005050796 A2	20050602	US04037741	20041112	H01S
WO	2005050797 A2	20050602	US04037977	20041112	H01S 3/00
WO	2005050798 A2	20050602	EP04013232	20041122	H01S 3/04
WO	2005050799 A1	20050602	US04036462	20041101	H01S 3/10
WO	2005050800 A1	20050602	JP04016929	20041115	H01S 5/068
WO	2005050801 A1	20050602	DE04002432	20041101	H01S 5/183
WO	2005050802 A1	20050602	FI04000701	20041119	H01S 5/34
WO	2005050803 A1	20050602	JP04017516	20041118	H01T 21/02
WO	2005050804 A2	20050602	US04037862	20041112	H02G
WO	2005050806 A1	20050602	US04038163	20041112	H02G 9/10
WO	2005050807 A1	20050602	SG04000379	20041119	H02G 11/02
WO	2005050808 A1	20050602	EP03012134	20031031	H02G 13/00
WO	2005050809 A1	20050602	IB04003803	20041119	H02J 3/14
WO	2005050810 A1	20050602	KR04003001	20041119	H02J 7/00
WO	2005050811 A1	20050602	JP04016568	20041109	H02J 7/02
WO	2005050812 A1	20050602	CA03002013	20031222	H02J 7/34
WO	2005050813 A1	20050602	JP04016626	20041110	H02J 7/35
WO	2005050814 A2	20050602	EP04012405	20041103	H02K
WO	2005050815 A2	20050602	HU04000108	20041122	H02K 1/00
WO	2005050816 A2	20050602	CA04001978	20041116	H02K 1/16
WO	2005050817 A1	20050602	US04035898	20041028	H02K 1/18
WO	2005050818 A1	20050602	AU04001601	20041119	H02K 3/26
WO	2005050819 A2	20050602	US04038460	20041117	H02K 9/06
WO	2005050820 A1	20050602	EP04013004	20041117	H02K 13/10
WO	2005050821 A2	20050602	KR04002972	20041117	H02K 17/02
WO	2005050822 A1	20050602	US03033565	20031022	H02K 19/10
WO	2005050823 A1	20050602	EP04013108	20041118	H02K 33/18
WO	2005050824 A1	20050602	EP04013085	20041118	H02K 51/00
WO	2005050825 A1	20050602	CA04000784	20040528	H02K 53/00
WO	2005050826 A1	20050602	JP04017099	20041117	H02M 9/04
WO	2005050827 A2	20050602	IB04003790	20041120	H03F
WO	2005050828 A2	20050602	US04038358	20041116	H03F
WO	2005050829 A2	20050602	US04038359	20041116	H03F

1			2		3
WO 2005050830	A1	20050602	EP04052883	20041109	H03F 1/32
WO 2005050831	A1	20050602	US03033276	20031020	H03F 1/32
WO 2005050832	A1	20050602	EP04052889	20041109	H03F 3/217
WO 2005050833	A1	20050602	JP03014809	20031120	H03F 3/45
WO 2005050834	A1	20050602	JP04016774	20041111	H03G 3/10
WO 2005050835	A1	20050602	EP04012622	20041108	H03H 7/01
WO 2005050836	A1	20050602	JP04016603	20041109	H03H 9/145
WO 2005050837	A1	20050602	JP04017527	20041118	H03H 9/145
WO 2005050838	A1	20050602	JP04017054	20041117	H03H 9/17
WO 2005050839	A1	20050602	JP04017246	20041119	H03H 9/24
WO 2005050840	A2	20050602	JP04017656	20041119	H03H 9/54
WO 2005050841	A1	20050602	EP04012809	20041111	H03H 17/02
WO 2005050842	A2	20050602	US04037503	20041108	H03K
WO 2005050843	A1	20050602	JP04017296	20041119	H03K 5/13
WO 2005050844	A1	20050602	JP04005665	20040428	H03K 5/13
WO 2005050845	A1	20050602	EP04052937	20041112	H03K 5/135
WO 2005050846	A1	20050602	EP04012012	20041023	H03K 17/968
WO 2005050847	A1	20050602	SE04001702	20041119	H03K 19/177
WO 2005050848	A1	20050602	CN04001345	20041124	H03M 13/37
WO 2005050849	A2	20050602	US04032152	20041001	H04B
WO 2005050850	A2	20050602	US04037524	20041109	H04B
WO 2005050851	A2	20050602	US04037723	20041110	H04B
WO 2005050852	A2	20050602	US04038683	20041118	H04B
WO 2005050853	A1	20050602	US04036714	20041102	H04B 1/06
WO 2005050854	A1	20050602	JP04016773	20041111	H04B 1/26
WO 2005050855	A1	20050602	IL03000863	20031023	H04B 1/38
WO 2005050856	A1	20050602	KR04002687	20041020	H04B 1/38
WO 2005050857	A1	20050602	KR04003010	20041119	H04B 1/40
WO 2005050858	A1	20050602	JP04016757	20041111	H04B 1/707
WO 2005050859	A1	20050602	SE04001621	20041109	H04B 1/707
WO 2005050860	A1	20050602	SE04001622	20041109	H04B 1/707
WO 2005050861	A1	20050602	SE04001623	20041109	H04B 1/707
WO 2005050862	A1	20050602	SE04001624	20041109	H04B 1/707
WO 2005050863	A1	20050602	KR03002635	20031203	H04B 1/713
WO 2005050864	A1	20050602	US04037351	20041109	H04B 5/00
WO 2005050865	A2	20050602	US04037944	20041112	H04B 7/00
WO 2005050866	A1	20050602	EP04052877	20041109	H04B 7/005
WO 2005050867	A1	20050602	JP04016758	20041111	H04B 7/005
WO 2005050868	A1	20050602	CN04001339	20041123	H04B 7/02
WO 2005050869	A1	20050602	EP03013677	20031128	H04B 7/08
WO 2005050870	A1	20050602	JP04016962	20041115	H04B 7/08
WO 2005050871	A1	20050602	KR04002994	20041118	H04B 7/185
WO 2005050872	A1	20050602	US04037253	20041109	H04B 7/185
WO 2005050873	A1	20050602	KR04002278	20040908	H04B 7/208
WO 2005050874	A1	20050602	KR04002988	20041118	H04B 7/26
WO 2005050875	A1	20050602	KR04003006	20041119	H04B 7/26
WO 2005050876	A1	20050602	EP04052541	20041014	H04B 10/00
WO 2005050877	A1	20050602	US04037792	20041112	H04B 10/00
WO 2005050878	A1	20050602	EP04013042	20041117	H04B 10/10
WO 2005050879	A1	20050602	DE04002550	20041117	H04B 10/22
WO 2005050880	A1	20050602	IB04052366	20041110	H04H 1/00
WO 2005050881	A1	20050602	KR03002921	20031230	H04H 1/00
WO 2005050882	A1	20050602	EP04011869	20041020	H04H 3/00
WO 2005050883	A1	20050602	EP04012140	20041027	H04J 3/16
WO 2005050884	A1	20050602	JP04017080	20041117	H04J 14/02
WO 2005050885	A1	20050602	JP04017096	20041117	H04J 15/00
WO 2005050886	A2	20050602	IB04003732	20041115	H04L
WO 2005050887	A2	20050602	KR04001958	20040804	H04L

1			2		3
WO 2005050888 A2	20050602		KR04003056	20041124	H04L
WO 2005050889 A2	20050602		US04031457	20040924	H04L
WO 2005050890 A2	20050602		US04036593	20041103	H04L
WO 2005050891 A2	20050602		US04037871	20041112	H04L
WO 2005050892 A2	20050602		US04038153	20041113	H04L
WO 2005050893 A2	20050602		US04038308	20041117	H04L
WO 2005050894 A2	20050602		US04038334	20041116	H04L
WO 2005050895 A2	20050602		US04038371	20041116	H04L
WO 2005050896 A2	20050602		US04038564	20041117	H04L
WO 2005050897 A2	20050602		US04038618	20041118	H04L
WO 2005050898 A2	20050602		US04038690	20041117	H04L
WO 2005050899 A2	20050602		US04039598	20041124	H04L
WO 2005050900 A1	20050602		EP04052830	20041105	H04L 1/00
WO 2005050901 A1	20050602		EP04052996	20041117	H04L 1/00
WO 2005050902 A1	20050602		US04039129	20041118	H04L 1/00
WO 2005050903 A1	20050602		EP04051765	20040810	H04L 1/18
WO 2005050904 A1	20050602		JP04005666	20040428	H04L 7/02
WO 2005050905 A1	20050602		US04036590	20041105	H04L 9/00
WO 2005050906 A1	20050602		US04037588	20041113	H04L 9/00
WO 2005050907 A1	20050602		US04037787	20041112	H04L 9/00
WO 2005050908 A1	20050602		EP04012226	20041028	H04L 9/08
WO 2005050909 A1	20050602		JP04016643	20041110	H04L 9/16
WO 2005050910 A1	20050602		CN04001325	20041122	H04L 9/32
WO 2005050911 A1	20050602		EP04012995	20041116	H04L 9/32
WO 2005050912 A1	20050602		IB03006285	20031118	H04L 9/32
WO 2005050913 A1	20050602		SE03001790	20031119	H04L 12/14
WO 2005050914 A1	20050602		CN04001322	20041119	H04L 12/24
WO 2005050915 A1	20050602		IB04003752	20041115	H04L 12/24
WO 2005050916 A1	20050602		EP04053045	20041122	H04L 12/28
WO 2005050917 A2	20050602		IB04003785	20041119	H04L 12/28
WO 2005050918 A2	20050602		IB04052370	20041110	H04L 12/28
WO 2005050919 A2	20050602		IB04052430	20041115	H04L 12/28
WO 2005050920 A1	20050602		JP04017073	20041117	H04L 12/28
WO 2005050921 A1	20050602		JP04017631	20041119	H04L 12/28
WO 2005050922 A1	20050602		JP04006612	20040511	H04L 12/28
WO 2005050923 A1	20050602		US04035652	20041027	H04L 12/28
WO 2005050924 A1	20050602		EP03011836	20031024	H04L 12/403
WO 2005050925 A1	20050602		AU04001617	20041119	H04L 12/56
WO 2005050926 A1	20050602		CA04002012	20041123	H04L 12/56
WO 2005050927 A1	20050602		CN03000996	20031124	H04L 12/56
WO 2005050928 A1	20050602		EP04011873	20041020	H04L 12/56
WO 2005050929 A1	20050602		EP04011977	20041022	H04L 12/56
WO 2005050930 A1	20050602		EP04053050	20041123	H04L 12/56
WO 2005050932 A1	20050602		US04036833	20041105	H04L 12/56
WO 2005050933 A1	20050602		US04036944	20041105	H04L 12/56
WO 2005050934 A1	20050602		US04038557	20041117	H04L 12/58
WO 2005050935 A1	20050602		JP04014370	20040930	H04L 12/66
WO 2005050936 A1	20050602		EP04052589	20041020	H04L 25/02
WO 2005050937 A1	20050602		US04038412	20041116	H04L 25/03
WO 2005050938 A1	20050602		EP04012252	20041028	H04L 27/12
WO 2005050939 A1	20050602		FI04000647	20041102	H04L 27/26
WO 2005050940 A1	20050602		SE03001811	20031124	H04L 27/26
WO 2005050941 A2	20050602		US04037285	20041105	H04L 29/00
WO 2005050942 A1	20050602		JP04017047	20041117	H04L 29/02
WO 2005050943 A1	20050602		JP04017095	20041117	H04L 29/02
WO 2005050944 A1	20050602		JP04017292	20041119	H04L 29/02
WO 2005050945 A1	20050602		EP04013342	20041124	H04L 29/06
WO 2005050946 A1	20050602		EP04051462	20040712	H04L 29/06

1			2		3
WO 2005050947	A1	20050602	ES04000519	20041119	H04L 29/06
WO 2005050948	A1	20050602	FR04050596	20041118	H04L 29/06
WO 2005050949	A1	20050602	US04036095	20041029	H04L 29/06
WO 2005050950	A1	20050602	US04038158	20041115	H04L 29/06
WO 2005050951	A1	20050602	IB04003768	20041118	H04L 29/08
WO 2005050952	A1	20050602	CA04002005	20041122	H04L 29/14
WO 2005050953	A2	20050602	US04035603	20041026	H04M
WO 2005050954	A2	20050602	US04035824	20041028	H04M
WO 2005050955	A2	20050602	US04037589	20041112	H04M
WO 2005050956	A2	20050602	US04037877	20041112	H04M
WO 2005050957	A2	20050602	US04037912	20041112	H04M
WO 2005050958	A2	20050602	US04038098	20041115	H04M
WO 2005050959	A2	20050602	US04038141	20041115	H04M
WO 2005050960	A1	20050602	US04038282	20041115	H04M 1/253
WO 2005050961	A1	20050602	GB04004789	20041115	H04M 1/60
WO 2005050962	A1	20050602	JP04017261	20041119	H04M 3/00
WO 2005050963	A1	20050602	JP03014940	20031121	H04M 11/00
WO 2005050964	A1	20050602	JP03014941	20031121	H04M 11/00
WO 2005050965	A1	20050602	US04037774	20041112	H04M 11/00
WO 2005050966	A1	20050602	US04038394	20041103	H04M 11/10
WO 2005050967	A1	20050602	EP04012485	20041101	H04M 15/00
WO 2005050968	A1	20050602	EP04052661	20041026	H04M 17/00
WO 2005050969	A2	20050602	IL04001060	20041118	H04N
WO 2005050970	A2	20050602	US04037020	20041108	H04N
WO 2005050971	A2	20050602	US04037604	20041112	H04N
WO 2005050972	A2	20050602	US04037736	20041112	H04N
WO 2005050973	A2	20050602	US04038540	20041118	H04N
WO 2005050974	A2	20050602	US04038657	20041112	H04N
WO 2005050975	A1	20050602	JP04017327	20041116	H04N 1/00
WO 2005050976	A1	20050602	KR04002973	20041117	H04N 1/04
WO 2005050977	A1	20050602	US04037729	20041112	H04N 3/15
WO 2005050978	A1	20050602	US03033458	20031021	H04N 5/14
WO 2005050979	A1	20050602	US03030088	20030924	H04N 5/222
WO 2005050980	A1	20050602	JP04016409	20041105	H04N 5/225
WO 2005050981	A1	20050602	JP04017039	20041110	H04N 5/335
WO 2005050982	A1	20050602	JP04017042	20041110	H04N 5/335
WO 2005050983	A1	20050602	US04036824	20041105	H04N 5/44
WO 2005050984	A1	20050602	IB04052444	20041116	H04N 5/445
WO 2005050985	A1	20050602	JP04015757	20041018	H04N 5/64
WO 2005050986	A1	20050602	JP03014722	20031119	H04N 5/91
WO 2005050987	A1	20050602	KR04000707	20040327	H04N 7/015
WO 2005050988	A1	20050602	US03034211	20031028	H04N 7/12
WO 2005050989	A1	20050602	US04038578	20041112	H04N 7/12
WO 2005050990	A1	20050602	CN04001324	20041122	H04N 7/16
WO 2005050991	A1	20050602	EP04012341	20041030	H04N 7/16
WO 2005050992	A1	20050602	KR04003005	20041119	H04N 7/16
WO 2005050993	A2	20050602	US04037619	20041112	H04N 7/16
WO 2005050994	A1	20050602	US04038112	20041115	H04N 7/16
WO 2005050995	A2	20050602	US04038400	20041112	H04N 7/16
WO 2005050996	A1	20050602	FI04000698	20041118	H04N 7/173
WO 2005050997	A1	20050602	US04037990	20041112	H04N 7/18
WO 2005050998	A1	20050602	KR04000895	20040419	H04N 7/20
WO 2005050999	A1	20050602	IB04052375	20041110	H04N 7/24
WO 2005051000	A1	20050602	KR04001130	20040513	H04N 7/24
WO 2005051001	A2	20050602	FR04050592	20041117	H04N 7/26
WO 2005051002	A2	20050602	US04038342	20041115	H04N 7/26
WO 2005051003	A2	20050602	EP04012292	20041029	H04N 9/64
WO 2005051004	A2	20050602	SG04000370	20041116	H04Q

1			2		3
WO	2005051005 A2	20050602	US04037105	20041108	H04Q
WO	2005051006 A1	20050602	US04036766	20041103	H04Q 1/14
WO	2005051007 A1	20050602	CA04001993	20041119	H04Q 7/20
WO	2005051008 A1	20050602	CA04001994	20041119	H04Q 7/20
WO	2005051009 A1	20050602	CN04001310	20041117	H04Q 7/20
WO	2005051010 A1	20050602	US04037695	20041109	H04Q 7/20
WO	2005051011 A1	20050602	US04038061	20041116	H04Q 7/20
WO	2005051012 A1	20050602	JP03014661	20031118	H04Q 7/22
WO	2005051013 A1	20050602	US04037876	20041112	H04Q 7/22
WO	2005051014 A1	20050602	CN04001326	20041122	H04Q 7/24
WO	2005051015 A1	20050602	KR03002496	20031119	H04Q 7/24
WO	2005051016 A1	20050602	SE04001618	20041109	H04Q 7/28
WO	2005051017 A1	20050602	FR04002932	20041117	H04Q 7/30
WO	2005051018 A1	20050602	EP04052660	20041026	H04Q 7/32
WO	2005051019 A1	20050602	FI03000896	20031121	H04Q 7/32
WO	2005051020 A1	20050602	IB04052411	20041112	H04Q 7/32
WO	2005051021 A1	20050602	US04038194	20041115	H04Q 7/32
WO	2005051022 A1	20050602	US04038472	20041115	H04Q 7/32
WO	2005051023 A1	20050602	IT03000761	20031121	H04Q 7/36
WO	2005051024 A1	20050602	JP04017257	20041119	H04Q 7/36
WO	2005051025 A1	20050602	CA04001996	20041119	H04Q 7/38
WO	2005051026 A1	20050602	EP04012083	20041026	H04Q 7/38
WO	2005051027 A2	20050602	EP04012249	20041028	H04Q 7/38
WO	2005051028 A1	20050602	EP04012927	20041115	H04Q 7/38
WO	2005051029 A1	20050602	JP03014723	20031119	H04Q 7/38
WO	2005051030 A1	20050602	JP03014724	20031119	H04Q 7/38
WO	2005051031 A1	20050602	JP03014727	20031119	H04Q 7/38
WO	2005051032 A1	20050602	SE04001650	20041112	H04Q 7/38
WO	2005051033 A1	20050602	US04037817	20041112	H04Q 7/38
WO	2005051034 A1	20050602	US04038486	20041112	H04Q 7/38
WO	2005051035 A1	20050602	EP03012493	20031110	H04Q 03/00
WO	2005051036 A2	20050602	US04038204	20041115	H04R
WO	2005051037 A1	20050602	GB04004800	20041116	H04R 1/34
WO	2005051038 A1	20050602	KR04002581	20041008	H04R 19/04
WO	2005051039 A1	20050602	DK03000803	20031124	H04R 25/00
WO	2005051040 A1	20050602	US04037733	20041112	H04R 25/00
WO	2005051041 A1	20050602	JP04017639	20041119	H04S 5/02
WO	2005051042 A1	20050602	IB04052382	20041111	H05B 3/26
WO	2005051043 A1	20050602	JP04016886	20041112	H05B 3/44
WO	2005051044 A1	20050602	US04038449	20041116	H05B 33/10
WO	2005051045 A1	20050602	JP04015614	20041021	H05B 33/14
WO	2005051046 A1	20050602	JP04017643	20041119	H05B 33/14
WO	2005051047 A1	20050602	JP04017440	20041117	H05B 33/22
WO	2005051048 A1	20050602	US04038448	20041116	H05B 33/26
WO	2005051049 A1	20050602	IB04052449	20041116	H05B 33/28
WO	2005051050 A1	20050602	KR03002633	20031203	H05B 41/16
WO	2005051051 A2	20050602	US04037504	20041108	H05B 41/282
WO	2005051052 A1	20050602	JP04005823	20040422	H05B 41/292
WO	2005051053 A2	20050602	EP04052328	20040927	H05K
WO	2005051054 A2	20050602	US04036597	20041102	H05K
WO	2005051055 A2	20050602	US04038177	20041115	H05K
WO	2005051056 A1	20050602	US04036685	20041103	H05K 3/00
WO	2005051057 A1	20050602	JP04017276	20041119	H05K 3/32
WO	2005051058 A1	20050602	JP04017069	20041117	H05K 3/38
WO	2005051059 A1	20050602	EP04052671	20041027	H05K 3/40
WO	2005051060 A1	20050602	KR04002995	20041119	H05K 3/46
WO	2005051061 A2	20050602	US04036758	20041103	H05K 5/00
WO	2005051062 A1	20050602	KR04002792	20041102	H05K 5/04

1			2		3
WO 2005051063	A1	20050602	IB04003659	20041109	H05K 7/14
WO 2005051065	A2	20050602	US04036765	20041103	H05K 7/20
WO 2005051066	A1	20050602	JP04016503	20041101	H05K 13/04
WO 2005051067	A2	20050609	CN04001265	20041108	BRAK KLASY
WO 2005051068	A2	20050609	US04038547	20041117	BRAK KLASY
WO 2005051069	A2	20050609	US04038762	20041119	BRAK KLASY
WO 2005051070	A1	20050609	EP04013376	20041125	A01D 43/063
WO 2005051071	A1	20050609	FR04003029	20041125	A01G 5/00
WO 2005051072	A1	20050609	FR04002951	20041119	A01G 9/12
WO 2005051073	A1	20050609	US04039004	20041118	A01G 31/00
WO 2005051074	A2	20050609	US04038684	20041118	A01H
WO 2005051075	A1	20050609	CA03001857	20031127	A01K 15/02
WO 2005051076	A1	20050609	GB04004823	20041116	A01K 15/02
WO 2005051077	A1	20050609	GB04004411	20041019	A01K 63/00
WO 2005051078	A1	20050609	GB04004637	20041104	A01M 13/00
WO 2005051079	A1	20050609	GB04004423	20041020	A01M 23/10
WO 2005051080	A1	20050609	EP04010865	20040929	A01N 25/34
WO 2005051081	A1	20050609	EP04013392	20041125	A01N 43/36
WO 2005051082	A1	20050609	EP04013154	20041119	A01N 47/38
WO 2005051083	A2	20050609	GB04004765	20041112	A01N 65/00
WO 2005051084	A1	20050609	JP03015261	20031128	A21D 2/26
WO 2005051085	A1	20050609	US04038795	20041119	A21D 8/04
WO 2005051086	A1	20050609	EP04012864	20041112	A22C 17/02
WO 2005051087	A1	20050609	YU04000001	20040129	A22C 25/02
WO 2005051088	A2	20050609	US04035505	20041026	A23C 9/20
WO 2005051089	A1	20050609	GB04004755	20041111	A23D 9/05
WO 2005051090	A1	20050609	US04038479	20041112	A23J 3/16
WO 2005051091	A1	20050609	IL04000959	20041021	A23J 7/00
WO 2005051092	A2	20050609	US04037966	20041112	A23K
WO 2005051093	A1	20050609	US04039852	20041124	A23K 1/16
WO 2005051094	A2	20050609	US04039894	20041124	A23L
WO 2005051095	A2	20050609	EP04013440	20041126	A23L 1/00
WO 2005051096	A1	20050609	JP04017137	20041118	A23L 1/10
WO 2005051097	A1	20050609	US04039160	20041122	A23L 1/18
WO 2005051098	A1	20050609	US04039268	20041122	A23L 1/18
WO 2005051099	A1	20050609	JP04017550	20041126	A23L 1/20
WO 2005051100	A1	20050609	EP04013442	20041126	A23L 1/214
WO 2005051101	A1	20050609	ES04000531	20041129	A23L 1/221
WO 2005051102	A1	20050609	EP04013181	20041119	A23L 1/30
WO 2005051103	A1	20050609	GB04004575	20041029	A23L 1/30
WO 2005051104	A1	20050609	EP04013391	20041125	A23L 1/304
WO 2005051105	A1	20050609	SE04001731	20041125	A23L 1/304
WO 2005051106	A1	20050609	JP04017975	20041126	A23L 1/313
WO 2005051107	A1	20050609	NZ04000304	20041126	A23N 12/02
WO 2005051108	A1	20050609	NL04000818	20041125	A23N 15/00
WO 2005051109	A1	20050609	US04038838	20041119	A41B 9/08
WO 2005051110	A1	20050609	JP03015284	20031128	A41C 1/00
WO 2005051111	A1	20050609	FR04002987	20041123	A41D 13/06
WO 2005051112	A1	20050609	CH03000779	20031125	A41F 9/02
WO 2005051113	A1	20050609	JP04013262	20040906	A41H 3/00
WO 2005051114	A2	20050609	EP04013389	20041125	A42B 3/06
WO 2005051115	A1	20050609	IB04003885	20041125	A43B 7/08
WO 2005051116	A1	20050609	JP04016928	20041115	A43B 13/22
WO 2005051117	A1	20050609	FR04050599	20041118	A45D 34/00
WO 2005051118	A1	20050609	IB04003844	20041124	A45D 44/00
WO 2005051119	A2	20050609	US04038533	20041118	A45F
WO 2005051120	A1	20050609	EP04050678	20040503	A45F 5/02
WO 2005051121	A1	20050609	FR04002950	20041119	A46B 17/04

1			2		3
WO 2005051122 A2	20050609		US04033763	20041013	A47B
WO 2005051123 A2	20050609		US04038841	20041119	A47B
WO 2005051124 A1	20050609		US04032729	20041001	A47B 21/03
WO 2005051125 A1	20050609		ES04070102	20041124	A47B 61/00
WO 2005051126 A1	20050609		FR04050598	20041118	A47B 81/00
WO 2005051127 A2	20050609		US04039340	20041122	A47C
WO 2005051128 A1	20050609		GB04004340	20041013	A47C 1/02
WO 2005051129 A1	20050609		SE04001739	20041125	A47C 1/022
WO 2005051130 A1	20050609		US04031215	20040922	A47C 1/12
WO 2005051131 A1	20050609		IT03000788	20031128	A47C 3/00
WO 2005051132 A1	20050609		FR04002952	20041118	A47C 3/026
WO 2005051133 A1	20050609		EP04013396	20041125	A47C 7/46
WO 2005051134 A1	20050609		GB04004942	20041122	A47C 21/06
WO 2005051135 A1	20050609		ES04070046	20040706	A47C 27/14
WO 2005051136 A1	20050609		JP04017348	20041122	A47C 27/14
WO 2005051137 A2	20050609		KR04003055	20041124	A47F
WO 2005051138 A1	20050609		SE04001747	20041126	A47F 5/00
WO 2005051139 A1	20050609		AU04001648	20041125	A47F 5/02
WO 2005051140 A2	20050609		US04038694	20041119	A47G
WO 2005051141 A1	20050609		DE04002501	20041112	A47G 1/06
WO 2005051142 A1	20050609		KR04002831	20041104	A47G 1/06
WO 2005051143 A1	20050609		IB03006392	20031121	A47G 9/10
WO 2005051144 A1	20050609		GB04004939	20041123	A47G 25/90
WO 2005051145 A1	20050609		GB04004345	20041014	A47J 19/02
WO 2005051146 A1	20050609		GB04004509	20041026	A47J 19/02
WO 2005051147 A1	20050609		US04037676	20041110	A47J 31/00
WO 2005051148 A1	20050609		US04039581	20041124	A47J 37/00
WO 2005051149 A1	20050609		US04039466	20041124	A47J 43/046
WO 2005051150 A1	20050609		IB04052533	20041124	A47J 43/07
WO 2005051151 A1	20050609		KR04003046	20041124	A47K 3/00
WO 2005051152 A1	20050609		IB04003555	20041027	A47K 13/00
WO 2005051153 A1	20050609		DE04000022	20040113	A47L 1/02
WO 2005051154 A1	20050609		EP04052658	20041025	A47L 9/06
WO 2005051155 A1	20050609		SE04001746	20041125	A47L 9/10
WO 2005051156 A1	20050609		EP04005352	20040518	A47L 13/256
WO 2005051157 A1	20050609		EP04052975	20041116	A47L 15/42
WO 2005051158 A1	20050609		EP04053113	20041126	A47L 15/42
WO 2005051159 A1	20050609		EP04013025	20041117	A47L 15/44
WO 2005051160 A1	20050609		EP04053084	20041124	A47L 15/48
WO 2005051161 A1	20050609		US04038121	20041115	A47L 15/50
WO 2005051162 A2	20050609		CH03000778	20031125	A47L 23/00
WO 2005051163 A2	20050609		KR04003026	20041123	A61B
WO 2005051164 A2	20050609		US03040438	20031217	A61B
WO 2005051165 A2	20050609		US04034771	20041021	A61B
WO 2005051166 A2	20050609		US04035800	20041028	A61B
WO 2005051167 A1	20050609		US04038316	20041117	A61B
WO 2005051168 A2	20050609		US04038509	20041117	A61B
WO 2005051169 A2	20050609		US04038510	20041117	A61B
WO 2005051170 A2	20050609		US04038724	20041117	A61B
WO 2005051171 A2	20050609		US04039077	20041119	A61B
WO 2005051172 A2	20050609		US04039089	20041119	A61B
WO 2005051173 A2	20050609		US04039326	20041123	A61B
WO 2005051174 A2	20050609		US04039329	20041119	A61B
WO 2005051175 A2	20050609		US04039383	20041122	A61B
WO 2005051176 A2	20050609		US04039588	20041124	A61B
WO 2005051177 A2	20050609		US04039636	20041124	A61B
WO 2005051178 A2	20050609		US04039710	20041124	A61B
WO 2005051179 A1	20050609		JP04017588	20041126	A61B 1/00

1			2		3
WO 2005051180	A1	20050609	EP03012897	20031118	A61B 1/018
WO 2005051181	A1	20050609	EP04013548	20041125	A61B 3/11
WO 2005051183	A1	20050609	DK04000770	20041105	A61B 5/00
WO 2005051184	A1	20050609	IB04052522	20041124	A61B 5/00
WO 2005051185	A1	20050609	IT04000602	20041103	A61B 5/00
WO 2005051186	A1	20050609	NZ04000100	20040526	A61B 5/00
WO 2005051187	A2	20050609	US04038854	20041117	A61B 5/00
WO 2005051188	A1	20050609	US04039141	20041122	A61B 5/00
WO 2005051189	A2	20050609	US04039328	20041123	A61B 5/00
WO 2005051190	A1	20050609	GB04004911	20041122	A61B 5/026
WO 2005051191	A1	20050609	US04039664	20041124	A61B 5/03
WO 2005051192	A2	20050609	EP04013238	20041122	A61B 5/04
WO 2005051193	A1	20050609	AU04001656	20041129	A61B 5/0484
WO 2005051194	A1	20050609	KR04000135	20040127	A61B 5/053
WO 2005051195	A1	20050609	US04039694	20041123	A61B 5/117
WO 2005051196	A1	20050609	JP04016605	20041109	A61B 5/145
WO 2005051197	A2	20050609	IB04052469	20041117	A61B 6/00
WO 2005051198	A1	20050609	IB04052453	20041116	A61B 6/03
WO 2005051199	A1	20050609	FI04000727	20041129	A61B 6/04
WO 2005051200	A1	20050609	EP04012886	20041113	A61B 6/14
WO 2005051201	A1	20050609	CA04002047	20041126	A61B 8/00
WO 2005051202	A1	20050609	US04039525	20041124	A61B 8/02
WO 2005051203	A1	20050609	JP04010157	20040709	A61B 8/06
WO 2005051204	A1	20050609	AU04001674	20041126	A61B 17/04
WO 2005051205	A1	20050609	US04038601	20041117	A61B 17/064
WO 2005051206	A1	20050609	US04039187	20041122	A61B 17/12
WO 2005051207	A1	20050609	CH04000716	20041129	A61B 17/16
WO 2005051208	A1	20050609	US04036895	20041104	A61B 17/16
WO 2005051209	A1	20050609	US04038931	20041119	A61B 17/17
WO 2005051210	A1	20050609	US04038451	20041116	A61B 17/32
WO 2005051211	A1	20050609	US04038111	20041115	A61B 17/42
WO 2005051212	A1	20050609	EP03012888	20031118	A61B 17/58
WO 2005051213	A1	20050609	GB04004845	20041117	A61B 17/70
WO 2005051214	A1	20050609	DE04002621	20041126	A61B 18/12
WO 2005051215	A1	20050609	SE04001693	20041119	A61B 18/14
WO 2005051216	A1	20050609	AU04001638	20041124	A61B 18/18
WO 2005051217	A2	20050609	US04037552	20041110	A61C
WO 2005051218	A2	20050609	US04038182	20041115	A61C
WO 2005051219	A1	20050609	GB04004954	20041124	A61C 9/00
WO 2005051220	A1	20050609	EP04013359	20041125	A61C 13/00
WO 2005051221	A1	20050609	EP04012922	20041115	A61C 13/275
WO 2005051222	A1	20050609	FR04003011	20041124	A61C 19/02
WO 2005051223	A1	20050609	US04038797	20041119	A61D 5/00
WO 2005051224	A2	20050609	IL04000456	20040527	A61F
WO 2005051225	A2	20050609	US04037803	20041112	A61F
WO 2005051226	A2	20050609	US04038066	20041116	A61F
WO 2005051227	A2	20050609	US04038386	20041117	A61F
WO 2005051228	A2	20050609	US04038933	20041119	A61F
WO 2005051229	A2	20050609	US04039062	20041119	A61F
WO 2005051230	A2	20050609	US04039103	20041122	A61F
WO 2005051231	A2	20050609	US04039181	20041122	A61F
WO 2005051232	A2	20050609	US04039346	20041122	A61F
WO 2005051233	A2	20050609	US04039352	20041122	A61F
WO 2005051234	A2	20050609	US04035430	20041026	A61F 2/00
WO 2005051235	A1	20050609	US04032070	20040930	A61F 2/01
WO 2005051236	A2	20050609	US04038502	20041117	A61F 2/01
WO 2005051237	A1	20050609	US04038629	20041119	A61F 2/04
WO 2005051238	A1	20050609	EP04013303	20041124	A61F 2/06

1			2		3
WO 2005051239	A1	20050609	US04039616	20041124	A61F 2/08
WO 2005051240	A1	20050609	US04039714	20041124	A61F 2/08
WO 2005051241	A1	20050609	DK04000819	20041125	A61F 2/30
WO 2005051242	A1	20050609	GB04004536	20041027	A61F 2/30
WO 2005051243	A2	20050609	GB04004523	20041026	A61F 2/44
WO 2005051244	A1	20050609	US04038918	20041118	A61F 2/44
WO 2005051245	A2	20050609	GB04004537	20041027	A61F 2/46
WO 2005051246	A2	20050609	US04038750	20041118	A61F 2/46
WO 2005051247	A2	20050609	US04038922	20041118	A61F 2/46
WO 2005051248	A1	20050609	CA04002035	20041125	A61F 2/68
WO 2005051249	A1	20050609	US03034239	20031029	A61F 5/00
WO 2005051250	A1	20050609	IL03001016	20031130	A61F 5/01
WO 2005051251	A2	20050609	ZA04000148	20041126	A61F 5/055
WO 2005051252	A1	20050609	FR04002953	20041119	A61F 5/455
WO 2005051253	A1	20050609	CN03001005	20031127	A61F 5/56
WO 2005051254	A1	20050609	CN04001364	20041127	A61F 9/06
WO 2005051255	A1	20050609	SE04001709	20041123	A61F 11/14
WO 2005051256	A1	20050609	DE04002569	20041122	A61F 13/00
WO 2005051257	A2	20050609	US04038954	20041122	A61F 13/00
WO 2005051258	A2	20050609	US04038957	20041122	A61F 13/00
WO 2005051259	A2	20050609	DK04000825	20041126	A61F 13/02
WO 2005051260	A1	20050609	JP03015055	20031125	A61F 13/02
WO 2005051261	A1	20050609	SE04001541	20041025	A61F 13/15
WO 2005051262	A1	20050609	SE04001543	20041025	A61F 13/15
WO 2005051263	A1	20050609	US04038290	20041117	A61F 13/15
WO 2005051264	A1	20050609	US04038291	20041117	A61F 13/15
WO 2005051265	A1	20050609	US04039296	20041122	A61F 13/15
WO 2005051266	A2	20050609	US04038955	20041122	A61F 13/20
WO 2005051267	A2	20050609	US04038956	20041122	A61F 13/20
WO 2005051268	A2	20050609	US04038958	20041122	A61F 13/20
WO 2005051269	A1	20050609	US04039291	20041122	A61F 13/20
WO 2005051270	A2	20050609	US04039293	20041122	A61F 13/20
WO 2005051271	A2	20050609	US04039294	20041122	A61F 13/20
WO 2005051272	A1	20050609	US04039295	20041122	A61F 13/20
WO 2005051273	A1	20050609	US04034747	20041020	A61F 13/514
WO 2005051274	A1	20050609	JP04017392	20041124	A61F 13/53
WO 2005051275	A1	20050609	JP04017568	20041126	A61F 13/539
WO 2005051276	A1	20050609	JP04017570	20041126	A61F 13/56
WO 2005051277	A1	20050609	ES04000129	20040318	A61G 1/02
WO 2005051278	A1	20050609	EP04009662	20040830	A61G 3/00
WO 2005051279	A1	20050609	ES04000525	20041125	A61G 5/06
WO 2005051280	A2	20050609	US04035393	20041025	A61H
WO 2005051281	A1	20050609	AU04001659	20041126	A61H 23/00
WO 2005051282	A1	20050609	FR04002994	20041124	A61H 23/02
WO 2005051283	A1	20050609	FR03003244	20031030	A61H 23/04
WO 2005051284	A2	20050609	GB04004878	20041118	A61J 1/00
WO 2005051285	A1	20050609	JP04017456	20041125	A61J 1/14
WO 2005051286	A2	20050609	BR04000235	20041125	A61K
WO 2005051287	A2	20050609	US04031873	20040929	A61K
WO 2005051288	A2	20050609	US04035404	20041026	A61K
WO 2005051289	A2	20050609	US04035517	20041110	A61K
WO 2005051290	A2	20050609	US04038010	20041115	A61K
WO 2005051291	A2	20050609	US04038105	20041112	A61K
WO 2005051292	A2	20050609	US04038256	20041116	A61K
WO 2005051293	A2	20050609	US04038512	20041117	A61K
WO 2005051294	A2	20050609	US04038774	20041118	A61K
WO 2005051295	A2	20050609	US04038877	20041122	A61K
WO 2005051296	A2	20050609	US04038896	20041118	A61K

1			2		3
WO 2005051297	A2	20050609	US04038981	20041119	A61K
WO 2005051298	A2	20050609	US04039024	20041119	A61K
WO 2005051299	A2	20050609	US04039052	20041119	A61K
WO 2005051300	A2	20050609	US04039059	20041118	A61K
WO 2005051301	A2	20050609	US04039060	20041118	A61K
WO 2005051302	A2	20050609	US04039061	20041118	A61K
WO 2005051303	A2	20050609	US04039086	20041119	A61K
WO 2005051304	A2	20050609	US04039094	20041119	A61K
WO 2005051305	A2	20050609	US04039095	20041119	A61K
WO 2005051306	A2	20050609	US04039106	20041119	A61K
WO 2005051307	A2	20050609	US04039112	20041119	A61K
WO 2005051308	A2	20050609	US04039114	20041119	A61K
WO 2005051309	A2	20050609	US04039128	20041118	A61K
WO 2005051310	A2	20050609	US04039206	20041123	A61K
WO 2005051311	A2	20050609	US04039246	20041118	A61K
WO 2005051312	A2	20050609	US04039286	20041122	A61K
WO 2005051313	A2	20050609	US04039333	20041119	A61K
WO 2005051314	A2	20050609	US04039408	20041123	A61K
WO 2005051315	A2	20050609	US04039427	20041123	A61K
WO 2005051316	A2	20050609	US04039491	20041122	A61K
WO 2005051317	A2	20050609	US04039512	20041124	A61K
WO 2005051318	A2	20050609	US04039533	20041124	A61K
WO 2005051319	A2	20050609	US04039549	20041123	A61K
WO 2005051320	A2	20050609	US04039550	20041123	A61K
WO 2005051321	A2	20050609	US04039611	20041124	A61K
WO 2005051322	A2	20050609	US04039614	20041124	A61K
WO 2005051323	A2	20050609	US04039625	20041124	A61K
WO 2005051324	A2	20050609	US04039673	20041124	A61K
WO 2005051325	A2	20050609	US04039677	20041124	A61K
WO 2005051326	A2	20050609	US04039680	20041123	A61K
WO 2005051327	A2	20050609	US04039712	20041124	A61K
WO 2005051328	A2	20050609	US04039719	20041122	A61K
WO 2005051329	A2	20050609	US04039754	20041126	A61K
WO 2005051330	A2	20050609	US04039853	20041124	A61K
WO 2005051331	A2	20050609	US04041345	20041124	A61K
WO 2005051332	A1	20050609	US04037665	20041110	A61K 6/00
WO 2005051333	A1	20050609	DK04000821	20041126	A61K 7/00
WO 2005051334	A1	20050609	JP04017459	20041125	A61K 7/00
WO 2005051335	A1	20050609	US04039693	20041124	A61K 7/06
WO 2005051336	A1	20050609	EP04010510	20040918	A61K 7/13
WO 2005051337	A1	20050609	US04038294	20041117	A61K 7/32
WO 2005051338	A1	20050609	US04038563	20041117	A61K 7/42
WO 2005051339	A1	20050609	EP04010977	20041001	A61K 7/46
WO 2005051340	A1	20050609	JP04017356	20041122	A61K 7/48
WO 2005051341	A2	20050609	US04037978	20041112	A61K 7/48
WO 2005051342	A1	20050609	US04041188	20041123	A61K 7/48
WO 2005051343	A1	20050609	EP04012977	20041116	A61K 7/50
WO 2005051344	A2	20050609	CZ04000078	20041123	A61K 9/00
WO 2005051345	A1	20050609	DE04002616	20041125	A61K 9/00
WO 2005051346	A2	20050609	EP04013419	20041125	A61K 9/00
WO 2005051347	A2	20050609	GB04004424	20041019	A61K 9/00
WO 2005051348	A2	20050609	HU04000111	20041124	A61K 9/00
WO 2005051349	A2	20050609	IB04003872	20041124	A61K 9/00
WO 2005051350	A2	20050609	IN04000312	20041007	A61K 9/00
WO 2005051351	A2	20050609	US04041170	20041119	A61K 9/00
WO 2005051352	A1	20050609	IB03005825	20031208	A61K 9/06
WO 2005051353	A2	20050609	IB04003746	20041112	A61K 9/107
WO 2005051354	A1	20050609	SE04001727	20041124	A61K 9/107

1			2		3
WO	2005051355 A1	20050609	EP04012837	20041112	A61K 9/14
WO	2005051356 A1	20050609	US03032731	20031031	A61K 9/14
WO	2005051357 A1	20050609	US04038971	20041119	A61K 9/14
WO	2005051358 A1	20050609	US04037927	20041112	A61K 9/16
WO	2005051359 A1	20050609	US04038314	20041117	A61K 9/16
WO	2005051360 A1	20050609	IB04003863	20041124	A61K 9/20
WO	2005051361 A1	20050609	US04038220	20041117	A61K 9/20
WO	2005051362 A2	20050609	IB04003865	20041124	A61K 9/28
WO	2005051363 A1	20050609	US03034284	20031028	A61K 9/42
WO	2005051364 A1	20050609	KR03002637	20031203	A61K 9/48
WO	2005051365 A1	20050609	EP04013425	20041126	A61K 9/70
WO	2005051366 A2	20050609	EP04013459	20041126	A61K 31/00
WO	2005051367 A1	20050609	US04038656	20041118	A61K 31/00
WO	2005051368 A2	20050609	US04038887	20041118	A61K 31/00
WO	2005051369 A1	20050609	US04032783	20041105	A61K 31/04
WO	2005051370 A1	20050609	JP04016485	20041029	A61K 31/09
WO	2005051371 A1	20050609	IL04000908	20040928	A61K 31/13
WO	2005051372 A2	20050609	US04039217	20041123	A61K 31/185
WO	2005051373 A1	20050609	JP04017996	20041126	A61K 31/192
WO	2005051374 A1	20050609	HU04000110	20041124	A61K 31/343
WO	2005051375 A1	20050609	EP04013439	20041126	A61K 31/35
WO	2005051376 A1	20050609	EP04013332	20041124	A61K 31/352
WO	2005051377 A1	20050609	CN04001360	20041126	A61K 31/357
WO	2005051378 A1	20050609	US04039195	20041122	A61K 31/381
WO	2005051379 A1	20050609	EP04013511	20041126	A61K 31/40
WO	2005051380 A1	20050609	SE04001619	20041109	A61K 31/40
WO	2005051381 A1	20050609	SE04001620	20041109	A61K 31/40
WO	2005051382 A1	20050609	JP04017899	20041125	A61K 31/403
WO	2005051383 A1	20050609	US04039528	20041124	A61K 31/403
WO	2005051384 A1	20050609	IB04003743	20041112	A61K 31/41
WO	2005051385 A1	20050609	US04039596	20041124	A61K 31/423
WO	2005051386 A1	20050609	US04039051	20041119	A61K 31/435
WO	2005051387 A1	20050609	US04036880	20041104	A61K 31/44
WO	2005051388 A1	20050609	US04039382	20041122	A61K 31/44
WO	2005051389 A1	20050609	US04038624	20041119	A61K 31/4422
WO	2005051390 A1	20050609	GB04004538	20041027	A61K 31/4545
WO	2005051391 A1	20050609	US04039020	20041119	A61K 31/497
WO	2005051392 A1	20050609	US04039090	20041119	A61K 31/505
WO	2005051393 A1	20050609	IB04003788	20041115	A61K 31/519
WO	2005051394 A1	20050609	US04038948	20041119	A61K 31/53
WO	2005051395 A1	20050609	EP04013499	20041125	A61K 31/5375
WO	2005051396 A2	20050609	US04039524	20041124	A61K 31/539
WO	2005051397 A1	20050609	EP04013417	20041125	A61K 31/55
WO	2005051398 A1	20050609	EP04013418	20041125	A61K 31/55
WO	2005051399 A1	20050609	EP04013551	20041125	A61K 31/55
WO	2005051400 A1	20050609	EP04013545	20041120	A61K 31/56
WO	2005051401 A2	20050609	EP04013121	20041116	A61K 31/565
WO	2005051402 A1	20050609	JP04017490	20041125	A61K 31/675
WO	2005051403 A1	20050609	US04038697	20041119	A61K 31/715
WO	2005051404 A1	20050609	CN04001085	20040923	A61K 35/78
WO	2005051405 A1	20050609	JP04017443	20041117	A61K 35/78
WO	2005051406 A1	20050609	JP04017609	20041126	A61K 35/78
WO	2005051407 A1	20050609	KR04000251	20040209	A61K 35/78
WO	2005051408 A1	20050609	EP04013535	20041129	A61K 38/00
WO	2005051409 A1	20050609	EP04013413	20041125	A61K 38/04
WO	2005051410 A1	20050609	US04039331	20041119	A61K 38/06
WO	2005051411 A1	20050609	EP04013360	20041125	A61K 38/07
WO	2005051412 A2	20050609	GB04004912	20041122	A61K 38/09

1			2		3
WO 2005051413 A2	20050609		EP04013411	20041125	A61K 38/17
WO 2005051414 A1	20050609		IB04004100	20041125	A61K 38/17
WO 2005051415 A1	20050609		EP04013534	20041129	A61K 38/18
WO 2005051416 A1	20050609		FR04050603	20041119	A61K 38/21
WO 2005051417 A1	20050609		FR04050605	20041119	A61K 38/21
WO 2005051418 A2	20050609		FR04050607	20041119	A61K 38/21
WO 2005051419 A1	20050609		US03033897	20031025	A61K 39/21
WO 2005051420 A1	20050609		FR04050581	20041110	A61K 39/29
WO 2005051421 A2	20050609		US04039100	20041123	A61K 39/39
WO 2005051422 A1	20050609		GB04004850	20041116	A61K 39/395
WO 2005051423 A2	20050609		IL04001095	20041130	A61K 39/395
WO 2005051424 A1	20050609		SE04001753	20041126	A61K 39/395
WO 2005051425 A1	20050609		JP04017586	20041126	A61K 45/00
WO 2005051426 A1	20050609		US04038623	20041119	A61K 45/06
WO 2005051427 A1	20050609		US04037185	20041122	A61K 47/00
WO 2005051428 A2	20050609		FR04050611	20041123	A61K 47/34
WO 2005051429 A2	20050609		US04038781	20041118	A61K 47/48
WO 2005051430 A1	20050609		EP04012930	20041115	A61K 48/00
WO 2005051431 A1	20050609		GB04004979	20041125	A61K 48/00
WO 2005051432 A1	20050609		US04034544	20041020	A61K 48/00
WO 2005051433 A1	20050609		US04039789	20041123	A61K 48/00
WO 2005051434 A1	20050609		US04039722	20041124	A61K 49/00
WO 2005051435 A2	20050609		NO04000364	20041126	A61K 49/04
WO 2005051436 A2	20050609		FI04000711	20041124	A61L
WO 2005051437 A2	20050609		US04022762	20040714	A61L
WO 2005051438 A2	20050609		US04038779	20041118	A61L
WO 2005051439 A1	20050609		EP04010804	20040927	A61L 15/22
WO 2005051440 A1	20050609		KR04001862	20040723	A61L 15/24
WO 2005051441 A1	20050609		GB04004874	20041118	A61L 15/42
WO 2005051442 A1	20050609		US04032568	20040930	A61L 15/58
WO 2005051443 A1	20050609		EP04013388	20041125	A61L 24/00
WO 2005051444 A2	20050609		US04039465	20041122	A61L 27/00
WO 2005051445 A1	20050609		US04038951	20041119	A61L 27/34
WO 2005051446 A1	20050609		EP04053129	20041126	A61L 27/42
WO 2005051447 A1	20050609		GB04004550	20041028	A61L 27/46
WO 2005051448 A1	20050609		IB04004196	20041125	A61L 27/54
WO 2005051449 A1	20050609		US04038843	20041117	A61L 29/08
WO 2005051450 A1	20050609		JP04017572	20041126	A61L 31/00
WO 2005051451 A2	20050609		US04039099	20041122	A61L 31/00
WO 2005051452 A2	20050609		US04039389	20041122	A61L 31/00
WO 2005051453 A1	20050609		US04038135	20041115	A61L 31/10
WO 2005051454 A1	20050609		US04029477	20040908	A61L 31/16
WO 2005051455 A2	20050609		US04035015	20041021	A61M
WO 2005051456 A2	20050609		US04035053	20041021	A61M
WO 2005051457 A2	20050609		US04038647	20041118	A61M
WO 2005051458 A2	20050609		US04039018	20041119	A61M
WO 2005051459 A2	20050609		US04039338	20041122	A61M
WO 2005051460 A1	20050609		JP04007990	20040602	A61M 1/18
WO 2005051461 A1	20050609		GB04004549	20041028	A61M 3/02
WO 2005051462 A1	20050609		DE04002488	20041111	A61M 5/14
WO 2005051463 A1	20050609		JP04017190	20041118	A61M 5/14
WO 2005051464 A1	20050609		JP04017693	20041129	A61M 5/14
WO 2005051465 A1	20050609		DK04000817	20041125	A61M 5/20
WO 2005051466 A1	20050609		GB04004879	20041118	A61M 5/32
WO 2005051467 A1	20050609		GB04004895	20041119	A61M 15/00
WO 2005051468 A1	20050609		AU04001650	20041125	A61M 16/00
WO 2005051469 A1	20050609		AU04001651	20041125	A61M 16/00
WO 2005051470 A1	20050609		AU04001652	20041125	A61M 16/00

1			2		3
WO 2005051471 A1	20050609		IB04052381	20041111	A61M 21/00
WO 2005051472 A2	20050609		DK04000828	20041129	A61M 25/02
WO 2005051473 A2	20050609		DK04000824	20041126	A61M 27/00
WO 2005051474 A2	20050609		DK04000827	20041126	A61M 27/00
WO 2005051475 A1	20050609		US04035002	20041022	A61M 29/00
WO 2005051476 A1	20050609		AU04001666	20041126	A61M 37/00
WO 2005051477 A1	20050609		US04039154	20041119	A61M 39/28
WO 2005051478 A2	20050609		US04030997	20040921	A61N
WO 2005051479 A2	20050609		US04038525	20041117	A61N
WO 2005051480 A2	20050609		US04038528	20041117	A61N
WO 2005051481 A1	20050609		US04038304	20041117	A61N 1/05
WO 2005051482 A1	20050609		US04038382	20041117	A61N 1/05
WO 2005051483 A2	20050609		US04039183	20041122	A61N 1/16
WO 2005051484 A1	20050609		US04039096	20041119	A61N 1/30
WO 2005051485 A1	20050609		US04039184	20041119	A61N 1/30
WO 2005051486 A1	20050609		CA04002044	20041126	A61N 1/36
WO 2005051487 A2	20050609		GB04004875	20041119	A61P 17/00
WO 2005051488 A1	20050609		IB04003856	20041117	A61P 25/24
WO 2005051489 A2	20050609		IB04003832	20041123	A61P 25/28
WO 2005051490 A2	20050609		US04035693	20041027	A62B 18/00
WO 2005051491 A1	20050609		KR04003038	20041124	A62D 1/00
WO 2005051492 A2	20050609		US04038161	20041112	A63B
WO 2005051493 A2	20050609		US04038949	20041119	A63B
WO 2005051494 A2	20050609		US04039116	20041119	A63B
WO 2005051495 A2	20050609		US04039662	20041124	A63B
WO 2005051496 A2	20050609		US04039530	20041124	A63B 21/055
WO 2005051497 A1	20050609		US04039271	20041122	A63B 53/04
WO 2005051498 A1	20050609		CN04000268	20040329	A63B 65/08
WO 2005051499 A1	20050609		GB04004884	20041119	A63D 15/00
WO 2005051500 A1	20050609		BE03000205	20031128	A63D 15/08
WO 2005051501 A2	20050609		US04039098	20041119	A63F
WO 2005051502 A1	20050609		US03034639	20031031	A63F 1/00
WO 2005051503 A1	20050609		NZ04000307	20041126	A63F 9/00
WO 2005051504 A1	20050609		AU04001649	20041128	A63F 13/10
WO 2005051505 A2	20050609		US04030947	20040922	A63H
WO 2005051506 A2	20050609		US04039313	20041122	A63H
WO 2005051507 A2	20050609		US04028822	20040907	B01D
WO 2005051508 A2	20050609		US04038218	20041117	B01D
WO 2005051509 A2	20050609		US04038722	20041117	B01D
WO 2005051510 A2	20050609		US04039405	20041123	B01D
WO 2005051511 A1	20050609		JP04017448	20041125	B01D 9/02
WO 2005051512 A1	20050609		US04039150	20041122	B01D 19/04
WO 2005051513 A1	20050609		GB04004870	20041118	B01D 25/21
WO 2005051514 A1	20050609		EP04000901	20040130	B01D 29/03
WO 2005051515 A1	20050609		EP04013007	20041117	B01D 29/62
WO 2005051516 A1	20050609		US04032098	20041001	B01D 35/143
WO 2005051517 A1	20050609		JP04017394	20041124	B01D 39/12
WO 2005051518 A1	20050609		GB04004675	20041105	B01D 46/52
WO 2005051519 A1	20050609		CN04001295	20041115	B01D 47/02
WO 2005051520 A1	20050609		US04038151	20041116	B01D 53/04
WO 2005051521 A1	20050609		SE04001737	20041125	B01D 53/26
WO 2005051522 A1	20050609		EP04010972	20041001	B01D 53/50
WO 2005051523 A1	20050609		US04039704	20041122	B01D 53/94
WO 2005051524 A1	20050609		JP03015264	20031128	B01D 57/00
WO 2005051525 A1	20050609		CA04002006	20041123	B01D 69/02
WO 2005051526 A1	20050609		US04038289	20041117	B01F 7/08
WO 2005051527 A2	20050609		US04034867	20041021	B01J
WO 2005051528 A2	20050609		US04037865	20041112	B01J

1			2		3
WO 2005051529	A2	20050609	US04039044	20041119	B01J
WO 2005051530	A2	20050609	US04041357	20041119	B01J
WO 2005051531	A1	20050609	EP04001857	20040225	B01J 3/04
WO 2005051533	A1	20050609	IB03005324	20031124	B01J 20/18
WO 2005051534	A1	20050609	EP04012098	20041026	B01J 23/36
WO 2005051535	A1	20050609	FI04000713	20041124	B01J 23/40
WO 2005051536	A1	20050609	US04038801	20041119	B01J 23/62
WO 2005051537	A1	20050609	US04038802	20041119	B01J 23/62
WO 2005051538	A1	20050609	US04038804	20041119	B01J 23/62
WO 2005051539	A1	20050609	US04038529	20041118	B01J 27/19
WO 2005051540	A1	20050609	ES04070100	20041122	B01J 29/00
WO 2005051541	A1	20050609	JP04017423	20041124	B01J 35/02
WO 2005051542	A1	20050609	GB04004843	20041118	B01L 3/00
WO 2005051543	A1	20050609	IB04003876	20041124	B01L 3/02
WO 2005051544	A1	20050609	US04038953	20041119	B01L 3/14
WO 2005051545	A2	20050609	US04038267	20041116	B02C
WO 2005051546	A1	20050609	GB04004915	20041122	B02C 2/04
WO 2005051547	A1	20050609	DE04002518	20041113	B03B 9/06
WO 2005051548	A1	20050609	US04039738	20041124	B04B 5/04
WO 2005051549	A1	20050609	US04039078	20041119	B05B 7/14
WO 2005051550	A1	20050609	JP04017489	20041125	B05B 7/26
WO 2005051551	A1	20050609	US04033089	20041007	B05D 1/36
WO 2005051552	A1	20050609	AT04000418	20041126	B05D 3/02
WO 2005051553	A1	20050609	GB04004873	20041118	B05D 7/00
WO 2005051554	A1	20050609	AU04001637	20041124	B07B 1/46
WO 2005051555	A2	20050609	FI04000726	20041126	B07C
WO 2005051556	A2	20050609	US04038908	20041119	B07C
WO 2005051557	A2	20050609	US04039005	20041118	B08B
WO 2005051558	A2	20050609	US04039356	20041122	B08B
WO 2005051559	A1	20050609	NL04000796	20041112	B09B 3/00
WO 2005051560	A1	20050609	EP04051744	20040806	B21C 47/12
WO 2005051561	A1	20050609	EP04010106	20040910	B21D 26/02
WO 2005051562	A1	20050609	EP04010182	20040911	B21D 26/02
WO 2005051563	A1	20050609	CH04000710	20041125	B21D 43/05
WO 2005051564	A1	20050609	JP03015211	20031128	B21D 53/30
WO 2005051565	A1	20050609	JP04017464	20041125	B21J 3/00
WO 2005051566	A1	20050609	JP04017503	20041125	B21K 1/14
WO 2005051567	A1	20050609	GB04004776	20041110	B22C 1/18
WO 2005051568	A1	20050609	GB04004451	20041021	B22C 9/08
WO 2005051569	A1	20050609	JP04017824	20041124	B22D 11/16
WO 2005051570	A1	20050609	IB04003840	20041124	B22D 17/00
WO 2005051571	A1	20050609	IB04003838	20041124	B22D 17/22
WO 2005051572	A1	20050609	US04038574	20041118	B22D 27/09
WO 2005051573	A2	20050609	DE04002544	20041118	B22D 29/00
WO 2005051574	A1	20050609	EP04013200	20041120	B22D 41/38
WO 2005051575	A2	20050609	DE04002590	20041121	B22F 1/00
WO 2005051576	A1	20050609	FR04050618	20041125	B22F 3/00
WO 2005051577	A1	20050609	JP04017383	20041124	B22F 3/02
WO 2005051578	A1	20050609	RU04000462	20041123	B22F 3/14
WO 2005051579	A2	20050609	US04039631	20041124	B22F 9/04
WO 2005051580	A1	20050609	US04038963	20041119	B22F 9/22
WO 2005051581	A1	20050609	JP04017345	20041122	B23B 13/02
WO 2005051582	A1	20050609	JP04017604	20041126	B23B 27/00
WO 2005051583	A2	20050609	US04035525	20041115	B23K
WO 2005051584	A1	20050609	IB03005384	20031125	B23K 9/028
WO 2005051585	A1	20050609	AT04000394	20041110	B23K 9/067
WO 2005051586	A1	20050609	DE04002581	20041123	B23K 9/095
WO 2005051587	A1	20050609	US04036442	20041102	B23K 9/20

1			2		3
WO 2005051588	A1	20050609	AT04000410	20041124	B23K 11/31
WO 2005051589	A1	20050609	EP04010151	20040910	B23K 20/10
WO 2005051590	A1	20050609	CA04001992	20041119	B23K 20/14
WO 2005051591	A1	20050609	EP04052669	20041027	B23K 26/08
WO 2005051592	A1	20050609	CA04002037	20041124	B23K 26/42
WO 2005051593	A1	20050609	GB04050027	20041118	B23K 35/30
WO 2005051594	A2	20050609	DE04002614	20041125	B23P 15/00
WO 2005051595	A1	20050609	GB04004558	20041028	B23Q 1/00
WO 2005051596	A1	20050609	GB04004729	20041108	B24B 19/12
WO 2005051597	A1	20050609	US04039033	20041119	B24B 49/00
WO 2005051598	A1	20050609	GB04004796	20041115	B24C 7/00
WO 2005051599	A1	20050609	EP04053097	20041125	B24D 13/06
WO 2005051600	A2	20050609	US04034340	20041015	B25B
WO 2005051601	A2	20050609	US04039671	20041124	B25B
WO 2005051602	A1	20050609	EP04013309	20041124	B25B 5/12
WO 2005051603	A1	20050609	AU04001634	20041125	B25B 13/00
WO 2005051604	A1	20050609	DE04002607	20041124	B25B 27/02
WO 2005051605	A1	20050609	US04033620	20041012	B25F 1/04
WO 2005051606	A1	20050609	EP04052717	20041029	B25F 5/00
WO 2005051607	A1	20050609	CA04000582	20040419	B25G 1/08
WO 2005051608	A2	20050609	JP04018072	20041129	B25J
WO 2005051609	A2	20050609	US04039009	20041119	B25J
WO 2005051610	A2	20050609	US04039543	20041123	B25J
WO 2005051611	A1	20050609	JP04018089	20041129	B25J 13/00
WO 2005051612	A1	20050609	JP04018096	20041129	B25J 13/00
WO 2005051613	A1	20050609	JP04012788	20040827	B25J 17/00
WO 2005051614	A2	20050609	JP04017972	20041126	B26B
WO 2005051615	A1	20050609	IB04052419	20041115	B26B 19/38
WO 2005051616	A1	20050609	EP04053055	20041123	B26D 5/00
WO 2005051617	A2	20050609	US04039026	20041119	B27K
WO 2005051618	A1	20050609	NZ04000303	20041125	B27K 3/36
WO 2005051619	A1	20050609	JP04017907	20041125	B27M 1/02
WO 2005051620	A2	20050609	EP04013050	20041116	B28B
WO 2005051621	A2	20050609	US04039551	20041123	B28D
WO 2005051622	A1	20050609	DE04002277	20041011	B29B 9/04
WO 2005051623	A1	20050609	US04038219	20041117	B29B 9/06
WO 2005051624	A2	20050609	IE04000164	20041129	B29C
WO 2005051625	A2	20050609	US04039245	20041124	B29C
WO 2005051626	A1	20050609	EP04053158	20041129	B29C 33/38
WO 2005051627	A1	20050609	ES04000509	20041116	B29C 33/38
WO 2005051628	A1	20050609	NZ04000305	20041126	B29C 35/08
WO 2005051629	A1	20050609	IB04003902	20041129	B29C 44/12
WO 2005051631	A1	20050609	FR03003187	20031027	B29C 45/17
WO 2005051632	A1	20050609	EP04052837	20041105	B29C 45/36
WO 2005051633	A1	20050609	DE04002486	20041110	B29C 45/50
WO 2005051634	A1	20050609	CH04000711	20041126	B29C 53/82
WO 2005051635	A1	20050609	IB04003877	20041125	B29C 55/00
WO 2005051636	A1	20050609	US04035078	20041022	B29C 59/02
WO 2005051637	A2	20050609	EP04013458	20041126	B29D 7/00
WO 2005051638	A1	20050609	IB03006462	20031121	B29D 30/06
WO 2005051639	A1	20050609	JP04017485	20041125	B29D 30/06
WO 2005051640	A1	20050609	US04039021	20041119	B29D 30/06
WO 2005051641	A1	20050609	JP04017349	20041122	B29D 30/30
WO 2005051642	A1	20050609	IT03000782	20031127	B30B 9/22
WO 2005051643	A1	20050609	JP04017020	20041116	B31D 1/02
WO 2005051644	A2	20050609	US04039157	20041120	B32B
WO 2005051645	A1	20050609	GB04004622	20041101	B32B 3/20
WO 2005051646	A1	20050609	US04036592	20041103	B32B 3/24

1			2		3	
WO	2005051647 A1	20050609	JP04016836	20041112	B32B	5/02
WO	2005051648 A1	20050609	JP04016834	20041112	B32B	5/18
WO	2005051649 A1	20050609	GB04004625	20041101	B32B	5/26
WO	2005051650 A2	20050609	DK04000826	20041126	B32B	7/00
WO	2005051651 A1	20050609	JP04017680	20041129	B32B	9/00
WO	2005051652 A1	20050609	JP04017470	20041125	B32B	15/08
WO	2005051653 A1	20050609	US04034582	20041019	B32B	25/00
WO	2005051654 A1	20050609	JP04017413	20041124	B32B	27/04
WO	2005051655 A1	20050609	SE04001724	20041124	B32B	27/04
WO	2005051656 A1	20050609	US04035399	20041025	B32B	27/04
WO	2005051657 A1	20050609	EP04010298	20040915	B32B	27/08
WO	2005051658 A1	20050609	US04037469	20041110	B32B	27/28
WO	2005051659 A1	20050609	JP04017566	20041126	B32B	27/30
WO	2005051660 A1	20050609	JP04017493	20041125	B32B	27/36
WO	2005051661 A1	20050609	SE04001723	20041124	B32B	31/12
WO	2005051662 A2	20050609	GB04050030	20041125	B32B	35/00
WO	2005051663 A1	20050609	US04038208	20041116	B41C	1/10
WO	2005051664 A2	20050609	US04029496	20040909	B41J	
WO	2005051665 A1	20050609	CN04001335	20041123	B41J	2/175
WO	2005051666 A1	20050609	JP04017896	20041125	B41J	2/175
WO	2005051667 A1	20050609	EP04013546	20041124	B41J	2/32
WO	2005051668 A1	20050609	FR04050608	20041119	B41J	3/407
WO	2005051669 A2	20050609	US04034082	20041014	B41J	13/10
WO	2005051670 A1	20050609	JP04012112	20040824	B41M	5/00
WO	2005051671 A1	20050609	JP04017426	20041124	B41M	5/26
WO	2005051672 A1	20050609	JP04017429	20041124	B41M	5/26
WO	2005051673 A1	20050609	EP03012609	20031112	B41M	7/00
WO	2005051674 A1	20050609	KR04003094	20041126	B42C	1/00
WO	2005051675 A2	20050609	GB04004763	20041112	B42D	15/00
WO	2005051676 A1	20050609	CA04002032	20041125	B42D	15/10
WO	2005051677 A2	20050609	GB04004583	20041029	B42F	13/00
WO	2005051678 A1	20050609	US04038904	20041119	B43L	7/10
WO	2005051679 A1	20050609	EP04053134	20041126	B60B	3/02
WO	2005051680 A1	20050609	JP03015012	20031125	B60B	7/00
WO	2005051681 A1	20050609	NL04000737	20041019	B60B	27/02
WO	2005051682 A2	20050609	US04038883	20041119	B60C	
WO	2005051683 A1	20050609	EP04013325	20041124	B60C	23/04
WO	2005051684 A1	20050609	US04039266	20041122	B60C	23/04
WO	2005051685 A1	20050609	US04039267	20041122	B60C	23/06
WO	2005051686 A1	20050609	AU04001678	20041129	B60C	007/24
WO	2005051687 A1	20050609	EP04013193	20041120	B60G	3/20
WO	2005051688 A1	20050609	US04036871	20041104	B60G	17/015
WO	2005051689 A1	20050609	GB04004346	20041014	B60G	21/00
WO	2005051690 A1	20050609	EP04010331	20040915	B60H	1/00
WO	2005051691 A1	20050609	IB04003769	20041117	B60H	1/00
WO	2005051692 A1	20050609	EP04010314	20040915	B60H	1/02
WO	2005051693 A1	20050609	EP04010332	20040915	B60H	1/34
WO	2005051694 A2	20050609	CA04002038	20041126	B60J	
WO	2005051695 A1	20050609	EP04008427	20040728	B60J	5/04
WO	2005051696 A1	20050609	DE04002573	20041120	B60J	7/12
WO	2005051697 A1	20050609	JP04017831	20041124	B60K	1/04
WO	2005051698 A1	20050609	JP04017424	20041124	B60K	6/04
WO	2005051699 A1	20050609	EP04052713	20041029	B60K	15/03
WO	2005051700 A1	20050609	US03034650	20031031	B60K	28/06
WO	2005051701 A2	20050609	DE04002560	20041116	B60N	
WO	2005051702 A1	20050609	DE04001614	20040722	B60N	2/00
WO	2005051703 A1	20050609	FR04050460	20040924	B60N	2/48
WO	2005051704 A1	20050609	FR04050576	20041109	B60N	2/48

1			2		3
WO 2005051705 A1	20050609		FR04050579	20041110	B60N 2/62
WO 2005051706 A2	20050609		US04039347	20041122	B60P
WO 2005051707 A1	20050609		US04039109	20041119	B60P 1/48
WO 2005051708 A1	20050609		EP04010853	20040928	B60P 3/42
WO 2005051709 A1	20050609		DE04001631	20040722	B60Q 1/48
WO 2005051710 A1	20050609		US03033769	20031028	B60Q 1/52
WO 2005051711 A2	20050609		IL04001088	20041128	B60R
WO 2005051712 A2	20050609		US04036107	20041027	B60R
WO 2005051713 A2	20050609		US04038139	20041115	B60R
WO 2005051714 A2	20050609		US04038786	20041118	B60R
WO 2005051715 A2	20050609		US04038959	20041122	B60R
WO 2005051716 A2	20050609		US04039193	20041122	B60R
WO 2005051717 A2	20050609		US04039327	20041123	B60R
WO 2005051718 A2	20050609		US04039359	20041122	B60R
WO 2005051719 A1	20050609		EP04010866	20040929	B60R 7/04
WO 2005051720 A1	20050609		JP04017506	20041125	B60R 11/02
WO 2005051721 A1	20050609		DE04002639	20041129	B60R 13/02
WO 2005051722 A1	20050609		US03033859	20031027	B60R 13/02
WO 2005051723 A1	20050609		DE04001621	20040722	B60R 16/02
WO 2005051724 A1	20050609		JP04016892	20041108	B60R 19/18
WO 2005051725 A1	20050609		EP04053090	20041125	B60R 21/00
WO 2005051726 A1	20050609		DE04001949	20040903	B60R 21/01
WO 2005051727 A1	20050609		EP04052926	20041111	B60R 21/01
WO 2005051728 A1	20050609		FR04002978	20041122	B60R 21/20
WO 2005051729 A1	20050609		US04038109	20041112	B60R 21/20
WO 2005051730 A1	20050609		EP04010914	20040930	B60R 21/34
WO 2005051731 A1	20050609		MX04000085	20041116	B60R 22/19
WO 2005051732 A1	20050609		JP04018224	20041129	B60R 22/48
WO 2005051733 A2	20050609		US04039040	20041119	B60S
WO 2005051734 A1	20050609		EP04013282	20041123	B60S 1/58
WO 2005051735 A1	20050609		SE04001707	20041123	B60S 9/04
WO 2005051736 A1	20050609		JP04017636	20041119	B60T 7/06
WO 2005051737 A1	20050609		EP04013364	20041125	B60T 8/00
WO 2005051738 A1	20050609		US04039073	20041119	B60T 8/00
WO 2005051739 A1	20050609		EP04010565	20040921	B60T 8/34
WO 2005051740 A1	20050609		DE04002225	20041007	B60T 8/36
WO 2005051741 A1	20050609		US04039526	20041124	B60T 8/36
WO 2005051742 A1	20050609		US04039522	20041124	B60T 8/40
WO 2005051743 A1	20050609		GB04004943	20041125	B60T 13/14
WO 2005051744 A2	20050609		US04031266	20040923	B62B
WO 2005051745 A2	20050609		US04039010	20041119	B62D
WO 2005051746 A1	20050609		EP04010207	20040913	B62D 29/00
WO 2005051747 A1	20050609		EP04010763	20040924	B62D 29/00
WO 2005051748 A1	20050609		US04036363	20041102	B62D 29/00
WO 2005051749 A1	20050609		RU04000424	20041027	B62D 35/00
WO 2005051750 A1	20050609		EP04010511	20040917	B62D 53/08
WO 2005051751 A1	20050609		KR04003037	20041124	B62J 1/02
WO 2005051752 A1	20050609		JP04017671	20041122	B62K 15/00
WO 2005051753 A1	20050609		US04039796	20041124	B62K 25/02
WO 2005051754 A1	20050609		EP04012869	20041112	B62K 25/08
WO 2005051755 A2	20050609		US04038302	20041117	B63B
WO 2005051756 A1	20050609		CN03000853	20031010	B63B 27/22
WO 2005051757 A1	20050609		IB03006391	20031121	B63B 43/14
WO 2005051758 A2	20050609		US04039791	20041124	B63C
WO 2005051759 A1	20050609		JP04017510	20041125	B63C 9/20
WO 2005051760 A1	20050609		FR04002981	20041123	B63C 11/12
WO 2005051761 A1	20050609		CA04002052	20041129	B63H 16/20
WO 2005051762 A2	20050609		US04039270	20041122	B64B

1			2		3
WO 2005051763 A1	20050609		CN04001203	20041022	B64C 13/40
WO 2005051764 A1	20050609		EP04010986	20040928	B64D 11/06
WO 2005051765 A2	20050609		US04038798	20041119	B65B
WO 2005051766 A1	20050609		US04037726	20041112	B65B 1/04
WO 2005051767 A1	20050609		JP04015218	20041015	B65B 3/18
WO 2005051768 A1	20050609		US04038411	20041116	B65B 7/28
WO 2005051769 A1	20050609		CA04002017	20041124	B65B 9/08
WO 2005051770 A1	20050609		EP04010708	20040924	B65B 31/02
WO 2005051772 A2	20050609		FR04003020	20041125	B65D
WO 2005051773 A2	20050609		GB04004889	20041119	B65D
WO 2005051774 A2	20050609		IL04001078	20041124	B65D
WO 2005051775 A2	20050609		KR04003100	20041127	B65D
WO 2005051776 A2	20050609		US04038773	20041118	B65D
WO 2005051777 A2	20050609		US04038941	20041119	B65D
WO 2005051778 A1	20050609		JP04017419	20041124	B65D 1/02
WO 2005051779 A1	20050609		US04035552	20041028	B65D 1/02
WO 2005051780 A1	20050609		GB04004864	20041118	B65D 5/20
WO 2005051781 A1	20050609		GB04004526	20041027	B65D 5/72
WO 2005051782 A1	20050609		US04039074	20041119	B65D 5/72
WO 2005051783 A1	20050609		JP04014173	20040928	B65D 17/34
WO 2005051784 A1	20050609		EP04012868	20041112	B65D 21/02
WO 2005051785 A1	20050609		JP04017004	20041116	B65D 25/20
WO 2005051786 A1	20050609		JP04011917	20040819	B65D 25/34
WO 2005051787 A1	20050609		AU04001645	20041125	B65D 25/52
WO 2005051788 A1	20050609		NZ04000299	20041125	B65D 33/00
WO 2005051789 A1	20050609		US04039721	20041122	B65D 33/16
WO 2005051790 A1	20050609		US03034395	20031030	B65D 35/00
WO 2005051791 A1	20050609		US04037494	20041110	B65D 43/02
WO 2005051792 A1	20050609		AU04001646	20041125	B65D 45/30
WO 2005051793 A1	20050609		FR04002977	20041122	B65D 47/18
WO 2005051794 A1	20050609		GB04004892	20041119	B65D 49/04
WO 2005051795 A1	20050609		FR04050612	20041124	B65D 51/24
WO 2005051796 A1	20050609		EP04010710	20040924	B65D 65/46
WO 2005051797 A1	20050609		GB04004933	20041123	B65D 81/00
WO 2005051798 A1	20050609		CZ04000079	20041125	B65D 81/32
WO 2005051799 A2	20050609		FR04002956	20041119	B65D 81/34
WO 2005051800 A1	20050609		JP04017278	20041119	B65D 81/34
WO 2005051801 A1	20050609		US04039032	20041119	B65D 83/04
WO 2005051802 A1	20050609		EP03012843	20031117	B65D 83/14
WO 2005051803 A1	20050609		JP04016951	20041115	B65D 83/14
WO 2005051804 A1	20050609		NL04000820	20041126	B65D 83/16
WO 2005051805 A1	20050609		NZ04000309	20041129	B65D 88/76
WO 2005051806 A2	20050609		EP04013231	20041122	B65G
WO 2005051807 A1	20050609		DE04002271	20041013	B65G 15/34
WO 2005051808 A1	20050609		DE04002272	20041013	B65G 15/34
WO 2005051809 A1	20050609		CA04002036	20041124	B65G 23/08
WO 2005051810 A1	20050609		US04039034	20041119	B65G 27/02
WO 2005051811 A1	20050609		US03034258	20031029	B65G 43/00
WO 2005051812 A1	20050609		GB04004517	20041027	B65G 47/90
WO 2005051813 A1	20050609		NL04000823	20041126	B65G 67/20
WO 2005051814 A1	20050609		FR04003006	20041124	B65G 69/04
WO 2005051815 A2	20050609		US04023838	20040723	B65H
WO 2005051816 A1	20050609		EP04010254	20040914	B65H 3/04
WO 2005051817 A1	20050609		IT04000653	20041125	B65H 19/18
WO 2005051818 A2	20050609		BE04000168	20041129	B65H 23/00
WO 2005051819 A1	20050609		NL04000816	20041125	B65H 23/032
WO 2005051820 A1	20050609		US04036129	20040929	B65H 23/038
WO 2005051821 A1	20050609		EP04009950	20040907	B65H 29/50

1			2		3
WO 2005051822 A1	20050609		US04039582	20041124	B65H 37/00
WO 2005051823 A1	20050609		NL04000795	20041111	B65H 59/14
WO 2005051824 A1	20050609		US04037423	20041110	B65H 75/10
WO 2005051825 A1	20050609		US04037951	20041112	B65H 75/10
WO 2005051826 A1	20050609		US04033613	20041012	B65H 75/34
WO 2005051827 A2	20050609		US04035522	20041115	B66B
WO 2005051829 A1	20050609		FI04000661	20041109	B66B 21/12
WO 2005051830 A1	20050609		KR04003077	20041126	B66B 23/12
WO 2005051831 A1	20050609		EP04013529	20041129	B66B 23/14
WO 2005051832 A2	20050609		US04038627	20041119	B66C
WO 2005051833 A1	20050609		FR04002972	20041122	B66C 1/66
WO 2005051834 A2	20050609		US04039164	20041122	B66F
WO 2005051835 A1	20050609		AU04001603	20041117	B66F 11/00
WO 2005051836 A1	20050609		CA04000596	20040421	B67B 7/16
WO 2005051837 A2	20050609		US04039186	20041122	B67C
WO 2005051838 A2	20050609		US04039274	20041119	B81C
WO 2005051839 A2	20050609		US04039304	20041124	C01B
WO 2005051840 A1	20050609		EP04012911	20041114	C01B 25/45
WO 2005051841 A1	20050609		JP04017344	20041122	C01B 31/00
WO 2005051842 A2	20050609		US04038271	20041116	C01B 31/00
WO 2005051843 A1	20050609		CN04001316	20041119	C01B 39/00
WO 2005051844 A2	20050609		US04038772	20041118	C01F
WO 2005051845 A2	20050609		EP04013226	20041119	C01F 7/34
WO 2005051846 A2	20050609		FR04002996	20041124	C01F 17/00
WO 2005051847 A1	20050609		IB03005251	20031120	C01G 23/047
WO 2005051848 A2	20050609		US04039132	20041122	C02F
WO 2005051849 A1	20050609		KR04003066	20041125	C02F 1/44
WO 2005051850 A1	20050609		US04038470	20041116	C02F 1/76
WO 2005051851 A1	20050609		JP04008206	20040611	C02F 11/02
WO 2005051852 A1	20050609		GB04004815	20041117	C02F 11/04
WO 2005051853 A1	20050609		MX03000106	20031128	C02F 11/14
WO 2005051854 A1	20050609		KR04002522	20041001	C03B 37/018
WO 2005051855 A2	20050609		DE04002613	20041125	C03C 17/00
WO 2005051856 A2	20050609		DE04002632	20041127	C03C 17/00
WO 2005051857 A2	20050609		US04034555	20041018	C03C 17/00
WO 2005051858 A1	20050609		FR04050614	20041124	C03C 17/36
WO 2005051859 A1	20050609		US04039000	20041118	C04B 12/04
WO 2005051860 A1	20050609		CA04001997	20041119	C04B 35/14
WO 2005051861 A1	20050609		JP04013064	20040908	C04B 35/465
WO 2005051862 A1	20050609		JP04017660	20041122	C04B 35/493
WO 2005051863 A2	20050609		EP04013448	20041126	C04B 38/00
WO 2005051864 A1	20050609		JP04017523	20041118	C04B 38/00
WO 2005051865 A1	20050609		GB04004344	20041014	C04B 40/00
WO 2005051866 A1	20050609		US04038872	20041119	C04B 41/52
WO 2005051867 A1	20050609		EP03012853	20031117	C05C 7/00
WO 2005051868 A1	20050609		HU03000105	20031222	C05F 17/00
WO 2005051869 A2	20050609		US04039015	20041119	C07B
WO 2005051870 A2	20050609		BR04000236	20041125	C07C
WO 2005051871 A2	20050609		US04039387	20041122	C07C
WO 2005051872 A1	20050609		US04035474	20041025	C07C 1/20
WO 2005051873 A1	20050609		US04034442	20041018	C07C 2/66
WO 2005051874 A1	20050609		GB04004391	20041015	C07C 29/00
WO 2005051875 A1	20050609		GB04004397	20041015	C07C 29/149
WO 2005051876 A2	20050609		FR04002965	20041122	C07C 39/19
WO 2005051877 A1	20050609		JP04014639	20041005	C07C 45/35
WO 2005051878 A1	20050609		JP04017551	20041126	C07C 47/04
WO 2005051879 A1	20050609		JP04017992	20041126	C07C 49/84
WO 2005051880 A2	20050609		US04038869	20041119	C07C 51/00

1			2		3
WO 2005051881	A1	20050609	US04034317	20041019	C07C 51/265
WO 2005051882	A1	20050609	JP04017998	20041126	C07C 51/36
WO 2005051883	A1	20050609	JP04013052	20040908	C07C 51/44
WO 2005051884	A1	20050609	JP04017624	20041126	C07C 61/22
WO 2005051885	A1	20050609	GB04004413	20041018	C07C 67/08
WO 2005051886	A1	20050609	SK04000014	20041125	C07C 209/26
WO 2005051887	A1	20050609	JP04016150	20041029	C07C 209/52
WO 2005051888	A2	20050609	EP04014916	20041117	C07C 211/00
WO 2005051889	A1	20050609	EP04009794	20040902	C07C 211/51
WO 2005051890	A1	20050609	US04038126	20041115	C07C 229/46
WO 2005051891	A1	20050609	ES04070101	20041124	C07C 233/23
WO 2005051892	A1	20050609	EP04012541	20041105	C07C 233/29
WO 2005051893	A2	20050609	US04037182	20041116	C07C 235/00
WO 2005051894	A1	20050609	DK04000304	20040504	C07C 235/64
WO 2005051895	A1	20050609	EP04013412	20041125	C07C 237/20
WO 2005051896	A1	20050609	EP04014892	20041117	C07C 243/06
WO 2005051897	A1	20050609	CA04001976	20041116	C07C 303/40
WO 2005051898	A2	20050609	US04035513	20041108	C07C 309/00
WO 2005051899	A2	20050609	JP04017988	20041126	C07C 317/00
WO 2005051900	A1	20050609	DK04000302	20040504	C07C 317/44
WO 2005051901	A1	20050609	AU04001667	20041126	C07C 323/47
WO 2005051902	A2	20050609	NL04000812	20041125	C07C 381/00
WO 2005051903	A1	20050609	ES04000511	20041117	C07C 401/00
WO 2005051904	A2	20050609	US04034943	20041022	C07D
WO 2005051905	A2	20050609	US04038180	20041115	C07D
WO 2005051906	A2	20050609	US04039053	20041118	C07D
WO 2005051907	A1	20050609	GB04004388	20041015	C07D 207/26
WO 2005051908	A1	20050609	DK04000303	20040504	C07D 209/18
WO 2005051909	A1	20050609	CH04000688	20041115	C07D 209/42
WO 2005051910	A1	20050609	KR04002806	20041103	C07D 209/42
WO 2005051911	A1	20050609	EP04013410	20041125	C07D 211/42
WO 2005051912	A1	20050609	JP04017543	20041126	C07D 211/46
WO 2005051913	A1	20050609	JP04017974	20041126	C07D 211/72
WO 2005051914	A1	20050609	US04038927	20041119	C07D 213/02
WO 2005051915	A1	20050609	US04038669	20041118	C07D 215/00
WO 2005051916	A1	20050609	EP04013416	20041125	C07D 223/16
WO 2005051917	A1	20050609	FR04002968	20041122	C07D 231/20
WO 2005051918	A1	20050609	EP04009795	20040902	C07D 231/38
WO 2005051919	A1	20050609	IB04003749	20041115	C07D 231/40
WO 2005051920	A2	20050609	US04038783	20041118	C07D 239/00
WO 2005051921	A1	20050609	US04039469	20041124	C07D 239/42
WO 2005051922	A1	20050609	US04039448	20041124	C07D 239/90
WO 2005051923	A1	20050609	GB04004761	20041111	C07D 239/94
WO 2005051924	A1	20050609	JP04017564	20041126	C07D 239/94
WO 2005051925	A1	20050609	JP04017708	20041129	C07D 239/96
WO 2005051926	A1	20050609	US04038952	20041119	C07D 241/38
WO 2005051927	A1	20050609	JP04017558	20041126	C07D 257/02
WO 2005051928	A1	20050609	IB04003825	20041123	C07D 257/04
WO 2005051929	A1	20050609	IB04003841	20041123	C07D 257/04
WO 2005051930	A1	20050609	JP04017267	20041119	C07D 257/04
WO 2005051931	A2	20050609	IB04003893	20041126	C07D 261/04
WO 2005051932	A1	20050609	JP04017898	20041125	C07D 261/04
WO 2005051933	A1	20050609	IB04003829	20041123	C07D 263/20
WO 2005051934	A1	20050609	SI04000040	20041126	C07D 265/36
WO 2005051935	A1	20050609	KR04000130	20040127	C07D 307/58
WO 2005051936	A1	20050609	US04035527	20041116	C07D 307/68
WO 2005051937	A2	20050609	US04038920	20041118	C07D 307/68
WO 2005051938	A1	20050609	US04035529	20041116	C07D 307/77

1			2		3
WO 2005051939	A1	20050609	EP04053085	20041124	C07D 317/36
WO 2005051940	A2	20050609	US04037181	20041116	C07D 333/00
WO 2005051941	A1	20050609	KR03002553	20031125	C07D 339/04
WO 2005051942	A1	20050609	US04039113	20041119	C07D 403/04
WO 2005051943	A1	20050609	IB04003777	20041118	C07D 403/10
WO 2005051944	A1	20050609	US04038989	20041119	C07D 405/04
WO 2005051945	A1	20050609	US04035530	20041116	C07D 413/12
WO 2005051946	A2	20050609	US04038975	20041119	C07D 417/00
WO 2005051947	A1	20050609	EP04013451	20041126	C07D 417/06
WO 2005051948	A1	20050609	JP04017619	20041126	C07D 451/02
WO 2005051949	A1	20050609	JP04017828	20041124	C07D 471/04
WO 2005051950	A1	20050609	EP04013144	20041119	C07D 473/04
WO 2005051951	A1	20050609	US04038136	20041115	C07D 473/06
WO 2005051952	A1	20050609	JP04017435	20041117	C07D 473/34
WO 2005051953	A2	20050609	GB04004934	20041124	C07D 487/04
WO 2005051954	A2	20050609	US04039046	20041119	C07D 487/04
WO 2005051955	A1	20050609	JP04017480	20041125	C07D 493/18
WO 2005051956	A1	20050609	JP04017598	20041126	C07D 493/22
WO 2005051957	A1	20050609	US04037208	20041104	C07D 495/04
WO 2005051958	A2	20050609	US04037928	20041112	C07D 498/22
WO 2005051959	A1	20050609	CN04001318	20041119	C07D 499/08
WO 2005051960	A2	20050609	US04038799	20041119	C07F
WO 2005051961	A1	20050609	US04039069	20041119	C07F 1/08
WO 2005051962	A1	20050609	JP04016558	20041109	C07F 7/08
WO 2005051963	A1	20050609	JP04017628	20041126	C07F 9/54
WO 2005051964	A1	20050609	EP04013344	20041124	C07F 9/58
WO 2005051965	A2	20050609	EP04053088	20041125	C07F 15/00
WO 2005051966	A1	20050609	IB04003855	20041124	C07F 15/00
WO 2005051967	A2	20050609	US04038946	20041119	C07H
WO 2005051968	A1	20050609	GB04004516	20041026	C07H 1/00
WO 2005051969	A1	20050609	AU04001660	20041126	C07H 15/256
WO 2005051970	A2	20050609	EP04013131	20041118	C07H 21/00
WO 2005051971	A1	20050609	US04039633	20041123	C07H 21/04
WO 2005051972	A1	20050609	US04038860	20041119	C07J 1/00
WO 2005051973	A2	20050609	IL04001081	20041124	C07K
WO 2005051974	A2	20050609	US04018547	20040609	C07K
WO 2005051975	A2	20050609	US04021859	20040706	C07K
WO 2005051976	A2	20050609	US04039045	20041119	C07K
WO 2005051977	A2	20050609	US04039343	20041118	C07K
WO 2005051978	A2	20050609	US04039739	20041126	C07K
WO 2005051979	A1	20050609	US04005374	20040223	C07K 1/06
WO 2005051980	A1	20050609	US04039131	20041119	C07K 5/12
WO 2005051981	A1	20050609	GB04004877	20041118	C07K 7/06
WO 2005051982	A1	20050609	JP04007246	20040527	C07K 7/06
WO 2005051983	A2	20050609	GB04004524	20041027	C07K 14/00
WO 2005051984	A2	20050609	US04038339	20041115	C07K 14/00
WO 2005051985	A2	20050609	US04038700	20041118	C07K 14/23
WO 2005051986	A1	20050609	EP04010230	20040913	C07K 14/415
WO 2005051987	A1	20050609	GB04004907	20041119	C07K 14/415
WO 2005051988	A2	20050609	US04006460	20040302	C07K 14/435
WO 2005051989	A2	20050609	FR04002955	20041119	C07K 14/44
WO 2005051990	A2	20050609	US04038649	20041118	C07K 14/47
WO 2005051991	A2	20050609	US04039812	20041123	C07K 14/47
WO 2005051992	A1	20050609	EP04053101	20041125	C07K 14/475
WO 2005051993	A1	20050609	NZ04000308	20041126	C07K 14/475
WO 2005051994	A2	20050609	US04039210	20041122	C07K 14/525
WO 2005051995	A2	20050609	US04038870	20041119	C07K 14/70
WO 2005051996	A2	20050609	US04039910	20041124	C07K 14/81

1			2		3
WO 2005051997	A2	20050609	EP04012748	20041108	C07K 16/00
WO 2005051998	A2	20050609	EP04013426	20041126	C07K 16/00
WO 2005051999	A2	20050609	EP04013450	20041126	C07K 16/00
WO 2005052000	A2	20050609	US04039071	20041119	C07K 16/00
WO 2005052001	A2	20050609	US04039097	20041119	C07K 16/00
WO 2005052002	A2	20050609	US04039138	20041122	C07K 16/00
WO 2005052003	A2	20050609	US04038660	20041118	C07K 16/18
WO 2005052004	A2	20050609	EP04013445	20041126	C07K 16/28
WO 2005052005	A1	20050609	US04038842	20041119	C07K 16/28
WO 2005052006	A2	20050609	US04039617	20041124	C07K 16/28
WO 2005052007	A1	20050609	EP04013374	20041125	C07K 19/00
WO 2005052008	A1	20050609	JP04017562	20041126	C08B 37/00
WO 2005052009	A1	20050609	JP04017897	20041125	C08F 4/06
WO 2005052010	A1	20050609	US04036074	20041025	C08F 10/00
WO 2005052011	A1	20050609	US04037784	20041112	C08F 10/00
WO 2005052012	A1	20050609	US03034679	20031031	C08F 10/02
WO 2005052013	A1	20050609	US04033478	20041012	C08F 14/26
WO 2005052014	A1	20050609	US04035518	20041110	C08F 210/14
WO 2005052015	A1	20050609	JP04017492	20041125	C08F 214/26
WO 2005052016	A2	20050609	IB04004412	20041113	C08F 220/32
WO 2005052017	A1	20050609	US04038495	20041117	C08G 8/24
WO 2005052018	A2	20050609	US04038071	20041116	C08G 18/00
WO 2005052019	A1	20050609	AU04001662	20041126	C08G 18/48
WO 2005052020	A1	20050609	JP04017615	20041126	C08G 18/48
WO 2005052021	A1	20050609	JP04017482	20041125	C08G 59/00
WO 2005052022	A1	20050609	JP04017987	20041126	C08G 61/12
WO 2005052023	A1	20050609	GB04004841	20041117	C08G 63/00
WO 2005052024	A1	20050609	US04035508	20041026	C08G 63/64
WO 2005052026	A1	20050609	JP04017402	20041124	C08G 65/332
WO 2005052027	A1	20050609	US04035221	20041025	C08G 73/02
WO 2005052028	A1	20050609	JP04017606	20041126	C08G 73/10
WO 2005052029	A2	20050609	US04036243	20041029	C08G 75/23
WO 2005052030	A1	20050609	US04038481	20041112	C08G 77/442
WO 2005052031	A1	20050609	FR04002988	20041123	C08G 83/00
WO 2005052032	A1	20050609	FR04002989	20041123	C08G 83/00
WO 2005052033	A1	20050609	US04033799	20041013	C08J
WO 2005052034	A1	20050609	JP04016655	20041110	C08J 3/12
WO 2005052035	A1	20050609	IB04004130	20041129	C08J 3/24
WO 2005052036	A1	20050609	US04033807	20041013	C08J 3/28
WO 2005052037	A1	20050609	JP04017416	20041124	C08J 5/04
WO 2005052038	A1	20050609	EP04010299	20040915	C08J 5/18
WO 2005052039	A1	20050609	EP04011231	20041008	C08J 5/18
WO 2005052040	A1	20050609	US04033808	20041013	C08J 5/22
WO 2005052041	A1	20050609	US04034835	20041020	C08J 5/22
WO 2005052042	A2	20050609	US04039166	20041122	C08J 9/00
WO 2005052043	A1	20050609	JP04016984	20041116	C08J 9/02
WO 2005052044	A1	20050609	EP04053108	20041125	C08J 9/12
WO 2005052045	A1	20050609	FR04003001	20041124	C08J 9/12
WO 2005052046	A1	20050609	EP04053103	20041125	C08J 9/14
WO 2005052047	A2	20050609	FR04050616	20041125	C08J 9/28
WO 2005052048	A1	20050609	EP04001856	20040225	C08J 11/02
WO 2005052049	A1	20050609	EP04013441	20041126	C08K 3/00
WO 2005052050	A1	20050609	SK04000013	20041125	C08K 5/00
WO 2005052051	A1	20050609	US04039630	20041124	C08K 5/5313
WO 2005052052	A1	20050609	US04034648	20041020	C08L 23/10
WO 2005052053	A1	20050609	JP04017332	20041116	C08L 39/06
WO 2005052054	A1	20050609	FR04003027	20041125	C08L 63/00
WO 2005052055	A1	20050609	JP04017450	20041125	C08L 67/00

1			2		3
WO 2005052056 A1	20050609		JP04017410	20041124	C08L 67/04
WO 2005052057 A1	20050609		JP04016987	20041116	C08L 75/04
WO 2005052058 A1	20050609		JP04017507	20041125	C08L 79/00
WO 2005052059 A1	20050609		US04034660	20041020	C08L 83/10
WO 2005052060 A1	20050609		JP04016656	20041110	C08L 101/00
WO 2005052061 A1	20050609		JP04016775	20041104	C08L 101/00
WO 2005052062 A1	20050609		JP04017294	20041119	C08L 101/00
WO 2005052063 A2	20050609		EP04052844	20041108	C09B
WO 2005052064 A1	20050609		JP04017454	20041125	C09B 23/00
WO 2005052065 A1	20050609		GB04004868	20041118	C09B 31/28
WO 2005052066 A2	20050609		US04038575	20041118	C09C
WO 2005052067 A1	20050609		GB04004785	20041115	C09C 1/00
WO 2005052068 A1	20050609		GB04004794	20041115	C09C 1/00
WO 2005052069 A2	20050609		GB04004506	20041025	C09C 1/26
WO 2005052070 A1	20050609		SE04001734	20041125	C09D 7/12
WO 2005052071 A1	20050609		GB04004951	20041124	C09D 11/00
WO 2005052072 A1	20050609		JP04017417	20041124	C09D 11/00
WO 2005052073 A1	20050609		JP04017472	20041125	C09D 11/00
WO 2005052074 A1	20050609		JP04017495	20041125	C09D 11/02
WO 2005052075 A1	20050609		FR04002799	20041029	C09D 17/00
WO 2005052076 A1	20050609		US04039583	20041124	C09D 17/00
WO 2005052077 A2	20050609		US04038968	20041119	C09D 175/04
WO 2005052078 A1	20050609		JP04017829	20041124	C09D 183/04
WO 2005052079 A1	20050609		JP04018001	20041126	C09D 183/08
WO 2005052080 A1	20050609		JP04017500	20041125	C09D 201/00
WO 2005052081 A2	20050609		US04038260	20041116	C09F 7/00
WO 2005052082 A1	20050609		US04038976	20041119	C09J 7/02
WO 2005052083 A1	20050609		EP04012996	20041116	C09J 7/04
WO 2005052084 A1	20050609		DE04002527	20041117	C09J 161/02
WO 2005052085 A1	20050609		JP04017449	20041125	C09J 201/00
WO 2005052086 A1	20050609		JP03015115	20031126	C09K 5/00
WO 2005052087 A1	20050609		JP04017895	20041125	C09K 11/64
WO 2005052088 A1	20050609		GB04004945	20041124	C09K 21/10
WO 2005052089 A1	20050609		CN04001361	20041126	C10B 53/06
WO 2005052090 A2	20050609		US04034070	20041013	C10G
WO 2005052091 A2	20050609		US04038329	20041116	C10G
WO 2005052092 A1	20050609		US04038440	20041116	C10G 27/04
WO 2005052093 A1	20050609		US04038803	20041119	C10G 45/40
WO 2005052094 A2	20050609		US04038867	20041119	C10J
WO 2005052095 A1	20050609		EP04053148	20041129	C10J 3/52
WO 2005052096 A1	20050609		GB04004597	20041029	C10L 1/00
WO 2005052097 A1	20050609		JP04017260	20041119	C10L 1/02
WO 2005052098 A1	20050609		US04038264	20041116	C10L 1/02
WO 2005052099 A1	20050609		US04038594	20041117	C10L 1/32
WO 2005052100 A1	20050609		KR04003093	20041126	C10L 5/48
WO 2005052101 A1	20050609		JP04017465	20041125	C10M 171/00
WO 2005052102 A1	20050609		KR04003083	20041126	C11B 1/00
WO 2005052103 A1	20050609		IB03005349	20031124	C11C 3/10
WO 2005052104 A1	20050609		EP04053095	20041125	C11D 1/52
WO 2005052105 A1	20050609		EP04010978	20041001	C11D 3/10
WO 2005052106 A1	20050609		US04038127	20041115	C11D 3/33
WO 2005052107 A1	20050609		US04039042	20041119	C11D 3/37
WO 2005052108 A1	20050609		GB04004747	20041112	C11D 3/39
WO 2005052109 A1	20050609		JP04017403	20041124	C11D 7/08
WO 2005052110 A1	20050609		GB04004860	20041118	C11D 17/00
WO 2005052111 A1	20050609		GB04004862	20041118	C11D 17/00
WO 2005052112 A1	20050609		EP04010250	20040914	C11D 17/06
WO 2005052113 A1	20050609		MX04000086	20041126	C12F 3/10

1			2		3
WO 2005052114	A1	20050609	AU04001632	20041125	C12G 1/00
WO 2005052115	A2	20050609	US04035164	20041022	C12N
WO 2005052116	A2	20050609	US04038670	20041118	C12N
WO 2005052117	A2	20050609	US04038830	20041118	C12N
WO 2005052118	A2	20050609	US04038859	20041119	C12N
WO 2005052119	A2	20050609	US04038865	20041119	C12N
WO 2005052120	A2	20050609	US04038882	20041119	C12N
WO 2005052121	A2	20050609	US04039137	20041122	C12N
WO 2005052122	A2	20050609	US04039189	20041122	C12N
WO 2005052123	A2	20050609	US04039212	20041123	C12N
WO 2005052124	A2	20050609	US04039288	20041122	C12N
WO 2005052125	A2	20050609	US04039310	20041122	C12N
WO 2005052126	A2	20050609	US04039492	20041123	C12N
WO 2005052127	A2	20050609	US04039503	20041124	C12N
WO 2005052128	A2	20050609	US04039535	20041124	C12N
WO 2005052129	A2	20050609	US04039565	20041124	C12N
WO 2005052130	A2	20050609	US04039708	20041123	C12N
WO 2005052131	A2	20050609	US04039709	20041123	C12N
WO 2005052132	A2	20050609	US04039790	20041122	C12N
WO 2005052133	A2	20050609	US04039802	20041123	C12N
WO 2005052134	A2	20050609	US04039864	20041123	C12N
WO 2005052135	A1	20050609	KR04001210	20040520	C12N 1/21
WO 2005052136	A1	20050609	EP04053133	20041126	C12N 5/00
WO 2005052137	A1	20050609	US04038805	20041119	C12N 5/00
WO 2005052138	A1	20050609	US04039119	20041119	C12N 5/00
WO 2005052139	A2	20050609	US04039135	20041118	C12N 5/00
WO 2005052140	A2	20050609	US04039248	20041122	C12N 5/06
WO 2005052141	A1	20050609	NL04000789	20041111	C12N 5/08
WO 2005052142	A1	20050609	US04037839	20041112	C12N 5/08
WO 2005052143	A2	20050609	EP04012931	20041115	C12N 7/00
WO 2005052144	A2	20050609	DE04002585	20041123	C12N 9/00
WO 2005052145	A2	20050609	US04033214	20041007	C12N 9/00
WO 2005052146	A2	20050609	US04039066	20041119	C12N 9/00
WO 2005052147	A2	20050609	GB04004793	20041111	C12N 9/12
WO 2005052148	A2	20050609	US04038713	20041118	C12N 9/34
WO 2005052149	A1	20050609	GB04004731	20041110	C12N 9/48
WO 2005052150	A1	20050609	JP04018068	20041126	C12N 15/00
WO 2005052151	A1	20050609	US04038884	20041119	C12N 15/00
WO 2005052152	A1	20050609	JP04017906	20041125	C12N 15/09
WO 2005052153	A1	20050609	JP04017991	20041126	C12N 15/09
WO 2005052154	A1	20050609	JP04017995	20041126	C12N 15/09
WO 2005052155	A1	20050609	FI04000724	20041126	C12N 15/11
WO 2005052156	A1	20050609	JP04017499	20041125	C12N 15/11
WO 2005052157	A1	20050609	US04038886	20041118	C12N 15/12
WO 2005052158	A1	20050609	CA04001488	20040817	C12N 15/13
WO 2005052159	A1	20050609	AU04001675	20041126	C12N 15/24
WO 2005052160	A1	20050609	CN04001356	20041126	C12N 15/53
WO 2005052161	A2	20050609	US04039006	20041119	C12N 15/53
WO 2005052162	A1	20050609	CA04002021	20041124	C12N 15/54
WO 2005052163	A2	20050609	IB04003836	20041119	C12N 15/60
WO 2005052164	A1	20050609	GB04004963	20041125	C12N 15/63
WO 2005052165	A1	20050609	JP04017375	20041124	C12N 15/63
WO 2005052166	A1	20050609	KR03002613	20031129	C12N 15/63
WO 2005052167	A2	20050609	GB04004929	20041122	C12N 15/64
WO 2005052168	A2	20050609	FR04002976	20041122	C12N 15/74
WO 2005052169	A2	20050609	DK04000822	20041126	C12N 15/82
WO 2005052170	A2	20050609	US04033453	20041012	C12N 15/82
WO 2005052171	A2	20050609	GB04004553	20041028	C12N 15/867

1			2		3
WO 2005052172	A1	20050609	US04039076	20041119	C12N 15/867
WO 2005052173	A2	20050609	EP04053076	20041124	C12P
WO 2005052174	A2	20050609	US04038548	20041117	C12P 7/56
WO 2005052175	A2	20050609	BR04000237	20041125	C12P 7/62
WO 2005052177	A1	20050609	JP04017980	20041126	C12P 21/06
WO 2005052178	A1	20050609	CN04000745	20040705	C12P 33/02
WO 2005052179	A2	20050609	US04026173	20040811	C12Q
WO 2005052180	A2	20050609	US04038876	20041122	C12Q
WO 2005052181	A2	20050609	US04039593	20041124	C12Q
WO 2005052182	A2	20050609	IL04001085	20041125	C12Q 1/00
WO 2005052183	A1	20050609	US04038637	20041110	C12Q 1/00
WO 2005052184	A1	20050609	CA04002039	20041126	C12Q 1/04
WO 2005052185	A1	20050609	EP04013707	20041125	C12Q 1/26
WO 2005052186	A1	20050609	EP04013449	20041126	C12Q 1/48
WO 2005052187	A1	20050609	US04039675	20041124	C12Q 1/48
WO 2005052188	A1	20050609	EP04013284	20041123	C12Q 1/68
WO 2005052189	A2	20050609	IB04004115	20041126	C12Q 1/68
WO 2005052190	A1	20050609	JP04017574	20041126	C12Q 1/68
WO 2005052191	A2	20050609	US04038689	20041117	C12Q 1/68
WO 2005052192	A1	20050609	US04038950	20041119	C12Q 1/68
WO 2005052193	A2	20050609	US04039556	20041119	C12Q 1/68
WO 2005052194	A2	20050609	US04041350	20041122	C12Q 1/68
WO 2005052195	A1	20050609	GB04004955	20041124	C13D 3/16
WO 2005052196	A2	20050609	IB04003873	20041125	C21C 5/52
WO 2005052197	A1	20050609	EP04010176	20040911	C21D 1/74
WO 2005052198	A2	20050609	US04027921	20040827	C22C
WO 2005052199	A1	20050609	EP03012352	20031105	C22C 1/00
WO 2005052200	A1	20050609	JP04017567	20041126	C22C 1/05
WO 2005052201	A2	20050609	EP04012952	20041116	C22C 14/00
WO 2005052202	A1	20050609	EP04003494	20040402	C22C 21/00
WO 2005052203	A1	20050609	JP04017616	20041126	C22C 23/06
WO 2005052204	A1	20050609	JP04017617	20041126	C22C 23/06
WO 2005052205	A1	20050609	JP04017575	20041126	C22C 38/00
WO 2005052206	A1	20050609	CN04001317	20041119	C22C 38/02
WO 2005052207	A2	20050609	US04039570	20041124	C22C 47/08
WO 2005052208	A1	20050609	FR04050621	20041126	C22F 1/10
WO 2005052209	A1	20050609	AU04001661	20041126	C23C 2/02
WO 2005052210	A1	20050609	US04034931	20041021	C23C 4/06
WO 2005052211	A1	20050609	DE04002438	20041104	C23C 10/30
WO 2005052212	A1	20050609	DE04002437	20041104	C23C 14/16
WO 2005052213	A2	20050609	US04038253	20041110	C23F
WO 2005052214	A2	20050609	EP04013452	20041126	C25B 1/00
WO 2005052215	A1	20050609	JP04017100	20041117	C25B 11/04
WO 2005052216	A2	20050609	US04039279	20041119	C25C 1/00
WO 2005052217	A1	20050609	NO04000350	20041115	C25C 3/06
WO 2005052218	A1	20050609	CA04002010	20041123	C25C 3/08
WO 2005052219	A1	20050609	US04039539	20041124	C25C 7/00
WO 2005052220	A1	20050609	US04039499	20041122	C25D 5/02
WO 2005052221	A1	20050609	RU04000199	20040601	C25D 17/02
WO 2005052222	A1	20050609	US04038983	20041119	C30B 25/02
WO 2005052223	A2	20050609	RU04000467	20041126	D01B
WO 2005052224	A1	20050609	EP04013169	20041119	D01D 4/06
WO 2005052225	A1	20050609	EP04013167	20041119	D01D 7/00
WO 2005052226	A1	20050609	EP04013168	20041119	D01D 13/00
WO 2005052227	A1	20050609	AT04000416	20041125	D01F 2/00
WO 2005052228	A1	20050609	US04039001	20041119	D01F 9/12
WO 2005052229	A2	20050609	GB04004920	20041122	D01F 9/127
WO 2005052230	A1	20050609	CH04000441	20040712	D01H 5/46

1			2		3
WO 2005052231	A1	20050609	EP04011449	20041013	D02G 3/34
WO 2005052232	A1	20050609	FR04003032	20041125	D02G 3/36
WO 2005052233	A1	20050609	CH04000669	20041105	D03C 5/00
WO 2005052234	A2	20050609	US04039204	20041123	D04B
WO 2005052235	A1	20050609	DK04000804	20041122	D04B 21/16
WO 2005052236	A1	20050609	IT04000645	20041123	D04B 23/16
WO 2005052237	A2	20050609	US04038315	20041117	D04H
WO 2005052238	A1	20050609	US04034666	20041020	D04H 3/00
WO 2005052239	A1	20050609	EP04010909	20040930	D05B 13/02
WO 2005052240	A1	20050609	AT04000414	20041125	D05B 27/14
WO 2005052241	A1	20050609	EP03013755	20031205	D06B 3/10
WO 2005052242	A1	20050609	JP04012485	20040830	D06F 37/04
WO 2005052243	A1	20050609	EP04053126	20041126	D06F 37/26
WO 2005052244	A1	20050609	JP04012844	20040903	D06F 37/28
WO 2005052245	A1	20050609	FR04003028	20041126	D06M 15/21
WO 2005052246	A1	20050609	US04039070	20041119	D06N 7/00
WO 2005052247	A1	20050609	CN04001371	20041129	D21C 3/02
WO 2005052248	A1	20050609	FI04000725	20041126	D21F 1/34
WO 2005052249	A1	20050609	CH04000713	20041129	D21F 1/44
WO 2005052250	A1	20050609	EP04052892	20041109	D21F 3/10
WO 2005052251	A1	20050609	FI04050168	20041119	D21F 7/04
WO 2005052252	A1	20050609	EP04053086	20041124	D21F 9/00
WO 2005052253	A1	20050609	FI04000708	20041122	D21G 1/00
WO 2005052254	A1	20050609	FI04000720	20041126	D21G 1/00
WO 2005052255	A1	20050609	EP04013433	20041126	D21H 19/54
WO 2005052256	A2	20050609	US04039161	20041119	D21H 21/18
WO 2005052257	A2	20050609	US04039558	20041123	E01B
WO 2005052258	A1	20050609	EP04013008	20041117	E01B 11/02
WO 2005052259	A1	20050609	EP04052997	20041117	E01B 25/32
WO 2005052260	A1	20050609	KR04003098	20041127	E01D 2/02
WO 2005052261	A1	20050609	IB04003888	20041126	E01F 8/02
WO 2005052262	A1	20050609	DK04000816	20041125	E01F 9/04
WO 2005052263	A1	20050609	IT03000786	20031128	E01H 13/00
WO 2005052264	A2	20050609	US04039105	20041122	E02B
WO 2005052265	A1	20050609	DE04002575	20041122	E02F 3/43
WO 2005052266	A1	20050609	DE04002576	20041122	E02F 3/43
WO 2005052267	A1	20050609	KR04003084	20041126	E02F 3/88
WO 2005052268	A1	20050609	DE04002565	20041119	E02F 9/22
WO 2005052269	A1	20050609	AU04001665	20041126	E03B 3/03
WO 2005052270	A1	20050609	US04035491	20041026	E04B 1/62
WO 2005052271	A1	20050609	AU04001658	20041126	E04B 2/18
WO 2005052272	A1	20050609	JP04017479	20041125	E04B 2/96
WO 2005052273	A1	20050609	GB04004897	20041119	E04C 3/12
WO 2005052274	A1	20050609	EP04013330	20041124	E04C 5/03
WO 2005052275	A1	20050609	AU04001655	20041125	E04D 13/068
WO 2005052276	A1	20050609	AU04001672	20041129	E04D 13/15
WO 2005052277	A2	20050609	US04039247	20041119	E04F
WO 2005052278	A1	20050609	KR04002996	20041119	E04F 11/18
WO 2005052279	A1	20050609	EP04053107	20041125	E04F 13/08
WO 2005052280	A1	20050609	ES04000470	20041027	E04F 15/12
WO 2005052281	A2	20050609	DE04002290	20041015	E04G 1/15
WO 2005052282	A1	20050609	GB04050029	20041122	E04G 1/34
WO 2005052283	A1	20050609	EP04013283	20041123	E04G 7/30
WO 2005052284	A2	20050609	DE04002500	20041112	E04G 21/00
WO 2005052285	A2	20050609	FR04050619	20041125	E04H 4/08
WO 2005052286	A1	20050609	CN03001001	20031126	E04H 15/44
WO 2005052287	A1	20050609	US04039365	20041122	E04H 17/00
WO 2005052288	A2	20050609	US04039174	20041122	E05B

1			2		3	
WO	2005052289 A1	20050609	JP04016630	20041110	E05B	1/00
WO	2005052290 A1	20050609	EP04008428	20040728	E05B	65/20
WO	2005052291 A1	20050609	EP04002669	20040315	E05C	1/16
WO	2005052292 A2	20050609	GB04004645	20041104	E05D	
WO	2005052293 A1	20050609	JP04017373	20041124	E05D	15/06
WO	2005052294 A1	20050609	US04034820	20041020	E05D	15/26
WO	2005052295 A1	20050609	GB04004891	20041119	E05D	15/30
WO	2005052296 A1	20050609	EP04011027	20041025	E05F	7/06
WO	2005052297 A1	20050609	GB04004529	20041028	E05G	1/00
WO	2005052298 A1	20050609	FI04050178	20041125	E05G	5/00
WO	2005052299 A1	20050609	CN04000864	20040726	E06B	3/08
WO	2005052300 A1	20050609	IT04000098	20040302	E06B	9/68
WO	2005052301 A2	20050609	EP04053125	20041126	E21B	
WO	2005052302 A2	20050609	GB04004745	20041112	E21B	
WO	2005052303 A2	20050609	US04025239	20040804	E21B	
WO	2005052304 A1	20050609	GB04004706	20041108	E21B	7/20
WO	2005052305 A1	20050609	US04038973	20041119	E21B	10/58
WO	2005052306 A1	20050609	NO04000355	20041119	E21B	19/16
WO	2005052307 A1	20050609	NO04000359	20041124	E21B	21/08
WO	2005052308 A1	20050609	US04038716	20041118	E21B	33/127
WO	2005052309 A1	20050609	GB04004348	20041014	E21B	33/13
WO	2005052310 A2	20050609	GB04004865	20041118	E21B	33/13
WO	2005052311 A1	20050609	GB04004732	20041110	E21B	33/16
WO	2005052312 A1	20050609	GB04004733	20041110	E21B	33/16
WO	2005052313 A1	20050609	GB04004890	20041119	E21B	34/10
WO	2005052314 A1	20050609	GB04004926	20041123	E21B	37/02
WO	2005052315 A1	20050609	US04039146	20041122	E21B	47/00
WO	2005052316 A2	20050609	GB04004742	20041110	E21D	
WO	2005052317 A2	20050609	US04033693	20041014	E21D	
WO	2005052318 A1	20050609	AU04001644	20041126	E21D	1/08
WO	2005052319 A1	20050609	IB04003647	20041109	E21F	11/00
WO	2005052320 A1	20050609	US04039358	20041122	F01D	5/02
WO	2005052321 A1	20050609	DE04002439	20041104	F01D	5/06
WO	2005052322 A1	20050609	US04038767	20041118	F01D	5/14
WO	2005052323 A2	20050609	US04036665	20041104	F01L	1/14
WO	2005052324 A1	20050609	AU04001668	20041129	F01L	9/02
WO	2005052325 A1	20050609	CN04001314	20041119	F01L	9/02
WO	2005052326 A1	20050609	GB04004455	20041021	F01L	13/00
WO	2005052327 A1	20050609	JP04017395	20041124	F01N	3/02
WO	2005052328 A1	20050609	JP04009937	20040712	F01N	3/02
WO	2005052329 A1	20050609	EP04007563	20040709	F01N	3/023
WO	2005052330 A1	20050609	DK04000829	20041129	F01N	3/28
WO	2005052331 A1	20050609	FR04002983	20041123	F01N	9/00
WO	2005052332 A1	20050609	FR04050574	20041109	F01N	11/00
WO	2005052333 A1	20050609	DE04002029	20040913	F01P	3/12
WO	2005052334 A2	20050609	US04037828	20041112	F02B	
WO	2005052335 A1	20050609	GB04004828	20041116	F02B	19/08
WO	2005052336 A1	20050609	SE04001684	20041117	F02B	37/24
WO	2005052337 A1	20050609	RU04000410	20041018	F02B	47/08
WO	2005052338 A1	20050609	NZ04000306	20041126	F02B	59/00
WO	2005052339 A1	20050609	EP04010432	20040917	F02B	67/06
WO	2005052340 A1	20050609	CN04001019	20040903	F02B	75/32
WO	2005052341 A1	20050609	EP04013403	20041125	F02C	9/42
WO	2005052342 A2	20050609	EP04013186	20041123	F02D	1/04
WO	2005052343 A1	20050609	DE04002622	20041126	F02D	11/10
WO	2005052344 A1	20050609	EP04052881	20041109	F02D	41/04
WO	2005052345 A1	20050609	EP04052922	20041111	F02D	41/34
WO	2005052346 A1	20050609	EP04010333	20040915	F02M	25/07

1			2		3
WO 2005052348	A1	20050609	EP04010971	20041001	F02M 37/00
WO 2005052349	A1	20050609	EP04052724	20041029	F02M 37/00
WO 2005052350	A1	20050609	JP04016594	20041109	F02M 37/00
WO 2005052351	A1	20050609	EP04013044	20041117	F02M 45/06
WO 2005052352	A1	20050609	DE04001978	20040907	F02M 45/08
WO 2005052353	A1	20050609	DE04001981	20040907	F02M 45/08
WO 2005052354	A1	20050609	DE04001997	20040908	F02M 45/08
WO 2005052355	A1	20050609	EP04052775	20041103	F02M 55/00
WO 2005052356	A2	20050609	DE04002038	20040914	F02M 59/00
WO 2005052357	A1	20050609	CH04000665	20041104	F02M 59/36
WO 2005052358	A1	20050609	DE04002041	20040914	F02M 59/46
WO 2005052359	A1	20050609	EP04052768	20041103	F02M 61/14
WO 2005052360	A1	20050609	JP04015727	20041022	F02M 61/16
WO 2005052361	A1	20050609	IN04000269	20040830	F03B 13/18
WO 2005052362	A2	20050609	GB04004859	20041118	F03D
WO 2005052363	A1	20050609	EP03013088	20031121	F03D 1/04
WO 2005052364	A1	20050609	JP04017630	20041118	F03D 1/06
WO 2005052365	A2	20050609	US04034843	20041020	F04B
WO 2005052366	A2	20050609	US04038937	20041122	F04B
WO 2005052367	A1	20050609	DE04002039	20040914	F04B 1/04
WO 2005052368	A1	20050609	FR04050617	20041125	F04B 19/00
WO 2005052369	A1	20050609	JP04017502	20041125	F04B 37/08
WO 2005052370	A1	20050609	JP03015127	20031127	F04B 39/16
WO 2005052371	A1	20050609	FR04050584	20041112	F04B 43/04
WO 2005052372	A1	20050609	JP04016925	20041115	F04B 49/00
WO 2005052373	A2	20050609	EA04000004	20041124	F04C
WO 2005052374	A1	20050609	GB04004725	20041109	F04C 27/00
WO 2005052375	A1	20050609	EP04004091	20040417	F04D 19/04
WO 2005052376	A1	20050609	JP04017163	20041118	F04D 29/30
WO 2005052377	A1	20050609	JP04017166	20041118	F04D 29/30
WO 2005052378	A1	20050609	GB04004751	20041111	F04D 29/42
WO 2005052379	A1	20050609	JP04011559	20040811	F04F 11/00
WO 2005052380	A1	20050609	DE04002574	20041122	F15B 1/02
WO 2005052381	A1	20050609	JP04017372	20041124	F15B 1/10
WO 2005052382	A1	20050609	DE04002485	20041110	F15B 11/032
WO 2005052383	A1	20050609	JP04017498	20041125	F15B 15/26
WO 2005052384	A1	20050609	US04032750	20041004	F15B 21/14
WO 2005052385	A1	20050609	US04032751	20041004	F15B 21/14
WO 2005052386	A2	20050609	US04037452	20041109	F16B
WO 2005052387	A2	20050609	US04038820	20041119	F16B
WO 2005052388	A1	20050609	BR03000175	20031127	F16B 12/00
WO 2005052389	A1	20050609	JP04017539	20041118	F16B 13/04
WO 2005052390	A1	20050609	AU04001625	20041123	F16B 15/00
WO 2005052391	A1	20050609	US04035694	20041027	F16B 47/00
WO 2005052392	A1	20050609	DE04002558	20041119	F16C 11/06
WO 2005052393	A1	20050609	US04039521	20041124	F16C 11/06
WO 2005052395	A1	20050609	DE04002606	20041124	F16C 19/52
WO 2005052396	A1	20050609	JP04017025	20041116	F16C 25/08
WO 2005052397	A1	20050609	JP04017368	20041122	F16C 33/78
WO 2005052398	A1	20050609	JP04017369	20041122	F16C 33/78
WO 2005052399	A2	20050609	US04038880	20041119	F16D
WO 2005052400	A1	20050609	JP04017589	20041126	F16D 3/68
WO 2005052401	A1	20050609	IB04003775	20041118	F16D 25/08
WO 2005052402	A1	20050609	EP04011029	20041002	F16D 25/10
WO 2005052403	A1	20050609	EP04013437	20041126	F16D 65/12
WO 2005052404	A1	20050609	EP04013475	20041127	F16F 7/12
WO 2005052405	A1	20050609	EP04052744	20041101	F16F 9/04
WO 2005052406	A1	20050609	US04038466	20041117	F16F 9/44

1			2		3
WO 2005052407	A1	20050609	EP04013527	20041129	F16F 13/08
WO 2005052408	A1	20050609	EP04010431	20040917	F16H 7/12
WO 2005052409	A1	20050609	GB04004764	20041111	F16H 15/50
WO 2005052410	A1	20050609	JP04017116	20041111	F16H 41/24
WO 2005052411	A1	20050609	US04037856	20041112	F16H 55/36
WO 2005052412	A1	20050609	GB04004539	20041028	F16H 57/04
WO 2005052413	A1	20050609	EP04010238	20040914	F16H 59/02
WO 2005052414	A2	20050609	US04039645	20041124	F16J
WO 2005052415	A1	20050609	CH04000700	20041119	F16J 3/04
WO 2005052416	A1	20050609	GB04004903	20041119	F16J 15/02
WO 2005052417	A2	20050609	GB04004893	20041119	F16K
WO 2005052418	A2	20050609	US04038873	20041122	F16K
WO 2005052419	A1	20050609	GB04004535	20041027	F16K 7/12
WO 2005052420	A1	20050609	US04039517	20041124	F16K 11/00
WO 2005052421	A1	20050609	EP04010837	20040922	F16K 15/06
WO 2005052422	A1	20050609	EP04010507	20040918	F16K 17/04
WO 2005052423	A1	20050609	RU04000102	20040317	F16K 17/40
WO 2005052424	A1	20050609	KR04003097	20041127	F16K 31/122
WO 2005052425	A2	20050609	US04038366	20041117	F16L
WO 2005052426	A2	20050609	US04038711	20041118	F16L
WO 2005052427	A1	20050609	AU04001653	20041125	F16L 3/04
WO 2005052428	A1	20050609	GB04004949	20041125	F16L 5/02
WO 2005052429	A1	20050609	GB04005000	20041125	F16L 5/02
WO 2005052430	A1	20050609	KR04003072	20041126	F16L 17/00
WO 2005052431	A1	20050609	EP03012599	20031111	F16L 37/088
WO 2005052432	A1	20050609	IT03000806	20031205	F16L 37/252
WO 2005052433	A1	20050609	FI04000714	20041125	F16L 47/16
WO 2005052434	A1	20050609	EP04009622	20040825	F16M 11/12
WO 2005052435	A1	20050609	US04039701	20041124	F16M 11/18
WO 2005052436	A1	20050609	DE04000409	20040304	F16N 7/12
WO 2005052437	A1	20050609	EP04008915	20040810	F16P 3/14
WO 2005052438	A2	20050609	DE04002564	20041119	F16S
WO 2005052439	A1	20050609	ES04000497	20041108	F17C 7/04
WO 2005052440	A1	20050609	US04039603	20041124	F17C 13/04
WO 2005052441	A1	20050609	JP04017421	20041124	F21V 8/00
WO 2005052442	A1	20050609	ES04000501	20041112	F21V 17/10
WO 2005052443	A1	20050609	AU04001664	20041126	F21V 33/00
WO 2005052444	A1	20050609	IB04003851	20041123	F23C 10/10
WO 2005052445	A1	20050609	US04038306	20041117	F23D 14/02
WO 2005052446	A1	20050609	EP04013406	20041125	F23D 14/22
WO 2005052447	A1	20050609	EP04007282	20040703	F23G 5/08
WO 2005052448	A1	20050609	EP04007283	20040703	F23G 5/08
WO 2005052449	A1	20050609	EP04010827	20040928	F23J 13/04
WO 2005052450	A1	20050609	EP04053039	20041122	F23N 5/00
WO 2005052451	A1	20050609	US04039361	20041122	F23N 5/10
WO 2005052452	A1	20050609	EP04013329	20041124	F24C 15/00
WO 2005052453	A1	20050609	IT04000648	20041124	F24C 15/20
WO 2005052454	A1	20050609	GB04004880	20041119	F24C 15/32
WO 2005052455	A1	20050609	JP04017382	20041124	F24F 1/00
WO 2005052456	A1	20050609	JP04017385	20041124	F24F 1/00
WO 2005052457	A1	20050609	JP04017494	20041125	F24F 1/00
WO 2005052458	A1	20050609	CN04000564	20040528	F24F 1/02
WO 2005052459	A2	20050609	EP04013524	20041129	F24F 3/00
WO 2005052460	A1	20050609	CN03001013	20031128	F24F 3/16
WO 2005052461	A1	20050609	KR04003095	20041127	F24F 7/10
WO 2005052462	A1	20050609	JP04017594	20041126	F24F 11/02
WO 2005052463	A1	20050609	JP04017582	20041126	F24F 13/06
WO 2005052464	A1	20050609	JP04017164	20041118	F24F 13/14

1			2		3	
WO	2005052465 A1	20050609	JP04017165	20041118	F24F	13/14
WO	2005052466 A1	20050609	DE04000754	20040410	F24H	9/20
WO	2005052467 A1	20050609	JP04017458	20041125	F25B	1/00
WO	2005052468 A1	20050609	JP04017664	20041122	F25B	5/02
WO	2005052469 A1	20050609	BR04000234	20041124	F25B	39/02
WO	2005052470 A1	20050609	EP04012932	20041115	F25B	39/04
WO	2005052471 A1	20050609	US04038969	20041119	F25B	41/06
WO	2005052472 A1	20050609	JP04017400	20041124	F25B	45/00
WO	2005052473 A1	20050609	AU04001647	20041125	F25C	3/04
WO	2005052474 A2	20050609	KR04002589	20041011	F25D	
WO	2005052475 A1	20050609	JP04016970	20041116	F25D	11/02
WO	2005052476 A1	20050609	EP04053071	20041124	F25D	23/06
WO	2005052477 A1	20050609	KR04003075	20041126	F25D	25/00
WO	2005052478 A1	20050609	RU03000523	20031125	F26B	3/04
WO	2005052479 A1	20050609	JP04017496	20041125	F27B	9/24
WO	2005052480 A1	20050609	GB04004533	20041028	F27D	1/16
WO	2005052481 A1	20050609	EP04013355	20041125	F27D	13/00
WO	2005052482 A1	20050609	EP04013367	20041125	F27D	15/02
WO	2005052483 A2	20050609	US04038846	20041117	F28D	
WO	2005052484 A1	20050609	EP04053124	20041126	F28D	7/00
WO	2005052485 A2	20050609	US04033711	20041012	F28F	
WO	2005052486 A1	20050609	CA04002022	20041124	F28F	3/00
WO	2005052487 A1	20050609	SE04001694	20041119	F28F	3/04
WO	2005052488 A1	20050609	JP04012163	20040825	F28F	9/02
WO	2005052489 A2	20050609	EP04012783	20041111	F28F	13/04
WO	2005052490 A1	20050609	EP04010516	20040920	F28F	13/12
WO	2005052491 A2	20050609	US04015619	20040519	F41A	
WO	2005052492 A1	20050609	PT04000028	20041126	F41A	19/23
WO	2005052493 A2	20050609	US04039635	20041124	F41C	
WO	2005052494 A2	20050609	US04023664	20040721	F41G	
WO	2005052495 A1	20050609	EP04053059	20041123	F41G	5/18
WO	2005052496 A1	20050609	JP04017487	20041125	F42B	3/12
WO	2005052497 A1	20050609	FR04050610	20041123	F42B	10/48
WO	2005052498 A1	20050609	EP04013443	20041126	F42D	1/045
WO	2005052499 A1	20050609	AU04001401	20041013	F42D	3/04
WO	2005052500 A1	20050609	GB04004952	20041124	F42D	5/04
WO	2005052501 A2	20050609	US04038810	20041119	G01B	
WO	2005052502 A2	20050609	US04038891	20041118	G01B	
WO	2005052503 A1	20050609	JP04016994	20041116	G01B	5/20
WO	2005052504 A1	20050609	EP04053077	20041124	G01B	5/255
WO	2005052505 A2	20050609	EP04013547	20041124	G01B	7/00
WO	2005052506 A2	20050609	DE04002408	20041028	G01B	7/02
WO	2005052507 A1	20050609	IL03001002	20031126	G01B	9/02
WO	2005052508 A1	20050609	EP04011016	20041002	G01B	11/02
WO	2005052509 A1	20050609	JP04017670	20041122	G01B	15/02
WO	2005052510 A1	20050609	JP04011746	20040816	G01B	21/22
WO	2005052511 A2	20050609	US04033046	20041007	G01C	
WO	2005052512 A1	20050609	US04032391	20041001	G01C	19/56
WO	2005052513 A1	20050609	US04023218	20040720	G01C	19/72
WO	2005052514 A1	20050609	JP04016802	20041105	G01C	21/36
WO	2005052515 A1	20050609	SE04001728	20041124	G01C	25/00
WO	2005052516 A2	20050609	US04039545	20041123	G01D	
WO	2005052517 A1	20050609	JP04017654	20041119	G01D	5/12
WO	2005052518 A1	20050609	EP04052719	20041029	G01D	5/16
WO	2005052519 A2	20050609	EP04053121	20041126	G01F	
WO	2005052520 A2	20050609	US04038836	20041119	G01F	
WO	2005052521 A1	20050609	IB04003837	20041124	G01F	1/88
WO	2005052522 A1	20050609	GB04004698	20041108	G01F	17/00

1			2		3
WO 2005052523 A1	20050609		JP04017411	20041124	G01J 1/02
WO 2005052524 A1	20050609		GB04004468	20041022	G01J 5/06
WO 2005052525 A2	20050609		US04038939	20041119	G01K
WO 2005052526 A1	20050609		JP04017674	20041122	G01K 1/02
WO 2005052527 A1	20050609		EP04013384	20041125	G01K 7/16
WO 2005052528 A1	20050609		EP04013525	20041129	G01K 7/18
WO 2005052530 A2	20050609		US04038929	20041119	G01L
WO 2005052531 A1	20050609		DE04001629	20040722	G01L 1/14
WO 2005052532 A1	20050609		JP04016390	20041105	G01L 1/14
WO 2005052533 A1	20050609		JP04017978	20041126	G01L 9/00
WO 2005052534 A1	20050609		JP04017981	20041126	G01L 9/00
WO 2005052535 A1	20050609		US04039667	20041124	G01L 27/00
WO 2005052536 A2	20050609		US04038866	20041119	G01M
WO 2005052537 A1	20050609		US04035701	20041027	G01M 3/04
WO 2005052538 A2	20050609		US04036307	20041029	G01M 11/00
WO 2005052539 A1	20050609		AT04000413	20041125	G01M 15/00
WO 2005052540 A2	20050609		IL04001083	20041125	G01N
WO 2005052541 A2	20050609		JP04017486	20041125	G01N
WO 2005052542 A2	20050609		US04038640	20041110	G01N
WO 2005052543 A2	20050609		US04038726	20041117	G01N
WO 2005052544 A2	20050609		US04038832	20041119	G01N
WO 2005052545 A2	20050609		US04039117	20041119	G01N
WO 2005052546 A2	20050609		US04039590	20041124	G01N
WO 2005052547 A2	20050609		US04039637	20041123	G01N
WO 2005052548 A2	20050609		US04041169	20041116	G01N
WO 2005052549 A1	20050609		US04038829	20041119	G01N 1/02
WO 2005052550 A1	20050609		GB04004757	20041111	G01N 1/20
WO 2005052552 A1	20050609		JP04015125	20041014	G01N 1/28
WO 2005052553 A1	20050609		SE04001729	20041124	G01N 1/38
WO 2005052554 A1	20050609		AT04000409	20041122	G01N 11/16
WO 2005052555 A1	20050609		DE04002263	20041012	G01N 15/08
WO 2005052556 A1	20050609		US03034827	20031031	G01N 21/00
WO 2005052557 A1	20050609		DK04000830	20041129	G01N 21/55
WO 2005052558 A1	20050609		CA04002040	20041126	G01N 21/64
WO 2005052559 A1	20050609		ES04000527	20041126	G01N 21/64
WO 2005052560 A1	20050609		GB04004885	20041119	G01N 21/64
WO 2005052561 A1	20050609		FR04050604	20041119	G01N 22/04
WO 2005052562 A1	20050609		SE04001725	20041124	G01N 23/04
WO 2005052563 A1	20050609		US04038932	20041119	G01N 24/00
WO 2005052564 A1	20050609		US04038665	20041118	G01N 25/48
WO 2005052565 A1	20050609		IB04003880	20041125	G01N 27/02
WO 2005052566 A2	20050609		US04033506	20041012	G01N 27/414
WO 2005052567 A1	20050609		US04041346	20041123	G01N 27/447
WO 2005052568 A1	20050609		EP04010287	20040915	G01N 27/90
WO 2005052569 A1	20050609		FR04002802	20041029	G01N 27/90
WO 2005052570 A1	20050609		DE03003774	20031113	G01N 29/02
WO 2005052571 A2	20050609		IB04003891	20041126	G01N 30/00
WO 2005052572 A1	20050609		GB04004869	20041119	G01N 31/22
WO 2005052573 A1	20050609		GB04004728	20041108	G01N 33/18
WO 2005052574 A2	20050609		EP04012894	20041113	G01N 33/48
WO 2005052575 A1	20050609		IB04003748	20041115	G01N 33/48
WO 2005052576 A1	20050609		EP04012898	20041113	G01N 33/50
WO 2005052577 A1	20050609		NL04000825	20041126	G01N 33/50
WO 2005052578 A1	20050609		JP03015263	20031128	G01N 33/53
WO 2005052579 A1	20050609		US04039788	20041123	G01N 33/53
WO 2005052580 A1	20050609		CH04000704	20041123	G01N 33/543
WO 2005052581 A2	20050609		EP04013260	20041123	G01N 33/543
WO 2005052582 A2	20050609		EP04013526	20041129	G01N 33/543

1			2		3
WO 2005052583	A1	20050609	JP04017587	20041126	G01N 33/543
WO 2005052584	A1	20050609	US04039434	20041123	G01N 33/551
WO 2005052585	A1	20050609	DE04002563	20041119	G01N 33/68
WO 2005052586	A2	20050609	EP04012891	20041113	G01N 33/68
WO 2005052587	A2	20050609	EP04012900	20041113	G01N 33/68
WO 2005052588	A2	20050609	GB04004928	20041122	G01N 33/68
WO 2005052589	A1	20050609	IT04000658	20041126	G01N 33/68
WO 2005052590	A1	20050609	KR04003086	20041126	G01N 33/68
WO 2005052591	A1	20050609	US03034526	20031031	G01N 33/68
WO 2005052592	A2	20050609	US04039275	20041119	G01N 33/68
WO 2005052593	A1	20050609	GB04004556	20041028	G01N 33/74
WO 2005052594	A1	20050609	KR03002611	20031129	G01N 33/80
WO 2005052595	A1	20050609	RU04000468	20041129	G01N 33/84
WO 2005052596	A1	20050609	DK04000807	20041122	G01N 33/96
WO 2005052597	A1	20050609	JP04017909	20041125	G01N 35/00
WO 2005052598	A2	20050609	US04039213	20041123	G01N 35/00
WO 2005052599	A2	20050609	IB04003862	20041124	G01P
WO 2005052600	A1	20050609	IB04003494	20041025	G01P 3/00
WO 2005052601	A1	20050609	JP04014632	20041005	G01P 15/00
WO 2005052602	A1	20050609	US04038864	20041119	G01P 15/125
WO 2005052603	A1	20050609	JP04017993	20041126	G01R 1/04
WO 2005052604	A1	20050609	KR04003087	20041126	G01R 13/02
WO 2005052605	A1	20050609	DK04000820	20041126	G01R 15/18
WO 2005052606	A1	20050609	JP04017517	20041118	G01R 23/173
WO 2005052607	A1	20050609	NZ04000301	20041125	G01R 29/033
WO 2005052608	A1	20050609	KR04001509	20040622	G01R 29/08
WO 2005052609	A1	20050609	JP04017984	20041126	G01R 31/04
WO 2005052610	A1	20050609	EP04010417	20040916	G01R 31/26
WO 2005052611	A1	20050609	US04039689	20041124	G01R 31/28
WO 2005052612	A2	20050609	DE04002588	20041123	G01R 31/3185
WO 2005052613	A1	20050609	JP04017971	20041126	G01R 31/319
WO 2005052614	A1	20050609	JP04018069	20041126	G01R 31/319
WO 2005052615	A1	20050609	US04039252	20041119	G01R 31/319
WO 2005052616	A1	20050609	EP04010237	20040914	G01R 31/333
WO 2005052617	A1	20050609	EP04053070	20041124	G01R 31/40
WO 2005052618	A2	20050609	IB04052384	20041111	G01R 33/20
WO 2005052619	A2	20050609	US04039438	20041123	G01R 33/20
WO 2005052620	A1	20050609	JP04017626	20041126	G01R 33/32
WO 2005052621	A1	20050609	IB04052452	20041116	G01R 33/341
WO 2005052622	A1	20050609	US04038943	20041119	G01R 33/3415
WO 2005052623	A1	20050609	US04039047	20041119	G01R 33/3415
WO 2005052624	A1	20050609	IB04052478	20041118	G01R 33/385
WO 2005052625	A1	20050609	US04039437	20041123	G01R 33/44
WO 2005052626	A1	20050609	EP03012330	20031105	G01R 33/46
WO 2005052627	A2	20050609	US04031470	20040924	G01S
WO 2005052628	A2	20050609	US04039909	20041124	G01S
WO 2005052629	A2	20050609	IB04052565	20041126	G01S 5/00
WO 2005052630	A2	20050609	EP04052534	20041014	G01S 7/00
WO 2005052631	A1	20050609	RU04000308	20040810	G01S 13/04
WO 2005052632	A1	20050609	GB04004842	20041116	G01S 17/89
WO 2005052634	A2	20050609	US04039355	20041122	G01T
WO 2005052635	A2	20050609	IB04052489	20041119	G01T 1/20
WO 2005052636	A1	20050609	IB04052490	20041119	G01T 1/20
WO 2005052637	A1	20050609	IB04052447	20041116	G01T 1/29
WO 2005052638	A2	20050609	US04039388	20041123	G01V
WO 2005052639	A1	20050609	US03034209	20031028	G01V 1/30
WO 2005052640	A2	20050609	US04035514	20041108	G02B
WO 2005052641	A2	20050609	US04037188	20041122	G02B

1			2		3
WO 2005052642	A2	20050609	US04037435	20041109	G02B
WO 2005052643	A2	20050609	US04038157	20041115	G02B
WO 2005052644	A2	20050609	US04038483	20041112	G02B
WO 2005052645	A2	20050609	US04038588	20041117	G02B
WO 2005052646	A2	20050609	US04038590	20041117	G02B
WO 2005052647	A2	20050609	US04038745	20041118	G02B
WO 2005052648	A2	20050609	US04039035	20041119	G02B
WO 2005052649	A2	20050609	US04039068	20041119	G02B
WO 2005052650	A2	20050609	US04039315	20041122	G02B
WO 2005052651	A2	20050609	US04039461	20041124	G02B
WO 2005052652	A2	20050609	US04039627	20041124	G02B
WO 2005052653	A2	20050609	US04039863	20041126	G02B
WO 2005052654	A1	20050609	KR04003076	20041126	G02B 1/06
WO 2005052655	A1	20050609	US04037173	20041108	G02B 1/10
WO 2005052656	A2	20050609	US04037270	20041109	G02B 1/10
WO 2005052657	A1	20050609	JP04017343	20041122	G02B 5/02
WO 2005052659	A1	20050609	FI04050175	20041124	G02B 6/12
WO 2005052660	A1	20050609	JP04017625	20041126	G02B 6/12
WO 2005052661	A1	20050609	GB04004528	20041027	G02B 6/255
WO 2005052662	A1	20050609	CA04002045	20041126	G02B 6/293
WO 2005052663	A1	20050609	JP04017254	20041119	G02B 6/30
WO 2005052664	A1	20050609	DE04002567	20041119	G02B 6/38
WO 2005052665	A2	20050609	GB04004519	20041027	G02B 6/38
WO 2005052666	A1	20050609	JP04013971	20040924	G02B 6/42
WO 2005052667	A1	20050609	US04039444	20041124	G02B 17/08
WO 2005052668	A1	20050609	JP04017374	20041124	G02B 21/00
WO 2005052669	A1	20050609	US04031405	20040924	G02B 23/16
WO 2005052670	A1	20050609	US04035847	20041028	G02B 26/08
WO 2005052671	A1	20050609	JP04017379	20041124	G02B 26/10
WO 2005052672	A1	20050609	US04039375	20041123	G02C 7/06
WO 2005052673	A2	20050609	US04039085	20041119	G02F
WO 2005052674	A1	20050609	JP04017612	20041126	G02F 1/13
WO 2005052675	A1	20050609	CN04000215	20040318	G02F 1/133
WO 2005052676	A1	20050609	US04037117	20041105	G02F 1/1334
WO 2005052677	A1	20050609	KR04002169	20040830	G02F 1/13357
WO 2005052678	A1	20050609	JP04017176	20041118	G02F 1/13363
WO 2005052679	A1	20050609	JP04017177	20041118	G02F 1/13363
WO 2005052680	A1	20050609	CH04000685	20041112	G02F 1/21
WO 2005052681	A2	20050609	GB04004515	20041027	G02F 1/225
WO 2005052682	A1	20050609	GB04004806	20041116	G02F 1/355
WO 2005052683	A1	20050609	JP04017468	20041125	G02F 2/02
WO 2005052684	A1	20050609	US04037950	20041112	G03B 1/40
WO 2005052685	A1	20050609	JP04017526	20041118	G03B 17/53
WO 2005052686	A1	20050609	US04032361	20040930	G03B 42/02
WO 2005052687	A1	20050609	JP04017390	20041124	G03F 1/08
WO 2005052688	A2	20050609	JP04017533	20041118	G03F 7/00
WO 2005052689	A2	20050609	US04023346	20040722	G03F 7/00
WO 2005052690	A1	20050609	US04039542	20041123	G03F 7/00
WO 2005052691	A1	20050609	JP04015621	20041021	G03F 7/004
WO 2005052692	A1	20050609	US04039344	20041122	G03F 7/004
WO 2005052693	A1	20050609	JP04017405	20041124	G03F 7/039
WO 2005052694	A2	20050609	GB04004555	20041028	G03F 7/40
WO 2005052695	A1	20050609	EP04013380	20041125	G03F 9/00
WO 2005052696	A1	20050609	US04034828	20041020	G03G 13/20
WO 2005052697	A1	20050609	JP04006736	20040519	G03G 21/00
WO 2005052698	A2	20050609	US04034024	20041013	G04B
WO 2005052699	A2	20050609	US04038878	20041122	G05B
WO 2005052700	A1	20050609	FI04000718	20041126	G05B 13/04

1			2		3
WO 2005052701	A1	20050609	US04038871	20041119	G05B 17/02
WO 2005052702	A1	20050609	EP04053105	20041125	G05B 19/042
WO 2005052703	A1	20050609	DE03003793	20031117	G05B 19/05
WO 2005052704	A2	20050609	IS04000020	20041126	G05B 19/418
WO 2005052705	A1	20050609	JP04017467	20041125	G05B 19/418
WO 2005052706	A1	20050609	EP04053057	20041123	G05B 23/02
WO 2005052707	A2	20050609	US04038765	20041118	G05B 23/02
WO 2005052708	A1	20050609	US04038766	20041118	G05B 23/02
WO 2005052709	A1	20050609	CA04001967	20041115	G05D 7/00
WO 2005052710	A1	20050609	US04038928	20041119	G05D 9/12
WO 2005052711	A1	20050609	EP04052824	20041105	G05D 16/20
WO 2005052712	A1	20050609	BR04000232	20041124	G05D 23/24
WO 2005052713	A1	20050609	EP04051849	20040819	G05D 23/24
WO 2005052714	A1	20050609	US03034572	20031030	G05D 23/24
WO 2005052715	A2	20050609	US04039368	20041122	G05F
WO 2005052716	A1	20050609	MK04000003	20041125	G05F 1/571
WO 2005052717	A2	20050609	IB04003874	20041125	G06F
WO 2005052718	A2	20050609	IL04001067	20041118	G06F
WO 2005052719	A2	20050609	IL04001072	20041122	G06F
WO 2005052720	A2	20050609	KR03002896	20031230	G06F
WO 2005052721	A2	20050609	US04030403	20040917	G06F
WO 2005052722	A2	20050609	US04031042	20040913	G06F
WO 2005052723	A2	20050609	US04032204	20040930	G06F
WO 2005052724	A2	20050609	US04034349	20041019	G06F
WO 2005052725	A2	20050609	US04034629	20041021	G06F
WO 2005052726	A2	20050609	US04035126	20041022	G06F
WO 2005052727	A2	20050609	US04035359	20041026	G06F
WO 2005052728	A2	20050609	US04035524	20041115	G06F
WO 2005052729	A2	20050609	US04035596	20041026	G06F
WO 2005052730	A2	20050609	US04037183	20041117	G06F
WO 2005052731	A2	20050609	US04037493	20041110	G06F
WO 2005052732	A2	20050609	US04037841	20041112	G06F
WO 2005052733	A2	20050609	US04038065	20041116	G06F
WO 2005052734	A2	20050609	US04038134	20041115	G06F
WO 2005052735	A2	20050609	US04038410	20041116	G06F
WO 2005052736	A2	20050609	US04038646	20041118	G06F
WO 2005052737	A2	20050609	US04038674	20041118	G06F
WO 2005052738	A2	20050609	US04038692	20041119	G06F
WO 2005052739	A2	20050609	US04038729	20041118	G06F
WO 2005052740	A2	20050609	US04038740	20041117	G06F
WO 2005052741	A2	20050609	US04038756	20041118	G06F
WO 2005052742	A2	20050609	US04038826	20041119	G06F
WO 2005052743	A2	20050609	US04038827	20041119	G06F
WO 2005052744	A2	20050609	US04038893	20041118	G06F
WO 2005052745	A2	20050609	US04038930	20041119	G06F
WO 2005052746	A2	20050609	US04038944	20041119	G06F
WO 2005052747	A2	20050609	US04038947	20041119	G06F
WO 2005052748	A2	20050609	US04038990	20041118	G06F
WO 2005052749	A2	20050609	US04039036	20041119	G06F
WO 2005052750	A2	20050609	US04039041	20041119	G06F
WO 2005052751	A2	20050609	US04039104	20041122	G06F
WO 2005052752	A2	20050609	US04039126	20041119	G06F
WO 2005052753	A2	20050609	US04039202	20041123	G06F
WO 2005052754	A2	20050609	US04039207	20041122	G06F
WO 2005052755	A2	20050609	US04039253	20041119	G06F
WO 2005052756	A2	20050609	US04039290	20041122	G06F
WO 2005052757	A2	20050609	US04039309	20041123	G06F
WO 2005052758	A2	20050609	US04039360	20041122	G06F

1			2		3
WO 2005052759	A2	20050609	US04039471	20041124	G06F
WO 2005052760	A2	20050609	US04039489	20041123	G06F
WO 2005052761	A2	20050609	US04039534	20041124	G06F
WO 2005052762	A2	20050609	US04039548	20041122	G06F
WO 2005052763	A2	20050609	US04039554	20041122	G06F
WO 2005052764	A2	20050609	US04039604	20041124	G06F
WO 2005052765	A2	20050609	US04039613	20041124	G06F
WO 2005052766	A2	20050609	US04039815	20041123	G06F
WO 2005052767	A1	20050609	GB04004510	20041025	G06F 1/00
WO 2005052768	A1	20050609	JP04017389	20041124	G06F 1/00
WO 2005052769	A1	20050609	JP04017614	20041126	G06F 1/00
WO 2005052770	A1	20050609	US04037485	20041110	G06F 1/00
WO 2005052771	A1	20050609	US04039691	20041124	G06F 1/14
WO 2005052772	A2	20050609	US04033576	20041012	G06F 1/26
WO 2005052773	A2	20050609	IB04003929	20041124	G06F 3/00
WO 2005052774	A2	20050609	IB04052509	20041123	G06F 3/00
WO 2005052775	A2	20050609	NL04000815	20041125	G06F 3/00
WO 2005052776	A1	20050609	US04037576	20041112	G06F 3/00
WO 2005052777	A2	20050609	US04038816	20041119	G06F 3/00
WO 2005052778	A1	20050609	JP04015474	20041020	G06F 3/02
WO 2005052779	A2	20050609	US04038349	20041115	G06F 3/03
WO 2005052780	A2	20050609	GB04004887	20041122	G06F 3/033
WO 2005052781	A2	20050609	IB04003859	20041124	G06F 3/033
WO 2005052782	A1	20050609	JP04013815	20040922	G06F 3/033
WO 2005052783	A2	20050609	US04038348	20041115	G06F 3/033
WO 2005052784	A2	20050609	US04039618	20041124	G06F 3/06
WO 2005052785	A2	20050609	IB04052529	20041124	G06F 3/16
WO 2005052786	A2	20050609	BR04000230	20041123	G06F 9/00
WO 2005052787	A2	20050609	GB04004886	20041119	G06F 9/00
WO 2005052788	A1	20050609	US04034291	20041018	G06F 9/38
WO 2005052789	A2	20050609	IB04052541	20041124	G06F 9/44
WO 2005052790	A1	20050609	GB04004551	20041028	G06F 9/445
WO 2005052791	A2	20050609	GB04004554	20041028	G06F 9/445
WO 2005052792	A2	20050609	IB04052531	20041124	G06F 9/445
WO 2005052793	A2	20050609	US04036768	20041104	G06F 11/08
WO 2005052794	A1	20050609	EP04013308	20041124	G06F 11/24
WO 2005052795	A1	20050609	IB04052532	20041124	G06F 11/28
WO 2005052796	A2	20050609	US04034934	20041021	G06F 12/00
WO 2005052797	A2	20050609	US04037674	20041110	G06F 12/00
WO 2005052798	A1	20050609	CA04002048	20041126	G06F 12/02
WO 2005052799	A2	20050609	US04038188	20041115	G06F 12/02
WO 2005052800	A2	20050609	US04039591	20041124	G06F 12/08
WO 2005052801	A1	20050609	AU04001663	20041126	G06F 12/14
WO 2005052802	A1	20050609	JP04017415	20041124	G06F 12/14
WO 2005052803	A1	20050609	JP04016992	20041116	G06F 13/00
WO 2005052804	A1	20050609	JP04017607	20041126	G06F 13/00
WO 2005052805	A1	20050609	KR04000872	20040414	G06F 15/00
WO 2005052806	A1	20050609	KR04002896	20041109	G06F 17/00
WO 2005052807	A1	20050609	KR04003089	20041126	G06F 17/00
WO 2005052808	A1	20050609	CA04002049	20041126	G06F 17/14
WO 2005052809	A1	20050609	EP04053083	20041124	G06F 17/27
WO 2005052810	A1	20050609	AU04001676	20041126	G06F 17/30
WO 2005052811	A1	20050609	EP04053130	20041126	G06F 17/30
WO 2005052812	A1	20050609	FR03003215	20031028	G06F 17/30
WO 2005052813	A2	20050609	IB04004409	20041109	G06F 17/30
WO 2005052814	A1	20050609	IB04052378	20041111	G06F 17/30
WO 2005052815	A1	20050609	IB04052486	20041119	G06F 17/30
WO 2005052816	A2	20050609	US04023441	20040721	G06F 17/30

1			2		3
WO 2005052817	A1	20050609	US04039707	20041123	G06F 17/30
WO 2005052818	A2	20050609	EP04011483	20041009	G06F 17/50
WO 2005052819	A1	20050609	JP04017734	20041129	G06F 17/50
WO 2005052820	A1	20050609	US03034702	20031031	G06F 17/50
WO 2005052821	A2	20050609	US04038166	20041112	G06F 17/50
WO 2005052822	A1	20050609	AU04001636	20041124	G06F 17/60
WO 2005052823	A1	20050609	BR03000176	20031128	G06F 17/60
WO 2005052824	A2	20050609	CZ04000080	20041126	G06F 17/60
WO 2005052825	A2	20050609	DE04002602	20041119	G06F 17/60
WO 2005052826	A1	20050609	EP04010802	20040927	G06F 17/60
WO 2005052827	A1	20050609	FI04050171	20041123	G06F 17/60
WO 2005052828	A1	20050609	GB04004409	20041018	G06F 17/60
WO 2005052829	A2	20050609	GB04004756	20041111	G06F 17/60
WO 2005052830	A2	20050609	IB04052292	20041104	G06F 17/60
WO 2005052831	A1	20050609	JP04017601	20041126	G06F 17/60
WO 2005052832	A1	20050609	KR04003080	20041126	G06F 17/60
WO 2005052833	A1	20050609	KR04003096	20041127	G06F 17/60
WO 2005052834	A1	20050609	US04035074	20041022	G06F 17/60
WO 2005052835	A1	20050609	US04038096	20041115	G06F 17/60
WO 2005052836	A1	20050609	US04039115	20041119	G06F 17/60
WO 2005052837	A1	20050609	AU04001657	20041126	G06F 19/00
WO 2005052838	A1	20050609	SG04000382	20041124	G06F 19/00
WO 2005052839	A2	20050609	US04024600	20040729	G06F 19/00
WO 2005052840	A1	20050609	US04039250	20041119	G06F 19/00
WO 2005052841	A2	20050609	EP04052884	20041109	G06F 21/00
WO 2005052842	A2	20050609	US03034600	20031031	G06K
WO 2005052843	A2	20050609	US04036749	20041103	G06K
WO 2005052844	A2	20050609	US04038628	20041119	G06K
WO 2005052845	A1	20050609	DE04002619	20041125	G06K 7/00
WO 2005052846	A2	20050609	IB04052525	20041124	G06K 7/00
WO 2005052847	A2	20050609	US04039031	20041119	G06K 7/00
WO 2005052848	A2	20050609	GB04004714	20041109	G06K 9/00
WO 2005052849	A1	20050609	IL04000450	20040524	G06K 9/00
WO 2005052850	A1	20050609	US04036341	20041101	G06K 9/00
WO 2005052851	A2	20050609	US04039169	20041122	G06K 9/00
WO 2005052852	A2	20050609	NL04000822	20041126	G06K 15/02
WO 2005052853	A1	20050609	EP03012252	20031103	G06K 15/12
WO 2005052854	A2	20050609	DE04002207	20041004	G06K 19/077
WO 2005052855	A2	20050609	US04039518	20041124	G06N 3/06
WO 2005052856	A2	20050609	IB04003848	20041124	G06T
WO 2005052857	A2	20050609	US04038379	20041117	G06T
WO 2005052858	A1	20050609	IB04052501	20041122	G06T 7/00
WO 2005052859	A1	20050609	JP04016522	20041108	G06T 7/00
WO 2005052860	A2	20050609	US04038837	20041119	G06T 7/00
WO 2005052861	A1	20050609	AU04001673	20041129	G06T 11/00
WO 2005052862	A1	20050609	IB04052436	20041116	G06T 11/00
WO 2005052863	A2	20050609	EP04053155	20041129	G06T 17/00
WO 2005052864	A1	20050609	EP04053041	20041122	G06T 17/40
WO 2005052865	A1	20050609	GB04004273	20041007	G06T 17/40
WO 2005052866	A1	20050609	IB04052442	20041116	G06T 17/40
WO 2005052867	A1	20050609	JP04017003	20041116	G07B 15/00
WO 2005052868	A1	20050609	EP04012582	20041106	G07C 9/00
WO 2005052869	A1	20050609	FR04003016	20041125	G07F 7/02
WO 2005052870	A1	20050609	EP04010541	20040920	G07F 7/06
WO 2005052871	A1	20050609	MX03000102	20031126	G07F 19/00
WO 2005052872	A1	20050609	US04039156	20041119	G07F 19/00
WO 2005052873	A2	20050609	US04035500	20041026	G08B
WO 2005052874	A2	20050609	US04039226	20041123	G08B

1			2		3
WO 2005052875 A2	20050609		US04039753	20041124	G08B
WO 2005052876 A1	20050609		US04039148	20041122	G08B 1/08
WO 2005052877 A1	20050609		SE04001730	20041125	G08B 13/24
WO 2005052878 A1	20050609		EP03013480	20031130	G08B 21/06
WO 2005052879 A1	20050609		US04033789	20041013	G08B 25/14
WO 2005052880 A1	20050609		DE04002612	20041123	G08B 31/00
WO 2005052881 A2	20050609		US04037289	20041108	G08C 19/02
WO 2005052882 A1	20050609		AU04001671	20041129	G08C 21/00
WO 2005052883 A1	20050609		EP04010704	20040922	G08G 1/01
WO 2005052884 A1	20050609		NZ04000310	20041129	G08G 1/0962
WO 2005052885 A1	20050609		GB04004948	20041124	G08G 1/123
WO 2005052886 A1	20050609		GB04004861	20041118	G08G 1/127
WO 2005052887 A1	20050609		IT03000776	20031125	G08G 5/06
WO 2005052888 A1	20050609		US04038431	20041117	G09B 23/02
WO 2005052889 A1	20050609		IB03005656	20031121	G09B 25/00
WO 2005052890 A1	20050609		CA04000630	20040428	G09B 25/06
WO 2005052891 A1	20050609		JP04017359	20041122	G09F 9/00
WO 2005052892 A1	20050609		JP04017522	20041118	G09F 9/00
WO 2005052893 A1	20050609		JP04017537	20041118	G09F 9/00
WO 2005052894 A1	20050609		JP04017185	20041118	G09F 9/30
WO 2005052895 A1	20050609		IB03006425	20031121	G09F 11/02
WO 2005052896 A1	20050609		BG03000045	20031223	G09F 11/15
WO 2005052897 A1	20050609		IB03006386	20031121	G09F 13/04
WO 2005052898 A2	20050609		NL04000817	20041125	G09F 17/00
WO 2005052899 A1	20050609		DE04002593	20041124	G09F 21/04
WO 2005052900 A2	20050609		US04038537	20041118	G09G
WO 2005052901 A2	20050609		US04039371	20041122	G09G
WO 2005052902 A1	20050609		EP04013436	20041126	G09G 3/20
WO 2005052903 A1	20050609		DE04002517	20041113	G09G 3/28
WO 2005052904 A1	20050609		IB04052437	20041116	G09G 3/34
WO 2005052905 A1	20050609		IB04052512	20041123	G09G 3/34
WO 2005052906 A1	20050609		JP04016550	20041108	G09G 3/36
WO 2005052907 A1	20050609		US04041168	20041118	G09G 3/36
WO 2005052908 A1	20050609		EP04052417	20041004	G09G 5/00
WO 2005052909 A1	20050609		US03034464	20031031	G09G 5/00
WO 2005052910 A2	20050609		US04039130	20041120	G10G
WO 2005052911 A1	20050609		DK04000796	20041118	G10K 11/178
WO 2005052912 A2	20050609		US04037840	20041112	G10L
WO 2005052913 A2	20050609		US04039079	20041119	G10L
WO 2005052914 A2	20050609		US04037440	20041109	G11B
WO 2005052915 A2	20050609		US04037442	20041109	G11B
WO 2005052916 A2	20050609		US04037682	20041110	G11B
WO 2005052917 A2	20050609		US04037849	20041110	G11B
WO 2005052918 A2	20050609		US04038147	20041115	G11B
WO 2005052919 A2	20050609		US04038211	20041116	G11B
WO 2005052920 A2	20050609		US04038441	20041116	G11B
WO 2005052921 A2	20050609		US04038504	20041117	G11B
WO 2005052922 A2	20050609		US04038597	20041117	G11B
WO 2005052923 A2	20050609		US04038619	20041118	G11B
WO 2005052924 A2	20050609		US04039075	20041119	G11B
WO 2005052925 A2	20050609		US04039429	20041123	G11B
WO 2005052926 A1	20050609		US03034560	20031029	G11B 3/90
WO 2005052928 A1	20050609		KR04003044	20041124	G11B 7/004
WO 2005052929 A1	20050609		JP04016646	20041110	G11B 7/0065
WO 2005052930 A1	20050609		EP04053098	20041125	G11B 7/13
WO 2005052931 A2	20050609		IB04052417	20041115	G11B 7/22
WO 2005052932 A1	20050609		EP04052886	20041109	G11B 20/00
WO 2005052933 A1	20050609		IB04052418	20041115	G11B 20/00

1			2		3
WO 2005052934 A2	20050609		IB04052495	20041122	G11B 20/00
WO 2005052935 A2	20050609		IB04052510	20041123	G11B 20/00
WO 2005052936 A2	20050609		US04038725	20041117	G11B 20/00
WO 2005052937 A1	20050609		IB04052422	20041115	G11B 20/10
WO 2005052939 A1	20050609		JP04015944	20041027	G11B 23/03
WO 2005052940 A1	20050609		JP04012243	20040819	G11B 27/00
WO 2005052941 A1	20050609		JP04014355	20040930	G11B 27/00
WO 2005052942 A1	20050609		FR03003236	20031030	G11B 33/04
WO 2005052943 A1	20050609		US04038839	20041119	G11B 007/135
WO 2005052945 A1	20050609		IB04003792	20041118	G11C 13/04
WO 2005052946 A1	20050609		US04036842	20041105	G11C 16/04
WO 2005052947 A1	20050609		US04036816	20041103	G11C 16/34
WO 2005052948 A2	20050609		US04038758	20041118	G12B 11/04
WO 2005052949 A1	20050609		CA04002015	20041123	G21C 17/00
WO 2005052950 A2	20050609		FR04050594	20041117	G21C 19/46
WO 2005052951 A2	20050609		US04031699	20040927	G21G
WO 2005052952 A1	20050609		US04038471	20041116	G21K 4/00
WO 2005052953 A1	20050609		GB04004978	20041125	H01B 1/22
WO 2005052954 A1	20050609		JP04017396	20041124	H01B 1/22
WO 2005052955 A1	20050609		JP04017335	20041122	H01B 5/10
WO 2005052956 A1	20050609		JP04017893	20041125	H01B 5/14
WO 2005052957 A1	20050609		JP04017820	20041124	H01B 11/18
WO 2005052958 A1	20050609		JP04017983	20041126	H01B 13/00
WO 2005052959 A2	20050609		US04039251	20041118	H01C
WO 2005052960 A2	20050609		US04039859	20041124	H01F
WO 2005052961 A1	20050609		EP04013645	20041129	H01F 17/00
WO 2005052962 A1	20050609		JP04017173	20041118	H01F 17/00
WO 2005052963 A2	20050609		DE04002294	20041015	H01F 17/04
WO 2005052964 A1	20050609		EP04010284	20040915	H01F 17/06
WO 2005052965 A1	20050609		CH03000786	20031128	H01G 1/02
WO 2005052966 A1	20050609		JP04013782	20040922	H01G 5/01
WO 2005052967 A1	20050609		JP04017488	20041125	H01G 9/008
WO 2005052968 A1	20050609		JP04017621	20041126	H01G 9/058
WO 2005052969 A1	20050609		EP04053072	20041124	H01H 9/18
WO 2005052970 A1	20050609		EP04053127	20041126	H01H 13/18
WO 2005052971 A1	20050609		IB03006476	20031121	H01H 13/70
WO 2005052972 A1	20050609		US04035987	20041101	H01H 85/02
WO 2005052973 A2	20050609		US04039648	20041126	H01J
WO 2005052974 A1	20050609		US04032801	20041006	H01J 9/24
WO 2005052975 A1	20050609		JP04017668	20041122	H01J 9/42
WO 2005052976 A1	20050609		JP04017900	20041125	H01J 11/02
WO 2005052977 A2	20050609		US04030036	20040913	H01J 35/00
WO 2005052978 A2	20050609		JP04017969	20041125	H01J 37/00
WO 2005052979 A2	20050609		US04036636	20041104	H01J 37/00
WO 2005052980 A1	20050609		GB04004542	20041027	H01J 37/32
WO 2005052981 A1	20050609		US04034102	20041018	H01J 37/32
WO 2005052982 A1	20050609		US04035476	20041026	H01J 37/32
WO 2005052983 A1	20050609		US03034501	20031030	H01J 45/00
WO 2005052984 A1	20050609		NZ04000297	20041124	H01J 49/40
WO 2005052985 A1	20050609		CN04000818	20040716	H01J 61/36
WO 2005052986 A2	20050609		IB04052369	20041110	H01J 61/40
WO 2005052987 A1	20050609		JP04016520	20041108	H01K 1/14
WO 2005052988 A2	20050609		US04029642	20040908	H01L
WO 2005052989 A2	20050609		US04033035	20041006	H01L
WO 2005052990 A2	20050609		US04035183	20041022	H01L
WO 2005052991 A2	20050609		US04035395	20041022	H01L
WO 2005052992 A2	20050609		US04035546	20041026	H01L
WO 2005052993 A2	20050609		US04036673	20041104	H01L

1			2		3
WO 2005052994 A2	20050609		US04036742	20041103	H01L
WO 2005052995 A2	20050609		US04038287	20041115	H01L
WO 2005052996 A2	20050609		US04038807	20041119	H01L
WO 2005052997 A2	20050609		US04038823	20041119	H01L
WO 2005052998 A2	20050609		US04039065	20041119	H01L
WO 2005052999 A2	20050609		US04039311	20041123	H01L
WO 2005053000 A2	20050609		US04039426	20041124	H01L
WO 2005053001 A2	20050609		US04039685	20041123	H01L
WO 2005053002 A2	20050609		US04039749	20041126	H01L
WO 2005053003 A2	20050609		JP04017652	20041119	H01L 21/00
WO 2005053004 A1	20050609		US04038301	20041117	H01L 21/00
WO 2005053005 A2	20050609		US04038664	20041119	H01L 21/00
WO 2005053006 A1	20050609		JP04017350	20041122	H01L 21/027
WO 2005053007 A1	20050609		JP04017447	20041125	H01L 21/027
WO 2005053008 A1	20050609		JP04017692	20041129	H01L 21/312
WO 2005053009 A1	20050609		JP04017697	20041129	H01L 21/312
WO 2005053010 A1	20050609		JP04016394	20041105	H01L 21/324
WO 2005053011 A1	20050609		US04030915	20041012	H01L 21/4763
WO 2005053012 A1	20050609		EP04052999	20041117	H01L 21/60
WO 2005053013 A1	20050609		KR04001956	20040804	H01L 21/60
WO 2005053014 A1	20050609		DE04002164	20040929	H01L 21/68
WO 2005053016 A1	20050609		JP04017723	20041129	H01L 21/68
WO 2005053017 A1	20050609		US04034134	20041015	H01L 21/68
WO 2005053018 A1	20050609		DE04002638	20041129	H01L 21/762
WO 2005053019 A1	20050609		EP04052309	20040924	H01L 21/768
WO 2005053020 A1	20050609		US04038259	20041116	H01L 21/8247
WO 2005053021 A2	20050609		US04038999	20041119	H01L 23/00
WO 2005053022 A1	20050609		US04031263	20040923	H01L 23/44
WO 2005053023 A1	20050609		EP04052258	20040921	H01L 23/485
WO 2005053024 A1	20050609		JP04011395	20040802	H01L 25/04
WO 2005053025 A1	20050609		JP04015055	20041013	H01L 25/065
WO 2005053026 A1	20050609		CA04002053	20041129	H01L 27/00
WO 2005053027 A1	20050609		DE04002601	20041124	H01L 27/00
WO 2005053028 A1	20050609		JP04017701	20041129	H01L 27/04
WO 2005053029 A1	20050609		JP04017077	20041117	H01L 29/16
WO 2005053030 A1	20050609		GB04004722	20041108	H01L 29/778
WO 2005053031 A2	20050609		IB04052561	20041126	H01L 29/78
WO 2005053032 A2	20050609		IB04052562	20041126	H01L 29/78
WO 2005053033 A2	20050609		IB04052563	20041126	H01L 29/78
WO 2005053034 A1	20050609		JP04017425	20041124	H01L 29/78
WO 2005053035 A1	20050609		US04033413	20041008	H01L 29/786
WO 2005053036 A1	20050609		US04038538	20041116	H01L 31/0232
WO 2005053037 A1	20050609		DE04001864	20040820	H01L 31/0236
WO 2005053038 A1	20050609		JP04017891	20041124	H01L 31/0328
WO 2005053039 A2	20050609		JP04017985	20041126	H01L 31/042
WO 2005053040 A1	20050609		JP04016081	20041022	H01L 33/00
WO 2005053041 A1	20050609		JP04017509	20041125	H01L 33/00
WO 2005053042 A1	20050609		KR04002114	20040821	H01L 33/00
WO 2005053043 A1	20050609		KR04003045	20041124	H01L 33/00
WO 2005053044 A2	20050609		US04021594	20040706	H01L 39/00
WO 2005053045 A2	20050609		US04038828	20041118	H01L 41/00
WO 2005053046 A1	20050609		DE04001980	20040907	H01L 41/083
WO 2005053047 A1	20050609		DE04002620	20041125	H01L 45/00
WO 2005053048 A1	20050609		EP04052984	20041117	H01L 51/00
WO 2005053049 A1	20050609		JP04017581	20041126	H01L 51/00
WO 2005053050 A2	20050609		US04039136	20041122	H01L 51/00
WO 2005053051 A1	20050609		EP04013315	20041124	H01L 51/20
WO 2005053052 A1	20050609		GB04004883	20041119	H01L 51/20

1			2		3
WO 2005053053 A1	20050609		IB04052380	20041111	H01L 51/20
WO 2005053054 A1	20050609		EP04013313	20041124	H01L 51/30
WO 2005053055 A1	20050609		EP04013314	20041124	H01L 51/30
WO 2005053056 A1	20050609		GB04004534	20041028	H01L 51/30
WO 2005053057 A1	20050609		IL04001090	20041128	H01L 51/40
WO 2005053058 A2	20050609		US04034286	20041018	H01M
WO 2005053059 A2	20050609		US04035138	20041022	H01M
WO 2005053060 A2	20050609		US04038691	20041119	H01M
WO 2005053061 A2	20050609		US04038719	20041117	H01M
WO 2005053062 A2	20050609		US04039028	20041119	H01M
WO 2005053063 A2	20050609		US04039566	20041124	H01M
WO 2005053064 A1	20050609		KR04002980	20041117	H01M 4/04
WO 2005053065 A1	20050609		US04038840	20041119	H01M 4/66
WO 2005053066 A1	20050609		US04038464	20041117	H01M 6/02
WO 2005053067 A2	20050609		US04038612	20041119	H01M 6/16
WO 2005053068 A1	20050609		FR04002754	20041026	H01M 6/34
WO 2005053069 A1	20050609		IB04003843	20041124	H01M 8/02
WO 2005053070 A1	20050609		JP04015180	20041006	H01M 8/02
WO 2005053071 A1	20050609		JP04016969	20041116	H01M 8/02
WO 2005053072 A1	20050609		JP04017181	20041118	H01M 8/02
WO 2005053073 A1	20050609		JP04017364	20041122	H01M 8/02
WO 2005053074 A2	20050609		EP04013397	20041124	H01M 8/04
WO 2005053075 A1	20050609		JP04015660	20041015	H01M 8/04
WO 2005053076 A1	20050609		US04039023	20041119	H01M 8/10
WO 2005053077 A2	20050609		US04035265	20041022	H01M 8/12
WO 2005053078 A1	20050609		JP04006336	20040430	H01M 8/22
WO 2005053079 A1	20050609		JP04016624	20041102	H01M 8/24
WO 2005053080 A1	20050609		JP04016911	20041108	H01M 8/24
WO 2005053081 A1	20050609		JP04016316	20041104	H01M 14/00
WO 2005053082 A1	20050609		JP04016317	20041104	H01M 14/00
WO 2005053083 A2	20050609		US04033022	20041007	H01P
WO 2005053084 A1	20050609		JP04017015	20041116	H01P 1/18
WO 2005053085 A1	20050609		US04035520	20041110	H01P 5/18
WO 2005053086 A2	20050609		US04039332	20041119	H01P 11/00
WO 2005053087 A2	20050609		US04039803	20041123	H01Q
WO 2005053088 A1	20050609		DK03000810	20031126	H01Q 1/22
WO 2005053089 A1	20050609		JP04016633	20041110	H01Q 1/24
WO 2005053090 A1	20050609		US04038936	20041119	H01Q 1/24
WO 2005053091 A1	20050609		US04038576	20041118	H01Q 1/32
WO 2005053092 A1	20050609		US04039342	20041122	H01Q 1/38
WO 2005053093 A1	20050609		KR04000583	20040317	H01Q 3/08
WO 2005053094 A1	20050609		GB04004896	20041119	H01Q 3/26
WO 2005053095 A1	20050609		JP03015307	20031128	H01Q 7/04
WO 2005053096 A1	20050609		JP04017740	20041129	H01Q 7/08
WO 2005053097 A1	20050609		SE03001843	20031127	H01Q 21/00
WO 2005053098 A2	20050609		EP04010826	20040928	H01Q 25/00
WO 2005053099 A1	20050609		EP04010831	20040928	H01R
WO 2005053100 A2	20050609		US04039399	20041122	H01R
WO 2005053101 A1	20050609		GB04004547	20041028	H01R 4/22
WO 2005053102 A2	20050609		US04038614	20041119	H01R 9/03
WO 2005053103 A1	20050609		EP04009839	20040903	H01R 9/05
WO 2005053104 A1	20050609		GB04004525	20041027	H01R 9/24
WO 2005053105 A1	20050609		US04038295	20041117	H01R 12/22
WO 2005053106 A1	20050609		US04039088	20041119	H01R 13/24
WO 2005053107 A1	20050609		US04039091	20041119	H01R 13/24
WO 2005053108 A1	20050609		US04041354	20041119	H01R 13/24
WO 2005053109 A1	20050609		JP04017819	20041124	H01R 13/443
WO 2005053110 A1	20050609		EP04010216	20040913	H01R 13/66

1			2		3
WO	2005053111 A1	20050609	US04039723	20041124	H01R 29/00
WO	2005053112 A1	20050609	EP04051666	20040730	H01R 31/06
WO	2005053113 A1	20050609	US04036615	20041103	H01R 31/06
WO	2005053114 A1	20050609	JP04017505	20041125	H01R 33/76
WO	2005053115 A2	20050609	US04034814	20041020	H01S
WO	2005053116 A2	20050609	US04038982	20041119	H01S 3/00
WO	2005053117 A1	20050609	US04035510	20041026	H01S 3/03
WO	2005053118 A1	20050609	EP04013375	20041125	H01S 3/081
WO	2005053119 A1	20050609	AU04001635	20041125	H01S 3/086
WO	2005053120 A1	20050609	US04038067	20041116	H01S 3/0941
WO	2005053121 A1	20050609	RU03000528	20031128	H01S 3/16
WO	2005053122 A1	20050609	DE04002603	20041124	H01S 5/024
WO	2005053123 A1	20050609	JP04017217	20041112	H01S 5/024
WO	2005053124 A1	20050609	JP04016838	20041112	H01S 5/12
WO	2005053125 A1	20050609	DE04002624	20041125	H01S 5/183
WO	2005053126 A1	20050609	JP04017576	20041126	H01S 5/227
WO	2005053127 A1	20050609	GB04004518	20041027	H02G 3/22
WO	2005053128 A1	20050609	GB04004898	20041122	H02G 11/00
WO	2005053129 A1	20050609	GB04004811	20041112	H02G 15/18
WO	2005053130 A1	20050609	FR04003000	20041124	H02H 7/26
WO	2005053131 A2	20050609	FR04002954	20041119	H02J 7/00
WO	2005053132 A1	20050609	JP04012152	20040818	H02J 7/34
WO	2005053133 A1	20050609	IN03000372	20031128	H02J 9/00
WO	2005053134 A1	20050609	EP04053036	20041122	H02K 1/16
WO	2005053135 A1	20050609	GB04004872	20041118	H02K 3/16
WO	2005053136 A1	20050609	EP04053029	20041119	H02K 3/44
WO	2005053137 A1	20050609	US04038708	20041118	H02K 5/02
WO	2005053138 A1	20050609	DE04002124	20040924	H02K 5/04
WO	2005053139 A1	20050609	US04034479	20041018	H02K 21/00
WO	2005053140 A1	20050609	JP04015713	20041022	H02M 3/28
WO	2005053141 A1	20050609	JP04015714	20041022	H02M 3/28
WO	2005053142 A1	20050609	JP04017555	20041126	H02M 3/28
WO	2005053143 A1	20050609	US04039008	20041119	H02M 3/335
WO	2005053144 A1	20050609	JP04017184	20041118	H02M 7/06
WO	2005053145 A1	20050609	JP04017703	20041129	H02N 11/00
WO	2005053146 A2	20050609	US04039380	20041122	H02P
WO	2005053147 A1	20050609	BR04000233	20041124	H02P 1/42
WO	2005053148 A1	20050609	BY04000004	20040210	H02P 7/40
WO	2005053149 A1	20050609	JP04016938	20041115	H03D 7/00
WO	2005053150 A2	20050609	US04038269	20041116	H03F
WO	2005053151 A1	20050609	US04038374	20041117	H03F 1/02
WO	2005053152 A1	20050609	NL03000833	20031126	H03F 1/32
WO	2005053153 A1	20050609	SE03001825	20031125	H03F 1/32
WO	2005053154 A1	20050609	US04038776	20041118	H03F 1/32
WO	2005053155 A1	20050609	US04038995	20041119	H03F 3/217
WO	2005053156 A2	20050609	US04034348	20041018	H03K
WO	2005053157 A2	20050609	US04038754	20041118	H03K
WO	2005053158 A1	20050609	JP04017553	20041126	H03K 5/06
WO	2005053159 A2	20050609	EP04014912	20041126	H03K 5/13
WO	2005053160 A1	20050609	JP04017554	20041126	H03L 7/081
WO	2005053161 A1	20050609	JP04010239	20040712	H03L 7/18
WO	2005053163 A1	20050609	JP04015577	20041014	H03M 7/30
WO	2005053164 A1	20050609	EP04013343	20041124	H03M 13/11
WO	2005053165 A1	20050609	KR04003061	20041125	H03M 13/27
WO	2005053166 A2	20050609	US04022289	20040712	H04B
WO	2005053167 A2	20050609	US04035515	20041110	H04B
WO	2005053168 A2	20050609	US04038277	20041116	H04B
WO	2005053169 A2	20050609	US04039289	20041122	H04B

1			2		3
WO 2005053170 A2	20050609		US04039362	20041122	H04B
WO 2005053171 A1	20050609		JP04010246	20040712	H04B 1/16
WO 2005053172 A1	20050609		EP04009502	20040825	H04B 1/18
WO 2005053173 A1	20050609		KR03002575	20031126	H04B 1/38
WO 2005053174 A1	20050609		GB04004910	20041119	H04B 1/40
WO 2005053175 A1	20050609		GB04004921	20041119	H04B 1/58
WO 2005053176 A1	20050609		IB04052293	20041104	H04B 1/707
WO 2005053177 A1	20050609		SE04001715	20041123	H04B 1/707
WO 2005053178 A1	20050609		US04039230	20041123	H04B 3/36
WO 2005053179 A1	20050609		US04039608	20041124	H04B 5/00
WO 2005053180 A1	20050609		JP04017381	20041124	H04B 5/02
WO 2005053181 A1	20050609		JP04017399	20041124	H04B 5/02
WO 2005053182 A1	20050609		CN03000999	20031125	H04B 7/00
WO 2005053183 A1	20050609		EP04051984	20040901	H04B 7/005
WO 2005053184 A1	20050609		EP04052008	20040902	H04B 7/005
WO 2005053185 A1	20050609		CN04001354	20041125	H04B 7/02
WO 2005053186 A1	20050609		US04037855	20041112	H04B 7/04
WO 2005053187 A1	20050609		KR04001044	20040506	H04B 7/26
WO 2005053188 A1	20050609		KR04003082	20041126	H04B 7/26
WO 2005053189 A1	20050609		SG03000278	20031128	H04B 7/26
WO 2005053190 A1	20050609		GB04004901	20041119	H04B 17/00
WO 2005053191 A1	20050609		GB04004905	20041119	H04B 17/00
WO 2005053192 A1	20050609		JP04017477	20041125	H04H 1/00
WO 2005053193 A1	20050609		US04037899	20041112	H04J 3/16
WO 2005053194 A1	20050609		FR03003201	20031028	H04J 14/02
WO 2005053195 A2	20050609		IB04003293	20041008	H04L
WO 2005053196 A2	20050609		IB04003741	20041115	H04L
WO 2005053197 A2	20050609		IB04003757	20041116	H04L
WO 2005053198 A2	20050609		KR04001836	20040722	H04L
WO 2005053199 A2	20050609		US04032141	20040930	H04L
WO 2005053200 A2	20050609		US04034271	20041015	H04L
WO 2005053201 A2	20050609		US04034425	20041018	H04L
WO 2005053202 A2	20050609		US04036891	20041104	H04L
WO 2005053203 A2	20050609		US04037389	20041110	H04L
WO 2005053204 A2	20050609		US04038338	20041116	H04L
WO 2005053205 A2	20050609		US04038543	20041117	H04L
WO 2005053206 A2	20050609		US04038611	20041119	H04L
WO 2005053207 A2	20050609		US04038991	20041118	H04L
WO 2005053208 A2	20050609		US04039345	20041122	H04L
WO 2005053209 A2	20050609		US04039594	20041124	H04L
WO 2005053210 A2	20050609		US04039643	20041123	H04L
WO 2005053211 A2	20050609		US04039670	20041124	H04L
WO 2005053212 A1	20050609		EP04053140	20041126	H04L 1/00
WO 2005053213 A1	20050609		KR04003060	20041125	H04L 1/00
WO 2005053214 A1	20050609		US04038818	20041119	H04L 1/00
WO 2005053215 A1	20050609		KR04003079	20041126	H04L 1/16
WO 2005053216 A2	20050609		US04039733	20041124	H04L 1/18
WO 2005053217 A1	20050609		US04039022	20041119	H04L 1/24
WO 2005053218 A1	20050609		US02039419	20021210	H04L 5/12
WO 2005053219 A1	20050609		JP04017681	20041129	H04L 9/12
WO 2005053220 A1	20050609		CA04002042	20041126	H04L 9/32
WO 2005053221 A2	20050609		EP04013455	20041126	H04L 12/00
WO 2005053222 A2	20050609		IB04003744	20041112	H04L 12/00
WO 2005053223 A2	20050609		US04039255	20041119	H04L 12/00
WO 2005053224 A1	20050609		SE03001829	20031126	H04L 12/14
WO 2005053225 A1	20050609		US04038354	20041116	H04L 12/18
WO 2005053226 A1	20050609		EP03013356	20031127	H04L 12/24
WO 2005053227 A1	20050609		EP03013357	20031127	H04L 12/24

1			2		3
WO 2005053228 A1	20050609		IB04052420	20041115	H04L 12/24
WO 2005053229 A1	20050609		SE03001818	20031128	H04L 12/24
WO 2005053230 A2	20050609		IL04001091	20041128	H04L 12/26
WO 2005053231 A1	20050609		US04039260	20041119	H04L 12/26
WO 2005053232 A1	20050609		CN04001266	20041108	H04L 12/28
WO 2005053233 A1	20050609		EP04008216	20040723	H04L 12/28
WO 2005053234 A1	20050609		US04037420	20041109	H04L 12/28
WO 2005053235 A1	20050609		US04037482	20041110	H04L 12/28
WO 2005053236 A1	20050609		IB04003887	20041126	H04L 12/403
WO 2005053237 A1	20050609		US04039261	20041119	H04L 12/43
WO 2005053238 A1	20050609		US04039265	20041119	H04L 12/43
WO 2005053239 A2	20050609		US04039254	20041119	H04L 12/437
WO 2005053240 A2	20050609		US04039258	20041119	H04L 12/437
WO 2005053241 A1	20050609		US04038819	20041119	H04L 12/44
WO 2005053242 A2	20050609		US04038962	20041119	H04L 12/44
WO 2005053243 A2	20050609		US04039249	20041119	H04L 12/44
WO 2005053244 A2	20050609		US04039256	20041119	H04L 12/44
WO 2005053245 A2	20050609		US04039259	20041119	H04L 12/44
WO 2005053246 A2	20050609		US04039262	20041119	H04L 12/44
WO 2005053247 A1	20050609		DE04002288	20041015	H04L 12/56
WO 2005053248 A1	20050609		GB04004746	20041111	H04L 12/56
WO 2005053249 A1	20050609		JP04017407	20041124	H04L 12/56
WO 2005053250 A1	20050609		JP04017608	20041126	H04L 12/56
WO 2005053251 A1	20050609		US04034518	20041020	H04L 12/56
WO 2005053252 A1	20050609		US04036767	20041103	H04L 12/56
WO 2005053253 A2	20050609		US04038817	20041119	H04L 12/56
WO 2005053254 A1	20050609		GB04004906	20041119	H04L 12/58
WO 2005053255 A1	20050609		SE04001540	20041025	H04L 12/66
WO 2005053256 A1	20050609		US04038960	20041122	H04L 12/66
WO 2005053257 A2	20050609		US04037673	20041110	H04L 25/08
WO 2005053258 A2	20050609		IB04052587	20041129	H04L 27/00
WO 2005053259 A1	20050609		US04038017	20041115	H04L 27/06
WO 2005053260 A1	20050609		JP04016339	20041104	H04L 27/38
WO 2005053261 A2	20050609		US04035978	20041029	H04L 29/00
WO 2005053262 A1	20050609		EP04052907	20041110	H04L 29/06
WO 2005053263 A2	20050609		EP04053116	20041126	H04L 29/06
WO 2005053264 A1	20050609		FR03003191	20031027	H04L 29/06
WO 2005053265 A1	20050609		GB04004272	20041007	H04L 29/06
WO 2005053266 A2	20050609		GB04004711	20041105	H04L 29/06
WO 2005053267 A1	20050609		IB03006378	20031120	H04L 29/06
WO 2005053268 A2	20050609		US04038039	20041112	H04L 29/06
WO 2005053269 A1	20050609		US04038357	20041116	H04L 29/06
WO 2005053270 A2	20050609		US04039257	20041119	H04L 29/06
WO 2005053271 A2	20050609		US04039300	20041124	H04L 29/06
WO 2005053272 A1	20050609		US04039697	20041124	H04L 29/06
WO 2005053273 A1	20050609		GB04004703	20041105	H04L 29/12
WO 2005053274 A1	20050609		IB04003846	20041124	H04L 29/12
WO 2005053275 A1	20050609		IB04003850	20041124	H04L 29/12
WO 2005053276 A1	20050609		US04039688	20041124	H04L 29/12
WO 2005053277 A2	20050609		US04038378	20041117	H04M
WO 2005053278 A2	20050609		US04038620	20041118	H04M
WO 2005053279 A1	20050609		EP04012486	20041102	H04M 1/00
WO 2005053280 A2	20050609		GB04004940	20041122	H04M 1/00
WO 2005053281 A1	20050609		JP04017545	20041126	H04M 1/00
WO 2005053282 A1	20050609		SE04001740	20041125	H04M 1/00
WO 2005053283 A1	20050609		US04036733	20041104	H04M 1/00
WO 2005053284 A1	20050609		CN04000243	20040324	H04M 1/02
WO 2005053285 A1	20050609		CN04000299	20040331	H04M 1/02

1			2		3
WO 2005053286	A1	20050609	IB03005269	20031120	H04M 1/02
WO 2005053287	A1	20050609	IB03005315	20031121	H04M 1/02
WO 2005053288	A1	20050609	JP04015601	20041021	H04M 1/02
WO 2005053289	A1	20050609	EP04013498	20041125	H04M 1/05
WO 2005053290	A1	20050609	EP04052885	20041109	H04M 1/253
WO 2005053291	A1	20050609	EP04052929	20041111	H04M 1/725
WO 2005053292	A1	20050609	AT04000417	20041125	H04M 1/82
WO 2005053293	A1	20050609	FR04050620	20041125	H04M 3/30
WO 2005053294	A1	20050609	GB03004713	20031031	H04M 3/30
WO 2005053295	A1	20050609	GB04004914	20041122	H04M 3/42
WO 2005053296	A1	20050609	GB04004922	20041122	H04M 3/42
WO 2005053297	A1	20050609	GB04004917	20041122	H04M 3/493
WO 2005053298	A1	20050609	JP04017690	20041129	H04M 11/00
WO 2005053299	A2	20050609	FR04050613	20041124	H04N
WO 2005053300	A2	20050609	US03034764	20031031	H04N
WO 2005053301	A2	20050609	US04032252	20040930	H04N
WO 2005053302	A2	20050609	US04034028	20041014	H04N
WO 2005053303	A2	20050609	US04037019	20041108	H04N
WO 2005053304	A2	20050609	US04039025	20041119	H04N
WO 2005053305	A1	20050609	FR04050547	20041028	H04N 1/00
WO 2005053306	A2	20050609	FR04050609	20041119	H04N 1/00
WO 2005053307	A1	20050609	JP03015147	20031127	H04N 1/04
WO 2005053308	A1	20050609	US04038000	20041101	H04N 1/58
WO 2005053309	A1	20050609	EP04013383	20041125	H04N 5/04
WO 2005053310	A1	20050609	US03034217	20031028	H04N 5/445
WO 2005053311	A1	20050609	JP04017471	20041125	H04N 5/64
WO 2005053312	A1	20050609	NO04000365	20041126	H04N 7/15
WO 2005053313	A1	20050609	IB04052542	20041125	H04N 7/16
WO 2005053314	A2	20050609	GB04004981	20041125	H04N 7/18
WO 2005053315	A1	20050609	EP04052663	20041026	H04N 7/24
WO 2005053316	A1	20050609	JP04016042	20041028	H04N 7/24
WO 2005053317	A1	20050609	KR04003048	20041124	H04N 7/24
WO 2005053318	A1	20050609	US04037018	20041108	H04N 9/74
WO 2005053319	A1	20050609	EP04053064	20041123	H04N 13/00
WO 2005053320	A1	20050609	EP04009761	20040902	H04N 13/00
WO 2005053321	A1	20050609	JP04017994	20041126	H04N 13/00
WO 2005053322	A1	20050609	IB04052560	20041126	H04N 13/04
WO 2005053323	A2	20050609	US04039273	20041119	H04Q
WO 2005053324	A2	20050609	US04039377	20041122	H04Q
WO 2005053325	A2	20050609	US04039504	20041124	H04Q
WO 2005053326	A2	20050609	US04039506	20041124	H04Q
WO 2005053327	A1	20050609	IB04004057	20041123	H04Q 3/00
WO 2005053328	A1	20050609	KR04002280	20040908	H04Q 3/00
WO 2005053329	A1	20050609	CN03001012	20031127	H04Q 7/00
WO 2005053330	A2	20050609	GB04004913	20041122	H04Q 7/00
WO 2005053331	A1	20050609	CN04001300	20041115	H04Q 7/20
WO 2005053332	A1	20050609	US03034620	20031030	H04Q 7/20
WO 2005053333	A1	20050609	SE03001838	20031128	H04Q 7/22
WO 2005053334	A1	20050609	DK03000818	20031128	H04Q 7/32
WO 2005053335	A1	20050609	EP04013101	20041119	H04Q 7/32
WO 2005053336	A2	20050609	GB04004916	20041122	H04Q 7/32
WO 2005053337	A1	20050609	IB04002292	20040714	H04Q 7/32
WO 2005053338	A1	20050609	IB04052521	20041124	H04Q 7/32
WO 2005053339	A1	20050609	JP04017976	20041126	H04Q 7/32
WO 2005053340	A1	20050609	US04039687	20041124	H04Q 7/32
WO 2005053341	A1	20050609	IT03000783	20031127	H04Q 7/34
WO 2005053342	A1	20050609	IB04052482	20041119	H04Q 7/36
WO 2005053343	A1	20050609	IB04052485	20041119	H04Q 7/36

1			2		3
WO	2005053344 A1	20050609	IT03000787	20031128	H04Q 7/36
WO	2005053345 A1	20050609	IB04003869	20041124	H04Q 7/38
WO	2005053346 A1	20050609	IB04052344	20041109	H04Q 7/38
WO	2005053347 A1	20050609	IB04052399	20041116	H04Q 7/38
WO	2005053348 A2	20050609	SE04001633	20041112	H04Q 7/38
WO	2005053349 A1	20050609	US04039007	20041119	H04Q 7/38
WO	2005053350 A1	20050609	EP04013183	20041119	H04Q 9/00
WO	2005053351 A1	20050609	KR02001567	20020820	H04R 1/00
WO	2005053352 A1	20050609	KR04003059	20041125	H04R 1/10
WO	2005053353 A2	20050609	IB04052523	20041124	H04R 1/28
WO	2005053354 A1	20050609	EP03013491	20040114	H04R 5/033
WO	2005053355 A2	20050609	GB04004453	20041021	H04R 7/04
WO	2005053356 A1	20050609	GB04004735	20041110	H04R 17/00
WO	2005053357 A1	20050609	KR03002582	20031127	H04R 17/00
WO	2005053358 A1	20050609	US04038935	20041118	H04R 25/00
WO	2005053359 A2	20050609	US04038845	20041118	H05B
WO	2005053360 A2	20050609	US04039500	20041119	H05B
WO	2005053361 A2	20050609	US04039956	20041124	H05B 3/00
WO	2005053362 A1	20050609	JP04012498	20040830	H05B 6/12
WO	2005053363 A1	20050609	JP04017677	20041122	H05B 33/14
WO	2005053364 A1	20050609	JP04017451	20041125	H05B 41/24
WO	2005053365 A1	20050609	KR04003099	20041127	H05H 3/06
WO	2005053366 A1	20050609	EP04012607	20041108	H05K 1/11
WO	2005053367 A2	20050609	GB04004205	20041001	H05K 3/00
WO	2005053368 A1	20050609	JP04018077	20041129	H05K 3/18
WO	2005053369 A1	20050609	US04039084	20041119	H05K 7/10
WO	2005053370 A1	20050609	GB04004767	20041112	H05K 7/20
WO	2005053371 A1	20050609	KR04003042	20041124	H05K 7/20
WO	2005053372 A1	20050609	JP04017501	20041125	H05K 9/00

A1 - zgłoszenie międzynarodowe (z międzynarodowym sprawozdaniem z poszukiwań)
A2 - zgłoszenie międzynarodowe (bez międzynarodowego sprawozdania z poszukiwań)

Wykaz zawiera informacje o dokumentach opublikowanych w 22 i 23 tygodniu 2005 roku.

WYKAZ ZGŁOSZEŃ MIĘDZYNARODOWYCH (PCT), KTÓRE WESZŁY W FAZĘ KRAJOWĄ

Numer publikacji międzynarodowej	Numer zgłoszenia krajowego
1	2
WO02/068388	372160
WO02/102382	372305
WO02/57186	371896
WO02/60929	372101
WO02/60955	372140
WO02/66432	372089
WO02/72073	371919
WO02/72565	372133
WO02/81661	371937
WO02/83656	372297
WO02/85326	371979
WO03/000283	372294
WO03/02427	372259
WO03/02440	372275
WO03/02713	371915
WO03/037312	372224
WO03/039194	372300
WO03/043631	372236
WO03/043946	372223
WO03/044145	372174
WO03/054808	372119
WO03/055372	372334
WO03/055442	372138
WO03/055472	372270
WO03/059062	372273
WO03/059096	372267
WO03/059418	372222
WO03/064580	372165
WO03/066023	372221
WO03/066029	372290
WO03/066030	372250
WO03/066048	372228
WO03/066055	372295
WO03/066588	372197
WO03/066596	372226
WO03/066629	372198
WO03/066636	372328
WO03/066653	372214
WO03/066654	372217
WO03/066676	372299
WO03/066706	372218
WO03/069632	372052
WO03/070001	372263
WO03/070031	372249
WO03/070203	372146
WO03/070237	372210
WO03/070246	372238
WO03/070260	372274
WO03/070590	372216
WO03/070665	372241
WO03/070696	372296

Numer publikacji międzynarodowej	Numer zgłoszenia krajowego
1	2
WO03/070702	372303
WO03/070705	372301
WO03/070707	372171
WO03/070711	372268
WO03/070725	372302
WO03/070727	372211
WO03/070729	372047
WO03/070739	372145
WO03/070760	372269
WO03/070764	372298
WO03/070872	372139
WO03/071021	372142
WO03/071165	372265
WO03/071166	372260
WO03/072040	372306
WO03/072069	372293
WO03/072082	372319
WO03/072139	372215
WO03/072384	372240
WO03/072549	372335
WO03/072552	372288
WO03/072556	372316
WO03/072566	372179
WO03/072575	372191
WO03/072576	372090
WO03/072693	372189
WO03/072918	372225
WO03/073108	372271
WO03/073850	372353
WO03/073851	372343
WO03/073852	372340
WO03/073907	371968
WO03/073995	372314
WO03/074023	372261
WO03/074024	372173
WO03/074025	372292
WO03/074483	372084
WO03/074527	372318
WO03/074639	372337
WO03/074956	372266
WO03/075262	372219
WO03/075563	372272
WO03/075565	372229
WO03/075566	372220
WO03/075653	372344
WO03/075836	372204
WO03/075839	372239
WO03/075876	372134
WO03/075908	372317
WO03/075920	372352
WO03/075946	372345

1	2
WO03/076116	372278
WO03/076357	372348
WO03/076446	372341
WO03/077227	372237
WO03/077675	372321
WO03/077785	372262
WO03/077972	372323
WO03/078021	372327
WO03/078297	372336
WO03/078517	372076
WO03/078865	372075
WO03/079249	372347
WO03/079710	372291
WO03/080319	372213
WO03/080357	372351
WO03/080557	372307
WO03/080706	372350
WO03/080769	372338
WO03/080779	372342
WO03/081047	372349
WO03/082013	372264
WO03/082050	372339
WO03/082189	372313
WO03/082270	372315
WO03/082300	372346
WO03/082568	372227
WO03/083234	372277
WO03/089836	371894
WO03/090919	371975
WO03/093267	372141
WO03/099025	371964
WO03/099660	372199
WO03/100179	372176
WO03/100268	372190
WO03/100373	371949
WO03/100807	371916
WO03/100812	371932
WO03/10140	372125
WO03/101450	372188
WO03/101643	372124
WO03/101647	372178
WO03/101731	372051
WO03/101915	372121
WO03/101945	371980
WO03/102287	372048
WO03/102290	372193
WO03/102409	372194
WO03/103414	372067
WO03/103619	372066
WO03/103620	372111
WO03/103712	372070
WO03/103714	372071
WO03/103715	372202
WO03/103870	372113
WO03/104018	372120
WO03/104188	372117
WO03/104204	371918
WO03/104205	371920

1	2
WO03/104314	371895
WO03/104587	372080
WO03/104614	372115
WO03/104645	372065
WO03/104646	372073
WO03/104649	372112
WO03/105592	372079
WO03/105888	372072
WO03/106410	372054
WO03/106514	372053
WO03/106741	371976
WO03/106902	372050
WO03/106904	372074
WO03/107328	372104
WO03/107329	371898
WO03/107339	372078
WO03/107585	371972
WO03/14075	372212
WO03/15751	372325
WO03/17935	371946
WO03/22215	372098
WO03/26689	371977
WO03/30325	372162
WO03/32915	371945
WO03/33359	371935
WO03/33501	371948
WO03/33611	372163
WO03/35970	371970
WO03/39224	371965
WO03/39404	371929
WO03/40080	371928
WO03/41377	372099
WO03/42164	371933
WO03/42197	372105
WO03/46506	371967
WO03/48061	371917
WO03/49681	371930
WO03/49731	372326
WO03/50421	371921
WO03/51818	372137
WO03/57153	372324
WO03/57223	372096
WO03/57565	372177
WO03/57829	372144
WO03/62174	372164
WO03/62236	372046
WO03/62669	372069
WO03/63822	372247
WO03/63823	372172
WO03/63842	372118
WO03/63845	371944
WO03/64391	371982
WO03/64423	371922
WO03/64477	372276
WO03/64498	371978
WO03/68193	371963
WO03/68230	371943
WO03/68260	372097

1	2
WO03/68721	371914
WO03/68722	372106
WO03/68926	372107
WO03/69083	371936
WO03/84495	371869
WO03/84723	371973
WO03/85016	371870
WO03/86112	372100
WO03/86157	371974
WO03/86337	371866
WO03/86367	372322
WO03/87119	371913
WO03/87174	371892
WO03/87572	372170
WO03/87785	371969
WO03/88592	372161
WO03/88758	372169
WO03/88880	372200
WO03/88974	372083
WO03/90518	371899
WO03/90703	371950
WO03/90755	372055
WO03/90785	372248
WO03/91124	371867
WO03/91193	372166
WO03/91364	371868
WO03/91373	371981
WO03/91444	372136
WO03/93344	371934
WO03/93690	372167
WO03/94634	372049
WO03/94636	372168
WO03/94689	371891
WO03/94813	372081
WO03/95921	371900
WO03/96543	371971
WO03/97028	372103
WO03/97098	372203

1	2
WO03/97378	371947
WO03/97543	372094
WO03/97675	372092
WO03/97844	372091
WO03/97845	372093
WO03/97846	372088
WO03/97974	371897
WO03/98050	372245
WO03/98051	372143
WO03/99247	371931
WO03/99278	372082
WO03/99334	372095
WO03/99446	372242
WO03/99593	372102
WO03/99668	372243
WO03/99676	372132
WO03/99689	372320
WO03/99728	372135
WO03/99742	372201
WO03/99805	372246
WO03/99883	372289
WO03/99977	372175
WO04/000374	372114
WO04/003074	371966
WO04/00316	372186
WO04/00317	372116
WO04/003250	372068
WO04/00344	372192
WO04/00478	372187
WO04/00495	372077
WO04/007162	372244
WO04/00839	372123
WO04/020426	372304
WO04/02142	372122
WO04/03072	372195
WO04/03073	372196
WO04/03958	372185
WO04/060290	371893

B. OGŁOSZENIA O ZGŁOSZONYCH W POLSCE ZNAKACH TOWAROWYCH

Cyfrowe kody identyfikujące (wg normy WIPO ST. 60), które poprzedzają informacje o zgłoszonych do uzyskania prawa ochronnego znakach towarowych, mają następujące znaczenie:

(210) – numer zgłoszenia znaku towarowego

(220) – data zgłoszenia znaku towarowego

(300) – dane dotyczące pierwszeństwa z wystawy (data i oznaczenie wystawy)

(310) – numer zgłoszenia priorytetowego

(320) – data zgłoszenia priorytetowego (data pierwszeństwa)

(330) – kraj, w którym dokonano zgłoszenia priorytetowego (kod kraju)*

(511) – wskazane przez zgłaszającego klasy towarowe, zgodnie z aktualną klasyfikacją przyjętą na podstawie Porozumienia nicejskiego

(531) – klasy elementów obrazowych (wg Klasyfikacji Wiedeńskiej)

(540) – prezentacja znaku towarowego

(551) – kategoria znaku towarowego lub prawa ochronnego, jeżeli zgłoszenie dotyczy wspólnego znaku towarowego, wspólnego znaku towarowego gwarancyjnego albo wspólnego prawa ochronnego

(731) – nazwisko i imię lub nazwa zgłaszającego, jego miejsce zamieszkania lub siedziba oraz kod kraju*

* – nie podaje się kodu PL

ZNAKI TOWAROWE ZGŁOSZONE W TRYBIE KRAJOWYM

(210) **292967** (220) 2005 03 29
(731) CADBURY WEDEL Sp. z o.o., Warszawa
(540) CZEKO CHRUPAK
(511) 30

(210) **292968** (220) 2005 03 29
(731) Przedsiębiorstwo Produkcyjno-Handlowe WATS Piasecki i Wspólnicy Sp. j., Mysłowice
(540) sex mission

(531) 26.5.1, 27.5.1, 29.1.6, 29.1.8
(511) 03

(210) **292969** (220) 2005 03 29
(731) Nowakowski Konrad, Warszawa
(540) JUNIORINK
(511) 44

(210) **292970** (220) 2005 03 29
(731) Nowakowski Konrad, Warszawa
(540) TATTOOSHOW
(511) 41, 44

(210) **292971** (220) 2005 03 29
(731) Przedsiębiorstwo Produkcyjno-Handlowe WATS Piasecki i Wspólnicy Sp. j., Mysłowice
(540) paris chic

(531) 7.1.6, 26.3.23, 27.5.1, 29.1.1, 29.1.8
(511) 03

(210) **292972** (220) 2005 03 29
(731) Przedsiębiorstwo Produkcyjno-Handlowe WATS Piasecki i Wspólnicy Sp. j., Mysłowice
(540) MAGI PARIS

(531) 27.5.1, 29.1.2
(511) 03

(210) **292973** (220) 2005 03 29
(731) Przedsiębiorstwo Produkcyjno-Handlowe WATS Piasecki i Wspólnicy Sp. j., Mysłowice
(540) many money many money

(531) 27.5.1, 29.1.6, 29.1.8
(511) 03

(210) **292974** (220) 2005 03 29
(731) Przedsiębiorstwo Produkcyjno-Handlowe WATS Piasecki i Wspólnicy Sp. j., Mysłowice
(540) Space Lady

(531) 26.4.1, 27.5.1, 29.1.4
(511) 03

(210) **292975** (220) 2005 03 29
(731) Przedsiębiorstwo Produkcyjno-Handlowe WATS Piasecki i Wspólnicy Sp. j., Mysłowice
(540) prête glaMour

(531) 26.1.1, 27.5.1, 29.1.1, 29.1.4, 29.1.6, 29.1.8
(511) 03

(210) **292976** (220) 2005 03 29
(731) Przedsiębiorstwo Produkcyjno-Handlowe WATS Piasecki i Wspólnicy Sp. j., Mysłowice

(540) Clime

(531) 26.4.1, 26.4.7, 27.5.1, 29.1.13
(511) 03

(210) **292977** (220) 2005 03 29
(731) Przedsiębiorstwo Produkcyjno-Handlowe WATS Piasecki i Wspólnicy Sp. j., Mysłowice
(540) DARK DEEP BOOS IGO

(531) 26.4.2, 27.5.1, 29.1.4, 29.1.6, 29.1.8
(511) 03

(210) **292978** (220) 2005 03 29
(731) P.P.H. „Polmotor" Auto-Servis, Jan Przepłata, Dariusz Olkiewicz - spółka jawna, Szczecin
(540) Polmotor

(531) 26.4.2, 27.5.1, 29.1.1, 29.1.6
(511) 35, 37, 42

(210) **292979** (220) 2005 03 29
(731) Pracownia Elektrotechniczna ELFORM Mirosław Ejankowski, Wilcze k/ Bydgoszczy
(540) ELFORM

(531) 26.1.1, 26.4.1, 26.11.1, 27.5.1, 29.1.4, 29.1.6
(511) 06

(210) **292980** (220) 2005 03 29
(731) Zakłady Urządzeń Okrętowych „FAMOR" S.A., Bydgoszcz
(540) NAUTILeds

(531) 27.5.1, 29.1.1, 29.1.8
(511) 11

(210) **292981** (220) 2005 03 29
(731) Zakłady Urządzeń Okrętowych „FAMOR" S.A., Bydgoszcz
(540) Nautileds

(531) 27.5.1, 29.1.1, 29.1.8
(511) 11

(210) **292982** (220) 2005 03 29
(731) Zakłady Urządzeń Okrętowych „FAMOR" S.A., Bydgoszcz
(540) NAUTILeds

(531) 27.5.1, 29.1.6, 29.1.8
(511) 11

(210) **292983** (220) 2005 03 29
(731) Zakłady Urządzeń Okrętowych „FAMOR" S.A., Bydgoszcz
(540) Nautileds

(531) 27.5.1, 29.1.6, 29.1.8
(511) 11

(210) **292984** (220) 2005 03 29
(731) „Grupa Handlo-Budowa" Sp. z o.o., Bydgoszcz
(540)

(531) 21.1.14, 29.1.1, 29.1.2, 29.1.3, 29.1.4
(511) 19

(210) **292985** (220) 2005 03 29
(731) Fashion and Sportswear Company Limited, Schwanewede, DE
(540) ELEVEN'S
(511) 14, 18, 25

(210) **292986** (220) 2005 03 29
(731) Fashion and Sportswear Company Limited, Schwanewede, DE
(540) PLAYERZ
(511) 14, 18, 25

(210) **292987** (220) 2005 03 29
(731) SWEDWOOD POLAND Sp. z o.o., Szczecin
(540) Swedwood

Swedwood

(531) 27.5.1, 29.1.1
(511) 20

(210) **292988** (220) 2005 03 29
(731) PMB S.A., Białystok
(540) KARKIS
(511) 29

(210) **292989** (220) 2005 03 29
(731) PMB S.A., Białystok
(540) SALCESON wiejski o smaku czosnkowym PMB Białystok Smaczne z natury !

(531) 3.4.1, 5.5.19, 5.9.1, 6.19.1, 7.1.19, 9.1.10, 25.1.15, 27.5.1, 29.1.15
(511) 29

(210) **292990** (220) 2005 03 29
(731) PMB S.A., Białystok
(540) SALCESON czosnkowy PMB Białystok Smaczne z natury !

(531) 3.4.1, 5.5.19, 5.9.1, 6.19.1, 7.1.19, 9.1.10, 25.1.15, 27.5.1, 29.1.15
(511) 29

(210) **292991** (220) 2005 03 29
(731) Pizzeria Leone Lech Kaźmierczyk, Gdańsk
(540) Leone

Leone®

(531) 27.5.1, 29.1.1, 29.1.6, 29.1.8
(511) 35, 43

(210) **292992** (220) 2005 03 29
(731) KrakSmak Sp. z o.o. , Kraków
(540) Chrapka

(531) 8.5.1, 9.1.10, 27.5.1, 29.1.15
(511) 29, 30, 40

(210) **292993** (220) 2005 03 29
(731) „TELEKONTAKT" Małgorzata Pasiut, Olszanka
(540) Telekontakt

Telekontakt

(531) 1.5.1, 27.5.1, 29.1.1, 29.1.4, 29.1.6
(511) 20

(210) **292994** (220) 2005 03 29
(731) Firma Handlowo - Usługowa RĘKODZIEŁO ARTYSTYCZNE Wizaż - Makijaż Iwona Gola, Mysłowice
(540)

(531) 6.1.2, 7.1.19
(511) 16, 21, 25

(210) **292995** (220) 2005 03 29
(731) CALIFORNIA FITNESS POLSKA Sp. z o.o., Warszawa

(540) CaliVita INTERNATIONAL

(531) 5.5.3, 27.5.1, 29.1.4, 29.1.6
(511) 03

(210) **292996** (220) 2005 03 29
(731) Agencja „MINT" Przemysław Rzodkiewicz, Warszawa
(540) DataPRO

(531) 26.11.1, 27.5.1, 29.1.6, 29.1.8
(511) 09

(210) **292997** (220) 2005 03 29
(731) BABILON BIURO NIERUCHOMOŚCI M. Stawicka M. Skibniewski, Warszawa
(540) BABILON

(531) 3.1.1, 4.3.1, 27.5.1, 29.1.13
(511) 36

(210) **292998** (220) 2005 03 29
(731) „HUBILT" Sp. z o.o., Warszawa
(540) HANER
(511) 25

(210) **292999** (220) 2005 03 29
(731) Podlaska Wytwórnia Wódek „Polmos" S.A., Siedlce
(540) 1896 ŁAGODNA Wódka Korzenna Gorzka Podlaska Wytwórnia Wódek

(531) 6.7.1, 7.1.8, 9.1.10, 25.1.15, 26.1.2, 27.5.1, 29.1.15
(511) 16, 33

(210) **293000** (220) 2005 03 29
(731) Niepubliczny Zakład Opieki Zdrowotnej, Marek Pękala, Konstancin-Jeziorna
(540) PRACOWNIA ORTOPEDYCZNA MARK PROTETIK

(531) 26.1.2, 27.5.1
(511) 10, 35, 41, 43

(210) **293001** (220) 2005 03 29
(731) TARCHOMIŃSKIE ZAKŁADY FARMACEUTYCZNE „POLFA" S.A., Warszawa
(540) robkiler canis
(511) 05

(210) **293002** (220) 2005 03 29
(731) TARCHOMIŃSKIE ZAKŁADY FARMACEUTYCZNE „POLFA" S.A., Warszawa
(540) aviotyl
(511) 05

(210) **293003** (220) 2005 03 29
(731) TARCHOMIŃSKIE ZAKŁADY FARMACEUTYCZNE „POLFA" S.A., Warszawa
(540) robkiler
(511) 05

(210) **293004** (220) 2005 03 29
(731) TARCHOMIŃSKIE ZAKŁADY FARMACEUTYCZNE „POLFA" S.A., Warszawa
(540) tardox
(511) 05

(210) **293005** (220) 2005 03 29
(731) TARCHOMIŃSKIE ZAKŁADY FARMACEUTYCZNE „POLFA" S.A., Warszawa
(540) spokovet
(511) 05

(210) **293006** (220) 2005 03 29
(731) „BOMEX" Sp. z o.o., Lubenia
(540) magnus
(511) 33

(210) **293007** (220) 2005 03 29
(731) „BOMEX" Sp. z o.o., Lubenia
(540) trzy dęby
(511) 33

(210) **293008** (220) 2005 03 29
(731) „BOMEX" Sp. z o.o., Lubenia
(540) rufii
(511) 33

(210) **293009** (220) 2005 03 29
(731) Przemysław P. Krzywosz Kancelaria Prawna, Warszawa
(540) P P. K PRZEMYSŁAW P. KRZYWOSZ KANCELARIA PRAWNA - LAW OFFICE

(531) 7.1.3, 26.11.2, 27.5.1, 29.1.4, 29.1.6
(511) 42

(210) **293011** (220) 2005 03 29
(731) Galatea Przemysław P. Krzywosz, Warszawa
(540) GALATEA STRATEGIC CORPORATE FINANCE

(531) 7.1.3, 26.11.2, 27.5.1, 29.1.4, 29.1.6
(511) 35

(210) **293012** (220) 2005 03 29
(731) BROWAR RACIBÓRZ Jerzy Łazarczyk, Racibórz
(540) RACIBOR BROWAR RACIBÓRZ 1567 oryginalna receptura Mistrza Kaufmanna ŚLĄSKA TRADYCJA

(531) 2.1.1, 5.3.20, 9.1.10, 19.1.1, 24.9.2, 25.1.15, 26.1.2, 27.5.1, 29.1.13
(511) 06, 16, 32

(210) **293013** (220) 2005 03 29
(731) BROWAR RACIBÓRZ Jerzy Łazarczyk, Racibórz
(540) BIZON 1567 450 LAT TRADYCJI PREMIUM ŚLĄSKA TRADYCJA

(531) 3.4.1, 9.1.10, 24.9.2, 25.1.15, 26.1.2, 27.5.1, 29.1.13
(511) 06, 16, 32

(210) **293014** (220) 2005 03 29
(731) Ewa Czaja, Mariusz Czaja, Zakład Produkcyjno Handlowy „EMC Czaja" spółka jawna, Częstochowa
(540) eMC

(531) 27.5.1
(511) 25

(210) **293015** (220) 2005 03 29
(731) ADRIA, dioničko društvo za ulov, preradu i promet ribom, te usluge putničke agencije, Zadar, HR
(540) ADRIA

(531) 18.3.2, 26.1.2, 26.4.2, 27.1.5
(511) 29, 31

(210) **293016** (220) 2005 03 29
(731) Przedsiębiorstwo Specjalistyczne „TONAL" Sp. z o.o., Siemianowice Śląskie
(540) TONAL

(531) 3.13.1, 14.5.1, 27.5.1, 29.1.2, 29.1.4, 29.1.6
(511) 06, 19, 37

(210) **293017** (220) 2005 03 29
(731) Zakład Produkcyjno - Usługowo - Handlowy Jan Żurek, Stryszawa
(540) ŻUREK

(531) 24.9.2, 27.5.1
(511) 19, 20, 28, 37, 40

(210) **293018** (220) 2005 03 29
(731) Kwapisz Marzanna, Gdańsk
(540) GODUNOV

GODUNOV

(531) 24.9.1, 27.9.1
(511) 33

(210) **293019** (220) 2005 03 29
(731) KREISEL - Technika Budowlana Sp. z o.o., Poznań
(540) AKRYTYNK

AKRYTYNK

(531) 27.5.1, 29.1.2, 29.1.4
(511) 19

(210) **293020** (220) 2005 03 29
(731) KREISEL - Technika Budowlana Sp. z o.o., Poznań
(540) FUGA DE-LUX impresja

FUGA DE-LUX impresja

(531) 27.5.1, 29.1.2, 29.1.4
(511) 19

(210) **293021** (220) 2005 03 29
(731) KREISEL - Technika Budowlana Sp. z o.o., Poznań
(540) ELASTO

ELASTO

(531) 27.5.1, 29.1.4, 29.1.6, 29.1.8
(511) 01

(210) **293022** (220) 2005 03 30
(731) Przedsiębiorstwo Przemysłu Chłodniczego „LODMOR" S.A., Gdańsk
(540) delatto
(511) 29, 30, 31, 32, 39, 40, 43

(210) **293023** (220) 2005 03 29
(731) KREISEL - Technika Budowlana Sp. z o.o., Poznań
(540) MULTI

MULTI

(531) 27.5.1, 29.1.4, 29.1.8
(511) 01

(210) **293024** (220) 2005 03 29
(731) KREISEL - Technika Budowlana Sp. z o.o., Poznań
(540) RENO - BRUK

RENO-BRUK

(531) 27.5.1, 29.1.4, 29.1.6, 29.1.8
(511) 03

(210) **293025** (220) 2005 03 29
(731) KREISEL - Technika Budowlana Sp. z o.o., Poznań
(540) RENO - MARMUR

RENO-MARMUR

(531) 27.5.1, 29.1.4, 29.1.6, 29.1.8
(511) 03

(210) **293026** (220) 2005 03 30
(731) Przedsiębiorstwo Przemysłu Chłodniczego „LODMOR" S.A., Gdańsk
(540) calypso premium
(511) 29, 30, 31, 32, 39, 40, 43

(210) **293027** (220) 2005 03 29
(731) KREISEL - Technika Budowlana Sp. z o.o., Poznań
(540) RENO - MUR

RENO-MUR

(531) 27.5.1, 29.1.4, 29.1.6, 29.1.8
(511) 03

(210) **293028** (220) 2005 03 29
(731) KREISEL - Technika Budowlana Sp. z o.o., Poznań
(540) RENO - PŁYTKA

RENO-PŁYTKA

(531) 27.5.1, 29.1.4, 29.1.6, 29.1.8
(511) 01

(210) **293029** (220) 2005 03 29
(731) KREISEL - Technika Budowlana Sp. z o.o., Poznań
(540) RENO - SPOINA

RENO-SPOINA

(531) 27.5.1, 29.1.4, 29.1.6, 29.1.8
(511) 03

(210) **293030** (220) 2005 03 29
(731) KREISEL - Technika Budowlana Sp. z o.o., Poznań
(540) RENOBUD

RENOBUD

(531) 27.5.1, 29.1.1, 29.1.4
(511) 19

(210) **293031** (220) 2005 03 29
(731) KREISEL - Technika Budowlana Sp. z o.o., Poznań
(540) TURBO

TURBO

(531) 27.5.1, 29.1.15
(511) 01, 02, 05, 17, 19

(210) **293032** (220) 2005 03 29
(731) POLSKA GIEŁDA NIERUCHOMOŚCI - PRESS Sp. z o.o., Wrocław
(540) POLSKA GIEŁDA NIERUCHOMOŚCI

POLSKA GIEŁDA NIERUCHOMOŚCI

(531) 27.5.1, 29.1.1
(511) 35, 38, 41

(210) **293033** (220) 2005 03 29
(731) POLSKA GIEŁDA NIERUCHOMOŚCI - PRESS Sp. z o.o., Wrocław
(540) REFE

REFE

(531) 26.3.1, 27.5.1, 29.1.1, 29.1.2
(511) 35, 38, 41

(210) **293034** (220) 2005 03 29
(731) ERIC PARTNERS S.C. Ewa Hoyenski, Katarzyna Karwacka, Wrocław
(540) ERIC

ERIC

(531) 27.5.1
(511) 41

(210) **293035** (220) 2005 03 29
(731) TELIUM J. Klimkowski, D. Warowny - s.c., Warszawa
(540) iBilling
(511) 35, 42

(210) **293036** (220) 2005 03 29
(731) Celgene Corporation (Delaware corporation), Summit, US
(540) REVLIMID
(511) 05

(210) **293037** (220) 2005 03 29
(731) Marek Musioł, Warszawa; Grzegorz Szyma, Warszawa
(540) Rh+
(511) 09, 16, 41

(210) **293038** (220) 2005 03 29
(731) Marek Musioł, Warszawa; Grzegorz Szyma, Warszawa
(540) C cardio

cardio

(531) 26.4.1, 26.4.8, 27.5.1, 29.1.1, 29.1.6, 29.1.8
(511) 09, 16, 41

(210) **293039** (220) 2005 03 29
(731) Diageo North America, Inc. a Connecticut corporation, Norwalk, US

(540) No. 60

(531) 27.5.1, 29.1.2
(511) 33

(210) **293040** (220) 2005 03 29
(731) Scandinavian Tobacco S.A., Jawornik
(540) STARCK 24 INTERNATIONAL BLEND

(531) 24.1.5, 24.9.2, 26.4.3, 27.5.1
(511) 34

(210) **293041** (220) 2005 03 29
(731) Scandinavian Tobacco S.A., Jawornik
(540) KENETT 24
(511) 34

(210) **293042** (220) 2005 03 30
(731) Janus Renata, Warszawa
(540) Bociek

(531) 3.7.7, 26.4.2, 27.5.1, 29.1.15
(511) 24, 25, 28, 39

(210) **293043** (220) 2005 03 29
(731) Scandinavian Tobacco S.A., Jawornik
(540) RAVEL 24
(511) 34

(210) **293044** (220) 2005 03 29
(731) Scandinavian Tobacco S.A., Jawornik
(540) RAVEN 24
(511) 34

(210) **293045** (220) 2005 03 29
(731) Scandinavian Tobacco S.A., Jawornik
(540) STARK 24
(511) 34

(210) **293046** (220) 2005 03 29
(731) Scandinavian Tobacco S.A., Jawornik
(540) WALLKER 24
(511) 34

(210) **293047** (220) 2005 03 29
(731) Scandinavian Tobacco S.A., Jawornik
(540) WOODS 24
(511) 34

(210) **293048** (220) 2005 03 29
(731) Scandinavian Tobacco S.A., Jawornik
(540) REVEN 24 INTERNATIONAL BLEND

(531) 24.1.5, 24.9.2, 26.4.3, 27.5.1
(511) 34

(210) **293049** (220) 2005 03 29
(731) Scandinavian Tobacco S.A., Jawornik
(540) CLARK 24 INTERNATIONAL BLEND

(531) 24.1.5, 24.9.2, 26.4.3, 27.5.1
(511) 34

(210) **293050** (220) 2005 03 30
(731) CARLSBERG POLSKA S.A., Warszawa
(540) KARMI KARMI Uwodzi Smakiem

(531) 25.1.15, 27.5.1, 29.1.1, 29.1.2, 29.1.6
(511) 32, 33

(210) **293051** (220) 2005 03 29
(731) Scandinavian Tobacco S.A., Jawornik
(540) MILFORD 24 INTERNATIONAL BLEND

(531) 24.1.5, 24.9.2, 26.4.3, 27.5.1
(511) 34

(210) **293052** (220) 2005 03 29
(731) Scandinavian Tobacco S.A., Jawornik
(540) HIGH STREET 24 INTERNATIONAL BLEND

(531) 24.1.5, 24.9.2, 26.4.3, 27.5.1
(511) 34

(210) **293053** (220) 2005 03 30
(731) CARLSBERG POLSKA S.A., Warszawa
(540) KARMI KARMI POEMA DI CAFFÉ

(531) 25.1.15, 27.5.1, 29.1.13
(511) 32, 33

(210) **293054** (220) 2005 03 29
(731) Scandinavian Tobacco S.A., Jawornik
(540) BAKER STREET 24 INTERNATIONAL BLEND

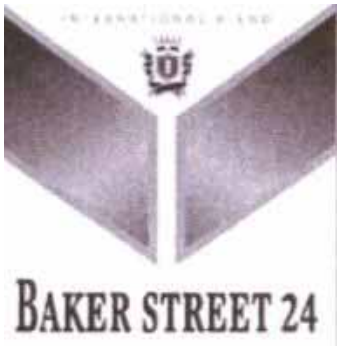

(531) 24.1.5, 24.9.1, 26.4.3, 27.5.1
(511) 34

(210) **293055** (220) 2005 03 29
(731) Scandinavian Tobacco S.A., Jawornik
(540) RIDDER 24 INTERNATIONAL BLEND

(531) 24.1.5, 24.9.2, 26.4.3, 27.5.1
(511) 34

(210) **293056** (220) 2005 03 30
(731) CARLSBERG POLSKA S.A., Warszawa
(540) KARMI

(531) 26.11.1, 27.5.1, 29.1.1
(511) 32, 33

(210) **293057** (220) 2005 03 29
(731) International American Supermarkets Corporation, Piscataway, US
(540) R&H

(531) 27.5.1, 29.1.1
(511) 30

(210) **293058** (220) 2005 03 30
(731) CARLSBERG POLSKA S.A., Warszawa
(540) El Gringo
(511) 32, 33

(210) **293059** (220) 2005 03 30
(731) CARLSBERG POLSKA S.A., Warszawa
(540) PIWO CIEMNE PEŁNE A.D.1845 OKOCIM PALONE

(531) 1.15.5, 25.1.15, 26.1.1, 27.5.1, 29.1.1, 29.1.8
(511) 32, 33

(210) **293060** (220) 2005 03 29
(731) Przedsiębiorstwo Produkcyjne BI-ES COSMETIC Beata Piotrowska,Sławomir Piotrowski, Jarosław Drozd Spółka jawna, Kamień Duży
(540) Bi-es

(531) 27.5.1, 29.1.8
(511) 03, 05, 39, 41

(210) **293061** (220) 2005 03 29
(731) Przedsiębiorstwo Produkcyjne BI-ES COSMETIC Beata Piotrowska,Sławomir Piotrowski, Jarosław Drozd Spółka jawna, Kamień Duży
(540) Bi-es

(531) 27.5.1, 29.1.8
(511) 03, 05, 39, 41

(210) **293062** (220) 2005 03 29
(731) Lasecki Jarosław Wacław, Myszków
(540) INICJATYWA LASECKIEGO CZAS NA NOWYCH LUDZI W POLITYCE

(531) 5.1.3, 26.1.1, 27.5.1, 29.1.3, 29.1.6
(511) 35, 41

(210) **293063** (220) 2005 03 29
(731) Mr. Bloom Sp. z o.o., Sopot
(540) VILLADORA
(511) 06, 19

(210) **293064** (220) 2005 03 29
(731) UNIQ LISNER Sp. z o.o., Poznań
(540) vita-fish
(511) 29

(210) **293065** (220) 2005 03 30
(731) SALON „VISAGE" Agnieszka Adamczak, Warszawa
(540) SALON VISAGE

(531) 27.5.1, 29.1.1, 29.1.8
(511) 44

(210) **293066** (220) 2005 03 29
(731) UNIQ LISNER Sp. z o.o., Poznań
(540) vitafish
(511) 29

(210) **293067** (220) 2005 03 29
(731) Zakład Cukierniczo Spożywczy B&G J. Biernacki B.Gącik Sp.J., Proszowice
(540) ORGANZA
(511) 29, 30, 31, 35, 43

(210) **293068** (220) 2005 03 29
(731) Jolanta i Marcin Krokowscy, Skierniewice
(540) FPL

(531) 26.4.1, 27.5.1
(511) 35, 41, 42

(210) **293069** (220) 2005 03 30
(731) Cargill (Polska) Sp. z o.o., Warszawa
(540) Kurka Naturka

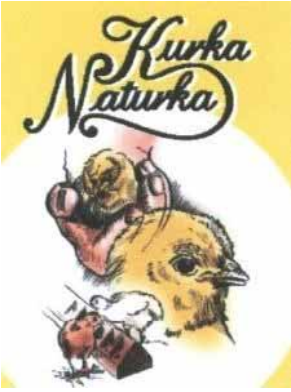

(531) 2.9.14, 3.7.3, 27.5.1, 29.1.15
(511) 31

(210) **293070** (220) 2005 03 30
(731) Cargill (Polska) Sp. z o.o., Warszawa
(540)

(531) 3.4.1, 6.7.25, 29.1.3, 29.1.6, 29.1.8
(511) 31

(210) **293071** (220) 2005 03 30
(731) Pilch Jacek, Dargosław
(540) Pilch Jaja naturalne

(531) 8.7.11, 27.5.1, 29.1.15
(511) 29

(210) **293072** (220) 2005 03 30
(731) ACRYLMED Przedsiębiorstwo Badawczo-Wdrożeniowe, Ludwika Własińska, Śrem
(540) Dr Lucy
(511) 03, 05, 18, 28, 31, 35

(210) **293073** (220) 2005 03 30
(731) „CEPRY" M.S. Kuczyńscy, K. Sosnowski, D. Kuczyńska-Sosnowska Spółka Jawna, Nieporęt
(540) klepisko

(531) 7.3.11, 27.5.1, 29.1.6
(511) 39, 41, 43

(210) **293074** (220) 2005 03 30
(731) COTY POLSKA Sp. z o.o., Warszawa
(540) CIESZ SIĘ KAŻDĄ CHWILĄ
(511) 35, 36

(210) **293075** (220) 2005 03 30
(731) BUSINESS CENTER CLUB ZWIĄZEK PRACODAWCÓW, Warszawa
(540) BUSINESS CENTER CLUB ZWIĄZEK PRACODAWCÓW

(531) 3.7.1, 24.5.1, 24.9.2, 27.5.1, 29.1.7
(511) 35, 36, 41

(210) **293076** (220) 2005 03 30
(731) CAPITOL Sp. z o.o., Warszawa
(540) CORONA
(511) 30

(210) **293077** (220) 2005 03 30
(731) CAPITOL Sp. z o.o., Warszawa
(540) KORONA
(511) 30

(210) **293078** (220) 2005 03 30
(731) HEXAL POLSKA Sp. z o.o., Warszawa
(540) CORR
(511) 05

(210) **293079** (220) 2005 03 30
(731) SPS HANDEL S.A., Warszawa
(540) BUKOWA
(511) 29

(210) **293080** (220) 2005 03 30
(731) Podróże Specjalistyczne Sklep Podróżnika Przemysław Chlebicki, Warszawa
(540) AKSUM
(511) 18, 20, 22, 25, 28

(210) **293081** (220) 2005 03 30
(731) SORAYA S.A., Radzymin
(540) SORAYA Beauty Creator BODY Intensywne Ujędrnianie Wyszczuplająco-ujędrniający krem do ciała marzenia, magia, dotyk, zmysły, zapach, tajemniczość, namiętność, zauroczenie, happy me Wiosenna Magnolia

(531) 19.3.1, 26.15.11, 27.5.1, 29.1.1
(511) 03, 05, 44

(210) **293082** (220) 2005 03 30
(731) SORAYA S.A., Radzymin
(540) SORAYA Beauty Creator BODY Intensywne Ujędrnianie Ujędrniający krem do ciała marzenia, magia, dotyk, zmysły, zapach, tajemniczość, namiętność, zauroczenie, happy me Tchnienie Wiosny

(531) 19.3.1, 26.15.11, 27.5.1, 29.1.1
(511) 03, 05, 44

(210) **293083** (220) 2005 03 30
(731) SORAYA S.A., Radzymin
(540) SORAYA Beauty Creator BODY Intensywne Ujędrnianie Ujędrniający kremowy peeling do ciała marzenia, magia, dotyk, zmysły, zapach, tajemniczość, namiętność, zauroczenie, happy me Różany Ogród

(531) 19.3.1, 26.15.11, 27.5.1, 29.1.1
(511) 03, 05, 44

(210) **293084** (220) 2005 03 30
(731) SORAYA S.A., Radzymin
(540) SORAYA Beauty Creator BODY Głębokie Nawilżanie Nawilżająco-rozświetlający krem do ciała z drobinkami złota marzenia, magia, dotyk, zmysły, zapach, tajemniczość, namiętność, zauroczenie, happy me Promienie Słońca

(531) 19.3.1, 26.15.11, 27.5.1, 29.1.4
(511) 03, 05, 44

(210) **293085** (220) 2005 03 30
(731) SORAYA S.A., Radzymin
(540) SORAYA Beauty Creator BODY Głębokie Nawilżanie Intensywnie nawilżający krem do ciała do skóry suchej i przesuszonej marzenia, magia, dotyk, zmysły, zapach, tajemniczość, namiętność, zauroczenie, happy me Błękitna Laguna

(531) 19.3.1, 26.15.11, 27.5.1, 29.1.4
(511) 03, 05, 44

(210) **293086** (220) 2005 03 30
(731) SORAYA S.A., Radzymin
(540) SORAYA Beauty Creator BODY Program Antycellulitowy Antycellulitowy krem do ciała marzenia, magia, dotyk, zmysły, zapach, tajemniczość, namiętność, zauroczenie, happy me Kwitnący Jaśmin

(531) 19.3.1, 26.15.11, 27.5.1, 29.1.3
(511) 03, 05, 44

(210) **293087** (220) 2005 03 31
(731) CARLSBERG POLSKA S.A., Warszawa
(540) PIWO CIEMNE PEŁNE OKOCIM PALONE

(531) 19.3.1, 27.5.1, 29.1.1, 29.1.8
(511) 32, 33

(210) **293088** (220) 2005 03 31
(731) McKinley BCS Sp. z o.o., Warszawa
(540) Polska Izba Beneficjentów
(511) 35, 38, 42

(210) **293089** (220) 2005 03 30
(731) SORAYA S.A., Radzymin
(540) SORAYA Beauty Creator BODY Program Antycellulitowy Antycellulitowy kremowy peeling do ciała marzenia, magia, dotyk, zmysły, zapach, tajemniczość, namiętność, zauroczenie, happy me Mus Morelowy

(531) 19.3.1, 26.15.11, 27.5.1, 29.1.3
(511) 03, 05, 44

(210) **293090** (220) 2005 03 30
(731) Przedsiębiorstwo Wyrobów Cukierniczych ODRA S.A., Brzeg
(540) Czekoladowe Gracje

(531) 27.5.1, 29.1.5
(511) 05, 30

(210) **293091** (220) 2005 03 30
(731) Przedsiębiorstwo Wyrobów Cukierniczych ODRA S.A., Brzeg
(540) Odra Michałki Piastowskie

(531) 18.4.1, 26.1.1, 27.5.1, 29.1.8
(511) 05, 30

(210) **293092** (220) 2005 03 31
(731) McKinley BCS Sp. z o.o., Warszawa
(540) Rzecznik Praw Beneficjenta
(511) 35, 38, 42

(210) **293093** (220) 2005 03 30
(731) WYTWÓRNIA PASZ „WIPASZ" Sp. z o.o., Wadąg
(540) Wipasz pasze dobre z natury
(511) 31

(210) **293094** (220) 2005 03 30
(731) „PUDLISZKI" S.A., Pudliszki
(540) Pudliszki Flaki po zamojsku Pikantna NOWOŚĆ BEZ KONSERWANTÓW Najlepszy sos z koncentratu Pudliszki

(531) 1.1.1, 1.15.9, 8.7.1, 9.1.10, 11.3.5, 19.3.1, 25.1.1, 27.5.1, 29.1.15
(511) 29

(210) **293095** (220) 2005 03 30
(731) ZH i PR JUMI Bogdan Michalski, Pabianice
(540) JUMI

(531) 26.1.12, 27.5.1, 29.1.3
(511) 28, 35

(210) **293096** (220) 2005 03 30
(731) JUMI Sp. z o.o., Pabianice
(540) FRUTSY
(511) 29

(210) **293097** (220) 2005 03 30
(731) Jędrzejczak Piotr, Łódź
(540) DFP Doradztwo Finansowe

(531) 26.4.2, 27.5.1, 29.1.2, 29.1.4
(511) 35, 36

(210) **293098** (220) 2005 03 30
(731) WKT - Polska Sp. z o.o., Kraków
(540) WKT IZOLACJE I SYSTEMY BUDOWLANE

(531) 7.1.24, 27.5.1, 29.1.12
(511) 35, 37, 39, 41, 42

(210) **293099** (220) 2005 03 30
(731) WKT - Polska Sp. z o.o., Kraków
(540) SIG

(531) 27.5.1, 29.1.1
(511) 06, 17, 19, 22, 27, 35, 37, 39, 41, 42

(210) **293100** (220) 2005 03 30
(731) SITACO Sp. z o.o., Kraków
(540) sitaco systemy izolacji termicznych i akustycznych

(531) 27.5.1, 29.1.12
(511) 06, 17, 19, 22, 27, 35, 37, 39, 42

(210) **293101** (220) 2005 03 30
(731) Przedsiębiorstwo Produkcyjno-Handlowe PARYS Sp. z o.o., Lublin
(540) Practical Line

(531) 9.1.10, 27.5.1, 29.1.1
(511) 03

(210) **293102** (220) 2005 03 30
(731) Przedsiębiorstwo Produkcyjno-Handlowe PARYS Sp. z o.o., Lublin
(540) Practical Line
(511) 03

(210) **293103** (220) 2005 03 30
(731) Przedsiębiorstwo Produkcyjno-Handlowe PARYS Sp. z o.o., Lublin
(540) Praktyczna Linia

(531) 9.1.10, 27.5.1, 29.1.1
(511) 03

(210) **293104** (220) 2005 03 30
(731) Przedsiębiorstwo Wielobranżowe CENTEL Sp. z o.o., Szczecin
(540) CENTEL

(531) 27.5.1, 29.1.1
(511) 09, 35, 37, 42

(210) **293105** (220) 2005 03 31
(731) KDC POMORZANKA Sp. z o.o., Przeźmierowo
(540) Spiffy cola Pomorzanka

(531) 1.15.21, 27.5.1, 29.1.1
(511) 30

(210) **293106** (220) 2005 03 31
(731) KDC POMORZANKA Sp. z o.o., Przeźmierowo

(540) Spiffy apple Pomorzanka

(531) 1.15.21, 27.5.1, 29.1.3
(511) 30

(210) **293107** (220) 2005 03 31
(731) KDC POMORZANKA Sp. z o.o., Przeźmierowo
(540) Spiffy orange Pomorzanka

(531) 1.15.21, 27.5.1, 29.1.1
(511) 30

(210) **293108** (220) 2005 03 31
(731) KDC POMORZANKA Sp. z o.o., Przeźmierowo
(540) Spiffy cola Cukierki musujące Pomorzanka

(531) 1.15.21, 2.5.2, 8.1.10, 11.3.1, 27.5.1, 29.1.1
(511) 30

(210) **293109** (220) 2005 03 31
(731) KDC POMORZANKA Sp. z o.o., Przeźmierowo
(540) Spiffy apple strawberry Cukierki musujące Pomorzanka

(531) 1.15.21, 2.5.2, 5.7.8, 5.7.13, 8.1.19, 27.5.1, 29.1.1, 29.1.2, 29.1.4
(511) 30

(210) **293110** (220) 2005 03 31
(731) KDC POMORZANKA Sp. z o.o., Przeźmierowo
(540) Spiffy strawberry Pomorzanka

(531) 1.15.21, 27.5.1, 29.1.1
(511) 30

(210) **293111** (220) 2005 03 31
(731) GRUPA#13 Dariusz Szermanowicz, Wrocław
(540) L LANS

(531) 24.9.4, 27.5.1, 29.1.8
(511) 18, 25

(210) **293112** (220) 2005 03 31
(731) „RENEX" Regina Jędrych, Tomasz Jędrych Spółka Jawna, Bydgoszcz
(540) RENEX

(531) 27.5.1, 29.1.2
(511) 31, 39, 41

(210) **293113** (220) 2005 03 31
(731) Apteki „PHARMA" Sp. z o.o., Bydgoszcz; APTEKI FORDOŃSKIE M. Grundkowska-Żemojtel, Bydgoszcz
(540) POLSKIE APTEKI W EUROPIE LEKI ZA GROSZE

(531) 3.11.1, 27.5.1, 29.1.1, 29.1.3
(511) 05

(210) **293114** (220) 2005 03 31
(731) ZAKŁAD PRODUKCYJNY „FIRMA KUFIETA" Krzysztof Kufieta, Wodzisław Śląski
(540) K&K

(531) 24.17.25, 27.5.1
(511) 09, 12, 17

(210) **293115** (220) 2005 03 31
(731) ZAKŁAD PRODUKCYJNY „FIRMA KUFIETA" Krzysztof Kufieta, Wodzisław Śląski
(540) KUFIETA
(511) 09, 12, 17

(210) **293116** (220) 2005 03 31
(731) Browar Szlachecki Sp. z o.o., Jabłonowo
(540) BROWARMIA KRÓLEWSKA 2005

(531) 23.1.1, 24.1.17, 25.1.15, 27.5.1, 29.1.2, 29.1.3
(511) 32

(210) **293117** (220) 2005 03 31
(731) CAMPA P.H.U. Renata Dobrowolska, Wrocław
(540) campa

(531) 16.1.4, 26.1.2, 27.5.1, 29.1.1, 29.1.6
(511) 18

(210) **293118** (220) 2005 03 31
(731) Restauracja „PORAJ" Krystyna Bielawska, Zakopane
(540) Restauracja PORAJ

(531) 5.5.1, 5.5.19, 26.1.1, 27.5.1, 29.1.1, 29.1.3
(511) 43

(210) **293119** (220) 2005 03 31
(731) American Restaurants Sp. z o.o., Wrocław
(540) Classica

(531) 5.1.21, 27.5.1, 29.1.1, 29.1.3
(511) 29, 30, 43

(210) **293120** (220) 2005 03 31
(731) Finlandia Vodka Worldwide Ltd., Helsinki, FI
(540) FINLANDIA
(511) 33

(210) **293121** (220) 2005 03 31
(731) Finlandia Vodka Worldwide Ltd., Helsinki, FI
(540) FINLANDIA

(531) 3.4.7, 27.5.1, 29.1.8
(511) 33

(210) **293122** (220) 2005 03 31
(731) YONG FENG YUAN INDUSTRY CO., LTD, South Shen Zhen, CN
(540) auratic

(531) 26.11.2, 27.5.1, 29.1.8
(511) 21

(210) **293123** (220) 2005 03 31
(731) Tovarystvo z obmezhenoyu vidpovidalnistyu „CHAROSVIT", Kijów, UA
(540) Creamel

(531) 5.5.19, 27.5.1, 29.1.8
(511) 30, 32, 33

(210) **293124** (220) 2005 03 31
(731) MATT s.c. mechanika-automatyka Rafał Trączyński, Przemysław Trączyński, Kościan
(540) UTP-10
(511) 09

(210) **293125** (220) 2005 03 31
(731) Rogalski Bartłomiej, Józefów
(540) NIKE AGENCJA OCHRONY

(531) 23.1.1, 24.1.5, 27.5.1, 29.1.2, 29.1.4
(511) 45

(210) **293126** (220) 2005 03 31
(731) LARMINLER CONSULTANTS Sp. z o.o., Warszawa
(540)

(531) 25.5.25, 26.4.2, 29.1.1, 29.1.6
(511) 35, 36, 41

(210) **293127** (220) 2005 03 31
(731) Przedsiębiorstwo Wyrobów Cukierniczych ODRA S.A., Brzeg
(540) Odra Bon Ton Czekoladki o czterech smakach Bon Ton

(531) 5.7.6, 8.1.19, 9.1.10, 11.3.1, 26.4.2, 27.5.1, 29.1.13
(511) 05, 30

(210) **293128** (220) 2005 03 31
(731) Przedsiębiorstwo Wyrobów Cukierniczych ODRA S.A., Brzeg
(540) Odra Carmen Czekoladki nadziewane o czterech smakach Carmen Odra Carmen smak rumu Odra Carmen smak cappuccino Odra Carmen smak orzechowy Odra Carmen smak ajerkoniaku

(531) 8.1.19, 9.1.10, 26.1.1, 26.4.2, 27.5.1, 29.1.1, 29.1.2, 29.1.7
(511) 05, 30

(210) **293129** (220) 2005 03 31
(731) Przedsiębiorstwo Wyrobów Cukierniczych ODRA S.A., Brzeg
(540) Bon Ton

(531) 27.5.1, 29.1.11
(511) 05, 30

(210) **293130** (220) 2005 03 31
(731) Przedsiębiorstwo Wyrobów Cukierniczych ODRA S.A., Brzeg
(540) Odra Czekoladowe Gracje Czekoladki Nadziewane o Smaku Orzechowym Odra Czekoladowe Gracje

(531) 5.7.6, 8.1.19, 9.1.10, 26.1.2, 27.5.1, 29.1.12
(511) 05, 30

(210) **293131** (220) 2005 03 31
(731) Przedsiębiorstwo Wyrobów Cukierniczych ODRA S.A., Brzeg
(540) Odra Czekoladowe Gracje Czekoladki Nadziewane o Smaku Czekoladowym Odra Czekoladowe Gracje

(531) 5.7.6, 8.1.19, 9.1.10, 26.1.2, 27.5.1, 29.1.12
(511) 05, 30

(210) **293132** (220) 2005 03 31
(731) Przedsiębiorstwo Wyrobów Cukierniczych ODRA S.A., Brzeg
(540) Odra Michałki Piastowskie Odra Michałki Piastowskie

(531) 8.1.19, 26.13.5, 29.1.6, 29.1.11
(511) 05, 30

(210) **293133** (220) 2005 03 31
(731) Przedsiębiorstwo Wyrobów Cukierniczych ODRA S.A., Brzeg 5
(540) Odra Czekoladowe Gracje

(531) 5.7.6, 8.1.19, 9.1.10, 24.4.1, 26.1.2, 27.5.1, 29.1.1, 29.1.2, 29.1.3, 29.1.7
(511) 05, 30

(210) **293134** (220) 2005 03 31
(731) Przedsiębiorstwo Wyrobów Cukierniczych ODRA S.A., Brzeg 5
(540) Odra Czekoladowe Gracje

(531) 5.7.6, 8.1.19, 9.1.10, 24.4.1, 26.1.2, 27.5.1, 29.1.1, 29.1.2, 29.1.3, 29.1.7
(511) 05, 30

(210) **293135** (220) 2005 03 31
(731) Przedsiębiorstwo Wyrobów Cukierniczych ODRA S.A., Brzeg 5
(540) Odra Czekoladowe Gracje Czekoladki Nadziewane o Smaku Czekoladowym

(531) 5.7.6, 8.1.19, 9.1.10, 26.1.2, 27.5.1, 29.1.12
(511) 05, 30

(210) **293136** (220) 2005 03 31
(731) Przedsiębiorstwo Wyrobów Cukierniczych ODRA S.A., Brzeg 5
(540) Odra Czekoladowe Gracje Czekoladki Nadziewane o Smaku Orzechowym

(531) 8.1.19, 9.1.10, 27.5.1, 26.1.2, 5.7.6, 29.1.12
(511) 05, 30

(210) **293137** (220) 2005 03 31
(731) HENRI-LLOYD POLSKA Sp. z o.o., Brodnica
(540) HENRI LLOYD - PRODUCENT ODZIEŻY DLA AKTYWNYCH
(511) 18, 22, 25

(210) **293138** (220) 2005 03 31
(731) Przedsiębiorstwo Handlowe INDRAX Krzysztof Wszołek, Krzysztof Lasoń spółka jawna, Zabrze
(540) nippi

(531) 26.4.1, 29.1.12
(511) 18, 25, 35

(210) **293139** (220) 2005 03 31
(731) ENEA S.A., Poznań

(540) BIZNES PARTNER SN 24h 7

(531) 7.1.14, 7.3.2, 20.5.5, 24.15.1, 24.15.3, 24.15.13, 26.4.9, 27.5.1, 29.1.11
(511) 09, 16, 35, 36, 37, 42

(210) **293140** (220) 2005 03 31
(731) ENEA S.A., Poznań
(540) BIZNES STANDARD SN 8h 5

(531) 7.1.14, 7.3.2, 20.5.5, 24.15.1, 24.15.13, 26.4.9, 27.5.1, 29.1.11
(511) 09, 16, 35, 36, 37, 42

(210) **293141** (220) 2005 03 31
(731) ENEA S.A., Poznań
(540) BIZNES STANDARD PLUS SN 16h 5

(531) 7.1.14, 7.3.2, 20.5.5, 24.15.2, 24.15.13, 26.4.9, 27.5.1, 29.1.11
(511) 09, 16, 35, 36, 37, 42

(210) **293142** (220) 2005 03 31
(731) Zakład Przetwórstwa Mięsnego „Tarczyński" S.A., Trzebnica
(540) ZASMAKUJ W TRADYCJI
(511) 29, 30, 35, 39, 40, 43

(210) **293143** (220) 2005 03 31
(731) THE PHONE BOOK Agnieszka Ryfka, Warszawa
(540) WHITE PAGES
(511) 16, 35, 42

(210) **293144** (220) 2005 03 31
(731) Znaniecki Łukasz, Sopot
(540) SPORT image

(531) 26.2.7, 27.5.1, 29.1.1, 29.1.3
(511) 18, 22, 25

(210) **293145** (220) 2005 03 31
(731) SPORT MEGA MARKETING Sp. z o.o., Poznań
(540) sport MegaMarketing

(531) 27.5.1, 29.1.2, 29.1.7
(511) 16, 35, 41

(210) **293146** (220) 2005 04 01
(731) Wargocki Jacek, Sochaczew
(540) BONITO

(531) 3.9.1, 27.5.1, 29.1.1, 29.1.2, 29.1.6
(511) 28

(210) **293147** (220) 2005 03 31
(731) Centrum Kształcenia i Promocji Kadr „LIDER" sp. z o.o., Jaworzno
(540) CKiPK LIDER Sp. z o.o. Jaworzno

(531) 1.1.1, 2.1.1, 2.3.1, 2.5.1, 3.7.24, 27.5.1
(511) 35, 36, 37, 41, 42

(210) **293148** (220) 2005 03 31
(731) „AKMA" Przedsiębiorstwo Produkcyjno-Handlowe , Myślenice

(540) AKMA

(531) 27.5.1, 29.1.1
(511) 35, 37, 42

(210) **293149** (220) 2005 03 31
(731) Axel Springer Polska , Warszawa
(540) Komputer ŚWIAT TESTY

(531) 26.4.2, 27.5.1, 29.1.1, 29.1.8
(511) 09, 16

(210) **293150** (220) 2005 03 31
(731) SIGMA PPHU Bogdan Sierociński, Moszczenica
(540) ABS Sigma FOR YOU

(531) 25.7.1, 27.5.1, 29.1.1, 29.1.8
(511) 25, 37

(210) **293151** (220) 2005 03 31
(731) JAGUAR Tomasz Chwiłowicz, Słupca
(540) JAGUAR

(531) 3.1.4, 27.5.1, 29.1.4
(511) 16, 18, 35

(210) **293152** (220) 2005 03 31
(731) ENEA S.A., Poznań
(540) UNIWERSALNY JASNA NOC 7

(531) 7.3.2, 13.1.6, 13.1.17, 17.1.1, 17.1.2, 20.5.5, 24.15.1, 24.15.13, 26.4.9, 27.5.1, 29.1.11
(511) 09, 16, 35, 36, 37, 42

(210) **293153** (220) 2005 03 31
(731) ENEA S.A., Poznań
(540) UNIWERSALNY STANDARD nn 7

(531) 2.9.14, 2.9.15, 15.9.1, 15.9.10, 20.5.5, 24.15.1, 24.15.13, 26.4.9, 27.5.1, 29.1.11
(511) 09, 16, 35, 36, 37, 42

(210) **293154** (220) 2005 03 31
(731) ENEA S.A., Poznań
(540) PRZEMYSŁ PARTNER WN 24h 7

(531) 7.1.14, 7.3.2, 20.5.5, 24.15.13, 24.15.13, 26.4.9, 27.5.1, 29.1.11
(511) 09, 16, 35, 36, 37, 42

(210) **293155** (220) 2005 03 31
(731) ENEA S.A., Poznań
(540) PRZEMYSŁ KLASYCZNA WN 16h 5

(531) 7.1.14, 7.3.2, 20.5.5, 24.15.3, 24.15.13, 26.4.9, 27.5.1, 29.1.11
(511) 09, 16, 35, 36, 37, 42

(210) **293156** (220) 2005 03 31
(731) ENEA S.A., Poznań

(540) KOMERCYJNY STANDARD PLUS 7

(531) 2.9.14, 2.9.15, 7.1.24, 20.5.5, 24.15.2, 24.15.13, 26.4.9, 27.5.1, 29.1.11
(511) 09, 16, 35, 36, 37, 42

(210) **293157** (220) 2005 03 31
(731) „AMBRA" Grzegorz Ambroziak, Święcice
(540) Louise Brunelli

(531) 26.11.1, 27.5.1, 29.1.1
(511) 03, 18, 25

(210) **293158** (220) 2005 03 31
(731) ENEA S.A., Poznań
(540) FIRMA AKTYWNA nn 24h 7

(531) 7.1.14, 7.3.2, 20.5.5, 24.15.3, 24.15.13, 26.4.9, 27.5.1, 29.1.11
(511) 09, 16, 35, 36, 37, 42

(210) **293159** (220) 2005 03 31
(731) ENEA S.A., Poznań
(540) DOM WEEKEND SN

(531) 7.1.24, 15.9.1, 15.9.10, 20.5.5, 24.15.2, 24.15.13, 26.4.9, 27.5.1, 29.1.11
(511) 09, 16, 35, 36, 37, 42

(210) **293160** (220) 2005 03 31
(731) ENEA S.A., Poznań
(540) DOM NOCNA 7

(531) 7.1.24, 17.1.1, 17.1.2, 20.5.5, 24.15.2, 24.15.13, 26.4.9, 27.5.1, 29.1.11
(511) 09, 16, 35, 36, 37, 42

(210) **293161** (220) 2005 03 31
(731) „AMBRA" Grzegorz Ambroziak, Święcice
(540) m neromarrone

(531) 27.5.1, 29.1.2, 29.1.8
(511) 03, 18, 25

(210) **293162** (220) 2005 04 01
(731) STANDARD NUTRICIA S.R.L., Bucuresti, RO
(540) BISKADINO
(511) 30, 35, 39

(210) **293163** (220) 2005 03 31
(731) JAGUAR Tomasz Chwiłowicz, Słupca
(540) JAGUAR TOMASZ CHWIŁOWICZ
(511) 16, 18, 35

(210) **293164** (220) 2005 03 31
(731) „AMBRA" Grzegorz Ambroziak, Święcice
(540) ALFREDO MARDINI

(531) 26.1.1, 26.4.2, 27.5.1, 29.1.3, 29.1.5
(511) 03, 18, 25

(210) **293165** (220) 2005 03 31
(731) „HERMON" Czech & Muzia Spółka Jawna, Racibórz
(540) HERMON

(531) 26.3.1, 27.5.1, 29.1.1
(511) 35

(210) **293166** (220) 2005 04 01
(731) STANDARD NUTRICIA S.R.L., Bucuresti, RO
(540) THAI-FUN
(511) 30, 35, 39

(210) **293167** (220) 2005 03 31
(731) „HERMON" Czech & Muzia Spółka Jawna, Racibórz
(540) Firds

(531) 26.1.2, 27.5.1, 29.1.13
(511) 35

(210) **293168** (220) 2005 03 31
(731) „AMBRA" Grzegorz Ambroziak, Święcice
(540) Alice Rossini

(531) 26.11.1, 27.5.1, 29.1.5
(511) 03, 18, 25

(210) **293169** (220) 2005 03 31
(731) „HERMON" Czech & Muzia Spółka Jawna, Racibórz
(540) GMP

(531) 26.1.2, 27.5.1, 29.1.1, 29.1.4
(511) 35

(210) **293170** (220) 2005 04 01
(731) Tetra Pak Sp.z o.o., Warszawa
(540) KLUB ZIELONEJ RĘKI

(531) 2.9.14, 5.3.11, 27.5.1, 29.1.3
(511) 16, 35, 40, 41

(210) **293171** (220) 2005 04 01
(731) Żółtestrony Sp. z o.o., Warszawa
(540) ŻÓŁTESTRONY
(511) 35

(210) **293172** (220) 2005 04 01
(731) „SEYKO" Sp. z o.o., Wólka Kosowska
(540) NATURAL LADY
(511) 25

(210) **293173** (220) 2005 04 01
(731) KTSP Sp. z o.o., Kalisz
(540) CHOPIN
(511) 03, 10, 17

(210) **293174** (220) 2005 04 01
(731) Maspex Wadowice Sp. z o.o., Wadowice
(540) Icefrappé 3IN1 PRESTO

(531) 5.7.1, 11.3.1, 25.1.15, 27.5.1, 29.1.1, 1.15.25, 11.7.1, 29.1.4, 29.1.6, 29.1.7
(511) 30

(210) **293175** (220) 2005 04 01
(731) DUWE TRANS Sp. z o.o., Kościan
(540) DUWE TRANS

(531) 2.1.25, 18.1.23, 26.4.2, 27.5.1, 29.1.1, 29.1.6
(511) 35, 37, 39, 41

(210) **293176** (220) 2005 04 06
(731) SMOKE SHOP Sp. z o.o., Warszawa
(540) SMOKE

(531) 5.3.11, 27.5.1, 29.1.7
(511) 14, 16, 34

(210) **293177** (220) 2005 04 06
(731) TABAK LAND Sp. z o.o., Warszawa
(540) Tabak Land

(531) 5.3.11, 27.5.1, 29.1.1, 29.1.7
(511) 14, 16, 34

(210) **293178** (220) 2005 04 01
(731) PROMOTORZY Sp. z o.o., Warszawa
(540) HOLENDER
(511) 06, 11, 14, 16, 22, 34

(210) **293179** (220) 2005 04 01
(731) CADBURY WEDEL Sp. z o.o., Warszawa
(540) E. Wedel 1851 PIJALNIA CZEKOLADY

(531) 26.2.7, 26.4.2, 27.5.1, 29.1.1
(511) 30, 35, 43

(210) **293180** (220) 2005 04 01
(731) CAPITOL Sp. z o.o., Warszawa
(540) ellitessa
(511) 30

(210) **293181** (220) 2005 04 01
(731) CADBURY WEDEL Sp. z o.o., Warszawa
(540) E. Wedel 1851 PIJALNIA CZEKOLADY

(531) 26.2.7, 26.4.2, 27.5.1, 29.1.2
(511) 30, 35, 43

(210) **293182** (220) 2005 04 01
(731) ORLEN OIL Sp. z o.o., Kraków
(540) P Platinum SYNTHETIC COMPLEX PROTECTION

(531) 25.1.15, 29.1.1, 27.1.5, 29.1.6, 29.1.8
(511) 04

(210) **293183** (220) 2005 04 01
(731) ORLEN OIL Sp. z o.o., Kraków
(540) COMPLEX PROTECTION FORMULA

(531) 24.1.5, 27.5.1, 29.1.1, 29.1.8
(511) 03, 04, 05, 20

(210) **293184** (220) 2005 04 01
(731) „MASSPOL" Sp. z o.o., Zubrzyk 101
(540) ŹRÓDŁA z okolic MUSZYNY

(531) 6.1.2, 6.3.11, 27.5.1, 29.1.1, 29.1.3, 29.1.6
(511) 32

(210) **293185** (220) 2005 04 01
(731) Politechnika Wrocławska, Wrocław

(540) e-Informatyka

e-Informatyka

(531) 27.5.1, 29.1.8
(511) 09, 16, 18, 25, 35, 41, 42

(210) **293186** (220) 2005 04 01
(731) Politechnika Wrocławska, Wrocław
(540) e

(531) 26.4.1, 27.5.1, 29.1.3
(511) 09, 16, 18, 25, 35, 41, 42

(210) **293187** (220) 2005 04 01
(731) P.H.U. „Auto-Alex" Aleksander Ormaniec, Kozy
(540) Auto ALEX

(531) 26.4.2, 27.1.5, 29.1.1, 29.1.6, 29.1.8
(511) 35, 37

(210) **293188** (220) 2005 04 01
(731) Politechnika Wrocławska, Wrocław
(540) e e-Informatica

(531) 26.4.1, 27.5.1, 29.1.6
(511) 09, 16, 18, 25, 35, 41, 42

(210) **293189** (220) 2005 04 01
(731) D 3 T - SHIRTS, Poznań
(540)

(531) 1.15.24, 26.1.2
(511) 25

(210) **293190** (220) 2005 04 01
(731) PROMETEO Sp. z o.o., Wieluń
(540)

(531) 3.5.9, 14.3.1
(511) 06

(210) **293191** (220) 2005 04 01
(731) nonilion Sp. z o.o., Warszawa
(540) nonilion OPONY PRZEMYSŁOWE

nonilion
OPONY PRZEMYSŁOWE

(531) 27.5.1, 29.1.3
(511) 12, 37

(210) **293192** (220) 2005 04 01
(731) PDM Polska Sp. z o.o., Warszawa
(540) PDM Polska
(511) 35, 36, 37, 41, 42

(210) **293193** (220) 2005 04 01
(731) Wytwórnia Farmaceutyczna „FARMAL" Ryszard Malinga, Będzin
(540) rekord łuszczy
(511) 05

(210) **293194** (220) 2005 04 01
(731) PDM Polska Sp. z o.o., Warszawa
(540) PDM
(511) 35, 36, 37, 41, 42

(210) **293195** (220) 2005 04 01
(731) Selena S.A., Wrocław
(540) FIXÂ¸

FIX²

(531) 27.5.1, 29.1.1
(511) 01, 17

(210) **293196** (220) 2005 04 01
(731) Wytwórnia Farmaceutyczna „FARMAL" Ryszard Malinga, Będzin

(540) Maść Kasztanowa

(531) 5.3.5, 27.5.1, 29.1.1, 29.1.2, 29.1.8
(511) 05

(210) **293197** (220) 2005 04 01
(731) Vogel Burda Communications Sp. z o.o., Wrocław
(540) CHIP Komputer Test

(531) 26.4.2, 27.5.1, 29.1.1, 29.1.2, 29.1.8
(511) 16, 35

(210) **293198** (220) 2005 04 01
(731) EcoWater Systems, Inc., Woodbury, US
(540) TAPWORKS
(511) 11

(210) **293199** (220) 2005 04 01
(731) Vogel Burda Communications Sp. z o.o., Wrocław
(540) CHIP Komputer Test Przewodnik po rynku sprzętu cyfrowego

(531) 26.4.2, 27.5.1, 29.1.1, 29.1.2, 29.1.8
(511) 16, 35

(210) **293200** (220) 2005 04 01
(731) Przedsiębiorstwo Produkcyjno Usługowe „SENDEX" Stanisław Sędkowski , Księginice
(540) SENDEXS

(531) 15.7.1, 27.5.1, 29.1.1, 29.1.6
(511) 40

(210) **293201** (220) 2005 04 01
(731) „Tele Catering" Catering Group Polska Company Sławomir Robert Ogierman, Siemianowice Śląskie

(540) TELE CATERiNG

(531) 2.9.14, 11.3.1, 27.5.1, 29.1.1, 29.1.8
(511) 41, 43

(210) **293202** (220) 2005 04 01
(731) PERŁA - BROWARY LUBELSKIE S.A., Lublin
(540)

(531) 3.1.16, 5.13.7, 24.1.5, 29.1.1, 29.1.2, 29.1.3
(511) 31, 32, 33, 35, 41

(210) **293203** (220) 2005 04 01
(731) Zbaraski Piotr, Łazy
(540) Corporate Coaching Poland
(511) 35, 36, 41

(210) **293204** (220) 2005 04 01
(731) PERŁA - BROWARY LUBELSKIE S.A., Lublin
(540) PERŁA PERŁA WŚRÓD PIW OD 1846 CHMIELOWA Pils

(531) 3.1.16, 5.13.7, 24.1.5, 25.1.15, 27.5.1, 29.1.1, 29.1.2, 29.1.3
(511) 31, 32, 35, 41

(210) **293205** (220) 2005 04 01
(731) PERŁA - BROWARY LUBELSKIE S.A., Lublin
(540) PERŁA PERŁA WŚRÓD PIW OD 1846 MOCNA

(531) 3.1.16, 5.13.7, 24.1.5, 25.1.15, 27.5.1, 29.1.1, 29.1.2, 29.1.8
(511) 31, 32, 35, 41

(210) **293206** (220) 2005 04 01
(731) PERŁA - BROWARY LUBELSKIE S.A., Lublin
(540) PERŁA

(531) 3.1.16, 5.13.7, 24.1.5, 27.5.1, 29.1.1, 29.1.2, 29.1.3, 29.1.6
(511) 31, 32, 33, 35, 41

(210) **293207** (220) 2005 04 01
(731) PERŁA - BROWARY LUBELSKIE S.A., Lublin
(540) PERŁA

(531) 3.1.16, 5.13.7, 9.1.10, 24.1.5, 27.5.1, 29.1.1, 29.1.2, 29.1.6, 29.1.8
(511) 31, 32, 33, 35, 41

(210) **293208** (220) 2005 04 01
(731) PERŁA - BROWARY LUBELSKIE S.A., Lublin
(540) PERŁA

(531) 9.1.10, 27.5.1, 29.1.1, 29.1.6, 29.1.7
(511) 31, 32, 33, 35, 41

(210) **293209** (220) 2005 04 01
(731) PERŁA - BROWARY LUBELSKIE S.A., Lublin
(540)

(531) 3.1.16, 5.13.7, 24.1.5, 29.1.1, 29.1.2, 29.1.6, 29.1.8
(511) 31, 32, 33, 35, 41

(210) **293210** (220) 2005 04 01
(731) UNITED PR Sp. z o.o., Warszawa
(540) united pr

(531) 26.1.1, 27.5.1, 29.1.8
(511) 09, 16, 35, 36, 38, 39, 40, 41, 43

(210) **293211** (220) 2005 04 01
(731) PHU „CAVISTE" Mirosław Marczewski, Warszawa
(540) LA VINOTHEQUE SALON DES VINS

(531) 26.11.3, 27.5.1, 29.1.8
(511) 33, 35

(210) **293212** (220) 2005 04 01
(731) „AGA" Agnieszka Trzos, Łowicz
(540) VEL
(511) 09

(210) **293213** (220) 2005 04 01
(731) „IQ CONTROLS" s.c. Piotr Fedyk, Rafał Myrta, Kazimierz Fedyk, Ruda Śląska
(540) IQ Controls

(531) 27.5.1, 29.1.8
(511) 09

(210) **293214** (220) 2005 04 01
(731) Badaro Investments B.V., Amsterdam, NL
(540) MANTI w kiosku, MANTI w sklepie, teraz MANTI bliżej Ciebie
(511) 05

(210) **293215** (220) 2005 04 01
(731) ITS Education Sp. z o.o., Warszawa
(540) webstarfestival

(531) 1.1.1, 2.3.15, 27.5.1, 29.1.6, 29.1.8
(511) 35, 41, 42

(210) **293216** (220) 2005 04 01
(731) TRAVEL4LIFE INC., Las Vegas, US
(540) C.B.J. CENTRE BRETON DES JEUX

(531) 27.5.1, 29.1.4
(511) 16, 35, 39

(210) **293217** (220) 2005 04 01
(731) VITADIRECT Tomasz Kozłowski, Warszawa
(540) v vitacell

(531) 27.5.1, 29.1.1
(511) 03, 05, 30, 35

(210) **293218** (220) 2005 04 01
(731) VITADIRECT Tomasz Kozłowski, Warszawa
(540) v vitaslim

(531) 27.5.1, 29.1.1
(511) 03, 05, 30, 35

(210) **293219** (220) 2005 04 01
(731) VITADIRECT Tomasz Kozłowski, Warszawa
(540) v vitaskin

(531) 25.5.1, 29.1.4
(511) 03, 05, 30, 35

(210) **293220** (220) 2005 04 01
(731) Ozone Laboratories Limited, Limassol, CY
(540) tanaforte

(531) 27.5.1, 29.1.4
(511) 05

(210) **293221** (220) 2005 04 01
(731) EUROLPOL Sp. z o.o., Feliksów
(540) SALUTO
(511) 31

(210) **293222** (220) 2005 04 01
(731) Dino Strzemiński, Warszawa
(540) alegro

(531) 1.5.1, 3.6.1, 27.5.1, 29.1.8
(511) 35, 38, 42

(210) **293223** (220) 2005 04 01
(731) Dino Strzemiński, Warszawa
(540) alegro
(511) 35, 38, 42

(210) **293224** (220) 2005 04 01
(731) LOKUS SERVIS SECURITY Sp. z o.o., Warszawa
(540) EPART SECURITY

(531) 26.13.25, 27.5.1, 29.1.4
(511) 37, 39, 43, 45

(210) **293225** (220) 2005 04 01
(731) AGROVITA BIAŁYSTOK Sp. z o.o., Białystok
(540) Flaki Królewskie

(531) 27.5.1, 29.1.3
(511) 29

(210) **293226** (220) 2005 04 01
(731) ENEA S.A., Poznań
(540) UNIWERSALNY DYNAMICZNA 7

(531) 2.9.14, 20.5.5, 24.15.2, 27.5.1, 27.7.1
(511) 09, 16, 35, 36, 37, 42

(210) **293227** (220) 2005 04 01
(731) ENEA S.A., Poznań
(540) UNIWERSALNY AKTYWNA 7

(531) 1.7.6, 2.9.14, 20.5.5, 24.15.2, 27.5.1, 27.7.1, 29.1.4, 29.1.6
(511) 09, 16, 35, 36, 37, 42

(210) **293228** (220) 2005 04 01
(731) ENEA S.A., Poznań
(540) FIRMA DYNAMICZNA nn 16h 5

(531) 7.11.25, 20.5.5, 24.15.2, 27.5.1, 27.7.1
(511) 09, 16, 35, 36, 37, 42

(210) **293229** (220) 2005 04 01
(731) ENEA S.A., Poznań
(540) FIRMA STANDARD nn 8h 5

(531) 7.11.25, 20.5.5, 24.15.2, 27.5.1, 27.7.1, 29.1.1
(511) 09, 16, 35, 36, 37, 42

(210) **293230** (220) 2005 04 01
(731) ENEA S.A., Poznań
(540) FIRMA WEEKEND nn 7

(531) 1.7.1, 7.11.25, 20.5.5, 24.15.2, 27.5.1, 27.7.1, 29.1.1
(511) 09, 16, 35, 36, 37, 42

(210) **293231** (220) 2005 04 01
(731) ENEA S.A., Poznań
(540) DOM CAŁODOBOWA 7

(531) 7.1.8, 16.1.4, 20.5.5, 24.15.1, 27.5.1, 27.7.1, 29.1.1
(511) 09, 16, 35, 36, 37, 42

(210) **293232** (220) 2005 04 01
(731) „POMORSKA FABRYKA DROŻDŻY" S.A., Tczew
(540) BATON Pomorski DROŻDŻE PIEKARSKIE PRASOWANE Produkt Polski

(531) 25.1.15, 27.5.1, 29.1.4, 29.1.6
(511) 30

(210) **293233** (220) 2005 04 01
(731) „POMORSKA FABRYKA DROŻDŻY" S.A., Tczew

(540) BATON Pomorski 2,5 kg (5x500 g) DROŻDŻE PIEKARSKIE PRASOWANE Produkt Polski POMORSKA FABRYKA DROŻDŻY POLMOS S.A. 1932 TCZEW

(531) 18.4.1, 25.1.15, 27.5.1, 29.1.3, 29.1.9
(511) 30

(210) **293234** (220) 2005 04 01
(731) „POMORSKA FABRYKA DROŻDŻY" S.A., Tczew
(540) BATON EXTRA Pomorski 2,5 kg (5x500 g) DROŻDŻE PIEKARSKIE PRASOWANE Produkt Polski POMORSKA FABRYKA DROŻDŻY POLMOS S.A. 1932 TCZEW

(531) 18.4.1, 25.1.15, 27.5.1, 29.1.1, 29.1.2, 29.1.3
(511) 30

(210) **293235** (220) 2005 04 01
(731) Przedsiębiorstwo Produkcyjno-Handlowe „EVELINE COSMETICS" Piotr Kasprzycki, Lesznowola
(540) EVELINE LABORATORIES NEW! SUN&FUN ALL DAY

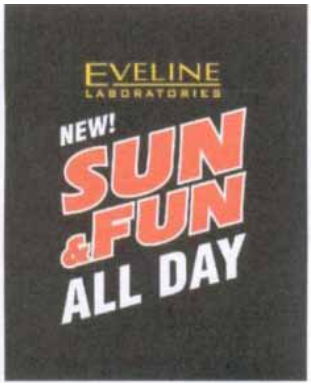

(531) 25.1.15, 27.5.1, 29.1.1, 29.1.2, 29.1.4
(511) 03, 05

(210) **293236** (220) 2005 04 01
(731) PROVIDENT FINANCIAL PLC, Bradford, GB
(540) SAFE INSTALMENTS
(511) 36

(210) **293237** (220) 2005 04 01
(731) PROVIDENT FINANCIAL PLC, Bradford, GB
(540) PROSPERA
(511) 09, 36

(210) **293238** (220) 2005 04 01
(731) PROVIDENT FINANCIAL PLC, Bradford, GB
(540) PEWNE RATY
(511) 36

(210) **293239** (220) 2005 04 01
(731) RADIO PLUS Katolicka Rozgłośnia Archidiecezji Łódzkiej, Łódź
(540) RADIO PLUS ŁÓDŹ
(511) 35, 38, 42

(210) **293240** (220) 2005 04 04
(731) MARKETING SERWIS Stachyra i Wspólnicy Sp. J., Lublin
(540) S s

(531) 26.11.2, 27.5.1
(511) 45

(210) **293241** (220) 2005 04 04
(731) NEGRA Sport Robert Jastrzębski, Kraków
(540) NEGRA Sport

(531) 26.4.2, 27.5.1, 29.1.13
(511) 09, 25

(210) **293242** (220) 2005 04 04
(731) Fa. Langsteiner Alicja Langsteiner, Kraków
(540) MLEKO SOJOWE

(531) 27.5.1, 29.1.4, 29.1.6
(511) 05, 29, 32

(210) **293243** (220) 2005 04 04
(731) Fa. Langsteiner Alicja Langsteiner, Kraków

(540) MLEKO SOJOWE
(511) 05, 29, 32

(210) **293244** (220) 2005 04 02
(731) Cieśla Adam, Augustowo
(540) FBI
(511) 25, 35

(210) **293245** (220) 2005 04 02
(731) Cieśla Adam, Augustowo
(540) ADVENTURE F.B.I. TREKKING

(531) 26.1.2, 26.4.2, 26.4.6, 27.5.1, 29.1.2, 29.1.8
(511) 25, 35

(210) **293246** (220) 2005 04 03
(731) Korporacja „TLK" S.A., Katowice
(540) TLK MED

(531) 26.1.1, 26.11.3, 27.5.1, 29.1.3, 29.1.6
(511) 35, 41, 44

(210) **293247** (220) 2005 04 03
(731) ACM Mari-Car Sp. z o.o., Poznań
(540) ACM Mari-Car

ACM Mari-Car

(531) 27.5.1, 29.1.4
(511) 04, 09, 11, 12, 35, 36, 37, 39, 40, 42

(210) **293248** (220) 2005 04 03
(731) „ACM Mari-Car""ACM" „AHD" Czesław Maryniak, Poznań
(540) A H D

AHD

(531) 27.5.1
(511) 04, 09, 11, 12, 35, 36, 37, 39, 40, 42

(210) **293249** (220) 2005 04 02
(731) „ACM Mari-Car""ACM" „AHD" Czesław Maryniak, Poznań
(540) ACM

(531) 26.4.1, 26.11.1, 27.5.1, 29.1.3, 29.1.4
(511) 04, 09, 11, 12, 35, 36, 37, 39, 40, 42

(210) **293250** (220) 2005 04 03
(731) „Dziesięcina" Pankowski, Rogaczewski Doradcy Podatkowi Sp.p., Łódź
(540) FORUM EKONOMICZNE APTEKARZY
(511) 35, 41, 42

(210) **293251** (220) 2005 04 04
(731) „Adv.pl" Sp. z o.o., Gdynia
(540) Adv.pl

(531) 26.13.1, 26.13.5, 27.5.1, 29.1.4, 29.1.6, 29.1.8
(511) 09, 35, 42

(210) **293252** (220) 2005 04 04
(731) Urbańczyk Aleksander, Bielsko-Biała
(540) Exponet
(511) 35, 42

(210) **293253** (220) 2005 04 04
(731) Firma konsultingowa „PATRON" Maciej Wiczarski , Grudziądz
(540) FKPATRON

(531) 1.5.1, 1.5.23, 1.13.1, 1.13.5, 27.5.1, 29.1.15
(511) 35, 36

(210) **293254** (220) 2005 04 04
(731) I P P ,Sp. z o.o., Warszawa
(540) NET home

(531) 1.15.23, 5.5.19, 5.5.20, 26.1.5, 27.5.1, 29.1.6
(511) 09, 37, 42

(210) **293255** (220) 2005 04 04
(731) „PAST ACTUM" Sp. z o.o., Aleksandrów Łódzki
(540) past actum
(511) 25

(210) **293256** (220) 2005 04 04
(731) „ORION" Jerzy Czernek, Łódź
(540) POWELL
(511) 34, 35

(210) **293257** (220) 2005 04 04
(731) „AGREGATY POLSKA" Cezary Bielak, Poznań
(540) KIPOR

KIPOR

(531) 27.5.1, 29.1.1
(511) 09, 38, 42

(210) **293258** (220) 2005 04 04
(731) Sutowski Krzysztof Maciej, Chojnice
(540) REGALUX
(511) 35, 37

(210) **293259** (220) 2005 04 04
(731) Euromedica Polska, Warszawa
(540) Euromedica Polska T

Euromedica Polska

(531) 27.5.1, 29.1.1, 29.1.8
(511) 05, 10, 28

(210) **293260** (220) 2005 04 04
(731) PRZEDSIĘBIORSTWO PRZEMYSŁU SPIRYTUSOWEGO „ARHOS" S.A., Racibórz
(540) BOHEMA
(511) 33

(210) **293261** (220) 2005 04 04
(731) OL-FLORA Sp. z o.o., Wółtowo
(540) ol-flora

ol-flora

(531) 5.5.19, 5.5.20, 29.1.2, 29.1.3
(511) 35, 43, 44

(210) **293262** (220) 2005 04 04
(731) „EMIS" Sp. z o.o., Szczecin
(540) EMIS Evaluation of Material Inspection Services

Evaluation of Material Inspection Services

(531) 10.5.17, 18.3.2, 26.1.4, 27.5.1
(511) 35, 41, 42

(210) **293263** (220) 2005 04 04
(731) Zakłady Przemysłu Tłuszczowego OLVIT Sp. z o.o., Gdańsk
(540) CODZIENNA do pieczywa
(511) 01, 29, 30

(210) **293264** (220) 2005 04 04
(731) Kwapisz Marzanna, Gdańsk
(540) Old Polish Gold Polskie złoto

Old Polish Gold
Polskie złoto

(531) 26.1.2, 27.5.1, 29.1.1, 29.1.2, 29.1.8
(511) 30, 32, 33

(210) **293265** (220) 2005 04 04
(731) „GTT KRZYSZTOF CZMIEL" - CZMIEL KRZYSZTOF, Kielce
(540) GT - Dren
(511) 19

(210) **293266** (220) 2005 04 04
(731) Zakład Wyrobów Kaletniczych „MARTEX" Jerzy Marcinkowski, Błaszki
(540) C Canaletto

Canaletto

(531) 27.5.1
(511) 14, 16, 18, 25, 35

(210) **293267** (220) 2005 04 04
(731) Cukiernia „DUET" Spółka Jawna Henryk Pytlik, Piotr Pytlik, Szczecin
(540) FRANKI
(511) 30

(210) **293268** (220) 2005 04 04
(731) Cukiernia „DUET" Spółka Jawna Henryk Pytlik, Piotr Pytlik, Szczecin
(540) ORFEUSZ
(511) 30

(210) **293269** (220) 2005 04 04
(731) Maspex Wadowice Sp. z o.o., Wadowice
(540) Kompleks prebioplus
(511) 29, 30, 32

(210) **293270** (220) 2005 04 04
(731) Zakład Produkcyjno Usługowy Międzyrzecz Polskie Rury Preizolowane Sp. z o.o., Międzyrzecz
(540) DAR - PEX

DAR -PEX

(531) 27.5.1
(511) 06

(210) **293271** (220) 2005 04 04
(731) PROTEKT, Grzegorz Łaszkiewicz, Łódź
(540) proverti
(511) 06, 07, 09, 18, 25, 28

(210) **293272** (220) 2005 04 04
(731) Przedsiębiorstwo Handlowe „MEDOX" Lepiarz Jarosław, Lepiarz Alicja - Spółka Jawna, Jaworzno
(540) CYJANOAKRYLOWY KLEJ BŁYSKAWICZNY KLEJ SUPER GLUE BŁYSKAWICZY SUPER GLUE SUPER JAKOŚĆ

(531) 19.3.3, 19.3.21, 25.1.15, 26.1.4, 27.5.1, 29.1.14
(511) 01, 16

(210) **293273** (220) 2005 04 04
(731) Przedsiębiorstwo Handlowe „MEDOX" Lepiarz Jarosław, Lepiarz Alicja - Spółka Jawna, Jaworzno
(540) CYJANOAKRYLOWY KLEJ BŁYSKAWICZNY KLEJ SUPER GLUE BŁYSKAWICZNY SUPER GLUE SUPER JAKOŚĆ

(531) 19.3.3, 19.3.21, 25.1.15, 26.1.4, 27.5.1, 29.1.14
(511) 01, 16

(210) **293274** (220) 2005 04 04
(731) Przedsiębiorstwo Handlowe „MEDOX" Lepiarz Jarosław, Lepiarz Alicja - Spółka Jawna, Jaworzno
(540) KLEJ BŁYSKAWICZNY CYJANOAKRYLOWY KLEJ SUPER GLUE BŁYSKAWICZNY SUPER GLUE SUPER JAKOŚĆ

(531) 19.13.3, 19.13.1, 25.1.15, 26.1.4, 27.5.1, 29.1.14
(511) 01, 16

(210) **293275** (220) 2005 04 04
(731) Przedsiębiorstwo Handlowe „MEDOX" Lepiarz Jarosław, Lepiarz Alicja - Spółka Jawna, Jaworzno
(540) KLEJ BŁYSKAWICZNY CYJANOAKRYLOWY KLEJ SUPER GLUE BŁYSKAWICZNY SUPER GLUE SUPER JAKOŚĆ

(531) 19.3.3, 19.3.21, 25.1.15, 26.1.4, 27.5.1, 29.1.14
(511) 01, 16

(210) **293276** (220) 2005 04 04
(731) Przedsiębiorstwo Handlowe „MEDOX" Lepiarz Jarosław, Lepiarz Alicja - Spółka Jawna, Jaworzno
(540) KLEJ BŁYSKAWICZNY CYJANOAKRYLOWY KLEJ SUPER GLUE BŁYSKAWICZNY SUPER GLUE SUPER JAKOŚĆ

(531) 19.3.3, 19.3.21, 25.1.15, 26.1.4, 27.5.1, 29.1.14
(511) 01, 16

(210) **293277** (220) 2005 04 04
(731) Przedsiębiorstwo Handlowe „MEDOX" Lepiarz Jarosław, Lepiarz Alicja - Spółka Jawna, Jaworzno

(540) KLEJ BŁYSKAWICZNY
CYJANOAKRYLOWY KLEJ SUPER GLUE
BŁYSKAWICZNY SUPER GLUE SUPER JAKOŚĆ

(531) 19.3.3, 19.3.21, 25.1.15, 26.1.4, 27.5.1, 29.1.14
(511) 01, 16

(210) **293278** (220) 2005 04 04
(731) Naturell Polska Sp. z o.o., Kraków
(540) SANOGASTRIL
(511) 05

(210) **293279** (220) 2005 04 04
(731) „TEMAR" Arkadiusz Okoń, Mielec
(540) Temar

(531) 26.1.2, 26.4.2, 27.5.1, 29.1.14
(511) 26

(210) **293280** (220) 2005 04 04
(731) OCEANIC Przedsiębiorstwo Farmaceutyczno Kosmetyczne Wojciech Soszyński, Sopot
(540) MORPHOCREATOR
(511) 01, 03, 05

(210) **293281** (220) 2005 04 04
(731) OCEANIC Przedsiębiorstwo Farmaceutyczno Kosmetyczne Wojciech Soszyński, Sopot
(540) DO SKÓRY WRAŻLIWEJ I SKŁONNEJ DO ALERGII
(511) 01, 03, 05

(210) **293282** (220) 2005 04 04
(731) „TANUS" Nieruchomości S.C. Tadeusz Anusiewicz, Piotr Anusiweicz, Przemysław Piotr Anusiweicz, Gdańsk
(540) T TANUS

(531) 1.3.2, 1.8.17, 24.1.3, 24.4.1, 27.5.1, 29.1.4, 29.1.6
(511) 36, 37

(210) **293283** (220) 2005 04 04
(731) M & K foam GmbH Sp. z o.o., Koło
(540) Materace dla zdrowego snu
(511) 10, 20

(210) **293284** (220) 2005 04 04
(731) Przedsiębiorstwo Turystyczne „SKOK Family Tours" Sp. z o.o., Sopot
(540) SKOK family tours

(531) 1.3.2, 26.11.2, 26.13.25, 27.5.1, 29.1.14
(511) 35, 37, 39, 41, 43

(210) **293285** (220) 2005 04 04
(731) SKANTRADE Sp. z o.o., Sopot
(540) SKANTRADE

(531) 1.15.15, 24.17.21, 27.5.1, 29.1.4
(511) 07, 11, 12, 19, 20, 35, 36, 37, 39, 41, 42, 45

(210) **293286** (220) 2005 04 04
(731) „Welmax" s.c. , Poznań
(540) welmax
(511) 10, 24, 25

(210) **293287** (220) 2005 04 04
(731) „AGRO-WODZISŁAW" Sp. z o.o., Wodzisław Śląski
(540) Fructo-mix

(531) 27.5.1
(511) 29

(210) **293288** (220) 2005 04 04
(731) FABRYKA FARB I LAKIERÓW „ŚNIEŻKA" S.A., Lubzina
(540) Śnieżka EKO KOLOR

(531) 2.9.14, 7.3.4, 12.1.1, 25.1.15, 27.5.1, 29.1.15
(511) 02

(210) **293289** (220) 2005 04 04
(731) FABRYKA FARB I LAKIERÓW „ŚNIEŻKA" S.A., Lubzina
(540) Śnieżka EKO ŚNIEŻNOBIAŁA

(531) 2.9.14, 7.3.4, 12.1.1, 25.1.15, 27.5.1, 29.1.15
(511) 02

(210) **293290** (220) 2005 04 04
(731) FABRYKA FARB I LAKIERÓW „ŚNIEŻKA" S.A., Lubzina
(540) Śnieżka TRWAŁA BIEL Max

(531) 5.5.4, 7.3.4, 25.1.15, 27.5.1, 29.1.15
(511) 02

(210) **293291** (220) 2005 04 04
(731) FABRYKA FARB I LAKIERÓW „ŚNIEŻKA" S.A., Lubzina
(540) Śnieżka TRWAŁE KOLORY Max

(531) 5.5.14, 5.5.20, 7.3.4, 25.1.15, 27.5.1, 29.1.15
(511) 02

(210) **293292** (220) 2005 04 04
(731) FABRYKA FARB I LAKIERÓW „ŚNIEŻKA" S.A., Lubzina
(540) MAX
(511) 02

(210) **293293** (220) 2005 04 04
(731) Przedsiębiorstwo Produkcyjno-Usługowo-Handlowe „DINOPOL" Danuta Idzi Nowiccy, Ostrów Wielkopolski
(540) dinopol
(511) 16, 35, 39

(210) **293294** (220) 2005 04 04
(731) Zakłady Przemysłu Spożywczego „OSTROWIN" Sp. z o.o., Ostrów Wielkopolski
(540) platon
(511) 33

(210) **293295** (220) 2005 04 04
(731) Przedsiębiorstwo Przetwórczo-Handlowe „ŁABIMEX" Władysław Łabiński, Przemęt
(540) łabimex
(511) 19, 29, 30, 32

(210) **293296** (220) 2005 04 04
(731) Przedsiębiorstwo Przetwórczo-Handlowe „ŁABIMEX" Władysław Łabiński, Przemęt
(540) łabuś
(511) 29, 30, 32

(210) **293297** (220) 2005 04 04
(731) PTK Centertel Sp. z o.o., Warszawa
(540) Moja Firma odnosi sukcesy. Idea dla Firm. Masz firmę ta Idea jest dla Ciebie.
(511) 09, 38

(210) **293298** (220) 2005 04 04
(731) LINK4 Towarzystwo Ubezpieczeń S.A., Warszawa
(540) DOCENIAMY DOBRYCH KIEROWCÓW
(511) 12, 16, 35, 36, 39, 41

(210) **293299** (220) 2005 04 04
(731) LINK4 Towarzystwo Ubezpieczeń S.A., Warszawa
(540) LINK4 DOCENIA DOBRYCH KIEROWCÓW
(511) 12, 16, 35, 36, 39, 41

(210) **293300** (220) 2005 04 04
(731) Spirits Product International Intellectual Property B.V., Oranjestad, AW
(540) KAZNACHEYSKAYA
(511) 32, 33

(210) **293301** (220) 2005 04 04
(731) Spirits Product International Intellectual Property B.V., Oranjestad, AW
(540) KAZNACHEYSKAYA

(531) 3.7.1, 3.7.2, 24.5.7, 24.5.2, 24.9.1, 26.1.4, 27.5.1
(511) 32, 33

(210) **293302** (220) 2005 04 04
(731) GREAT WALL AUTOMOBILE HOLDING COMPANY LIMITED, Hebei, CN
(540) GREAT WALL

GREAT WALL

(531) 27.5.1
(511) 12

(210) **293303** (220) 2005 04 04
(731) RISK ADVISERS Sp. z o.o., Warszawa
(540) RISK ADVISERS

RISK ADVISERS

(531) 2.1.1, 2.3.1, 26.4.1, 27.5.1, 29.1.13
(511) 36, 41, 42

(210) **293304** (220) 2005 04 04
(731) VENITA Fabryka Kosmetyków Sp. z o.o., Łódź
(540) PERFECT VISAGE
(511) 03

(210) **293307** (220) 2005 04 04
(731) „TOMTEX" Tomasz Cajdler Piotr Kurowski spółka jawna, Zgierz
(540) karagen
(511) 29, 30

(210) **293310** (220) 2005 04 04
(731) Wielkopolskie Towarzystwo Ubezpieczeń Życiowych i Rentowych
CONCORDIA CAPITAL S.A., Poznań
(540) CONCORDIA CONCORDIA

CONCORDIA

(531) 24.1.5, 27.5.1, 29.1.12
(511) 09, 16, 36

(210) **293311** (220) 2005 04 04
(731) Komenda Wojewódzka Policji, Gorzów Wlkp.
(540) LUPO

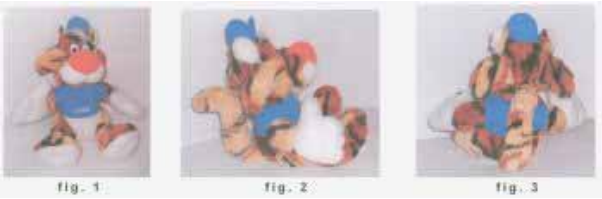

(531) 3.1.4, 21.1.25, 27.5.1, 29.1.15
(511) 28, 35, 41

(210) **293312** (220) 2005 04 04
(731) Przedsiębiorstwo Produkcyjne „KRYWIT" Krystyna Mizak, Puławy
(540) KryWit

KryWit

(531) 26.11.1, 27.5.1
(511) 11

(210) **293314** (220) 2005 04 05
(731) RAINBOW TOURS S.A., Łódź
(540) RAINBOW TOURS

RAINBOW TOURS

(531) 1.3.2, 1.3.6, 5.1.1, 5.1.12, 6.6.1, 26.4.2, 27.5.1, 29.1.15
(511) 35, 39, 43

(210) **293315** (220) 2005 04 05
(731) BESTA PLUS BIWAN I SOCHACKI SPÓŁKA JAWNA, Warszawa
(540) ino

ino

(531) 2.5.1, 27.5.1, 29.1.4
(511) 20, 25, 35

(210) **293316** (220) 2005 04 05
(731) BRILUX S.A., Warszawa
(540) LUXTECH
(511) 09, 11

(210) **293317** (220) 2005 04 05
(731) BRILUX S.A., Warszawa
(540) TECHLUX
(511) 09, 11

(210) **293318** (220) 2005 04 05
(731) MKK Sp. z o.o., Golub-Dobrzyń
(540) LAY ZEE
(511) 18, 25, 28

(210) **293319** (220) 2005 04 05
(731) „Bruno-Tassi" Zbigniew Dworakowski Sp. z o.o., Warszawa
(540) morlinetki
(511) 29

(210) **293320** (220) 2005 04 05
(731) „Bruno-Tassi" Zbigniew Dworakowski Sp. z o.o., Warszawa
(540) morlinerki
(511) 29

(210) **293321** (220) 2005 04 05
(731) SIGNUM GROUP Sp. z o.o., Warszawa
(540) S SIGNUM GROUP

(531) 26.4.1, 26.4.12, 26.11.2, 27.5.1, 29.1.13
(511) 35, 36, 42

(210) **293322** (220) 2005 04 05
(731) 2MC Marek Sołtyk i Marek Podstawka Spółka Jawna, Warszawa
(540) JAZZY

(531) 26.4.2, 26.4.18, 26.18.25, 27.5.1, 29.1.15
(511) 03

(210) **293323** (220) 2005 04 05
(731) „POL-ITAL" Sp. z o.o., Myszków
(540) ORLE GNIAZDO HUCISKO

(531) 3.7.1, 3.7.2, 24.3.1, 24.3.13, 27.5.1, 29.1.12
(511) 35, 41, 43

(210) **293324** (220) 2005 04 05
(731) FUJIAN PUTIAN SHUANGCHI SPORTS GOODS CO., LTD., Putian City, CN
(540) SEMS

(531) 26.13.25, 27.5.1, 29.1.8
(511) 25

(210) **293325** (220) 2005 04 05
(731) „4 FUN Igor Klaja" Igor Klaja, Kraków
(540) MICROTHERM
(511) 24

(210) **293326** (220) 2005 04 05
(731) CERSANIT S.A., Kielce
(540) SOLARE
(511) 19

(210) **293327** (220) 2005 04 05
(731) CERSANIT S.A., Kielce
(540) RODESIA
(511) 19

(210) **293328** (220) 2005 04 05
(731) CERSANIT S.A., Kielce
(540) PUERTO
(511) 19

(210) **293329** (220) 2005 04 05
(731) CERSANIT S.A., Kielce
(540) GUJANA
(511) 19

(210) **293330** (220) 2005 04 05
(731) CERSANIT S.A., Kielce
(540) CANARIA
(511) 19

(210) **293331** (220) 2005 04 05
(731) CERSANIT S.A., Kielce
(540) CADA
(511) 19

(210) **293332** (220) 2005 04 05
(731) CERSANIT S.A., Kielce
(540) BRETANIA
(511) 19

(210) **293333** (220) 2005 04 05
(731) „4 FUN Igor Klaja" Igor Klaja, Kraków
(540) THERMODRY
(511) 24

(210) **293334** (220) 2005 04 05
(731) Lubelskie Centrum Okien „BROKAT" Jerzy Opydo, Lublin
(540) Lubelskie Centrum Okien brokat nie tylko OKNA

(531) 7.3.2, 26.4.12, 26.4.18, 27.5.1, 29.1.14
(511) 06, 19, 22, 37

(210) **293335** (220) 2005 04 05
(731) BAKOMA S.A., Warszawa
(540) GOUDAR
(511) 29

(210) **293336** (220) 2005 04 05
(731) BAKOMA S.A., Warszawa
(540) GOUDAREK
(511) 29

(210) **293337** (220) 2005 04 05
(731) Unilever N.V., Rotterdam, NL
(540) Lipton GREEN TEA MINT Sir Thomas J.Lipton 20 ENVELOPED TEA BAGS FLAVOURED GREEN TEA

(531) 1.3.2, 7.1.5, 24.3.1, 25.1.15, 27.5.1, 29.1.1, 29.1.2, 29.1.3, 29.1.8
(511) 30

(210) **293338** (220) 2005 04 05
(731) Unilever N.V., Rotterdam, NL
(540) Lipton GREEN TEA CITRUS Sir Thomas J.Lipton 20 ENVELOPED TEA BAGS FLAVOURED GREEN TEA

(531) 1.3.2, 7.1.5, 24.3.1, 25.1.15, 27.5.1, 29.1.1, 29.1.2, 29.1.3, 29.1.8
(511) 30

(210) **293339** (220) 2005 04 05
(731) Unilever N.V., Rotterdam, NL
(540) Lipton GREEN TEA ORIENT Sir Thomas J.Lipton 20 ENVELOPED TEA BAGS FLAVOURED GREEN TEA

(531) 1.3.2, 7.1.5, 24.3.1, 25.1.15, 27.5.1, 29.1.1, 29.1.2, 29.1.3, 29.1.8
(511) 30

(210) **293340** (220) 2005 04 05
(731) Unilever N.V., Rotterdam, NL
(540) Lipton LEMON TEA FINEST BLEND Sir Thomas J.Lipton 20 ENVELOPED TEA BAGS FLAVOURED BLACK TEA

(531) 1.3.2, 5.7.12, 25.1.15, 27.5.1, 29.1.1, 29.1.2, 29.1.3, 29.1.8
(511) 30

(210) **293341** (220) 2005 04 05
(731) Unilever N.V., Rotterdam, NL

(540) Lipton FOREST FRUIT TEA FINEST BLEND Sir Thomas J.Lipton 20 ENVELOPED TEA BAGS FLAVOURED BLACK TEA

(531) 5.7.8, 25.1.15, 27.5.1, 29.1.15
(511) 30

(210) **293342** (220) 2005 04 05
(731) Unilever N.V., Rotterdam, NL
(540) Lipton EARL GREY Sir Thomas J.Lipton 20 ENVELOPED TEA BAGS FLAVOURED BLACK TEA

(531) 18.3.2, 25.1.15, 27.5.1, 29.1.15
(511) 30

(210) **293343** (220) 2005 04 05
(731) Unilever N.V., Rotterdam, NL
(540) Lipton ENGLISH BREAKFAST Sir Thomas J.Lipton 20 ENVELOPED TEA BAGS BLACK TEA

(531) 7.1.8, 25.1.15, 27.5.1, 29.1.15
(511) 30

(210) **293344** (220) 2005 04 05
(731) Unilever N.V., Rotterdam, NL
(540) Lipton STRAWBERRY TEA Sir Thomas J.Lipton 20 ENVELOPED TEA FLAVOURED BAGS BLACK TEA

(531) 5.7.8, 25.1.15, 27.5.1, 29.1.15
(511) 30

(210) **293345** (220) 2005 04 05
(731) Unilever N.V., Rotterdam, NL
(540) Lipton PEACH TEA Sir Thomas J.Lipton 20 ENVELOPED TEA FLAVOURED TEA BAGS FLAVOURED BLACK TEA

(531) 5.7.14, 25.1.15, 27.5.1, 29.1.15
(511) 30

(210) **293346** (220) 2005 04 05
(731) Unilever N.V., Rotterdam, NL

(540) SUMMER COLLECTION Lipton 6x5 ENVELOPED TEA BAGS YELLOW LABEL TEA Lipton Rosehip Raspberry Citrus Fruit Tea Orange Lemon Fruit Peach Tea SUMMER COLLECTION Lipton

(531) 5.5.4, 25.1.15, 27.5.1, 29.1.15
(511) 30

(210) **293347** (220) 2005 04 05
(731) Celgene Corporation (Delaware corporation), Summit, US
(540) REV
(511) 05

(210) **293348** (220) 2005 04 05
(731) Przedsiębiorstwo Prywatne Obsługi Rolnictwa „SUPROS" Grzegorz Nowikowski, Bakałarzewo
(540) SUPROS

SUPROS

(531) 27.5.1, 29.1.1, 29.1.2
(511) 05, 31, 39

(210) **293349** (220) 2005 04 05
(731) VARIMEX Sp. z o.o., Warszawa
(540) VARIMEX

VARIMEX

(531) 27.5.1, 29.1.4
(511) 06, 07, 11, 35

(210) **293350** (220) 2005 04 05
(731) TKN-CONNECT Dymitr Bondarenko, Warszawa
(540) power phone BATTERY PACK FOR MOBILE PHONE

(531) 24.17.5, 27.5.1
(511) 09, 18, 35

(210) **293351** (220) 2005 04 05
(731) PepsiCo, Inc., Purchase, US
(540) Lay´s GRILLOWANIE

(531) 8.7.25, 25.1.15, 27.5.1
(511) 29

(210) **293352** (220) 2005 04 05
(731) TKN-CONNECT Dymitr Bondarenko, Warszawa
(540) eXtreme Free Style For Mobile Phones

(531) 27.5.1, 29.1.1, 29.1.8
(511) 09, 18, 35

(210) **293353** (220) 2005 04 05
(731) Mazowiecka Spółdzielnia Mleczarska, Ostrów Mazowiecka
(540) ostrowia SZWAJCAR OSTROWSKI

(531) 25.1.15, 27.5.1, 29.1.13
(511) 29

(210) **293354** (220) 2005 04 05
(310) 2004723096
(320) 2004 10 08
(330) RU
(731) LG Electronics Inc., Seoul, KR
(540) XD ENGINE

XD
ENGINE

(531) 27.5.1
(511) 09

(210) **293355** (220) 2005 04 05
(731) CORPORACION HABANOS, S.A., Hawana, CU
(540) EDMUNDO DANTES HABANA Edmundo Dantes

(531) 5.5.2, 23.1.1, 27.5.1
(511) 33

(210) **293356** (220) 2005 04 05
(731) CORPORACION HABANOS, S.A., Hawana, CU
(540) COHIBA

(531) 2.3.1, 25.5.1, 27.5.1, 29.1.2, 29.1.7, 29.1.8
(511) 33

(210) **293357** (220) 2005 04 05
(731) VOV Cosmetics Co., Ltd., Kyungki-do, KR
(540) VOV

(531) 26.4.10, 27.5.1
(511) 03

(210) **293358** (220) 2005 04 05
(731) Spirits Product International Intellectual Property B.V., Oranjestad, AW
(540) KAZNACHEYSKAYA

(531) 3.7.1, 19.7.1, 24.3.1, 27.5.1, 29.1.4
(511) 32, 33

(210) **293359** (220) 2005 04 05
(731) SIEMENS Sp. z o.o., Warszawa
(540) MUNSOL
(511) 09, 35, 37, 38, 41, 42

(210) **293360** (220) 2005 04 05
(731) SIEMENS Sp. z o.o., Warszawa
(540) MunSol

(531) 7.1.24, 27.5.1, 29.1.3, 29.1.6
(511) 09, 35, 37, 38, 41, 42

(210) **293361** (220) 2005 04 05
(731) SIEMENS Sp. z o.o., Warszawa
(540) MunSol

(531) 7.1.24, 27.5.1, 29.1.6, 29.1.3
(511) 09, 35, 37, 38, 41, 42

(210) **293362** (220) 2005 04 05
(731) LINK4 Towarzystwo Ubezpieczeń S.A., Warszawa
(540) SZYBY 24

(531) 27.5.1, 27.7.1, 29.1.1
(511) 36

(210) **293363** (220) 2005 04 05
(731) Elita Sp. z o.o., Sztumskie Pole
(540) VERITA
(511) 11, 20

(210) **293364** (220) 2005 04 05
(731) Elita Sp. z o.o., Sztumskie Pole
(540) VEGA
(511) 11, 20

(210) **293365** (220) 2005 04 05
(731) Elita Sp. z o.o., Sztumskie Pole
(540) DESTO
(511) 11, 20

(210) **293366** (220) 2005 04 05
(731) Przedsiębiorstwo Farmaceutyczne „JELFA" S.A., Jelenia Góra
(540) OMIPRO
(511) 05

(210) **293367** (220) 2005 04 05
(731) „MALWA TEA" Wojciech Fabisiak, Lubiszyn
(540) Malwa NATURA ARONIA z porzeczką fresh Herbatka owocowa z sokiem

(531) 5.7.9, 11.3.14, 25.1.15, 27.5.1, 29.1.15
(511) 05, 30

(210) **293368** (220) 2005 04 05
(731) SEMAX S.A., Poznań
(540) redup

(531) 27.5.1
(511) 25

(210) **293369** (220) 2005 04 05
(731) ROYAL BRINKERS POLSKA Sp. z o.o., Szamotuły
(540) nie całkiem SERio do smarowania pieczywa

(531) 3.5.7, 8.3.8, 27.5.1, 29.1.12
(511) 29

(210) **293370** (220) 2005 04 05
(731) ROYAL BRINKERS POLSKA Sp. z o.o., Szamotuły
(540) nie całkiem SERio do smarowania pieczywa

(531) 3.5.7, 8.3.8, 27.5.1, 29.1.1, 29.1.2
(511) 29

(210) **293371** (220) 2005 04 05
(731) „MALWA TEA" Wojciech Fabisiak, Lubiszyn
(540) Malwa NATURA MALINA z żurawiną fresh Herbatka owocowa z sokiem

(531) 5.7.8, 11.3.14, 25.1.15, 27.5.1, 29.1.15
(511) 05, 30

(210) **293372** (220) 2005 04 05
(731) „MALWA TEA" Wojciech Fabisiak, Lubiszyn
(540) Malwa NATURA LIMONKA z cytryną fresh Herbatka owocowa z sokiem

(531) 5.7.12, 11.3.14, 25.1.15, 27.5.1, 29.1.15
(511) 05, 30

(210) **293373** (220) 2005 04 05
(731) „MALWA TEA" Wojciech Fabisiak, Lubiszyn
(540) Malwa NATURA JABŁKO z cynamonem fresh Herbatka owocowa z sokiem

(531) 5.7.13, 11.3.14, 25.1.15, 27.5.1, 29.1.15
(511) 05, 30

(210) **293374** (220) 2005 04 05
(731) P.U.H. „Łukasz" GOLD-DRÓB, Paweł Łukasz, Oława
(540) KURCZE PIECZONE

(531) 8.5.1, 27.5.1, 29.1.1, 29.1.2
(511) 43

(210) **293375** (220) 2005 04 05
(731) P.U.H. „Łukasz" GOLD-DRÓB, Paweł Łukasz, Oława
(540) MEGA KUBEŁEK

(531) 26.11.3, 27.5.1, 29.1.1, 29.1.2
(511) 16, 20, 43

(210) **293376** (220) 2005 04 06
(731) RANBAXY (POLAND) Sp. z o.o., Warszawa
(540) CHINARAN
(511) 05

(210) **293377** (220) 2005 04 06
(731) RANBAXY (POLAND) Sp. z o.o., Warszawa
(540) BENATIAZYD
(511) 05

(210) **293378** (220) 2005 04 06
(731) Pietrzak Dariusz, Warszawa
(540) DIGITAL

(531) 26.2.5, 27.5.1, 29.1.4
(511) 35

(210) **293379** (220) 2005 04 06
(731) „CLASSEN-POL" S.A., Zwonowice
(540) camouflage

(531) 7.3.1, 27.5.1, 29.1.4
(511) 19

(210) **293380** (220) 2005 04 06
(731) „CLASSEN-POL" S.A., Zwonowice
(540) new line

(531) 26.13.25, 27.5.1, 29.1.3
(511) 19

(210) **293382** (220) 2005 04 06
(731) „STANDARD S.A." Stefan Korziński, Białystok
(540) Kindziuk kresowy
(511) 29

(210) **293383** (220) 2005 04 06
(731) „STANDARD S.A." Stefan Korziński, Białystok
(540) Pasztet białowieski z dziczyzny
(511) 29

(210) **293384** (220) 2005 04 06
(731) „MASPEX" Sp. z o.o., Wadowice
(540) Orzech Latté Cremona ANIN

(531) 5.7.6, 11.1.1, 11.3.5, 25.1.15, 27.5.1, 29.1.15
(511) 29, 30

(210) **293385** (220) 2005 04 06
(731) „MASPEX" Sp. z o.o., Wadowice
(540) Wanilia Latté Cremona ANIN

(531) 5.5.19, 11.1.1, 11.3.5, 25.1.15, 27.5.1, 29.1.15
(511) 29, 30

(210) **293386** (220) 2005 04 06
(731) „MASPEX" Sp. z o.o., Wadowice
(540) Karmel Latté Cremona ANIN

(531) 11.1.1, 11.3.5, 25.1.15, 26.13.1, 27.5.1, 29.1.15
(511) 29, 30

(210) **293387** (220) 2005 04 06
(731) Miejskie Przedsiębiorstwo Zieleni Sp. z o.o. w Słupsku, Słupsk
(540) Miejskie Przedsiębiorstwo Zieleni Spółka z o.o. w Słupsku 1964 ROK

(531) 5.5.19, 27.5.1, 29.1.1, 29.1.3
(511) 31, 37, 39, 45

(210) **293389** (220) 2005 04 06
(731) Przedsiębiorstwo Produkcyjno-Handlowe „MISPOL - DYSTRYBUCJA" Sp. z o.o., Białystok; „MISPOL" S.A., Suwałki
(540) Kowalska

(531) 25.1.15, 27.5.1, 29.1.14
(511) 29, 35

(210) **293390** (220) 2005 04 06
(731) Przedsiębiorstwo Produkcyjno-Handlowe „MISPOL - DYSTRYBUCJA" Sp. z o.o., Białystok; „MISPOL" S.A., Suwałki
(540) SYTA

(531) 25.5.25, 27.5.1, 29.1.1, 29.1.4
(511) 29, 35

(210) **293391** (220) 2005 04 06
(731) Firma „KOLTER" Mirosław Klekot, Częstochowa
(540) LIDER SPRZEDAŻY BRONI BEZ ZEZWOLEŃ
(511) 13

(210) **293392** (220) 2005 04 06
(731) Dr. Gerhard Mann Chem.-pharm. Fabrik GmbH, Berlin, DE
(540) Niezbędny w Twojej domowej apteczce
(511) 05

(210) **293393** (220) 2005 04 06
(731) Fundacja „OPERA SILESIA" , Bytom
(540) Fundacja Opera Silesia

(531) 4.5.21, 22.1.15, 27.5.1, 29.1.2
(511) 09, 16, 41

(210) **293394** (220) 2005 04 06
(731) BIO-ACTIVE DYSTRYBUCJA Sp. z o.o., Warszawa
(540) BIO-ACTIVE Aqua wspomaga odchudzania PU-ERH

(531) 2.3.1, 9.1.10, 25.1.15, 27.5.1, 29.1.15
(511) 32

(210) **293395** (220) 2005 04 06
(731) CADBURY WEDEL Sp. z o.o., Warszawa
(540) E.Wedel czeko chrupak

(531) 4.5.5, 8.1.19, 25.1.15, 27.5.1, 29.1.15
(511) 30

(210) **293396** (220) 2005 04 06
(731) BIO-ACTIVE DYSTRYBUCJA Sp. z o.o., Warszawa
(540) BIO-ACTIVE Herbata Na... trudne dni Tonizuje bóle kobiece

(531) 2.9.1, 5.5.1, 9.1.10, 25.1.15, 27.5.1, 29.1.1, 29.1.6
(511) 05, 30

(210) **293397** (220) 2005 04 06
(731) BIO-ACTIVE DYSTRYBUCJA Sp. z o.o., Warszawa
(540) BIO-ACTIVE Aqua

(531) 9.1.10, 27.5.1, 29.1.4, 29.1.6
(511) 32

(210) **293398** (220) 2005 04 06
(731) BIO-ACTIVE DYSTRYBUCJA Sp. z o.o., Warszawa
(540) BIO-ACTIVE VILCACORA HERBATA ZIELONA Z VILCACORĄ

(531) 2.1.1, 3.1.16, 9.1.10, 25.1.15, 27.5.1, 29.1.15
(511) 05, 30

(210) **293399** (220) 2005 04 06
(731) HARTMANN POLSKA Sp. z o.o., Gorzów Wlkp.
(540) Jaja z mocą

(531) 2.1.15, 8.7.11, 18.1.5, 27.5.1, 29.1.15
(511) 16, 29

(210) **293400** (220) 2005 04 06
(731) Imperial Tobacco Polska S.A., Jankowice
(540) DYMEK

(531) 2.1.19, 2.1.25, 27.5.1, 29.1.15
(511) 16, 34, 35

(210) **293401** (220) 2005 04 06
(731) Imperial Tobacco Polska S.A., Jankowice
(540) DYMEK
(511) 16, 34, 35

(210) **293402** (220) 2005 04 06
(731) S.C.Johnson & Son, Inc., Racine, US
(540) Brise

(531) 25.1.15, 26.1.1, 27.5.1
(511) 04, 05

(210) **293403** (220) 2005 04 06
(731) S.C.Johnson & Son, Inc., Racine, US
(540) PRONTO ZAWSZE TAM, GDZIE BRUD I KURZ
(511) 03

(210) **293404** (220) 2005 04 06
(731) S.C.Johnson & Son, Inc., Racine, US
(540) BRISE, TWÓJ DOM ZAPRASZA ZAPACHEM
(511) 05

(210) **293405** (220) 2005 04 06
(731) Spółdzielnia Mleczarska „MLEKPOL" w Grajewie, Grajewo
(540) łaciate

(531) 26.13.1, 27.5.1, 29.1.1, 29.1.8
(511) 30

(210) **293406** (220) 2005 04 06
(731) Spółdzielnia Mleczarska „MLEKPOL" w Grajewie, Grajewo
(540) łaciate

(531) 26.13.1, 27.5.1, 29.1.9, 29.1.8
(511) 30

(210) **293407** (220) 2005 04 06
(731) AVANT Sp. z o.o., Warszawa
(540) CARLOS

CARLOS

(531) 27.5.1
(511) 25

(210) **293408** (220) 2005 04 06
(731) AVANT Sp. z o.o., Warszawa
(540) EASTER

Easter

(531) 27.5.1
(511) 25

(210) **293409** (220) 2005 04 06
(731) AVANT Sp. z o.o., Warszawa
(540) SAVANNAH

Savannah

(531) 27.5.1
(511) 25

(210) **293410** (220) 2005 04 06
(731) TECHMEX SA, Bielsko-Biała
(540) Mobilny inspektor

Mobilny inspektor

(531) 27.5.1
(511) 09

(210) **293411** (220) 2005 04 06
(731) ABPOL COMPANY Polska Sp. z o.o., Warszawa
(540) EROS
(511) 05, 10, 16, 25

(210) **293412** (220) 2005 04 06
(731) ESPERANZA Sp. z o.o., Pruszków
(540) EXTREME
(511) 09

(210) **293413** (220) 2005 04 06
(731) HEXAL POLSKA Sp. z o.o., Warszawa
(540) SIMAXIL
(511) 05

(210) **293414** (220) 2005 04 06
(731) HEXAL POLSKA Sp. z o.o., Warszawa
(540) TAMSIN MR
(511) 05

(210) **293415** (220) 2005 04 06
(731) HEXAL POLSKA Sp. z o.o., Warszawa
(540) TAMSUHEXAL
(511) 05

(210) **293416** (220) 2005 04 06
(731) S.C. BELLES MARKS CONSULTING S.R.L., Jud Prahova, RO
(540) KRESKOVA
(511) 33

(210) **293417** (220) 2005 04 06
(731) BIGRAM S.A., Warszawa
(540) pi Profiles Poland

(531) 24.15.1, 26.1.1, 27.5.1, 29.1.13
(511) 35, 40, 41

(210) **293418** (220) 2005 04 06
(731) BIGRAM S.A., Warszawa

(540) Profiles Poland
(511) 35, 40, 41

(210) **293419** (220) 2005 04 06
(731) Tyc Bogdan Mieczysław, Bytom
(540) box MUSIC

(531) 27.5.1
(511) 09, 16, 35, 41, 42

(210) **293420** (220) 2005 04 06
(731) PETRYS & PETRYS GRUPA PRODUKCYJNO-HANDLOWA SPÓŁKA JAWNA, Skawina
(540) JOPQ CONCEPT ATC CLOTHING

(531) 27.5.1, 29.1.1
(511) 25, 35, 40

(210) **293421** (220) 2005 04 06
(731) Pabianickie Zakłady Farmaceutyczne Polfa S.A., Pabianice
(540) POLAGROCYNA
(511) 05

(210) **293422** (220) 2005 04 06
(731) Pabianickie Zakłady Farmaceutyczne Polfa S.A., Pabianice
(540) KORIAMIN
(511) 02

(210) **293423** (220) 2005 04 06
(731) P.H.U. „MIWO" - Krystyna Tarnawska, Bielsko-Biała
(540) miwo

(531) 25.7.15, 26.11.3, 27.5.1, 29.1.4
(511) 03, 21

(210) **293424** (220) 2005 04 06
(731) P.H.U. „MIWO" - Krystyna Tarnawska, Bielsko-Biała
(540) Mydełko Galasowe

(531) 27.5.1, 29.1.1, 29.1.4
(511) 03

(210) **293425** (220) 2005 04 06
(731) Klinkert Barbara, Klinkert Peter, Siemianowice Śląskie
(540) TECNOCLIMA
(511) 11, 35, 37

(210) **293426** (220) 2005 04 06
(731) ARIADNA SA Fabryka Nici, Łódź
(540) EURODOM
(511) 14, 16, 20, 21, 24, 35

(210) **293427** (220) 2005 04 06
(731) Vision & Fashion Adrian Krzystanek, Bolesławiec
(540) Adriano Azzurro

(531) 27.5.1
(511) 09

(210) **293428** (220) 2005 04 06
(731) Vision & Fashion Adrian Krzystanek, Bolesławiec
(540) JAGGY DREAM TEAM

(531) 3.1.4, 27.5.1
(511) 09, 25

(210) **293429** (220) 2005 04 06
(731) Vision & Fashion Adrian Krzystanek, Bolesławiec
(540) Hera & Luna

(531) 2.3.4, 27.5.1
(511) 09

(210) **293430** (220) 2005 04 07
(731) TOS POLSKA Monika Knap, Warszawa
(540) TOS POLSKA

(531) 15.7.1, 27.5.1, 29.1.1, 29.1.4, 29.1.6
(511) 07, 37

(210) **293431** (220) 2005 04 07
(731) „BOMEX" Sp. z o.o., Lubenia
(540) delphine
(511) 33

(210) **293432** (220) 2005 04 07
(731) Polska Konfederacja Sportu, Warszawa
(540) FT FORUM TRENERA

(531) 17.1.1, 27.5.1, 29.1.1, 29.1.6
(511) 16, 35

(210) **293433** (220) 2005 04 07
(731) Podlaska Wytwórnia Wódek „Polmos" S.A., Siedlce
(540) (znak przestrzenny)

(531) 19.7.1, 27.5.1
(511) 33

(210) **293434** (220) 2005 04 07
(731) GELLWE Sp. z o.o., Zabierzów
(540) Chiki cao

(531) 3.5.19, 5.3.7, 11.3.1, 11.3.2, 25.1.15, 27.5.1, 29.1.15
(511) 29

(210) **293436** (220) 2005 04 07
(731) Huta Szkła Gospodarczego „Tarnów" S.A., - Grupa Kapitałowa Krosno, Tarnów
(540) TARNÓW

(531) 11.3.1, 26.1.2, 27.5.1, 29.1.4, 29.1.6
(511) 21, 40

(210) **293437** (220) 2005 04 07
(731) Bińkowski Paweł, Warszawa
(540) DZIEŃ Z WYPIEKAMI
(511) 16, 21, 25, 29, 30, 32, 35, 38, 41

(210) **293438** (220) 2005 04 07
(731) DUMAN POLSKA Sp. z o.o., Michałowice
(540) UNIVERSITY young fashion UNIVERSITY

(531) 26.1.2, 26.4.1, 26.4.2, 27.5.1, 29.1.1, 29.1.6, 29.1.8
(511) 25

(210) **293439** (220) 2005 04 07
(731) „RRC POLAND" Sp. z o.o., Warszawa
(540) DIFO RRC Group

(531) 27.5.1, 29.1.2, 29.1.5
(511) 09, 35, 37, 41

(210) **293440** (220) 2005 04 07
(731) AURIS - Aparaty Słuchowe S.C. Anna Kozłowska, Agata Podubińska, Olsztyn
(540) AURIS Aparaty Słuchowe

(531) 26.11.1, 27.5.1, 29.1.8
(511) 35

(210) **293441** (220) 2005 04 07
(731) AGROCOMEX Sp. z o.o., Jabłonowo Pom.
(540) COFFEE CREAMER
(511) 29

(210) **293442** (220) 2005 04 07
(731) Przedsiębiorstwo Produkcyjno-Handlowe „BIM" Sławomir Jeglejewski, Raszyn
(540) destiny
(511) 03

(210) **293443** (220) 2005 04 07
(731) Wydział Zarządzania i Ekonomiki Usług. Uniwersytet Szczeciński, Szczecin

(540) FS Forum Samorządowe

(531) 24.17.1, 27.5.1, 29.1.4
(511) 35, 41

(210) **293444** (220) 2005 04 07
(731) „TREZO-BIS" Sp. z o.o., Szczecin
(540) VP Sophra Delicious New Wine FROM BULGARIA

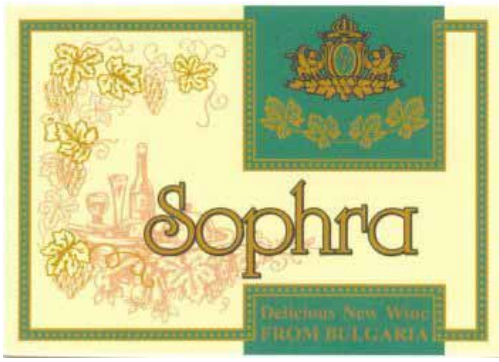

(531) 4.3.1, 5.1.19, 5.7.10, 11.3.1, 24.1.5, 25.1.15, 27.5.1, 29.1.13
(511) 33

(210) **293445** (220) 2005 04 07
(731) „TREZO-BIS" Sp. z o.o., Szczecin
(540) VP Sophra Delicious New Wine FROM BULGARIA

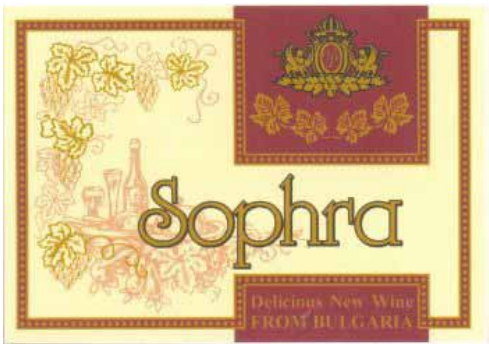

(531) 4.3.1, 5.1.19, 5.7.10, 11.3.1, 24.1.5, 25.1.15, 27.5.1, 29.1.13
(511) 33

(210) **293446** (220) 2005 04 07
(731) Zakład Produkcji Spożywczej „JAMAR" Szczepaniak Sp. Jawna , Albertów
(540) fruzio
(511) 29, 30, 31

(210) **293447** (220) 2005 04 07
(731) „POL-MAR" Przedsiębiorstwo Produkcyjno Handlowe Export-Import CZUBA Spółka Jawna, Łódź

(540) Śliwkowe POL-MAR SMACZNEGO

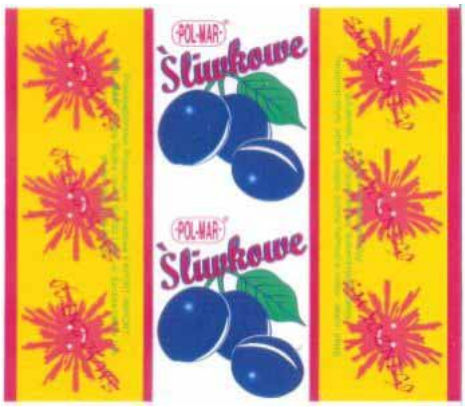

(531) 1.3.2, 5.7.14, 25.1.15, 27.5.1, 29.1.15
(511) 30

(210) **293448** (220) 2005 04 07
(731) Zakład Produkcyjno Handlowy „WINDSTAR", Daniela Skowrońska, Brzeziny
(540) 9 miesięcy
(511) 25

(210) **293449** (220) 2005 04 07
(731) Kowadło-Kowalik Erika, Warszawa
(540) BotEXpress

BotEXpress

(531) 27.5.1
(511) 44

(210) **293450** (220) 2005 04 07
(731) TIK Zbigniew Tolak, Warszawa
(540) Z NAMI MOŻESZ WIĘCEJ

(531) 24.3.1, 27.5.1
(511) 09, 16, 20

(210) **293451** (220) 2005 04 07
(731) Wola Park Sp. z o.o., Warszawa
(540) Wola Park - spotkajmy się w parku
(511) 35

(210) **293452** (220) 2005 04 07
(731) MAT Sławomir Matul, Warszawa

(540) SURF & KITE by night

(531) 2.7.13, 26.3.1, 27.5.1, 29.1.2, 29.1.6, 29.1.8
(511) 35, 41, 42

(210) **293453** (220) 2005 04 07
(731) Kawalec Zbigniew Paweł, Jarosławiec
(540) reddry

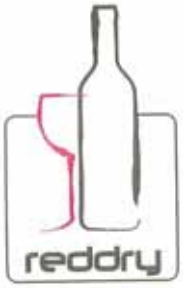

(531) 11.3.1, 19.7.1, 29.1.1, 29.1.8
(511) 33, 35

(210) **293454** (220) 2005 04 07
(731) AGORA S.A., Warszawa
(540) WDECHY
(511) 16, 35, 41

(210) **293455** (220) 2005 04 07
(731) LCM FINANCIAL SERVICES Sp. z o.o., Warszawa
(540) LCM

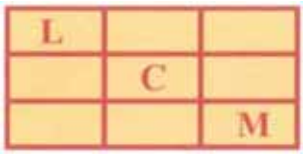

(531) 25.7.1, 26.4.12, 27.5.1, 29.1.1, 29.1.2
(511) 36, 42

(210) **293456** (220) 2005 04 07
(731) CARLSBERG POLSKA S.A., Warszawa
(540) rześka
(511) 32, 33

(210) **293457** (220) 2005 04 07
(731) CARLSBERG POLSKA S.A., Warszawa
(540) Maryna
(511) 32

(210) **293458** (220) 2005 04 07
(731) Procter & Gamble Holding GmbH, Schwalbach am Taunus, DE
(540) EXOTIC ENERGY
(511) 03, 05

(210) **293459** (220) 2005 04 07
(731) Procter & Gamble Holding GmbH, Schwalbach am Taunus, DE
(540) EXTREME GREEN
(511) 03, 05

(210) **293460** (220) 2005 04 07
(731) Procter & Gamble Holding GmbH, Schwalbach am Taunus, DE
(540) CITRUS BREEZE
(511) 03, 05

(210) **293461** (220) 2005 04 07
(731) Kaczorowski Paweł, Warszawa
(540) teleoptimum

(531) 26.1.1, 27.5.1, 29.1.3, 29.1.4
(511) 38

(210) **293462** (220) 2005 04 07
(731) Badaro Investments B.V., Amsterdam, NL
(540) MANTI w kiosku, MANTI w sklepie, MANTI teraz bliżej Ciebie
(511) 05

(210) **293463** (220) 2005 04 07
(731) Przedsiębiorstwo Produkcyjno-Handlowo-Usługowe STROPEX S.C. Renata Bruzi, Krzysztof Bruzi, Fabianów
(540) stropex KZE

(531) 26.15.25, 27.5.1, 29.1.4, 29.1.6
(511) 19, 37, 41

(210) **293464** (220) 2005 04 07
(731) Administrator Sp. z o.o., Warszawa
(540) e.flota

(531) 27.5.1, 29.1.1, 29.1.4
(511) 12, 16

(210) **293465** (220) 2005 04 07
(731) Lubelskie Zakłady Przemysłu Spirytusowego POLMOS S.A., Lublin
(540) torpedo 2
(511) 33

(210) **293466** (220) 2005 04 07
(731) Lubelskie Zakłady Przemysłu Spirytusowego POLMOS S.A., Lublin
(540) torpedo 1
(511) 33

(210) **293467** (220) 2005 04 07
(731) Lubelskie Zakłady Przemysłu Spirytusowego POLMOS S.A., Lublin
(540) torpedo
(511) 33

(210) **293468** (220) 2005 04 07
(731) Î. S. Combinatul de Vinuri de Calitate „MILEŞTII MICI", ChiĹźinĂ˘u, MD
(540) MILEŞTII MICI combinatul de vinuri de calitate Portile Centre vin de colectie Alb Sec MM V MILEŞTII MICI Fabricat in Moldova Colectia fondatâ in 1969

(531) 1.1.17, 1.17.14, 7.1.24, 24.1.5, 25.1.15, 27.5.1, 29.1.2
(511) 33

(210) **293469** (220) 2005 04 07
(731) Î. S. Combinatul de Vinuri de Calitate „MILEŞTII MICI", Chişinău, MD
(540) MILEŞTII MICI combinatul de vinuri de calitate Portile Centre vin de colectie Rosu Sec MM V MILEŞTII MICI Fabricat in Moldova Colectia fondatâ in 1969

(531) 1.1.17, 1.17.14, 7.1.24, 24.1.5, 25.1.15, 27.5.1, 29.1.2
(511) 33

(210) **293470** (220) 2005 04 07
(731) Î. S. Combinatul de Vinuri de Calitate „MILEŞTII MICI", Chişinău, MD
(540) MM MILEŞTII MICI MILEŞTII MICI COMBINATUL DE VINURI DE CALITATE Vin roşu sec de calitate superiorâ pâstrat in colectie COLECTIA FONDATA IN ANUL 1969 FABRICAT IN MOLDOVA

(531) 7.3.4, 25.1.15, 27.5.1, 29.1.15
(511) 33

(210) **293471** (220) 2005 04 07
(731) Î. S. Combinatul de Vinuri de Calitate „MILEŞTII MICI", Chişinău, MD
(540) MM MILEŞTII MICI MILEŞTII MICI

(531) 5.7.10, 24.1.5, 24.9.3, 27.5.1, 29.1.15
(511) 33, 35

(210) **293472** (220) 2005 04 07
(731) „DOM DEVELOPMENT" S.A., Warszawa
(540) DOM DEVELOPMENT

(531) 26.7.15, 26.13.25, 27.5.1, 29.1.1, 29.1.6, 29.1.7
(511) 06, 19, 35, 36, 37, 39, 42

(210) **293473** (220) 2005 04 07
(731) GFR CAPITAL Sp. z o.o., Katowice
(540) AVANTI
(511) 11, 19, 21

(210) **293474** (220) 2005 04 07
(731) Nałęczów Zdrój Sp. z o.o., Nałęczów
(540) Powrót do źródeł
(511) 32

(210) **293475** (220) 2005 04 07
(731) Przedsiębiorstwo Produkcyjno Handlowe „BIOFLUID" Sp. jawna Wojciech Piasecki, Zbigniew Piasecki, Włodzimierz Bargiełowski, Górki Małe
(540) BioFIX Sylwetka

(531) 27.5.1
(511) 05, 29, 30

(210) **293476** (220) 2005 04 07
(731) Przedsiębiorstwo Produkcyjno Handlowe „BIOFLUID" Sp. jawna Wojciech Piasecki, Zbigniew Piasecki, Włodzimierz Bargiełowski, Górki Małe
(540) fittea

(531) 27.5.1
(511) 05, 29, 30

(210) **293477** (220) 2005 04 07
(731) Przedsiębiorstwo Produkcyjno Handlowe „BIOFLUID" Sp. jawna Wojciech Piasecki, Zbigniew Piasecki, Włodzimierz Bargiełowski, Górki Małe
(540) kolory herbaty

(531) 1.15.11, 5.3.15, 11.3.4, 27.5.1
(511) 05, 30

(210) **293478** (220) 2005 04 07
(731) Przedsiębiorstwo Produkcyjno Handlowe „BIOFLUID" Sp. jawna Wojciech Piasecki, Zbigniew Piasecki, Włodzimierz Bargiełowski, Górki Małe
(540) ZIMOWA
(511) 05, 29, 30

(210) **293479** (220) 2005 04 07
(731) Przedsiębiorstwo Produkcyjno Handlowe „BIOFLUID" Sp. jawna Wojciech Piasecki, Zbigniew Piasecki, Włodzimierz Bargiełowski, Górki Małe
(540) WIOSENNA
(511) 05, 30

(210) **293480** (220) 2005 04 07
(731) „MIDAS" Małgorzata Wesołowska, Kielce
(540) Y

(531) 24.17.1, 27.5.1
(511) 06, 19, 20, 27, 35

(210) **293481** (220) 2005 04 10
(731) „STABIL" Sp. z o.o., Katowice
(540) STABIL ARCHITEKCI INŻYNIEROWIE

(531) 26.11.2, 27.5.1
(511) 20, 27, 35, 37, 42

(210) **294560** (220) 2005 04 06
(731) BIGRAM S.A., Warszawa
(540) pi Profiles Poland

(531) 26.1.1, 27.5.1, 29.1.13
(511) 35, 40, 41

WYKAZ KLASOWY ZNAKÓW TOWAROWYCH
ZGŁOSZONYCH W TRYBIE KRAJOWYM

Klasa towarów	Numery zgłoszeń
1	2
1	293021, 293023, 293028, 293031, 293195, 293263, 293272, 293273, 293274, 293275, 293276, 293277, 293280, 293281
2	293031, 293288, 293289, 293290, 293291, 293292, 293422
3	292968, 292971, 292972, 292973, 292974, 292975, 292976, 292977, 292995, 293024, 293025, 293027, 293029, 293060, 293061, 293072, 293081, 293082, 293083, 293084, 293085, 293086, 293089, 293101, 293102, 293103, 293157, 293161, 293164, 293168, 293173, 293183, 293217, 293218, 293219, 293235, 293280, 293281, 293304, 293322, 293357, 293403, 293423, 293424, 293442, 293458, 293459, 293460
4	293182, 293183, 293247, 293248, 293249, 293402
5	293001, 293002, 293003, 293004, 293005, 293031, 293036, 293060, 293061, 293072, 293078, 293081, 293082, 293083, 293084, 293085, 293086, 293089, 293090, 293091, 293113, 293127, 293128, 293129, 293130, 293131, 293132, 293133, 293134, 293135, 293136, 293183, 293193, 293196, 293214, 293217, 293218, 293219, 293220, 293235, 293242, 293243, 293259, 293278, 293280, 293281, 293347, 293348, 293366, 293367, 293371, 293372, 293373, 293376, 293377, 293392, 293396, 293398, 293402, 293404, 293411, 293413, 293414, 293415, 293421, 293458, 293459, 293460, 293462, 293475, 293476, 293477, 293478, 293479
6	292979, 293012, 293013, 293016, 293063, 293099, 293100, 293178, 293190, 293270, 293271, 293334, 293349, 293472, 293480
7	293271, 293285, 293349, 293430
9	292996, 293037, 293038, 293104, 293114, 293115, 293124, 293139, 293140, 293141, 293149, 293152, 293153, 293154, 293155, 293156, 293158, 293159, 293160, 293185, 293186, 293188, 293210, 293212, 293213, 293226, 293227, 293228, 293229, 293230, 293231, 293237, 293241, 293247, 293248, 293249, 293251, 293254, 293257, 293271, 293297, 293310, 293316, 293317, 293350, 293352, 293354, 293359, 293360, 293361, 293393, 293410, 293412, 293419, 293427, 293428, 293429, 293439, 293450
10	293000, 293173, 293259, 293283, 293286, 293411
11	292980, 292981, 292982, 292983, 293178, 293198, 293247, 293248, 293249, 293285, 293312, 293316, 293317, 293349, 293363, 293364, 293365, 293425, 293473
12	293114, 293115, 293191, 293247, 293248, 293249, 293285, 293298, 293299, 293302, 293464
13	293391
14	292985, 292986, 293176, 293177, 293178, 293266, 293426
16	292994, 292999, 293012, 293013, 293037, 293038, 293139, 293140, 293141, 293143, 293145, 293149, 293151, 293152, 293153, 293154, 293155, 293156, 293158, 293159, 293160, 293163, 293170, 293176, 293177, 293178, 293185, 293186, 293188, 293197, 293199, 293210, 293216, 293226, 293227, 293228, 293229, 293230, 293231, 293266, 293272, 293273, 293274, 293275, 293276, 293277, 293293, 293298, 293299, 293310, 293375, 293393, 293399, 293400, 293401, 293411, 293419, 293426, 293432, 293437, 293450, 293454, 293464
17	293031, 293099, 293100, 293114, 293115, 293173, 293195
18	292985, 292986, 293072, 293080, 293111, 293117, 293137, 293138, 293144, 293151, 293157, 293161, 293163, 293164, 293168, 293185, 293186, 293188, 293266, 293271, 293318, 293350, 293352
19	292984, 293016, 293017, 293019, 293020, 293030, 293031, 293063, 293099, 293100, 293265, 293285, 293295, 293326, 293327, 293328, 293329, 293330, 293331, 293332, 293334, 293379, 293380, 293463, 293472, 293473, 293480
20	292987, 292993, 293017, 293080, 293183, 293283, 293285, 293315, 293363, 293364, 293365, 293375, 293426, 293450, 293480, 293481

1	2
21	292994, 293122, 293423, 293426, 293436, 293437, 293473
22	293080, 293099, 293100, 293137, 293144, 293178, 293334
24	293042, 293286, 293325, 293333, 293426
25	292985, 292986, 292994, 292998, 293014, 293042, 293080, 293111, 293137, 293138, 293144, 293150, 293157, 293161, 293164, 293168, 293172, 293185, 293186, 293188, 293189, 293241, 293244, 293245, 293255, 293266, 293271, 293286, 293315, 293318, 293324, 293368, 293407, 293408, 293409, 293411, 293420, 293428, 293437, 293438, 293448
26	293279
27	293099, 293100, 293480, 293481
28	293017, 293042, 293072, 293080, 293095, 293146, 293259, 293271, 293311, 293318
29	292988, 292989, 292990, 292992, 293015, 293022, 293026, 293064, 293066, 293067, 293071, 293079, 293094, 293096, 293119, 293142, 293225, 293242, 293243, 293263, 293269, 293287, 293295, 293296, 293307, 293319, 293320, 293335, 293336, 293351, 293353, 293369, 293370, 293382, 293383, 293384, 293385, 293386, 293389, 293390, 293399, 293434, 293437, 293441, 293446, 293475, 293476, 293478
30	292967, 292992, 293022, 293026, 293057, 293067, 293076, 293077, 293090, 293091, 293105, 293106, 293107, 293108, 293109, 293110, 293119, 293123, 293127, 293128, 293129, 293130, 293131, 293132, 293133, 293134, 293135, 293136, 293142, 293162, 293166, 293174, 293179, 293180, 293181, 293217, 293218, 293219, 293232, 293233, 293234, 293263, 293264, 293267, 293268, 293269, 293295, 293296, 293307, 293337, 293338, 293339, 293340, 293341, 293342, 293343, 293344, 293345, 293346, 293367, 293371, 293372, 293373, 293384, 293385, 293386, 293395, 293396, 293398, 293405, 293406, 293437, 293446, 293447, 293475, 293476, 293477, 293478, 293479
31	293015, 293022, 293026, 293067, 293069, 293070, 293072, 293093, 293112, 293202, 293204, 293205, 293206, 293207, 293208, 293209, 293221, 293348, 293387, 293446
32	293012, 293013, 293022, 293026, 293050, 293053, 293056, 293058, 293059, 293087, 293116, 293123, 293184, 293202, 293204, 293205, 293206, 293207, 293208, 293209, 293242, 293243, 293264, 293269, 293295, 293296, 293300, 293301, 293358, 293394, 293397, 293437, 293456, 293457, 293474
33	292999, 293006, 293007, 293008, 293018, 293039, 293050, 293053, 293056, 293058, 293059, 293087, 293120, 293121, 293123, 293202, 293206, 293207, 293208, 293209, 293211, 293260, 293264, 293294, 293300, 293301, 293355, 293356, 293358, 293416, 293431, 293433, 293444, 293445, 293453, 293456, 293465, 293466, 293467, 293468, 293469, 293470, 293471
34	293040, 293041, 293043, 293044, 293045, 293046, 293047, 293048, 293049, 293051, 293052, 293054, 293055, 293176, 293177, 293178, 293256, 293400, 293401
35	292978, 292991, 293000, 293011, 293032, 293033, 293035, 293062, 293067, 293068, 293072, 293074, 293075, 293088, 293092, 293095, 293097, 293098, 293099, 293100, 293104, 293126, 293138, 293139, 293140, 293141, 293142, 293143, 293145, 293147, 293148, 293151, 293152, 293153, 293154, 293155, 293156, 293158, 293159, 293160, 293162, 293163, 293165, 293166, 293167, 293169, 293170, 293171, 293175, 293179, 293181, 293185, 293186, 293187, 293188, 293192, 293194, 293197, 293199, 293202, 293203, 293204, 293205, 293206, 293207, 293208, 293209, 293210, 293211, 293215, 293216, 293217, 293218, 293219, 293222, 293223, 293226, 293227, 293228, 293229, 293230, 293231, 293239, 293244, 293245, 293246, 293247, 293248, 293249, 293250, 293251, 293252, 293253, 293256, 293258, 293261, 293262, 293266, 293284, 293285, 293293, 293298, 293299, 293311, 293314, 293315, 293321, 293323, 293349, 293350, 293352, 293359, 293360, 293361, 293378, 293389, 293390, 293400, 293401, 293417, 293418, 293419, 293420, 293425, 293426, 293432, 293437, 293439, 293440, 293443, 293451, 293452, 293453, 293454, 293471, 293472, 293480, 293481, 294560
36	292997, 293074, 293075, 293097, 293126, 293139, 293140, 293141, 293147, 293152, 293153, 293154, 293155, 293156, 293158, 293159, 293160, 293192, 293194, 293203, 293210, 293226, 293227, 293228, 293229, 293230, 293231, 293236, 293237, 293238, 293247, 293248, 293249, 293253, 293282, 293285, 293298, 293299, 293303, 293310, 293321, 293362, 293455, 293472
37	292978, 293016, 293017, 293098, 293099, 293100, 293104, 293139, 293140, 293141, 293147, 293148, 293150, 293152, 293153, 293154, 293155, 293156, 293158, 293159, 293160, 293175, 293187, 293191, 293192, 293194, 293224, 293226, 293227, 293228, 293229, 293230, 293231, 293247, 293248, 293249, 293254, 293258, 293282, 293284, 293285, 293334, 293359, 293360, 293361, 293387, 293425, 293430, 293439, 293463, 293472, 293481

1	2
38	293032, 293033, 293088, 293092, 293210, 293222, 293223, 293239, 293257, 293297, 293359, 293360, 293361, 293437, 293461
39	293022, 293026, 293042, 293060, 293061, 293073, 293098, 293099, 293100, 293112, 293142, 293162, 293166, 293175, 293210, 293216, 293224, 293247, 293248, 293249, 293284, 293285, 293293, 293298, 293299, 293314, 293348, 293387, 293472
40	292992, 293017, 293022, 293026, 293142, 293170, 293200, 293210, 293247, 293248, 293249, 293417, 293418, 293420, 293436, 294560
41	292970, 293000, 293032, 293033, 293034, 293037, 293038, 293060, 293061, 293062, 293068, 293073, 293075, 293098, 293099, 293112, 293126, 293145, 293147, 293170, 293175, 293185, 293186, 293188, 293192, 293194, 293201, 293202, 293203, 293204, 293205, 293206, 293207, 293208, 293209, 293210, 293215, 293246, 293250, 293262, 293284, 293285, 293298, 293299, 293303, 293311, 293323, 293359, 293360, 293361, 293393, 293417, 293418, 293419, 293437, 293439, 293443, 293452, 293454, 293463, 294560
42	292978, 293009, 293035, 293068, 293088, 293092, 293098, 293099, 293100, 293104, 293139, 293140, 293141, 293143, 293147, 293148, 293152, 293153, 293154, 293155, 293156, 293158, 293159, 293160, 293185, 293186, 293188, 293192, 293194, 293215, 293222, 293223, 293226, 293227, 293228, 293229, 293230, 293231, 293239, 293247, 293248, 293249, 293250, 293251, 293252, 293254, 293257, 293262, 293285, 293303, 293321, 293359, 293360, 293361, 293419, 293452, 293455, 293472, 293481
43	292991, 293000, 293022, 293026, 293067, 293073, 293118, 293119, 293142, 293179, 293181, 293201, 293210, 293224, 293261, 293284, 293314, 293323, 293374, 293375
44	292969, 292970, 293065, 293081, 293082, 293083, 293084, 293085, 293086, 293089, 293246, 293261, 293449
45	293125, 293224, 293240, 293285, 293387

WYKAZ ALFABETYCZNY ZGŁOSZONYCH ZNAKÓW TOWAROWYCH

Znak	Numer zgłoszenia
1	2
(znak przestrzenny)	293433
1896 ŁAGODNA Wódka Korzenna Gorzka Podlaska Wytwórnia Wódek	292999
9 miesięcy	293448
A H D	293248
ABS Sigma FOR YOU	293150
ACM Mari-Car	293247
ACM	293249
ADRIA	293015
Adriano Azzurro	293427
Adv.pl	293251
ADVENTURE F.B.I. TREKKING	293245
AKMA	293148
AKRYTYNK	293019
AKSUM	293080
alegro	293222
alegro	293223
ALFREDO MARDINI	293164
Alice Rossini	293168
auratic	293122
AURIS Aparaty Słuchowe	293440
Auto ALEX	293187
AVANTI	293473
aviotyl	293002
BABILON	292997
BAKER STREET 24 INTERNATIONAL BLEND	293054
BATON EXTRA Pomorski 2,5 kg (5x500 g) DROŻDŻE PIEKARSKIE PRASOWANE Produkt Polski POMORSKA FABRYKA DROŻDŻY POLMOS S.A. 1932 TCZEW	293234
BATON Pomorski 2,5 kg (5x500 g) DROŻDŻE PIEKARSKIE PRASOWANE Produkt Polski POMORSKA FABRYKA DROŻDŻY POLMOS S.A. 1932 TCZEW	293233
BATON Pomorski DROŻDŻE PIEKARSKIE PRASOWANE Produkt Polski	293232
BENATIAZYD	293377
Bi-es	293060
Bi-es	293061
BIO-ACTIVE Aqua wspomaga odchudzania PU-ERH	293394
BIO-ACTIVE Aqua	293397

Znak	Numer zgłoszenia
1	2
BIO-ACTIVE Herbata Na... trudne dni Tonizuje bóle kobiece	293396
BIO-ACTIVE VILCACORA HERBATA ZIELONA Z VILCACORĄ	293398
BioFIX Sylwetka	293475
BISKADINO	293162
BIZNES PARTNER SN 24h 7	293139
BIZNES STANDARD PLUS SN 16h 5	293141
BIZNES STANDARD SN 8h 5	293140
BIZON 1567 450 LAT TRADYCJI PREMIUM ŚLĄSKA TRADYCJA	293013
Bociek	293042
BOHEMA	293260
Bon Ton	293129
BONITO	293146
BotEXpress	293449
box MUSIC	293419
BRETANIA	293332
Brise	293402
BRISE, TWÓJ DOM ZAPRASZA ZAPACHEM	293404
BROWARMIA KRÓLEWSKA 2005	293116
BUKOWA	293079
BUSINESS CENTER CLUB ZWIĄZEK PRACODAWCÓW	293075
C Canaletto	293266
C cardio	293038
C.B.J. CENTRE BRETON DES JEUX	293216
CADA	293331
CaliVita INTERNATIONAL	292995
calypso premium	293026
camouflage	293379
campa	293117
CANARIA	293330
CARLOS	293407
CENTEL	293104
Chiki cao	293434
CHINARAN	293376
CHIP Komputer Test Przewodnik po rynku sprzętu cyfrowego	293199
CHIP Komputer Test	293197
CHOPIN	293173
Chrapka	292992
CIESZ SIĘ KAŻDĄ CHWILĄ	293074
CITRUS BREEZE	293460

1	2
CKiPK LIDER Sp. z o.o. Jaworzno	293147
CLARK 24 INTERNATIONAL BLEND	293049
Classica	293119
Clime	292976
CODZIENNA do pieczywa	293263
COFFEE CREAMER	293441
COHIBA	293356
COMPLEX PROTECTION FORMULA	293183
CONCORDIA CONCORDIA	293310
CORONA	293076
Corporate Coaching Poland	293203
CORR	293078
Creamel	293123
CYJANOAKRYLOWY KLEJ BŁYSKAWICZNY KLEJ SUPER GLUE BŁYSKAWICZNY SUPER GLUE SUPER JAKOŚĆ	293273
CYJANOAKRYLOWY KLEJ BŁYSKAWICZNY KLEJ SUPER GLUE BŁYSKAWICZY SUPER GLUE SUPER JAKOŚĆ	293272
CZEKO CHRUPAK	292967
Czekoladowe Gracje	293090
DAR - PEX	293270
DARK DEEP BOOS IGO	292977
DataPRO	292996
delatto	293022
delphine	293431
destiny	293442
DESTO	293365
DFP Doradztwo Finansowe	293097
DIFO RRC Group	293439
DIGITAL	293378
dinopol	293293
DO SKÓRY WRAŻLIWEJ I SKŁONNEJ DO ALERGII	293281
DOCENIAMY DOBRYCH KIEROWCÓW	293298
DOM CAŁODOBOWA 7	293231
DOM DEVELOPMENT	293472
DOM NOCNA 7	293160
DOM WEEKEND SN	293159
Dr Lucy	293072
DUWE TRANS	293175
DYMEK	293400
DYMEK	293401
DZIEŃ Z WYPIEKAMI	293437
e e-Informatica	293188
e	293186
E. Wedel 1851 PIJALNIA CZEKOLADY	293179

1	2
E. Wedel 1851 PIJALNIA CZEKOLADY	293181
e.flota	293464
E.Wedel czeko chrupak	293395
EASTER	293408
EDMUNDO DANTES HABANA Edmundo Dantes	293355
e-Informatyka	293185
El Gringo	293058
ELASTO	293021
ELEVEN'S	292985
ELFORM	292979
ellitessa	293180
eMC	293014
EMIS Evaluation of Material Inspection Services	293262
EPART SECURITY	293224
ERIC	293034
EROS	293411
EURODOM	293426
Euromedica Polska T	293259
EVELINE LABORATORIES NEW! SUN&FUN ALL DAY	293235
EXOTIC ENERGY	293458
Exponet	293252
eXtreme Free Style For Mobile Phones	293352
EXTREME GREEN	293459
EXTREME	293412
FBI	293244
FINLANDIA	293120
FINLANDIA	293121
Firds	293167
FIRMA AKTYWNA nn 24h 7	293158
FIRMA DYNAMICZNA nn 16h 5	293228
FIRMA STANDARD nn 8h 5	293229
FIRMA WEEKEND nn 7	293230
fittea	293476
FIXÂ¸	293195
FKPATRON	293253
Flaki Królewskie	293225
FORUM EKONOMICZNE APTEKARZY	293250
FPL	293068
FRANKI	293267
Fructo-mix	293287
FRUTSY	293096
fruzio	293446
FS Forum Samorządowe	293443
FT FORUM TRENERA	293432
FUGA DE-LUX impresja	293020
Fundacja Opera Silesia	293393

1	2
GALATEA STRATEGIC CORPORATE FINANCE	293011
GMP	293169
GODUNOV	293018
GOUDAR	293335
GOUDAREK	293336
GREAT WALL	293302
GT - Dren	293265
GUJANA	293329
HANER	292998
HENRI LLOYD - PRODUCENT ODZIEŻY DLA AKTYWNYCH	293137
Hera & Luna	293429
HERMON	293165
HIGH STREET 24 INTERNATIONAL BLEND	293052
HOLENDER	293178
iBilling	293035
Icefrappé 3IN1 PRESTO	293174
INICJATYWA LASECKIEGO CZAS NA NOWYCH LUDZI W POLITYCE	293062
ino	293315
IQ Controls	293213
JAGGY DREAM TEAM	293428
JAGUAR TOMASZ CHWIŁOWICZ	293163
JAGUAR	293151
Jaja z mocą	293399
JAZZY	293322
JOPQ CONCEPT ATC CLOTHING	293420
JUMI	293095
JUNIORINK	292969
K&K	293114
karagen	293307
KARKIS	292988
Karmel Latté Cremona ANIN	293386
KARMI KARMI POEMA DI CAFFÉ	293053
KARMI KARMI Uwodzi Smakiem	293050
KARMI	293056
KAZNACHEYSKAYA	293300
KAZNACHEYSKAYA	293301
KAZNACHEYSKAYA	293358
KENETT 24	293041
Kindziuk kresowy	293382
KIPOR	293257
KLEJ BŁYSKAWICZNY CYJANOAKRYLOWY KLEJ SUPER GLUE BŁYSKAWICZNY SUPER GLUE SUPER JAKOŚĆ	293275
KLEJ BŁYSKAWICZNY CYJANOAKRYLOWY KLEJ SUPER GLUE BŁYSKAWICZNY SUPER GLUE SUPER JAKOŚĆ	293276

1	2
KLEJ BŁYSKAWICZNY CYJANOAKRYLOWY KLEJ SUPER GLUE BŁYSKAWICZNY SUPER GLUE SUPER JAKOŚĆ	293277
KLEJ BŁYSKAWICZNY CYJANOAKRYLOWY KLEJ SUPER GLUE BŁYSKAWICZNY SUPER GLUE SUPER JAKOŚĆ	293274
klepisko	293073
KLUB ZIELONEJ RĘKI	293170
kolory herbaty	293477
KOMERCYJNY STANDARD PLUS 7	293156
Kompleks prebioplus	293269
Komputer ŚWIAT TESTY	293149
KORIAMIN	293422
KORONA	293077
Kowalska	293389
KRESKOVA	293416
KryWit	293312
KUFIETA	293115
KURCZE PIECZONE	293374
Kurka Naturka	293069
L LANS	293111
LA VINOTHEQUE SALON DES VINS	293211
LAY ZEE	293318
Lay´s GRILLOWANIE	293351
LCM	293455
Leone	292991
LIDER SPRZEDAŻY BRONI BEZ ZEZWOLEŃ	293391
LINK4 DOCENIA DOBRYCH KIEROWCÓW	293299
Lipton EARL GREY Sir Thomas J.Lipton 20 ENVELOPED TEA BAGS FLAVOURED BLACK TEA	293342
Lipton ENGLISH BREAKFAST Sir Thomas J.Lipton 20 ENVELOPED TEA BAGS BLACK TEA	293343
Lipton FOREST FRUIT TEA FINEST BLEND Sir Thomas J.Lipton 20 ENVELOPED TEA BAGS FLAVOURED BLACK TEA	293341
Lipton GREEN TEA CITRUS Sir Thomas J.Lipton 20 ENVELOPED TEA BAGS FLAVOURED GREEN TEA	293338
Lipton GREEN TEA MINT Sir Thomas J.Lipton 20 ENVELOPED TEA BAGS FLAVOURED GREEN TEA	293337
Lipton GREEN TEA ORIENT Sir Thomas J.Lipton 20 ENVELOPED TEA BAGS FLAVOURED GREEN TEA	293339

1	2
Lipton LEMON TEA FINEST BLEND Sir Thomas J.Lipton 20 ENVELOPED TEA BAGS FLAVOURED BLACK TEA	293340
Lipton PEACH TEA Sir Thomas J.Lipton 20 ENVELOPED TEA FLAVOURED TEA BAGS FLAVOURED BLACK TEA	293345
Lipton STRAWBERRY TEA Sir Thomas J.Lipton 20 ENVELOPED TEA FLAVOURED BAGS BLACK TEA	293344
Louise Brunelli	293157
Lubelskie Centrum Okien brokat nie tylko OKNA	293334
LUPO	293311
LUXTECH	293316
łabimex	293295
łabuś	293296
łaciate	293405
łaciate	293406
m neromarrone	293161
MAGI PARIS	292972
magnus	293006
Malwa NATURA ARONIA z porzeczką fresh Herbatka owocowa z sokiem	293367
Malwa NATURA JABŁKO z cynamonem fresh Herbatka owocowa z sokiem	293373
Malwa NATURA LIMONKA z cytryną fresh Herbatka owocowa z sokiem	293372
Malwa NATURA MALINA z żurawiną fresh Herbatka owocowa z sokiem	293371
MANTI w kiosku, MANTI w sklepie, MANTI teraz bliżej Ciebie	293462
MANTI w kiosku, MANTI w sklepie, teraz MANTI bliżej Ciebie	293214
many money many money	292973
Maryna	293457
Maść Kasztanowa	293196
Materace dla zdrowego snu	293283
MAX	293292
MEGA KUBEŁEK	293375
MICROTHERM	293325
Miejskie Przedsiębiorstwo Zieleni Spółka z o.o. w Słupsku 1964 ROK	293387
MILEŞTII MICI combinatul de vinuri de calitate Portile Centre vin de colectie Alb Sec MM V MILEŞTII MICI Fabricat in Moldova Colectia fondatâ in 1969	293468

1	2
MILEŞTII MICI combinatul de vinuri de calitate Portile Centre vin de colectie Rosu Sec MM V MILEŞTII MICI Fabricat in Moldova Colectia fondatâ in 1969	293469
MILFORD 24 INTERNATIONAL BLEND	293051
miwo	293423
MLEKO SOJOWE	293242
MLEKO SOJOWE	293243
MM MILEŞTII MICI MILEŞTII MICI COMBINATUL DE VINURI DE CALITATE Vin roşu sec de calitate superiorâ pâstrat in colectie COLECTIA FONDATA IN ANUL 1969 FABRICAT IN MOLDOVA	293470
MM MILEŞTII MICI MILEŞTII MICI	293471
Mobilny inspektor	293410
Moja Firma odnosi sukcesy. Idea dla Firm. Masz firmę ta Idea jest dla Ciebie.	293297
morlinerki	293320
morlinetki	293319
MORPHOCREATOR	293280
MULTI	293023
MUNSOL	293359
MunSol	293360
MunSol	293361
Mydełko Galasowe	293424
NATURAL LADY	293172
NAUTILeds	292980
Nautileds	292981
NAUTILeds	292982
Nautileds	292983
NEGRA Sport	293241
NET home	293254
new line	293380
nie całkiem SERio do smarowania pieczywa	293369
nie całkiem SERio do smarowania pieczywa	293370
Niezbędny w Twojej domowej apteczce	293392
NIKE AGENCJA OCHRONY	293125
nippi	293138
No. 60	293039
nonilion OPONY PRZEMYSŁOWE	293191
Odra Bon Ton Czekoladki o czterech smakach Bon Ton	293127
Odra Carmen Czekoladki nadziewane o czterech smakach Carmen Odra Carmen smak rumu Odra Carmen smak cappuccino Odra Carmen smak orzechowy Odra Carmen smak ajerkoniaku	293128

1	2
Odra Czekoladowe Gracje Czekoladki Nadziewane o Smaku Czekoladowym Odra Czekoladowe Gracje	293131
Odra Czekoladowe Gracje Czekoladki Nadziewane o Smaku Czekoladowym	293135
Odra Czekoladowe Gracje Czekoladki Nadziewane o Smaku Orzechowym Odra Czekoladowe Gracje	293130
Odra Czekoladowe Gracje Czekoladki Nadziewane o Smaku Orzechowym	293136
Odra Czekoladowe Gracje	293133
Odra Czekoladowe Gracje	293134
Odra Michałki Piastowskie Odra Michałki Piastowskie	293132
Odra Michałki Piastowskie	293091
Old Polish Gold Polskie złoto	293264
ol-flora	293261
OMIPRO	293366
ORFEUSZ	293268
ORGANZA	293067
ORLE GNIAZDO HUCISKO	293323
Orzech Latté Cremona ANIN	293384
ostrowia SZWAJCAR OSTROWSKI	293353
P P. K PRZEMYSŁAW P. KRZYWOSZ KANCELARIA PRAWNA - LAW OFFICE	293009
P Platinum SYNTHETIC COMPLEX PROTECTION	293182
paris chic	292971
past actum	293255
Pasztet białowieski z dziczyzny	293383
PDM Polska	293192
PDM	293194
PERFECT VISAGE	293304
PERŁA PERŁA WŚRÓD PIW OD 1846 CHMIELOWA Pils	293204
PERŁA PERŁA WŚRÓD PIW OD 1846 MOCNA	293205
PERŁA	293206
PERŁA	293207
PERŁA	293208
PEWNE RATY	293238
pi Profiles Poland	293417
pi Profiles Poland	294560
Pilch Jaja naturalne	293071
PIWO CIEMNE PEŁNE A.D.1845 OKOCIM PALONE	293059
PIWO CIEMNE PEŁNE OKOCIM PALONE	293087
platon	293294
PLAYERZ	292986
POLAGROCYNA	293421
Polmotor	292978

1	2
POLSKA GIEŁDA NIERUCHOMOŚCI	293032
Polska Izba Beneficjentów	293088
POLSKIE APTEKI W EUROPIE EKI ZA GROSZE	293113
POWELL	293256
power phone BATTERY PACK FOR MOBILE PHONE	293350
Powrót do źródeł	293474
PRACOWNIA ORTOPEDYCZNA MARK PROTETIK	293000
Practical Line	293101
Practical Line	293102
Praktyczna Linia	293103
prête glaMour	292975
Profiles Poland	293418
PRONTO ZAWSZE TAM, GDZIE BRUD I KURZ	293403
PROSPERA	293237
proverti	293271
PRZEMYSŁ KLASYCZNA WN 16h 5	293155
PRZEMYSŁ PARTNER WN 24h 7	293154
Pudliszki Flaki po zamojsku Pikantna NOWOŚĆ BEZ KONSERWANTÓW Najlepszy sos z koncentratu Pudliszki	293094
PUERTO	293328
R&H	293057
RACIBOR BROWAR RACIBÓRZ 1567 oryginalna receptura Mistrza Kaufmanna ŚLĄSKA TRADYCJA	293012
RADIO PLUS ŁÓDŹ	293239
RAINBOW TOURS	293314
RAVEL 24	293043
RAVEN 24	293044
reddry	293453
redup	293368
REFE	293033
REGALUX	293258
rekord łuszczy	293193
RENEX	293112
RENO - BRUK	293024
RENO - MARMUR	293025
RENO - MUR	293027
RENO - PŁYTKA	293028
RENO - SPOINA	293029
RENOBUD	293030
Restauracja PORAJ	293118
REV	293347
REVEN 24 INTERNATIONAL BLEND	293048
REVLIMID	293036
Rh+	293037
RIDDER 24 INTERNATIONAL BLEND	293055

1	2
RISK ADVISERS	293303
robkiler canis	293001
robkiler	293003
RODESIA	293327
rufii	293008
Rzecznik Praw Beneficjenta	293092
rześka	293456
S s	293240
S SIGNUM GROUP	293321
SAFE INSTALMENTS	293236
SALCESON czosnkowy PMB Białystok Smaczne z natury !	292990
SALCESON wiejski o smaku czosnkowym PMB Białystok Smaczne z natury !	292989
SALON VISAGE	293065
SALUTO	293221
SANOGASTRIL	293278
SAVANNAH	293409
SEMS	293324
SENDEXS	293200
sex mission	292968
SIG	293099
SIMAXIL	293413
sitaco systemy izolacji termicznych i akustycznych	293100
SKANTRADE	293285
SKOK family tours	293284
SMOKE	293176
SOLARE	293326
SORAYA Beauty Creator BODY Głębokie Nawilżanie Intensywnie nawilżający krem do ciała do skóry suchej i przesuszonej marzenia magia dotyk zmysły zapach tajemniczość namiętność zauroczenie happy me Błękitna Laguna	293085
SORAYA Beauty Creator BODY Głębokie Nawilżanie Nawilżająco-rozświetlający krem do ciała z drobinkami złota marzenia magia dotyk zmysły zapach tajemniczość namiętność zauroczenie happy me Promienie Słońca	293084
SORAYA Beauty Creator BODY Intensywne Ujędrnianie Ujędrniający krem do ciała marzenia, magia, dotyk, zmysły, zapach, tajemniczość, namiętność, zauroczenie happy me Tchnienie Wiosny	293082
SORAYA Beauty Creator BODY Intensywne Ujędrnianie Ujędrniający kremowy peeling do ciała marzenia magia dotyk zmysły zapach tajemniczość namiętność zauroczenie happy me Różany Ogród	293083

1	2
SORAYA Beauty Creator BODY Intensywne Ujędrnianie Wyszczuplająco-ujędrniający krem do ciała marzenia, magia, dotyk, zmysły, zapach, tajemniczość, namiętność, zauroczenie, happy me Wiosenna Magnolia	293081
SORAYA Beauty Creator BODY Program Antycellulitowy Antycellulitowy krem do ciała marzenia magia dotyk zmysły zapach tajemniczość namiętność zauroczenie happy me Kwitnący Jaśmin	293086
SORAYA Beauty Creator BODY Program Antycellulitowy Antycellulitowy kremowy peeling do ciała marzenia magia dotyk zmysły zapach tajemniczość namiętność zauroczenie happy me Mus Morelowy	293089
Space Lady	292974
Spiffy apple Pomorzanka	293106
Spiffy apple strawberry Cukierki musujące Pomorzanka	293109
Spiffy cola Cukierki musujące Pomorzanka	293108
Spiffy cola Pomorzanka	293105
Spiffy orange Pomorzanka	293107
Spiffy strawberry Pomorzanka	293110
spokovet	293005
SPORT image	293144
sport MegaMarketing	293145
STABIL ARCHITEKCI INŻYNIEROWIE	293481
STARCK 24 INTERNATIONAL BLEND	293040
STARK 24	293045
stropex KZE	293463
SUMMER COLLECTION Lipton 6x5 ENVELOPED TEA BAGS YELLOW LABEL TEA Lipton Rosehip Raspberry Citrus Fruit Tea Orange Lemon Fruit Peach Tea SUMMER COLLECTION Lipton	293346
SUPROS	293348
SURF & KITE by night	293452
Swedwood	292987
SYTA	293390
SZYBY 24	293362
Śliwkowe POL-MAR SMACZNEGO	293447
Śnieżka EKO KOLOR	293288
Śnieżka EKO ŚNIEŻNOBIAŁA	293289
Śnieżka TRWAŁA BIEL Max	293290
Śnieżka TRWAŁE KOLORY Max	293291
T TANUS	293282
Tabak Land	293177

1	2
TAMSIN MR	293414
TAMSUHEXAL	293415
tanaforte	293220
TAPWORKS	293198
tardox	293004
TARNÓW	293436
TATTOOSHOW	292970
TECHLUX	293317
TECNOCLIMA	293425
TELE CATERiNG	293201
Telekontakt	292993
teleoptimum	293461
Temar	293279
THAI-FUN	293166
THERMODRY	293333
TLK MED	293246
TONAL	293016
torpedo 1	293466
torpedo 2	293465
torpedo	293467
TOS POLSKA	293430
trzy dęby	293007
TURBO	293031
united pr	293210
UNIVERSITY young fashion UNIVERSITY	293438
UNIWERSALNY AKTYWNA 7	293227
UNIWERSALNY DYNAMICZNA 7	293226
UNIWERSALNY JASNA NOC 7	293152
UNIWERSALNY STANDARD nn 7	293153
UTP-10	293124
v vitacell	293217
v vitaskin	293219

1	2
v vitaslim	293218
VARIMEX	293349
VEGA	293364
VEL	293212
VERITA	293363
VILLADORA	293063
vita-fish	293064
vitafish	293066
VOV	293357
VP Sophra Delicious New Wine FROM BULGARIA	293444
VP Sophra Delicious New Wine FROM BULGARIA	293445
WALLKER 24	293046
Wanilia Latté Cremona ANIN	293385
WDECHY	293454
webstarfestival	293215
welmax	293286
WHITE PAGES	293143
WIOSENNA	293479
Wipasz pasze dobre z natury	293093
WKT IZOLACJE I SYSTEMY BUDOWLANE	293098
Wola Park - spotkajmy się w parku	293451
WOODS 24	293047
XD ENGINE	293354
Y	293480
Z NAMI MOŻESZ WIĘCEJ	293450
ZASMAKUJ W TRADYCJI	293142
ZIMOWA	293478
ŹRÓDŁA z okolic MUSZYNY	293184
ŻÓŁTESTRONY	293171
ŻUREK	293017

INFORMACJA O DOKONANIU PRZEZ BIURO MIĘDZYNARODOWE WIPO REJESTRACJI MIĘDZYNARODOWEJ ZNAKU TOWAROWEGO Z WYZNACZENIEM POLSKI (PRZED BADANIEM)

Poniższe zestawienie zawiera kolejno: numer międzynarodowego rejestru znaków towarowych, znak towarowy (w przypadku znaków graficznych ozn. CFE oraz klasy elementów graficznych znaku) i klasy towarowe

2R	287963	SUZE	33
R	418463	CFE: 19.7	32
	494648	Ninetta	31
	503020	REFA CFE: 27.5	16, 35, 41, 42
R	565901	Sonnina	30
	573004	LENZ MOSER SELECTION	33
	591887	eismann CFE: 4.5, 27.5	29, 30
	637019	NIMEGON	05
	637020	MIRAGON	05
	650134	Kraftgrip CFE: 27.5	08
	783001	ASD CFE: 27.5	21
	788696	DIETPHARM	03, 05, 35
	804295	lerota CFE: 27.5	14, 18, 25
	807350	KWE CFE: 27.5	35, 39
	811306	ALTO DI BRUCA	33
	824945	IDEAL	26
	833357	CUP&CINO coffee HOUSE CFE: 24.17, 26.4, 27.5, 29.1	30, 43
	839833	CardKeep	09, 16, 18
	841903	MERCHAN FEELING	09, 16, 35, 41, 42
	845541	FM	20
	846179	CFE: 24.15	03, 05, 09, 10, 11, 14, 16, 25, 28, 29, 30, 32
	847436	HOUSE BY CLICK.com CFE: 7.1, 24.15, 27.5, 29.1	06, 19, 37
	847437	LASER COFINOGA CFE: 24.15, 26.1, 27.5, 29.1	09, 35, 36, 38, 39, 41
	847446	CFE: 26.4, 28.5	33
	847458	Bosk CFE: 26.1, 27.5	02, 03, 25, 31
	847465	TRICKER	12, 25
	847470	ERC	01, 04, 07, 11
	847478	HARRIER OLPRAN CFE: 27.5	09, 12, 25
	847481	My givenchy! GIVENCHY PARIS CFE: 24.17, 25.1, 26.4, 27.5, 29.1	03
	847487	UNIVERSITAS CATHOLICA SACRI CORDIS JESV MEDIOLANI CFE: 2.3, 2.9, 4.1, 24.3	41, 42, 43
	847488	UNIVERSITŔ CATTOLICA DEL SACRO CUORE CFE: 2.3, 2.9, 4.1, 24.3, 27.1	41, 42, 43
	847490	THERM POINT CFE: 26.1, 27.5	21
	847496	Babe Lucci Classics CFE: 2.7, 25.1, 27.5, 29.1	25
	847502	MISTER EYEBROW	03
	847503	RELAXOLUTION	03
	847506	F1	01, 02, 03
	847519	DELICES DE CARTIER	03
	847525	Spray-Plus CFE: 1.15, 24.15	01
	847527	DeMA CFE: 27.5	12, 14, 16, 18, 20, 25, 28, 35
	847528	INOCELL	05, 25
	847538	KINGSBURRY	33
	847539	GLOBALINK CFE: 1.5, 26.4, 27.3, 27.5, 29.1	01, 02, 03, 04, 05, 06, 07, 08, 09, 10, 11, 12, 13, 14, 15, 16, 17, 18, 19, 20, 21, 22, 23, 24, 25, 26, 27, 28, 29, 30, 31, 32, 33, 34, 35, 36, 37, 38, 39, 40, 41, 42, 43, 44, 45
	847545	RUSH	09, 25, 28
	847559	RED APPLE CFE: 5.7, 7.3	20
	847560	CFE: 5.7, 7.3	20
	847572	Morrison	09, 11, 12
	847576	QUIKSILVER	32, 41
	847586	Luisa F. CFE: 25.1	25
	847592	EL CHE VIVE CFE: 1.5, 2.1, 26.11, 27.5, 29.1	32
	847599	AGE CFE: 26.4	03, 18, 25
	847600	TUPERTU	03
	847606	VAL & MAX CFE: 24.17, 27.5	25
	847616	TOOLBOSS	07
	847617	INTUITION	30
	847642	düfa CFE: 3.5, 25.3, 27.5, 29.1	02
	847644	VISUFOCUS	10
	847645	ACMaster	10
	847646	DOLORA	05
	847647	BAKE OFF ACADEMY Hiestand CFE: 8.1, 9.7, 24.7, 26.1, 27.1	41
	847652	BYE SMOKE	05
	847655	St. Laurens	33
	847662	CALMICAFAB	17
	847663	TURBO SEED-TRADE	01
	847668	aro Talos CFE: 24.17, 26.3, 27.5, 29.1	29

847689 HYTAS 09
847701 YALANG
CFE: 3.7, 27.5, 28.3 25
847705 mrs.sporty 35, 41, 44
847706 HERKAL 06, 40
847708 VIRUS RADAR 16, 41, 42
847720 saprocool 06, 11
847722 tapecool 06, 11
847727 BOOSTER, PROFIT BOOSTER 01, 05, 16
847729 IMANGO 09
847737 ELEGANCE EXTRAPREMIUM FOOD
CFE: 27.5, 29.1 31
847738 32, 33, 35
847752 FIRE CRACKER 30
847764 B
CFE: 26.1, 27.5 05, 31, 42
847769 b SENSY
CFE: 26.4, 26.11, 27.5 01, 03, 05, 08, 09, 10, 14, 16, 21, 24, 26
847770 b SENSY
CFE: 26.4, 26.11, 27.5 01, 03, 05, 08, 09, 10, 14, 16, 21, 24, 26
847771 ÖZBASAK Hergestellt in Österreich von Ludwig Polsterer
CFE: 7.5, 27.5 16, 29, 30, 31
847793 Le Siesté 10, 11
847794 Villa stores
CFE: 1.3, 27.5 06, 19, 20, 24
847795 Sirius 31
847816 INTERACTIVE WORLD CUP
CFE: 21.3, 25.1, 26.11, 27.5 09, 16, 25, 28, 32, 35, 38, 39, 41, 42
847823 AWADOCK 17, 19
847824 CFE: 18.1 12, 28
847833 OPTILISS 09, 11
847834 OptiMed 10
847847 BELONG 03
847848 STW 10
847853 maxime 12
847857 SEALBAG 16
847861 Mozzarella di latte di Bufala Pastorano PRODOTTO IN ITALIA
CFE: 5.9, 8.3, 25.1, 27.5 29
847863 RIMMOLUTION
CFE: 1.1, 27.5 36
847865 ARKEMA 01, 02, 03, 04, 05, 16, 17, 37, 38, 39, 40, 41, 42, 45
847866 ESTRICHFLIESE 19, 37
847876 owipex
CFE: 27.5 06, 12
847880 Reala
CFE: 26.4, 27.5, 29.1 03
847883 NESCO 25, 28
847894 E A 7
CFE: 27.5, 27.7 03, 09, 11, 14, 16, 18, 20, 21, 24, 25, 35, 41
847921 MT Components 07, 08, 12, 14, 16, 18, 25
847922 MT-02 12, 14, 18, 25
847939 OLIGOFILM 05
847944 GEFCONET 38
847949 NUVISION 09
847956 LOUIS LONG 25
847967 MOL EVO DIESEL 04
847980 SOFT@HOME 23, 24, 27
847990 Tropic Cocktail 30, 32, 33
847995 Europäische Akademie für Sofort-Implantologie EASl
CFE: 26.1, 27.5 10, 44
848005 Regina Provence
CFE: 25.1, 26.11, 27.5 16
848020 PURE & FRESH
CFE: 5.7, 24.17, 26.4, 27.5 32
848022 Viewse
CFE: 27.5 09
848027 ima
CFE: 27.5 09, 35, 42
848034 GEFCO EVENTS 39
848036 GEFCO CRITICAL 39
848043 ENVISIO 01, 42
848056 TRITON 07
848057 ATLET 12
848058 CARIBIC TOPS
CFE: 27.5 30
848069 CFE: 8.1 30
848075 AMIS
CFE: 27.1, 27.5 10
848093 IMFO
CFE: 1.15, 18.3, 26.11, 27.5 37
848095 ALIANTA
CFE: 28.19 33
848104 COLOR VISION 03
848108 INTEGRO 31
848110 Colgate Sensitive FRESH STRIPE
CFE: 1.5, 1.15, 2.9, 26.11, 27.5 03
848113 Le „Catalan Nouveau”
CFE: 25.1, 26.11, 27.5, 29.1 25, 33, 41

WYKAZ KLASOWY REJESTRACJI MIĘDZYNARODOWEJ ZNAKÓW TOWAROWYCH Z WYZNACZENIEM POLSKI

Klasa towarów	Numery zgłoszeń						
1	2						
1	2R287963, 847769,	847470, 847770,	847506, 847865,	847525, 848043	847539,	847663,	847727,
2	2R287963,	847458,	847506,	847539,	847642,	847865	
3	2R287963, 847506, 847847,	788696, 847519, 847865,	846179, 847539, 847880,	847458, 847599, 847894,	847481, 847600, 848104,	847502, 847769, 848110	847503, 847770,
4	2R287963,	847470,	847539,	847865,	847967		
5	2R287963, 847646, 847939	637019, 847652,	637020, 847727,	788696, 847764,	846179, 847769,	847528, 847770,	847539, 847865,
6	2R287963, 847876	847436,	847539,	847706,	847720,	847722,	847794,
7	2R287963,	847470,	847539,	847616,	847921,	848056	
8	2R287963,	650134,	847539,	847769,	847770,	847921	
9	2R287963, 847545, 847833,	839833, 847572, 847894,	841903, 847689, 847949,	846179, 847729, 848022,	847437, 847769, 848027	847478, 847770,	847539, 847816,
10	2R287963, 847793,	846179, 847834,	847539, 847848,	847644, 847995,	847645, 848075	847769,	847770,
11	2R287963, 847793,	846179, 847833,	847470, 847894	847539,	847572,	847720,	847722,
12	2R287963, 847853,	847465, 847876,	847478, 847921,	847527, 847922,	847539, 848057	847572,	847824,
13	2R287963,	847539					
14	2R287963, 847894,	804295, 847921,	846179, 847922	847527,	847539,	847769,	847770,
15	2R287963,	847539					
16	2R287963, 847708, 847865,	503020, 847727, 847894,	839833, 847769, 847921,	841903, 847770, 848005	846179, 847771,	847527, 847816,	847539, 847857,
17	2R287963,	847539,	847662,	847823,	847865		
18	2R287963, 847921,	804295, 847922	839833,	847527,	847539,	847599,	847894,
19	2R287963,	847436,	847539,	847794,	847823,	847866	
20	2R287963, 847894	845541,	847527,	847539,	847559,	847560,	847794,
21	2R287963,	783001,	847490,	847539,	847769,	847770,	847894
22	2R287963,	847539					
23	2R287963,	847539,	847980				
24	2R287963,	847539,	847769,	847770,	847794,	847894,	847980

1	2						
25	2R287963, 847527, 847701, 848113	804295, 847528, 847816,	846179, 847539, 847883,	847458, 847545, 847894,	847465, 847586, 847921,	847478, 847599, 847922,	847496, 847606, 847956,
26	2R287963,	824945,	847539,	847769,	847770		
27	2R287963,	847539,	847980				
28	2R287963, 847883	846179,	847527,	847539,	847545,	847816,	847824,
29	2R287963,	591887,	846179,	847539,	847668,	847771,	847861
30	2R287963, 847752,	R565901, 847771,	591887, 847990,	833357, 848058,	846179, 848069	847539,	847617,
31	2R287963, 847795,	494648, 848108	847458,	847539,	847737,	847764,	847771,
32	2R287963, 847816,	R418463, 847990,	846179, 848020	847539,	847576,	847592,	847738,
33	2R287963, 847738,	573004, 847990,	811306, 848095,	847446, 848113	847538,	847539,	847655,
34	2R287963,	847539					
35	503020, 847705,	788696, 847738,	807350, 847816,	841903, 847894,	847437, 848027	847527,	847539,
36	847437,	847539,	847863				
37	847436,	847539,	847865,	847866,	848093		
38	847437,	847539,	847816,	847865,	847944		
39	807350,	847437,	847539,	847816,	847865,	848034,	848036
40	847539,	847706,	847865				
41	503020, 847647,	841903, 847705,	847437, 847708,	847487, 847816,	847488, 847865,	847539, 847894,	847576, 848113
42	503020, 847816,	841903, 847865,	847487, 848027,	847488, 848043	847539,	847708,	847764,
43	833357,	847487,	847488,	847539			
44	847539,	847705,	847995				
45	847539,	847865					

SPIS TREŚCI

A. OGŁOSZENIA O ZGŁOSZONYCH W POLSCE WYNALAZKACH I WZORACH UŻYTKOWYCH

I. WYNALAZKI

DZIAŁ A PODSTAWOWE POTRZEBY LUDZKIE 2
DZIAŁ B RÓŻNE PROCESY PRZEMYSŁOWE; TRANSPORT 24
DZIAŁ C CHEMIA I METALURGIA 38
DZIAŁ D WŁÓKIENNICTWO I PAPIERNICTWO 72
DZIAŁ E BUDOWNICTWO, GÓRNICTWO; KONSTRUKCJE ZESPOLONE 74
DZIAŁ F MECHANIKA; OŚWIETLENIE; OGRZEWANIE; UZBROJENIE; TECHNIKA MINERSKA 80
DZIAŁ G FIZYKA 90
DZIAŁ H ELEKTROTECHNIKA 96

II. WZORY UŻYTKOWE

DZIAŁ A PODSTAWOWE POTRZEBY LUDZKIE 103
DZIAŁ B RÓŻNE PROCESY PRZEMYSŁOWE; TRANSPORT 104
DZIAŁ E BUDOWNICTWO, GÓRNICTWO; KONSTRUKCJE ZESPOLONE 106
DZIAŁ F MECHANIKA; OŚWIETLENIE; OGRZEWANIE; UZBROJENIE; TECHNIKA MINERSKA 107
DZIAŁ H ELEKTROTECHNIKA 108

III. WYKAZY

WYKAZ NUMEROWY WYNALAZKÓW ZGŁOSZONYCH W TRYBIE KRAJOWYM 109

WYKAZ NUMEROWY WZORÓW UŻYTKOWYCH ZGŁOSZONYCH W TRYBIE KRAJOWYM 111

INFORMACJA O DOKONANIU, PRZEZ MIĘDZYNARODOWE BIURO WIPO, PUBLIKACJI ZGŁOSZEŃ MIĘDZYNARODOWYCH, W KTÓRYCH ZGŁASZAJĄCY UBIEGA SIĘ O UZYSKANIE PATENTU NA WYNALAZEK LUB PRAWA OCHRONNEGO NA WZÓR UŻYTKOWY W POLSCE 112

WYKAZ ZGŁOSZEŃ MIĘDZYNARODOWYCH (PCT), KTÓRE WESZŁY W FAZĘ KRAJOWĄ 193

B. OGŁOSZENIA O ZGŁOSZONYCH W POLSCE ZNAKACH TOWAROWYCH

ZNAKI TOWAROWE ZGŁOSZONE W TRYBIE KRAJOWYM 198

WYKAZ KLASOWY ZNAKÓW TOWAROWYCH ZGŁOSZONYCH W TRYBIE KRAJOWYM 250

WYKAZ ALFABETYCZNY ZGŁOSZONYCH ZNAKÓW TOWAROWYCH 253

INFORMACJA O DOKONANIU PRZEZ BIURO MIĘDZYNARODOWE WIPO REJESTRACJI MIĘDZYNARODOWEJ ZNAKU TOWAROWEGO Z WYZNACZENIEM POLSKI (PRZED BADANIEM) 260

WYKAZ KLASOWY REJESTRACJI MIĘDZYNARODOWEJ ZNAKÓW TOWAROWYCH Z WYZNACZENIEM POLSKI 262