URZĄD PATENTOWY RZECZYPOSPOLITEJ POLSKIEJ

BIULETYN

Urzędu Patentowego

ISSN - 0137 - 8015 • Cena 16,00 zł • Warszawa 2006

10

Urząd Patentowy RP – na podstawie art. 43 ust. 1. art. 100 oraz art. 143 ustawy z dnia 30 czerwca 2000 r. Prawo własności przemysłowej oraz rozporządzeń Prezesa Rady Ministrów wydanych na podstawie art. 93, art. 101 ust. 2 oraz art. 152 ustawy (Dz. U. z 2003 r. nr 119 poz. 1117 z późniejszymi zmianami) – dokonuje ogłoszenia w „Biuletynie Urzędu Patentowego" o zgłoszonych wynalazkach, wzorach użytkowych i znakach towarowych. Ogłoszenia o zgłoszeniach wynalazków i wzorów użytkowych publikowane w Biuletynie podane są w układzie klasowym według Międzynarodowej Klasyfikacji Patentowej i zawierają:

– symbol Międzynarodowej Klasyfikacji Patentowej,
– numer zgłoszenia wynalazku lub wzoru użytkowego,
– datę zgłoszenia wynalazku lub wzoru użytkowego,
– datę i kraj uprzedniego pierwszeństwa oraz numer zgłoszenia lub oznaczenie wystawy,
– nazwisko i imię lub nazwę zgłaszającego,
– miejsce zamieszkania lub siedzibę oraz kraj zgłaszającego,
– nazwisko i imię wynalazcy,
– tytuł wynalazku lub wzoru użytkowego,
– skrót opisu, w razie potrzeby z figurą rysunku,
– liczbę zastrzeżeń,
– daty wprowadzenia zmian zastrzeżeń, jeśli miały miejsce.

Ogłoszenia o zgłoszeniach znaków towarowych publikowane są w układzie numerowym i zawierają:

– numer zgłoszenia,
– datę zgłoszenia,
– datę i kraj uprzedniego pierwszeństwa oraz numer zgłoszenia priorytetowego lub oznaczenie wystawy,
– nazwisko i imię lub nazwę zgłaszającego oraz miejscowość zamieszkania (siedziby) i kraj (kod),
– prezentację znaku towarowego,
– wskazane przez zgłaszającego klasy towarowe.

W Biuletynie ogłasza się również informacje o międzynarodowych zgłoszeniach wynalazków i wzorów użytkowych, w zakresie których podjęto postępowanie przed Urzędem Patentowym RP działającym jako urząd wyznaczony lub wybrany oraz informacje o złożeniu tłumaczenia na język polski zastrzeżeń patentowych europejskiego zgłoszenia patentowego i o notyfikowanych międzynarodowych rejestracjach znaków towarowych dokonanych w trybie Porozumienia madryckiego z wyznaczeniem Polski.

Po wykazie ogłoszeń o zgłoszeniach podaje się wykazy zgłoszeń wynalazków i wzorów użytkowych opublikowanych w danym numerze w układzie numerowym oraz zgłoszeń znaków towarowych w układzie klasowym i alfabetycznym.

* * *

Od dnia ogłoszenia o zgłoszeniu wynalazku i wzoru użytkowego oraz znaku towarowego osoby trzecie mogą:

1) zapoznać się ze wskazanym opisem zgłoszeniowym wynalazku lub wzoru użytkowego, zawierającym opis, zastrzeżenia patentowe lub ochronne i rysunki oraz sporządzać z nich odpisy;
2) zapoznać się ze wskazanym w zgłoszeniu znakiem towarowym oraz wykazem towarów (z bazy komputerowej);
3) w terminie sześciu miesięcy – zgłaszać do Urzędu Patentowego uwagi co do istnienia przeszkód uniemożliwiających udzielenie patentu (prawa ochronnego).

Odpowiednio uzasadnione pod względem faktycznym (dokumentacja dowodowa) i prawnym uwagi należy nadsyłać na adres:

Urząd Patentowy RP – 00-950 Warszawa; skr. poczt. 203, Al. Niepodległości 188.

Informuje się, że odbitki opisu zgłoszeniowego oraz kartę informacyjną znaku towarowego można zamawiać w Urzędzie Patentowym, przy czym w zamówieniu należy podać przynajmniej numer zgłoszenia, numer „Biuletynu Urzędu Patentowego", w którym dokonano ogłoszenia o zgłoszeniu oraz numer strony. Celowe jest podanie innych danych identyfikacyjnych zamawianego materiału (tytuł wynalazku lub wzoru użytkowego, określenie znaku towarowego).

Urząd Patentowy podaje do wiadomości nr konta w NBP
Urząd Patentowy RP – NBP O/O w Warszawie konto: **93 1010 1010 0025 8322 3100 0000**

Zainteresowanych prenumeratą lub zakupem egzemplarzy bieżących oraz z lat ubiegłych prosimy o składanie zamówień: faksem pod numerem (0-22) 875-06-82 lub via e-mail: wydawnictwa@uprp.pl
Informacji dotyczących wydawnictw udzielamy pod numerem telefonu (0-22) 825-80-01 w. 224, 107.

URZĄD PATENTOWY RZECZYPOSPOLITEJ POLSKIEJ
Nakład 415 egz. Cena 16,00 zł
Druk: Departament Wydawnictw Urzędu Patentowego RP. Zam. 179/2006

BIULETYN Urzędu Patentowego

Warszawa, dnia 15 maja 2006 r. Nr 10 (845) Rok XXXIV

A. OGŁOSZENIA O ZGŁOSZONYCH W POLSCE WYNALAZKACH I WZORACH UŻYTKOWYCH

Cyfrowe kody identyfikujące (wg normy WIPO ST. 9), które poprzedzają informacje o zgłoszonych do opatentowania wynalazkach oraz zgłoszonych do uzyskania prawa ochronnego wzorach użytkowych, mają następujące znaczenie:

(21) – numer zgłoszenia wynalazku lub wzoru użytkowego
(22) – data zgłoszenia wynalazku lub wzoru użytkowego
(23) – dane dotyczące pierwszeństwa z wystawy (data i oznaczenie wystawy)
(31) – numer zgłoszenia priorytetowego (standaryzowany)
(32) – data zgłoszenia priorytetowego (data pierwszeństwa)
(33) – kraj, w którym dokonano zgłoszenia priorytetowego (kod kraju)*
(51) – symbol Międzynarodowej Klasyfikacji Patentowej: cyfra przed kodem (51) oznacza kolejną edycję MKP
(54) – tytuł wynalazku lub wzoru użytkowego
(57) – skrót opisu w razie potrzeby z figurą rysunku
(61) – nr zgłoszenia głównego
(71) – nazwisko i imię lub nazwa zgłaszającego, a także miejsce zamieszkania lub siedziba oraz kraj zgłaszającego (kod kraju)*
(72) – nazwisko i imię twórcy (ów) wynalazku lub wzoru użytkowego
(75) – nazwisko i imię twórcy (ów) wynalazku lub wzoru użytkowego, który jest (którzy są) zarazem zgłaszającym (zgłaszającymi), a także miejsce zamieszkania i kraj (kod kraju)*
(86) – data i numer zgłoszenia międzynarodowego
(87) – data i numer publikacji zgłoszenia międzynarodowego (dodatkowo podaje się miejsce publikacji)

Przed cyfrowym kodem identyfikującym (21), umieszczone są następujące literowo-cyfrowe kody rodzaju dokumentu (wg normy WIPO ST. 16):

A1 – ogłoszenie o zgłoszeniu wynalazku
A3 – ogłoszenie o zgłoszeniu wynalazku (na patent dodatkowy)
U1 – ogłoszenie o zgłoszeniu wzoru użytkowego

*) nie podaje się kodu PL

I. WYNALAZKI

DZIAŁ A

PODSTAWOWE POTRZEBY LUDZKIE

A1 (21) **371053** (22) 2004 11 05 8(51) ***A01J 5/00***

(71) Instytut Budownictwa, Mechanizacji i Elektryfikacji Rolnictwa, Warszawa

(72) Gedymin Michał

(54) **Kolektor do dojarki**

(57) Kolektor, ma komorę stanowiącą dwie odseparowane sekcje tworzące niezależne komory (1), z których każda wyposażona jest w dwa wlotowe króćce (4) i powietrznowpustowy kalibrowany zawór (1). Niezależne komory (1), mają wspólny odpływowy łącznik (7), w którym jest zamocowana wahliwa i/lub elastyczna zaworowa ścianka (6).

(3 zastrzeżenia)

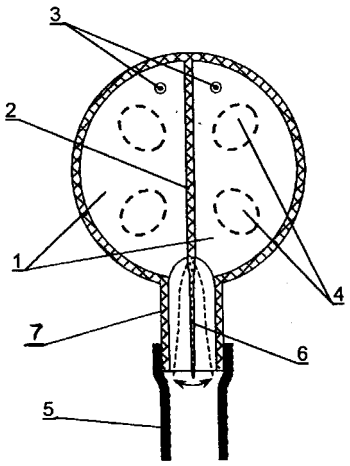

A1 (21) **370956** (22) 2004 11 02 8(51) ***A01K 57/00***

(75) Wiczkowski Edward, Wrocław

(54) **Kontener do przewozu uli na miejsce zbioru pożytków**

(57) Kontener, który po rozłożeniu stanowi pasiekę mobilną, ma co najmniej dwie szkieletowe zwarte klatki (1), przy czym każda klatka (1) od dołu jest osadzona na podporach (3) o regulowanej wysokości, zaś od góry ma odchylne wieko (4). Ponadto, dwie sąsiednie klatki (1) osadzone są na równoległych względem siebie prowadnicach (7).

(4 zastrzeżenia)

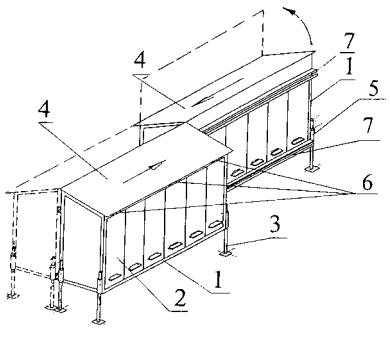

A1 (21) **371142** (22) 2004 11 10 8(51) ***A01M 23/08***

(75) Skrzypczyk Bohdan, Poznań; Jankowiak Maciej, Czerwonak; Skrzypczyk Mateusz, Czerwonak; Wróbel Magdalena, Poznań

(54) **Pułapka do chwytania oraz niszczenia os i szerszeni**

(57) Pułapkę stanowi pojemnik (1) zamknięty pokrywą (3) oraz posiadający otwory (5), pod którymi zamocowana jest zewnątrz pojemnika półka (4). Wewnątrz pojemnika zamocowana jest do niego osłona (6) otaczająca wyloty otworów (5). Osłona (6) ma czołową ściankę (7) i boczne ścianki (8) zwężające się w kierunku do dołu.

(2 zastrzeżenia)

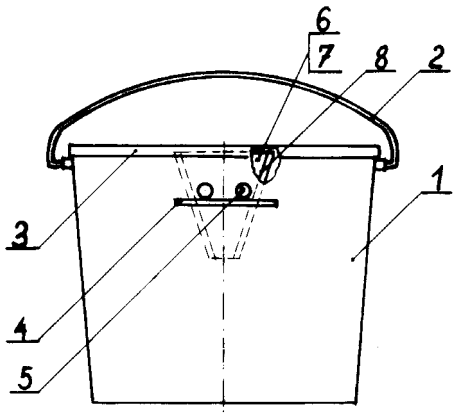

A1 (21) **378718** (22) 2004 03 23 8(51) ***A23F 3/00***

(31) 03 404677 (32) 2003 04 01 (33) US

(86) 2004 03 23 PCT/US04/08836

(87) 2004 11 04 WO04/094585 PCT Gazette nr 45/04

(75) Jones Brian C., New Hartford, US; Rothenberg Paul John, Englewood Cliffs, US

(54) **Sposób i urządzenie do wytwarzania napojów herbacianych wykorzystujące komorę ciągłego mieszania**

(57) Wynalazek odnosi się do komory mieszania, dla wytwarzania nie gazowanego napoju herbacianego, przy czym napój herbaciany jest podatny na wzrost szkodliwych mikroorganizmów, zawierającej : przewód doprowadzający koncentrat herbaty (135) mający zawór zwrotny; przewód doprowadzający gorącą wodę (128); przewód doprowadzający zimną wodę mający zawór zwrotny (129);przy czym nie gazowany napój herbaciany ma lepszy niż dopuszczalny poziom zanieczyszczenia drobnoustrojowego i jest zasadniczo jednorodnym nie gazowanym napojem herbacianym. Obecny wynalazek także odnosi się do sposobu wytwarzania nie gazowanego napoju herbacianego, przy czym napój herbaciany jest podatny na wzrost szkodliwych mikroorganizmów, zawierający etapy: ciągłego doprowadzania gorącej wody do komory mieszania; ciągłego doprowadzania koncentratu herbaty do komory mieszania; ciągłego doprowadzania zimnej wody do komory mieszania (122); ciągłego mieszania koncentratu herbaty, gorącej wody i zimnej wody w komorze mieszania i ciągłego dozowania nie gazowanego napoju herbacianego, przy czym nie gazowany napój herbaciany

ma lepszy niż dopuszczalny poziom zanieczyszczenia drobnoustrojowego i jest zasadniczo jednorodnym nie gazowanym napojem herbacianym.

(13 zastrzeżeń)

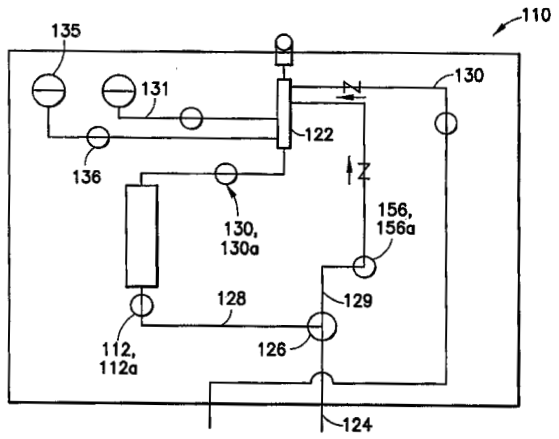

A1 (21) **377895** (22) 2005 10 28 8(51) ***A23K 1/00***
C12N 1/20
C12R 1/25

(31) 04 289-2004 (32) 2004 11 04 (33) SK

(71) IPC s.r.o. Kosice, Bohdanovce, SK
(72) Andrejkovic Jan, Andrejkovicova Marta, Mojzis Dominik, Snir Vladimir

(54) **Probiotyczny szerokospektralny preparat pokarmowy w postaci proszku, płynu, pasty lub gazu**

(57) Przedmiotem wynalazku jest probiotyczny szerokospektralny preparat pokarmowy w postaci proszku, płynu, pasty lub gazu, stanowiący zwłaszcza dodatek żywnościowy dla ulepszenia produkcji pokarmu dla zwierząt i zwiększenia odporności przeciwko chorobom, który zawiera 97,5% wag. materiału wiążącego, 0,1-2% wag. dodatkowego składnika wzmacniającego, 0,001-0.5% wag. składnika wspomagającego i trzon bakteryjny o gęstości drobnoustrojów 104 – 1012 na 1 gram materiału wiążącego. Preparat ten ma zastosowanie między innymi w rolnictwie, hodowli, weterynarii i przemyśle spożywczym, optymalizacji żywienia i może być także stosowany u ludzi.

(7 zastrzeżeń)

A1 (21) **378013** (22) 2005 11 10 8(51) ***A23L 1/308***

(31) 04 15973 (32) 2004 11 11 (33) CZ

(71) Vyzkumny ustav pivovarsky a sladarsky, a.s., Praha, CZ
(72) Prokes Josef

(54) **Uzupełniający preparat spożywczy z zawartością błonnika roślinnego**

(57) Uzupełniający preparat spożywczy z zawartością błonnika roślinnego ze słodów zbożowych lub mieszanek słodów i zbóż niesłodowanych, rozłożonych i scukrzonych w wyniku działania enzymów słodowych, zawiera łącznie 2,5 do 12% cukrów prostych ze słodowanych lub niesłodowanych ziaren zbóż, głównie fruktozy, glukozy, maltozy i maltotriozy, błonnik roślinny w ilości 50 do 75%, proteiny w ilości 3,0 do 6,0% , β glukany w ilości 1,5 do 6,0%, przy czym resztę do 100% masy stanowi woda.

(5 zastrzeżeń)

A1 (21) **378712** (22) 2004 04 02 8(51) ***A23L 2/38***

(31) 03 110 (32) 2003 05 21 (33) SK

(86) 2004 04 02 PCT/SK04/00004
(87) 2004 12 02 WO04/103096 PCT Gazette nr 49/04

(75) Silektis Vladimir, Bratislava, SK

(54) **Urządzenie do jonizacji płynów, zwłaszcza wody, napojów alkoholowych i bezalkoholowych**

(57) Urządzenie, przeznaczone do jonizacji płynów, zwłaszcza wody, napojów alkoholowych i bezalkoholowych, zgodnie z rozwiązaniem polega na tym, że składa się z komory (1) i naczynia (2). Komora (1), która ma kształt cylindryczny lub stożkowy lub kwadratowy lub podłużny lub sferyczny, jest napełniona materiałem (3) i wlotem (4) do podawania płynu. Urządzenie obejmuje jeszcze wylot płynu (5), przy czym wylot płynu (5) i naczynie (2) są ewentualnie połączone złączem szlifowanym z zaworem (6). Materiał składa się z cząsteczek o średnicy 0,001 mm do 10 m, które zostały uprzednio napromieniowane promieniowaniem słonecznym o długości fali 300 do 2500 nm przez co najmniej godzinę.

(4 zastrzeżenia)

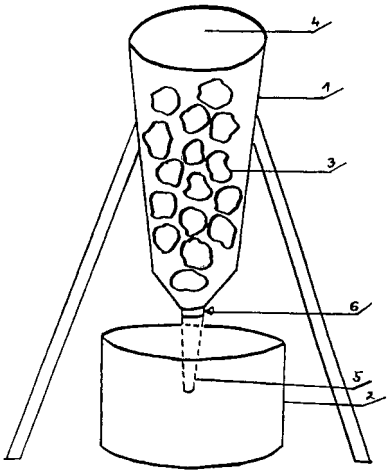

A1 (21) **370951** (22) 2004 11 02 8(51) ***A24B 7/14***

(71) Spółdzielnia Rzemieślnicza Elektrotechnika, Kraków
(72) Babraj Paweł

(54) **Urządzenie do pneumatycznego zasilania maszyn w materiały sypkie, zwłaszcza w krajankę tytoniową**

(57) Urządzenie, składa się z zasobnika (1), wyposażonego w fotokomórki (3), przenośnika taśmowego (2), przenośnika zgrzebłowego (4), zsypu (5), przenośnika taśmowego (6), przenośników

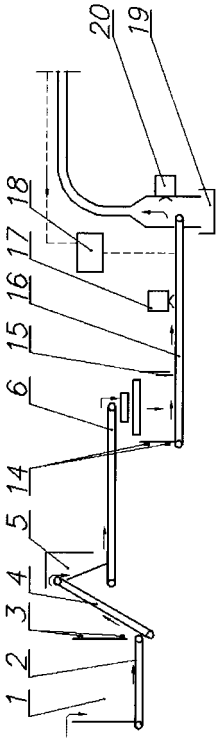

współbieżnych, przenośnika przesuwnego, tub metrycznych, wyposażonych w fotokomórki (14) i zasuwy (15), przenośników taśmowych (16), sterowanych sterownikiem (18) sprzężonym zwrotnie z maszynami papierosowymi i nad nimi zainstalowanymi wykrywaczami ciał obcych (17). Urządzenie zakończone jest wiązką rur zaczynających się oddzielaczami pneumatycznymi z pojemnikami (19) i wykrywaczami ciał obcych (20).

(3 zastrzeżenia)

A1 (21) **378810** (22) 2003 11 07 8(51) ***A24F 1/22***

(31) 02 290402 (32) 2002 11 08 (33) US

(86) 2003 11 07 PCT/US03/35616

(87) 2004 05 27 WO04/043175 PCT Gazette nr 21/04

(71) PHILIP MORRIS PRODUCTS S. A., Neuchatel, CH

(72) Felter John Louis, Lee Robert E., Solanky Ashok, Blake Clint, Davis Pamela, Sharpe David E., Watson Mark E., Ripley Robert L., Stevenson Brett W., Crowe William J.

(54) **Elektrycznie podgrzewany system do palenia papierosów z odgałęzionym przewodem dla wykrywania zaciągania**

(57) Elektrycznie podgrzewane urządzenie do palenia papierosów zawiera jednostkę grzewczą, ostrza grzewcze dostarczające ciepło do określonych części papierosa utrzymywanego w jednostce grzewczej, która to jednostka grzewcza ma otwór przystosowany do przyjmowania końca papierosa oraz przystosowany do ustawiania końca papierosa blisko ostrzy grzewczych, przy czym jednostka grzewcza wyznacza przynajmniej częściowo kanał zasysanego przepływu, przez który powietrze z otoczenia jest wciągane w kontakt z papierosem gdy palacz zaciąga się papierosem umieszczonym w jednostce grzewczej. Jednostka grzewcza jest osadzona wewnątrz wydzielonej części która ustala położenie jednostki grzewczej względem oprawki i przynajmniej częściowo wyznacza kanał bocznego przepływu łączący się płynnie z zewnętrznym powietrzem otaczającym oprawkę, przy czym ta wydzielona część wyznacza kanał przepływu w odwrotnym kierunku prowadzący od kanału bocznego przepływu do kanału zasysanego przepływu, i przez który otaczające powietrze jest wyciągane z kanału bocznego przepływu gdy palacz dmuchnie w papieros włożony w otwór jednostki grzewczej. Czujnik przepływu jest umieszczony w Kanale odwrotnego przepływu dla zapewnienia sygnału wskazującego, że palacz dmucha w papieros.

(22 zastrzeżenia)

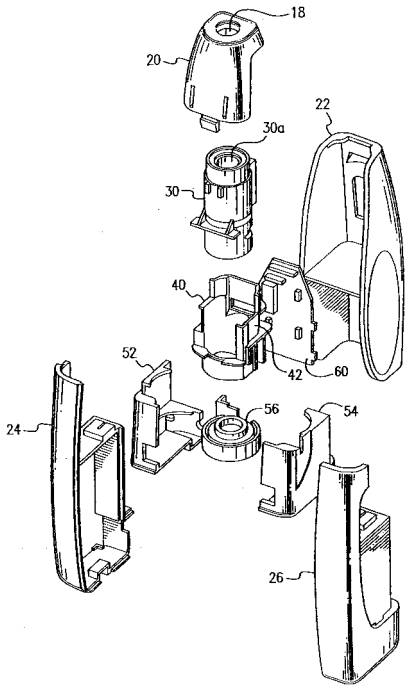

A1 (21) **371141** (22) 2004 11 10 8(51) ***A41D 27/12***

(75) Szwedo Judyta, Prudnik

(54) **Higieniczna wklejka przeciwpotowa**

(57) Higieniczna wklejka przeciwpotowa, ma kształt zbliżony do owalu i/lub wielokąta i zawiera warstwę zewnętrzną i warstwę wewnętrzną oraz korzystnie warstwę środkową. Warstwę zewnętrzną i stanowi materiał konstrukcyjny (1) przepuszczający pot oraz wydzieliny i/lub materiał higroskopijny (2) pochłaniający wilgoć. Warstwę środkową, stanowi materiał blokujący (3) przedostawanie się potu oraz wydzielin do odzieży i/lub materiał wzmacniający (4). Warstwę wewnętrzną stanowi materiał klejący (5) oraz korzystnie materiał chroniący materiał klejący. Korzystnym jest zagięcie wklejki wzdłuż co najmniej jednej linii. Wklejka, wklejana jest na lewej stronie odzieży. Budowa wklejki i jej właściwości, pozwalają na pochłanianie potu i wydzielin gruczołów łojowych, zapobiegając przepoceniu ubrań. Różnorodne kształty i właściwości użytych materiałów, pozwalają na dopasowanie właściwej wklejki do każdego rodzaju ubrania.

(18 zastrzeżeń)

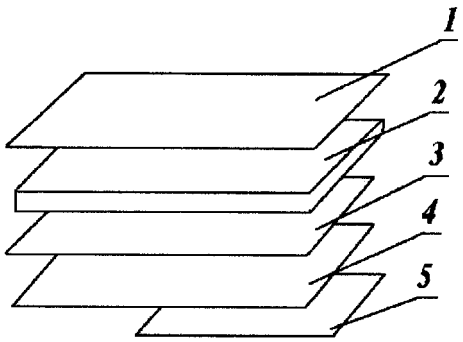

A1 (21) **370953** (22) 2004 11 02 8(51) ***A47C 17/86***

(71) Kler Piotr- Meble KLER, Dobrodzień

(72) Kler Piotr

(54) **Złącze do mocowania osprzętu meblowego**

(57) Złącze, składa się z głowicy mocującej (1) oraz słupka mocującego (2). Głowica mocująca (1), posiada dwustopniowe wycięcie (3) oraz kołnierz oporowy (4). Złącze służy do mocowania osprzętu meblowego do mebli zaopatrzonych w elementy prętowe lub rurkowe, umożliwiające ruch w płaszczyźnie poziomej.

(5 zastrzeżeń)

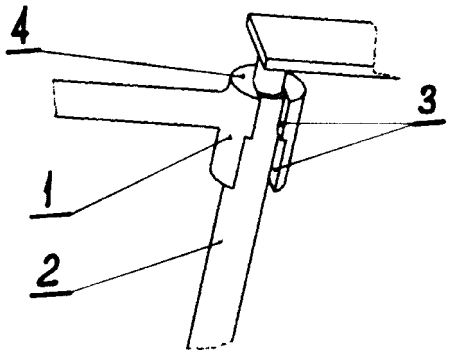

A1 (21) **370954** (22) 2004 11 02 8(51) ***A47C 17/175***
A47C 17/86

(71) Kler Piotr- Meble KLER, Dobrodzień

(72) Kler Piotr

(54) **Mechanizm rozkładania mebla tapicerowanego**

(57) Mechanizm rozkładania, posiada układ napędowy połączony z siedziskiem (2), które z kolei jest połączone przegubami (5) z oparciem (6). Z tyki oparcia (6), zamocowane są prowadniki (8), które są prowadzone przez rolki prowadzące (7). Mechanizm rozkładania

mebla tapicerowanego umożliwia płynną regulację kąta pochylenia oparcia z jednoczesnym wysuwem siedziska.

(4 zastrzeżenia)

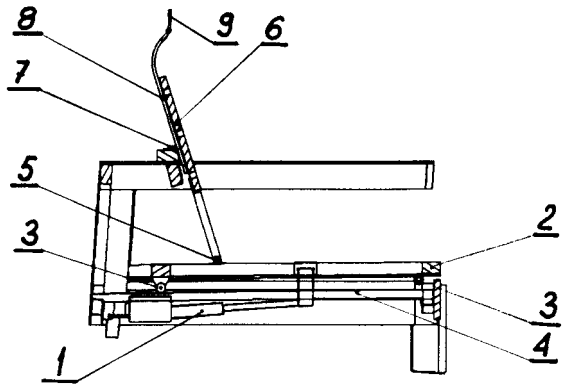

A1 (21) **378746** (22) 2003 07 14 8(51) ***A61B 17/17***

(86) 2003 07 14 PCT/CH03/00467
(87) 2005 01 20 WO05/004728 PCT Gazette nr 03/05

(71) SYNTHES AG CHUR, Chur, CH
(72) Matthys-Mark Romano

(54) **Urządzenie celownicze**

(57) Przedmiotem wynalazku jest urządzenie celownicze (1), przeznaczone do wprowadzania wiertła lub tulei wiertarskiej i/lub do wprowadzania i osadzania elementu ustalającego kości (4) w określonym kierunku w stosunku do przyrządu ustalającego kości (39), przy czym urządzenie (1) jest zaopatrzone w element mocujący (5) do rozłącznego mocowania w urządzeniu ustalającym kości (39), przy czym urządzenie (1) ma pierwszy element centrujący (13) do łączenia urządzenia ustalającego kości (39) i umieszczony w odległości od niego drugi element centrujący (3), przy czym obydwa elementy centrujące (3, 13) mają przynajmniej jedną parę wzajemnie współosiowych prowadnic (14, 29).

(11 zastrzeżeń)

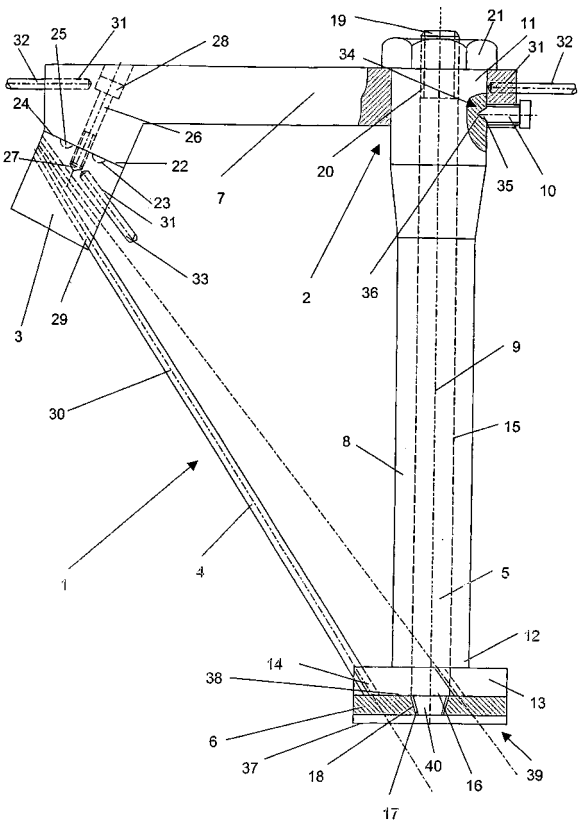

A1 (21) **378751** (22) 2004 02 04 8(51) ***A61F 2/44***

(31) 03 03008127 (32) 2003 04 07 (33) EP

(86) 2004 02 04 PCT/EP04/01029
(87) 2004 10 21 WO04/089258 PCT Gazette nr 43/04

(71) CERVITECH, INC., Rockaway, US
(72) Link Helmut D., DE; Keller Arnold, DE; Mcafee Paul C., US

(54) **Przegubowa proteza międzykręgowa odcinka szyjnego kręgosłupa**

(57) Przegubowa proteza międzykręgowa dla przestrzeni międzykręgowej szyjnego odcinka kręgosłupa, która to przestrzeń jest ograniczona przez płytki zamykające (12,13) przylegającego trzonu kręgu, których powierzchnie górne w płaszczyźnie czołowej, przylegając bocznie do zasadniczo płaskiego, środkowego obszaru (2), posiadają bardziej zakrzywione strefy brzegowe (4). Podlegają one większej mineralizacji od środkowego obszaru i dlatego mogą przejąć wyższe dopuszczalne obciążenie. Co najmniej jedna z powierzchni protezy (10, 11), przeznaczona do przylegania do powierzchni górnej trzonu kręgu, posiada boczne ułożenie, sięgające aż do stref brzegowych (4). W płaszczyźnie czołowej, wypukłe zakrzywienie tej powierzchni górnej protezy (9, 11) ma co najmniej taką wielkość, jak odpowiednie zakrzywienie powierzchni górnej płytek zamykających (12, 13). Dzięki temu uzyskano to, że proteza podpiera się również szczególnie w strefach brzegowych, przejmujących dopuszczalne obciążenie, dzięki czemu w strefach tych nie następuje istotny ubytek materiału.

(11 zastrzeżeń)

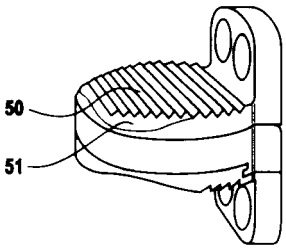

A1 (21) **378752** (22) 2004 02 17 8(51) ***A61F 2/44***

(31) 03 03008127 (32) 2003 04 07 (33) EP

(86) 2004 02 17 PCT/EP04/01498
(87) 2004 10 21 WO04/089259 PCT Gazette nr 43/04

(71) CERVITECH, INC., Rockaway, US
(72) Link Helmut D., DE; Keller Arnold, DE; Mcafee Paul C., US

(54) **Proteza przegubowa krążka międzykręgowego odcinka szyjnego kręgosłupa**

(57) Proteza krążka międzykręgowego odcinka szyjnego z płytką osłonową (1), która posiada powierzchnię łączącą (10), przeznaczoną do połączenia z trzonem kręgu, której szerokość jest większa od głębokości. Ogranicznik (24) powierzchni łączącej (10) w obszarze przednio-bocznym jest cofnięty w porównaniu z ogranicznikiem (14) w obszarze grzbietowo-bocznym. Cofnięty ogranicznik (24) powierzchni łączącej (10) może być połączony z wystającym nad nim brzegiem (14) za pomocą zaokrąglenia lub zukosowania (25).

(10 zastrzeżeń)

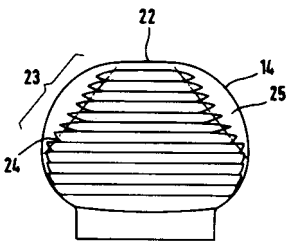

A1 (21) **371140** (22) 2004 11 10 8(51) ***A61F 5/03***

(75) Steinbart Eugeniusz, Poznań; Lubiński Leszek, Poznań

(54) **Pas podtrzymujący stomię**

(57) Pas podtrzymujący stomię charakteryzuje się tym, że jest zaopatrzony w płaskie jarzmo (1) z usytuowanym pośrodku kolistym otworem (2), a obustronnie do jarzma (1), dołączone są dwa paski (3 i 4) za pomocą przegubowych połączeń (5). Płaskie jarzmo (1) ma na swym obwodzie linię podziału (6) jarzma. Linię tę przykrywa nakładka (7) umocowana z jednej strony na stałe, a z drugiej rozłącznie. Paski (3 i 4) mają różne długości i są zaopatrzone na końcach w elementy samoprzylepne (8). Po rozpięciu nakładki (7), w miejscu linii podziału (6) jarzma, umieszcza się jarzmo (1) w płytce (9) pod pierścieniem (10).

(3 zastrzeżenia)

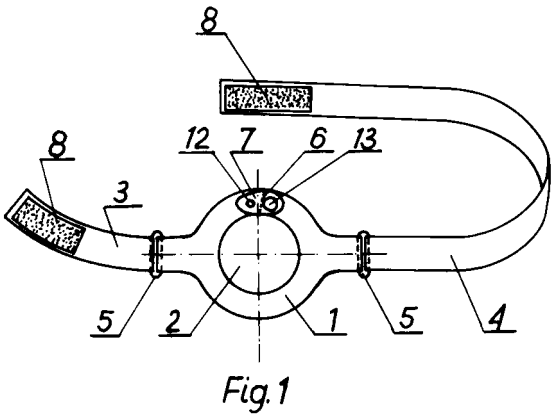

Fig.1

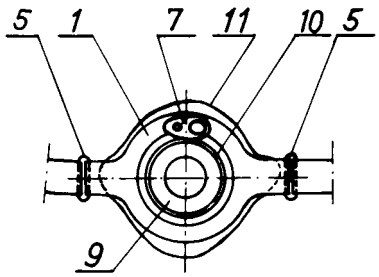

Fig.2

A1 (21) **371137** (22) 2004 11 10 8(51) ***A61H 1/00***
A63B 23/12

(75) Orzech Janusz, Tarnów

(54) **Wielofunkcyjny stół do ćwiczeń siłowych ręki**

(57) Wielofunkcyjny stół do ćwiczeń siłowych ręki znamienny jest tym, że składa się z czterech stosów ciężarkowych (1) uruchamianych przy pomocy zabieraka (2) systemami linowo-bloczkowymi (3), w skład których wchodzą cztery koła linowe górne (4), cztery koła linowe kierunkowe ruchome (5), sześć kół linowych kierunkowych poziomych (6) połączonych wymiennie z dziewięcioma stanowiskami i przyrządami do ćwiczeń siłowych: stanowiskiem do ćwiczeń zginania palców ręki z oporem (7), przyrządem do ćwiczeń chwytu cylindrycznego ręki z oporem (8), przyrządem do ćwiczeń opozycji kciuka z oporem w stosunku do II-V palca ręki (9), przyrządem do chwytu szczypcowego palców ręki z oporem (10), stanowiskiem do przyciągania uchwytów różnego kształtu ku sobie z oporem (11), stanowiskiem do podciągania uchwytów różnego kształtu do góry z oporem (12), przyrządem do ćwiczeń zginania palców ręki z oporem w opozycji do kciuka (13), przyrządem do ćwiczeń zginania dłoniowego i grzbietowego nadgarstka z oporem (14), przyrządem do ćwiczeń chwytu wielopalcowego dużego z oporem, tzw. kulą (15).

(1 zastrzeżenie)

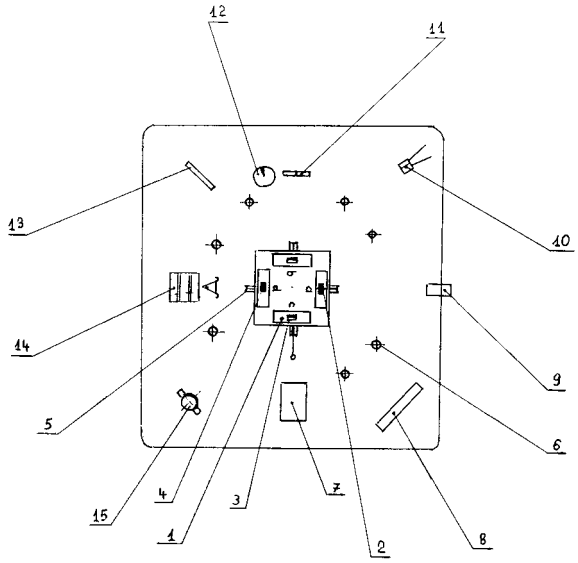

Fig. 1

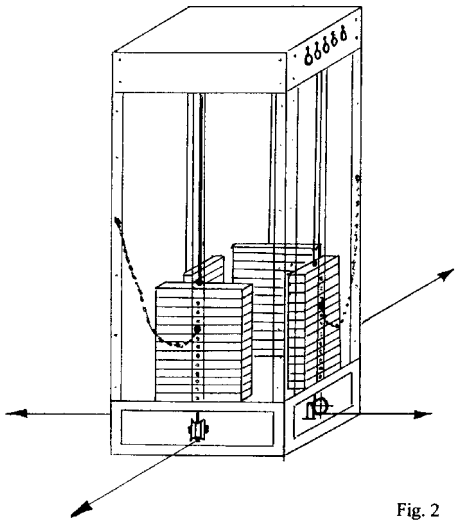

Fig. 2

A1 (21) **378806** (22) 2003 11 19 8(51) ***A61K 9/70***
A61K 31/165
A61P 25/02

(31) 03 60462630 (32) 2003 04 14 (33) US

(86) 2003 11 19 PCT/EP03/12929

(87) 2004 10 21 WO04/089361 PCT Gazette nr 43/04

(71) LTS LOHMANN THERAPIE-SYSTEME AG, Andernach, DE

(72) Muller Walter

(54) **Leczniczy plaster z polisiloksanową matrycą zawierający kapsaicynę**

(57) Plaster miejscowy zawierający kapsaicynę lub analog kapsaicyny, sposób wytwarzania oraz jego zastosowanie. Wynalazek dotyczy plastra miejscowego zawierającego warstwę nośnika kleju, nieprzepuszczalną dla substancji czynnej, na bazie polisiloksanów, stanowiącą samoprzylepną matrycę zawierającą kapsaicynę lub analogowe związki terapeutyczne kapsaicyny oraz warstwę ochronną usuwaną przed zastosowaniem, która to matryca zawiera ciekłe mikrozbiorniki na bazie amfifilowego rozpuszczalnika, w którym związek leczniczy występuje w postaci całkowicie rozpuszczonej, a stężenie związku leczniczego w mikrozbiorniku w postaci kropelek występuje poniżej stężenia roztworu nasyconego. Wynalazek dotyczy następnie sposobu wytwarzania plastra oraz jego zastosowania do leczenia bólu neuropatycznego.

(20 zastrzeżeń)

A1 (21) **378713** (22) 2004 01 09 8(51) ***A61K 31/53***
A61P 33/02

(31) 03EP 0300398 (32) 2003 01 16 (33) WO

(86) 2004 01 09 PCT/EP04/00147
(87) 2004 07 29 WO04/062673 PCT Gazette nr 31/04

(71) JANSSEN PHARMACEUTICA N.V., Beerse, BE
(72) De Spiegeleer Bart, Dosogne Hilde

(54) **Kompozycje przeciwpierwotniakowe, zawierające diklazuryl**

(57) Przedmiotem niniejszego wynalazku są kompozycje korzystne do podawania doustnego, przezskórnego lub pozajelitowego (na przykład donosowego, domięśniowego, podskórnego lub dożylnego), zawierające co najmniej jeden środek przeciwpierwotniakowy, rozpuszczony w mieszaninie zawierającej układ rozpuszczalników na bazie alkoholu, układ emulgatorów i układ zasad. Przedmiotem niniejszego wynalazku jest również sposób wytwarzania tych kompozycji przeciwpierwotniakowych i ich zastosowanie do leczenia lub profilaktyki inwazji pierwotniaków u zwierząt stałocieplnych, w tym u ludzi.

(10 zastrzeżeń)

A1 (21) **378762** (22) 2004 02 23 8(51) ***A61K 31/55***
A61K 31/535
A61P 19/10

(31) 03 60448861 (32) 2003 02 24 (33) US
04 780917 2004 02 19 US

(86) 2004 02 23 PCT/US04/05283
(87) 2004 09 10 WO04/075775 PCT Gazette nr 37/04

(71) SUGEN, INC., South San Francisco, US
(72) Murray Lesley, O'Farrell Anne-Marie, Abrams Tinya

(54) **Leczenie nadmiernego zanikania rozpływnego kości związkami indolinonowymi**

(57) Wynalazek dotyczy związków o wzorach I i II, przedstawionych w opisie, użytecznych w leczeniu nadmiernego zanikania rozpływnego kości, przez hamowanie rozwoju osteoklastów pośredniczonego przez M-CSF. Związki te są również użyteczne w hamowaniu fosforylacji CSF1R oraz w leczeniu raków, w których ulega ekspresji CSF1R.

(15 zastrzeżeń)

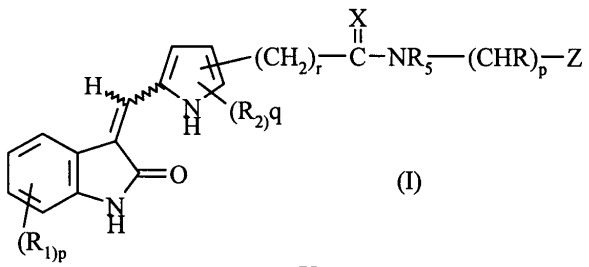

(I)

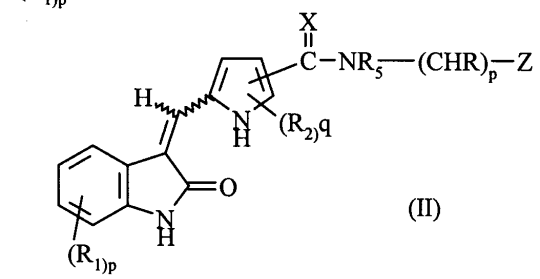

(II)

A1 (21) **378630** (22) 2004 06 22 8(51) ***A61K 31/135***
A61P 25/28

(31) 03 0301906 (32) 2003 06 23 (33) HU

(86) 2004 06 22 PCT/HU04/00062
(87) 2004 12 29 WO04/112769 PCT Gazette nr 53/04

(71) EGIS GYOGYSZERGYAR RT., Budapeszt, HU
(72) Gacsalyi Istvan, Gigler Gabor, Harsin Laszlo Gabor, Levay Gyorgy, Moricz Krisztina, Simo Annamaria, Szenasi Gabor

(54) **Zastosowanie pochodnych bicyklo [2, 2, 1] heptanu do otrzymywania neuroprotektywnych kompozycji farmaceutycznych**

(57) Przedmiotem wynalazku jest zastosowanie związków o wzorze ogólnym (I), gdzie R^3 oznacza wodór lub grupę hydroksylową, R^1 oznacza wodór lub alkil i R^2 oznacza alkil oraz ich farmaceutycznie dopuszczalnych soli addycyjnych z kwasami do otrzymywania kompozycji farmaceutycznych posiadających działanie neuroprotektywne.

(22 zastrzeżenia)

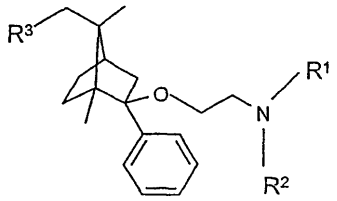

Data wprowadzenia zmiany zastrzeżeń: 2006 03 20

A1 (21) **378748** (22) 2004 02 23 8(51) ***A61K 31/185***
A61K 31/415
A61P 19/00

(31) 03 60451889 (32) 2003 03 04 (33) US

(86) 2004 02 23 PCT/IB04/00553
(87) 2004 09 16 WO04/078169 PCT Gazette nr 38/04

(71) PFIZER PRODUCTS INC., Groton, US
(72) Constan Alexander Angelo, Keshary Prakash Raj, MacLean David Burton, Paralkar Vishwas Madhav, Roman Doina Cosma, Thompson David Duane, Wright Timothy Michael

(54) **Zastosowanie selektywnych agonistów receptora EP_2 w leczeniu**

(57) Wynalazek dotyczy sposobów leczenia nadciśnienia płucnego, ułatwiania łączenia stawów, ułatwiania naprawy ścięgien i więzadeł, zmniejszania występowania powtórnych złamań, leczenia martwicy wywołanej brakiem unaczynienia, ułatwiania naprawy chrząstek, ułatwiania gojenia się kości po przeszczepie kończyn, ułatwiania regeneracji wątroby, ułatwiania gojenia się ran, zmniejszania występowania wrzodów trawiennych, leczenia nadciśnienia, ułatwiania wzrostu szkliwa zębów albo paznokci rąk i nóg, leczenia jaskry, leczenia nadciśnienia ocznego i naprawiania uszkodzeń wywołanych przez chorobę przerzutową kości, z użyciem selektywnego agonisty receptora EP_2.

(15 zastrzeżeń)

A1 (21) **371081** (22) 2004 11 08 8(51) ***A61K 31/215***
A61P 19/00

(71) SGP & Sons AB, Flyinge, SE
(72) Studziński Tadeusz; Tatara Marcin; Ostaszewski Piotr; Pierzynowski Stefan, SE

(54) **Preparat farmaceutyczny wpływający na procesy wzrostu i mineralizacji układu kostno-szkieletowego oraz chorób kości i chrząstki wieku dojrzałego u ludzi i zwierząt oraz zastosowanie preparatu farmaceutycznego w procesie wzrostu i mineralizacji układu kostno-szkieletowego oraz chorób kości i chrząstki wieku dojrzałego u ludzi i zwierząt**

(57) Preparat stanowi, 3-hydroksy-3-metylomaślan (HMB) oraz jego pochodne takie jak kwas keto-isokapronowy (KIC) i leucyna

i izoleucyna, stosowany jako związek chemiczny w ilości 0,001 do 1 g na kg masy ciała na dzień oddzielnie lub łącznie z dodatkiem alfa-ketoglutaranu (AKG) lub/i glutaminy lub/i glutaminianu lub/i alfa-ketoglutaranu ornityny lub i dwupepetydów glutaminy i innych aminokwasów lub/i trójpeptydów glutaminy i innych aminokwasów lub/i dwu-i trójpeptydów glutaminianu z innym aminokwasem, lub/i soli metali jedno i dwuwartościowych i innych alfa-keto glutaranu lub/i glutaminy lub/i glutaminianu lub/i ornityny alfa-ketoglutaranu, w ilości od 0,001 do 1 g na kg/dzień.

(21 zastrzeżeń)

A1 (21) **378633** (22) 2003 10 08 8(51) ***A61K 31/519 A61P 9/00***

(31) 03EP 0303096 (32) 2003 03 25 (33) WO

(86) 2003 10 08 PCT/EP03/11138

(87) 2004 10 07 WO04/084906 PCT Gazette nr 41/04

(71) VASOPHARM BIOTECH GMBH, Wurzburg, DE

(72) Doblhofer Robert, Tegtmeier Frank

(54) **Zastosowanie pochodnych pterydyny do leczenia podwyższonego ciśnienia śródczaszkowego, wtórnego niedotlenienia i zaburzeń związanych z podwyższeniem poziomu cytotoksycznych reaktywnych form tlenu**

(57) Niniejszy wynalazek dotyczy zastosowania pochodnych pterydyny do leczenia zwiększonego ciśnienia śródczaszkowego, wtórnego niedokrwienia oraz zaburzeń związanych ze zwiększonym poziomem cytotoksycznych reaktywnych form tlenu.

(19 zastrzeżeń)

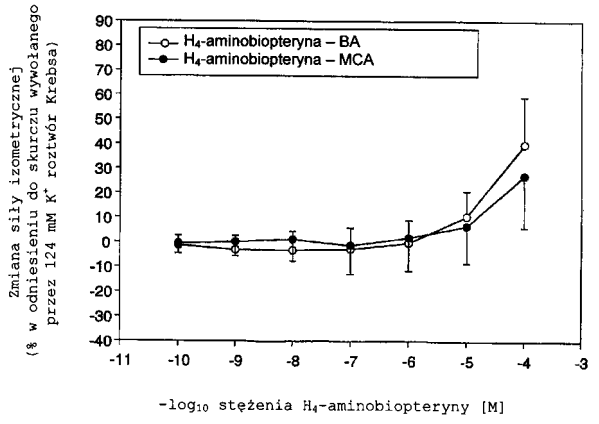

A1 (21) **370944** (22) 2004 11 02 8(51) ***A61K 31/664 A61P 35/00***

(71) Politechnika Wrocławska, Wrocław

(72) Oleksyszyn Józef, Marcinkowska Anna, Sieńczyk Marcin, Drąg-Zalesińska Małgorzata, Wysocka Teresa

(54) **Zastosowanie aromatycznych amidyn i guanidyn, pochodnych estrów difenylowych kwasów 1-aminoalkanofosfonowych do indukcji apoptozy komórek rakowych**

(57) Wynalazek dotyczy zastosowania do indukcji apoptozy komórek rakowych aromatycznych amidyn i guanidyn, pochodnych estrów difenylowych kwasów 1-aminoalkanofosfonowych o wzorach ogólnych przedstawionych wzorami 1, 2 i 3, w których W_1, W_2 i W_3 oznaczają wodór albo podstawnik analogiczny do łańcucha bocznego naturalnych aminokwasów, a n wynosi 0 lub 1 lub 2, natomiast R_1, R_2 i R_3 oznaczają wodór albo grupę karbobenzoksylową, tert-butyloksylową, acylową, benzhydrylową, trytylową, benzylową, rodnik alkilowy o C_1 do C_{20} podstawiony przez jeden lub więcej hydroksyl, tiol, acyl, karboksyl, karboksyloester, amino, alkoksy, tioalkoksy, karbamoilo, tiokarbamoilo, aminokarbonyl, reszty cukrowe, polihydroksyalkil, aminoalkil, aminodialkil, halogen, aromatyczny pierścień, podstawiony mono, di i tri aromatyczny pierścień, heterocykliczny pierścień, różnie podstawiony pierścień heterocykliczny przy czym rodnik alkilowy oznacza podstawnik mający od 1 do 20 atomów węgla o łańcuchu prostym lub rozgałęzionym, szczególnie metyl, etyl, propyl, izopropyl, butyl, t-butyl, heksyl, 2-etylheksyl, octyl, dodecyl, heksadecyl i oktadecyl, podstawnik acylowy określa podstawnik mający od 1 do 20 atomów węgla o prostym lub rozgałęzionym łańcuchu, kończącym się grupą CO, podstawnik alkoksy oznacza podstawnik mający od 1 do 20 atomów węgla o łańcuchu prostym lub rozgałęzionym, zawierający grupę alkoksy, reszty cukrowe oznaczają podstawnik, który jest pochodną glukozy, galaktozy albo mannozy albo kwasu glukuronowego, podstawnik hydroksylowy oznacza podstawnik mający od 1 do 6 atomów węgla, alkil z więcej niż jedną grupą hydroksylową oznacza podstawnik mający od 3 do 6 atomów węgla i 2 do 5 grup hydroksylowych.

(3 zastrzeżenia)

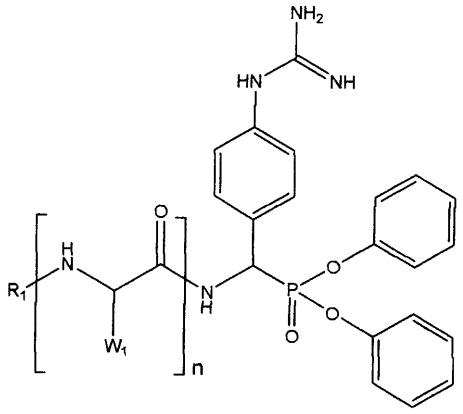

Wzór 1

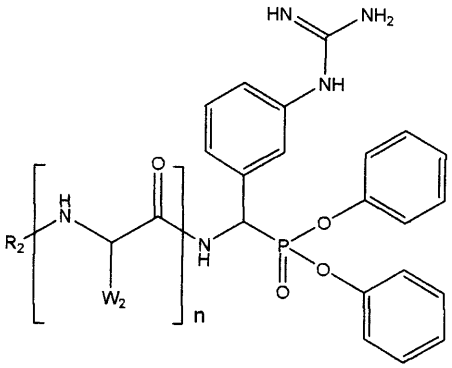

Wzór 2

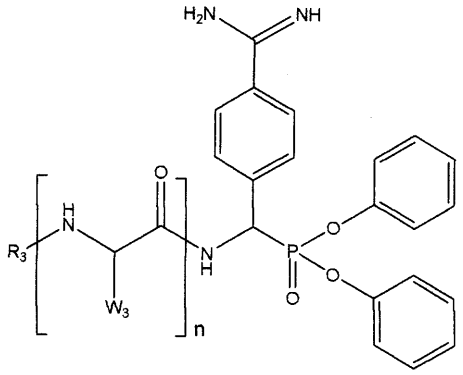

Wzór 3

A1 (21) **378636** (22) 2003 12 31 8(51) ***A61K 39/00***
A61K 41/00
A61K 39/395
A61P 37/00

(31) 02 60437145 (32) 2002 12 31 (33) US
(86) 2003 12 31 PCT/GB03/05700
(87) 2004 07 15 WO04/058298 PCT Gazette nr 29/04

(71) IMMUNOMEDICS, INC., Morris Plains, US
(72) Goldenberg David M., Hansen Hans

(54) **Immunoterapia nowotworów złośliwych z komórek B i choroby autoimmunizacyjnej przy użyciu niesprzężonych i sprzężonych przeciwciał, kombinacji przeciwciał i białek fuzyjnych**

(57) Wynalazek jest ukierunkowany na sposób leczenia i diagnozowania choroby związanej z komórką B, choroby związanej z komórką T i choroby autoimmunizacyjnej u ssaka przez podawanie ssakowi jednocześnie lub kolejno kompozycji leczniczej, która zawiera dopuszczalny farmaceutycznie nośnik i co najmniej jedno sprzężone przeciwciało, w którym nie przeprowadza się premedykacji przeciwciałem nieznakowanym promieniotwórczo.

(56 zastrzeżeń)

A1 (21) **371147** (22) 2004 11 11 8(51) ***A61M 1/10***
A61H 31/00

(71) Fundacja Rozwoju Kardiochirurgii, Zabrze; Instytut Metalurgii i Inżynierii Materiałowej PAN, Kraków; JOANNEUM RESEARCH Forschungsgesellschaft mbH, Graz, AT
(72) Ebner Reinhold, AT; Kustosz Roman; Lackner Jurgen M., AT; Major Bogusław; Religa Zbigniew; Stolarzewicz Bogdan; Waldhauser Wolfgang, AT; Wierzchoń Tadeusz

(54) **Pompa krwi, zwłaszcza pneumatyczna komora wspomagania serca**

(57) Pompa krwi charakteryzuje się tym, że , wybrane bądź też wszystkie powierzchnie elastycznych elementów (1) komory wykonanych z tworzyw sztucznych, w szczególności z poliuretanu, przykładowo membrany oraz zastawek, pokryte są co najmniej dwuwarstwową zewnętrzną powłoką (4) o grubości (c) od 5 nm do 500 nm. Pierwszą buforową warstwę, stanowi warstwa tytanu (2) o strukturze nanokrystalicznej, na którą nałożona jest co najmniej jedna warstwa azotku tytanu (3) i/lub węgloazotku tytanu (5), również o strukturze nanokrystalicznej. Korzystnie, na buforowej warstwie tytanu (2), naniesione są co najmniej jedna warstwa azotku tytanu (3) oraz co najmniej jedna warstwa węgloazotku tytanu (5). Korzystnie buforowa warstwa tytanu (2) stanowi od 1 do 50% grubości (c) całej powłoki zewnętrznej (4), zaś grubość (c) powłoki zewnętrznej (4) mieści się w przedziale od 20 nm do 100 nm, najkorzystniej 50 nm.

(7 zastrzeżeń)

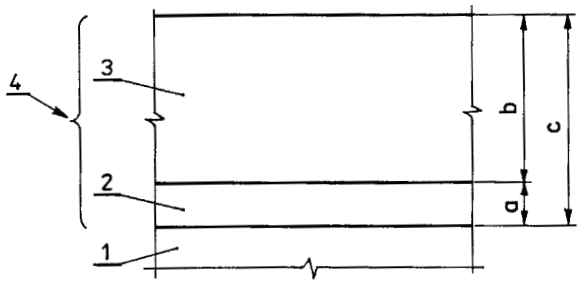

A1 (21) **378807** (22) 2003 07 10 8(51) ***A61M 5/32***

(31) CB2002000005 (32) 2002 11 12 (33) IT
(86) 2003 07 10 PCT/IT03/00435
(87) 2004 05 27 WO04/043523 PCT Gazette nr 22/04

(71) Zeoli Filomena, Sepino, IT
(72) Sozio Mario

(54) **Strzykawka jednorazowa z wciaganą igłą**

(57) Strzykawka jednorazowa (100) charakteryzująca się tym, że wyposażona w element gniazda nośnika igły (4), dający połączyć się z krawędzią zbiornika (1) od środka tego zbiornika, przy czym gniazdo (46) jest wykonane na wspomnianej krawędzi do osadzania uszczelki (7), pomiędzy gniazdem nośnika igły (4) a krawędzią zbiornika, wyposażona jest także w podwójny element zahaczający (9), powodujący po wciśnięciu tłoka do końca elementu gniazda (4) igły (5) możliwość jej schowania w zbiorniku (1) podczas cofania tłoka (2), oraz elastyczny lub sprężysty element (8), umieszczony pomiędzy wspomnianym podwójnym elementem zahaczającym (9) a końcem krawędzi zbiornika w taki sposób, że, gdy ściskany, utrzymuje wspomniany podwójny element zahaczający (9) w jego pozycji, natomiast, gdy rozciągany, powoduje powrót igły (5) do zbiornika (1).

(20 zastrzeżeń)

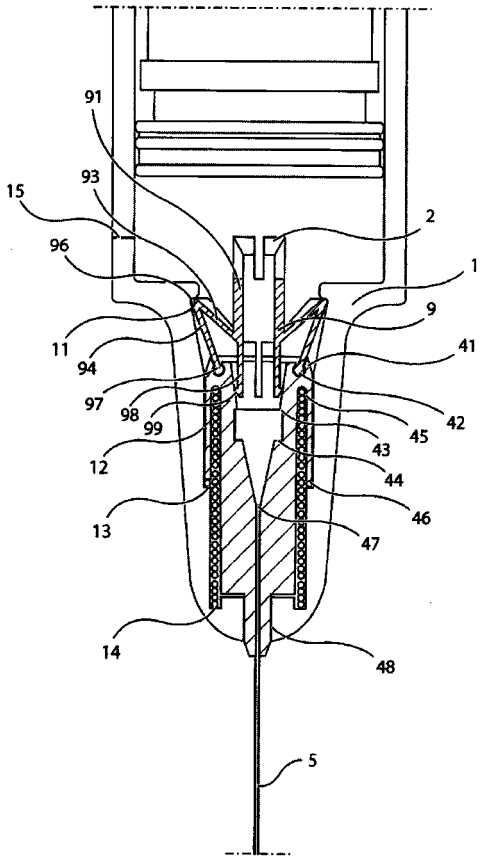

A1 (21) **378721** (22) 2004 02 11 8(51) ***A62D 5/00***

(31) 03 601085 (32) 2003 06 20 (33) US
(86) 2004 02 11 PCT/US04/04145
(87) 2005 03 10 WO05/021100 PCT Gazette nr 10/05

(71) GORE ENTERPRISE HOLDINGS, INC., Newark, US
(72) Jain Mukesh, Wu Huey Shen

(54) **Chemiczne wyroby ochronne na pokrycia i osłony**

(57) Przedmiotem wynalazku są pokrycia ochronne, takie jak wyroby na pokrycia i osłony, które są zdolne do przepuszczania znacznych ilości par wilgoci, ale stanowią barierę dla przenikania szkodliwych i niebezpiecznych chemikaliów. Korzystne chemiczne pokrycia ochronne stanowią laminat tkaninowy zawierający co najmniej jedną warstwę tkaniny pokryciowej (25) i warstwę (20) zawierającą sulfonowany polimer aromatyczny. Na przykład polimer ten może wnikać w dwa porowate podłoża (23, 23a). Laminat jest formowany po naniesieniu kleju (24, 24a) na stronę pokryciowej tkaniny (25) i tkaniny podszewki (25a). Wynalazek dotyczy także

sposobu ograniczenia eksponowania osoby na szkodliwe i niebezpieczne chemikalia.

(65 zastrzeżeń)

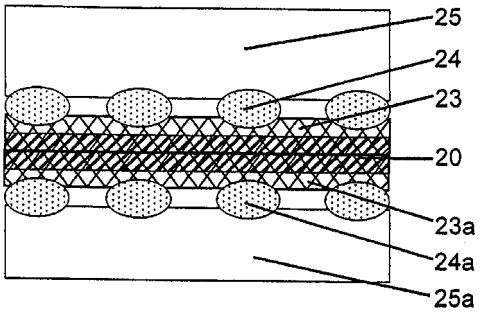

A1 (21) **371145** (22) 2004 11 12 8(51) ***A63C 19/10***

(75) Banerski Stanisław, Warszawa; Banerski Grzegorz, Warszawa

(54) **Zestaw pomiarowy dla skoczni narciarskich**

(57) Zestaw pomiarowy skoczni narciarskich, zawiera umieszczone we wnęce skoczni w miejscu progu co najmniej jeden ruchomy segment (5) progu, z którego następuje wybicie, co najmniej jeden segment (6) pośredni, połączony bezpośrednio i obrotowo z segmentem (5) progu i z końcem toru zjazdowego skoczni lub segmentem (4) zjazdowym toru, co najmniej jeden zespół (32A, 32B) pomiarowy I, zamocowany obrotowo za pośrednictwem przegubów (20) do segmentu (5) progu oraz za pomocą przegubów (25) do konstrukcji nośnej skoczni oraz co najmniej jeden zespół (33) pomiarowy II połączony obrotowo poprzez łącznik (24) z segmentem (5) progu, poprzez łącznik (21) z segmentem (4) zjazdowym i poprzez łącznik (21) i łącznik (22) z segmentem (6) pośrednim.

(8 zastrzeżeń)

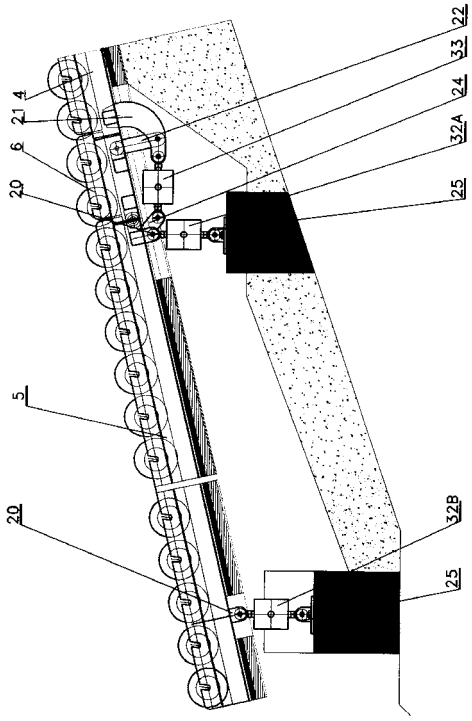

DZIAŁ B

RÓŻNE PROCESY PRZEMYSŁOWE; TRANSPORT

A1 (21) **378720** (22) 2004 04 16 8(51) ***B01D 15/00***

(31) 03 421608 (32) 2003 04 23 (33) US

(86) 2004 04 16 PCT/US04/11960

(87) 2004 11 04 WO04/094030 PCT Gazette nr 45/04

(71) ALLTECH ASSOCIATES, INC., Deerfield, US

(72) Anderson James M. Jr, Saari-Nordhaus Raaidah

(54) **Sposób i aparatura do wytwarzania eluenta o wysokiej czystości**

(57) Przedmiotem wynalazku jest sposób i aparatura do wytwarzania eluenta o wysokiej czystości przydatnego do stosowania w chromatografii. Eluent o wysokiej czystości można wytwarzać przez zapewnienie wody i pierwszej fazy stacjonarnej zawierającej jony zdolne do wymiany. Przez elektrolizę wody wytwarza się jony elektrolityczne. Jony elektrolityczne wybiera się z grupy obejmującej jony hydroniowe i jony hydroksylowe. Jony hydroniowe przepuszcza się przez pierwszą fazę stacjonarną tak, że jony hydroniowe zastępują kationy w pierwszej fazie stacjonarnej. Następnie z kationami łączy się źródło pożądanych jonów z wytworzeniem eluenta o wysokiej czystości zawierającego pożądane jony.

(10 zastrzeżeń)

A1 (21) **371003** (22) 2004 11 04 8(51) ***B01D 61/14***

(71) Zakład Badawczo-Wdrożeniowy EKO-KOL Sp. z o.o., Łódź

(72) Kowalski Piotr

(54) **Sposób regeneracji ługu sodowego i intalacja filtracyjna do regeneracji ługu sodowego**

(57) Sposób regeneracji ługu sodowego w procesie membranowym w systemie filtracji w przepływie krzyżowym polega na tym,

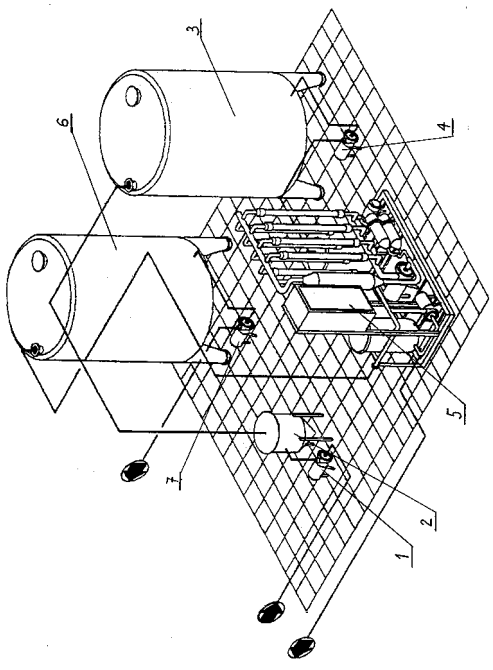

że zanieczyszczony ług sodowy o stężeniu korzystnie 4% i temperaturze 75-90°C, korzystnie 80°C, podawany jest do modułów ultrafiltracyjnych zawierających membrany o granicy rozdziału 1000 do 100000 daltonów pod ciśnieniem od 0,12 do 0,15 MPa. Proces prowadzony jest w układzie zamkniętym. Instalacja filtracyjna do regeneracji ługu sodowego zawiera moduły ultrafiltracyjne (5), przy czym pompa zasilająca (1), połączona jest poprzez filtr wstępny (2) ze zbiornikiem ługu zanieczyszczonego (3), który poprzez pompę wyporową (4) jest połączony z modułami ultrafiltracyjnymi (5), połączonymi następnie ze zbiornikiem ługu oczyszczonego (6).

(2 zastrzeżenia)

A1 (21) **370961** (22) 2004 11 02 8(51) ***B01J 20/20 B01D 53/34***

(71) Instytut Chemicznej Przeróbki Węgla, Zabrze
(72) Figa Jan, Kordas Teresa, Sobolewski Aleksander, Stelmach Sławomir, Tramer Alfred

(54) **Sposób wytwarzania sorbentu**

(57) Sposób wytwarzania sorbentu o podwójnym działaniu do oczyszczania spalin i gazów odlotowych polega na tym, że mieszaninę pylistego węgla aktywnego oraz substancji zawierającej aktywne związki wapnia poddaje się grudkowaniu przez obtaczanie i napylanie aerozolem wodno-powietrznym do uzyskania granul o wymiarach 10-15 mm, które następnie poddaje się suszeniu i sezonowaniu, przy czym mieszanina składników poddawanych grudkowaniu zawiera od 20 do 40% wag. pylistego węgla aktywnego oraz od 60 do 80% wag. substancji zawierającej aktywne związki wapnia.

(2 zastrzeżenia)

A1 (21) **370959** (22) 2004 11 02 8(51) ***B01J 20/30 B01D 53/34***

(71) Instytut Chemicznej Przeróbki Węgla, Zabrze
(72) Stelmach Sławomir, Figa Jan, Jastrząb Krzysztof, Latkowska Bogumiła

(54) **Sposób otrzymywania adsorbentu**

(57) Sposób otrzymywania adsorbentu, szczególnie przydatnego do oczyszczania gazów spalinowych i gazów odpadowych, polega na tym, że przefermentowane osady ściekowe poddaje się granulacji i podsuszaniu, a suchy granulat poddaje się pirolizie w temperaturze nie przekraczającej 650°C w czasie poniżej dwu godzin.

(1 zastrzeżenie)

A1 (21) **378809** (22) 2003 03 31 8(51) ***B01J 23/78 B01J 21/06***

(86) 2003 03 31 PCT/IN03/00117
(87) 2004 10 14 WO04/087313 PCT Gazette nr 42/04

(71) COUNCIL OF SCIENTIFIC AND INDUSTRIAL RESEARCH, New Delhi, IN
(72) Pandula Samuel, Maity Sudip, Dasandhi Yogesh Chandra, Mukherjee Somnath, Maitra Sandip Kumar

(54) **Katalizator do syntezy węglowodorów z gazu syntezowego, sposób wytwarzania katalizatora**

(57) Niniejszy wynalazek dotyczy katalizatora do syntezy węglowodoru z gazu do syntezy. Niniejszy wynalazek także dotyczy sposobu wytwarzania katalizatora użytecznego w wytwarzaniu węglowodorów z gazu do syntezy. Niniejszy wynalazek zwłaszcza dotyczy wytwarzania katalizatora do wytwarzania wosku z gazu do syntezy. Wynalazek znajduje zastosowanie w syntetyzowaniu węglowodorów, zwłaszcza wosku przy zastosowaniu syntezy Fisher-Tropsch'a.

(7 zastrzeżeń)

A1 (21) **370952** (22) 2004 11 02 8(51) ***B04C 5/10***

(71) Zakład Aparatury Pomiarowej KWANT Sp. z o.o., Kraków; Energy and Power Engineering Zakład Robót Energetycznych Sp. z o.o., Rybnik; Environmental Development Technology Ltd., Tewkesbury, GB; Instytut Chemicznej Przeróbki Węgla, Zabrze; Soar Valley Filters Ltd, Ross Walk, GB
(72) Golesworthy Taliesin John

(54) **Sposób bezwładnościowej separacji mieszaniny płynu i fazy rozproszonej**

(57) Sposób charakteryzuje się tym, że podczas wirowania mieszaniny w cyklonie część płynu wyprowadza się na zewnątrz przez ściankę przepuszczalną (2), przenikalną wyłącznie dla płynu. Ilość płynu przenikającego przez ściankę przepuszczalną (2) reguluje się w zakresie do 50% całkowitej ilości płynu w mieszaninie. Regulację prowadzi się przez dławienie lub okresowe zamykanie odpływu z pierścieniowej komory przesącza (5), obejmującej z zewnątrz ściankę przepuszczalną (2), przez oddziaływanie wibracji i/lub przez okresową zmianę kierunku przepływu. Cykl okresowej zmiany kierunku przepływu przez ściankę przepuszczalną (2) powinien być mniejszy od 10 sekund. Część płynu, która przeniknęła przez ściankę przepuszczalną (2), łączy się ze strumieniem płynu oczyszczonego. Ścianka przepuszczalna (2) może mieć właściwości płyno-selektywne.

(8 zastrzeżeń)

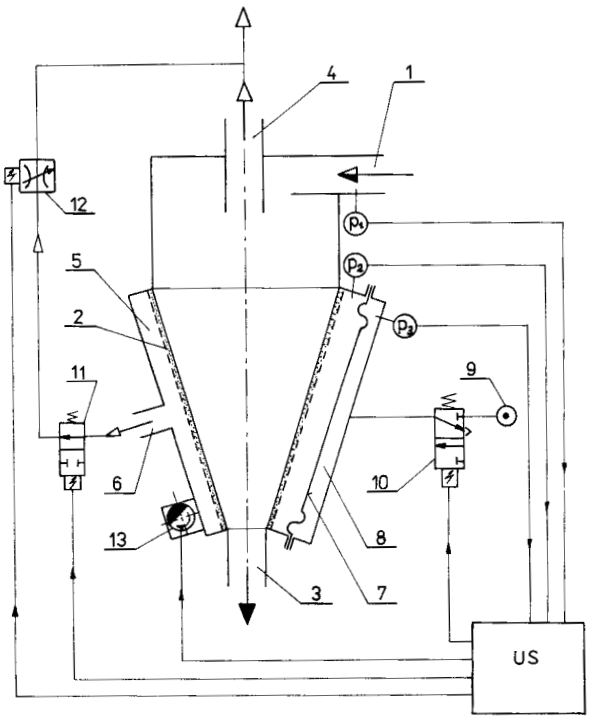

A1 (21) **371054** (22) 2004 11 05 8(51) ***B07C 3/10 B07C 3/20***

(71) Polska Spółka Inżynierska DigiLab Sp. z o.o., Warszawa
(72) Matusiewicz Ryszard, Bałtruszewicz Sebastian

(54) **Urządzenie do przyjmowania korespondencji, zwłaszcza na nośniku papierowym lub podobnym**

(57) Przedmiotem wynalazku jest urządzenie do przyjmowania korespondencji, zwłaszcza na nośniku papierowym lub podobnym, mające obudowę (1), zespół podawczy (7) oraz pojemnik odbiorczy (9). Obudowa (1) ma szczelinę wrzutową (2) z zasuwą zamykającą (3), otwór (4) do wydawania potwierdzeń oraz okno z monitorem (5) i ewentualnie, klawiaturą komputera sterującego (6), połączonego z drukarką (20), przy czym szczelina wrzutowa (2) jest połączona z zespołem podawczym (7), posiadającym człon znakujący (8), zaś zespół podawczy (7) jest połączony z po-

jemnikiem odbiorczym (9), zaopatrzonym w kamerę (10), fotografującą przynajmniej część korespondencji, połączoną z komputerem sterującym (6).

(8 zastrzeżeń)

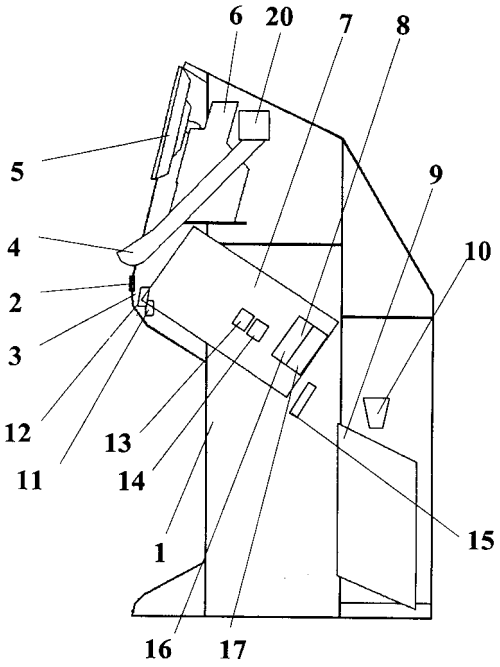

A1 (21) **370942** (22) 2004 11 02 8(51) ***B21B 1/10***

(71) Politechnika Wrocławska, Wrocław
(72) Gronostajski Zbigniew

(54) **Sposób kształtowania plastycznego profili**

(57) Sposób, charakteryzuje się tym, że walcowany profil umieszcza się pomiędzy walcami (1 i 2), których powierzchnie robocze są wklęsłe, przy czym górny walec (1) wykonuje ruch cykliczny posuwisto-zwrotny w kierunku prostopadłym do kierunku walcowania i równoległym do osi walców, zaś częstotliwość i amplitudę gniotu dobiera się w zależności od rodzaju walcowanego materiału i długości walcowanego profilu.

(2 zastrzeżenia)

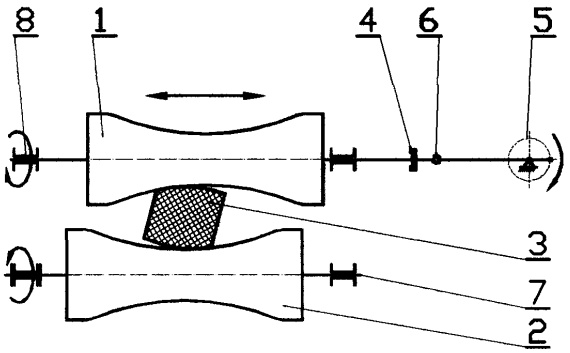

A1 (21) **370943** (22) 2004 11 02 8(51) ***B21B 1/10***

(71) Politechnika Wrocławska, Wrocław
(72) Gronostajski Zbigniew

(54) **Urządzenie do kształtowania plastycznego profili**

(57) Urządzenie, wyposażone jest w co najmniej dwa walce osadzone obrotowo w korpusie walcarki, charakteryzuje się tym, że powierzchnie robocze walców (1, 2) są wklęsłe, przy czym górny walec (1) jest walcem wykonującym cykliczny ruch posuwisto-zwrotny. Górny walec (1), osadzony na osi obrotowo wykonujący cykliczny ruch posuwisto-zwrotny, ma pierwszy koniec osadzony w głowicy obrotowej (4) połączonej przez przeguby i łączniki (6) z regulowanym mimośrodem (5), zaś drugi koniec umieszczony jest w łożysku obrotowo-suwliwym (8).

(2 zastrzeżenia)

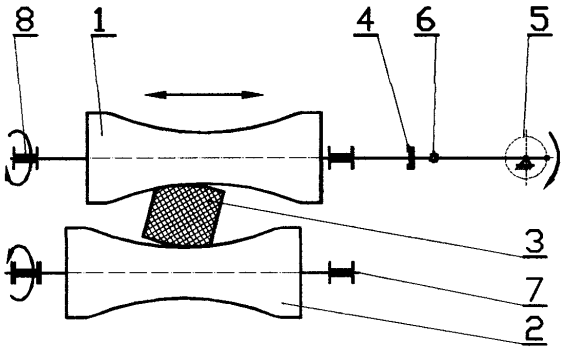

A1 (21) **378764** (22) 2004 04 29 8(51) ***B21B 41/00***

(31) 03 60470265 (32) 2003 05 14 (33) US
04 832142 2004 04 26 US

(86) 2004 04 29 PCT/US04/13386
(87) 2004 12 02 WO04/103594 PCT Gazette nr 49/04

(71) MORGAN CONSTRUCTION COMPANY, Worcester, US
(72) Shore T. Michael

(54) **Sposób i urządzenie do spowalniania i tymczasowego gromadzenia produktu walcowanego na gorąco**

(57) Przedmiotem wynalazku jest sposób spowalniania i tymczasowego gromadzenia produktu walcowanego na gorąco, poruszającego się wzdłużnie wzdłuż osi odbioru (A) z pierwszą prędkością V_1. Produkt jest kierowany przez pierwszą prowadnicę (26, 28) zawierającą koniec wlotowy, współliniowy z osią, do odbierania produktu oraz koniec wylotowy, oddzielony promieniowo od osi odbioru i skierowany tak, aby dostarczał produkt w kierunku wylotowym, poprzecznym do osi odbioru. Zakrzywiona prowadnica obraca się wokół osi odbioru w kierunku przeciwnym do kierunku wylotowego produktu z prędkością V_2, powodujący spowolnienie w ten sposób produktu dostarczanego z końca wylotowego do zmniejszonej prędkości V_3, równej V_1-V_2. Produkt jest formowany w spiralę i tymczasowo gromadzony na cylindrycznym bębnie (30), który obraca się w kierunku przeciwnym do obrotu zakrzywionej prowadnicy, aby w ten sposób odwijać produkt z bębna.

(9 zastrzeżeń)

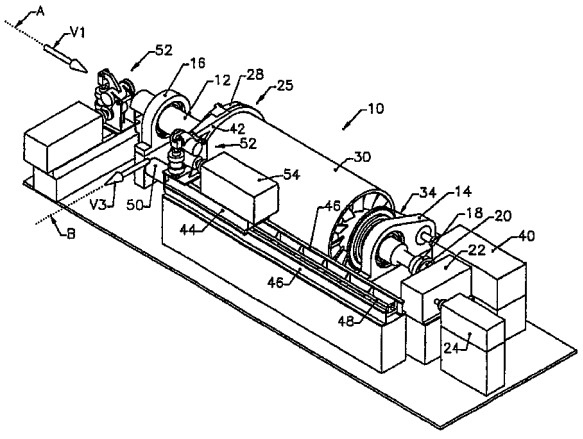

A1 (21) **378708** (22) 2004 06 23 8(51) ***B22D 11/00***

(31) 03 60482229 (32) 2003 06 24 (33) US

(86) 2004 06 23 PCT/CA04/00927
(87) 2004 12 29 WO04/112992 PCT Gazette nr 53/04

(71) NOVELIS INC., Toronto, CA
(72) Anderson Marc Douglas, Kubo Kenneth Takeo, Bischoff Todd F., Fenton Wayne J., Reeves Eric W., Spendlove Brent, Wagstaff Robert Bruce

(54) **Sposób odlewania wlewka dwuwarstwowego**

(57) Przedmiotem wynalazku jest sposób i urządzenie do odlewania dwuwarstwowego wlewka, zawierającego co najmniej dwie warstwy wykonane z jednego lub więcej stopów. Otwarta, pierścieniowa forma, zawiera otwór wlotowy i wylotowy, a ścianka podziałowa dzieli koniec wlotowy na co najmniej dwie oddzielne komory wlotowe, gdzie każda z komór wlotowych sąsiaduje z co najmniej jedną, inną komora wlotową. Dla każdej pary sąsiadujących komór wlotowych strumień pierwszego stopu podawany jest przez jedną z pary komór wlotowych do formy, zaś drugi strumień drugiego stopu podawany jest przez drugą z pary komór wlotowych. Na powierzchni strumienia pierwszego stopu tworzy się samoutrzymująca powierzchnia, a strumień drugiego stopu styka się ze strumieniem pierwszego stopu tak, aby górna powierzchnia strumienia drugiego stopu była utrzymywana w położeniu takim, aby najpierw stykała się z samoutrzymującą powierzchnią w miejscu, gdzie temperatura samoutrzymującej się powierzchni znajduje się pomiędzy temperaturami stanu stałego i ciekłego pierwszego stopu lub też najpierw styka się z samoutrzymującą powierzchnią w miejscu, gdzie temperatura samoutrzymującej się powierzchni jest niższa od temperatury stanu stałego pierwszego stopu, lecz powierzchnia podziału pomiędzy dwoma stopami jest następnie wtórnie podgrzewana do temperatury pomiędzy temperaturami stanu stałego i ciekłego, gdzie dwie objętości stopów są połączone w postaci dwóch warstw. Połączone warstwy stopów są następnie schładzane do stworzenia wlewka dwuwarstwowego. Ten dwuwarstwowy wlewek zawiera ciągłe wiązanie metalurgiczne pomiędzy warstwami stopów z rozproszonymi cząstkami jednego lub więcej składników międzymetalicznych pierwszego stopu w obszarze drugiego stopu w pobliżu powierzchni podziału.

(77 zastrzeżeń)

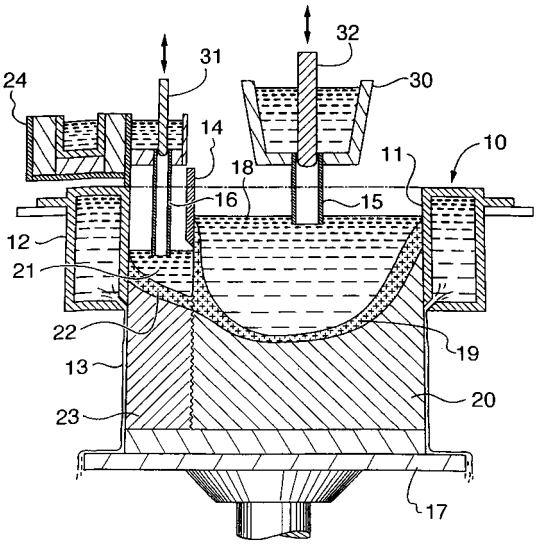

A1 (21) **378634** (22) 2004 02 24 8(51) ***B22D 11/01 B22D 11/124***

(31) 03 03450060 (32) 2003 02 28 (33) EP
(86) 2004 02 24 PCT/EP04/01794
(87) 2004 09 10 WO04/076096 PCT Gazette nr 37/04

(71) SO & SO SOMMERHOFER OEG, Leoben, AT
(72) Sommerhofer Hubert, Sommerhofer Peter

(54) **Sposób i urządzenie do odlewania ciągłego metali**

(57) Przedmiotem wynalazku jest sposób ciągłego odlewania metalu, w którym do bezpośredniego chłodzenia wlewka (4) stosuje się jako chłodziwo (8) ciekły metal albo ciecz jonową. Sposób charakteryzuje się tym, że na powierzchnię wlewka (4) kieruje się bezpośrednio co najmniej jeden strumień (10) doprowadzanego pod ciśnieniem chłodziwa (8) o przepływie turbulentnym.

(16 zastrzeżeń)

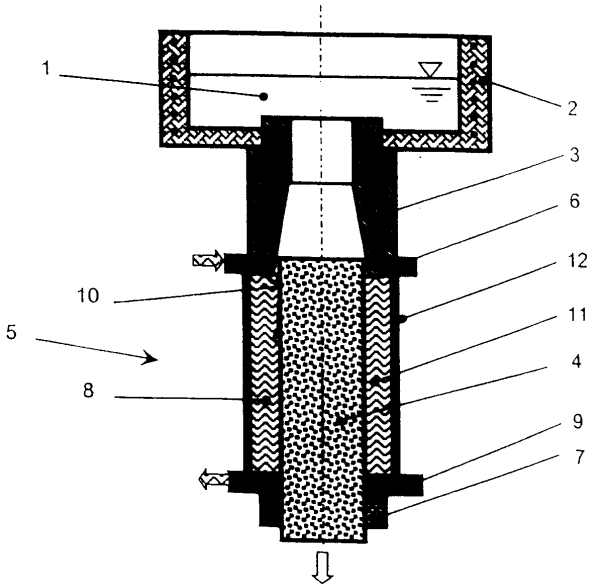

A1 (21) **374926** (22) 2005 05 09 8(51) ***B23P 6/04***

(71) Kozik Bogusław, Kozik Wiesław Zakład Usług Mechanicznych TARKOM, Tarnów
(72) Kozik Bogusław, Kozik Wiesław

(54) **Sposób regeneracji wirników śrubowych oraz zestaw przyrządów do regeneracji wirników śrubowych**

(57) Sposób regeneracji wirników śrubowych- charakteryzuje się tym, że na saniach suportu (18), korzystnie tokarki uniwersalnej, mocuje się wstępnie przyrząd prowadzący (1), po czym w kłach (19) tokarki umieszcza się wirnik (20) z uzupełnionymi, korzystnie poprzez napawanie, ubytkami powierzchni listwy uszczelniającej, następnie ustala się wysokość gwintowanego trzpienia przyrządu prowadzącego (1), dobierając punkt styku kulek prowadzących (5, 6) z krzywizną wewnętrznej powierzchni (22) śrubowego zwoju wirnika, następnie mocuje się przystawkę frezującą (10), po czym ustala się parametry frezowania, a następnie frezuje się powierzchnie listwy za pomocą freza tarczowego umieszczonego w głowicy frezarskiej (11) przystawki frezującej (10). Zestaw przyrządów do regeneracji wirników śrubowych składa się z przyrządu prowadzącego (1), umieszczonego na saniach suportu tokarki, oraz przystawki frezującej (10) zamocowanej korzystnie do suportu narzędziowego, wyposażonej we frez tarczowy połączony z silnikiem za pomocą przekładni pasowej.

(3 zastrzeżenia)

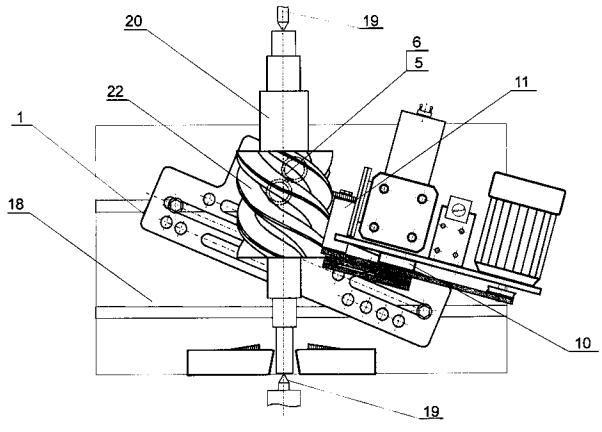

A1 (21) **378684** (22) 2004 05 21 8(51) ***B28B 19/00***

(31) 03 03292089 (32) 2003 08 25 (33) EP
04 04290493 2004 02 24 EP
04 04290495 2004 02 24 EP

(86) 2004 05 21 PCT/FR04/01265
(87) 2005 03 31 WO05/028171 PCT Gazette nr 13/05

(71) LAFARGE PLATRES, Avignon Cedex, FR
(72) Jallon Paul, Laurent Jean-Louis, Peronnet Frederic, Arese Roger, Zbinden Lionel, Vial Emmanuel, Martin Loic

(54) **Płyty o krawędziach profilowanych na bazie spoiwa hydraulicznego, sposób wytwarzania takich płyt i linia produkcyjna do wytwarzania takich płyt oraz sposób budowania struktury wewnętrznej**

(57) Przedmiotem wynalazku jest płyta tynkowa i sposób jej wytwarzania. Płyta ma na jednej stronie wyprofilowane dwa pierwsze równoległe skosy i na drugiej stronie wyprofilowane dwa drugie równoległe skosy, które są prostopadłe do pierwszych skosów. Ewentualnie, na jednej stronie ma wyprofilowane dwa pierwsze równoległe skosy, zaś dwa drugie równoległe skosu, prostopadłe do pierwszych skosów, są wyprofilowane na tej samej stronie płyty lub na drugiej stronie płyty, przy czym drugie skosy mają szerokość między 100 a 200 mm. Ewentualnie, płyta ma na jednej stronie dwa pierwsze równoległe skosy i na tej samej stronie, bądź na drugiej stronie, dwa drugie równoległe skosy, które są prostopadłe do pierwszych skosów, przy czym drugie równoległe skosy mają taką szerokość, że stosunek szerokości tych drugich równoległych skosów do szerokości tych pierwszych równoległych skosów wynosi między 1,5 a 5.

(48 zastrzeżeń)

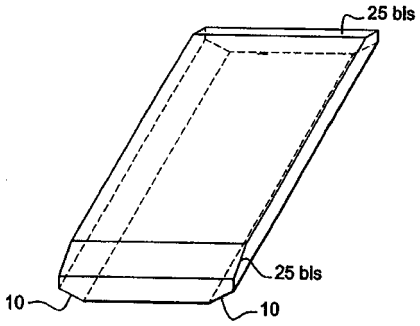

A1 (21) **371149** (22) 2004 11 12 8(51) ***B29C 49/04 B29D 7/01***

(75) Wojnarska Dorota, Ząbki

(54) **Proces uzyskania folii dwuwarstwowej z linii produkcyjnej przeznaczonej do jednej warstwy**

(57) Nowa koncepcja wytwarzania folii dwuwarstwowej na linii do wytłaczania folii jednowarstwowej j o podwyższonej wytrzymałości na przebicie i przedarcie, metodą rozdmuchu, polega na uzyskaniu trwałego połączenia obydwu warstw rękawa folii, bezpośrednio po jego wytłoczeniu i rozdmuchaniu. Realizacja nowej koncepcji wymaga zarówno dobrania mieszanki zapewniającej bardzo dobre właściwości adhezyjne folii, jak również odpowiedniego urządzenia odbierającego rękaw folii, umieszczonego w określonej regulowanej odległości od głowicy, tak aby rękaw folii nie był całkowicie schłodzony. Urządzenie odbierające zapewnia kontrolowany docisk folii, który jest realizowany przez dwa walce o określonej temperaturze, tak aby następowało trwałe, nie dające się rozdzielić połączenie dwu warstw folii. Otrzymana w ten sposób folia jest nawinięta na rolki o zadanej długości , szerokości i o grubości np. 12 mikronów (6+6), uzyskanej z połączenia dwóch warstw o grubości 6 mikronów.

(1 zastrzeżenie)

Data wprowadzenia zmiany zastrzeżeń: 2005 03 22

A1 (21) **378719** (22) 2004 03 04 8(51) ***B29C 59/02 B44B 5/00***

(31) 03 10328198 (32) 2003 06 24 (33) DE

(86) 2004 03 04 PCT/EP04/02158
(87) 2004 12 29 WO04/113054 PCT Gazette nr 53/04

(75) Hansen Bernd, Sulzbach-Laufen, DE

(54) **Urządzenie wytłaczające**

(57) Przedmiotem wynalazku jest urządzenie wytłaczające do wytłaczania danych identyfikacyjnych, zwłaszcza w postaci cyfr kodowych (22), w wyrobach z tworzywa sztucznego, takich jak pojemniki, które, korzystnie, wytwarzane są w procesie rozdmuchiwanie-napełnianie-zamykanie, przy czym w stojaku (24) urządzenia prowadzony jest w sposób przemieszczany wzdłużnie co najmniej jeden stempel wytłaczający (32) z zespołem wytłaczającym (34) z wymiennymi zespołami danych identyfikacyjnych (42) i w stanie podniesionym umożliwia doprowadzanie i odprowadzanie wyrobów, które mają być wytłaczane lub wytłoczonych, a w stanie opuszczonym wykonuje wytłaczanie wyrobów.

(8 zastrzeżeń)

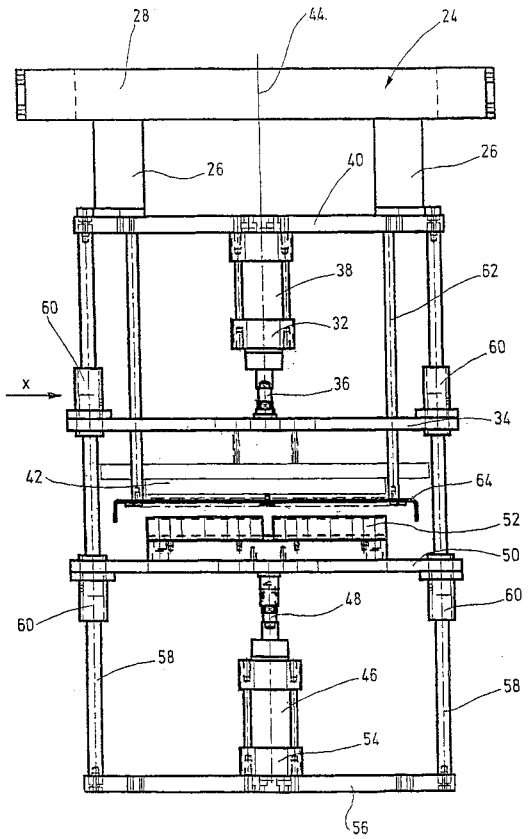

A1 (21) **377987** (22) 2005 11 08 8(51) ***B63B 25/14***

(31) 04 0411968 (32) 2004 11 10 (33) FR

(71) GAZ TRANSPORT ET TECHNIGAZ, Saint-Remy-Les-Chevreuse, FR
(72) Dhellemmes Jacques, Michalski Pierre, Fargant Vincent

(54) **Zbiornik szczelny i izolowany cieplnie i konstrukcja pływająca**

(57) Zbiornik szczelny i izolowany cieplnie, jest utworzony ze ścian zbiornika przymocowanych do struktury nośnej (1) konstrukcji pływającej. Ściany zbiornika mają kolejno w kierunku grubości od wnętrza na zewnątrz zbiornika, szczelną barierę pierwotną (8), barierę izolującą pierwotną (6), szczelną barierę wtórną (5) i barierę izolującą wtórną (2). Co najmniej jedna z tych barier izolujących, jest zasadniczo utworzona z elementów izolujących cieplnie ułożonych obok siebie. Każdy element izolujący cieplnie, zawiera wykładzinę izolującą cieplnie (63) i elementy nośne, które wznoszą się

przez grubość wykładziny izolującej cieplnie, aby przyjmować siły ściskające. Elementy nośne elementu izolującego cieplnie i zawierają słupki (65) o małym przekroju poprzecznym w stosunku do wymiarów elementu izolującego cieplnie w płaszczyźnie równoległej do ściany zbiornika.

(16 zastrzeżeń)

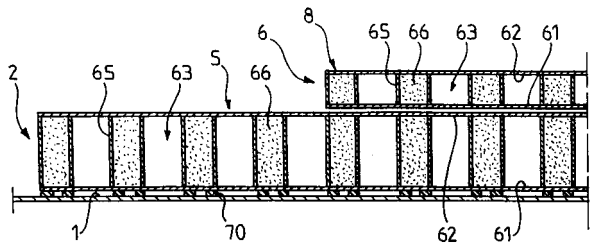

A1 (21) **377988** (22) 2005 11 08 8(51) ***B63B 25/14***

(31) 04 0411966 (32) 2004 11 10 (33) FR

(71) GAZ TRANSPORT ET TECHNIGAZ, Saint-Remy-Les-Chevreuse, FR

(72) Dhellemmes Jacques, Michalski Pierre, Le Gratiet Jean-Claude

(54) **Zbiornik szczelny i izolowany cieplnie montowany zwłaszcza na konstrukcji pływającej oraz konstrukcja pływająca**

(57) Zbiornik szczelny i izolowany cieplnie montowany zwłaszcza na konstrukcji pływającej zawierający co najmniej jedną ścianę zbiornika przymocowaną do struktury nośnej konstrukcji pływającej, gdzie ściana zbiornika zawiera kolejno patrząc wzdłuż grubości ściany w kierunku od wnętrza na zewnątrz zbiornika, pierwotną, szczelną barierę, pierwotną barierę izolującą, wtórną barierę szczelną i wtórną barierę izolującą, przy czym co najmniej jedna z tych barier izolujących jest zasadniczo utworzona z elementów izolujących cieplnie ułożonych obok siebie, gdzie każdy element izolujący cieplnie zawiera wykładzinę izolującą cieplnie umieszczoną w postaci warstwy równoległej do ściany zbiornika oraz elementy nośne, które wznoszą się na grubości wykładziny izolującej cieplnie, aby przyjmować siły ściskające, znamienny tym, że elementy nośne elementu izolującego cieplnie są wykonane w postaci co najmniej jednej struktury nośnej (70), utworzonej z jednego elementu zawierającego każdorazowo elementy łączące (71, 72), które łączą sztywno elementy nośne pomiędzy sobą i co najmniej jedną część wysokości tych elementów nośnych, a ponadto co najmniej jedna struktura nośna elementu izolującego cieplnie (70), ma kształt pustego profilu mającego stały przekrój w kierunku wzdłużnym.

(19 zastrzeżeń)

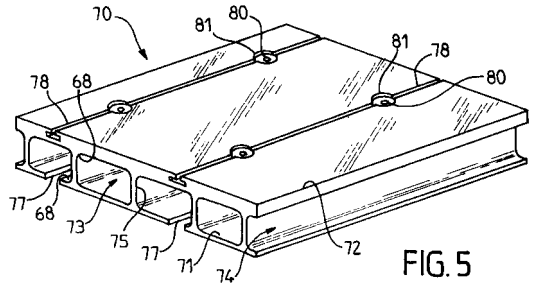

FIG. 5

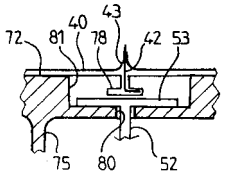

FIG. 6

A1 (21) **377960** (22) 2005 11 04 8(51) ***B63B 35/00***

(31) 04 0411967 (32) 2004 11 10 (33) FR

(71) GAZ TRANSPORT ET TECHNIGAZ, Saint-Remy-Les-Chevreuse, FR

(72) Dhellemmes Jacques, Michalski Pierre, Fargant Vincent

(54) **Zbiornik szczelny i izolowany cieplnie, zintegrowany ze strukturą nośną statku oraz konstrukcja pływająca**

(57) Zbiornik szczelny i izolowany cieplnie jest utworzony ze ścian, przymocowanych do struktury nośnej statku, przy czym ściany zbiornika mają kolejno, w kierunku grubości od wnętrza na zewnątrz zbiornika, szczelną barierę pierwotną, pierwotną barierę izolującą, szczelną barierę wtórną i wtórną barierę izolującą. Co najmniej jedna z tych barier izolujących jest zasadniczo utworzona z elementów izolujących cieplnie (3), ułożonych obok siebie, gdzie każdy element izolujący cieplnie (3) zawiera wykładzinę izolującą cieplnie, co najmniej jedną płytę i przegrody nośne, wznoszące się w grubości wykładziny izolującej cieplnie, dla przyjęcia sił ściskających. Przegrody zawierają co najmniej jedną przegrodę przeciwdziałającą wyboczeniu (14), zawierającą wiele elementów ściany, przeciwdziałającej wyboczeniu, które mają odpowiednią orientację tworzącą kąt w stosunku do ogólnego kierunku wzdłużnego przegrody, przeciwdziałającej wyboczeniu, na przykład tworząc zafalowania albo odcinki o podwójnej ścianie.

(23 zastrzeżenia)

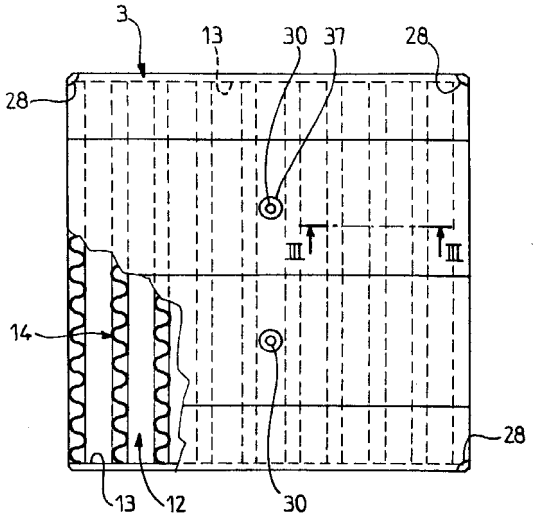

A1 (21) **378777** (22) 2004 05 13 8(51) ***B63H 16/20***

(31) 03 03011291 (32) 2003 05 17 (33) EP

(86) 2004 05 13 PCT/EP04/05143

(87) 2004 11 25 WO04/101355 PCT Gazette nr 48/04

(75) Spass Klaus, Hamburg, DE

(54) **Napęd łodzi z napędem pedałowym oraz łódź z napędem pedałowym**

(57) Przedmiotem wynalazku jest napęd łodzi z napędem pedałowym, z co najmniej jedną korbą (11) pedałów oraz układem napędowym do przenoszenia wytworzonej za pomocą korby (11) pedałów energii napędowej na środek (20) wytwarzający siłę ciągu, na przykład w postaci śruby napędowej, przy czym w układzie napędowym pomiędzy korbą (11) pedałów i środkiem (20) wytwarzającym siłę ciągu jest umieszczona co najmniej jedna, ułożyskowana na swobodnie poruszającej się osi (22) tarcza zamachowa, przy czym energia napędowa wytworzona za pomocą korby (11) pedałów jest przenoszona z niej na ułożyskowaną w sposób umożliwiający swobodny ruch tarczę zamachową (16) i stamtąd na środek (20) wytwarzający siłę ciągu. Taki napęd łodzi z napędem pedałowym powinien zostać dalej rozwinięty tak, aby umożliwiał on zastosowanie łodzi z napędem pedałowym jako urządzenia sportowego. Przy tym przy poruszaniu się w wodzie łódź z napędem pedałowym powinna dawać poczucie zachowania podobnego, jak przy jeździe rowerem na lądzie. Uzyskuje się to przez to, że w układzie napędowym umieszczony jest mechanizm przełączający (18, 21, 23, 24)

do przełączania kierunku ruchu środka (20) wytwarzającego siłę ciągu przy pozostającym bez zmian kierunku obrotów korby (11) pedałów i że napęd łodzi z napędem pedałowym ma dwie tarcze zamachowe, umieszczone na poruszającej się swobodnie osi (22) równolegle do siebie z pozostawioną przestrzenią pośrednią (17), przy czym w przestrzeni pośredniej (17) umieszczony jest w celu przenoszenia energii napędowej połączony ze środkiem (20) wytwarzającym siłę ciągu element odbiorczy (18), który dla przenoszenia energii napędowej może być sprzężany do wyboru z jedną z wzajemnie przeciwległych powierzchni wewnętrznych (28a, 28b) obu tarcz zamachowych (16).

(9 zastrzeżeń)

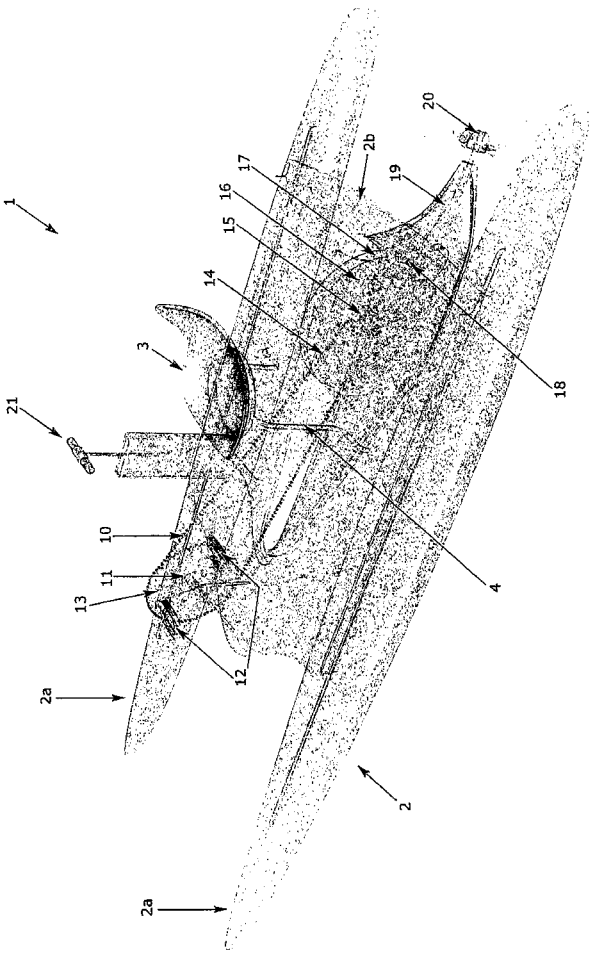

A3 (21) **370955** (22) 2004 11 02 8(51) ***B65D 5/18***
B65D 5/36

(61) 367640

(75) Grab Mirosław Jacek, Szczecin

(54) **Składane opakowanie**

(57) Składane opakowanie charakteryzuje się tym, że stanowi otwarty od góry wielościan o czworobocznej podstawie (A), połączonej liniami gięcia (11) z dwoma ścianami nośnymi (B) oraz z dwoma ścianami bocznymi (C), natomiast z jednej strony opakowania, przy ścianie nośnej (B), wzdłuż linii cięcia (10), obustronnie znajdują się dwie ściany czołowe (D) o długości mniejszej niż szerokość ściany (B), przy czym krawędzie zewnętrzne ścian czołowych (D) stanowi linia prosta, przechodząca w swojej górnej części w półeliptyczne wycięcie (1), zakończone wypustem (2) wystającym ponad górne krawędzie ścian czołowych (D), a z drugiej strony opakowania, także wzdłuż linii cięcia (10), obustronnie znajdują się dwie ściany tylne (E) o długości mniejszej niż szerokość ściany (B), przy czym krawędzie zewnętrzne ścian tylnych (E) stanowi ukośnie usytuowana linia prosta, przechodząca w swojej górnej części w półeliptyczne wycięcie (1) zakończone wypustem (2), wystającym ponad górne krawędzie ścian tylnych (E), a w ścianach nośnych (B) wykonane są eliptyczne nacięcia (3) i linie zagięcia (4), natomiast ściany nośne (B) przechodzą w kołnierze wzmacniające (F) w kształcie prostokąta, połączone ze ścianami bocznymi (B) podwójnymi liniami gięcia (5), przy czym pomiędzy podwójnymi liniami gięcia (5) kołnierzy wzmacniających (F) obu ścian nośnych (B) umieszczony jest otwór (6) dla wypustów mocujących (2), znajdujących się na zewnętrznych krawędziach ścian czołowych (D), oraz wypustów mocujących (2) znajdujących się na zewnętrznych krawędziach ścian tylnych (E), natomiast w rogach kołnierzy mocujących (F) znajdują się wypusty mocujące (7), wchodzące w otwory (8), umieszczone równolegle do linii gięcia (11) w górnej części obu ścian bocznych (C), a krawędzie zewnętrzne kołnierzy wzmacniających (F) zaopatrzone są w eliptyczne wgłębienie (9) o wymiarach nieznacznie mniejszych niż wymiary elipsy, utworzonej przez linie cięcia (3) i linie zagięcia (4) na ścianach nośnych (B).

(2 zastrzeżenia)

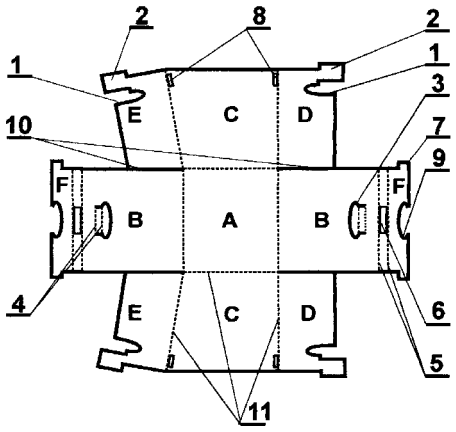

A1 (21) **378715** (22) 2003 06 10 8(51) ***B65D 41/04***
B65D 41/28

(86) 2003 06 10 PCT/JP03/07350

(87) 2004 12 23 WO04/110888 PCT Gazette nr 52/04

(71) ALCOA CLOSURE SYSTEMS JAPAN, LIMITED, Tochigi, JP

(72) Tsutsumi Hiroaki, Harada Mitsuharu, Hisano Masataka

(54) **Pokrywa z żywicy syntetycznej, zamykające się urządzenie i pojemnik wypełniony napojem**

(57) Pokrywa z żywicy syntetycznej według niniejszego wynalazku zawiera korpus pokrywy mający płytę wierzchołkową

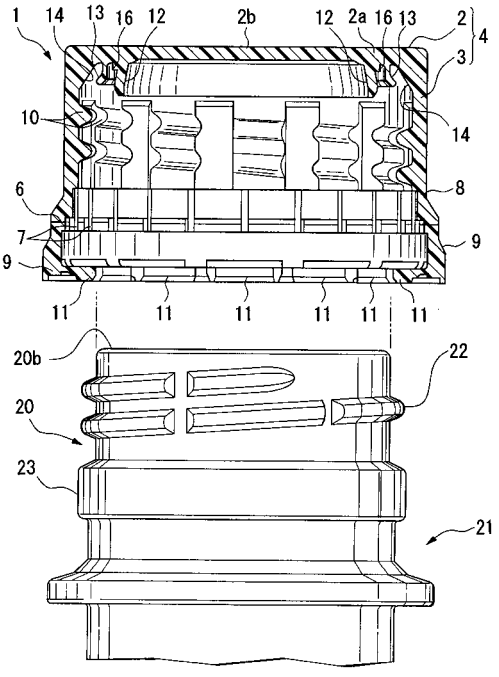

i sekcję cylindryczną przebiegającą ku dołowi od obwodu płyty wierzchołkowej, okrągły wewnętrzny występ uszczelniający, który jest uformowany na wewnętrznej powierzchni płyty wierzchołkowej i dopasowany do otworu pojemnika i okrągły występ uszczelniający brzeg otworu, który jest uformowany na wewnętrznej powierzchni płyty wierzchołkowej i styka się z krawędzią otworu pojemnika, przy czym występ uszczelniający brzeg otworu wygina się i odkształca w kierunku promieniowym roztłaczania do zetknięcia z korpusem pokrywy w czasie mocowania pokrywy z żywicy syntetycznej do otworu pojemnika i na płycie wierzchołkowej usytuowany jest występ ustalający, który styka się z krawędzią otworu po wygięciu i odkształceniu występu uszczelniającego brzeg otworu do zetknięcia z korpusem pokrywy. Niniejszy wynalazek dostarcza pokrywę z żywicy syntetycznej, zamykające się urządzenie zawierające taką pokrywę i pojemnik wypełniony napojem.

(5 zastrzeżeń)

A1 (21) **378631** (22) 2004 02 03 8(51) ***B67D 5/02***

(31) 03 0301724 (32) 2003 02 13 (33) FR
03 0307872 2003 06 30 FR

(86) 2004 02 03 PCT/FR04/50039
(87) 2004 09 02 WO04/074164 PCT Gazette nr 36/04

(71) RHODIA CHIMIE, Boulogne-Billancourt, FR
(72) Mauger Frederic, FR; Craplet Julien, FR;
Jean Frederic, DE

(54) **Sposób opróżniania elastycznego pojemnika zawierającego gęsty produkt**

(57) Przedmiotem niniejszego wynalazku jest sposób i zestaw konieczny do opróżniania elastycznego pojemnika zawierającego gęsty produkt wybrany spośród produktów o lepkości od 10 do 200000 Pa.s, a mianowicie olejów albo gum silikonowych. Ten sposób opróżniania polega w zasadzie na stosowaniu elastycznego pojemnika (3), ewentualnym przemieszczaniu opróżnianego pojemnika (3) z jego miejsca magazynowania do miejsca opróżniania, postępowaniu w taki sposób, aby co najmniej jeden otwór wylotowy (9), znajdujący się korzystnie w dolnej części pojemnika (3), umożliwiał wypływanie gęstego produktu (2) poza pojemnik, wywieraniu nacisku na co najmniej jedną ograniczoną strefę elastycznego pojemnika (3) za pomocą środków naciskowych, korzystnie utworzonych przez co najmniej jeden dźwignik (5) i/lub płyn ciśnieniowy, tak aby z jednej strony utrzymywać pojemnik (3) w stanie napełnienia albo częściowego napełnienia, a z drugiej strony przyspieszać płynięcie, i poddawaniu go dekompresji pod koniec opróżniania. Zestaw konieczny do opróżniania składa się z gęstego produktu (mastyki silikonowej), elastycznego pojemnika (3) typu „wielkiego worka" i urządzenia do opróżniania składającego się z co najmniej jednego dźwignika [tłoka (5) albo zespołu wałków] i/lub płynu ciśnieniowego.

(22 zastrzeżenia)

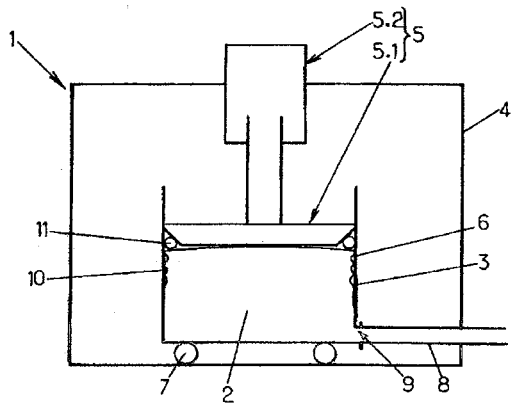

DZIAŁ C

CHEMIA I METALURGIA

A1 (21) **370957** (22) 2004 11 02 8(51) ***C04B 41/83***

(71) Instytut Materiałów Ogniotrwałych, Gliwice
(72) Wojsa Józef, Śliwa Andrzej, Czapka Zbigniew,
Siwiec Józef, Darłak Marian

(54) **Preparat ograniczający infiltrację ciekłych metali stopów i zużli w głąb wyrobów ceramicznych oraz sposób jego stosowania**

(57) Przedmiotem wynalazku jest preparat ograniczający infiltrację ciekłych metali, stopów i żużli w głąb wyrobów ceramicznych, który stanowi roztwór wodny produktu częściowej dehydratacji $MgSO_4$ x nH_2O, o zawartości magnezu odpowiadającej udziałowi MgO od 2,5 do 15,1% wag. i gęstości mieszczącej się w granicach od 1,10 do 1,51 g/cm^3. Preparat zawiera modyfikowaną alkilopochodną celulozy w ilości od 0,1-10% wag. lub produkt niezupełnej hydrolizy skrobi w ilości od 0,2-15% wag.

(3 zastrzeżenia)

A1 (21) **371073** (22) 2004 11 08 8(51) ***C05F 7/00***

(75) Czarnecka Barbara Maria, Włocławek; Michalak Piotr
Paweł, Ciechocinek; Potęga Zdzisław, Józefów

(54) **Sposób otrzymywania nawozu sztucznego z osadów ściekowych i układ do otrzymywania nawozu sztucznego z osadów ściekowych**

(57) Sposób otrzymywania nawozu sztucznego z osadów ściekowych, charakterystyczny tym, że na każde 100 części wagowych osadu ściekowego nadmiarowego, zawierającego od 15 części wagowych do 60 części wagowych, wprowadzonych do kwasoodpornego reaktora drugiego, dodaje się od 10 części wagowych do 45 czyści wagowych, tlenku magnezu. Jednocześnie dodaje się od 0,01 części wagowych do 10 czyści wagowych mieszaniny związków żelaza, użytych w postaci tlenków i/lub chlorków i/lub siarczanów i/lub azotanów. Następnie do tego samego reaktora, dodaje się mieszaninę nieorganicznych związków takich pierwiastków jak mangan i/lub cynk i/lub miedź i/lub kobalt i/lub molibden i/lub bor i/lub krzem w ilościach od 0,0001 części wagowych do 5.0 części wagowych i prowadzi się mechaniczne mieszanie ujednorodniające tak przygotowany wsad wstępny, przez czas właściwy dla uzyskania jednorodnej wilgotnej plastycznej mieszaniny fizycznej. Do oddzielnego płaszczowego kwasoodpornego reaktora pierwszego, wprowadza się od 24 części wagowych do 108 części wagowych, kwasu siarkowego, odmierzonego w przeliczeniu na kwas 100%, mającego stężenie nie mniejsze jak 75% wagowo i w trakcie mieszania wprowadza się od 0,01 części wagowej do 66 części wagowych, mocznika. Prowadzi się ich addycję, przy kontrolowanej temperaturze procesu poprzez chłodzenie, utrzymywanej w przedziale od 20°C do 80°C. Tak otrzymany siarczan mocznika, po schłodzeniu do temperatury nie wyższej jak około 25°C, wprowadza się do reaktora drugiego, zawierającego uprzednio przygotowaną jednorodną wilgotną mieszaninę w postaci wsadu wstępnego ze związkami magnezu i mikroelementami. Siarczan mocznika nadaje się z kontrolowaną dynamiką przepływu, zabezpieczającą egzotermicznie przebiegający proces reakcji, przed przekroczeniem przez jego składniki temperatury 120°C. Następnie

uzupełnia się tak przygotowany substrat w makroelementy takie jak: potas w ilości od 0% do 30% w przeliczeniu na 100% K_2O użyty w postaci chlorku i/lub siarczanu i/lub azotanu i/lub fosforanu, fosfor w ilości od 0% do 20% w przeliczeniu na 100% P_2O_5 użyty w postaci fosforanu mocznika, polifosforanów lub fosforanów. Otrzymaną masę, usuwa się z reaktora drugiego, przemieszcza się na działający w sposób ciągły przenośnik - mieszalnik ujednorodniający, na którym usuwa się większe zbrylenia półproduktu i chłodzi się go przez nadmuch suchego powietrza i następnie wysusza i odwania przez odciąg pary wodnej i oparów. Układ do otrzymywania nawozu sztucznego z osadów ściekowych z biologicznych oczyszczalni ścieków charakterystyczny tym, że składa się z silosu magazynowego (1) tlenku magnezu zaopatrzonego w wagę namiarową (5) i przenośnik (6), ze zbiornika magazynowego (2) surowego osadu ściekowego nadmiarowego zaopatrzonego w wagę (20) oraz przenośnika (21), dołączonych do reaktora (9). Układ ma zbiornik magazynowy kwasu siarkowego (3) z pompą (7) i zaworem (24), zbiornik magazynowy (4) mocznika z wagą (22) i przenośnikiem (23), dołączone do reaktora (8), który ma chłodnicę (19) przyłączoną do rurociągu (15) wody technologicznej, dołączonego poprzez zawór (31), również do reaktora (9) mającego rurociąg (14) pary wodnej i oparów. Do reaktora (9) dołączony jest zbiornik (10) siarczanu żelazawego z wagą (26), zbiornik (11) siarczanu manganawego z wagą (27), zbiornik (12) azotanu mocznika z wagą (28), zbiornik (13) fosforanu mocznika z wagą (29), zbiornik (33) azotanu kobaltu z wagą (36), zbiornik (34) siarczanu cynku z wagą (37) oraz zbiornik (35) kwasu borowego z wagą (38). Spust reaktora (9) jest przyłączony do przenośnika – mieszalnika (16) zaopatrzonego w wentylator (18) i dołączonego do granulatora (17) produktu końcowego. Sposób i układ urządzeń do otrzymywania nawozu sztucznego z osadów ściekowych, pozwala na zagospodarowanie osadów ściekowych z oczyszczalni w warunkach niskiej energochłonności i zapewnienie maksymalne zachowanie norm ochrony środowiska i związane z tym przetworzenie odwodnionego osadu ściekowego w stabilny pod względem chemicznym stały nawóz.

(25 zastrzeżeń)

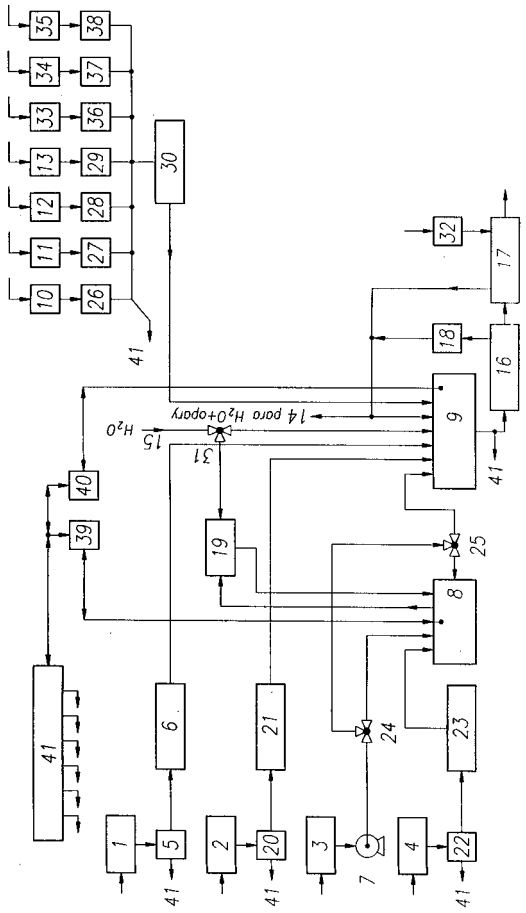

A1 (21) **378808** (22) 2004 03 04 8(51) ***C07C 5/03***
(31) 03 385677 (32) 2003 03 12 (33) US
(86) 2004 03 04 PCT/US04/06535
(87) 2004 09 23 WO04/081149 PCT Gazette nr 39/04

(71) CATALYTIC DISTILLATION TECHNOLOGIES, Pasadena, US
(72) Gelbein Abraham P., Smith Lawrence A. Jr.

(54) Selektywne uwodornianie acetylenów i dienów w strumieniu węglowodorów

(57) Acetyleny i dieny w strumieniu zawierającym wodór, metan, olefiny i parafiny C_2-C_6, acetyleny i dieny C_2-C_6, benzen, toluen, ksyleny i inne składniki C_6+ są uwodorniane w dolnowypływowym wrzącym reaktorze, w którym ciepło reakcji absorbowane jest przez płyn w reaktorze wytwarzając parę. Poza strumieniem wprowadzanym, do reaktora dostarczany jest strumień zawracany, którego wielkość wystarcza do zapewnienia zwilżania cząstek katalizatora w reaktorze. Trzeci strumień pobierany z dolnej części kolumny destylacyjnej, podawany jest w celu uzupełniania masy odpowiadającej masie odparowanej w reaktorze. Skład tego trzeciego strumienia reguluje równowagowy skład płynu przepływającego przez reaktor.

(9 zastrzeżeń)

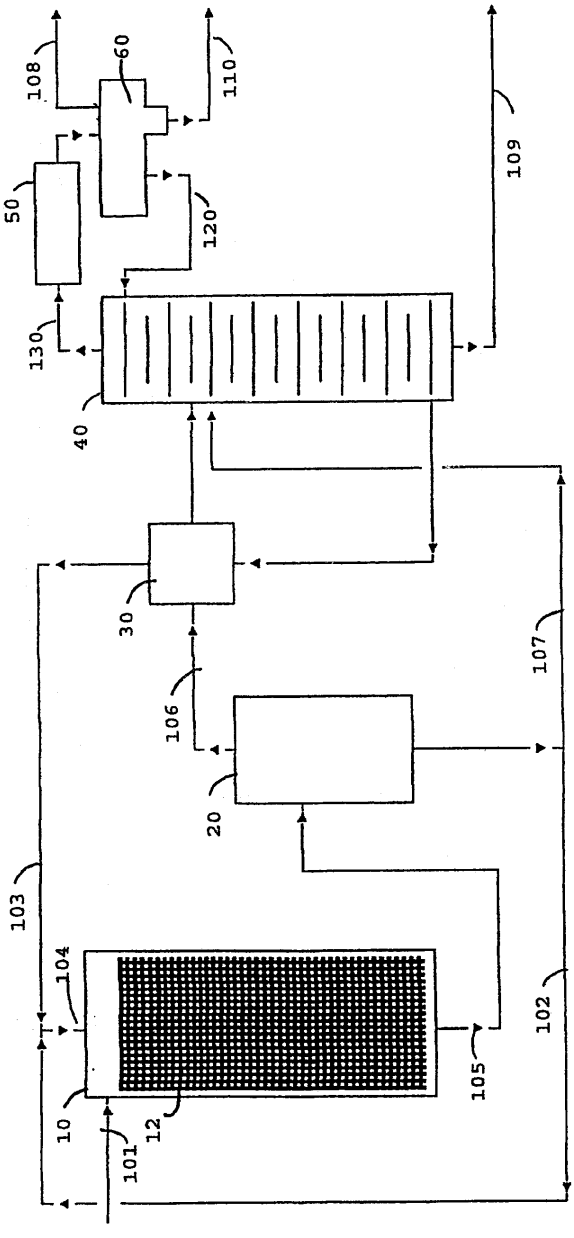

A1 (21) **371146** (22) 2004 11 12 8(51) *C07C 37/11*
C07C 39/06

(71) Instytut Ciężkiej Syntezy Organicznej BLACHOWNIA, Kędzierzyn-Koźle; Zakłady Chemiczne ROKITA S.A., Brzeg Dolny
(72) Krueger Andrzej, Tkacz Bogusław, Rdesińska-Ćwik Teresa, Matyja Stanisław, Jasienkiewicz Jerzy, Dul Marian, Kędzierski Leopold, Sobczak Tadeusz, Korensztajn Henryk, Bukowski Marian

(54) **Sposób wytwarzania propylofenoli**

(57) Sposób wytwarzania propylofenoli metodą alkilacji fenolu propylenem w obecności sulfonowej żywicy jonowymiennej polega na tym, że mieszaninę reakcyjną zawierającą propylen, fenol, eter izopropylofenylowy, propylofenole oraz wodę kontaktuje się z silnie kwaśną żywicą jonowymienną o strukturze mikroporowatej, przy czym w strumieniu kontaktowanym z sulfonową żywicą jonowymienną utrzymuje się odpowiedni stosunek molowy propylenu do sumy di-, tripropylofenoli, następnie mieszaninę poreakcyjną rozdziela się destylacyjnie, po czym frakcję wysokowrzącą rozcieńcza się fenolem i wprowadza do strumienia kontaktowanego z żywicą jonowymienną.

(3 zastrzeżenia)

A1 (21) **370966** (22) 2004 11 02 8(51) *C07C 49/20*
C07C 33/02

(71) Instytut Chemii Przemysłowej im. Prof. Ignacego Mościckiego, Warszawa
(72) Kijeński Jacek, Mogdał Antoni, Śmigiera Ewa, Zieliński Tomasz, Osawaru Osazuwa

(54) **Sposób otrzymywania alkoholu diacetonowego**

(57) Ujawniono sposób otrzymywania alkoholu diacetonowego w wyniku aldolowej kondensacji acetonu w fazie ciekłej z zastosowaniem homogenicznych lub heterogenicznych katalizatorów zasadowych, przy wykorzystaniu działania pola ultradźwiękowego.

(3 zastrzeżenia)

A1 (21) **378754** (22) 2004 02 23 8(51) *C07D 217/08*
C07D 217/24
A61K 31/472
A61P 25/00

(31) 03 60451516 (32) 2003 03 03 (33) US
(86) 2004 02 23 PCT/EP04/01751
(87) 2004 09 16 WO04/078176 PCT Gazette nr 38/04

(71) F.HOFFMANN-LA ROCHE AG, Bazylea, CH
(72) Putman David George

(54) **2,5- i 2,6-Podstawione tetrahydroizochinoliny do stosowania jako modulatory 5-HT6**

(57) Wynalazek dotyczy związków o wzorze (I), w którym n, X, Y, R^1, R^2, R^3, R^4 i R^5 mają znaczenie podane w opisie, oraz ich farmaceutycznie dopuszczalnych soli lub proleków. Wynalazek dotyczy również sposobów wytwarzania związków o wzorze (I), zawierających je środków i sposobów stosowania tych związków jako modulatorów 5-HT_6 do leczenia zaburzeń ośrodkowego układu nerwowego.

(21 zastrzeżeń)

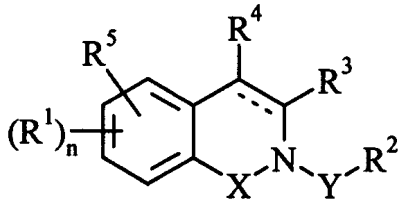

(I)

A1 (21) **378760** (22) 2004 01 16 8(51) *C07D 263/32*
A61K 31/42

(31) PR2003900207 (32) 2003 01 17 (33) AU
PR2003901873 2003 03 31 AU
(86) 2004 01 16 PCT/JP04/00339
(87) 2004 08 05 WO04/065374 PCT Gazette nr 32/04

(71) ASTELLAS PHARMA INC., Tokyo, JP
(72) Yamamoto Hirofumi, Ishida Junya, Tanabe Daisuke, Satoh Shigeki, Sawada Yuki, Ohkawa Takehiko, Imamura Kenichiro, Nakamura Katsuya

(54) **Pochodne oksazoli jako inhibitory cyklooksygenazy**

(57) Związek o wzorze (I): w którym R^1 oznacza cykloalkil, itp., R^2 oznacza (niższy)alkoksy, itp., R^3 oznacza (niższy)alkilen, itp., R^4 oznacza (niższy)alkilen, itp., R^5 oznacza hydroksy, itp., X oznacza „O", „S", „SO", lub „SO_2", Y oznacza „CH" lub „N", n oznacza 0 lub 1, lub jego farmaceutycznie dopuszczalne sole, które są użyteczne jako lek.

(20 zastrzeżeń)

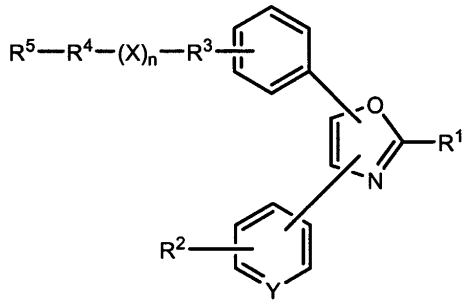

(I)

A1 (21) **378141** (22) 2005 11 24 8(51) *C07D 307/80*

(71) Akademia Rolnicza, Wrocław
(72) Grudniewska Aleksandra, Wawrzeńczyk Czesław

(54) **Nowy 3-izopropylo-6-metylo--oksabicyklo[4.3.0]non-2-en-8-on oraz sposób jego otrzymywania**

(57) Wynalazek dotyczy nowego bicyklicznego 3-izopropylo--6-metylo-oksabicyklo-[4.3.0]non-2-en-8-onu o podanym niżej wzorze oraz sposobu jego otrzymywania na drodze syntezy chemicznej. Jako substrat stosuje się mieszaninę monoterpenowych alkoholi, cis oraz trans piperytoli, które w toku czteroetapowej syntezy przeprowadza się w δ,ε-nienasycony γ-lakton. Związek ten charakteryzuje się zapachem warzywnym z wyraźną nutą zielonego kopru i może znaleźć zastosowanie jako aromat w przemyśle spożywczym.

(5 zastrzeżeń)

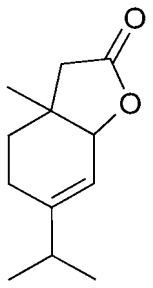

A1 (21) **378759** (22) 2004 02 26 8(51) *C07D 401/00*
C07D 403/00
C07D 405/00
C07D 409/00
C07D 411/00
A61K 31/4965

(31) 03 60449588 (32) 2003 02 26 (33) US
04 60540229 2004 01 29 US

(86) 2004 02 26 PCT/US04/05495
(87) 2004 09 10 WO04/076412 PCT Gazette nr 37/04

(71) SUGEN, INC., South San Francisco, US
(72) Cui Jingiong Jean, Bhumralkar Dilip, Botrous Iriny, Chu Ji Yu, Funk Lee A., Hanau Cathleen Elizabeth, Harris G. Davis Jr., Jia Lei, Johnson Joanne, Kolodziej Stephen A., Kung Pei-Pei, Li Xiaoyuna (Sharon), Lin Jason (Qishen), Meng Jerry Jialun, Nambu Mitchell David, Nelson Christopher G., Pairish Mason Alan, Shen Hong, Tran-Dube Michelle, Walter Allison, Zhang Fang-Jie, Zhang Jennifer

(54) **Związki aminoheteroarylowe jako inhibitory kinaz białkowych**

(57) Wynalazek dotyczy związków aminopirydynowych i aminopirazynowych o wzorze (1), środków zawierających te związki oraz sposobów ich stosowania. Korzystne związki o wzorze 1 wykazują działanie jako inhibitory kinaz białkowych, w tym inhibitory c-MET.

(48 zastrzeżeń)

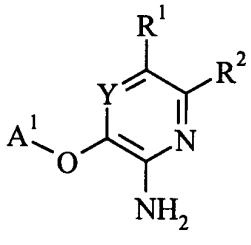

(1)

A1 (21) **378635** (22) 2003 03 13 8(51) ***C07D 413/02***
C07D 403/02
A61K 31/5377

(31) 02 60364164 (32) 2002 03 13 (33) US
(86) 2003 03 13 PCT/US03/07565
(87) 2003 09 25 WO03/077855 PCT Gazette nr 39/03

(71) ARRAY BIOPHARMA, INC., Boulder, US
(72) Wallace Eli M., Lyssikatos Joseph P., Hurley Brian T., Marlow Allison L.

(54) **N3 alkilowane pochodne benzoimidazolu jako inhibitory MEK**

(57) Przedstawiono związki o wzorze I oraz ich farmaceutycznie dopuszczalne sole i pro-leki, przy czym W, R^1, R^2, R^7, R^8, R^9, R^{10}, R^{11} i R^{12} zdefiniowane zostały w opisie. Takie związki to inhibitory MEK użyteczne w leczeniu chorób hiperproliferacyjnych, takich jak nowotwór i zapalenie u ssaków. Zaprezentowano również metodę wykorzystania związków w leczeniu chorób hiperproliferacyjnych u ssaków oraz w kompozycjach farmaceutycznych zawierających takie produkty.

(17 zastrzeżeń)

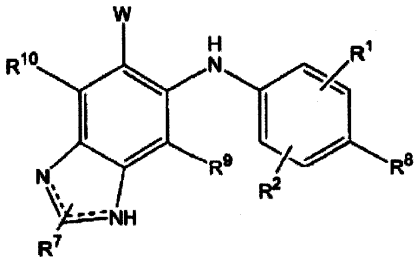

(I)

A1 (21) **378753** (22) 2004 02 19 8(51) ***C07D 451/02***
C07D 453/06
A61K 31/4748
A61K 31/46

(31) 03 60450380 (32) 2003 02 27 (33) US
(86) 2004 02 19 PCT/EP04/01588
(87) 2004 09 10 WO04/076448 PCT Gazette nr 37/03

(71) F.HOFFMANN-LA ROCHE AG, Bazylea, CH
(72) Gong Leyi

(54) **Antagoniści receptora CCR-3**

(57) Ar-(F)-(E)-(CR^3R^4)-(CR^3R^4)-$(SHR^5)_m$-(T)-(Q)-Ar^1 (I). Wynalazek dotyczy związków o wzorze (I), w którym Ar, Ar^1, R^3 – R^5, E, F, T, Q i m mają znaczenie podane w opisie. Związki te są użyteczne jako antagoniści receptora CCR-3, a zatem można je stosować do leczenia chorób pośredniczonych przez CCR-3.

(23 zastrzeżenia)

A1 (21) **378749** (22) 2004 02 23 8(51) ***C07D 471/04***
A61K 31/495

(31) 03 60453925 (32) 2003 03 12 (33) US
(86) 2004 02 23 PCT/IB04/00499
(87) 2004 09 23 WO04/081007 PCT Gazette nr 39/04

(71) PFIZER PRODUCTS INC., Groton, US
(72) Bright Gene Michael, Brodney Michael Aaron, Wlodecki Bishop

(54) **Azabicykliczne pochodne pirydyloksymetylowe i benzoizoksazolowe**

(57) Wynalazek dotyczy aminometylopirydyloksymetylo/benzoizoksazolo-podstawionego związku azabicyklicznego o wzorze (I), środka farmaceutycznego zawierającego ten związek i sposobu leczenia jednego lub większej liczby zaburzeń ośrodkowego układu nerwowego lub innych zaburzeń, w tym równoczesnego leczenia takich zaburzeń jak schizofrenia i depresja. Wynalazek dotyczy również enancjomeru (R) lub (S) tego związku albo izomeru cis lub trans tego związku albo jego farmaceutycznie dopuszczalnej soli, solwatu lub proleku, gdzie m oznacza 0 lub 1, Z oznacza ugrupowanie o jednym z przedstawionych wzorów, gdzie R^7 oznacza atom wodoru lub $(C_1$-$C_3)$alkoksyl; R^8 oznacza atom wodoru, hydroksyl lub $(C_1$-$C_3)$alkoksyl; a R^9 oznacza $(C_1$-$C_3)$alkoksyl; X oznacza atom tlenu lub NR, gdzie R oznacza atom wodoru lub $(C_1$-$C_6)$alkil; Y oznacza metylen, a n oznacza 0, 1 lub 2; albo oznacza atom tlenu, azotu lub siarki, a n oznacza 2, 3 lub 4; R^1 i R^2 niezależnie oznaczają atom wodoru, atom chlorowca lub $(C_1$-$C_6)$alkil, $(C_1$-$C_6)$ alkoksyl lub $(C_1$-$C_6)$alkoksy $(C_1$-$C_6)$alkil, przy czym każda z tych grup może być ewentualnie podstawiona jednym lub większą liczbą atomów chlorowca.

(15 zastrzeżeń)

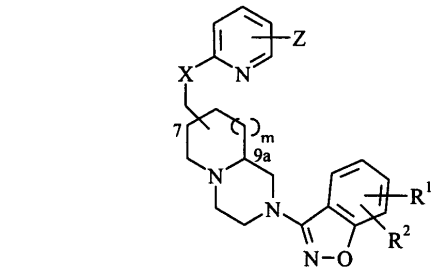

(I)

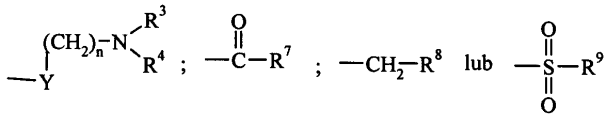

A1 (21) **378747** (22) 2004 02 09 8(51) ***C07D 487/04***
A61K 31/55
A61K 31/501
A61K 31/4427
A61P 29/00
C07D 498/04

(31) 03 0303852 (32) 2003 02 19 (33) GB
03 0317227 2003 07 23 GB

(86) 2004 02 09 PCT/IB04/00432
(87) 2004 09 02 WO04/074291 PCT Gazette nr 36/04

(71) PFIZER INC., Nowy Jork, US
(72) Bryans Justin Stephen, Johnson Patrick Stephen, Russell Rachel Jane, Ryckmans Thomas, Stobie Alan, Wayman Christopher Peter

(54) Związki triazolowe użyteczne w terapii

(57) Związek o wzorze (I) lub jego farmaceutycznie dopuszczalne pochodne, w których V oznacza-$(CH_2)_d(O)_e$-, -CO- lub –CH(C_{1-6}-alkil)-; W oznacza -O-, -$S(O)_a$ lub -$N(R^1)$-; R^1 oznacza H, C_{1-6}-alkil, $(CH_2)_bCOR^2$, $CO(CH_2)_bNR^2R^3$, SO_2R^2, $(CH_2)_cOR^2$, $(CH_2)_cNR^2R^3$ lub $(CH_2)_bhet^1$; het^1 oznacza nasycony lub nienasycony heterocyklil o 3 - 8 atomach zawierający jeden lub większą liczbę heteroatomów wybranych spośród O, N i S, ewentualnie podstawiony C_{1-6}-alkilem; X i Y niezależnie oznaczają H, C_{1-6}-alkil, atom chlorowca, OH, CF_3, OCF_3 lub OR^4; Z oznacza -$(CH_2)_f(O)_g$-, -CO- lub -CH(C_{1-6}-alkil)-; pierścień A stanowi 4- do 7-członowy, nasycony heterocyklil zawierający N, ewentualnie podstawiony grupą OH, w którym ewentualnie co najmniej jeden atom N pierścienia jest podstawiony atomem tlenu; pierścień B stanowi fenyl lub 4- do 7-członowy nienasycony heterocyklil zawierający N, ewentualnie podstawiony podstawnikami wybranymi z grupy obejmującej OH, atom chlorowca, CN, $CONH_2$, CF_3 i OCF_3, przy czym ewentualnie co najmniej jeden atom N pierścienia jest podstawiony atomem tlenu; R^2 i R^3 niezależnie oznaczają H, C_{1-6}-alkil [ewentualnie podstawiony podstawnikami wybranymi z grupy obejmującej OH, atom chlorowca, $N(C_{1-6}alkil)_2$ i C_{1-6}-alkiloksyl], C_{1-6}-alkiloksyl, $N(C_{1-6}$-alkil$)_2$ lub [C_{3-8}-cykloalkil]; albo R^2 i R^3 wraz z atomem azotu, do którego są przyłączone niezależnie oznaczają heterocyklil o 3 - 8 atomach ewentualnie podstawiony C_{1-6}-alkilem; R^4 oznacza C_{1-6}-alkil o łańcuchu prostym lub rozgałęzionym, a i c niezależnie oznaczają 0, 1 lub 2; b, e i g niezależnie oznaczają 0 lub 1; a d i f niezależnie oznaczają 1 lub 2; są użyteczne w leczeniu bolesnego miesiączkowania.

(29 zastrzeżeń)

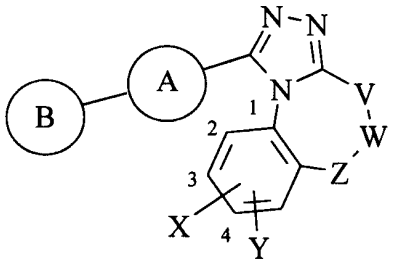

(I)

A1 (21) **378755** (22) 2004 04 07 8(51) ***C07D 487/04 C07D 471/04***

(31) 03 0308208 (32) 2003 04 09 (33) GB
03 60485322 2003 07 07 US

(86) 2004 04 07 PCT/IB04/01350
(87) 2004 11 04 WO04/094420 PCT Gazette nr 45/04

(71) SB PHARMCO PUERTO RICO INC., Puerto Rico, US; NEUROCRINE BIOSCIENCES INC., San Diego, US
(72) Andreotti Daniele, Bernasconi Giovanni, Castiglioni Emiliano, Contini Stefania, Di Fabio Romano, Fazzolari Elettra, Feriani Aldo, Gentile Gabriella, Mattioli Mario, Mingardi Anna, Sabbatini Fabio, St-Denis Yves

(54) Skondensowane związki N-heterocykliczne i ich zastosowanie jako antagonistów receptora CRF

(57) Przedstawiono związki o wzorze (I) w tym ich stereoizomery, proleki i farmaceutycznie dopuszczalne sole i solwaty, w którym to wzorze linia przerywana może oznaczać podwójne wiązanie; R oznacza aryl albo heteroaryl, każdy z nich może być podstawiony przez 1 do 4 grup J wybranych spośród: halogenu, C1-C6-alkilu, C1-C6-alkoksylu, halo- C1-C6-alkilu, C2-C6-alkenylu, C2-C6-alkinylu, halo-C1-C6-alkoksylu, -$C(O)R_2$, nitro, hydroksy, -NR_3R_4, cyjano i/albo grupy Z; R1 oznacza atom wodoru, C3-C7-cykloalkil, C1-C6-alkil, C1-C6-alkoksy, C1-C6-tioalkil, C2-C6-alkenyl, C2-C6-alkinyl, halo--C1-C6-alkil, halo-C1-C6-alkoksy, halogen, NR_3R_4, albo cyjano; D, G oznacza -C-ewentualnie podstawiony; X oznacza watom węgla albo azotu; Y oznacza atom azotu albo -C-ewentualnie podstawiony; W oznacza 4-8 członowy pierścień, który może być nasycony albo może zawierać jedno do trzech wiązań podwójnych, i w którym: - jeden atom węgla jest zastąpiony przez karbonyl albo $S(O)_m$, i - jeden z czterech atomów węgla może być ewentualnie zastąpiony przez atom tlenu, azotu albo grupę NR_{12}, $S(O)_m$, karbonyl, i taki pierścień może być dalej podstawiony przez 1 do 8 podstawników; Z oznacza 5-6 członowy heterocykl, który może być podstawiony przez 1 do 8 grup R_5 albo pierścień fenylowy, który może być podstawiony przez 1 do 4 podstawników; m oznacza liczbę całkowitą od 0 do 2, wynalazek dotyczy także sposobu ich wytwarzania, farmaceutycznych kompozycji je zawierających i ich zastosowania w leczeniu stanów w których pośredniczy czynnik uwalniający kortykotropinę (CRF).

(36 zastrzeżeń)

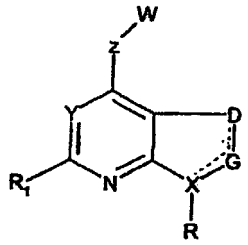

(I)

A1 (21) **378710** (22) 2004 06 30 8(51) ***C07D 495/04***

(31) 03 0302028 (32) 2003 07 02 (33) HU
04 0401272 2004 06 23 HU

(86) 2004 06 30 PCT/HU04/00070
(87) 2005 01 13 WO05/003139 PCT Gazette nr 02/05

(71) EGIS GYOGYSZERGYAR RT., Budapeszt, HU
(72) Kotay Nagy Peter, Simig Gyula, Barkoczy Jozsef, Gregor Tamas, Farkas Bela, Vereczkeyne Donath Gyorgyi, Nagy Kalman, Kortvelyessy Gyulane, Szent-Kirallyi Zsuzsanna

(54) Polimorficzny lek zatrzymujący agregację płytek krwi

(57) Omawiany wynalazek dotyczy nowej metody otrzymywania polimorficznej postaci 1 wodorosiarczanu (S)-(+)-(2-chlorofenylo)--2-(6,7-dwuwodoro)-*4H*-tieno[3,2-c]pirydyno-5-ilo-octanu metylowego o wzorze (I).

(7 zastrzeżeń)

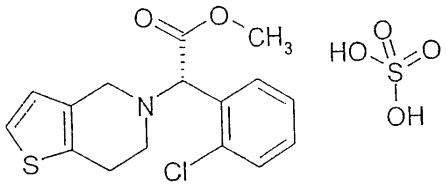

A1 (21) **378711** (22) 2004 06 30 8(51) ***C07D 495/04***

(31) 03 0302029 (32) 2003 07 02 (33) HU
04 0401269 2004 06 23 HU

(86) 2004 06 30 PCT/HU04/00069
(87) 2005 01 13 WO05/003138 PCT Gazette nr 02/05

(71) EGIS GYORGYSZERGYAR RT., Budapeszt, HU
(72) Kotay Nagy Peter, Simig Gyula, Barkoczy Jozsef, Gregor Tamas, Farkas Bela, Vereczkeyne Donath Gyorgyi, Nagy Kalman, Kortvelyessy Gyulane, Szent-Kirallyi Zsuzsanna

(54) Proces wytwarzania bezpostaciowej formy leku inhibitującego agregację płytek krwi

(57) Wynalazek dotyczy nowej metody otrzymywania formy bezpostaciowej wodorosiarczanu (S)-(+)-(2-chlorofenyl)-2-(6,7-di-

chloro-4H-tieno[3,2-c]pirydyny-5-yl-octanu metylu o wzorze (I). Sposób obejmuje rozpuszczanie zasady clopidogrelu w rozpuszczalniku typu A, dodanie kwasu siarkowego lub mieszaniny kwasu siarkowego i rozpuszczalnika typu A lub B do mieszaniny, dodanie otrzymanej mieszaniny zawierającej wodorosiarczan clopidogrelu do rozpuszczalnika typu B, odfiltrowanie, i możliwie wypłukanie i osuszenie otrzymanego osadu.

(1 zastrzeżenie)

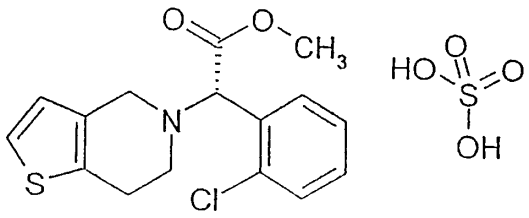

A1 (21) **370998** (22) 2004 11 03 8(51) ***C07F 9/535***

(71) Centrum Badań Molekularnych i Makromolekularnych Polskiej Akademii Nauk, Łódź
(72) Stec Wojciech J., Misiura Konrad

(54) **Sposób wytwarzania trifosforanów i difosforanów alkoholi oraz ich analogów**

(57) Sposób wytwarzania trifosforanów lub difosforanów alkoholi o wzorze ogólnym 1, gdzie X i Y stanowią atomy tlenu, siarki, selenu lub grupę borowodorową, Z oznacza resztę kwasu pirofosforowego lub ortofosforowego lub ich pochodnych, a R resztę alkoholu a szczególności nukleozydów takich jak adenozyna, 3'-*O*-deoxyadenozyna, cytydyna, 3'-*O*-deoxycytydyna, guanozyna, 3'-*O*-deoxyguanozyna, urydyna, lub tymidyna, polega na tym, że związki te otrzymuje się wychodząc z fosfolanów o wzorze ogólnym 2, gdzie X, Y i R mają podane wyżej znaczenie, a R' i R" oznaczają atomy wodoru lub reszty alkilowe lub cykloalkilowe o od 1 do 6 atomach węgla. Jeśli X i Y są różne od siebie to związki 1 otrzymuje się w postaci mieszanin distereomerów w stosunku ok. 1:1. Związki 1 wyodrębnia się przy zastosowaniu standardowych metod bądź też utlenia się całkowicie lub częściowo na α atomie fosforu i wtedy izoluje.

(2 zastrzeżenia)

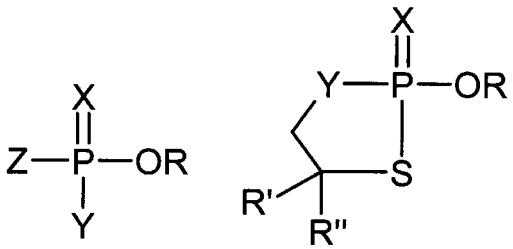

wzór 1 **wzór 2**

A1 (21) **378679** (22) 2004 03 23 8(51) ***C07K 7/00 A61K 38/08***

(31) 03 10313819 (32) 2003 03 24 (33) DE
(86) 2004 03 23 PCT/EP04/03077
(87) 2004 10 07 WO04/085461 PCT Gazette nr 41/04

(71) IMMATICS BIOTECHNOLOGIES GMBH, Tubingen, DE
(72) Rammensee Hans Georg, Stevanovic Stefan, Weinschenk Toni, Lemmel Claudia, Dengjel Jorn, Schoor Oliver

(54) **Związane z nowotworami peptydy oddziałujące z cząsteczkami MHC**

(57) Wynalazek dotyczy związanych z nowotworem peptydów, posiadających sekwencję aminokwasową wybraną z grupy obejmującej SEQ ID No. 1 do SEQ ID No. 101 z protokołu zebranych sekwencji, przy czym wspomniane peptydy wykazują zdolność do wiązania z cząsteczką klasy I głównego zespołu zgodności tkankowej (MHC). Wynalazek związany jest także z zastosowaniem wspomnianych peptydów i kodujących je kwasów nukleinowych do otrzymywania leków i do leczenia chorób nowotworowych i/lub chorób gruczolakowatości. Wynalazek ponadto dotyczy kompozycji farmaceutycznej zawierającej przynajmniej jeden ze wspomnianych peptydów.

(21 zastrzeżeń)

A1 (21) **378739** (22) 2003 12 08 8(51) ***C08F 2/34***

(31) 02 60437696 (32) 2002 12 31 (33) US
03 720511 2003 11 24 US
(86) 2003 12 08 PCT/US03/38876
(87) 2004 07 22 WO04/060922 PCT Gazette nr 30/04

(71) UNIVATION TECHNOLOGIES, LLC, Houston, US
(72) Savatsky Bruce J., Tilston Kelli L., Veariel Thomas R.

(54) **Sposób przejścia między niekompatybilnymi katalizatorami, z zastosowaniem zasadniczo wolnego od zanieczyszczeń złoża ziarnistego**

(57) Przedmiotem niniejszego wynalazku jest sposób przejścia od reakcji pierwszej polimeryzacji do reakcji drugiej polimeryzacji, niekompatybilnej z reakcją pierwszej polimeryzacji, w reaktorze w fazie gazowej. Nowy sposób polega na tym, że przeprowadza się reakcje wielokrotnej polimeryzacji, wychwytuje i magazynuje zasadniczo wolny od zanieczyszczeń produkt polimeryzacji, z każdej reakcji wielokrotnej polimeryzacji, przeznaczony do użytku w drugiej polimeryzacji jako wybrane, zasadniczo wolne od zanieczyszczeń złoże ziarniste, przy czym produkt polimeryzacji, z każdej reakcji wielokrotnej polimeryzacji, pozbawia się, zasadniczo, zanieczyszczeń, poprzez odpędzenie lub odpowietrzenie reagentów i zanieczyszczeń i utrzymuje się go jako zasadniczo wolny od zanieczyszczeń, za pomocą przechowywania w obojętnej atmosferze.

(18 zastrzeżeń)

A1 (21) **370967** (22) 2004 11 02 8(51) ***C08L 23/00 C08L 77/00***

(71) Instytut Chemii Przemysłowej im. Prof. Ignacego Mościckiego, Warszawa
(72) Kuczyńska Longina, Kowalska Ewa, Wielgosz Zbigniew, Choroś Małgorzata

(54) **Kompozycja termoplastyczna**

(57) Kompozycja termoplastyczna na bazie polietylenu, polipropylenu lub poliamidu zawiera 10 - 60% wagowych, w stosunku do polimeru, napełniacza, który stanowi produkt rozdrobnienia i rozwłóknienia odpadu dywanowego zawierającego polipropylen, poliakrylonitryl, poliamid oraz jutę, elanobawełnę i lateks.

(3 zastrzeżenia)

A1 (21) **378763** (22) 2004 03 17 8(51) ***C08L 75/04***

(31) 03 60455674 (32) 2003 03 18 (33) US
(86) 2004 03 17 PCT/US04/08126
(87) 2004 09 30 WO04/083297 PCT Gazette nr 40/04

(71) INVISTA TECHNOLOGIES S.a.r.l., Wilmington, US
(72) Sandusky Donald Allan, Mcinnis Edwin L.

(54) **Mieszanki stopowe poliuretanu i kauczuku**

(57) Wynalazek dotyczy kompozycji kauczukowej nadającej się do wytwarzania wyrobów barierowych, takich jak nadmuchiwane piłki stosowane w sporcie lub dętki rowerowe, stawiających opór przepływowi gazów, takich jak powietrze, zwłaszcza znajdujących zastosowanie do wytwarzania piłek tenisowych. W szczególności wynalazek dotyczy kompozycji kauczukowej zawierającej zasadniczo bezpostaciowy poliuretan nadający się do przerobu na wal-

cach, zmieszany w stopie z kauczukami naturalnymi i/lub syntetycznymi.

(32 zastrzeżenia)

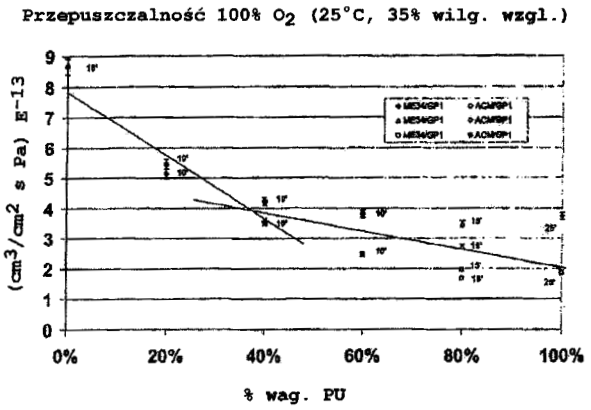

A1 (21) **370960** (22) 2004 11 02 8(51) ***C10B 53/00***

(71) Instytut Chemicznej Przeróbki Węgla, Zabrze

(72) Figa Jan, Stelmach Sławomir, Fitko Henryk, Wasielewski Ryszard

(54) **Sposób wytwarzania formowanego koksu aktywnego**

(57) Sposób wytwarzania formowanego koksu aktywnego, realizowany poprzez wymieszanie składników, formowanie granul, suszenie, karbonizację i aktywację, polega na tym, że w charakterze surowców stosuje się pyły koksowe o uziarnieniu poniżej 0,1 mm oraz smołę koksowniczą przy jej udziale masowym w mieszance pyłowo-smołowej wynoszącym od 20 do 40% wag., korzystnie 30% wag.

(2 zastrzeżenia)

A1 (21) **371077** (22) 2004 11 08 8(51) ***C10B 53/00***

(71) Politechnika Śląska, Gliwice; EKO-REK Sp. z o.o., Dąbrowa Górnicza

(72) Mianowski Andrzej, Rogoń Krzysztof, Winter Marek, Kaczmarzyk Wojciech, Wojtowicz Elżbieta, Siudyga Tomasz

(54) **Sposób roztwarzania lub zagęszczania tworzyw sztucznych**

(57) Sposób roztwarzania tworzyw sztucznych, zwłaszcza poliolefin, polistyrenu za pomocą cieczy organicznych, polega na tym, że mieszaninę cieczy organicznych i tworzyw sztucznych w ilości co najmniej 10% masowych poddaje się ogrzewaniu, któremu towarzyszy wzrost ciśnienia wynikającego z prężności par mieszaniny w przemianach fazowych i chemicznych, a po uzyskaniu końcowych temperatur i ciśnienia produkt oziębia się do temperatury otoczenia lub wyższej, a następnie wykorzystuje się go do wspólnego przerobu z ropą naftową lub do dalszych procesów pirolitycznych, zwłaszcza do pirolizy olefinowej, względnie przechowuje się dla innych celów przetwórczych. Sposób zagęszczania tworzyw sztucznych polega na tym, że mieszaninę wody i tworzyw sztucznych w ilości co najmniej 10% masowych poddaje się ogrzewaniu, któremu towarzyszy wzrost ciśnienia wynikający z prężności pary wodnej, a po oziębieniu oddziela się zagęszczony produkt stały od wody.

(6 zastrzeżeń)

A1 (21) **371138** (22) 2004 11 10 8(51) ***C10M 169/04***

(71) Centrum Badawczo-Analityczne RACER Sp.z o.o., Czechowice-Dziedzice

(72) Pindel Dorota, Skaźnik Janina

(54) **Wielofunkcyjny wysokotemperaturowy smar do mechanizmów metalowo-gumowych i sposób wytwarzania wielofunkcyjnego wysokotemperaturowego smaru do mechanizmów metalowo-gumowych**

(57) Smar składa się z 50 do 80% wagowych oleju silikonowego, korzystnie fenylometylosiloksanowego o lepkości 110 do 500 cSt mierzonej w 25°C, 8 do 20% wagowych kwasu stearynowego, korzystnie 12-hydroksystearynowego, korzystnie o liczbie jodowej niższej od 10, jako zagęszczacza oraz 0,5 do 3% wagowych wodorotlenku litu, korzystnie o stężeniu powyżej 50%, jako środka zmydlającego. Sposób wytwarzania smaru polega na tym, że do 50 do 80% wagowych oleju silikonowego, korzystnie fenylometylosiloksanowego o lepkości 110 do 500 cSt mierzonej w 25°C wprowadza się, z jednoczesnym mieszaniem w czasie 0,5 do 2,0 godzin w temperaturze 70 do 100°C, 8 do 20% wagowych kwasu stearynowego, korzystnie 12-hydroksystearynowego, korzystnie o liczbie jodowej niższej od 10, jako zagęszczacza oraz 0,5 do 3,0% wagowych wodorotlenku litu, korzystnie o stężeniu powyżej 50% wagowych, jako środka zmydlającego, a otrzymany smar podgrzewa się do temperatury 200°C, i następnie schładza do temperatury 50 do 30°C i w tej temperaturze poddaje homogenizacji w celu poprawy własności reologicznych. Smar może być stosowany w szerokim zakresie temperatur od minus 40°C do plus 150°C, a dzięki uleganiu częściowej biodegradacji jest przyjazny dla środowiska naturalnego.

(2 zastrzeżenia)

A1 (21) **371139** (22) 2004 11 10 8(51) ***C10M 169/04***

(71) Centrum Badawczo-Analityczne RACER Sp.z o.o., Czechowice-Dziedzice

(72) Pindel Dorota, Skaźnik Janina

(54) **Biodegradowalny smar do zestyków elektrycznych i/lub połączeń gwintowanych narażonych na działanie wysokich temperatur oraz sposób wytwarzania biodegradowalnego smaru do zestyków elektrycznych i/lub połączeń gwintowanych narażonych na działanie wysokich temperatur**

(57) Smar składa się z 50 do 80% wagowych oleju syntetycznego, korzystnie typu estrowego, korzystnie na bazie kwasów dwukarboksylowych, zwłaszcza kwasu sebacynowego lub adypinowego lub ftalowego i korzystnie alkoholu oktylowego, 5 do 15% wagowych glinokrzemianu, korzystnie modyfikowanego czwartorzędową aminą jako modyfikatorem powierzchni, 3 do 8% wagowych stabilizatora struktury smaru, korzystnie wody lub acetonu oraz 1 do 10% wagowych miedzi metalicznej, korzystnie o uziarnieniu 10 do 30 mikrometrów, jako modyfikatora własności wysokotemperaturowych, elektrycznych i smarnych. Sposób wytwarzania smaru polega na tym, że 50 do 80% wagowych oleju syntetycznego, korzystnie typu estrowego, korzystnie na bazie kwasów dwukarboksylowych, zwłaszcza kwasu sebacynowego lub adypinowego lub ftalowego i korzystnie alkoholu oktylowego zagęszcza się przez wprowadzenie z jednoczesnym mieszaniem w czasie 15 do 25 godzin w temperaturze 40 do 80°C, 5 do 15% wagowych glinokrzemianu, korzystnie modyfikowanego czwartorzędową aminą jako modyfikatorem powierzchni, a następnie dodaje się 3 do 8% wagowych stabilizatora struktury smaru, korzystnie wody lub acetonu i po wymieszaniu w temperaturze otoczenia przez 5 do 7 godzin oraz dodaniu 1 do 10% wagowych miedzi metalicznej, korzystnie o uziarnieniu 10 do 30 mikrometrów, jako modyfikatora własności wysokotemperaturowych, elektrycznych i smarnych, otrzymany smar poddaje się homogenizacji w temperaturze 40°C w celu ujednorodnienia jego struktury. Otrzymany smar ulega 80-cio procentowej biodegradacji nie powodując skażenia środowiska podczas ewentualnych awaryjnych wycieków i może być stosowany w temperaturze powyżej 250°C, nie powodując zapiekania połączeń gwintowych przy zapewnieniu wymaganego technologicznie przewodnictwa elektrycznego między smarowanymi elementami.

(2 zastrzeżenia)

A1 (21) **378811** (22) 2004 03 11 8(51) ***C11D 17/04 C11D 3/06***

(31) 03 0305493 (32) 2003 03 11 (33) GB

(86) 2004 03 11 PCT/GB04/01045
(87) 2004 09 23 WO04/081163 PCT Gazette nr 39/04

(71) RECKITT BENCKISER N.V., Hoofddorp, NL
(72) Fregonese Daniele, Housmekerides Chris Efstathios

(54) **Pakiety rozpuszczalne w wodzie zawierające ciekłe kompozycje**

(57) Wynalazek dostarcza pakietu zawierającego wodną ciekłą kompozycję detergentową zamkniętą w rozpuszczalnym lub dyspergowalnym w wodzie materiale opakowania. Wodna ciekła kompozycja detergentowa ma zawartość wody pomiędzy 20 i 50% wagowo. Wodna ciekła kompozycja detergentowa zawiera co najmniej jeden polifosforanowy wypełniacz aktywny w ilości większej niż 10% wagowych oraz węglowodan.

(14 zastrzeżeń)

A1 (21) **371004** (22) 2004 11 04 8(51) ***C12G 3/08***

(71) Mazowiecka Wytwórnia Wódek i Drożdży POLMOS S.A., Józefów k/Błonia
(72) Żukowski Tadeusz, Smolana Michał, Pawłowski Józef

(54) **Uszlachetnianie wódek za pomocą quasi-fluidalnego złoża drobin diamentowych**

(57) Uszlachetnianie wódek czystych polega na kontakcie z będącymi w intensywnym ruchu drobinami diamentowymi, przy czym precyzyjnie dobrany przepływ uszlachetnianej wódki powodujący szybki ruch drobin diamentowych skutkuje powstaniem quasi-fluidalnego złoża.

(1 zastrzeżenie)

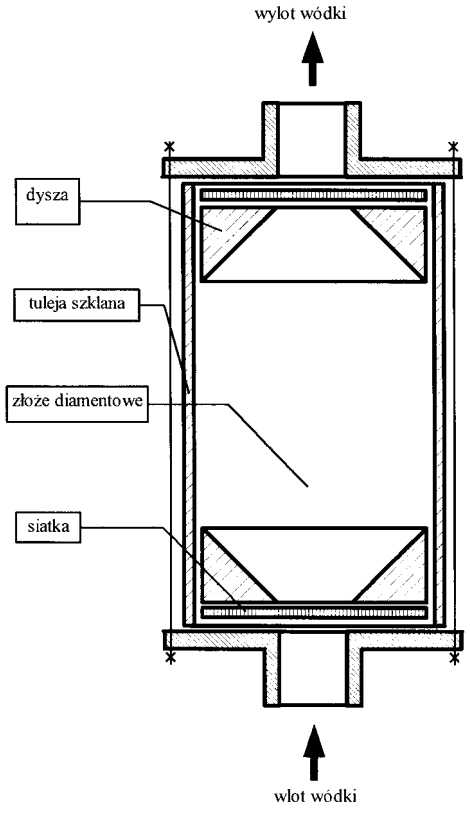

A1 (21) **378761** (22) 2004 02 26 8(51) ***C12N 15/12 A61K /31/7088***

(31) 03 0304634 (32) 2003 02 28 (33) GB

(86) 2004 02 26 PCT/EP04/02007
(87) 2004 09 10 WO04/076665 PCT Gazette nr 37/03

(71) GLAXO GROUP LIMITED, Greenford, GB
(72) Hamblin Paul Andrew, Rocha Del Cura Maria de los Angeles

(54) **Szczepionki**

(57) Wynalazek dotyczy nowych konstruktów MUC-1 DNA, wykazujących zmniejszoną homologię z natywną MUC-1, oraz środków farmaceutycznych zawierających takie konstrukty MUC-1.

(17 zastrzeżeń)

A1 (21) **378666** (22) 2004 01 20 8(51) ***C21B 11/08***

(31) 2003900357 (32) 2003 01 24 (33) AU

(86) 2004 01 20 PCT/AU04/00068
(87) 2004 08 05 WO04/065641 PCT Gazette nr 32/04

(71) AUSMELT LIMITED, Dandenong, AU
(72) Ng Colette Maria, Baldock Brian Ross, Sofra Giuseppe, Hughes Stephen Peter, Matusewicz Robert Walter, McClelland Ross Alexander, Sherrington David Matthew

(54) **Ulepszony proces wytopu do wytwarzania żelaza**

(57) Proces wytwarzania metalu żelaza i żużlu poprzez wytop materiału zawierającego żelazo, zawierającego żelazo występujące jako tlenek, częściowo w stanie metalicznym lub ich kombinacje, w reaktorze zawierającym stopiona kąpiel posiadająca fazę żużlu, wykorzystuje wtryskiwanie paliwa/reduktora i gazu zawierającego tlen do żużlu wytwarza się co najmniej jeden obszar spalania w fazie żużlu stopionej kąpieli przez wtryskiwanie w stanie zanurzonym paliwa/reduktora i gazu zawierającego tlen przez co najmniej jedną zanurzona, lancę do generowania ciepła i warunków redukujących w co najmniej jednym obszarze redukcji w kąpieli. Materiał wyjściowy ładuje się do reaktora, razem z dodatkowym reduktorem i z topnikiem w lub w pobliżu tego co najmniej jednego obszaru redukującego, przez co materiał wyjściowy jest poddawany redukcji wytopu, co wytwarza gazy spalania zawierające CO i H_2. Stosunek wtryskiwania gazu zawierającego tlen i paliwa/reduktora reguluje się za pomocą tej co najmniej jednej lancy do wymaganych, wystarczających warunków redukcji; i prowadzi się wtórne spalanie

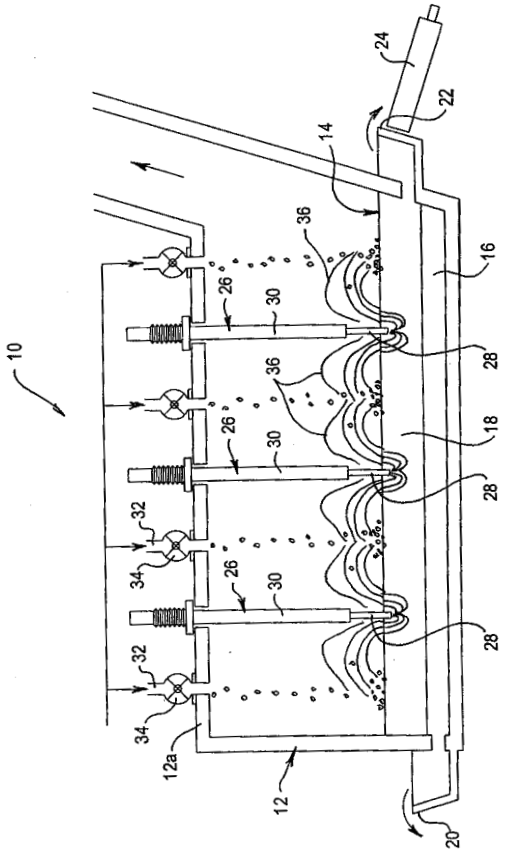

w reaktorze powyżej kąpieli gazów spalinowych wytworzonych poprzez wytapianie. Etap regulowania (c) prowadzi się do osiągnięcia we wtryskiwanym gazie zawierającym tlen zawartości tlenu od około 40% objętościowych do około 100% objętościowych i do osiągnięcia wystarczającego stopnia spalania paliwa/reduktora wtryskiwanego przez tę co najmniej jedną lancę przewyższającego 60% wagowych.

(21 zastrzeżeń)

A1 (21) **371108** (22) 2004 11 09 8(51) ***C25D 3/22***

(75) Szczepaniak Stanisław, Kielce; Szczepaniak Remigiusz, Kielce; Szczepaniak Elwira, Kielce; Szczepaniak Dominika, Kielce; Szczepaniak Monika, Kielce; Kamiński Paweł, Kielce

(54) **Kąpiel do galwanicznego nakładania cynku i jego stopów**

(57) Kąpiel do galwanicznego nakładania cynku i jego stopów zawierająca chlorek anionu i/lub potasu i/lub sodu w ilości 50 do 300 g/dm^3, rozpuszczalnych związków cynku w ilości od 10 do 100 g/dm^3, kwasów buforujących w ilości od 0 do 100 g/dm^3, kwasów aromatycznych w ilości od 0 do 10 g/dm^3, rozpuszczalnych metali Ni, Co, Fe, Cr, Sn i Ti w ilości od 0 do 50 g/dm^3, aromatycznych i/lub heterocyklicznych aldehydów i/lub ketonów i/lub heterocyklicznych związków czwartorzędowych w ilości od 0 do 5 g/dm^3, anionowych związków, korzystnie siarczanowanego i/lub sulfonowanego i/lub sulfobursztynowanego oksyetylowanego alkilofenolu i/lub naftolu w ilości do 10 g/dm^3. Kąpiel charakteryzuje się tym, że zawiera nie mniej niż 0,1 g/dm^3 niejonowych i/lub anionowych alifatycznych surfaktantów typu gemini o ogólnym wzorze (1), gdzie R i R_1 niezależnie od siebie są takie same lub różne i oznaczają wodór ewentualnie podstawiony łańcuch alkilowy, cykloalkilowy, alkenylowy o co najwyżej 22 atomach węgla, M jest łącznikiem i oznacza dwuwartościowy człon mostkowy o wzorach: D_1-R_4-D_1 lub R_4-D_1-R_4 gdzie R_4 jest rodnikiem alkilenowym o 1 - 10 atomach węgla, -C(O)-, -R_5{-O(CH_2CH_2O)$_5$($CH_2CH(CH_3)O$-)$_t$-}, -O-R_5-O- lub arylem, D_1 oznacza -O-, -S-, -S-S-, -SO-, -SO_2-, -C(O)- lub grupę polieterową {-OCH_2CH_2O)$_s$($CH_2CH(CH_3)O$)$_t$-}, amidową grupę {-C(O)N(R_6)-} i aminową grupę {-N(R_6)-}, -O-R_5-O-, s oraz t jest liczbą od 0 do 100, gdzie A jest grupą -C(H_2)O-, -C(O)O-, -C(O)NH-, R_2 i R_3, niezależnie od siebie oznaczają wodór lub grupę metylową, Z jest wodorem lub oznacza grupę alkilową o 1 - 4 atomach węgla lub alkiloarylową, -SO_3Y, -OSO_3Y, -COOY, -CH_2COOY, -CH_2CH(OH)CH_2SO_3Y), -CH_2CH_2CH(SO_3Y)COOY, gdzie Y jest wodorem , alkalicznym metalem, aminą alifatyczną, heterocykliczną i/lub aromatyczną, alkanoloaminą alifatyczną i/lub heterocykliczną, x + y jest większe od 10.

(2 zastrzeżenia)

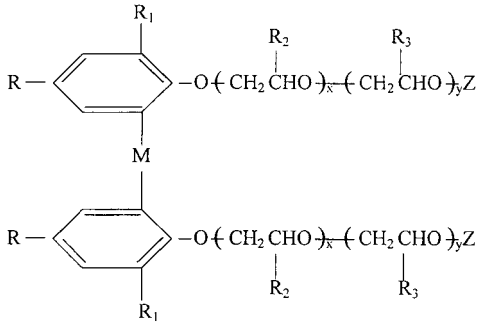

WZÓR 1

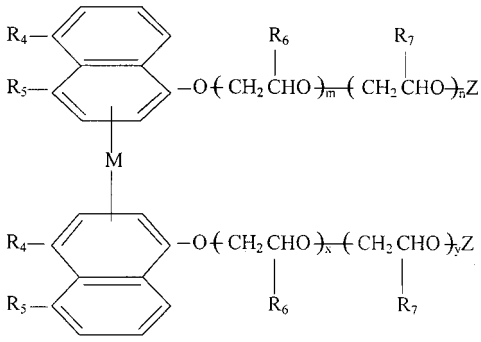

WZÓR 2

DZIAŁ E

BUDOWNICTWO; GÓRNICTWO; KONSTRUKCJE ZESPOLONE

A1 (21) **371067** (22) 2004 11 08 8(51) ***E02D 19/00 E02B 11/00***

(75) Kosinkiewicz Zenon, Wrocław; Reszka Ewa, Wrocław; Kosinkiewicz Leszek, Wrocław

(54) **Drenarz bezrozkopowy do 2000 m długości wykonany poziomo**

(57) Przedmiotem wynalazku jest sposób wykonania drenarzu metodą bezrozkopową, który charakteryzuje się tym, że w pierwszej kolejności wierci się poziomo otwór, do którego wprowadza się dren specjalnie przygotowany z pierścieniami przyspawanymi co 2 m lub 2,5 m, które mają chronić przed uszkodzeniem matę filtracyjną. Matą filtracyjną owija się rurę drenarską między pierścieniami. Mata filtracyjna wykonana jest z włókien kokosowych i włókien polipropylenu w stosunku 1:1. Dodatkowo dla ochrony matę filtracyjną owija się geowłókniną. Przed wprowadzeniem drenu do rur wierconych poziomo sprawdza się czy wszystkie przyspawane do drenu pierścienie przesuną się przez odcinek kontrolny rury wiertniczej. Średnica drenu może być zmienna w zależności od potrzeb.

(2 zastrzeżenia)

A1 (21) **378750** (22) 2004 02 04 8(51) ***E04C 2/296 E04B 1/80***

(31) 03 200300264 (32) 2003 02 04 (33) ES

(86) 2004 02 04 PCT/FR04/00269

(87) 2004 08 26 WO04/072393 PCT Gazette nr 35/04

(71) SAINT-GOBAIN ISOVER, Courbevoie, FR

(72) Soriano Hoyuelos Esther, Navarro Niedercorn Gabriel, Coloma Alberto

(54) **Płyta z wełny mineralnej wyposażona w osłonę, przykrywającą dwie powierzchnie**

(57) Wynalazek dotyczy płyty z wełny mineralnej o zwiększonej sztywności strukturalnej, typu płyt stosowanych dla wytwarzania

przewodów powietrza, zwłaszcza klimatyzowanego powietrza, złożona z środkowego rdzenia z wełny mineralnej, zwłaszcza z wełny szklanej, pokryta na dwóch powierzchniach pokryciami, rdzeń zawiera osłonę na płaszczyźnie umieszczonej wewnątrz wytwarzanego przewodu, płyta wynalazku charakteryzuje się tym, że zawiera rdzeń (1), którego dwie płaszczyzny powierzchniowe, tak płaszczyzna wewnętrzna jak i płaszczyzna zewnętrzna, posiadają każda odpowiednią osłonę (2), rozciągającą się na ich całości, osłony (2) są połączone z powierzchniami rdzenia (1) za pomocą spoiw polimeryzujących pod działaniem ciepła.

(7 zastrzeżeń)

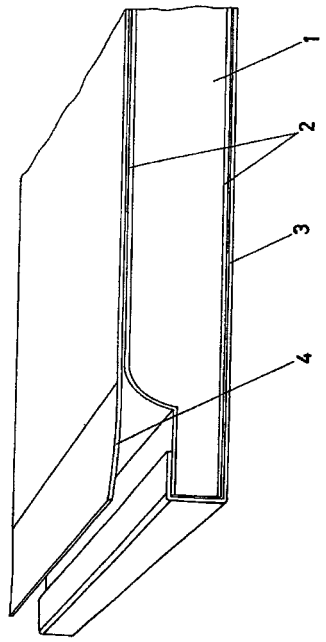

A1 (21) **371110** (22) 2004 11 09 8(51) ***E04F 13/14***
B28D 1/00

(75) Kras Tomasz, Kraków

(54) **Sposób wytwarzania elastycznej okładziny z naturalnego piaskowca i elastyczna okładzina z naturalnego piaskowca**

(57) Okładzina elastyczna składa się z warstwy (11) z naturalnego piaskowca, z którego co najmniej częściowo zostało usunięte naturalne lepiszcze a pozostawiony został szkielet naturalnego piaskowca składający się ze stykających się ze sobą drobin i/lub ziaren piasku. Przestrzenie powstałe po usunięciu naturalnego lepiszcza w tej warstwie (11) są wypełnione częściowo lub w pełni spoiwem elastycznym, w tym spoiwem żywicznym syntetycznym, przykładowo żywicą akrylową typu Osakryl. Warstwa (11) z naturalnego piaskowca jest wzmocniona z jednej strony warstwą spodnią (12) będącą warstwą stabilizującą, w którą jest wtopiona siatka (13), płótno lub nici z materiału naturalnego lub sztucznego. Warstwa piaskowca (11) i warstwa spodnia (12) mają sumaryczną grubość (17) po obróbce od 2 mm do 6 mm.

(15 zastrzeżeń)

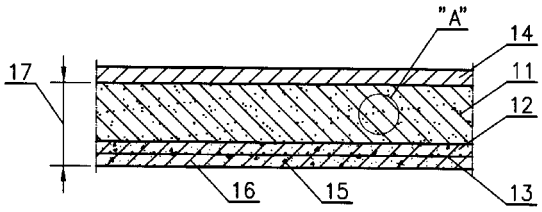

A1 (21) **378717** (22) 2003 12 06 8(51) ***E04F 15/02***
E04F 15/04

(31) 03 10313112 (32) 2003 03 24 (33) DE

(86) 2003 12 06 PCT/EP03/13861
(87) 2004 10 07 WO04/085763 PCT Gazette nr 41/04

(71) FM INTERNATIONAL GMBH, St. Johann in Tirol, AT

(72) Weber Jurgen

(54) **Panel, zwłaszcza panel podłogowy i sposób układania paneli**

(57) Wynalazek odnosi się do panelu (2), zawierającego mechanicznie blokujący język i połączenie rowkowe, które mogą być doprowadzone do połączenia za pomocą ruchu przechylnego. Według wynalazku, zapewniona jest wnęka (36) na dolnym boku rowka (10), który może osłaniać występ (34), umieszczony na odległym końcu dolnej wargi (14). Dwa panele, dla połączenia wspomnianym sposobem, mogą więc być doprowadzone do pośredniego dolnego położenia i kolejnych położeń, aż do całkowitego połączenia poprzez ruch przechylny.

(11 zastrzeżeń)

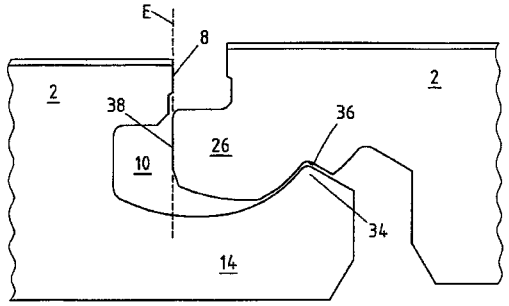

A1 (21) **371082** (22) 2004 11 08 8(51) ***E04F 19/02***

(71) Wesołowska Małgorzata MIDAS, Kielce

(72) Wesołowska Małgorzata

(54) **Zestaw kołka mocującego i łącznika listwy przypodłogowej**

(57) Zestaw kołka mocującego i łącznika listwy przypodłogowej charakteryzuje się tym, że łącznik (6), w pobliżu otworu służącego do umocowania go do ściany, posiada odsądzoną powierzchnię (11), w postaci pasków oddzielonych szczeliną z ustalającymi występami (13), natomiast łeb kołka, wyposażony jest w występy (7) współpracujące z występami odsądzenia (13). Ustalające występy (13) odsądzenia (11), posiadają postać ryfli, korzystnie z harpunowymi zakończeniami.

(6 zastrzeżeń)

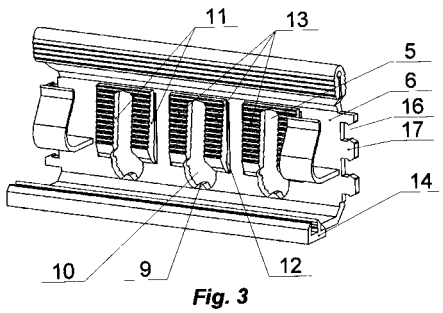

Fig. 3

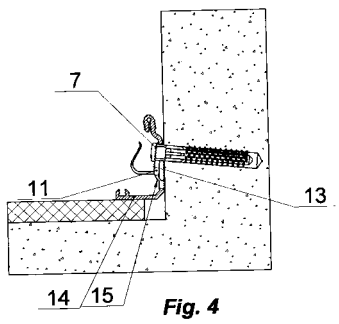

Fig. 4

A1 (21) **371150** (22) 2004 11 13 8(51) ***E04F 19/02***

(71) Wesołowska Małgorzata MIDAS, Kielce
(72) Wesołowska Małgorzata

(54) **Łącznik listwy przypodłogowej**

(57) W jednym z rozwiązań łącznik charakteryzuje się tym, że końce łącznika (1) wyposażone są w elementy umożliwiające połączenie ich na narożu ściany, przy czym elementami łączącymi są wypusty (3) i wpusty (2) o prostokątnym przekroju usytuowane w sposób dla siebie odpowiadający. Oznacza to, że wypustowi po jednej stronie łącznika odpowiada wpust usytuowany po drugiej stronie, na tej samej wysokości. Korzystne jest wyposażenie wypustów w kołnierze blokujące.

(7 zastrzeżeń)

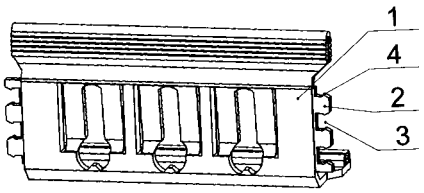

A1 (21) **371151** (22) 2004 11 13 8(51) ***E04F 19/02***

(71) Wesołowska Małgorzata MIDAS, Kielce
(72) Wesołowska Małgorzata

(54) **Kołek mocujący**

(57) Kołek mocujący charakteryzuje się tym, że łeb (1) kołka od strony rdzenia (2), wyposażony jest w ustalające występy (3), korzystnie w postaci zbieżnych brył geometrycznych. Ustalając występy w postaci wzdłużnych ryfli, usytuowane w płaszczyźnie prostopadłej do osi kołka, w przekroju poprzecznym posiadają zarys figur geometrycznych takich jak trójkąty, prostokąty, półokręgi lub trapezy, najkorzystniej trójkąty prostokątne lub harpunowe. Wynalazek dotyczy również kołków mocujących, w których ustalające występy posiadają postać ostrosłupów oraz stożków. Korzystnym jest, gdy mocowany element także wyposażony jest w występy, zwłaszcza odpowiadające kształtem występom łba kołka.

(10 zastrzeżeń)

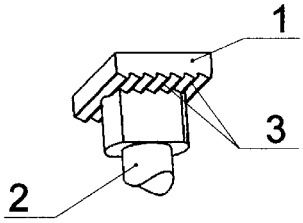

A1 (21) **370968** (22) 2004 11 02 8(51) ***E04F 19/04***

(75) Galas Adam Sławomir, Białystok

(54) **Zestaw listwy, zwłaszcza listwy przypodłogowej**

(57) Przedmiotem wynalazku jest zestaw listwy, zwłaszcza listwy przypodłogowej obejmujący listwę wzdłużną i elementy złączne, przy czym listwa wzdłużna składa się z dwóch, połączonych rozłącznie, elementów wzdłużnych, a elementy złączne wyposażone są po wewnętrznej stronie w występy. Jeden z elementów wzdłużnych listwy stanowi kształtownik dolny (4), posiadający kanał rozprężny (6) i dolne ramię profilowe (10), a drugi stanowi osłona (5), wyposażona w żebra zatrzaskowe (11) i górne ramię osłonowe Żebra zatrzaskowe każdego z elementów złącznych w postaci elementu narożnikowego wewnętrznego (2) i zewnętrznego (3) połączone są zatrzaskowe ze ściankami kanałów rozprężnych kształtowników dolnych (4) listwy wzdłużnej, przy czym pary poziomo usytuowanych żeber zatrzaskowych elementu narożnikowego wewnętrznego (2) i pary poziomo usytuowanych żeber zatrzaskowych elementu narożnikowego zewnętrznego (3) są rozmieszczone na tej samej wysokości, odpowiadającej wysokości, na której usytuowana jest szczelina wzdłużna kanału rozprężnego (6).

(4 zastrzeżenia)

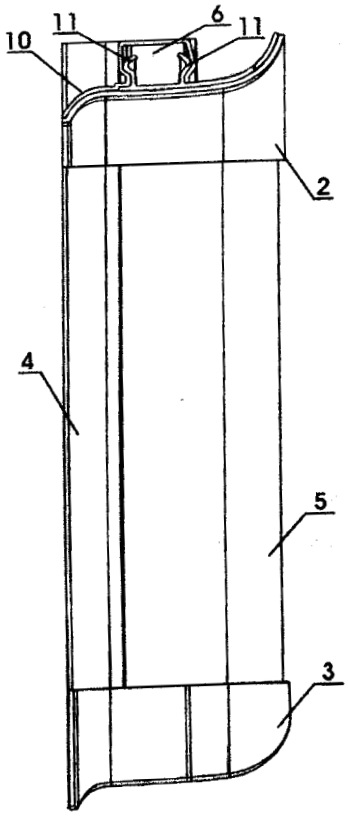

A1 (21) **371002** (22) 2004 11 04 8(51) ***E04H 6/12***

(75) Sołtys Marek, Mogilany; Sołtys Sławomir, Mogilany

(54) **Kontenerowy garaż samochodowy**

(57) Kontenerowy garaż samochodowy zawiera dziewięć stanowisk (S1 - S9), rozmieszczonych w układzie zwartym po trzy stanowiska w poziomie i pionie, w których umieszczonych jest siedem palet pojazdowych, przy czym sześć stanowisk jest stanowiskami krótkiego parkowania a jedno środkowe stanowisko (S5) jest stanowiskiem długiego parkowania. Zespół przemieszczania pionowego palet (5) ma obwody nośne (6) osadzone w słupach konstrukcji szkieletowej (1) i zaopatrzone w zabieraki (7), po cztery dla każdej palety (5).

(7 zastrzeżeń)

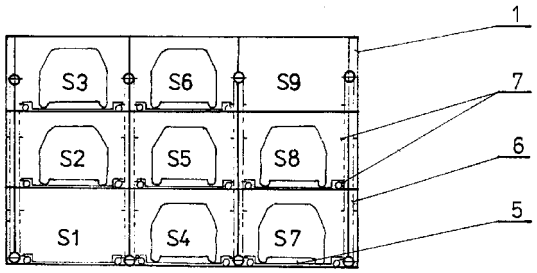

A1 (21) **371078** (22) 2004 11 08 8(51) ***E06B 5/16***

(71) MERCOR S.A., Gdańsk
(72) Jaroszyński Robert

(54) **Drzwi rozsuwano-rozwierane zwłaszcza drzwi przeciwpożarowe**

(57) Drzwi rozsuwano-rozwierane, zwłaszcza drzwi przeciwpożarowe charakteryzują się tym, że w płaszczyźnie poziomej, pomiędzy ościeżnicą (2) i skrzydłem rozwieranym (1), umieszczona jest blokada jednopłaszczyznowa (3), która składa się z płyty blokującej jednopłaszczyznowej stałej (4) przymocowanej do profilu ramowego skrzydła rozwieranego (1) i płyty blokującej jednopłaszczyznowej najazdowej przymocowanej do profilu ramowego ościeżnicy (2).

W płaszczyźnie pionowej, pomiędzy skrzydłami rozwieranymi (1), umieszczona jest blokada wielopłaszczyznowa (10), która składa się z płyty blokującej wielopłaszczyznowej stałej (11) przymocowanej do profilu ramowego jednego ze skrzydeł rozwieranych (1) oraz z płyty blokującej wielopłaszczyznowej najazdowej górnej (12) i płyty blokującej wielopłaszczyznowej najazdowej dolnej (13), przymocowanych do profilu ramowego drugiego skrzydła rozwieranego (1) w ten sposób, że współpracujące ze sobą powierzchnie boczne płyt blokujących w czasie normalnej eksploatacji nie stykają się ze sobą. Drzwi stosowane w konstrukcjach budowlanych jako przegrody, dla których wymagana jest 30 minutowa odporność ogniwa.

(7 zastrzeżeń)

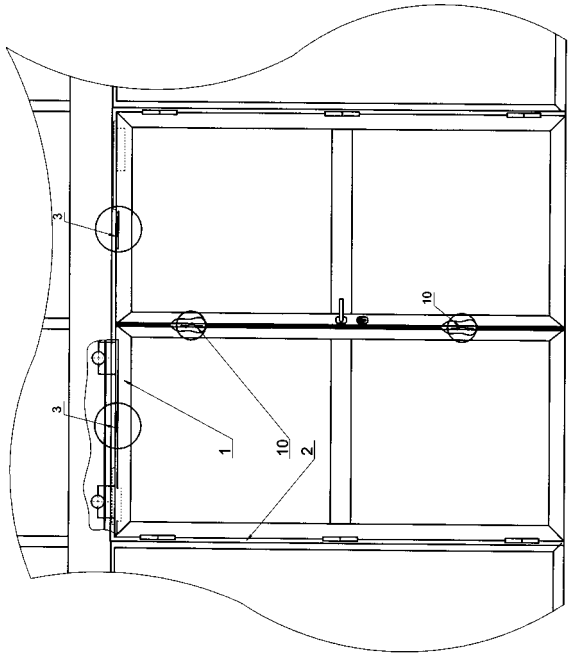

Fig. 1

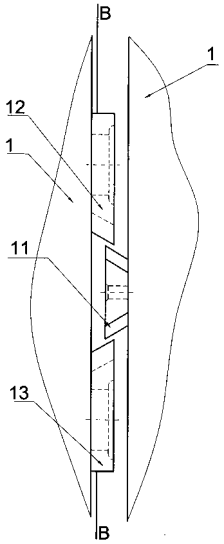

Fig 4

A1 (21) **378722** (22) 2004 06 18 8(51) ***E21B 7/24***

(31) 03 526639 (32) 2003 06 20 (33) NZ
04 531833 2004 03 18 NZ
04 532050 2004 03 30 NZ

(86) 2004 06 18 PCT/NZ04/00128
(87) 2004 12 29 WO04/113668 PCT Gazette nr 53/04

(71) FLEXIDRILL LIMITED, Auckland, NZ
(72) Pfahlert Roger

(54) **Głowice dźwiękowe oraz ich zespoły i zastosowanie**

(57) Wynalazek dotyczy zespołu głowicy dźwiękowej, nadającego się do generowania mocy wyjściowej, przy czym wymieniony zespół ma ramę, głowicę dźwiękową utrzymującą utrzymywaną przez, zasadniczo ustalającą położenie oraz zasadniczo będącą ustalaną przez ramę, przy czym ta głowica dźwiękowa ma parę umieszczonych w odstępie tłoków, a każdy z nich jest usytuowany w cylindrze głowicy, przy czym każdy głowicowy cylinder ma układ zaworów, dzięki czemu może być uzyskiwana zmienną objętość dla tłoka względem głowicowego cylindra, skutkiem doprowadzania płynu do i/lub uwalniania płynu z komory o zmiennej objętości za pomocą układu zaworów, przy czym układ zaworów na głowicowym cylindrze jest w fazie przeciwstawnej względem fazy drugiego w taki sposób, że jedna komora zwiększa objętość skutkiem doprowadzania do niej płynu, podczas gdy druga zmniejsza objętość i na odwrót.

(56 zastrzeżeń)

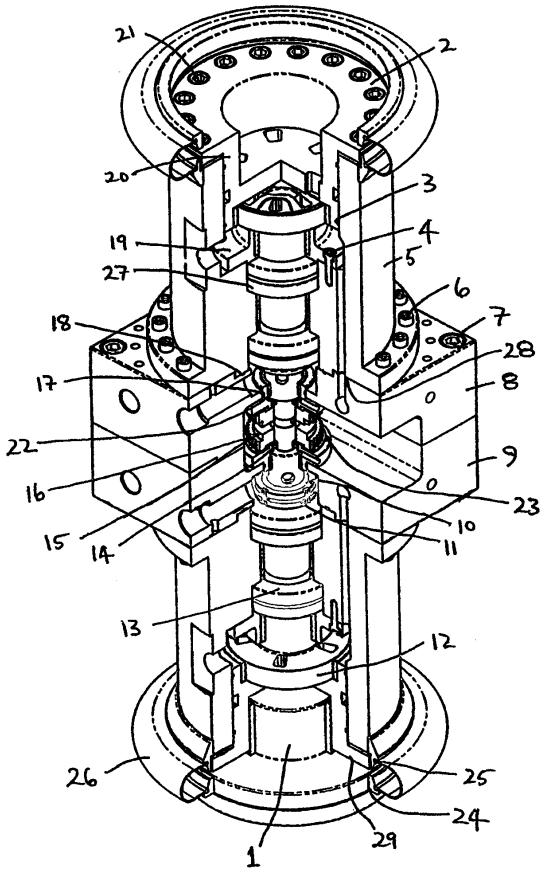

A1 (21) **378714** (22) 2004 06 09 8(51) ***E21B 10/58***

(31) 03 610112 (32) 2003 06 30 (33) US

(86) 2004 06 09 PCT/US04/18289
(87) 2005 01 20 WO05/005769 PCT Gazette nr 03/05

(71) KENNAMETAL INC., Latrobe, US
(72) Bise Douglas E.

(54) **Penetrujące ziemię wiertło obrotowe ze spiralnymi przepustami**

(57) Wiertło (20) ma korpus (30) wiertła z boczną ścianką (36) i przeciwnymi końcami (32, 34). Dalszy (32) z przeciwnych końców korpusu wiertła (30) mieści wkładkę tnąca (22). Korpus (30) wiertła zawiera przynajmniej dwa spiralne przepusty (46) dla gruzu w bocznej ściance (36) korpusu. Korpus (30) wiertła zawiera spiralne wycięcie (48), które odpowiada każdemu ze spiralnych przepustów

dla gruzu (46). Każde ze spiralnych wycięć (48) otacza tak, że tworzy brzeg odpowiedniego spiralnego przepustu (46) dla gruzu.

(40 zastrzeżeń)

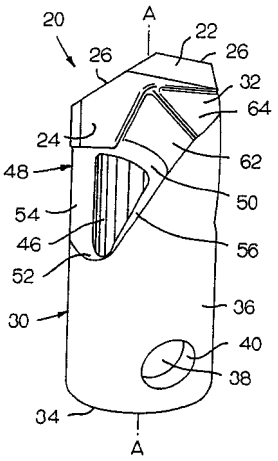

A1 (21) **370924** (22) 2004 11 02 8(51) ***E21F 13/00***
B65G 47/00

(71) SIGMA S.A., Barak

(72) Lasota Jan, Sawicki Roman, Jagiełło Andrzej, Bednarczyk Wacław, Zielonka Bronisław, Hajduk Jan, Lisiecki Krzysztof, Bochen Artur, Kozieł Roman

(54) **Kontenerowe urządzenie transportowe oraz podawarka do kontenerowego urządzenia transportowego**

(57) Przedmiotem wynalazku jest kontenerowe urządzenie transportowe przeznaczone do okresowej odstawy urobku, zwłaszcza z maszyny urabiająco-ładującej. Urządzenie składa się z pomostu załadowczego (1), skrzyni (2) oraz zespołu zwrotnego (3), zamocowanego do maszyny urabiającej (4) poniżej jej wysypu. Pomost załadowczy (1) wyposażony jest w gniazdo (8), zamocowane na pierwszym wsporniku (7) dla skrzyni ładunkowej (2) zaś na drugim wsporniku (9) zamocowany jest kołowrót (10), poniżej którego znajduje się zespół otwierający (12), zadaniem, którego jest otwieranie i zamykanie dna skrzyni (2) tak, aby urobek mógł wypaść z niej pod własnym ciężarem na kolejny środek odstawy. Ujawniono także podawarkę do kontenerowego urządzenia transportowego.

(14 zastrzeżeń)

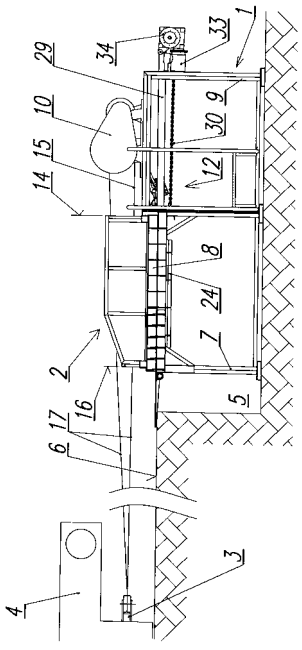

A1 (21) **371076** (22) 2004 11 08 8(51) ***E21F 13/02***

(71) FAMA Sp. z o.o., Gniew

(72) Poznański Kazimierz, Drągowski Piotr, Jankowski Dariusz, Hałas Waldemar

(54) **Ciągnik manewrowy**

(57) Ciągnik manewrowy, do przemieszczania zestawów nośnych na podwieszonych torach jezdnych, zwłaszcza w kopalniach, składający się z silnika napędowego i hamulca posadowionych na torze jezdnym, charakteryzujący się tym, że ma wsparte na kołach jezdnych (1, 3) wydzielone ramy nośne (4, 10), połączone wzajemnie przegubem (2), na których przytwierdzone są odpowiednio zespół napędowy (9) oraz zespół hamulcowy (5), które wzajemnie sprzężone są układem instalacji sterowania (6). Zespół napędowy (9), stanowi układ dwóch silników, korzystnie hydraulicznych (7, 14) posadowionych w obudowach wahliwych (15, 20), umieszczonych na ramie nośnej (10) w taki sposób, że znajdują się po obu stronach toru jezdnego (24) i mają wyprowadzone koła napędowe (13, 21). Koła napędowe (13, 21) na zewnętrznej powierzchni obwodu, mają materiał cierny (12). Wahliwa obudowa (15, 20) ma z jednej strony występ (17, 18) sprzężony z osią obrotu (16, 19), zaś po przeciwnej stronie ma występ (11, 22) sprzężony wzajemnie ze sobą, sprężyną (23). Zespół hamulcowy (5) stanowi układ dźwigniowy, który składa się z dźwigni z osiami obrotu utwierdzonymi w ramie nośnej (4), przy czym dźwignie po jednej stronie osi obrotu mają na końcówkach swoich ramion, elementy cierne, zaś po przeciwnej stronie osi obrotu mają pomiędzy swoimi ramionami siłownik hydrauliczny oraz sprężynę.

(5 zastrzeżeń)

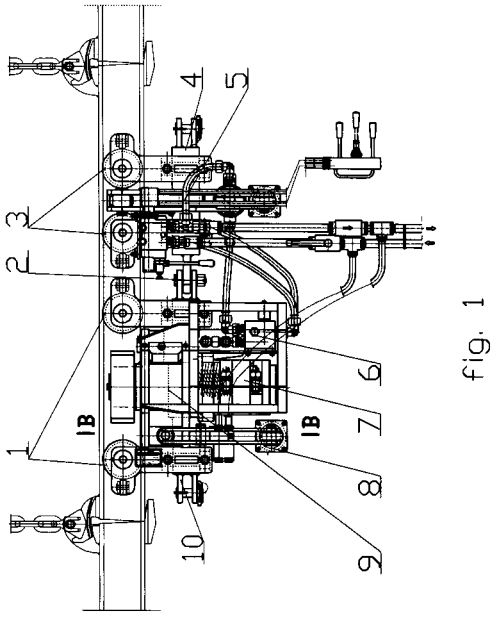

fig. 1

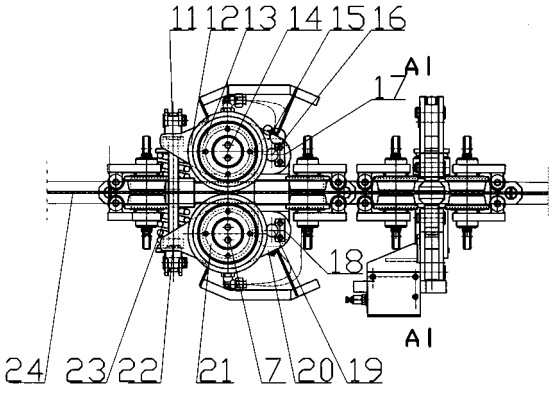

fig. 2

DZIAŁ F

MECHANIKA; OŚWIETLENIE; OGRZEWANIE; UZBROJENIE; TECHNIKA MINERSKA

A1 (21) **371068** (22) 2004 11 08 8(51) ***F02B 75/26***

(75) Bujalski Wacław, Warszawa

(54) **Liniowy silnik ciągłej pracy**

(57) Liniowy silnik ciągłej pracy, posiada cylinder (6) wyposażony z każdej strony w dwa zawory wlotowe (7) i dwa zawory wylotowe (7a) oraz zapłon (1). Po środku tłoka dwustronnego działania (4), w kształcie walca, osadzony jest podłużny trzon (5), połączony na zewnątrz korbowodem (12) z wykorbieniem (14) na wale napędowym (13), które równocześnie sprzężone jest, za pośrednictwem sztangi (11), z dźwignią (10) sprężarko - pompy (15), połączonej z siecią sprężonego powietrza (22) i siecią chłodzenia (9). Ponadto silnik może być wyposażony w system zmiennych komór spalania (34). Moc jednocylindrowego silnika równa jest mocy tradycyjne4go silnika spalinowego o czterech cylindrach. Silnik służy przede wszystkim do napędu pojazdu lub maszyny. Zasysanie powietrza i jego sprężanie dokonuje się za pomocą wyspecjalizowanej sprężarko – pompie. Wyposażony jest w znakomitą ilość części ruchomych.

(6 zastrzeżeń)

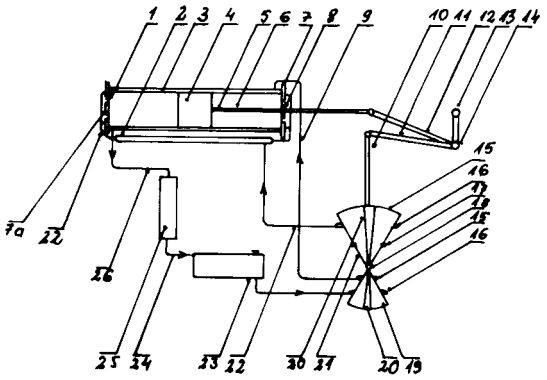

Fig. 1

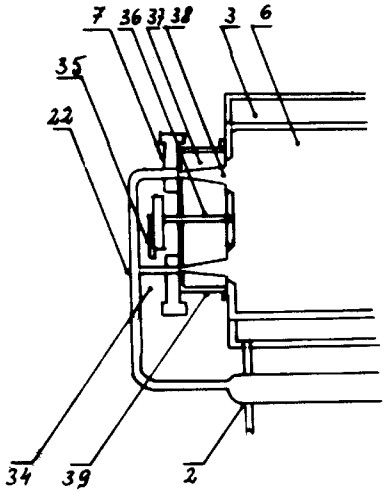

Fig. 3

A1 (21) **371084** (22) 2004 11 08 8(51) ***F02B 75/26***

(75) Bujalski Wacław, Warszawa

(54) **Paraboidalny silnik spalinowy**

(57) Przedmiotem wynalazku jest paradoidalny spalinowy ciągłej pracy, służący do napędu pojazdów mechanicznych, jednostek pływających, lotniczych i maszyn. Paraboidalny silnik spalinowy posiada cylinder (6), wyposażony z każdej strony w dwa zawory wlotowe (8), dwa zawory wylotowe (24) oraz zapłon (1), natomiast tłok dwustronnego działania (4), w postaci walca, złączony jest po środku ściany bocznej z łukowatym trzonem (5), który na zewnątrz łączy się z dźwignią (10), zespoloną w sposób nierozłączny z osią (19) wraz z tłokami klinowymi (21) sprężarko - pompy (9a) oraz korbowodem (20), połączonym za pośrednictwem sztangi (21a) z wykorbieniem (22) na wale napędowym (23). Ponadto może być wyposażony w system zmiennych komór spalania.

(6 zastrzeżeń)

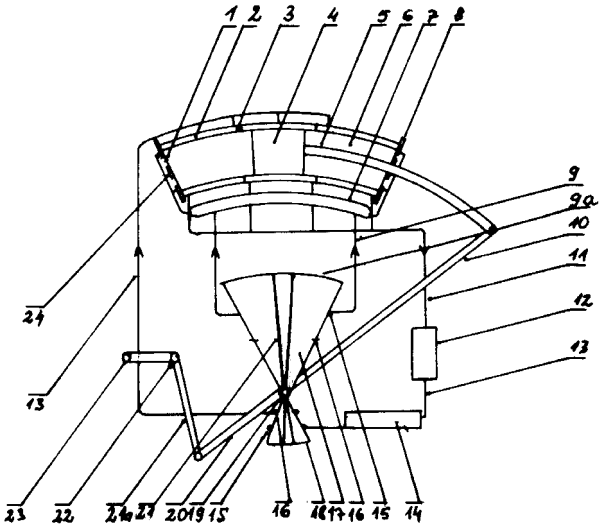

A1 (21) **371083** (22) 2004 11 08 8(51) ***F03B 1/00***

(75) Bujalski Wacław, Warszawa

(54) **Zespół energetyczny z uzdatnianiem wody**

(57) Przedmiotem wynalazku jest zespół energetyczny z uzdatnianiem wody, w którym sprężarka kolebkowa (20), poprzez rurę ssącą zasysa powietrze z hermetycznie zamkniętej komory ciśnieniowej, w granicach do trzech czwartych jej pojemności, a w miejsce zassanego powietrza ciśnienie atmosferyczne powoduje napływ wody do niej z niżej położonej komory ciśnieniowej lub też ze zbiornika wody. Po osiągnięciu maksymalnego poziomu wody czujnik pływowy powoduje zamknięcie zaworu ssącego powietrze (26) i otwarcie zaworu hermetyzującego (27). Wskutek tego zostanie samoczynnie zamknięty zawór kulowy (23) i ta komora ciśnieniowa jest gotowa do procedury mającej na celu wznoszenie wody do położonej wyżej komory ciśnieniowej, aż w końcu trafi na szczyt spiętrzenia i zostanie spuszczona do wieży wodnej, gdzie po wzbogaceniu w powietrze trafi do rury, zasilającej elektrownię wodną. Natomiast sprężone powietrze kierowane jest poprzez zbiornik wyrównawczy do dozownika, a stąd do turbiny łańcuchowej, sprzężonej z generatorem. Pojemniki są wypełniane tylko

w jednej czwartej swojej pojemności, a w miarę ich wznoszenia się zostają bardziej wypełniane wskutek rozprężania się sprężonego powietrza. Zespół energetyczny z uzdatnianiem wody posiada spiętrzone komory ciśnieniowe (3), połączone między sobą rurami ssącymi wodę (5), wyposażonymi w zawory kulowe (23) z co najmniej trzema ostrogami (24) do zapewnienia prawidłowej pracy. Ponadto wyposażone są w zawory hermetyzujące (27) i zawory ssące powietrze (26) do rury ssącej powietrza (19), doprowadzającej powietrze do sprężarki kolebkowej (20), która dostarcza sprężone powietrze do turbiny łańcuchowej (6a), sprzężonej z generatorem. Na szczycie tego spiętrzenia znajduje się komora ciśnieniowa (3) z zasuwą spustową (4) wody do wieży (6), gdzie zostaje wzbogacona w duże ilości powietrza, skąd kierowana jest rurociągiem zasilającym (8) do turbiny elektrowni wodnej (14), a stąd nasycona powietrzem spływa do rzeki, jeziora lub innego akwenu.

(4 zastrzeżenia)

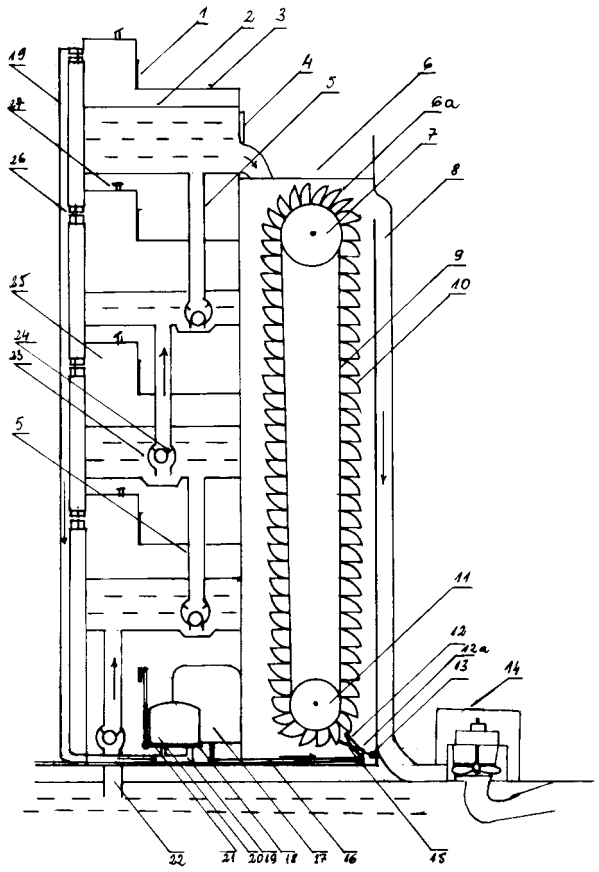

A1 (21) **371080** (22) 2004 11 08 8(51) ***F03B 3/10***

(75) Pawlak Zdzisław, Kalisz

(54) **Kompaktowa dwustopniowa turbina przepływowa**

(57) Kompaktowa dwustopniowa turbina przepływowa charakteryzuje się tym, że kierownica (2) i wirnik turbiny posiada dowolną liczbę segmentów wieńców łopatek (4), łączonych z tarczami (5), które korzystnie mogą mieć kształt prostokątów. Co drugi wieniec łopatek (4) jest przesunięty poosiowo o połowę modułu (skoku łopatek) co umożliwia podwójna ilość wyciętych otworów w wewnętrznych tarczach wirnika i kierownicy turbiny (2). Łopatki wirnika są dodatkowo ukosowane według wzdłużnej osi turbiny w taki sposób, że przy występujących czterech segmentach turbiny, poosiowy skręt następnej tarczy wirnika z końcami łopatek poprzedniego wieńca i początkami łopatek kolejnego wieńca wynosi 1/4 modułu, przekręcając dwa kolejne segmenty wirnika w jedną i dwa następne w przeciwną stronę. Zarysy kształtów poprzecznego przekroju łopatek kierownicy i wirnika turbiny są korzystnie wycinkiem koła, o korzystnym ze względu na wysoką sprawność, stosunku promienia wygięcia tych łopatek, odniesionym do zewnętrznego promienia danego wieńca łopatek, wynoszącym korzystnie 0,26 dla wirnika, oraz 0,43 dla kierownicy z dopuszczalnymi odchyłkami mieszczącymi się w granicach ±10%. Stosunek szerokości łopatek wirnika do szerokości łopatek kierownicy stanowi, korzystnie 0,76 z odchyłkami w granicach ±20%, przy czym korzystne jest by zaczynając od pierwszego stopnia turbiny, powierzchnie wejścia łopatek kierownicy zaczynały się prostopadle do osi turbiny, a powierzchnie wyjścia tych łopatek były tak dobrane, by były korzystnie, prawie równoległe do powierzchni wejściowych łopatek wirnika, natomiast wyjście powierzchni tych łopatek do środka wirnika, było prostopadłe do osi turbiny. Przy wyjściu ze środka, w drugim stopniu turbiny, zależności te są powtórzeniem w odwrotnej kolejności.

(3 zastrzeżenia)

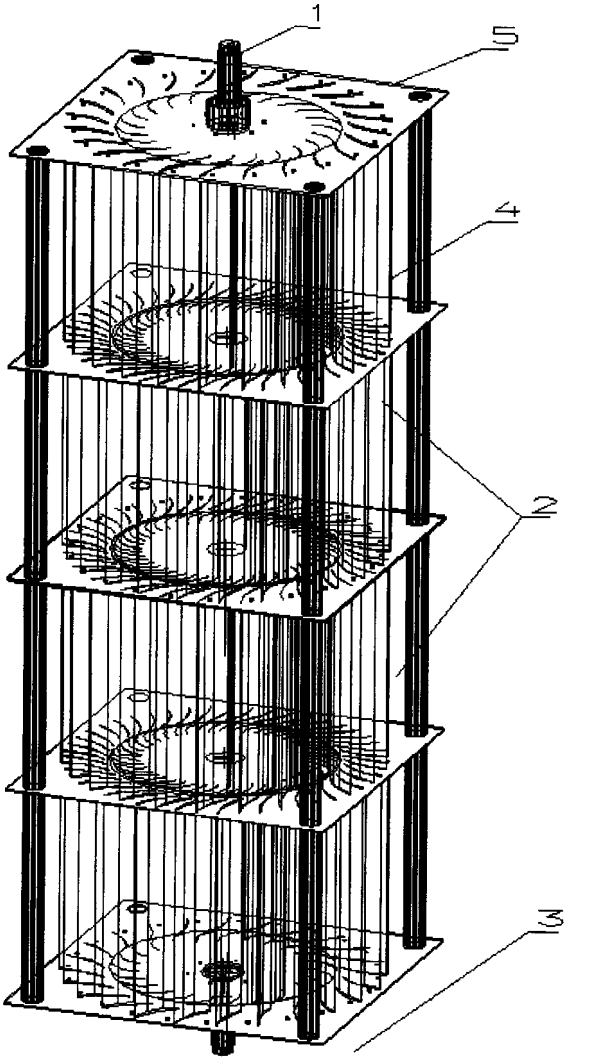

A1 (21) **378632** (22) 2004 01 15 8(51) ***F15D 1/08***

(31) 03 0300463 (32) 2003 01 16 (33) FR

(86) 2004 01 15 PCT/FR04/00069

(87) 2004 08 19 WO04/070213 PCT Gazette nr 34/04

(75) Simoens Herve, Marcq-en-Baroeul, FR

(54) **Dysza wylotowa urządzenia do nagłego rozprężania powietrza i urządzenie do nagłego rozprężania powietrza**

(57) Dysza wylotowa (5) urządzenia (1) do nagłego rozprężania powietrza, umieszczona na końcu jego przewodu wylotowego (4), mająca postać elementu rurowego, usytuowanego wzdłuż osi przewodu wylotowego (4). W kierunku (F) przepływu powietrza przez dyszę wylotową (5) wewnętrzny przekrój dyszy wylotowej (5) najpierw zmniejsza się, a następnie powiększa się w taki sposób,

że tworzy najpierw stożek ścięty zbieżny (A), a następnie stożek ścięty rozbieżny (B).

(9 zastrzeżeń)

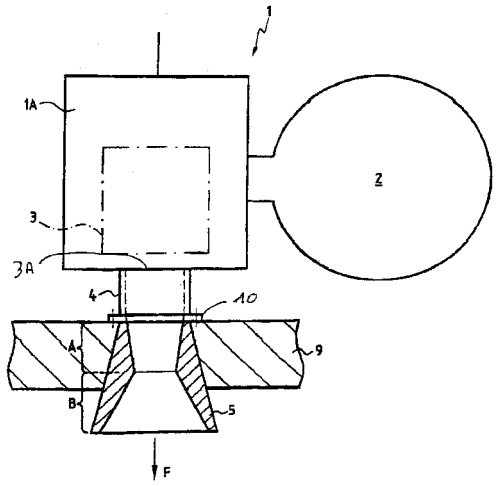

A1 (21) **378716** (22) 2003 06 16 8(51) ***F16H 37/08***

(86) 2003 06 16 PCT/IT03/00373
(87) 2004 11 11 WO04/097259 PCT Gazette nr 46/04

(75) Cavicchioli Stefano, Rubiana, IT;
Cavicchioli Carlo, Borgone Susa, IT

(54) **Addytywna skrzynia biegów z mechanizmami różnicowymi**

(57) Wynalazkiem jest mechaniczna skrzynia biegów do zastosowania w dowolnym pojeździe lub maszynie. Działa ona na zasadzie mechanizmu różnicowego umożliwiającego mechaniczne sumowanie lub odejmowanie ruchu dwóch różnych wałków. Wewnątrz tego mechanizmu odbywa się sub-podział ruchu wałka wejściowego na różne inne wałki, przy czym biegi są z powrotem łączone przez mechanizmy różnicowe, dając w wyniku na wałku wyjściowym szeroki zakres wybieranych biegów wraz z ich proporcjonalnymi momentami obrotowymi (stosunki przełożenia).

(3 zastrzeżenia)

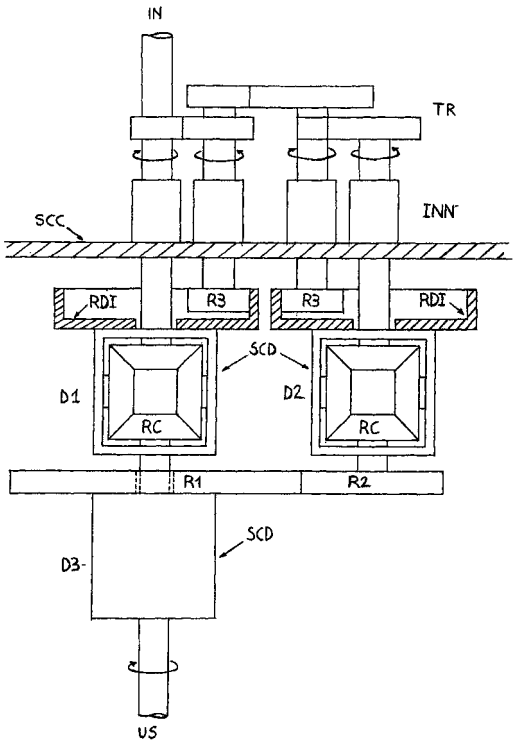

A1 (21) **371070** (22) 2004 11 08 8(51) ***F17C 1/00***

(71) KOMPOZYTY Sp. z o.o., Wrocław
(72) Kurowski Janusz

(54) **Zbiornik kompozytowy**

(57) Zbiornik kompozytowy posiada króciec przyłączeniowy zaopatrzony w wewnętrzny gwint w postaci śrubowej sprężyny (6) usytuowanej w gwintowym rowku (7) kompozytowego króćca (4), przy czym stalowy drut śrubowej sprężyny (6) ma w przekroju poprzecznym korzystnie kształt rombu o ściętych wierzchołkach, zaś kąty ostre rombu wynoszą korzystnie 60°.

(3 zastrzeżenia)

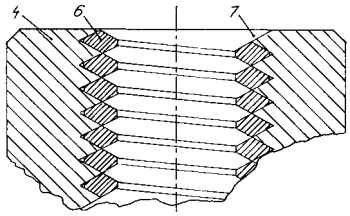

A1 (21) **371069** (22) 2004 11 08 8(51) ***F17C 1/02***

(71) KOMPOZYTY Sp. z o.o., Wrocław
(72) Kurowski Janusz

(54) **Zbiornik kompozytowy i sposób wytwarzania zbiornika kompozytowego**

(57) Zbiornik kompozytowy posiada dwie połączone wewnętrznym stelażem (3) dennice (1, 2), które wraz z cylindrycznym płaszczem (4) tworzą nośny korpus, zaś oplatające go poprzeczne wiązki wzmacniających włókien (5), są usytuowane zasadniczo prostopadle do podłużnej osi zbiornika, natomiast jego wnętrze powleczone jest uszczelniającym tworzywem (6). Sposób wytwarzania zbiornika kompozytowego, polega na tym, że łączy się spoiwem dennice z wewnętrznym stelażem oraz zewnętrznym płaszczem, a otrzymany nośny korpus zbiornika oplata się poprzecznymi wiązkami wzmacniających włókien, po czym zbiornik umieszcza się w piecu poddając go żelowaniu, a po jego ostygnięciu wypełnia się go płynnym tworzywem uszczelniającym, które rozprowadza się po wewnętrznych ściankach zbiornika wprawiając go w ruch obrotowo-wahadłowy.

(2 zastrzeżenia)

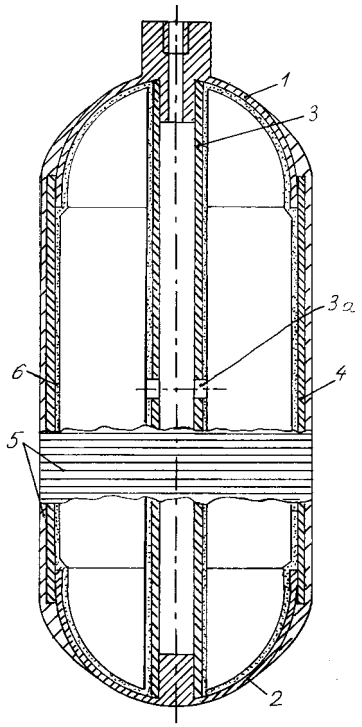

A1 (21) **370996** (22) 2004 11 03 8(51) ***F25B 25/00***

(71) Politechnika Wrocławska, Wrocław
(72) Mikołajczak Jerzy

(54) **Maszynownia systemu wody chłodniczej**

(57) Maszynownia, charakteryzuje się tym, że kolektor schłodzonej wody chłodzącej skraplacz (10), przewodem obejściowym wody chłodzącej skraplacz (18) jest połączony z kolektorem schłodzonej wody chłodniczej (8), natomiast kolektor ogrzanej wody chłodniczej (9), przewodem obejściowym wody chłodniczej ogrzanej (20), jest połączony z kolektorem ogrzanej wody chłodzącej skraplacz (11).

(1 zastrzeżenie)

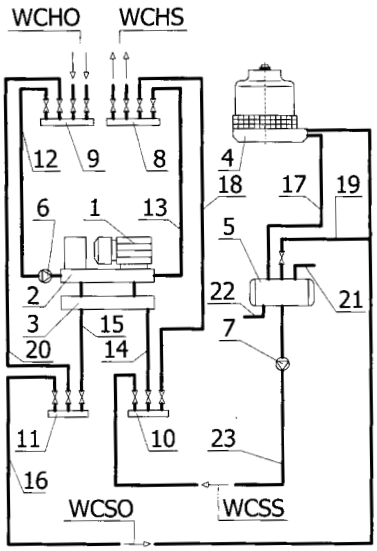

A1 (21) **371079** (22) 2004 11 08 8(51) ***F27B 14/04***

(71) Instytut Odlewnictwa, Kraków; Nowoczesne Technologie Produkcji Sp. z o.o., Kędzierzyn-Koźle
(72) Fajkiel Aleksander, Cibis Roland W., Dudek Piotr, Maniowski Zbigniew

(54) **Piec do topienia stopów metali nieżelaznych, zwłaszcza dla przetopu złomu ze stopów magnezu**

(57) Piec zbudowany jest z tygla topialnego (2) otoczonego komorą grzewczą (1). W dnie tygla topialnego (2) usytuowany jest otwór wylewowy (3) zakończony rurką z komorą filtra (16). Tygiel topialny (2), przykryty jest szczelną pokrywą (6), w środku, której współosiowo z otworem wylewowym (3) zamocowany jest ruchomy trzpień (4), służący do zamykania otworu wylewowego (3). Trzpień (4) zamocowany jest na wsporniku (5) przylegającym do pokrywy (6) i połączony jest z napędem (7). Na pobocznicy pokrywy (6), znajduje się co najmniej jeden otwór (8) zamykany obrotową przykrywką z wziernikiem (9) oraz komora załadowcza (12) ze śluzą zamykaną zasuwami (13) i (14). Przez boczną ścianę tygla topialnego (2) przechodzą perforowane rurki. Rurka perforowana zakończona w kształcie półkola (11) nad dnem tygla topialnego, służy do wprowadzania gazu rafinującego. Rurka perforowana, w kształcie pierścienia (10), usytuowana jest w górnej części tygla topialnego (2), służy do wprowadzania gazu ochronnego.

(1 zastrzeżenie)

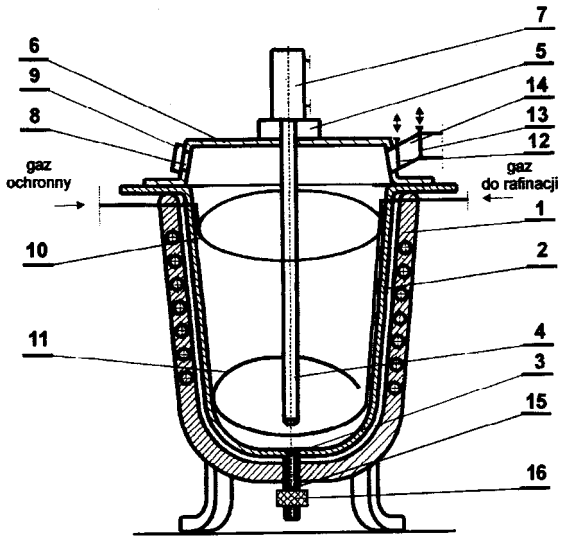

DZIAŁ G

FIZYKA

A1 (21) **371111** (22) 2004 11 09 8(51) ***G01F 1/08***

(75) Wójtowicz Piotr, Chrzanów; Sikora Marek, Chrzanów

(54) **System zabezpieczania układów pomiarowo-kontrolnych, układ pomiarowo-kontrolny z systemem zabezpieczającym i sposób zabezpieczania układów pomiarowo-kontrolnych**

(57) System zabezpieczania układów pomiarowo-kontrolnych jest wyposażony w urządzenie (13), wrażliwe na działanie pola magnetycznego lub elektromagnetycznego, które posiada element wykonany z materiału ferromagnetycznego, który znajduje się w stanie lub położeniu pierwotnym i który ma możliwość przemieszczania się i/lub obrotu po wpływem pola i nie ma możliwości powrotu do stanu lub położenia pierwotnego po zaniku pola. Szczególną odmianą takiego urządzenia jest karta magnetyczna lub inny element (19), na którym może zostać zapisana informacja o wystąpieniu pola magnetycznego lub elektromagnetycznego, a także urządzenie (9) wysyłające sygnały świetlne, akustyczne lub radiowe, które sygnalizuje wystąpienie zewnętrznego pola magnetycznego lub elektromagnetycznego o natężeniu wystarczającym do zniekształcenia wskazań przepływomierza (10). W celach informacyjnych, na osłonie lub korpusie przepływomierza (10) lub na innym widocznym miejscu jest umieszczony napis (17) z informacją, że przepływomierz nie powinien być narażony na działanie zewnętrznego pola magnetycznego lub elektromagnetycznego.

(28 zastrzeżeń)

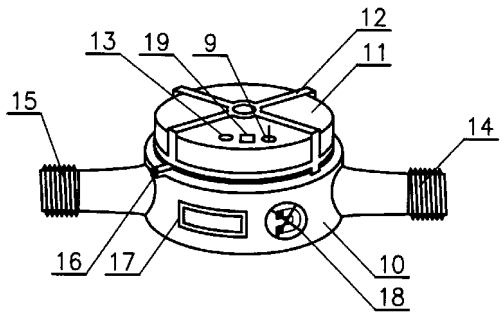

A1 (21) **378047** (22) 2005 11 14 8(51) ***G01F 23/26***

(71) Przedsiębiorstwo Produkcyjno-Usługowe MEDBRYT Sp. z o.o., Warszawa; Instytut Tele i Radiotechniczny, Warszawa

(72) Firlej Wojciech, Gawroński Krzysztof, Kania Jerzy, Taff Janusz, Wierzchowski Jerzy

(54) **Układ zabezpieczający ultradźwiękowy generator aerozolu z pojemnościowym czujnikiem poziomu wody**

(57) Układ zabezpieczający ultradźwiękowego generatora aerozolu z pojemnościowym czujnikiem poziomu wody, przystosowany do współpracy z piezoelektrycznym elementem ceramicznym połączonym z elektronicznym układem generacyjnym, jest wyposażony w dwie metalowe elektrody, z których jedna (E1) jest dołączona do wyjścia dodatkowego generatora (GW) wielkiej częstotliwości, a druga (E2) jest dołączona do wejścia selektywnego wzmacniacza (WS) wielkiej częstotliwości, którego sygnał wyjściowy za pośrednictwem detektora amplitudy (DA) i filtru dolnoprzepustowego (FD) oddziaływuje na wejście komparatora (KA), porównującego wartość sygnału otrzymywanego z filtru z wartością sygnału odniesienia (EN). Wyjście komparatora (KA) jest połączone z sygnalizacyjną diodą świecącą (DS) oraz z wejściem układu sterującego (S), którego sygnał wyjściowy steruje wejściem wyłączającym (WE) zasilacza (Z), dostarczającego napięcie (EZ) zasilające elektroniczny układ generacyjny (GP) generatora aerozolu. Obie wymienione elektrody są umieszczone naprzeciwko siebie w izolacyjnym pierścieniu obejmującym zewnętrzne naczynie (ZN) z wodą (W), pośredniczącą w przekazywaniu drgań ultradźwiękowych od elementu piezoelektrycznego do wewnętrznego naczynia zawierającego środek leczniczy. Obniżenie poziomu tej wody, grożące przeciążeniem termicznym elementu piezoelektrycznego, powoduje wyłączenie zasilania generatora.

(2 zastrzeżenia)

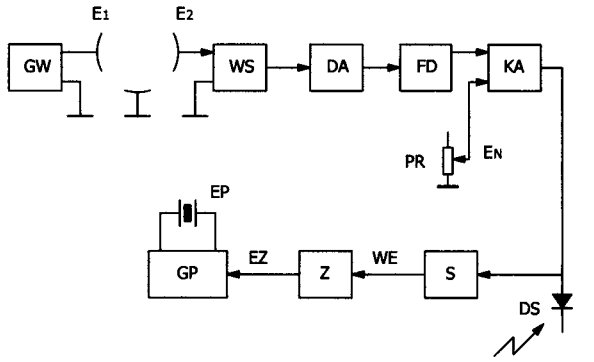

A1 (21) **371052** (22) 2004 11 05 8(51) ***G01N 21/41***

(71) Politechnika Warszawska, Warszawa

(72) Gronowska Irena, Danielkiewicz Matylda

(54) **Sposób i układ do pomiaru współczynnika załamania promieniowania optycznego**

(57) Sposób charakteryzuje się tym, że za pomocą spektrometru optycznego mierzy się kąt łamiący pryzmatu φ przy oświetleniu dwóch powierzchni bocznych pryzmatu (1), co odpowiada kątowej różnicy położenia lunety (6) równej podwojonej wartości kąta łamiącego. Przy oświetleniu jednej z powierzchni bocznych pryzmatu wyznacza się kąt najmniejszego odchylenia wiązki promieniowania ε_{min} względem kierunku pierwotnego, a współczynnik załamania wyznacza się ze wzoru:

$$n = \frac{\sin[\varepsilon_{min} + \varphi]/2}{\sin\varphi/2}$$

Prążek promieniowania optycznego przetwarza się na prąd detekcyjny kwadratowej lub prostokątnej fotodiody (7), której przekątna jest równoległa do prążka, mierzy się prąd fotodiody w funkcji kąta obrotu lunety (6) oraz wyznacza się maksimum tej funkcji, co odpowiada kątowi najmniejszego odchylenia wiązki promieniowania względem kierunku pierwotnego ε_{min}. Układ do pomiaru współczynnika załamania promieniowania optycznego zawiera spektrometr optyczny z pryzmatem wykonanym z substancji badanej, na który pada wiązka promieniowania optycznego. W lunecie (6) spektrometru optycznego (S) umieszczona jest fotodioda (7), która ma powierzchnię czynną kwadratową lub prostokątną, a jej przekątna jest równoległa do prążka promieniowania optycznego.

(4 zastrzeżenia)

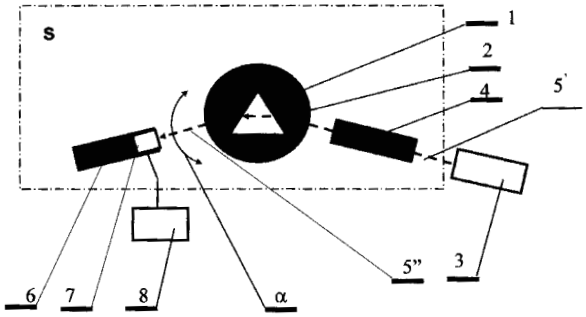

A1 (21) **371109** (22) 2004 11 09 8(51) ***G01N 33/00***

(75) Szczepaniak Stanisław, Kielce; Szczepaniak Remigiusz, Kielce

(54) **Urządzenie do badania kąpieli galwanicznych**

(57) Przedmiotem wynalazku jest urządzenie do badania kąpieli galwanicznych, działające na zasadzie komórki elektrolitycznej, umożliwiające jednoczesne określenie dwóch podstawowych parametrów kąpieli - zakresu pracy kąpieli i wgłębności. Urządzenie wykorzystuje znaną komórkę elektrolityczną, tzw. „komórkę Hulla". Komórka Hulla zaopatrzona jest we wnęki pomiarowe wystające z naroży i/lub ścian bocznych komórki, a katoda jest podłączona do ujemnego bieguna źródła zasilania jedną lub kilkoma płytkami i/lub zagiętymi, wchodzącymi w obręb wnęk pomiarowych. Przykładowo, urządzenie może mieć ścianki (a) długości zgodnej z normą dla komórek Hulla, a ścianki (b i c) są mniejsze od standardowych wymiarów o szerokość kieszeni. Ścianka (d) jest przedłużona w jednym lub obu kierunkach, tak, iż utworzone są wnęki pomiarowe (WP1 WP2). Przy ściance (a) umieszczona jest anoda (A), zaś przy ściance (d) – katoda (K). Dołączone są one odpowiednio do bieguna dodatniego „+" i ujemnego „-" źródła zasilania (B). Pomiędzy anodą i katodą jest woltomierz, a pomiędzy anodą (A) i dodatnim biegunem źródła (B) znajduje się amperomierz i regulator (R) natężenia prądu płynącego przez urządzenie według wynalazku.

(2 zastrzeżenia)

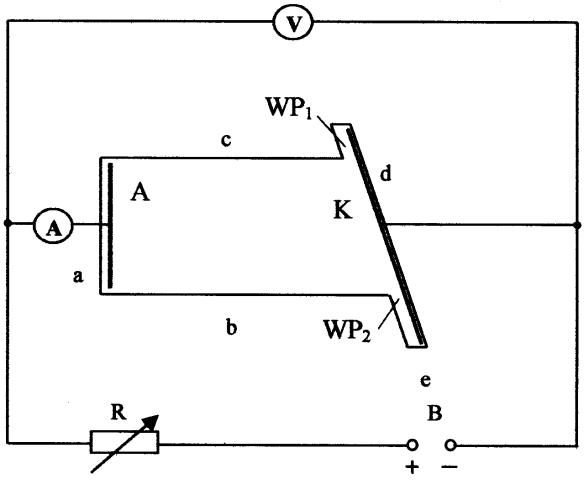

A1 (21) **371107** (22) 2004 11 09 8(51) ***G01R 21/133***

(71) Instytut Elektrotechniki, Warszawa

(72) Szczepaniak Czesław, Krahel Antoni

(54) **Sposób cyfrowej metody pomiaru mocy biernej Budeanu prądu niesinusoidalnego**

(57) Sposób cyfrowej metody pomiaru mocy biernej Budeanu prądu niesinusoidalnego, polega na wyznaczeniu iloczynu skalarnego (pomiarze mocy czynnej) odpowiednio zmodyfikowanych przebiegów napięcia i prądu.

(1 zastrzeżenie

A1 (21) **370950** (22) 2004 11 02 8(51) ***G01S 7/295***

(71) Przemysłowy Instytut Telekomunikacji, Warszawa
(72) Marcinkowski Kazimierz, Karwatka Jacek

(54) **Sposób automatycznej inicjacji śledzenia ruchu obiektu powietrznego**

(57) Sposób automatycznej inicjacji śledzenia ruchu obiektu powietrznego na podstawie danych z dookrężnego radaru, przeznaczony do stosowania w systemach komputerowych, w których realizowana jest funkcja dynamicznego tworzenia lokalnego obrazu sytuacji powietrznej, pozwalający na uzyskanie znacznie mniejszych, niż w dotychczasowych rozwiązaniach, średnich czasów inicjacji przy ograniczonej intensywności generowania fałszywych tras. Analizuje się zbiór plotów, gdzie każdy plot p_i charakteryzowany jest przez kartezjańskie współrzędne, x_i, y_i oraz czas wykrycia, t_i, z przedziału czasu pokrywającego trzy obroty anteny radaru. Poprzez test wstępny wybiera się dwójkę plotów p_1, p_3 z pierwszego i trzeciego obrotu anteny. Do plotu p_3 dobiera się taki plot p_1, że spełniona jest zależność $|t_3 - t_1 - 2\tau| < m$. Ploty p_1 i p_3, które pomyślnie przeszły test wstępny poddaje się testowi szybkości, w którym sprawdza się podwójną nierówność $v_{min} < \frac{\sqrt{(x_3 - x_1)^2 + (y_3 - y_1)^2}}{(t_3 - t_1)} < v_{max}$. Dla plotów p_1, *i* p_3 spełniających ten warunek wyznacza się punkt *p* o współrzędnych *x, y,* będący środkiem odcinka $p_1 p_3$, przy czym, o ile najbliższy do punktu *p* według miary odległości geometrycznej plot p_2 z drugiego obrotu anteny spełnia zależność $\left| t_2 - \frac{(t_1 + t_3)}{2} \right| < m$ uważa się, że trzy ploty p_1, p_2, p_3 spełniają kryterium szybkości. Następnie tak wyselekcjonowaną trójkę płotów p_1, p_2, p_3 poddaje się testowi liniowości, w którym wyznacza się dwuwymiarowy wektor losowy $[\Delta_x, \Delta_y]$, zgodnie z wzorami: $\Delta_x = \frac{1}{2}(x_1 - 2x_2 + x_3)$ i $\Delta_y = \frac{1}{2}(y_1 - 2y_2 + y_3)$. Jednocześnie oblicza się elementy macierzy kowariancji wektora $[\Delta_x, \Delta_y]$, $\sigma^2_{\Delta_x}, \sigma^2_{\Delta_y}, \sigma_{\Delta_x \Delta_y}$. W końcu wyznacza się wielkość $R = \sqrt{\frac{1}{1-\rho^2}\left(\frac{\Delta_x^2}{\sigma^2_{\Delta_x}} - 2\rho\frac{\Delta_x \Delta_y}{\sigma_{\Delta_x}\sigma_{\Delta_y}} + \frac{\Delta_y^2}{\sigma^2_{\Delta_y}}\right)}$, gdzie $\rho = \frac{\sigma_{\Delta_x \Delta_y}}{\sigma_{\Delta_x}\sigma_{\Delta_y}}$. Wielkość *R* porównywana jest z dwiema stałymi K_1, K_2, Jeśli $R > K_1$, to test liniowości jest niespełniony i trasa nie jest inicjowana, jeśli $R < K_2$, to test liniowości jest spełniony i trasa jest inicjowana bezwarunkowo, natomiast jeśli, $K_2 \le R \le K_1$, to brak decyzji o spełnieniu lub niespełnieniu testu liniowości i trasa jest inicjowana warunkowo.

(1 zastrzeżenie)

A1 (21) **371135** (22) 2004 11 10 8(51) ***G05F 1/12***

(71) EMC Sp. z o.o., Toruń
(72) Wielich Władysław, Szupryciński Jacek

(54) **Układ zasilania świetlówki z regulacją jasności**

(57) Wynalazek rozwiązuje zagadnienie regulacji jasności świecenia świetlówki za pomocą ściemniacza oświetlenia żarowego. Układ zasilania świetlówki z regulacją jasności jest podłączony swoim wejściem do źródła zasilania napięciem przemiennym (Uz) za pośrednictwem ściemniacza oświetlenia żarowego (SOZ) i jest wyposażony w mostek prostowniczy (M), do którego jest podłączony układ stabilizacji napięcia z korekcją pobieranego prądu (PFC), a do niego jest podłączony układ zasilacza częstotliwościowego świetlówki (UZS) z wejściem częstotliwościowym (US).Do wejścia częstotliwościowego (US) układu zasilacza częstotliwościowego świetlówki (UZS) podłączony jest mikroprocesorowy układ sterowania (MUS) wyposażony w wejście zabezpieczone przed wysokim napięciem (WF), do którego to wejścia podłączone jest wyjście (W) układu obciążenia aktywnego (WOA) podłączonego do wyjść (+A, -A) mostka prostowniczego (M).

(2 zastrzeżenia)

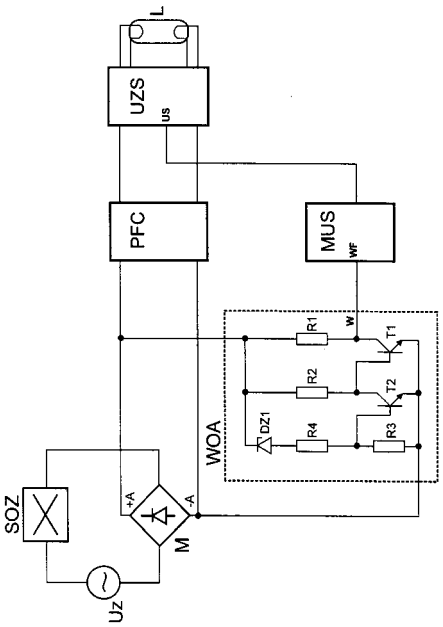

A1 (21) **371136** (22) 2004 11 10 8(51) ***G05F 1/66***

(71) EMC Sp. z o.o., Toruń
(72) Wielich Władysław

(54) **Układ regulacji mocy**

(57) Wynalazek rozwiązuje zagadnienie konstrukcji układu regulacji mocy z zastosowaniem triaka bez stosowania elementów tłumiących w postaci dławika l dwójnika RC. W układzie tym triak podłączony jest anodą (A) do pierwszego zacisku (1R) obciążenia (Ro) i katodą (K) do pierwszego zacisku (1) źródła zasilania (Uz), drugi zacisk (2) jest podłączony do drugiego zacisku (2R) obciążenia (Ro). Równolegle do triaka jest podłączony łącznik tranzystorowy (ŁT), który swoim wejściem (US) jest podłączony do wyjścia (WY) układu sterowania łącznika (USŁ) podłączonego wejściem synchronizacji (WS) do anody (A) triaka. Do wyjścia układu sterowania łącznika jest podłączone wejście (WD) układu opóźnienia (D), do którego wyjścia (WYD) jest podłączona bramka (G) triaka.

(1 zastrzeżenie)

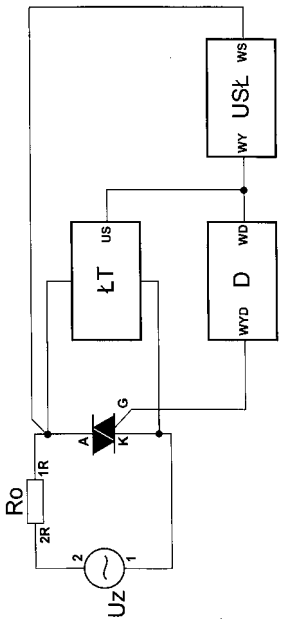

A1 (21) **370999** (22) 2004 11 03 8(51) ***G08B 29/02***

(75) Kryłowicz Marian, Poznań

(54) **Sposób zdalnej kontroli obiektów dozorowanych oraz układ do zdalnej kontroli obiektów dozorowanych**

(57) Przedmiotem wynalazku jest sposób zdalnej kontroli obiektów dozorowanych, a także układ do zdalnej kontroli obiektów dozorowanych. Sposób zdalnej kontroli obiektów dozorowanych, polegający na przekazywaniu sygnałów alarmowych z czujek i/lub obrazu z kamer umieszczonych w dozorowanym obiekcie do alarmowego centrum odbiorczego za pośrednictwem co najmniej jednego nadajnika i przy użyciu co najmniej jednego toru transmisyjnego, zgodnie z wynalazkiem charakteryzuje się tym, że sygnały pochodzące z czujek i/lub obraz z kamer doprowadza się jednocześnie do dwóch nadajników oraz przesyła się dwoma niezależnymi torami transmisyjnymi do dwóch odrębnych odbiorników, usytuowanych w alarmowym centrum odbiorczym. Układ do zdalnej kontroli obiektów dozorowanych, wyposażony w zespół czujek alarmowych i/lub kamer telewizyjnych oraz co najmniej jeden nadajnik, które są zainstalowane w dozorowanym obiekcie, a także co najmniej jeden odbiornik zainstalowany w alarmowym centrum odbiorczym, charakteryzuje się tym, że każda czujka (1) i/lub kamera (2) jest przyłączona do dwóch nadajników (3, 4), zaś w alarmowym centrum odbiorczym (6) są zainstalowane dwa odrębne odbiorniki (7, 8), przy czym każdy nadajnik (3, 4) jest połączony z przynależnym do niego odbiornikiem (7, 8) za pośrednictwem przewodowego lub bezprzewodowego łącza transmisyjnego (9, 10).

(12 zastrzeżeń)

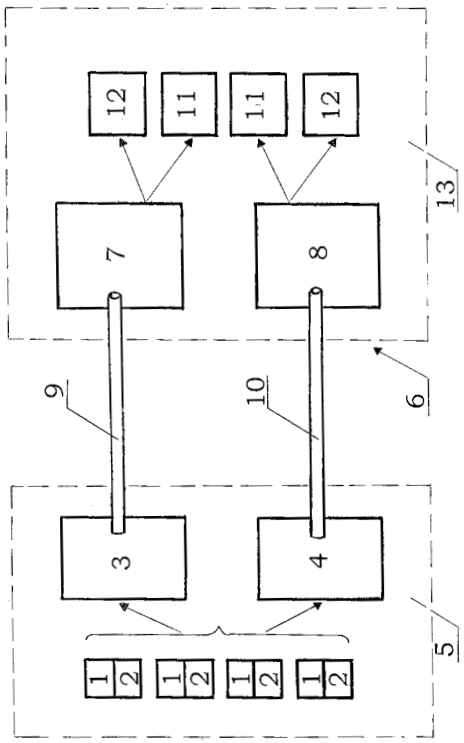

DZIAŁ H

ELEKTROTECHNIKA

A1 (21) **371074** (22) 2004 11 08 8(51) ***H01B 9/00***

(75) Malicki Stefan, Kraków

(54) **Izolowany samonośny przewód elektroenergetyczny o podwyższonej odporności na rozprzestrzenianie płomienia**

(57) Wynalazek dotyczy izolowanego samonośnego przewodu elektroenergetycznego dla napowietrznych linii niskiego i średniego napięcia, posiadającego tanią w wytwarzaniu izolację o podwyższonej odporności na rozprzestrzenianie się płomienia. Przewód elektroenergetyczny zawiera co najmniej jeden metalowy przewodnik (1) otoczony przez pierwszą wewnętrzna względnie grubą warstwę (2) izolacyjną o żądanych parametrach elektrycznych, zaś pierwsza warstwa (2) jest otoczona przez drugą zewnętrzną stosunkowo cienką warstwę naskórkową (3) o wysokiej odporności na rozprzestrzenianie płomienia.

(4 zastrzeżenia)

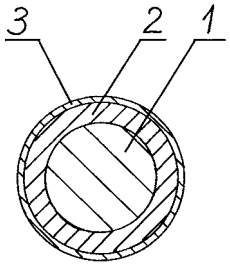

A1 (21) **371072** (22) 2004 11 08 8(51) ***H01F 3/14***

(71) ABB Sp. z o.o., Warszawa

(72) Piasecki Wojciech; Mahonen Pentti, FI; Luto Mariusz

(54) **Przekładnik napięciowy o ulepszonych własnościach metrologicznych**

(57) Przedmiotem wynalazku jest przekładnik napięciowy o ulepszonych własnościach metrologicznych znajdujący zastosowanie zwłaszcza w sieciach średniego napięcia. Przekładnik napięciowy charakteryzuje się tym, że w rdzeniu magnetycznym (2) wykonana jest szczelina powietrzna (5), a do uzwojenia wtórnego (4) przekładnika włączony jest równolegle układ kompensacji fazy (6), którego wyjścia połączone są z zaciskami układu pomiarowego.

(4 zastrzeżenia)

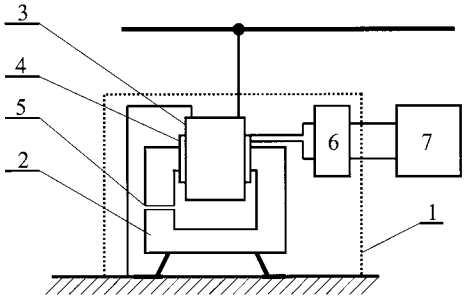

Data wprowadzenia zmiany zastrzeżeń: 2005 10 31

A1 (21) **378683** (22) 2004 02 20 8(51) ***H01H 9/00***

(31) 03 10315206 (32) 2003 04 03 (33) DE
03 10315207 2003 04 03 DE

(86) 2004 02 20 PCT/EP04/01648
(87) 2004 10 14 WO04/088693 PCT Gazette nr 42/04

(71) MASCHINENFABRIK REINHAUSEN GMBH, Regensburg, DE
(72) Dohnal Dieter, Schmidbauer Albert

(54) Przełącznik zaczepów

(57) Wynalazek dotyczy przełącznika zaczepów do ciągłego przełączania między różnymi zaczepami uzwojenia transformatora zaczepowego, przy czym co najmniej jeden silnik momentowy, zamiast dotychczasowego napędu silnikowego, w połączeniu z różnymi postaciami ukształtowania przekładni przejmuje najróżniejsze funkcje napędowe dla poszczególnych podzespołów.

(16 zastrzeżeń)

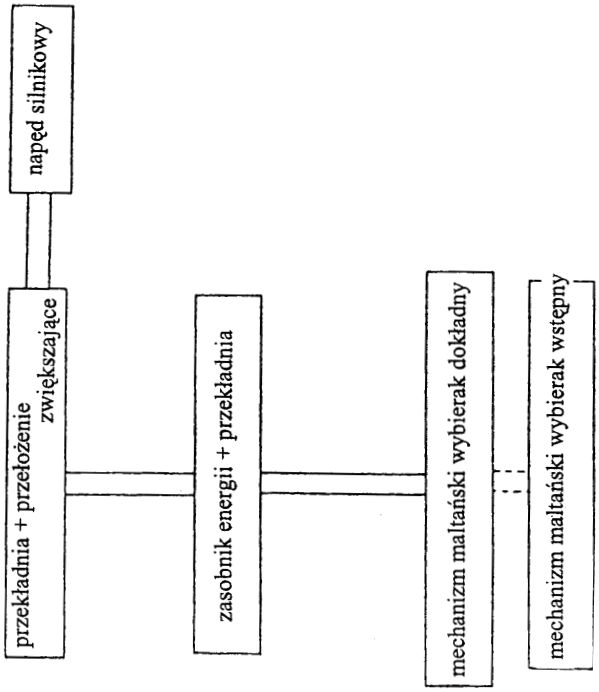

A1 (21) **378709** (22) 2004 05 10 8(51) ***H01Q 3/36***

(31) 03 0311371 (32) 2003 05 17 (33) GB
03 0311739 2003 05 22 GB

(86) 2004 05 10 PCT/GB04/02016
(87) 2004 11 25 WO04/102739 PCT Gazette nr 48/04

(71) QUINTEL TECHNOLOGY LIMITED, London, GB
(72) Haskell Philip Edward

(54) Fazowany system antenowy o zmiennym nachyleniu elektrycznym

(57) Fazowany układ antenowy o zmiennym nachyleniu elektrycznym zawiera szyk (62) antenowych elementów (60_1 – 62_{10}). Ma on rozdzielacz (44) dzielący sygnał nośny o częstotliwości radiowej (RF) na dwa sygnały, pomiędzy którymi przesuwnik (46) fazy wprowadza zmienne przesunięcie fazy. Ponadto rozdzielacze (52, 54) mocy dzielą przesunięte względem siebie w fazie sygnały na dwa zestawy po pięć sygnałów. Cztery z pięciu sygnałów każdego zestawu są łączone pionowo w sieci hybrydowych sprzęgaczy (60_1 – 60_4) z przesunięciem 180 stopni. Daje to składowe sumy i różnicy wektorowej, które razem z pięcioma elementami wymienionych zestawów są podawane na odpowiednie stałe fazowe przesuwniki (56, 58 oraz 64_1 – 64_{10}). Te przesuwniki fazowe (64_1 – 64_{10}) wytwarzają sygnały, które są odpowiednio przesunięte w fazie w celu wykorzystania ich jako sygnały sterujące fazowany szyk antenowy dla odpowiednich antenowych elementów (62_1 – 62_{10}). Regulacja pojedynczego przesunięcia fazowego powodowanego przez zmienny przesuwnik (46) fazy zmienia kąt nachylenia elektrycznego całego antenowego szyku (62).

(30 zastrzeżeń)

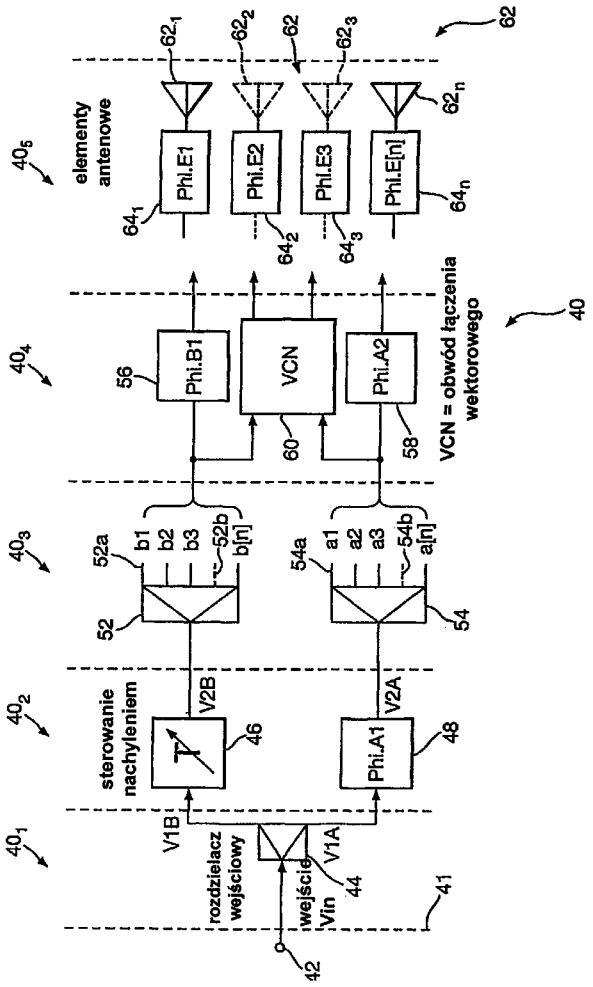

A1 (21) **371071** (22) 2004 11 08 8(51) ***H02P 1/30***
H02P 1/28

(71) Politechnika Krakowska im. Tadeusza Kościuszki, Kraków
(72) Drozdowski Piotr, Mazgaj Witold, Szular Zbigniew

(54) Sposób rozruchu trójfazowego indukcyjnego silnika klatkowego

(57) Sposób charakteryzuje się tym, że wprowadza się wstępnie do zadajnika (N) układu sterowania (US) pożądaną nastawę częstotliwości granicznej (f_{gr}), po czym po zainicjowaniu rozruchu prowadzi się go w dwóch etapach, dla których granicą przejścia z jednego etapu w drugi jest moment osiągnięcia przez układ rozruchowy silnika (M) zadanej częstotliwości granicznej (f_{gr}). Rozruch silnika (M) rozpoczyna się w pierwszym etapie poprzez płynną zmianę częstotliwości i napięcia według znanego algorytmu taktowania tyrystorów cyklokonwertora sterowanego fazowo przez generator rozruchu częstotliwościowo-napięciowego (G1), a w drugim etapie jedynie poprzez płynną zmianę napięcia, według zadanego algorytmu taktowania tyrystorów układu rozruchowego z cyklokonwertorem sterowanym fazowo przez generator rozruchu napięciowego (G2). Algorytm ten wyodrębnia z bazowego układu

cyklokonwertora co najmniej jedną strukturę układową typowego trójfazowego sterownika prądu przemiennego.

(8 zastrzeżeń)

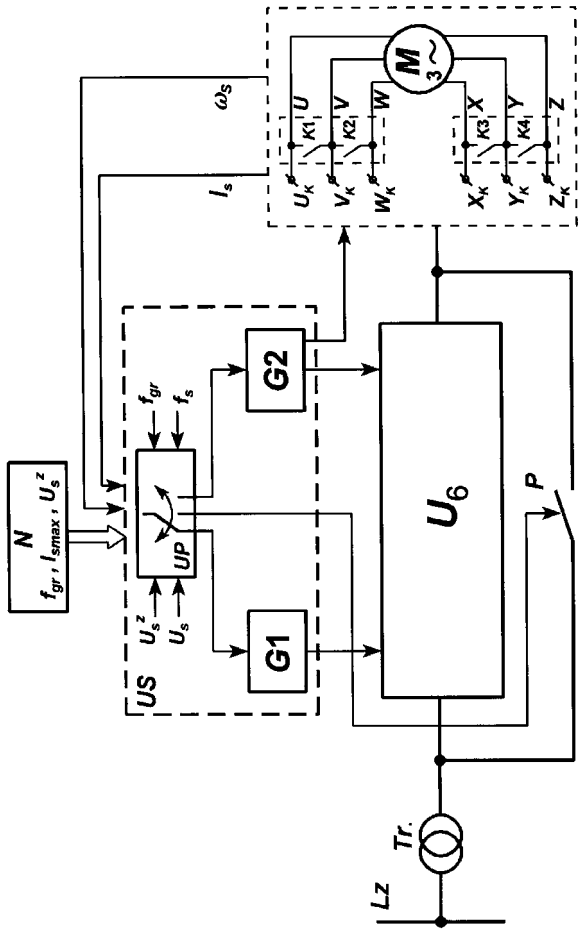

A1 (21) **370945** (22) 2004 11 02 8(51) ***H04L 12/00***

(71) Politechnika Wrocławska, Wrocław
(72) Nowak Ziemowit, Borzemski Leszek

(54) **Sposób generowania i pobierania formularza wyszukiwawczego oraz urządzenie do generowania i pobierania formularza wyszukiwawczego**

(57) Sposób polega na tym, że po zgłoszeniu żądania serwerowi wyszukiwarki (SW) wyznacza się pośrednika webowego (PK_k), generuje formularz, po czym wygenerowany formularz wyszukiwawczy zwraca się klientowi (KU). Wygenerowany formularz wyszukiwawczy w miejscu identyfikatora serwera wyszukiwarki ma identyfikator wybranego pośrednika webowego. Urządzenie charakteryzuje się tym, że serwer wyszukiwarki (SW) jest wyposażony w układ wyboru pośrednika (WP), a pomiędzy serwerem wyszukiwarki (SW) a klientem użytkownika (KU) jest pośrednik (PK_k).

(6 zastrzeżeń)

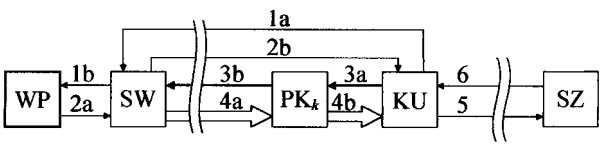

A1 (21) **370946** (22) 2004 11 02 8(51) ***H04L 12/00***

(71) Politechnika Wrocławska, Wrocław
(72) Nowak Ziemowit, Borzemski Leszek

(54) **Sposób przetwarzania listy zasobów odnalezionych przez wyszukiwarkę internetową i urządzenie do przetwarzania listy zasobów odnalezionych przez wyszukiwarkę internetową**

(57) Sposób polega na tym, że dla każdego odnalezionego zasobu wyznacza się szacunkowy czas transmisji zasobu, po czym zwraca się klientowi listę odnalezionych zasobów uzupełnioną o oszacowane czasy. Natomiast na podstawie danych umożliwiających fizyczną lokalizację zasobu przeprowadza się szacowanie przepustowości połączenia punkt-punkt pomiędzy serwerem udostępniającym zasób (SZ) a inteligentnym pośrednikiem webowym (PP), po czym na podstawie oszacowanej przepustowości oraz rozmiaru zasobu wyznacza się jego czas transmisji. Urządzenie charakteryzuje się tym, że zapytanie klienta użytkownika (KU) do serwera wyszukiwarki (SW) oraz odpowiedź serwera (SW) dla klienta (KU) kierowana jest poprzez inteligentnego pośrednika webowego (PP).

(4 zastrzeżenia)

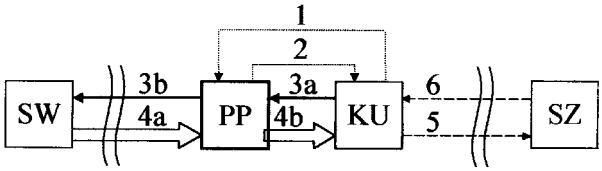

A1 (21) **370947** (22) 2004 11 02 8(51) ***H04L 12/00***

(71) Politechnika Wrocławska, Wrocław
(72) Nowak Ziemowit, Borzemski Leszek

(54) **Sposób pozyskiwania zasobów z wykorzystaniem wyszukiwarki internetowej i urządzenie do pozyskiwania zasobów z wykorzystaniem wyszukiwarki internetowej**

(57) Sposób, w którym klient webowy kieruje żądanie do serwera wyszukiwarki, po czym na podstawie wyniku wyszukiwania w postaci listy odnalezionych zasobów wymusza się na kliencie webowym pobranie najlepszego zasobu, charakteryzuje się tym, że dla każdego odnalezionego zasobu wyznacza się szacunkowy czas transmisji, po czym wymusza się na kliencie webowym (KU) pobranie zasobu dla którego oszacowany czas transmisji był minimalny. Urządzenie charakteryzuje się tym, że zapytanie klienta webowego (KU) do serwera wyszukiwarki (SW) jest kierowane poprzez inteligentnego pośrednika webowego (PD), oraz odpowiedź serwera wyszukiwarki (SW) do klienta webowego (KU) jest kierowane poprzez inteligentnego pośrednika webowego (PD).

(4 zastrzeżenia)

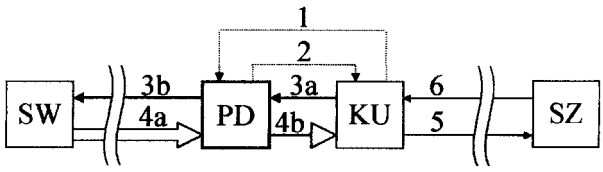

A1 (21) **370948** (22) 2004 11 02 8(51) ***H04L 12/00***

(71) Politechnika Wrocławska, Wrocław
(72) Nowak Ziemowit, Borzemski Leszek

(54) **Sposób predykcji przepustowości połączenia punkt-punkt w Internecie**

(57) Sposób polega na tym, że wśród rozproszonych w Internecie hostów wybiera się reprezentatywną grupę hostów (H_1, ..., H_m, ..., H_M), ustala się ich lokalizację i prowadzi systematyczne pomiary przepustowości pomiędzy każdym z reprezentatywnej grupy hostów (H_1, ..., H_m, ..., H_M), a hostem lokalnym. Predykowaną przepustowość połączenia, pomiędzy niemonitorowanym hostem (H_x) o znanej lokalizacji, hostem lokalnym, wyznacza się na podstawie predykowanych przepustowości (w_1, ..., w_m, ..., w_M) pomiędzy naj-

bliższymi sąsiadami niemonitorowanego hosta (H_x) z reprezentatywnej grupy hostów (H_1, ..., H_m, ..., H_M), a hostem lokalnym.

(3 zastrzeżenia)

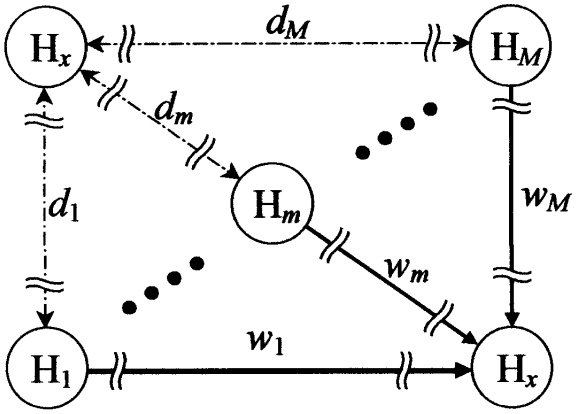

A1 (21) **370949** (22) 2004 11 02 8(51) ***H04L 12/00***

(71) Politechnika Wrocławska, Wrocław
(72) Nowak Ziemowit, Borzemski Leszek

(54) **Sposób wyznaczania najbliższego autonomicznego systemu w Internecie**

(57) Sposób polega na tym, że z grupy znanych autonomicznych systemów (A_1, ..., A_m, ..., A_M) wybiera się ten znany autonomiczny system, który jest najbliższym sąsiadem danego autonomicznego systemu (C), przy czym wyboru dokonuje się z pomiarowego autonomicznego systemu (O), który jest dowolnym autonomicznym systemem dysponującym środkami umożliwiającymi przeprowadzenie pomiarów.

(2 zastrzeżenia)

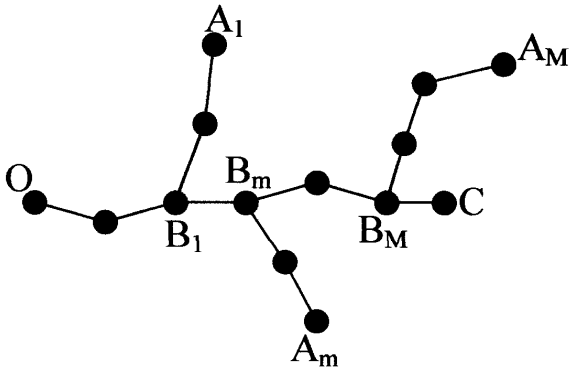

A1 (21) **370997** (22) 2004 11 03 8(51) ***H04M 1/00***
H04Q 7/32

(75) Jurga Mariusz, Poznań

(54) **System ułatwiający wpisywanie tekstu w telefonach mobilnych**

(57) Przedmiotem wynalazku jest system ułatwiający wpisywanie tekstu i innych znaków pisarskich do pamięci komputerowej telefonu przenośnego, przy użyciu standardowej klawiatury numerycznej. Każdemu klawiszowi od 2 do 9 przypisano po trzy litery w kolejności alfabetycznej. Klawisz 0 obsługuje litery Y oraz literę Z, natomiast rolę spacji pełni klawisz numer 1. Litery pogrupowano w trzy kolumny tak, że na danym klawiszu występują litery z odrębnych kolumn. Z boku obudowy po lewej stronie umieszczono przełącznik (2) sterowany kciukiem, który aktywuje określoną kolumnę liter w każdym z trzech swoich położeń. Nacisk na klawisz numeryczny przy uaktywnionej kolumnie powoduje wpisanie tylko tej litery znajdującej się na klawiszu, która znajduje się we wskazanej przez przełącznik trójpołożeniowy kolumnie.

(6 zastrzeżeń)

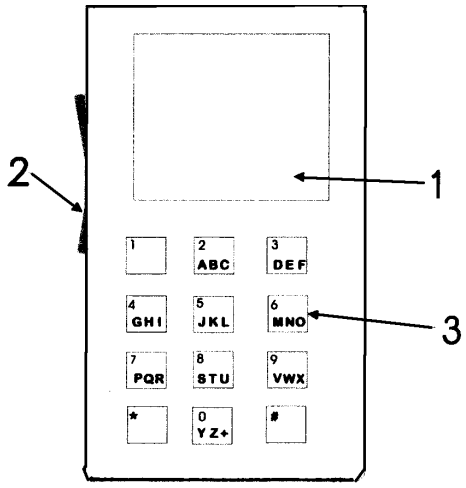

Data wprowadzenia zmiany zastrzeżeń: 2006 04 03

A1 (21) **371106** (22) 2004 11 09 7(51) ***H04M 1/00***

(71) Sołtysiak Marcin - BUSINESS MARKETING CORPORATION, Łobodno
(72) Sołtysiak Marcin

(54) **Urządzenie do przyłączania telefonu komórkowego do zestawu głośnomówiącego**

(57) Opracowane urządzenie do przyłączania telefonu komórkowego do zestawu głośnomówiącego stanowi moduł przejściowy (1), który z jednej strony dostosowany jest do zamocowania w uchwycie (3) zestawu głośnomówiącego, natomiast z drugiej strony przystosowany jest do osadzenia w nim telefonu komórkowego (5), dzięki czemu aparat ten staje się kompatybilny z zestawem głośnomówiącym.

(3 zastrzeżenia)

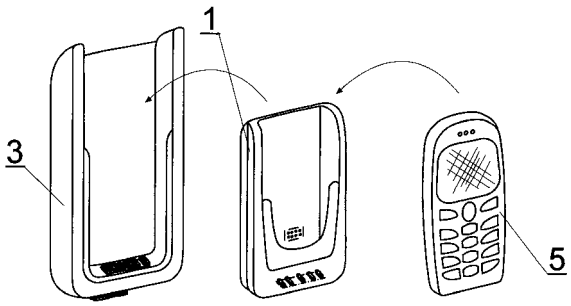

A1 (21) **371134** (22) 2004 11 10 8(51) ***H04Q 7/22***
H04L 12/00

(75) Drozdowski Grzegorz, Bydgoszcz;
Kaźmierczak Arkadiusz, Bydgoszcz

(54) **Sposób i urządzenie telekomunikacyjne z wirtualną kartą SIM i pamięcią zewnętrzną**

(57) Rozwiązanie charakteryzuje się tym, że po zainstalowaniu pojedynczej lub zwielokrotnionej fizycznej karty SIM (3) w przenośnym urządzeniu zewnętrznym (2), po uruchomieniu urządzenia telekomunikacyjnego (1) i uruchomieniu przenośnego urządzenia zewnętrznego (2), a następnie poprzez bliski kontakt obu urządzeń z przenośnego urządzenia zewnętrznego (2) przekazywane są poprzez fizyczne złącze elektryczne (4), interfejs magnetyczny, interfejs optyczny krótkiego zasięgu (6) korzystnie działający w podczerwieni, moduł radiowy bardzo krótkiego zasięgu (34) lub inny interfejs krótkiego bardzo krótkiego zasięgu do urządzenia telekomunikacyjnego (1), wyposażonego w fizyczne złącze elektryczne (4), interfejs magnetyczny interfejs optyczny bardzo krótkiego zasięgu (6) korzystnie działający w podczerwieni, moduł łączności radiowej bardzo krótkiego zasięgu (34) lub inny interfejs bardzo

krótkiego zasięgu, dane kryptograficzne w postaci kluczy kodowych, służących do zabezpieczenia transmisji radiowej krótkiego zasięgu pomiędzy przenośnym urządzeniem zewnętrznym (2) a urządzeniem telekomunikacyjnym (1). Następnie przekazywane są z przenośnego urządzenia zewnętrznego (2), dane konfiguracyjne dane umożliwiające utworzenie wirtualnej karty SIM (16) w urządzeniu telekomunikacyjnym (1).

(65 zastrzeżeń)

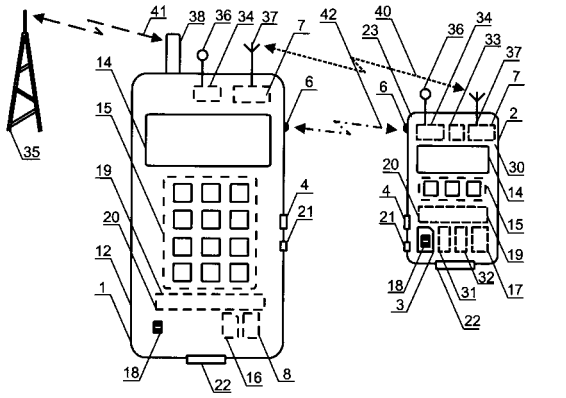

II. WZORY UŻYTKOWE

DZIAŁ A

PODSTAWOWE POTRZEBY LUDZKIE

U1 (21) **115118** (22) 2004 11 02 8(51) ***A01G 25/02***

(71) Packiewicz Stanisław - P.P.H.U.STANIMPEX Import Export, Gorszewice

(72) Ciborek Grzegorz, Packiewicz Stanisław

(54) **Zawór sterujący opryskiwacza polowego zawieszanego**

(57) Zawór sterujący, posiada zawory dźwigniowe (5) połączone z przewodami (6) doprowadzającymi ciecz roboczą do sekcji roboczej belki polowej oraz z bocznymi przewodami (7). Boczny przewód (7), w którym osadzony jest zawór dławiący (8) połączony jest z drugim przewodem przelewowym (9). Zawór dźwigniowy (5) ma trzpień (14), na którym osadzona jest górna uszczelka (15) i dolna uszczelka (16) zamykające w skrajnych położeniach trzpienia (14) dostęp cieczy roboczej do przewodu (6) lub bocznego przewodu (7).

(2 zastrzeżenia)

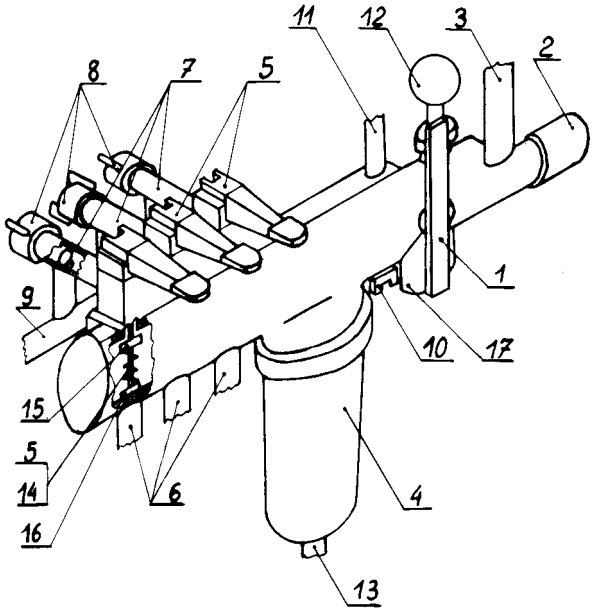

U1 (21) **115115** (22) 2004 11 02 8(51) ***A47B 13/08***

(75) Walicki Jerzy, Tomaszów Lubelski

(54) **Uniwersalny blat do gier świetlicowych**

(57) Blat uniwersalny charakteryzuje się tym, że przez specyficzną ośmioboczną budowę boiskową oraz ruchomość i wymienność sześciu części z band pozwala na zastosowanie różnorodnych nowych gier świetlicowych o charakterze zręcznościowym, zabawowym, terapeutycznym w świetlicach i innych placówkach opiekuńczo-wychowawczych. Konstrukcja blatu ułatwia szybką zmianę gier, łatwość składania, użytkowania dla różnych grup wiekowych.

(1 zastrzeżenie)

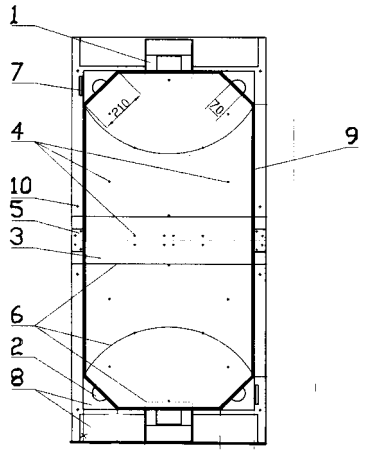

Data wprowadzenia zmiany zastrzeżeń: 2006 03 06

U1 (21) **115122** (22) 2004 11 05 8(51) ***A61L 9/03***

(75) Klimek Sylwester, Warszawa

(54) **Aromatyzator powietrza**

(57) Aromatyzator powietrza charakteryzuje się tym, że składa się z obudowy (1), wentylatora (2), regulatora wydajności wentylatora (3), rozdzielacza strumienia powietrza (4), zasobnika na opakowanie kompozycji zapachowej (5) i powierzchni perforowanej (6). Kompozycja zapachowa, korzystnie w postaci żelu permanentnie odparowującego, umieszczona jest czołowo w stosunku do strumienia powietrza przez co na powierzchni kompozycji następuje zacyklonowanie strumienia powietrza, które intensyfikuje proces odparowywania kompozycji.

(2 zastrzeżenia)

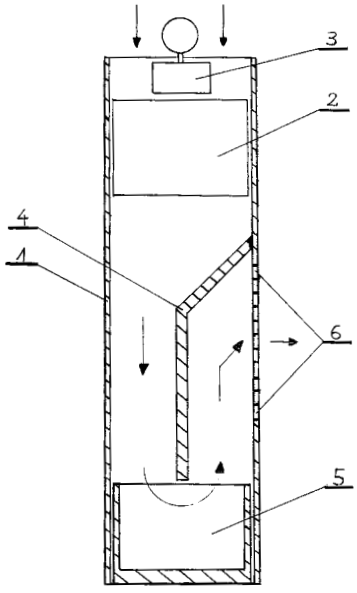

U1 (21) **115128** (22) 2004 11 11 8(51) ***A61M 1/10***
A61H 31/00

(71) Fundacja Rozwoju Kardiochirurgii, Zabrze;
Instytut Metalurgii i Inżynierii Materiałowej PAN, Kraków; JOANNEUM RESEARCH Forschungsgesellschaft mbH, Graz, AT

(72) Ebner Reinhold, AT; Kustosz Roman; Lackner Jurgen M., AT; Major Bogusław; Religa Zbigniew; Stolarzewicz Bogdan; Waldhauser Wolfgang, AT; Wierzchoń Tadeusz

(54) **Pneumatyczna komora wspomagania serca**

(57) Wzór użytkowy dotyczy pneumatycznej komory wspomagania serca, w której wybrane elementy robocze, przykładowo membrana oraz zastawki, wykonane są z elastycznego tworzywa sztucznego w szczególności z poliuretanów. Pneumatyczna komora wsomagania serca charakteryzuje się tym, że powierzchnie wybranych elastycznych elementów (7) komory pokryte są co najmniej dwuwarstwową zewnętrzną powłoką (10) o grubości (c) od 5 nm do 500 nm, przy czym pierwszą, buforową warstwę stanowi warstwa tytanu (8) o strukturze nanokrystalicznej, na którą nałożona jest co najmniej jedna warstwa (9) azotku tytanu i/lub węgloazotku tytanu, również o strukturze nanokrystalicznej. Korzystnie buforowa warstwa tytanu (8) stanowi od 1 do 50% grubości (c) całej powłoki zewnętrznej (10), zaś grubość (c) powłoki zewnętrznej (10) mieści się w przedziale od 20 nm do 100 nm, najkorzystniej 50 nm.

(5 zastrzeżeń)

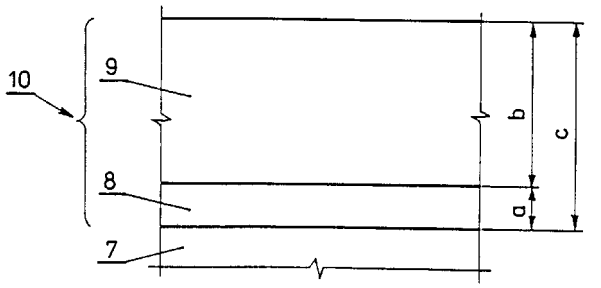

DZIAŁ B

RÓŻNE PROCESY PRZEMYSŁOWE; TRANSPORT

U1 (21) **115119** (22) 2004 11 02 8(51) ***B62M 11/06***
B62M 3/08

(75) Apollo Zbigniew, Gliwice; Apollo Przemysław, Gliwice

(54) **Napęd roweru 2-lub 3-kołowego**

(57) Napęd roweru, szczególnie 3-kołowego, składa się z zespołu dwóch kół tylnich (7),z których każde posiada niezależny napęd za pomocą pedałów (11).Naciśnięcie pedału (11) do pozycji (11') powoduje obrót korby (10), która poprzez suport jest zespolona z segmentem koła zębatego (8) o zazębieniu wewnętrznym, przy czym segment koła zębatego (8) napędza małe koło zębate (9), które jest zespolone ze sprzęgłem jednokierunkowym i kołem napędowym (7). Ruch powrotny pedału (11) wymusza sprężyna. Sprężyny odbojowe (13) zabezpieczają konstrukcję ramy (1) przed gwałtownym uderzaniem pedałów w konstrukcję.

(1 zastrzeżenie)

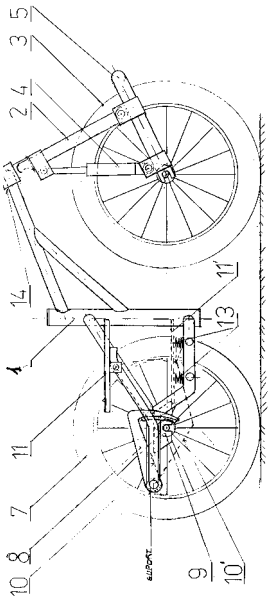

U1 (21) **115168** (22) 2004 11 02 8(51) ***B65D 1/04***

(71) GTX HANEX Plastic Sp.z o.o., Poznań

(72) Paź Michał

(54) **Butelka**

(57) Butelka, szczególnie butelka PET, mająca zastosowanie do przechowywania i transportu płynów, zwłaszcza napojów o normalnym lub podwyższonym ciśnieniu wewnętrznym, która charakteryzuje się tym, że główka (1) ma ściankę o zewnętrznej średnicy (D2) w przybliżeniu równej (1,08-1,10), korzystnie 1,09 średnicy ścianki wewnętrznej (D1) i zakończona jest od góry kołnierzem (3) o średnicy zewnętrznej (D3) w przybliżeniu równej (1,13-1,15), korzystnie 1,14 średnicy (D1) wewnętrznej ścianki i wysokości w przybliżeniu równej 0,1 średnicy (D1) wewnętrznej ścianki, przy czym na powierzchni zewnętrznej ścianki ma gwint (4) o średnicy (D4) zarysu zewnętrznego w przybliżeniu równej (1,24-1,28), korzystnie 1,26 średnicy (D1) wewnętrznej ścianki.

(1 zastrzeżenie)

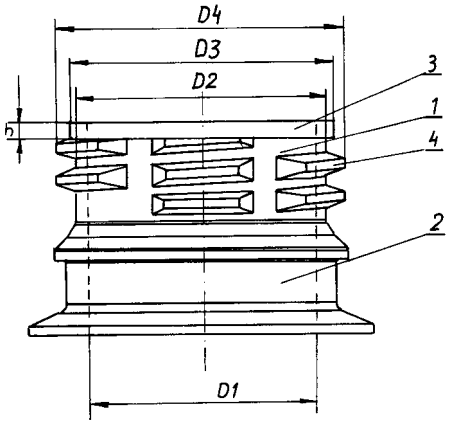

U1 (21) **115126** (22) 2004 11 09 8(51) ***B65D 85/58***

(71) Wiśniewska Stefania-Wytwórnia Opakowań Kartonowych, Brodnica

(72) Wiśniewska Stefania

(54) **Opakowanie zbiorcze stosowane do opakowań jednostkowych, zwłaszcza okrągłych**

(57) Wzór użytkowy rozwiązuje zagadnienie konstrukcji opakowania zbiorczego stosowanego do opakowań jednostkowych, zwłaszcza okrągłych. Rozwiązanie charakteryzuje się tym, że przeciwległe ściany boczne (2) przylegające do ściany górnej (1) posiadają wystające zaczepy (3). W ścianie dolnej (4) znajdują się otwarte wycięcia (5). Wycięcia (5) odpowiadają wielkością i rozstawem zaczepom (3).

(1 zastrzeżenie)

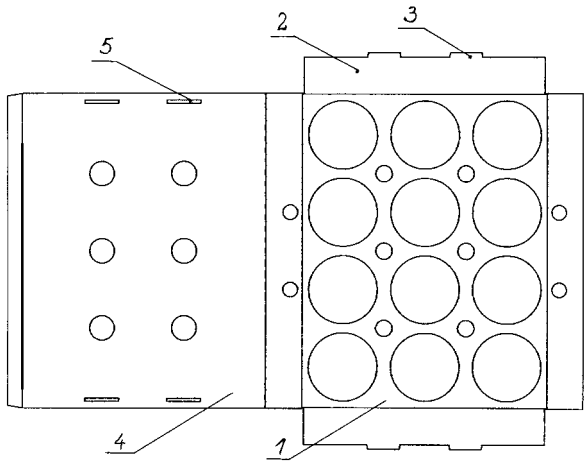

U1 (21) **115123** (22) 2004 11 05 8(51) ***B65F 1/06***

(75) Źródlewski Sławomir, Olsztyn

(54) **Stojak na worek typu big-bag**

(57) Przedmiotem wzoru użytkowego jest stojak służący do zawieszania na nim worka typu big-bag, przeznaczonego do magazynowania wszelkich odpadów, materiałów sypkich, trocin, wiórów, jak również do przechowywania piłek i innego sprzętu sportowego na salach gimnastycznych. Stojak na worek typu big-bag składa się z dwóch prostokątnych ramek (1) mających dwie górne poprzeczki (2) i jedną dolną (3), przy czym ramki (1) połączone są ze sobą obrotowo w punkcie (4) oraz łącznikami (5). Na dole do ramek (1) przymocowane są uchwyty (6) lub do uchwytów (6) zamocowane są dodatkowo kółka. Do górnych poprzeczek (2) przymocowane są haki (8) oraz nagwintowane na końcach pręty (9) służące do zamocowania daszka (10).

(4 zastrzeżenia)

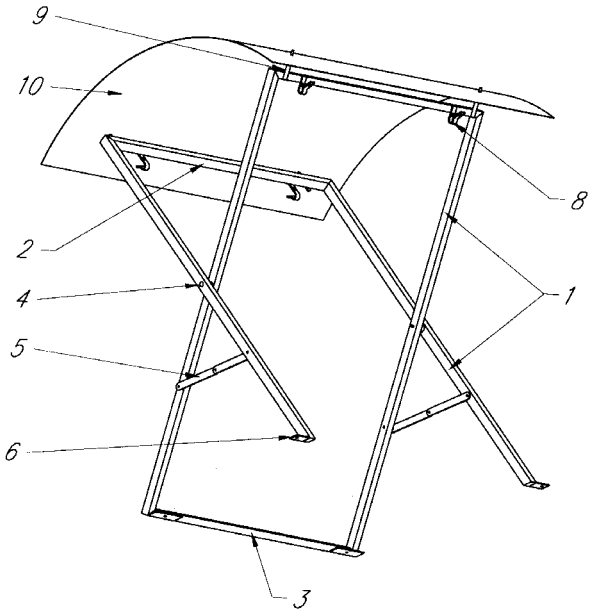

DZIAŁ E

BUDOWNICTWO, GÓRNICTWO; KONSTRUKCJE ZESPOLONE

U1 (21) **115787** (22) 2005 11 22 8(51) ***E01B 35/04***

(23) 2005 10 12 Międzynarodowe Targi Kolejowe TRAKO

(71) Przedsiębiorstwo Usługowo-Techniczne GRAW - Sp. z o.o., Gliwice

(72) Wojtyna Bogdan, Żaczek Marek

(54) **Toromierz**

(57) Toromierz charakteryzuje się tym, że ma dwie stopki stałe: bazową (2) i wsporczą (3), przy czym wsporcza stopka (3) mieści ruchomą końcówkę pomiarową osadzoną suwliwie pionowo w suporcie (8) umieszczonym na poziomej prowadnicy (9) zamocowanej do korpusu (1), zaś ruch poziomy suportu (8) wraz z końcówką pomiarową związany jest z naciągiem sprężyny (10) przymocowanej jednym końcem do suportu (8), a drugim do korpusu (1) natomiast suport (8) wyposażony jest w stały magnes (11), spełniający rolę hamulca indukcyjnego spowalniającego powrotny ruch suportu (8), zaś prowadnica (9) wyposażona jest w elektroniczny liniał (12) o zwiększonym zakresie pomiarowym umożliwiającym dokonanie pomiaru szerokości żłobków rozjazdów. Liniał (12) i zamontowana w korpusie (1) poziomnica (13) połączone są z umieszczonym na korpusie (1) odejmowalnym rejestratorze elektronicznym (14) wyposażonym w zespół przycisków sterujących i alfanumeryczny wyświetlacz kolorowy.

(1 zastrzeżenie)

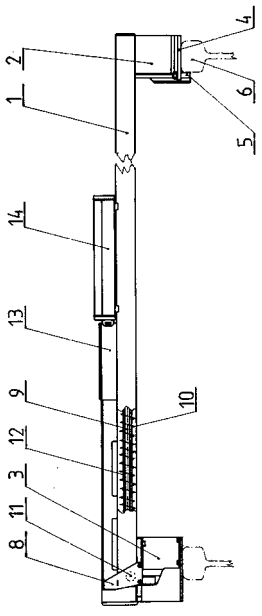

U1 (21) **115125** (22) 2004 11 08 8(51) ***E21D 11/03***

(71) Główny Instytut Górnictwa, Katowice

(72) Kamiński Marek, Brożek Józef, Wiktorczyk Waldemar, Gruszka Janusz, Kowalski Edward, Prusek Stanisław, Rotkegel Marek, Daniłowicz Roman

(54) **Przenośny element wzmacniający obudowę łukową podporową**

(57) Element wzmacniający stanowi prostka z kształtownika typu J, w której końcach są osadzone trwale wkładki (2) z kształtownika typu V, poprzez kliny (3) pomiędzy ich kołnierzami i kołnierzami prostki, w których po obu stronach wkładek (2) są wykonane ukośne otwory, a w środkowej części prostki osiowe otwory dla śrub (8, 11) mocujących prostkę do odrzwi (7) obudowy.

(1 zastrzeżenie)

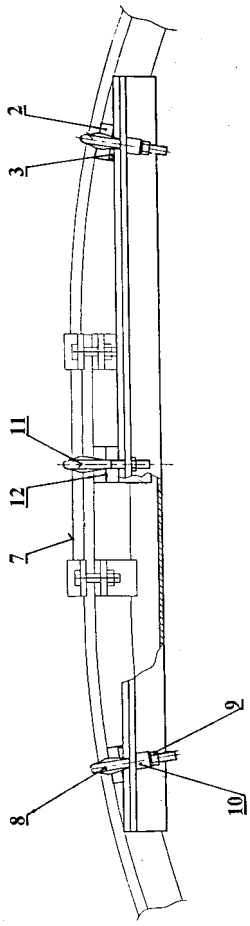

U1 (21) **115953** (22) 2004 07 14 8(51) ***E21D 23/16 B66F 3/25***

(31) 03 14467 (32) 2003 07 21 (33) CZ

(86) 2004 07 14 PCT/CZ04/000037

(87) 2005 01 27 WO05/007555 PCT Gazette nr 04/05

(71) Priborsky Dusan, Jihlava, CZ

(72) Priborsky Alois

(54) **Dźwignik hydrauliczny**

(57) Dźwignik hydrauliczny, zwłaszcza do podnoszenia ciężarów, wyposażony jest w korpus (1) i w obudowę (2) pompy, zawierającą komorę (201), w której przemieszcza się tłok (4) pompy, połączoną z komorą tłoka dźwignika za pośrednictwem zaworu tłocznego (9). Komora tłoka dźwignika jest połączona za pośrednictwem zaworu odprężającego (12) z komorą kompensacyjną dźwignika. Tłok (4) pompy jest wyposażony w zawór ssący z członem zamykającym (13) i jest poruszany wałem napędowym (3) z zewnętrzną dźwignią ręczną. Wał napędowy (3) jest zaopatrzony w sektorowe zagłębienie (31), którego czołowa ściana (311) jest usytuowana naprzeciw czoła (41) tłoka (4), natomiast tylna ściana (312) jest usytuowana naprzeciw powierzchni oporowej (202) obudowy (2) pompy i jest zaopatrzona w otwór (314) dla czopa oporowego (5) zaopatrzonego w sprężynę (19). Wał napędowy (3) jest zaopatrzony w klinową powierzchnię (313), z którą styka się trzpień sterujący (2) zaworu odprężającego (12).

(4 zastrzeżenia)

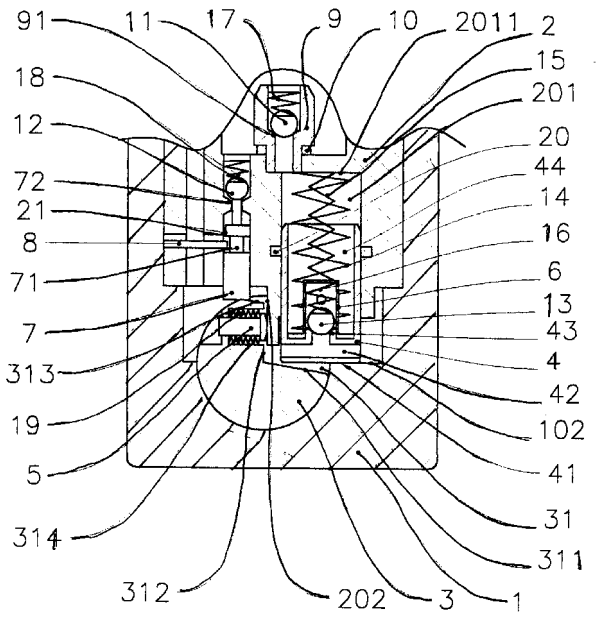

DZIAŁ F

MECHANIKA; OŚWIETLENIE; OGRZEWANIE; UZBROJENIE; TECHNIKA MINERSKA

U1 (21) **115766** (22) 2005 11 10 8(51) ***F23B 90/00 H05H 1/26***

(31) 04 15972 (32) 2004 11 11 (33) CZ

(71) ORGREZ, a.s., Brno, CZ

(72) Lojkasek Jaromir, Maier Milos, Maly Rostislav, Starek Kamil, Lasak Vladimir, Marek Martin, Dedek Milan

(54) **Siłowe podłączenie elektryczne plazmotronu z jednostką jonizującą**

(57) Przedmiotem wzoru użytkowego jest siłowe połączenie elektryczne plazmotronu z jednostką jonizującą, przeznaczone szczególnie do transformowania, prostowania, regulacji i wygładzenia prądu dla uruchomienia i pracy plazmotronu, ochrony

przed niebezpiecznym dotknięciem, chłodzenia komponentów systemu zasilania siłowego i ich zaszeregowania w układzie roboczym w ciężkich warunkach przemysłowych bloków energetycznych. Połączenie plazmotronu z jednostką jonizującą, ma budowę kaskadową i składa się z zespołu zasilania (2) do odbioru energii elektrycznej z nastawialnym poziomem napięcia elektrycznego zapewniającego pracę przynajmniej jednego plazmotronu (1) i podłączonego do niego roboczego transformatora oddzielającego (3) z uzwojeniem pierwotnym przystosowanym do wejściowego poziomu napięcia elektrycznego, zaś do jego uzwojenia wtórnego, z parametrami dla wymaganego poziomu mocy zastosowanego typu plazmotronu (1), są przyporządkowane dodatkowe elementy elektryczne, szczególnie zaś zwarty wyłącznik (4) do włączania i wyłączania systemu części siłowej zasilania elektrycznego plazmotronu (1), na którego wejście jest następnie podłączony prostownik (5), w którego wejściowym obwodzie katodowym (9) są podłączone szeregowo rezystor startu (8) i dławik wygładzający (11) z podłączeniem do katody plazmotronu (1), przy czym do rezystora startu (8) jest równolegle podłączony tyrystor pomostowy (10), a do zacisków elektrod plazmotronu (1) jest podłączona jednostka jonizująca (12) do uruchamiania plazmotronu (1).

(6 zastrzeżeń)

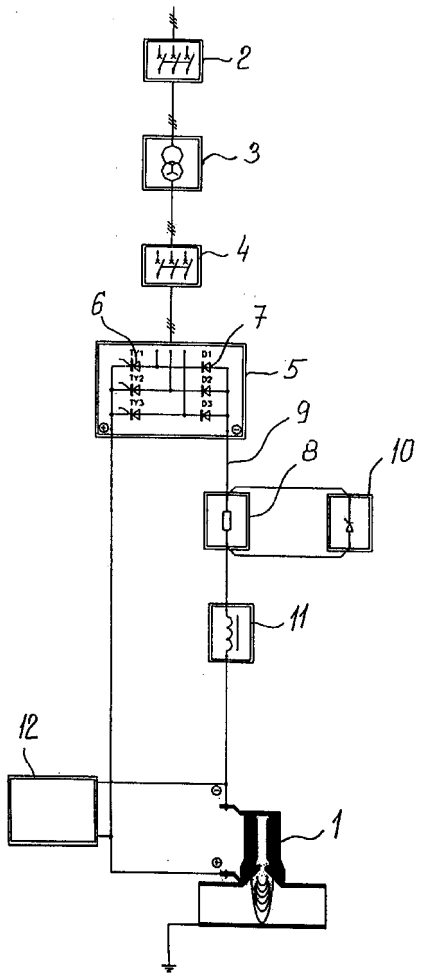

DZIAŁ G

FIZYKA

U1 (21) **115127** (22) 2004 11 10 8(51) ***G09B 23/06***

(71) Centralny Ośrodek Badawczo-Rozwojowy Aparatury Badawczej i Dydaktycznej, Warszawa

(72) Arant Tadeusz, Kalwas Jerzy

(54) Przyrząd dydaktyczny do przeprowadzania pomiarów fizycznych

(57) Przyrząd dydaktyczny do przeprowadzania pomiarów fizycznych, zawierający równię pochyłą, bloczek, wózek, czujnik temperatury, fotobramkę, drabinkę, wahadło, obciążniki, interfejs z oraz nośnik oprogramowania, charakteryzuje się tym, że podstawa i zamocowana w niej zawiasowo bieżnia równi pochyłej są wykonane z par listew konstrukcyjnych (4, 8) z czterema wyżłobieniami i kanałami przy czym listwy (4) podstawy są połączone z obydwu stron łącznikami, czołowym (5) i tylnym (6), tworząc wewnętrzną przestrzeń, w której jest usytuowana zintegrowana jednostka centralna (ZC), zawierająca interfejs z elektronicznymi elementami, niezbędnymi do prowadzenia pomiarów, natomiast listwy (8) bieżni równi pochyłej są połączone śrubowo jej łącznikiem (9), do którego jest zamocowany przetwornik (SN) siły na napięcie, ponadto jedno z wyżłobień listew (8) bieżni stanowi prowadnicę dla suwaka (12), połączonego z listwą regulacyiną (LR), której dolny koniec jest nieprzesuwnie zamocowany w bocznym, wzdłużnym wyżłobieniu jednej z listew (4) podstawy, a w inne wyżłobienia listew (8) bieżni są wprowadzone fotobramki, górna (FG) i dolna (FD) czujnik temperatury (CT) i głośnik (G).

(1 zastrzeżenie)

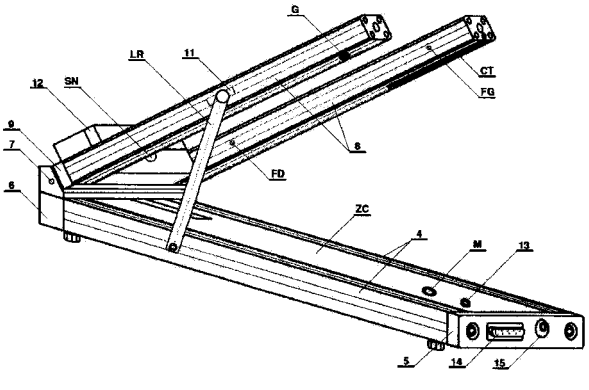

DZIAŁ X

U1 (21) **115120** (22) 2004 11 03 8(51) ***X***

(75) Duda Adam, Warszawa

(54) **Elektroniczny kontroler do bankowych wrzutni elektronicznych do skarbca nocnego oraz multisejfów**

(57) Zadaniem elektronicznego kontrolera do bankowych wrzutni nocnych oraz; multisejfów jest sterowanie mechanicznymi elementami tych urządzeń (rygle drzwi, siłowniki elektromagnetyczne, elektromagnesy, oświetlenie), zbieranie i przechowywanie informacji o stanie wrzutni lub multisejfu i czynnościach przy nich wykonywanych. Kontroluje on prawidłową obsługę wrzutni lub multisejfu, wydaje klientom paragony potwierdzające zdeponowanie portfeli we wrzutni, drukuje na drukarce zewnętrznej zdarzenia występująca we wrzutni lub multisejfie oraz reaguje alarmem na zjawiska nieprawidłowe.

(4 zastrzeżenia)

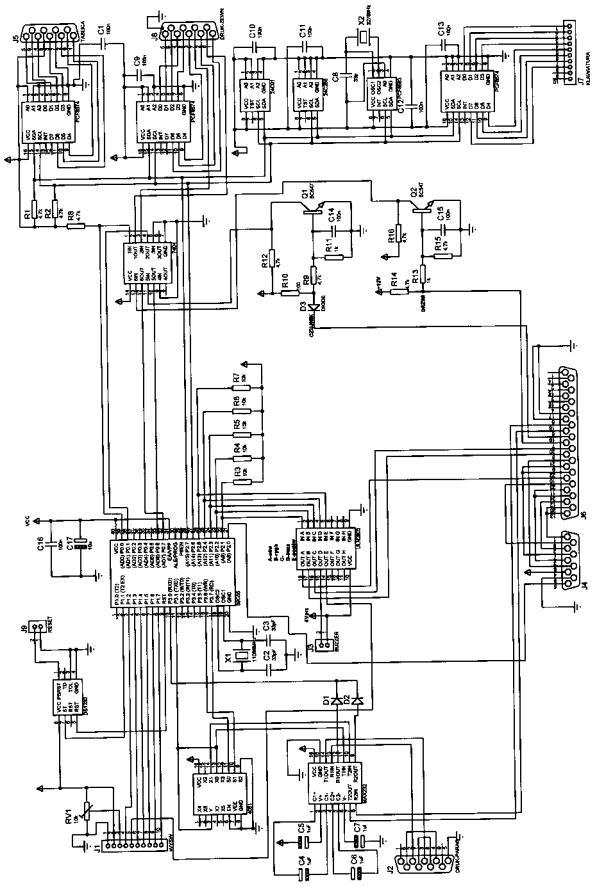

III. WYKAZY

WYKAZ NUMEROWY WYNALAZKÓW ZGŁOSZONYCH W TRYBIE KRAJOWYM

Nr zgłoszenia	Int. Cl.[8]	Strona
1	2	3
370924	*E21F*	29
370942	*B21B*	12
370943	*B21B*	12
370944	*A61K*	8
370945	*H04L*	38
370946	*H04L*	38
370947	*H04L*	38
370948	*H04L*	38
370949	*H04L*	39
370950	*G01S*	35
370951	*A24B*	3
370952	*B04C*	11
370953	*A47C*	4
370954	*A47C*	4
370955	*B65D*	16
370956	*A01K*	2
370957	*C04B*	17
370959	*B01J*	11
370960	*C10B*	23
370961	*B01J*	11
370966	*C07C*	19
370967	*C08L*	22
370968	*E04F*	27
370996	*F25B*	33
370997	*H04M*	39
370998	*C07F*	22
370999	*G08B*	36
371002	*E04H*	27
371003	*B01D*	10
371004	*C12G*	24
371052	*G01N*	34
371053	*A01J*	2
371054	*B07C*	11
371067	*E02D*	25
371068	*F02B*	30
371069	*F17C*	32
371070	*F17C*	32
371071	*H02P*	37
371072	*H01F*	36
371073	*C05F*	17
371074	*H01B*	36
371076	*E21F*	29
371077	*C10B*	23
371078	*E06B*	27
371079	*F27B*	33
371080	*F03B*	31
371081	*A61K*	7
371082	*E04F*	26
371083	*F03B*	30
371084	*F02B*	30
371106	*H04M*	39
371107	*G01R*	34
371108	*C25D*	25
371109	*G01N*	34
371110	*E04F*	26
371111	*G01F*	33
371134	*H04Q*	39
371135	*G05F*	35
371136	*G05F*	35
371137	*A61H*	6
371138	*C10M*	23
371139	*C10M*	23
371140	*A61F*	6
371141	*A41D*	4
371142	*A01M*	2
371145	*A63C*	10
371146	*C07C*	19
371147	*A61M*	9
371149	*B29C*	14
371150	*E04F*	27
371151	*E04F*	27
374926	*B23P*	13
377895	*A23K*	3
377960	*B63B*	15
377987	*B63B*	14
377988	*B63B*	15
378013	*A23L*	3
378047	*G01F*	34
378141	*C07D*	19
378630	*A61K*	7
378631	*B67D*	17
378632	*F15D*	31
378633	*A61K*	8
378634	*B22D*	13
378635	*C07D*	20
378636	*A61K*	9
378666	*C21B*	24
378679	*C07K*	22
378683	*H01H*	37
378684	*B28B*	14
378708	*B22D*	12
378709	*H01Q*	37
378710	*C07D*	21
378711	*C07D*	21
378712	*A23L*	3
378713	*A61K*	7
378714	*E21B*	28
378715	*B65D*	16
378716	*F16H*	32
378717	*E04F*	26
378718	*A23F*	2
378719	*B29C*	14
378720	*B01D*	10
378721	*A62D*	9
378722	*E21B*	28
378739	*C08F*	22
378746	*A61B*	5
378747	*C07D*	20
378748	*A61K*	7
378749	*C07D*	20
378750	*E04C*	25
378751	*A61F*	5
378752	*A61F*	5
378753	*C07D*	20
378754	*C07D*	19
378755	*C07D*	21
378759	*C07D*	19
378760	*C07D*	19
378761	*C12N*	24
378762	*A61K*	7
378763	*C08L*	22
378764	*B21B*	12
378777	*B63H*	15
378806	*A61K*	6
378807	*A61M*	9
378808	*C07C*	18
378809	*B01J*	11
378810	*A24F*	4
378811	*C11D*	24

WYKAZ NUMEROWY WZORÓW UŻYTKOWYCH ZGŁOSZONYCH W TRYBIE KRAJOWYM

Nr zgłoszenia	Int. Cl.[8]	Strona
1	2	3
115115	***A47B***	41
115118	***A01G***	41
115119	***B62M***	42
115120	***X***	46
115122	***A61L***	41

Nr zgłoszenia	Int. Cl.[8]	Strona
1	2	3
115123	***B65F***	43
115125	***E21D***	44
115126	***B65D***	42
115127	***G09B***	45
115128	***A61M***	42

Nr zgłoszenia	Int. Cl.[8]	Strona
1	2	3
115168	***B65D***	42
115766	***F23B***	44
115787	***E01B***	43
115953	***E21D***	44

WYKAZ ZGŁOSZEŃ MIĘDZYNARODOWYCH (PCT), KTÓRE WESZŁY W FAZĘ KRAJOWĄ

Numer publikacji międzynarodowej	Numer zgłoszenia krajowego
1	2
WO03/077855	378635
WO04/043175	378810
WO04/043523	378807
WO04/058298	378636
WO04/060922	378739
WO04/062673	378713
WO04/065374	378760
WO04/065641	378666
WO04/070213	378632
WO04/072393	378750
WO04/074164	378631
WO04/074291	378747
WO04/075775	378762
WO04/076096	378634
WO04/076412	378759
WO04/076448	378753
WO04/076665	378761
WO04/078169	378748
WO04/078176	378754
WO04/081007	378749
WO04/081149	378808
WO04/081163	378811
WO04/083297	378763
WO04/084906	378633
WO04/085461	378679
WO04/085763	378717

Numer publikacji międzynarodowej	Numer zgłoszenia krajowego
1	2
WO04/087313	378809
WO04/088693	378683
WO04/089258	378751
WO04/089259	378752
WO04/089361	378806
WO04/094030	378720
WO04/094420	378755
WO04/094585	378718
WO04/097259	378716
WO04/101355	378777
WO04/102739	378709
WO04/103096	378712
WO04/103594	378764
WO04/110888	378715
WO04/112769	378630
WO04/112992	378708
WO04/113054	378719
WO04/113668	378722
WO05/003138	378711
WO05/003139	378710
WO05/004728	378746
WO05/005769	378714
WO05/021100	378721
WO05/028171	378684
WO05/007555	115953

INFORMACJE DOTYCZĄCE ZGŁOSZEŃ WYNALAZKÓW I WZORÓW UŻYTKOWYCH, O KTÓRYCH OGŁOSZENIE UKAZAŁO SIĘ POPRZEDNIO W BIULETYNACH URZĘDU PATENTOWEGO

Nr zgłoszenia macierzystego	Numer BUP, w którym ogłoszono o zgłoszeniu macierzystym	Symbol MKP pod którym ogłoszono o zgłoszeniu macierzystym	Nr zgłoszenia wydzielonego	Data zgłoszenia wydzielonego	Symbol MKP zgłoszenia wydzielonego
336805	15/2000	A61K31/425	379247	1998.05.06	A61K31/426 A61P33/00
324923	13/98	E04F15/04 F16B5/00	379326	1997.06.07	E04F15/04 F16B5/00
324923	13/98	E04F15/04 F16B5/00	379327	1997.06.07	E04F15/04 F16B5/00
332305	18/99	A61K31/135	379440	1997.09.15	A61K31/137 A61P3/08

WNIOSKI O UDZIELENIE PRAWA OCHRONNEGO NA WZÓR UŻYTKOWY ZGŁOSZONY UPRZEDNIO JAKO WYNALAZEK

Nr zgłoszenia wzoru użytkowego	Nr zgłoszenia macierzystego	Nr i rok wydania Biuletynu Urzędu Patentowego
116055 116056	330132 353502	12/99 21/2003

B. OGŁOSZENIA O ZGŁOSZONYCH W POLSCE ZNAKACH TOWAROWYCH

Cyfrowe kody identyfikujące (wg normy WIPO ST. 60), które poprzedzają informacje o zgłoszonych do uzyskania prawa ochronnego znakach towarowych, mają następujące znaczenie:

(210) – numer zgłoszenia znaku towarowego

(220) – data zgłoszenia znaku towarowego

(300) – dane dotyczące pierwszeństwa z wystawy (data i oznaczenie wystawy)

(310) – numer zgłoszenia priorytetowego

(320) – data zgłoszenia priorytetowego (data pierwszeństwa)

(330) – kraj, w którym dokonano zgłoszenia priorytetowego (kod kraju)*

(511) – wskazane przez zgłaszającego klasy towarowe, zgodnie z aktualną klasyfikacją przyjętą na podstawie Porozumienia nicejskiego

(531) – klasy elementów obrazowych (wg Klasyfikacji Wiedeńskiej)

(540) – prezentacja znaku towarowego

(551) – kategoria znaku towarowego lub prawa ochronnego, jeżeli zgłoszenie dotyczy wspólnego znaku towarowego, wspólnego znaku towarowego gwarancyjnego albo wspólnego prawa ochronnego

(731) – nazwisko i imię lub nazwa zgłaszającego, jego miejsce zamieszkania lub siedziba oraz kod kraju*

* – nie podaje się kodu PL

(210) **287987** (220) 2002 07 29
(731) Auto Watin Spółka Jawna, Zakład Pracy Chronionej, Jelonek k/Poznania
(540) Auto Watin

Auto Watin

(531) 27.5.1
(511) 12, 35, 37, 39

---

(210) **293563** (220) 2005 04 12
(731) ARTEX POLSKIE CENTRUM BHP I P.POŻ. Artur Idźkowski, Wołomin
(540) ARTEX POLSKIE CENTRUM BHP I P.POŻ

(531) 2.1.25, 27.5.1, 29.1.15
(511) 09, 25, 35, 37

---

(210) **303136** (220) 2005 12 22
(731) TECHNEAU Polska, Łódź
(540) Techneau

(531) 1.15.24, 26.4.1, 27.5.1, 29.1.4
(511) 06, 07, 09, 11, 19, 20, 21, 37, 42

---

(210) **304353** (220) 2006 02 01
(731) KOMPUTRONIK Sp. z o.o., Poznań
(540) Q LINE

(531) 26.4.2, 27.5.1, 29.1.8
(511) 09, 16, 38

---

(210) **305428** (220) 2006 02 02
(731) „Max Weber" Sp. z o.o., Wrocław
(540) MAXWEBER
(511) 35, 41, 42

---

(210) **305430** (220) 2006 01 30
(731) techVenture Łukasz Pawlak, Bielsko-Biała
(540) mKartka

(531) 16.1.4, 27.5.1
(511) 16, 38, 41, 42

---

(210) **305431** (220) 2006 01 30
(731) techVenture Łukasz Pawlak, Bielsko-Biała
(540) bonSAI

bonSAI

(531) 27.5.1
(511) 38, 41, 42

---

(210) **305432** (220) 2006 01 30
(731) techVenture Łukasz Pawlak, Bielsko-Biała
(540) do meny

do meny

(531) 27.5.1
(511) 38, 41, 42

---

(210) **305433** (220) 2006 01 30
(731) techVenture Łukasz Pawlak, Bielsko-Biała
(540) gameS

gameS

(531) 27.5.1
(511) 38, 41, 42

---

(210) **305434** (220) 2006 01 30
(731) techVenture Łukasz Pawlak, Bielsko-Biała
(540) hot ELE
(511) 38, 41, 42

---

(210) **305435** (220) 2006 01 30
(731) „MAZURSKI ZAKĄTEK" Sp. z o.o., Piaseczno
(540) Mazurski Zakątek

(531) 5.1.1, 27.5.1, 29.1.3
(511) 41, 43

---

(210) **305436** (220) 2006 01 30
(731) Pomorska Spółka Gazownictwa Sp. z o.o., Gdańsk
(540) Jeżdżę na gazie ziemnym z Pomorską Spółką Gazownictwa Gaz Ziemny

(531) 1.15.5, 26.1.2, 27.5.1, 29.1.4
(511) 04, 12, 16, 35, 37

---

(210) **305437** (220) 2006 01 30
(731) Firma Handlowa A&S PARFUME Marek Asenkowicz, Katowice
(540) HIPNOTIC
(511) 03

---

(210) **305438** (220) 2006 01 30
(731) SMITH'S Sp. z o.o., Katowice
(540) S Smith's

(531) 27.5.1, 29.1.12
(511) 35

---

(210) **305439** (220) 2006 01 30
(731) Firma Handlowa A&S PARFUME Marek Asenkowicz, Katowice
(540) PHOBIA
(511) 03

---

(210) **305440** (220) 2006 01 30
(731) Przedsiębiorstwo Wielobranżowe ALPINA Sp. z o.o., Lublin
(540) Alpina

(531) 2.1.25, 27.5.1, 29.1.13
(511) 01, 07, 08, 09, 12, 15, 19, 21, 25, 35, 37, 39, 40

---

(210) **305441** (220) 2006 01 30
(731) Firma Handlowa A&S PARFUME Marek Asenkowicz, Katowice
(540) SILVER SHOW
(511) 03

---

(210) **305442** (220) 2006 01 30
(731) „Chatier" Barbara Kucjas, Katowice
(540) EXTENZO
(511) 03

---

(210) **305443** (220) 2006 01 30
(731) „Chatier" Barbara Kucjas, Katowice
(540) ROMANTIC CHATIER
(511) 03

---

(210) **305444** (220) 2006 01 30
(731) FORTEN MEDIA Sp. z o.o., Gdańsk
(540) Kongres Biznesu Spa i Medycyny Estetycznej Spa & Beauty Profit
(511) 35, 41

---

(210) **305445** (220) 2006 01 30
(731) FORTEN MEDIA Sp. z o. o., Gdańsk
(540) SPA & Beauty Profit
(511) 16

---

(210) **305446** (220) 2006 01 30
(731) Firma „GRAF" Janusz Groborz, Ustroń
(540) PowerBall
(511) 10, 28

---

(210) **305447** (220) 2006 01 30
(731) Firma „GRAF" Janusz Groborz, Ustroń
(540) powerball the original

(531) 21.3.25
(511) 10, 28

---

(210) **305448** (220) 2006 01 30
(731) INMARUS Henryka Palacz, Poznań
(540) INMARUS

(531) 24.15.2, 29.1.12
(511) 35, 36, 42

---

(210) **305449** (220) 2006 01 30
(731) JEZIERSKI S.C. Magdalena Jezierska, Zbigniew Jezierski, Nowy Targ
(540) JEZIERSKI

(531) 3.13.1, 29.1.15
(511) 35, 37, 39

---

(210) **305450** (220) 2006 01 30
(731) „BOMEX" Sp. z o.o., Lubenia
(540) GJB BARON DE SAINT-CIERS

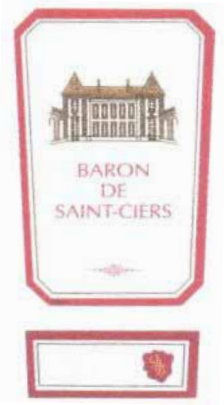

(531) 7.1.1, 25.1.15, 27.5.1, 29.1.14
(511) 33

---

(210) **305451** (220) 2006 01 30
(731) Przedsiębiorstwo Produkcyjno Handlowe „KOMSERWIS" Piotr Dworak, Psary
(540) KOMSERWIS ŚWIAT MAŁEJ ARCHITEKTURY

(531) 26.15.9, 27.5.1, 29.1.12
(511) 06, 11, 12, 19, 20, 21

---

(210) **305452** (220) 2006 01 30
(731) KOPEX S.A., Katowice
(540) KOPEX

(531) 7.1.6
(511) 04, 07, 09, 11, 12, 13, 19, 35, 36, 37, 39, 41, 42

---

(210) **305453** (220) 2006 01 30
(731) ARCH DEVELOPMENT GROUP Sp. z o.o., Kraków
(540) Arch DEVELOPMENT GROUP

(531) 27.5.1
(511) 36, 37, 40, 42

---

(210) **305454** (220) 2006 01 30
(731) Instytut Biotechnologii Surowic i Szczepionek BIOMED S.A., Kraków
(540) ORSALIT

(531) 26.1.4, 26.15.1, 27.5.1, 29.1.13
(511) 05, 29, 32

---

(210) **305455** (220) 2006 01 30
(731) AFLOFARM Fabryka Leków Sp. z o.o., Ksawerów
(540) Noxin

(531) 27.5.1, 29.1.12
(511) 03, 05, 44

---

(210) **305456** (220) 2006 01 30
(731) Instytut Biotechnologii Surowic i Szczepionek BIOMED S.A., Kraków
(540) provag

(531) 27.5.1, 29.1.12
(511) 03, 05, 29, 32

---

(210) **305457** (220) 2006 01 30
(731) „WIÓR" Kostro, Romaniuk Spółka Jawna, Białystok
(540) WióR

(531) 27.5.1, 29.1.3
(511) 02, 06, 11, 17, 19, 20, 35, 40, 41, 42

---

(210) **305458** (220) 2006 01 30
(731) JJS Piotr Sztengert, Pabianice
(540) LUNATIC FREESTYLE WEAR
(511) 25, 35, 40, 42

---

(210) **305459** (220) 2006 01 30
(731) BARTEX Sp. z o.o., Pasłęk
(540) BARTEX NOWE OBLICZE MLEKA

(531) 1.15.15, 27.5.1, 29.1.4
(511) 29

---

(210) **305460** (220) 2006 01 30
(731) DEMO Jacek Sadowski, Jaworzno
(540) DEMO effective launching

(531) 26.1.1, 27.5.1, 29.1.12
(511) 35, 40, 41, 42

---

(210) **305461** (220) 2006 01 30
(731) CREW LEADER MARINE Aneta Borowiecka, Gdynia
(540) CREW LEADER marine

(531) 1.1.1, 26.11.1, 29.1.13
(511) 35

---

(210) **305462** (220) 2006 01 30
(731) DEMO Jacek Sadowski, Jaworzno
(540) DEMO effective launching

(531) 26.1.1, 27.5.1, 29.1.12
(511) 35, 40, 41, 42

---

(210) **305463** (220) 2006 01 30
(731) POLSKA GIEŁDA NIERUCHOMOŚCI - PRESS Sp. z o.o., Wrocław
(540) Property Journal

(531) 27.5.1
(511) 35, 38, 41

---

(210) **305464** (220) 2006 01 30
(731) Spyra Przemysław, Olkusz
(540) NOWA

(531) 26.1.2, 27.5.1, 29.1.12
(511) 35

---

(210) **305465** (220) 2006 01 30
(731) JERONIMO MARTINS DYSTRYBUCJA S.A., Kostrzyn
(540) DIUNA LODY truskawkowo-orzechowe i o smaku waniliowym

(531) 5.7.6, 5.7.8, 8.1.18, 9.1.10, 27.5.1, 29.1.15
(511) 30

---

(210) **305466** (220) 2006 01 30
(731) ARTYK Sp. z o.o., Łódź
(540) ARTYK

(531) 26.13.25, 27.5.1, 29.1.14
(511) 28

---

(210) **305467** (220) 2006 01 30
(731) JERONIMO MARTINS DYSTRYBUCJA S.A., Kostrzyn
(540) PRODUTTO SUPERIORE Vini di Quateta Campanello Wino gronowe musujące białe półsłodkie

(531) 5.7.10, 25.1.15, 27.5.1, 29.1.14
(511) 33

---

(210) **305468** (220) 2006 01 30
(731) Krak - Universe Sp. z o.o., Kraków
(540) KU

(531) 24.1.5, 24.9.2, 29.1.12, 27.5.1
(511) 03, 04, 35

---

(210) **305469** (220) 2006 01 30
(731) JERONIMO MARTINS DYSTRYBUCJA S.A., Kostrzyn

(540) Aspiro

(531) 1.15.11, 27.5.1, 29.1.13
(511) 30

---

(210) **305470** (220) 2006 01 30
(731) JERONIMO MARTINS DYSTRYBUCJA S.A., Kostrzyn
(540) Przyprawy świata

(531) 27.5.1, 29.1.1
(511) 30

---

(210) **305471** (220) 2006 01 30
(731) KAPP s.c. Kamila Jarmolińska, Paweł Filipowicz, Gdańsk
(540) KAPP BEST SIDE OF SHOES

(531) 26.4.2, 27.5.1, 29.1.12
(511) 16, 18, 25, 35, 41

---

(210) **305472** (220) 2006 01 30
(731) JERONIMO MARTINS DYSTRYBUCJA S.A., Kostrzyn
(540) FitTime z senesem

(531) 26.2.7, 27.5.1, 29.1.13
(511) 30

---

(210) **305473** (220) 2006 01 30
(731) JERONIMO MARTINS DYSTRYBUCJA S.A., Kostrzyn
(540) PASTANI

(531) 25.1.6, 26.11.2, 27.5.1, 29.1.15
(511) 30

---

(210) **305474** (220) 2006 01 30
(731) „Ziaja Ltd" Zakład Produkcji Leków Sp. z o.o., Gdańsk
(540) norbert

(531) 3.1.1, 27.5.1, 29.1.13
(511) 03

---

(210) **305475** (220) 2006 01 30
(731) „Gama Plast" Henryk Gąsiorowski, Pruszcz Gdański
(540) Gama Plast

(531) 26.4.2, 27.5.1, 29.1.1
(511) 06, 17, 40

---

(210) **305476** (220) 2006 01 30
(731) Przedsiębiorstwo Produkcyjne OKNOPLAST-Kraków Sp. z o.o., Ochmanów
(540) OKNOPLAST KRAKÓW
(511) 06, 19, 37

---

(210) **305477** (220) 2006 01 30
(731) PRINO - PLAST Sp. z o.o. JV produkcja Art. Higienicznych, Malbork
(540) PRINO med PRINO-MED

(531) 24.13.1, 26.11.3, 27.5.1, 29.1.4, 29.1.6
(511) 03, 05, 17

---

(210) **305478** (220) 2006 01 30
(731) Przedsiębiorstwo Produkcyjne OKNOPLAST-Kraków Sp. z o.o., Ochmanów
(540) OKNO-PLAST
(511) 06, 19, 37

---

(210) **305479** (220) 2006 01 30
(731) Przedsiębiorstwo Produkcyjne OKNOPLAST-Kraków Sp. z o.o., Ochmanów
(540) OKNOPLAST

(531) 7.3.2, 27.5.1, 29.1.4
(511) 06, 19, 37

---

(210) **305480** (220) 2006 01 30
(731) Przedsiębiorstwo Produkcyjne OKNOPLAST-Kraków Sp. z o.o., Ochmanów
(540) OKNOPLAST

(531) 7.3.2, 27.5.1, 29.1.4
(511) 06, 19, 37

---

(210) **305481** (220) 2006 01 30
(731) SKLEJKA-EKO S.A., Ostrów Wielkopolski
(540) S OSTRÓW WIELKOPOLSKI

(531) 26.4.9, 27.5.1, 29.1.12
(511) 19, 20, 35, 37, 39, 40, 42

---

(210) **305482** (220) 2006 01 30
(731) WATTSOLAR Sp. z o.o., Chorzów
(540) WATTSOLAR

(531) 26.13.1, 27.5.1, 29.1.13
(511) 09, 11

---

(210) **305483** (220) 2006 01 30
(731) HOLMES PLACE POLAND Sp. z o.o., Warszawa
(540) SHAPE fitness clubs

(531) 26.4.2, 27.5.1, 29.1.12
(511) 41

---

(210) **305484** (220) 2006 01 30
(731) PZP Sp. z o.o., Radom
(540) NowePrzetargi.pl

(531) 27.5.1, 29.1.12
(511) 35, 39, 41

---

(210) **305485** (220) 2006 01 30
(731) MAZOWIECKI BANK REGIONALNY S.A., Warszawa
(540) BANKI SPÓŁDZIELCZE pracujemy na Twoją korzyść
(511) 36

---

(210) **305486** (220) 2006 01 30
(731) BILETERIA Sp. z o.o., Warszawa
(540) BILETERIA
(511) 09, 16, 35, 38, 39, 41, 42

---

(210) **305487** (220) 2006 01 30
(731) Bank of America Corporation, Charlotte, US
(540) BANKAMERICARD
(511) 36

---

(210) **305488** (220) 2006 01 30
(731) LU Polska S.A., Warszawa
(540) ŁÓDECZKI
(511) 30

---

(210) **305489** (220) 2006 01 30
(731) The Goodyear Tire & Rubber Company, Akron, US
(540) 4 FLEET GROUP
(511) 35, 37

---

(210) **305490** (220) 2006 01 30
(731) LG Chem, Ltd., Seoul, KR
(540) VIZUON LITE
(511) 17

---

(210) **305491** (220) 2006 01 30
(731) Weight Watchers International, Inc., New York, US
(540) PUNKTY
(511) 16, 41, 44

---

(210) **305492** (220) 2006 01 30
(731) Weight Watchers International, Inc., New York, US
(540) PLAN PUNKTÓW
(511) 16, 41, 44

---

(210) **305493** (220) 2006 01 30
(731) OLIMP LABORATORIES Sp. z o.o., Nagawczyna
(540) ZDROWIE I URODA
(511) 05, 16, 29, 30, 32, 44

---

(210) **305494** (220) 2006 01 30
(731) WM. WRIGLEY JR. COMPANY, Chicago, US
(540) WRIGLEY'S SPEARMINT
(511) 30

---

(210) **305495** (220) 2006 01 30
(731) Wirtualna Polska S.A., Gdańsk
(540) BLOOG.PL

(531) 27.5.1, 29.1.12
(511) 09, 16, 35, 38, 41, 42

---

(210) **305496** (220) 2006 01 30
(731) US PHARMACIA Sp. z o.o., Wrocław
(540) EU Pharmacia
(511) 05, 35, 39, 42

---

(210) **305497** (220) 2006 01 30
(731) „ZAS-POL" Sp. z o.o., Warszawa
(540) smak lata
(511) 05, 30

---

(210) **305498** (220) 2006 01 30
(731) „DAX COSMETICS" Sp. z o.o., Duchnów
(540) ideal body
(511) 03, 05

---

(210) **305499** (220) 2006 01 30
(731) NATUR PRODUKT ZDROVIT Sp. z o.o., Warszawa
(540) Babicum-Miód na gardło.
(511) 05

---

(210) **305500** (220) 2006 01 30
(731) NATUR PRODUKT ZDROVIT Sp. z o.o., Warszawa
(540) Gripovita - Zdrowie bez chemii.
(511) 05

---

(210) **305501** (220) 2006 01 30
(731) NATUR PRODUKT ZDROVIT Sp. z o.o., Warszawa
(540) BEZ CHEMII

(531) 27.5.1, 29.1.2
(511) 05

---

(210) **305502** (220) 2006 01 30
(731) FIORE Gernand, Biernacki i Thomas Sp. Jawna, Łódź
(540) Fiore

(531) 26.1.1, 27.5.1, 29.1.13
(511) 25

---

(210) **305503** (220) 2006 01 30
(731) „LUDWISARNIA FELCZYŃSKICH - TACISZÓW" - - Zbigniew Felczyński, Gliwice
(540) LUDWISARNIA FELCZYŃSKICH OD 1808 ROKU
(511) 06, 15, 40

---

(210) **305504** (220) 2006 01 30
(731) SELEKCJA Agnieszka Bujak, Lublin
(540) selekcja

(531) 3.1.8, 26.1.1, 27.5.1
(511) 41

---

(210) **305505** (220) 2006 01 30
(731) „FALKO PIĘKNE ŚWIATŁO" Sp. z o.o., Suchy Las
(540) FALKO

(531) 26.2.2, 27.5.1, 29.1.2, 29.1.8
(511) 04, 11, 21, 34

---

(210) **305506** (220) 2006 01 30
(731) NANOCO Sp. z o.o., Tychy
(540) NANOCO
(511) 01, 02, 03, 05, 17, 35, 40, 42

---

(210) **305507** (220) 2006 01 30
(731) NANOCO Sp. z o.o., Tychy
(540) NANOCO

(531) 26.15.1, 27.5.1, 29.1.12
(511) 01, 02, 03, 05, 17, 35, 40, 42

---

(210) **305508** (220) 2006 01 30
(731) NANOCO Sp. z o.o., Tychy
(540) NANO SILVER

(531) 24.13.2, 27.5.1, 29.1.12
(511) 01, 02, 03, 05, 06, 09, 19, 27

---

(210) **305509** (220) 2006 01 30
(731) ARIANA SPORTS s.r.o., Praha, CZ
(540) F FREERACE

(531) 26.1.2, 27.5.1
(511) 12, 25, 28, 35

---

(210) **305510** (220) 2006 01 30
(731) Jet Media Sp. z o.o., Warszawa
(540) SignCaster

(531) 27.5.1, 29.1.4, 29.1.8
(511) 09, 35, 42

---

(210) **305511** (220) 2006 01 30
(731) Jet Media Sp. z o.o., Warszawa

(540) CityTV

(531) 26.4.2, 27.5.1
(511) 09, 35, 42

---

(210) **305515** (220) 2006 01 30
(731) Agencja Obrotu Nieruchomościami „POSESJA", Szczecin
(540) POSESjA

(531) 27.5.1, 29.1.13
(511) 35, 36

---

(210) **305516** (220) 2006 01 31
(731) Kulpa Konrad, Warszawa
(540) RAU - MEGA - TECH

(531) 26.11.3, 27.5.1, 29.1.13
(511) 20

---

(210) **305517** (220) 2006 01 31
(731) TVN S.A., Warszawa
(540) Złoty dla zuchwałych
(511) 03, 09, 16, 25, 28, 35, 38, 41, 42

---

(210) **305518** (220) 2006 01 31
(731) AUXILIUM HOMINI REHABILITACJA LECZNICZA Włodzimierz Ziółkowski, Widzew
(540) AUXILIUM HOMINI
(511) 41, 44

---

(210) **305519** (220) 2006 01 31
(731) PRZEDSIĘBIORSTWO PRODUKCYJNO - HANDLOWE RADEX Marian Radecki, Iława
(540) RADEX RADEX DRZWI I OŚCIEŻNICE

(531) 7.3.1, 27.5.1, 29.1.12
(511) 03, 19, 35, 37

---

(210) **305520** (220) 2006 01 31
(731) „UZDROWISKO USTKA" Sp. z o.o., Ustka
(540) Uzdrowisko Ustka

(531) 3.7.21, 1.15.24, 7.5.15, 29.1.4
(511) 05, 43, 44

---

(210) **305521** (220) 2006 01 31
(731) Dr Service 2000 Krzysztof Leszczyłowski, Częstochowa
(540) ZOOTECHNIK
(511) 35, 42, 44

---

(210) **305522** (220) 2006 01 31
(731) Urząd Miejski w Słupsku, Słupsk
(540) Święto Ryby

(531) 3.9.11, 27.5.1, 29.1.4
(511) 29, 35, 41

---

(210) **305523** (220) 2006 01 31
(731) „INSTANTA" Sp. z o.o., Żory
(540) TIFFANY
(511) 30

---

(210) **305524** (220) 2006 01 31
(731) „RYŁKO" Sp. z o.o., Kalwaria Zebrzydowska
(540) RYŁKO RELAX

(531) 27.5.1
(511) 03, 10, 18, 21, 25, 26, 35

---

(210) **305525** (220) 2006 01 31
(731) GRECOS HOLIDAY Sp. z o.o., Poznań
(540) Grecos HOLIDAY

(531) 1.15.24, 3.9.23, 27.5.1, 29.1.4
(511) 39, 42

---

(210) **305526** (220) 2006 01 31
(731) On Board Public Relations Sp. z o.o., Warszawa
(540) on board PUBLIC RELATIONS ECCO NETWORK

(531) 27.5.1
(511) 41

---

(210) **305527** (220) 2006 01 31
(731) GRECOS HOLIDAY Sp. z o.o., Poznań
(540) grecos
(511) 39, 42

---

(210) **305528** (220) 2006 01 31
(731) Kielecka Grupa Inwestycyjna Sp. z o.o., Kielce
(540) KGI

(531) 7.3.11, 27.5.1, 29.1.4
(511) 35, 36, 37, 42

---

(210) **305529** (220) 2006 01 31
(731) Kielecka Grupa Inwestycyjna Sp. z o.o., Kielce
(540) KGI Kielecka Grupa Inwestycyjna

(531) 7.3.11, 27.5.1, 29.1.4
(511) 35, 36, 37, 42

---

(210) **305530** (220) 2006 01 31
(731) Dr Kendy, Warszawa
(540) SUPER TELEPHONE TU DZWONISZ NAJTANIEJ

(531) 16.1.4, 27.5.1, 29.1.4
(511) 35, 38

---

(210) **305531** (220) 2006 01 31
(731) S-lab Sp. z o.o., Mirków
(540) Pastylki ziołowe na ból gardła
(511) 05

---

(210) **305532** (220) 2006 01 31
(731) Kosmetyczno-Lekarska Spółdzielnia Pracy „IZIS", Warszawa
(540) PIN K EXPERT
(511) 03

---

(210) **305533** (220) 2006 01 31
(731) Kosmetyczno-Lekarska Spółdzielnia Pracy „IZIS", Warszawa
(540) SKIN EXPERT
(511) 03

---

(210) **305534** (220) 2006 01 31
(731) BLUE SEVEN Sp. z o.o., Szczecin
(540) IDEADOM

(531) 7.1.25, 27.5.1, 29.1.12
(511) 36, 37, 42

---

(210) **305535** (220) 2006 01 31
(731) HandMade Pictures Sp. z o.o., Warszawa
(540) HANDMADE PICTURES
(511) 09, 35, 41

---

(210) **305536** (220) 2006 01 31
(731) Helmar Sp. z o.o., Komorów
(540) CHRONOS

(531) 27.5.1
(511) 06, 11, 14, 16, 19, 20, 21

---

(210) **305537** (220) 2006 01 31
(731) Helmar Sp. z o.o., Komorów
(540) CHRONOS KAMIENNE DEKORACJE OGRODÓW

(531) 27.5.1
(511) 19

---

(210) **305538** (220) 2006 01 31
(731) The Goodyear Tire & Rubber Company, Akron, US
(540) DURAGRIP
(511) 12

---

(210) **305539** (220) 2006 01 31
(731) BERLIN-CHEMIE AG, Berlin, DE
(540) SOLAXIS
(511) 05

---

(210) **305540** (220) 2006 01 31
(731) Imperial Chemical Industries PLC, Londyn, GB
(540) SŁONECZNY POCAŁUNEK
(511) 02

---

(210) **305541** (220) 2006 01 31
(731) Imperial Chemical Industries PLC, Londyn, GB
(540) TRAWA MORSKA
(511) 02

---

(210) **305542** (220) 2006 01 31
(731) Imperial Chemical Industries PLC, Londyn, GB
(540) IMBIROWE POLA
(511) 02

---

(210) **305543** (220) 2006 01 31
(731) Imperial Chemical Industries PLC, Londyn, GB
(540) KOGEL-MOGEL
(511) 02

---

(210) **305544** (220) 2006 01 31
(731) Imperial Chemical Industries PLC, Londyn, GB
(540) LOT TRZMIELA
(511) 02

---

(210) **305545** (220) 2006 01 31
(731) Imperial Chemical Industries PLC, Londyn, GB
(540) PIASEK Z WYSPY BALI
(511) 02

---

(210) **305546** (220) 2006 01 31
(731) Imperial Chemical Industries PLC, Londyn, GB
(540) SZCZYPTA PAPRYKI
(511) 02

---

(210) **305547** (220) 2006 01 31
(731) Imperial Chemical Industries PLC, Londyn, GB
(540) POLE KUKURYDZY
(511) 02

---

(210) **305548** (220) 2006 01 31
(731) Imperial Chemical Industries PLC, Londyn, GB
(540) GORĄCZKA ZŁOTA
(511) 02

---

(210) **305549** (220) 2006 01 31
(731) Imperial Chemical Industries PLC, Londyn, GB
(540) KARMAZYNOWY PRZYPŁYW
(511) 02

---

(210) **305550** (220) 2006 01 31
(731) BANK OCHRONY ŚRODOWISKA S.A., Warszawa
(540) Pakiet JANTAR
(511) 36

---

(210) **305551** (220) 2006 01 31
(731) BANK OCHRONY ŚRODOWISKA S.A., Warszawa
(540) BOŚ BANK

(531) 5.3.4, 26.1.1, 27.5.1, 29.1.3
(511) 36

---

(210) **305552** (220) 2006 01 31
(731) BANK OCHRONY ŚRODOWISKA S.A., Warszawa
(540) BOŚ BANK

(531) 5.3.4, 26.1.1, 27.5.1, 29.1.3
(511) 36

---

(210) **305553** (220) 2006 01 31
(731) WIENER STÄDTISCHE Allgemeine Versicherung AG, Wiedeń, AT
(540) VIG
(511) 36

---

(210) **305554** (220) 2006 01 31
(731) WIENER STÄDTISCHE Allgemeine Versicherung AG, Wiedeń, AT
(540) VIENNA INSURANCE GROUP

(531) 5.5.19, 27.5.1, 29.1.12
(511) 36

---

(210) **305555** (220) 2006 01 31
(731) WIENER STÄDTISCHE Allgemeine Versicherung AG, Wiedeń, AT
(540) VIG VIENNA INSURANCE GROUP

(531) 5.5.19, 27.5.1, 29.1.12
(511) 36

---

(210) **305556** (220) 2006 01 31
(731) WIENER STÄDTISCHE Allgemeine Versicherung AG, Wiedeń, AT
(540) VIENNA INSURANCE GROUP
(511) 36

---

(210) **305557** (220) 2006 01 31
(731) BADARO INVESTMENTS B.V., Amsterdam, NL
(540) METEOWRAŻLIWOŚĆ
(511) 05

---

(210) **305558** (220) 2006 01 31
(731) EU PHARMACIA Sp. z o.o., Warszawa
(540) EU Pharmacia
(511) 05, 35, 39, 42

---

(210) **305559** (220) 2006 01 31
(731) PAPIRIUS s.r.o., Rudna u Prahy, CZ
(540) JUTRO ALBO ZA DARMO
(511) 02, 07, 09, 16, 32, 35

---

(210) **305560** (220) 2006 01 31
(731) First International Traders Dom Maklerski S.A., Warszawa
(540) F I T First International Traders DOM MAKLERSKI

(531) 26.4.1, 27.5.1, 29.1.4
(511) 35, 36, 41

---

(210) **305561** (220) 2006 01 31
(731) TUI AG, Hannover, DE
(540) ScanHoliday

(531) 3.2.1, 27.5.1, 29.1.13
(511) 16, 25, 39, 41, 43

---

(210) **305562** (220) 2006 01 31
(731) POLKOMTEL S.A., Warszawa
(540) iplus simdata
(511) 09, 35, 36, 38, 41

---

(210) **305563** (220) 2006 01 31
(731) POLKOMTEL S.A., Warszawa
(540) iplus & friends
(511) 09, 35, 36, 38, 41

---

(210) **305564** (220) 2006 01 31
(731) POLKOMTEL S.A., Warszawa
(540) iplus booster
(511) 09, 35, 36, 38, 41

---

(210) **305565** (220) 2006 01 31
(731) POLKOMTEL S.A., Warszawa
(540) iplus pilot
(511) 09, 35, 36, 38, 41

---

(210) **305566** (220) 2006 01 31
(731) POLKOMTEL S.A., Warszawa
(540) iplus office
(511) 09, 35, 36, 38, 41

---

(210) **305567** (220) 2006 01 31
(731) MM PETRO Sp. z o.o., Żory
(540) PETRO NOWA
(511) 06, 09, 37

---

(210) **305568** (220) 2006 01 31
(731) „INTER-HOL" Przedsiębiorstwo Motoryzacyjne „AUTO-CHARA", Marian Chara, Poznań
(540) HOLOWNIK
(511) 37, 39

---

(210) **305570** (220) 2006 01 31
(731) „BIORAMED" S.C. Marcin Narejko, Tomasz Wybraniec, Koszalin
(540) BIORAMED

(531) 24.13.25, 26.4.2, 27.5.1, 29.1.13
(511) 03, 05, 10

---

(210) **305571** (220) 2006 01 31
(731) „TELZAS" Sp. z o.o., Szczecinek
(540) TELZAS
(511) 09, 37, 42

---

(210) **305572** (220) 2006 01 31
(731) OPAL-Sp. z o.o., Katowice
(540) INWESTUM
(511) 36, 39, 43

---

(210) **305573** (220) 2006 01 31
(731) OPAL-Sp. z o.o., Katowice
(540) MAKSIMUM
(511) 36, 39, 43

---

(210) **305574** (220) 2006 01 31
(731) OPAL-Sp. z o.o., Katowice
(540) PERFEKTO
(511) 36, 39, 43

---

(210) **305575** (220) 2006 01 31
(731) OPAL-Sp. z o.o., Katowice
(540) BESTLAND
(511) 36, 39, 43

---

(210) **305576** (220) 2006 01 31
(731) „INTER-HOL" Przedsiębiorstwo Motoryzacyjne „AUTO-CHARA", Marian Chara, Poznań
(540) INTER-HOL

INTER - HOL

(531) 24.17.1, 27.5.1
(511) 09, 11, 12, 35, 37, 39, 40, 42

---

(210) **305577** (220) 2006 01 31
(731) „ARKUS & ROMET GROUP" Sp. z o.o., Dębica
(540) ROMET Motors

(531) 27.5.1
(511) 12

---

(210) **305578** (220) 2006 01 31
(731) Wydawnictwo BEA Książki Edukacyjne Aneta Stuczyńska, Barbara Bleja-Sosna, Toruń
(540) www.ksiazkiedukacyjne.pl

(531) 26.4.2, 27.5.1, 29.1.13
(511) 16, 41

---

(210) **305579** (220) 2006 02 01
(731) Dr. Mielimonka GLOBAL Group Sp. z o.o., Radom
(540) KRET - JEDYNY ORYGINALNY W GRANULKACH
(511) 03, 05

---

(210) **305580** (220) 2006 02 01
(731) Dr. Mielimonka GLOBAL Group Sp. z o.o., Radom
(540) KRET - JEDYNY ORYGINALNY W GRANULKACH I ŻELU
(511) 03, 05

---

(210) **305581** (220) 2006 02 01
(731) Dr. Mielimonka GLOBAL Group Sp. z o.o., Radom
(540) KRET - JEDYNY ORYGINALNY W ŻELU
(511) 03, 05

(210) **305582** (220) 2006 02 01
(731) Dr. Mielimonka GLOBAL Group Sp. z o.o., Radom
(540) KRET - JEDYNY ORYGINALNY TAKŻE W ŻELU
(511) 03, 05

(210) **305583** (220) 2006 02 01
(731) Błaziak Jacek, Piastów
(540) ideogram
(511) 35, 42

(210) **305584** (220) 2006 02 01
(731) Miejski Zakład Komunalny Sp. z o.o. w Leżajsku, Leżajsk
(540) KOMWITA

(531) 5.5.19, 27.5.1, 29.1.13
(511) 01, 21, 44

(210) **305585** (220) 2006 02 01
(731) GREEK TRADE Sp. z o.o., Kraków
(540) HELCOM

(531) 1.3.2, 26.13.25, 27.5.1
(511) 01, 29, 30, 31, 32

(210) **305586** (220) 2006 02 01
(731) POLOmarket Sp. z o.o., Giebnia 20
(540) extra SUNMILK

(531) 8.3.3, 11.3.5, 27.5.1, 29.1.15
(511) 29

(210) **305587** (220) 2006 02 01
(731) POLOmarket Sp. z o.o., Giebnia 20
(540) SANCHO Kawa Rozpuszczalna

(531) 5.7.1, 11.3.1, 27.5.1, 29.1.15
(511) 30

(210) **305588** (220) 2006 02 01
(731) POLOmarket Sp. z o.o., Giebnia 20
(540) KULECZKI I PŁATKI CYNAMONOWE & MLEKO KRAINA ŚNIADANIOWYCH SMAKÓW 10 WITAMIN

(531) 3.4.1, 8.7.8, 8.7.25, 27.5.1, 29.1.15
(511) 30

(210) **305589** (220) 2006 02 01
(731) „COLINT" Sp. z o.o., Szczecin
(540) COLINT

(531) 26.4.7, 27.5.1, 29.1.12
(511) 19, 20, 35, 37, 42

(210) **305590** (220) 2006 02 01
(731) Kancelaria Prawna „J. Chałas i Wspólnicy" Spółka Komandytowa, Warszawa
(540) CHAŁAS I WSPÓLNICY KANCELARIA PRAWNA

(531) 27.5.1, 29.1.12
(511) 35, 42

(210) **305591** (220) 2006 02 01
(731) „NASZA APTEKA" Sp. z o.o., Szczecin
(540) NA Nasza apteka

(531) 26.1.1, 27.5.1, 29.1.12
(511) 03, 05, 10, 35

(210) **305592** (220) 2006 02 01
(731) UNIFAM Sp. z o.o., Rabka
(540) UNIFAM
(511) 07, 35, 37

(210) **305593** (220) 2006 02 01
(731) Centrum Promocji AK-Pol Arkadiusz Pilarz, Bielsko-Biała

(540) Szukamy Następców Mistrza
(511) 35

---

(210) **305594** (220) 2006 02 01
(731) DS SOFTWARE Sp. z o.o., Warszawa
(540) DS Software

(531) 24.15.1, 26.4.1, 27.5.1, 29.1.12
(511) 09, 16, 35, 37, 38, 39, 41, 42

---

(210) **305595** (220) 2006 02 01
(731) LIFO LIMITED, Nicosia, CY
(540) FFS Ekspedycja Ekspresowe Dostawy

(531) 1.5.1, 24.15.1, 26.11.3, 27.5.1, 29.1.12
(511) 16, 35, 39

---

(210) **305596** (220) 2006 02 01
(731) C.D.PRODUCTION Sp. z o.o., Warszawa
(540) TRENDY LADY
(511) 16, 35, 41

---

(210) **305597** (220) 2006 02 01
(731) C.D.PRODUCTION Sp. z o.o., Warszawa
(540) TRENDYPRESS
(511) 16, 35, 41

---

(210) **305598** (220) 2006 02 01
(731) C.D.PRODUCTION Sp. z o.o., Warszawa
(540) TRENDY MAN
(511) 16, 35, 41

---

(210) **305599** (220) 2006 02 01
(731) C.D.PRODUCTION Sp. z o.o., Warszawa
(540) MISSTRENDY
(511) 16, 35, 41

---

(210) **305600** (220) 2006 02 01
(731) ZAKŁAD PRODUKCJI CUKIERNICZEJ J. Chojecki, Skierniewice
(540) 4 Seasons Premium Quality

(531) 26.1.1, 26.1.2, 26.11.3, 27.3.1, 29.1.3, 29.1.14
(511) 30

---

(210) **305601** (220) 2006 02 01
(731) ZAKŁAD PRODUKCJI CUKIERNICZEJ Janusz Chojecki, Skierniewice
(540) 4 Seasons Premium Quality

(531) 26.1.1, 26.1.2, 26.11.3, 27.3.1, 29.1.5, 29.1.14
(511) 30

---

(210) **305602** (220) 2006 02 01
(731) ASA Sp. z o.o., Głubczyce
(540) ARTRESAN SPRAWDZONY PRZEZ TYSIĄCE, POMAGA STAWOM. TO JASNE JAK SŁOŃCE!
(511) 03, 05

---

(210) **305603** (220) 2006 02 01
(731) ACS Marketing, L.P., Dallas, US
(540) ACS
(511) 35, 38, 42

---

(210) **305604** (220) 2006 02 01
(731) ACS Marketing, L.P., Dallas, US
(540) A

(531) 27.1.1, 29.1.8
(511) 35, 38, 42

---

(210) **305605** (220) 2006 02 01
(731) ACS Marketing, L.P., Dallas, US
(540) A A C S

(531) 26.3.1, 27.5.1, 29.1.8
(511) 35, 38, 42

---

(210) **305606** (220) 2006 02 01
(731) Eftect Europe Holding AG, Zug, CH
(540) EFDAMP
(511) 01, 02, 03, 37

---

(210) **305607** (220) 2006 02 01
(731) Sanofi-Aventis, Paris, FR
(540) WINTAMSU
(511) 05

---

(210) **305608** (220) 2006 02 01
(731) Sanofi-Aventis, Paris, FR
(540) QUINWIN
(511) 05

---

(210) **305609** (220) 2006 02 01
(731) Sanofi-Aventis, Paris, FR

(540) WINDOXA
(511) 05

---

(210) **305610** (220) 2006 02 01
(731) Sanofi-Aventis, Paris, FR
(540) OMEPRAWIN
(511) 05

---

(210) **305611** (220) 2006 02 01
(731) Sanofi-Aventis, Paris, FR
(540) LOSEWIN
(511) 05

---

(210) **305612** (220) 2006 02 01
(731) Sanofi-Aventis, Paris, FR
(540) DILAWIN
(511) 05

---

(210) **305613** (220) 2006 02 01
(731) POLKOMTEL S.A., Warszawa
(540) iPlus

(531) 26.4.2, 27.5.1, 29.1.12
(511) 09, 35, 36, 38, 41

---

(210) **305614** (220) 2006 02 01
(731) POLKOMTEL S.A., Warszawa
(540) iPlus

(531) 27.5.1
(511) 09, 35, 36, 38, 41

---

(210) **305615** (220) 2006 02 01
(731) POLKOMTEL S.A., Warszawa
(540) iPlus

(531) 27.5.1, 29.1.12
(511) 09, 35, 36, 38, 41

---

(210) **305616** (220) 2006 02 01
(731) POLKOMTEL S.A., Warszawa
(540) iPlus

(531) 26.4.2, 27.5.1, 29.1.13
(511) 09, 35, 36, 38, 41

---

(210) **305617** (220) 2006 02 01
(731) LINK4 Towarzystwo Ubezpieczeń S.A., Warszawa
(540) Link4. Ubezpieczenia pod ręką.
(511) 12, 16, 35, 36, 39, 41

---

(210) **305618** (220) 2006 02 01
(731) ENERGIAPRO KONCERN ENERGETYCZNY SA, Wrocław
(540) ENERGIAPRO Koncern Energetyczny

(531) 26.7.1, 27.5.1
(511) 09, 35, 37, 38, 39, 40, 42

---

(210) **305619** (220) 2006 02 01
(731) ENERGIAPRO KONCERN ENERGETYCZNY SA, Wrocław
(540) ENERGIAPRO

(531) 26.7.1, 27.5.1
(511) 09, 35, 37, 38, 39, 40, 42

---

(210) **305620** (220) 2006 02 01
(731) JUTRZENKA S.A., Bydgoszcz
(540) Akuku! SERDUSZKA

(531) 24.17.1, 27.5.1, 29.1.15
(511) 30

---

(210) **305621** (220) 2006 02 01
(731) JUTRZENKA S.A., Bydgoszcz
(540) Akuku!

(531) 24.17.1, 27.5.1
(511) 30

---

(210) **305622** (220) 2006 02 01
(731) Fabryka Przemysłu Cukierniczego KALISZANKA Sp. z o.o., Kalisz
(540) Grześki

(531) 27.5.1, 29.1.1, 29.1.2
(511) 05, 30

---

(210) **305623** (220) 2006 02 01
(731) ZAKŁADY FARMACEUTYCZNE POLPHARMA S.A., Starogard Gdański
(540) Zgaga? Ranigast Max zawsze pomaga
(511) 05, 35

---

(210) **305624** (220) 2006 02 01
(731) INTER ROPE s.c. Wiesław Kapustka, Krzysztof Patalas, Jastrzębie Zdrój
(540) INTER ROPE
(511) 06, 17, 22

---

(210) **305627** (220) 2006 02 01
(731) PC GUARD S.A., Poznań
(540) GRaFFiTi.erp

(531) 24.17.1, 26.4.2, 27.5.1, 29.1.1
(511) 09, 16, 35, 36, 37, 38, 41, 42

---

(210) **305628** (220) 2006 02 01
(731) PRZEDSIĘBIORSTWO PRODUKCYJNO-USŁUGOWE Sławomir Dobosz, Radomsko
(540) DOBOSZ

(531) 26.2.1, 27.5.1, 29.1.12
(511) 37, 40

---

(210) **305629** (220) 2006 02 01
(731) DOM-BUD M. Szaflarski A. Chlebowski Spółka Jawna, Kraków
(540) DOM-BUD M. SZAFLARSKI A. CHLEBOWSKI

(531) 7.15.1, 26.4.2, 27.5.1, 29.1.12
(511) 36, 37, 42

---

(210) **305630** (220) 2006 02 01
(731) Przedsiębiorstwo Instalacyjne „SAN-BUD" Sp. z o.o., Kraków
(540) SAN BUD rok założenia 1990

(531) 26.4.6, 27.5.1, 29.1.4, 29.1.6, 29.1.8
(511) 11, 35, 37, 42

---

(210) **305631** (220) 2006 02 01
(731) „SZTUKA SAKRALNA" - WYDAWNICTWO, Kraków
(540) sztuka sakralna

(531) 26.4.2, 27.5.1, 29.1.1, 29.1.8
(511) 16, 42

---

(210) **305632** (220) 2006 02 01
(731) JEANS - TRADE Sp. z o.o., Koluszki
(540) JT jeans trade

(531) 26.1.1, 27.5.1, 29.1.4
(511) 24

---

(210) **305633** (220) 2006 02 02
(731) Zakład Badawczo-Projektowy Technik Pomiarowych „MES-EKO" Sp. z o.o., Wrocław
(540) MES EKO

(531) 26.3.1, 26.3.23, 27.5.1, 29.1.12
(511) 09, 35, 42

---

(210) **305634** (220) 2006 02 02
(731) ZAKŁADY PRZEMYSŁU CUKIERNICZGO „Unitop-Optima" S.A., Łódź
(540) WIEWIÓRKI
(511) 30

---

(210) **305635** (220) 2006 02 02
(731) DOMINAT Sp. z o.o., Rybnik
(540) DOMINAT

(531) 1.3.2, 7.3.2, 27.5.1, 29.1.12
(511) 35, 37, 42

---

(210) **305636** (220) 2006 02 02
(731) OLIMP LABORATORIES Sp. z o.o., Nagawczyna
(540) W trosce o Twoje Zdrowie
(511) 05, 16, 29, 30, 32, 35, 44

---

(210) **305637** (220) 2006 02 02
(731) Infor Systems Polska Sp. z o.o., Warszawa
(540) inforsys

(531) 27.5.1, 29.1.12
(511) 09, 16, 37, 38, 39, 40, 41, 42

---

(210) **305638** (220) 2006 02 02
(731) Usługi Kominiarskie - Andrzej Hill, Gdańsk-Oliwa

(540)

(531) 2.1.7, 2.1.15, 14.11.1, 29.1.8
(511) 37, 40

---

210) **305639** (220) 2002 03 06
(731) Planeta S.r.l., Menfi (Agrigento), IT
(540) SANTA CECILIA
(511) 33

---

210) **305640** (220) 2000 12 05
(731) The Monarch Beverage Company (Europe) Limited, Dublin, IE
(540) RUSH! ENERGY
(511) 32

---

210) **305641** (220) 2003 10 28
(731) Caixa Geral De Depositos S.A., Lizbona, PT
(540) ALEGRO
(511) 38

---

(210) **305642** (220) 2006 02 02
(731) Gadu-Gadu Sp. z o.o., Warszawa
(540) nagłos ze wszystkimi

(531) 2.1.25, 26.11.3, 27.5.1, 29.1.12
(511) 09, 35, 36, 38, 41

---

(210) **305643** (220) 2006 02 02
(731) Gadu-Gadu Sp. z o.o., Warszawa
(540) NAGŁOS
(511) 09, 35, 36, 38, 41

---

(210) **305644** (220) 2006 02 02
(731) MK-SYSTEM Sp. z o.o., Warszawa
(540) ALUMINIUM group

(531) 26.4.4, 27.5.1, 29.1.12
(511) 06, 35, 40

---

(210) **305645** (220) 2006 02 02
(731) MK-SYSTEM Sp. z o.o., Warszawa
(540) ALU group

(531) 26.4.4, 27.5.1, 29.1.12
(511) 06, 35, 40

---

(210) **305646** (220) 2006 02 02
(731) Consortia Sp. z o.o., Warszawa
(540) VX-4000V-PL
(511) 09

---

(210) **305647** (220) 2006 02 02
(731) TALENS - POLSKA Sp. z o.o., Lesko
(540) TALENS POLSKA

TALENS POLSKA

(531) 27.5.1
(511) 16, 20

---

(210) **305648** (220) 2006 02 02
(731) Dronia Iwona, Katowice
(540) ANGLOKOM
(511) 41

---

(210) **305649** (220) 2006 02 02
(731) Kafel Stanisław, Warszawa
(540) GUT plus

(531) 26.1.9, 27.5.1, 29.1.14
(511) 05

---

(210) **305650** (220) 2006 02 02
(731) A.S. Sierant PPHU „SIERANT" spółka jawna, Piotrków Trybunalski
(540) SIERANT
(511) 06, 19, 22, 24

---

(210) **305651** (220) 2006 02 02
(731) HANTPOL H. Styczyńska I. Tokarczyk, Spółka Jawna, Warszawa
(540) BIOLATRIN
(511) 01

---

(210) **305652** (220) 2006 02 02
(731) „AWP Multimedia" Sp. z o.o., Warszawa
(540) netmedia

(531) 27.5.1, 29.1.1, 29.1.8
(511) 35, 36, 37, 39, 42, 43

---

(210) **305653** (220) 2006 02 02
(731) A.S. Sierant PPHU „SIERANT" spółka jawna, Piotrków Trybunalski
(540) MONOTEX
(511) 19, 22

---

(210) **305654** (220) 2006 02 02
(731) ELNORD Przedsiębiorstwo Usług Elektroenergetycznych Adam Block, Reda

(540) MTED 01
(511) 09

---

(210) **305655** (220) 2006 02 02
(731) Przedsiębiorstwo Handlu Zagranicznego Spółdzielni Mleczarskich „Lacpol" Sp. z o.o., Warszawa
(540) LACPOL Maślak staropolski masła staropolskiego Maślak staropolski Maślak staropolski

(531) 2.9.1, 5.5.4, 5.13.7, 19.1.4, 26.1.2, 27.5.1, 29.1.15
(511) 29

---

(210) **305656** (220) 2006 02 02
(731) Fabryka Cukiernicza KOPERNIK S.A., Toruń
(540) HUMORKI
(511) 30

---

(210) **305657** (220) 2006 02 02
(731) „TRAPPER" Przedsiębiorstwo Produkcyjno-Handlowe Tadeusz Dwojak, Wrocław
(540) TRAPPER
(511) 25

---

(210) **305658** (220) 2006 02 02
(731) Fabryka Cukiernicza KOPERNIK S.A., Toruń
(540) HUMORESKI
(511) 30

---

(210) **305659** (220) 2006 02 02
(731) Fabryka Cukiernicza KOPERNIK S.A., Toruń
(540) PIERNIKOWE GUZICZKI
(511) 30

---

(210) **305660** (220) 2006 02 02
(731) Przedsiębiorstwo Handlu Zagranicznego Spółdzielni Mleczarskich „Lacpol" Sp. z o.o., Warszawa
(540) LACPOL Kujawiak staropolski Masło Staropolskie Kujawiak staropolski Kujawiak staropolski

(531) 2.1.4, 2.9.1, 5.5.4, 26.1.2, 26.4.2, 27.5.1, 29.1.15
(511) 29

---

(210) **305661** (220) 2006 02 02
(731) Przedsiębiorstwo Wyrobów Cukierniczych ODRA S.A., Brzeg 5
(540) stworzyliśmy czekoladowe gracje
(511) 05, 30

---

(210) **305662** (220) 2006 02 02
(731) Tomaszewski Bogdan, Warszawa
(540) LIMBA

(531) 5.1.1, 7.3.11, 27.5.1, 29.1.12
(511) 37, 39, 41, 43, 44, 45

---

(210) **305663** (220) 2006 02 02
(731) „DOMGAZ" Stawarski Krzysztof, Marki
(540) fenix
(511) 09, 11

---

(210) **305664** (220) 2006 02 02
(731) „DOMGAZ" Stawarski Krzysztof, Marki
(540) markus auto
(511) 09, 11

---

(210) **305665** (220) 2006 02 02
(731) BADARO INVESTMENTS B.V., Amsterdam, NL
(540) Remedin
(511) 05

---

(210) **305666** (220) 2006 02 02
(731) Reckitt & Colman (Overseas) Limited, Hull, GB
(540) JAK DOBRZE BYĆ W DOMU
(511) 03, 04, 05, 11

---

(210) **305667** (220) 2006 02 02
(731) BADARO INVESTMENTS B.V., Amsterdam, NL
(540) Meteowrażliwi

(531) 1.3.2, 1.15.11, 27.5.1, 29.1.12
(511) 05

---

(210) **305668** (220) 2006 02 02
(731) Przedsiębiorstwo Produkcyjno-Handlowe „ZBYSZKO" Zbigniew Bojanowicz, Białobrzegi
(540) MATRIX energy drink INWAZJA MOCY

(531) 25.1.15, 25.7.1, 27.5.1, 29.1.13
(511) 32, 35

---

(210) **305669** (220) 2006 02 02
(731) Przedsiębiorstwo Produkcyjno-Handlowe „ZBYSZKO" Zbigniew Bojanowicz, Białobrzegi
(540) ASEPTIC NIE ZAWIERA KONSERWANTÓW Ariva NEKTAR SZARLOTKA Natura Twoim Zdrowiem bez cukru 60% soku

(531) 5.3.11, 5.7.13, 9.1.10, 27.5.1, 29.1.15
(511) 32, 35

---

(210) **305670** (220) 2006 02 02
(731) „ARCHE" S.A., Siedlce
(540) ZAŚCIANEK POLSKI

(531) 7.1.8, 18.2.1, 27.5.1, 29.1.7, 29.1.8
(511) 16, 20, 35, 41, 43, 44

---

(210) **305671** (220) 2006 02 02
(731) „ARCHE" S.A., Siedlce
(540) Arche

(531) 26.4.2, 27.5.1, 29.1.12
(511) 09, 16, 20, 35, 36, 37, 39, 41, 42, 43, 44

---

(210) **305672** (220) 2006 02 02
(731) LINK4 Towarzystwo Ubezpieczeń S.A., Warszawa
(540) LINK4 UBEZPIECZENIA POD RĘKĄ (22) 444 44 44

(531) 16.1.4, 26.1.2, 27.5.1, 29.1.1, 29.1.8
(511) 12, 16, 35, 36, 39, 41

---

(210) **305673** (220) 2006 02 02
(731) LINK4 Towarzystwo Ubezpieczeń S.A., Warszawa
(540) Link4. Wystarczy zadzwonić - i jesteś ubezpieczony, wystarczy zadzwonić - i są, kiedy ich potrzebujesz.
(511) 16, 35, 36

---

(210) **305674** (220) 2006 02 02
(731) LINK4 Towarzystwo Ubezpieczeń S.A., Warszawa
(540) Ubezpieczenia pod ręką.
(511) 12, 16, 35, 36, 39, 41

---

(210) **305675** (220) 2006 02 02
(731) LINK4 Towarzystwo Ubezpieczeń S.A., Warszawa
(540) Link4 UBEZPIECZENIA POD RĘKĄ

(531) 16.1.4, 26.1.2, 27.5.1, 29.1.1, 29.1.8
(511) 12, 16, 35, 36, 39, 41

---

(210) **305676** (220) 2006 02 02
(731) LINK4 Towarzystwo Ubezpieczeniowe S.A., Warszawa
(540) LINK4 UBEZPIECZENIA POD RĘKĄ

(531) 16.1.4, 26.1.2, 27.5.1, 29.1.8
(511) 12, 16, 35, 36, 39, 41

---

(210) **305677** (220) 2006 02 02
(731) Laboratorium Kosmetyczne Dr Irena Eris S.A., Piaseczno
(540) I MASZ IMAGE
(511) 03

---

(210) **305678** (220) 2006 02 02
(731) Hurtownia Klejów i Zapraw Budowlanych HEMCEX Sp.j. J. Cieśla - J. Strankowski, Kielce
(540) Ceter

(531) 26.11.2, 27.5.1, 29.1.13
(511) 01, 02, 19

---

(210) **305679** (220) 2006 02 02
(731) Hurtownia Klejów i Zapraw Budowlanych HEMCEX Sp.j. J. Cieśla - J. Strankowski, Kielce
(540) CETER
(511) 01, 02, 19

---

(210) **305680** (220) 2006 02 02
(731) Hurtownia Klejów i Zapraw Budowlanych HEMCEX Sp.j. J. Cieśla - J. Strankowski, Kielce

(540) Hemcex

(531) 26.11.1, 27.5.1, 29.1.13
(511) 01, 02, 19, 35

---

(210) **305681** (220) 2006 02 02
(731) Hurtownia Klejów i Zapraw Budowlanych HEMCEX Sp.j. J. Cieśla - J. Strankowski, Kielce
(540) HEMCEX
(511) 01, 02, 19, 35

---

(210) **305682** (220) 2006 02 02
(731) WITEX Witold Goworski, Łódź
(540) Witex

(531) 27.5.1, 29.1.3
(511) 25

---

(210) **305683** (220) 2006 02 02
(731) KLINIKA WETERYNARYJNA BRACI MNIEJSZYCH Tomasz Sobieraj, Konstantynów Łódzki
(540) KLINIKA BRACI MNIEJSZYCH

(531) 3.1.6, 3.1.8, 27.5.1
(511) 35, 42, 44

---

(210) **305684** (220) 2006 02 02
(731) ASM Sp. z o.o., Wysogotowo k/Poznania
(540) MULTICLUB
(511) 09, 41

---

(210) **305685** (220) 2006 02 02
(731) ASM Sp. z o.o., Wysogotowo k/Poznania
(540) SUPERBANK
(511) 09, 41

---

(210) **305686** (220) 2006 02 02
(731) ASM Sp. z o.o., Wysogotowo k/Poznania
(540) HAUNTED HOUSE
(511) 09, 41

---

(210) **305687** (220) 2006 02 02
(731) Bielenda Kosmetyki Naturalne Sp. z o.o., Cholerzyn 215
(540) BIELENDA SEXY LOOK
(511) 03, 05

---

(210) **305688** (220) 2006 02 02
(731) Instytut Integracji i Rozwoju Polskich Producentów Pieczywa „Polskie Pieczywo", Szczecin
(540) INSTYTUT Polskie Pieczywo

(531) 1.3.1, 1.15.9, 5.7.2, 6.7.25, 9.1.10, 27.5.1, 29.1.14
(511) 30, 35, 41

---

(210) **305689** (220) 2006 02 02
(731) MAR-OL Sp. z o.o., Poznań
(540) MAR OL

(531) 25.1.9, 26.1.1, 27.5.1, 29.1.2, 29.1.12
(511) 03, 09, 29, 30, 31, 32, 33, 34, 35, 39

---

(210) **305690** (220) 2006 02 02
(731) SCHULSTAD Sp. z o.o., Poznań
(540) S Schulstad Chleb Polski

(531) 24.9.2, 26.4.2, 27.5.1, 29.1.15
(511) 30

---

(210) **305691** (220) 2006 02 02
(731) SCHULSTAD Sp. z o.o., Poznań
(540) S Schulstad Chleb Polski żytni

(531) 24.9.2, 26.4.2, 27.5.1, 29.1.15
(511) 30

---

(210) **305692** (220) 2006 02 02
(731) SCHULSTAD Sp. z o.o., Poznań

(540) S Schulstad Chleb Polski z ziarnami

(531) 24.9.2, 26.4.2, 27.5.1, 29.1.15
(511) 30

---

(210) **305693** (220) 2006 02 02
(731) „FARO" S.Zieliński K.Putanowicz spółka jawna, Kraków
(540) Valentini BIANCO

(531) 26.4.1, 27.5.1, 29.1.2
(511) 24, 35, 40

---

(210) **305694** (220) 2006 02 03
(731) GRANBUD Sp. z o.o., Łomianki
(540) GRANBUD

(531) 7.1.6, 7.1.8, 27.5.1, 29.1.12
(511) 37

---

(210) **305695** (220) 2006 02 03
(731) IKS STUDIO, Grzegorz Wojciechowski, Łódź
(540) Maryś

(531) 2.3.5, 26.1.2, 27.5.1, 29.1.1, 29.1.8
(511) 32, 33, 42

---

(210) **305696** (220) 2006 02 03
(731) IKS STUDIO, Grzegorz Wojciechowski, Łódź

(540) Big owocowe Jerry

(531) 5.3.11, 5.7.16, 26.4.2, 27.5.1, 29.1.1, 29.1.3
(511) 32, 33, 42

---

(210) **305697** (220) 2006 02 03
(731) Wydawnictwo C.H. Beck Sp. z o.o., Warszawa
(540) Teczka księgowego jednostki finansów publicznych Wzory dokumentów z wyjaśnieniami
(511) 09, 16

---

(210) **305698** (220) 2006 02 03
(731) BASIC COMPONENTS Sp. z o.o., Katowice
(540) bc d 2702
(511) 04

---

(210) **305699** (220) 2006 02 03
(731) FQS POLAND Sp. z o.o., Kraków
(540) Ready2sell
(511) 09, 42

---

(210) **305700** (220) 2006 02 03
(731) ROYAL EUROPA Sp. z o.o., Polkowice
(540) Timber Trend

(531) 7.15.5, 27.5.1, 29.1.12
(511) 19, 37

---

(210) **305701** (220) 2006 02 03
(731) Dr. Mielimonka GLOBAL Group Sp. z o.o., Radom
(540) KRET - JEDYNY ORYGINALNY
(511) 03, 05

---

(210) **305702** (220) 2006 02 03
(731) CEZAR Sp. z o.o., Tarnów
(540) cezar SIEĆ HANDLOWA

(531) 5.3.20, 26.4.1, 26.4.2, 27.5.1, 29.1.12
(511) 03, 05, 21, 24, 25, 28, 29, 30, 31, 35

---

(210) **305703** (220) 2006 02 03
(731) SPÓŁDZIELNIA MLECZARSKA „MLEKOVITA", Wysokie Mazowieckie
(540) ser kibica
(511) 29

---

(210) **305704** (220) 2006 02 03
(731) SPÓŁDZIELNIA MLECZARSKA „MLEKOVITA", Wysokie Mazowieckie
(540) Freskovita - sięgnij po świeżość
(511) 29

(210) **305705** (220) 2006 02 03
(731) CEZAR Sp. z o.o., Tarnów
(540) cezar SIEĆ HANDLOWA

(531) 5.3.20, 26.4.1, 27.5.1, 29.1.12
(511) 03, 05, 21, 24, 25, 28, 29, 30, 31, 35

(210) **305706** (220) 2006 02 03
(731) PARTNER - DOM Sp. z o.o., Warszawa
(540) partnerdom

(531) 7.3.11, 26.11.3, 27.5.1, 29.1.12
(511) 37, 41, 42

(210) **305707** (220) 2006 02 03
(731) JUSTYNA URBANEK DESIGN, Kraków
(540) jUD

(531) 27.5.1
(511) 06, 21, 42

(210) **305708** (220) 2006 02 03
(731) Lubfarm S.A., Lublin
(540) LUBFARM

(531) 3.11.1, 27.5.1, 29.1.4
(511) 35

(210) **305709** (220) 2006 02 03
(731) EPEE Polska Sp. z o.o., Szczecin
(540) FLAT RYDERZ
(511) 16, 28

(210) **305710** (220) 2006 02 03
(731) EPEE Polska Sp. z o.o., Szczecin
(540) CICCINO
(511) 16, 25, 28

(210) **305711** (220) 2006 02 03
(731) EPEE Polska Sp. z o.o., Szczecin
(540) PIŁKA ZMYŁKA
(511) 16, 28

(210) **305712** (220) 2006 02 03
(731) EPEE Polska Sp. z o.o., Szczecin
(540) PRZYJACIELE PIESKA BOBBY
(511) 09, 16, 28

(210) **305713** (220) 2006 02 03
(731) EPEE Polska Sp. z o.o., Szczecin
(540) DINO WULKAN
(511) 16, 28

(210) **305714** (220) 2006 02 03
(731) EPEE Polska Sp. z o.o., Szczecin
(540) DINO JAJO - POSZUKIWANIE TAJEMNIC PREHISTORII
(511) 16, 28

(210) **305715** (220) 2006 02 03
(731) EPEE Polska Sp. z o.o., Szczecin
(540) TRIKOLINA
(511) 16, 28

(210) **305716** (220) 2006 02 03
(731) EPEE Polska Sp. z o.o., Szczecin
(540) GORMITI
(511) 16, 28

(210) **305717** (220) 2006 02 03
(731) INES S.C. Paweł Gutral, Karol Matyja, Gdańsk
(540) Leeloo www.leeloo.pl

(531) 24.17.1, 27.5.1, 29.1.8
(511) 03, 14, 18, 25, 35

(210) **305718** (220) 2006 02 03
(731) AGORA SA, Warszawa
(540) ABECADŁO NOWYCH TRENDÓW
(511) 16, 35, 38, 41, 42

(210) **305719** (220) 2006 02 03
(731) AGORA SA, Warszawa
(540) CZYM ŻYJĄ INNI
(511) 16, 35, 38, 41, 42

(210) **305720** (220) 2006 02 03
(731) AGORA SA, Warszawa
(540) DZIŚ SIĘ WYDARZY
(511) 16, 35, 38, 41, 42

(210) **305721** (220) 2006 02 03
(731) AGORA SA, Warszawa
(540) TRZY PYTANIA DO
(511) 16, 35, 38, 41, 42

(210) **305722** (220) 2006 02 03
(731) AGORA SA, Warszawa
(540) DAWNE POLSKIE GAZETY
(511) 16, 35, 38, 41, 42

---

(210) **305723** (220) 2006 02 03
(731) AGORA SA, Warszawa
(540) FAKTY NA TEMAT
(511) 16, 35, 38, 41, 42

---

(210) **305725** (220) 2006 02 02
(731) Bartoś Ryszard, Łódź
(540) Hypo-Al-Derm

(531) 26.1.1, 26.2.1, 26.3.1, 29.1.13
(511) 44

---

(210) **305726** (220) 2006 02 03
(731) „RAPAX" Robert Moczulski, Otwock
(540) GROUP Co,. CAYMAN

(531) 27.5.1, 29.1.8
(511) 28, 35

---

(210) **305727** (220) 2006 02 03
(731) Klisińska Jolanta, Hornówek
(540) HAPPY KIDS

HAPPY KIDS

(531) 27.5.1
(511) 25

---

(210) **305728** (220) 2006 02 03
(731) Walczyńska Anna, Warszawa
(540) Spiżarki

(531) 5.3.11, 5.7.6, 27.5.1, 29.1.3
(511) 29, 30, 33

---

(210) **305729** (220) 2006 02 03
(731) Walczyńska Anna, Warszawa
(540) SPIŻARKI
(511) 29, 30, 33

---

(210) **305730** (220) 2006 02 03
(731) FIRMA HANDLOWA „EXEL" Wojciech Lewandowski, Białe Błota
(540) M.M. KURIER

(531) 2.7.1, 18.1.23, 27.5.1, 29.1.4
(511) 39

---

(210) **305731** (220) 2006 02 03
(731) Wydawnictwo Zamojskie Sp. z o.o., Zamość
(540) TZ tygodnik zamojski

(531) 27.5.1, 29.1.1, 29.1.8
(511) 16, 35, 41

---

(210) **305732** (220) 2006 02 03
(731) „RAPAX" Robert Moczulski, Otwock
(540) KONDOR

(531) 3.7.1, 26.1.1, 26.4.2, 27.5.1, 29.1.8
(511) 28, 35

---

(210) **305733** (220) 2006 02 03
(731) Polimex-Mostostal S.A., Warszawa
(540) M Polimex Mostostal

(531) 26.4.3, 27.5.1, 29.1.4
(511) 06, 19, 37, 42

---

(210) **305734** (220) 2006 02 03
(731) KRYNICA VITAMIN Sp. z o.o., Warszawa
(540) IZZI skutecznie regeneruje organizm

(531) 24.15.1, 24.17.1, 26.1.1, 27.5.1, 29.1.15
(511) 32

---

(210) **305735** (220) 2006 02 03
(731) KRYNICA VITAMIN Sp. z o.o., Warszawa
(540) 1 BLACK CAT ENERGY DRINK

(531) 3.1.6, 26.4.2, 27.5.1, 29.1.12
(511) 32

---

(210) **305736** (220) 2006 02 03
(731) KRYNICA VITAMIN Sp. z o.o., Warszawa
(540) 2 BLACK CATS ENERGY DRINK

(531) 3.1.6, 26.11.3, 27.5.1, 29.1.12
(511) 32

---

(210) **305737** (220) 2006 02 03
(731) KRYNICA VITAMIN Sp. z o.o., Warszawa
(540) 3 BLACK CATS ENERGY DRINK

(531) 3.1.6, 26.11.3, 27.5.1, 29.1.12
(511) 32

---

(210) **305740** (220) 2006 02 03
(731) CANAL + CYFROWY Sp. z o.o., Warszawa
(540) FESTIWAL FILMY ŚWIATA ALE KINO !
(511) 09, 16, 29, 35, 38, 41

---

(210) **305741** (220) 2006 02 03
(731) CANAL + CYFROWY Sp. z o.o., Warszawa
(540) FESTIWAL FILMY ŚWIATA
(511) 09, 16, 29, 35, 38, 41

---

(210) **305742** (220) 2006 02 03
(731) CT Creative Team S.A., Warszawa
(540) LEADERSMS

(531) 25.5.1, 26.4.1, 27.5.1, 29.1.12
(511) 35, 38, 41, 42

---

(210) **305743** (220) 2006 02 03
(731) Marczyński Adam, Ożarów Mazowiecki
(540) TAKA MUZA

(531) 1.1.1, 26.3.1, 27.5.1, 29.1.13
(511) 09, 28

---

(210) **305744** (220) 2006 02 03
(731) RESEACHING AND ARTISTIC CREATIONS, S.L., Valencia, ES
(540) Miss Palomita

(531) 2.5.3, 27.5.1
(511) 29

---

(210) **305745** (220) 2006 02 03
(731) UNILEVER N.V., Rotterdam, NL
(540) Flora

(531) 2.9.1, 27.5.1, 29.1.2, 29.1.4
(511) 05, 29, 30, 32

---

(210) **305746** (220) 2006 02 03
(731) SANOFI - AVENTIS, Paryż, FR
(540) WINLAMO
(511) 05

---

(210) **305747** (220) 2006 02 03
(731) Powerserve Dienstleistungen GmbH, Wien, AT
(540) POWERSERV
(511) 09, 16, 18, 21, 32, 35, 36, 37, 38, 41, 42

---

(210) **305748** (220) 2006 02 03
(731) TEMAPHARM Sp. z o.o., Warszawa

(540) TEMAPHARM

(531) 26.2.1, 27.5.1, 29.1.4, 29.1.8
(511) 05, 35, 42

---

(210) **305749** (220) 2006 02 03
(731) The Lorenz Bahlsen Snack-World Sp. z o.o., Sady k/Poznania
(540) Legendarny Smak w lepszej cenie
(511) 29, 30, 35

---

(210) **305750** (220) 2006 02 03
(731) Powerserve Dienstleistungen GmbH, Wien, AT
(540) POWERSERV

(531) 2.1.22, 27.5.1
(511) 09, 16, 18, 21, 32, 35, 36, 37, 38, 41, 42

---

(210) **305751** (220) 2006 02 03
(731) EFG Eurobank Ergasias S.A. Spółka Akcyjna Oddział w Polsce, Warszawa
(540) POLBANK 24
(511) 09, 16, 35, 36, 41, 42

---

(210) **305752** (220) 2006 02 03
(731) The Lorenz Bahlsen Snack-World Sp. z o.o., Sady k/Poznania
(540) Na dobre i lepsze okazje
(511) 29, 30, 35

---

(210) **305753** (220) 2006 02 03
(731) The Lorenz Bahlsen Snack-World Sp. z o.o., Sady k/Poznania
(540) Lajkonik - familijna paczka
(511) 29, 30, 35

---

(210) **305754** (220) 2006 02 03
(731) EUROMARK POLSKA S.A., Warszawa
(540) EUROMARK
(511) 18, 20, 22, 25, 28, 35

---

(210) **305755** (220) 2006 02 03
(731) „INSTANTA" - Sp. z o.o., Żory
(540) MIRADOR
(511) 03, 05, 29, 30, 32, 33

---

(210) **305756** (220) 2006 02 03
(731) INSOFT - Sp. z o.o., Kraków
(540) PC POS

(531) 27.5.1
(511) 09

---

(210) **305757** (220) 2006 02 03
(731) DIMARK Sp. z o.o., Poznań
(540) Dimark

(531) 26.4.4, 26.11.1, 27.5.1, 29.1.1
(511) 07, 37, 42

---

(210) **305758** (220) 2006 02 03
(731) Przedsiębiorstwo Produkcyjno-Handlowo-Usługowe „Adrianno-Damianii" Leon Kajfasz, Bachowice
(540) Adrianno Damianii

(531) 27.5.1
(511) 18, 25, 35

---

(210) **305759** (220) 2006 02 03
(731) DECO ECHO s.c. Wojciech Starzecki, Maciej Starzecki, Kraków
(540) DECO ECHO JEWELLERY

(531) 26.11.1, 27.5.1
(511) 14, 20, 35

---

(210) **305760** (220) 2006 02 03
(731) F.P.H. „KONIK" Józef Wątor, Stróża
(540) konik
(511) 16, 25, 35

---

(210) **305761** (220) 2006 02 03
(731) „KAPS" Sp. z o.o., Rzezawa
(540) KAPS

(531) 26.1.1, 27.5.1, 29.1.12
(511) 10, 16, 26, 35

---

(210) **305762** (220) 2006 02 03
(731) Centrum Komputerowe MICROMAN Sp. z o.o., Katowice
(540) powerman

(531) 27.5.1, 29.1.1
(511) 09, 42

---

(210) **305763** (220) 2006 02 03
(731) MODERTRANS POZNAŃ Sp. z o.o. w organizacji, Poznań
(540) modertrans POZNAŃ

(531) 18.1.11, 26.11.3, 27.5.1, 29.1.13
(511) 12, 37, 39, 42

---

(210) **305764** (220) 2006 02 03
(731) Expert Krak Sp. z o.o., Kraków
(540) mozart optyk RODZINNE SALONY OPTYCZNE

(531) 26.1.1, 26.1.2, 27.5.1, 29.1.13
(511) 35, 44

---

(210) **305765** (220) 2006 02 04
(731) Zakład Cukierniczy „LUDWIG JOANNA" Joanna Monika Ludwig, Sośnicowice
(540) Cukiernia Hania

(531) 27.5.1, 29.1.5
(511) 16, 30, 41, 43

---

(210) **305766** (220) 2006 02 04
(731) Firma Handlowa „KOLLER" Małgorzata Poreda, Poznań
(540) KOLLER JEWELLERY COMPANY 1907

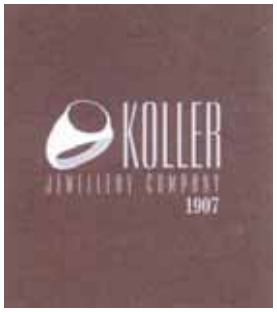

(531) 17.2.17, 27.5.1, 29.1.13
(511) 14

---

(210) **305767** (220) 2006 02 06
(731) Samborski Grzegorz, Radzymin
(540) DREAMSOFT
(511) 09, 42

---

(210) **305768** (220) 2006 02 06
(731) Dłubak Renata, Radomsko
(540) Promo Partner AGENCJA REKLAMY

(531) 26.11.1, 27.5.1
(511) 35, 40, 42

---

(210) **305769** (220) 2006 02 06
(731) „DROZAPOL-PROFIL" S.A., Bydgoszcz
(540) POLSKIE SKŁADY STALI
(511) 06, 08, 35, 36, 39, 42

---

(210) **305770** (220) 2006 02 06
(731) MASARNIA KRAKOWSKA Sp. z o.o., Kraków
(540) CK MASARNIA KRAKOWSKA
(511) 29, 35, 43

---

(210) **305771** (220) 2006 02 06
(731) ZALMED Sp. z o.o., Warszawa
(540) ForMed Quality System
(511) 06, 11, 20, 37, 42

---

(210) **305772** (220) 2006 02 06
(731) MASARNIA KRAKOWSKA Sp. z o.o., Kraków
(540) MASARNIA STAROPOLSKA
(511) 29, 35, 43

---

(210) **305774** (220) 2006 02 06
(731) ZALMED Sp. z o.o., Warszawa
(540) ForMed System
(511) 06, 11, 20, 37, 42

---

(210) **305775** (220) 2006 02 06
(731) Proline Sebastian Ponikowski, Wrocław
(540) pro

(531) 26.2.1, 26.13.1, 27.5.1, 29.1.12
(511) 09, 16, 35, 36, 38, 39

---

(210) **305776** (220) 2006 02 06
(731) ZALMED Sp. z o.o., Warszawa
(540) ForMed
(511) 06, 11, 20, 37, 42

---

(210) **305777** (220) 2006 02 06
(731) Proline Sebastian Ponikowski, Wrocław
(540) Cyclone

(531) 1.15.23, 26.4.1, 27.5.1, 29.1.12
(511) 09, 16, 38, 39

---

(210) **305778** (220) 2006 02 06
(731) Zakłady Przemysłu Dziewiarskiego OLIMPIA S.A., Łódź
(540) SEMPRE SI

(531) 26.15.1, 27.5.1, 29.1.14
(511) 25

---

(210) **305779** (220) 2006 02 06
(731) Z.P.H.U. „OGRODNIK" Sp. J. Zbigniew i Leszek Skrzypczyk, Dębie
(540) loncin
(511) 12

---

(210) **305780** (220) 2006 02 06
(731) Z.P.H.U. „OGRODNIK" Sp. J. Zbigniew i Leszek Skrzypczyk, Dębie
(540) linhai
(511) 12

---

(210) **305781** (220) 2006 02 06
(731) „MAKS POLSKA" Sp. z o.o., Rzeszów
(540) STREET MAX OBUWIE

(531) 26.1.1, 26.4.2, 27.5.1, 29.1.13
(511) 25, 35

---

(210) **305782** (220) 2006 02 06
(731) Przedsiębiorstwo Produkcyjno-Handlowo-Usługowe „PATER" Jerzy Pater, Brzeźnica
(540) pater

(531) 26.13.25, 27.5.1, 29.1.14
(511) 19, 35, 37, 39

---

(210) **305783** (220) 2006 02 06
(731) „INTERAGRA", Poznań
(540) Alpinella

(531) 6.1.2, 27.5.1, 29.1.12
(511) 30

---

(210) **305784** (220) 2006 02 06
(731) Zakład Przetwórstwa Mięsnego JANO, Aniela Serwatka, Zabrze
(540) JANO 1978

(531) 3.4.1, 9.1.7, 25.1.15, 27.5.1, 29.1.14
(511) 29

---

(210) **305785** (220) 2006 02 06
(731) Cyrański Mariusz Jan, Kielce
(540) BALTIC BLUE
(511) 35, 39

---

(210) **305786** (220) 2006 02 06
(731) POLINDUS Sp. z o.o., Bosutów
(540) BISTYP
(511) 06, 20, 35, 40

---

(210) **305787** (220) 2006 02 06
(731) VOP.PL Andrzej Malutko, Szczecin
(540) LUMI

(531) 5.7.12, 27.5.1
(511) 11, 20, 35

---

(210) **305788** (220) 2006 02 06
(731) PRINTOR, Łódź
(540) PRINTOR
(511) 09, 40

---

(210) **305789** (220) 2006 02 06
(731) Lab Net Plus Sp. z o.o., Tychy
(540) LCD imaging LabNetPlus digital

(531) 20.5.11, 27.5.1, 29.1.15
(511) 09

---

(210) **305790** (220) 2006 02 06
(731) Lab Net Plus Sp. z o.o., Tychy
(540) PRINTWARE LabNetPlus digital

(531) 20.5.11, 27.5.1, 29.1.15
(511) 09

---

(210) **305791** (220) 2006 02 06
(731) Przedsiębiorstwo Wielobranżowe Wega A Sp. z o.o., Kalisz
(540) SJ PRZEDSIĘBIORSTWO WIELOBRANŻOWE WEGA A

(531) 26.4.1, 26.4.2, 27.5.1, 29.1.15
(511) 01, 02, 04, 07, 09, 11, 12, 16, 35, 36, 37, 39, 40, 42

---

(210) **305792** (220) 2006 02 06
(731) „SIG" Firma Produkcyjno - Handlowa Sp. z o.o., Warszawa
(540) SJG

(531) 26.1.2, 27.5.1, 29.1.12
(511) 43

---

(210) **305793** (220) 2006 02 06
(731) CARLSBERG POLSKA S.A., Warszawa
(540) Karmi Lamai
(511) 32

---

(210) **305794** (220) 2006 02 06
(731) SUMAX ELEKTRONARZĘDZIA SUSZYCKI SPÓŁKA JAWNA, Wrocław
(540) Sumax

(531) 27.5.1
(511) 07, 08, 37

---

(210) **305795** (220) 2006 02 06
(731) CARLSBERG POLSKA S.A., Warszawa
(540) Karmi Selua
(511) 32

---

(210) **305796** (220) 2006 02 06
(731) REANAULT POLSKA Sp. z o.o., Warszawa
(540) INFINITY
(511) 12

---

(210) **305797** (220) 2006 02 06
(731) ASTEC Sp. z o.o., Zielona Góra
(540) e-DICT
(511) 41

---

(210) **305798** (220) 2006 02 06
(731) BROS s.c. Bogusława Miranowska Piotr Miranowski, Poznań
(540) SNACOL
(511) 05

---

(210) **305799** (220) 2006 02 06
(731) GROTT Sp. z o.o., Szklary-Huta
(540) GROTT

(531) 14.1.5, 26.3.1, 27.5.1, 29.1.14
(511) 06, 07, 12, 20, 21, 28, 37

---

(210) **305800** (220) 2006 02 06
(731) BluxCosmetics Sp. z o.o., Trzciana
(540) Mydło kuchenne
(511) 03

---

(210) **305801** (220) 2006 02 06
(731) BRE Bank S.A., Warszawa
(540) Plany Finansowe Inteligenty Kredyt Hipoteczny

(531) 27.5.1, 29.1.12
(511) 36

---

(210) **305802** (220) 2006 02 06
(731) F5 Konsulting Sp. z o.o., Poznań
(540) 5 sposobów na sukces
(511) 35, 36, 40, 41, 42

---

(210) **305803** (220) 2006 02 06
(731) F5 Konsulting Sp. z o.o., Poznań
(540) F F5 Konsulting

(531) 27.1.1, 27.5.1, 29.1.13
(511) 35, 36, 40, 41, 42

---

(210) **305804** (220) 2006 02 06
(731) Wytwórnia Filtrów Samochodowych „AB Filter", Włocławek
(540) AB FILTER

(531) 26.3.1, 27.1.1, 27.5.1, 29.1.4
(511) 07, 35

---

(210) **305805** (220) 2006 02 06
(731) Z.P.H.U. „OGRODNIK" Sp.J.
Zbigniew i Leszek Skrzypczak, Dębie
(540) jinlun
(511) 12

---

(210) **305806** (220) 2006 02 06
(731) Z.P.H.U. „OGRODNIK" Sp.J.
Zbigniew i Leszek Skrzypczak, Dębie
(540) jumper
(511) 12

---

(210) **305807** (220) 2006 02 06
(731) Z.P.H.U. „OGRODNIK" Sp.J.
Zbigniew i Leszek Skrzypczak, Dębie
(540) dezerter
(511) 12

---

(210) **305808** (220) 2006 02 06
(731) F5 Konsulting Sp. z o.o., Poznań
(540) sukcesy nas lubią
(511) 35, 36, 40, 41, 42

---

(210) **305809** (220) 2006 02 06
(731) BOTTARI POLSKA Sp. z o.o., Ożarów Mazowiecki
(540) bottari grand prix
(511) 03, 04, 06, 07, 09, 11, 12, 35

---

(210) **305810** (220) 2006 02 06
(731) BOTTARI POLSKA Sp. z o.o., Ożarów Mazowiecki
(540) GranD PriX professional products

(531) 18.1.7, 26.4.2, 26.11.1, 27.5.1, 29.1.13
(511) 03, 04, 06, 07, 09, 11, 12, 35

---

(210) **305811** (220) 2006 02 06
(731) PESCANOVA, S.A., Vigo (Pontevedra), ES
(540) PESCANOVA - PYSZNA I ZDROWA
(511) 29

---

(210) **305812** (220) 2006 02 06
(731) Zakłady Tłuszczowe „KRUSZWICA" S.A., Kruszwica
(540) OLEK SŁONECZNIKOWY do wszystkich pomysłów!

(531) 5.5.4, 27.5.1, 29.1.15
(511) 29, 30

---

(210) **305813** (220) 2006 02 06
(731) Zakłady Tłuszczowe „KRUSZWICA" S.A., Kruszwica
(540) OLEK do wszystkich pomysłów!

(531) 5.9.17, 5.9.24, 27.5.1, 29.1.15
(511) 29, 30

---

(210) **305814** (220) 2006 02 06
(731) Akademia Wolnego Czasu Horticolor
Agnieszka Kaszyńska, Warszawa
(540) AKADEMIA WOLNEGO CZASU

(531) 3.13.1, 26.4.2, 27.5.1
(511) 25, 35, 41

---

(210) **305815** (220) 2006 02 06
(731) Akademia Wolnego Czasu Horticolor
Agnieszka Kaszyńska, Warszawa
(540) AKADEMIA WOLNEGO CZASU
(511) 25, 35, 41

---

(210) **305816** (220) 2006 02 06
(731) Imperial Chemical Industries PLC, Londyn, GB
(540) YOLK STIRRED WITH SUGAR
(511) 02

---

(210) **305817** (220) 2006 02 06
(731) Imperial Chemical Industries PLC, Londyn, GB
(540) JUNGLE GINGER
(511) 02

---

(210) **305818** (220) 2006 02 06
(731) Imperial Chemical Industries PLC, Londyn, GB
(540) GOLD RUSH
(511) 02

---

(210) **305819** (220) 2006 02 06
(731) Imperial Chemical Industries PLC, Londyn, GB
(540) BUMBLEBEE
(511) 02

---

(210) **305820** (220) 2006 02 06
(731) Imperial Chemical Industries PLC, Londyn, GB
(540) SEA GRASS
(511) 02

---

(210) **305821** (220) 2006 02 06
(731) Imperial Chemical Industries PLC, Londyn, GB
(540) SUNNY KISS
(511) 02

(210) **305822** (220) 2006 02 06
(731) Imperial Chemical Industries PLC, Londyn, GB
(540) RICH RED
(511) 02

(210) **305823** (220) 2006 02 06
(731) Imperial Chemical Industries PLC, Londyn, GB
(540) GOLDEN BARK
(511) 02

(210) **305824** (220) 2006 02 06
(731) Imperial Chemical Industries PLC, Londyn, GB
(540) NATURAL PAPRIKA
(511) 02

(210) **305825** (220) 2006 02 06
(731) Imperial Chemical Industries PLC, Londyn, GB
(540) BALI SAND
(511) 02

(210) **305826** (220) 2006 02 06
(731) „SUPERMEMO WORLD" Sp. z o.o., Poznań
(540) SUPERMEMO
(511) 09, 38, 41

(210) **305827** (220) 2006 02 06
(731) TVN S.A., Warszawa
(540) Agencja
(511) 03, 09, 16, 25, 28, 35, 38, 41, 42

(210) **305828** (220) 2006 02 06
(731) Przedsiębiorstwo Farmaceutyczno Kosmetyczne OCEANIC Wojciech Soszyński, Sopot
(540) AA HELP

(531) 24.13.1, 26.4.1, 26.4.2, 27.5.1, 29.1.13
(511) 01, 03, 05

(210) **305829** (220) 2006 02 06
(731) ZPOW DWIKOZY S.A., Dwikozy
(540) BączeK wiśniowy

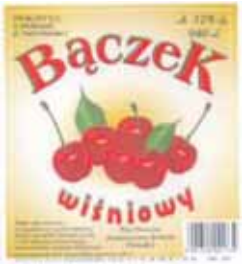

(531) 5.7.16, 25.1.1, 27.5.1, 29.1.15
(511) 33

(210) **305830** (220) 2006 02 07
(731) Specialised Projects Polska Sp. z o.o., Gliwice
(540) Akademia Monitoringu Wizyjnego

(531) 24.1.5, 27.5.1, 29.1.14
(511) 09, 20, 41, 42

(210) **305831** (220) 2006 02 07
(731) Podlaska Wytwórnia Wódek „Polmos" S.A., Siedlce
(540) AMBER
(511) 33

(210) **305832** (220) 2006 02 07
(731) Podlaska Wytwórnia Wódek „Polmos" S.A., Siedlce
(540) POLISH AMBER
(511) 33

(210) **305833** (220) 2006 02 07
(731) Starkowski Paweł, Rzgów
(540) GRACJA

(531) 24.9.2, 26.1.2, 27.5.1
(511) 14, 18, 25, 26

(210) **305834** (220) 2006 02 07
(731) Abbott Laboratories Poland Sp. z o.o., Warszawa
(540) Sens magazyn dla diabetyków

(531) 26.4.2, 27.5.1, 29.1.4
(511) 09, 16, 35, 41

(210) **305835** (220) 2006 02 07
(731) SPÓŁDZIELNIA INWALIDÓW „PROSNA", Kalisz
(540) prosna
(511) 25, 37, 45

(210) **305836** (220) 2006 02 07
(731) „HELP" Sp. z o.o., Poznań
(540) HELP
(511) 10, 44

(210) **305837** (220) 2006 02 07
(731) Cichocki Sławomir, Poznań
(540) kks
(511) 32, 33, 43

(210) **305838** (220) 2006 02 07
(731) SILVERTUS Antoni Tusik, Gdynia
(540) SILVERTUS
(511) 14, 35

---

(210) **305839** (220) 2006 02 07
(731) SILVERTUS Antoni Tusik, Gdynia
(540) SILVERTUS

(531) 26.11.1, 27.5.1
(511) 14, 35

---

(210) **305840** (220) 2006 02 07
(731) GELLWE Sp. z o.o., Zabierzów
(540) STAWIA NA NOGI
(511) 32, 39

---

(210) **305841** (220) 2006 02 07
(731) Terdens s.c. E.J. Chudzyńscy, Ożarów Mazowiecki
(540) Na słońce i deszcz
(511) 09, 11, 21

---

(210) **305842** (220) 2006 02 07
(731) ESENTIA - Instytut Zdrowej Skóry Jacek Dziura, Warszawa
(540) ESENTIA

(531) 25.7.20, 26.4.4, 26.11.1, 27.5.1, 25.1.12
(511) 03, 05

---

(210) **305843** (220) 2006 02 07
(731) ANROM Holding Sp. z o.o., Bielsko-Biała
(540) manifest
(511) 33

---

(210) **305844** (220) 2006 02 07
(731) ADAMED Sp. z o.o., Pieńków
(540) FLUTIXON
(511) 05

---

(210) **305845** (220) 2006 02 07
(731) L'Oréal S.A., Paryż, FR
(540) RYTUAŁ KÉRASTASE
(511) 03, 41, 44

---

(210) **305846** (220) 2006 02 07
(731) VILPOL Sp. z o.o., Wilków Polski
(540) VilPol

(531) 26.1.2, 27.5.1, 29.1.4
(511) 16, 35, 39, 40, 41, 42

---

(210) **305847** (220) 2006 02 07
(731) GRANNA Sp. z o.o., Warszawa
(540) MAFIA
(511) 28

---

(210) **305848** (220) 2006 02 07
(731) DOORMA Maciej Kucharczyk, Warszawa
(540) DOORMA
(511) 35, 37

---

(210) **305849** (220) 2006 02 07
(731) DOORMA Maciej Kucharczyk, Warszawa
(540) DOORMA

(531) 26.5.4, 27.5.1, 29.1.4
(511) 35, 37

---

(210) **305850** (220) 2006 02 08
(731) MEGALIT - Instytut Szkoleń - Marek Skała, Kraków
(540) MEGALIT - Instytut Szkoleń

(531) 27.5.1
(511) 41

---

(210) **305851** (220) 2006 02 08
(731) W.W. Sp. z o.o., Warszawa
(540) Idź na całość
(511) 35, 41

---

(210) **305852** (220) 2006 02 08
(731) BRANŻOWA ORGANIZACJA ODZYSKU S.A., Tarnów
(540) odzyskujemy naturę BRANŻOWA ORGANIZACJA ODZYSKU

(531) 5.3.11, 26.11.1, 27.5.1, 29.1.13
(511) 35, 40, 41, 42

---

(210) **305853** (220) 2006 02 08
(731) Przedsiębiorstwo Handlowo-Ogólnobudowlane „TOM-SAN" Tomasz Szpil, Koszalin
(540) TomSan

(531) 7.1.8, 27.5.1, 29.1.12
(511) 06, 19, 20, 35, 37

---

(210) **305854** (220) 2006 02 08
(731) „MTL. Maxfilm" Sp. z o.o., Warszawa
(540) TYLKO MNIE KOCHAJ
(511) 16, 35, 41

---

(210) **305855** (220) 2006 02 08
(731) ARBIKO, Andrzej Królikowski, Gdańsk
(540) black on white

(531) 26.4.2, 27.5.1
(511) 02, 16

---

(210) **305856** (220) 2006 02 08
(731) PMA Consulting Sp. z o.o., Warszawa
(540) PMA CONSULTING
(511) 35, 36, 41, 42

---

(210) **305857** (220) 2006 02 08
(731) techVenture Łukasz Pawlak, Bielsko-Biała
(540) e-Student

(531) 24.17.1, 27.5.1
(511) 42

---

(210) **305858** (220) 2006 02 08
(731) techVenture Łukasz Pawlak, Bielsko-Biała
(540) eStudent

(531) 27.5.1
(511) 42

---

(210) **305859** (220) 2006 02 08
(731) techVenture Łukasz Pawlak, Bielsko-Biała
(540) GOGLE

(531) 27.5.1
(511) 42

---

(210) **305860** (220) 2006 02 08
(731) techVenture Łukasz Pawlak, Bielsko-Biała
(540) bRamka

(531) 27.5.1
(511) 42

---

(210) **305861** (220) 2006 02 08
(731) techVenture Łukasz Pawlak, Bielsko-Biała
(540) noc legi

(531) 27.5.1
(511) 42

---

(210) **305862** (220) 2006 02 08
(731) techVenture Łukasz Pawlak, Bielsko-Biała
(540) start-UP

(531) 27.5.1
(511) 42

---

(210) **305863** (220) 2006 02 08
(731) techVenture Łukasz Pawlak, Bielsko-Biała
(540) TARGI

(531) 27.5.1
(511) 42

---

(210) **305864** (220) 2006 02 08
(731) techVenture Łukasz Pawlak, Bielsko-Biała
(540) tele DYSKI

(531) 27.5.1
(511) 42

---

(210) **305865** (220) 2006 02 08
(731) techVenture Łukasz Pawlak, Bielsko-Biała
(540) start UP

(531) 27.5.1
(511) 42

---

(210) **305866** (220) 2006 02 08
(731) techVenture Łukasz Pawlak, Bielsko-Biała

(540) euro portal

euro
portal

(531) 27.5.1
(511) 42

---

(210) **305867** (220) 2006 02 08
(731) techVenture Łukasz Pawlak, Bielsko-Biała
(540) BILETY

BILETY

(531) 27.5.1
(511) 42

---

(210) **305868** (220) 2006 02 08
(731) techVenture Łukasz Pawlak, Bielsko-Biała
(540) ZAKUPY

ZAKUPY

(531) 27.5.1
(511) 42

---

(210) **305869** (220) 2006 02 08
(731) techVenture Łukasz Pawlak, Bielsko-Biała
(540) prze TARGI

prze
TARGI

(531) 27.5.1
(511) 42

---

(210) **305870** (220) 2006 02 08
(731) techVenture Łukasz Pawlak, Bielsko-Biała
(540) NAUKA

NAUKA

(531) 27.5.1
(511) 42

---

(210) **305871** (220) 2006 02 08
(731) techVenture Łukasz Pawlak, Bielsko-Biała
(540) londyn

londyn

(531) 27.5.1
(511) 42

---

(210) **305872** (220) 2006 02 08
(731) techVenture Łukasz Pawlak, Bielsko-Biała
(540) KASYNO

KASYNO

(531) 27.5.1
(511) 42

---

(210) **305873** (220) 2006 02 08
(731) Rovers Polska Sp. z o.o., Piaseczno
(540) R

(531) 26.4.2, 27.5.1
(511) 10, 35, 39

---

(210) **305874** (220) 2006 02 08
(731) Rovers Polska Sp. z o.o., Piaseczno
(540) ROVERS
(511) 10, 35, 39

---

(210) **305875** (220) 2006 02 08
(731) CENTRUM ELEKTRYFIKACJI I AUTOMATYZACJI GÓRNICTWA EMAG, Katowice
(540) DBC maks

(531) 26.1.2, 27.5.1
(511) 07, 35

---

(210) **305876** (220) 2006 02 08
(731) CENTRUM ELEKTRYFIKACJI I AUTOMATYZACJI GÓRNICTWA EMAG, Katowice
(540) DBC maks

(531) 26.1.2, 27.5.1, 29.1.6, 29.1.8
(511) 07, 35

---

(210) **305877** (220) 2006 02 08
(731) CENTRUM ELEKTRYFIKACJI I AUTOMATYZACJI GÓRNICTWA EMAG, Katowice
(540) DBC maks

(531) 26.1.2, 27.5.1, 29.1.4, 29.1.8
(511) 07, 35

---

(210) **305878** (220) 2006 02 08
(731) CENTRUM ELEKTRYFIKACJI I AUTOMATYZACJI GÓRNICTWA EMAG, Katowice
(540) DBC maks

(531) 26.1.2, 27.5.1, 29.1.4, 29.1.6
(511) 07, 35

---

(210) **305879** (220) 2006 02 08
(731) Bank Millennium S.A., Warszawa
(540) INSPIRUJE NAS ŻYCIE
(511) 09, 35, 36, 39, 41, 42

---

(210) **305880** (220) 2006 02 08
(731) Bank Millennium S.A., Warszawa
(540) Millennium bank Inspiruje nas życie

(531) 26.4.2, 26.11.1, 27.5.1, 29.1.1, 29.1.5
(511) 09, 35, 36, 39, 41, 42

---

(210) **305881** (220) 2006 02 08
(731) Bank Millennium S.A., Warszawa
(540) Millennium bank

(531) 26.4.2, 26.11.1, 27.5.1, 29.1.1, 29.1.6
(511) 09, 35, 36, 39, 41, 42

---

(210) **305882** (220) 2006 02 08
(731) ASA Sp. z o.o., Głubczyce
(540) NA ZDROWIE ... WĄTROBIE !
(511) 05

---

(210) **305883** (220) 2006 02 08
(731) COMPAGNIE GERVAIS DANONE, Levallois-Perret, FR
(540) GRATKA
(511) 29, 30, 32

---

(210) **305884** (220) 2006 02 08
(731) H. J. Heinz Company, Pittsburgh, US
(540)

(531) 19.7.1
(511) 30

---

(210) **305885** (220) 2006 02 08
(731) H.J. Heinz Company, Pittsburgh, US
(540) (znak przestrzenny)

(531) 19.7.1, 29.1.1
(511) 30

---

(210) **305886** (220) 2006 02 08
(731) Weight Watchers International, Inc., New York, US
(540) WeightWatchers Razem łatwiej schudnąć

(531) 26.2.1, 27.5.1
(511) 16, 41, 44

---

(210) **305887** (220) 2006 02 08
(731) GREEN FACTORY Artur Rytel, Zakroczym
(540) gf Green Factory

(531) 5.3.11, 26.4.2, 27.5.1, 29.1.13
(511) 29, 31, 39

---

(210) **305888** (220) 2006 02 08
(731) ALLIED IRISH BANKS PLC, Dublin 4, IE
(540) AIB POLONIA PROPERTY FUND

(531) 3.7.21, 22.1.25, 22.1.16, 27.5.1
(511) 36

---

(210) **305889** (220) 2006 02 08
(731) Bałtruszewicz Marta, Warszawa
(540) GovPoint
(511) 09

---

(210) **305890** (220) 2006 02 08
(731) „KWITNĄCA" Sp. z o.o., Warszawa
(540) hipernet
(511) 35, 37, 40

---

(210) **305891** (220) 2006 02 08
(731) „KWITNĄCA" Sp. z o.o., Warszawa
(540) hipernet 24
(511) 35, 37, 40

---

(210) **305892** (220) 2006 02 08
(731) „KWITNĄCA" Sp. z o.o., Warszawa
(540) hipernet24.pl
(511) 35, 37, 40

---

(210) **305893** (220) 2006 02 08
(731) Polski Związek Inżynierów i Techników Budownictwa, Warszawa
(540) PZITB

(531) 15.7.1, 26.3.1, 27.5.1
(511) 16, 41, 42

---

(210) **305894** (220) 2006 02 08
(731) „KWITNĄCA" Sp. z o.o., Warszawa
(540) h24
(511) 35, 37, 40

---

(210) **305895** (220) 2006 02 08
(731) „KWITNĄCA" Sp. z o.o., Warszawa
(540) h24.pl
(511) 35, 37, 40

---

(210) **305896** (220) 2006 02 08
(731) WM. WRIGLEY JR. COMPANY, Chicago, US
(540) COOL BREEZE
(511) 30

---

(210) **305897** (220) 2006 02 08
(731) Polski Związek Inżynierów i Techników Budownictwa, Warszawa
(540) Przegląd Budowlany
(511) 16, 35, 41, 42

---

(210) **305898** (220) 2006 02 08
(731) Dow AgroSciences LLC, Indianapolis, US
(540) TALTOS
(511) 05

---

(210) **305899** (220) 2006 02 08
(731) Polski Związek Inżynierów i Techników Budownictwa, Warszawa
(540) PRZEGLĄD budowlany

(531) 27.5.1, 29.1.3, 29.1.8
(511) 16, 35, 41, 42

---

(210) **305900** (220) 2006 02 08
(731) THE DOW CHEMICAL COMPANY, Midland, US
(540) KASTEL
(511) 01

---

(210) **305901** (220) 2006 02 08
(731) UNILEVER N.V., Rotterdam, NL
(540) AXE UNLIMITED
(511) 03

---

(210) **305902** (220) 2006 02 08
(731) Polski Związek Inżynierów i Techników Budownictwa, Warszawa
(540) PZITB Polski Związek Inżynierów i Techników Budownictwa
(511) 16, 41, 42

---

(210) **305903** (220) 2006 02 08
(731) BADARO INVESTMENTS B.V., Amsterdam, NL
(540) Thermadin
(511) 05

---

(210) **305904** (220) 2006 02 08
(731) BADARO INVESTMENTS B.V., Amsterdam, NL
(540) Theradin
(511) 05

---

(210) **305905** (220) 2006 02 08
(731) ZAKŁAD POLIGRAFICZNY POZ-ART Krzysztof Kalet, Jerzy Wacławik, Poznań
(540) POZ art

(531) 26.4.3, 26.11.1, 27.5.1
(511) 42

---

(210) **305906** (220) 2006 02 08
(731) Zakłady Sprzętu Sportowego „POLSPORT" Sp. z o.o., Bielsko-Biała
(540) Polsport Bielsko
(511) 28

---

(210) **305907** (220) 2006 02 08
(731) Zakłady Sprzętu Sportowego „POLSPORT" Sp. z o.o., Bielsko-Biała
(540) Polsport Bielsko-Biała
(511) 28

---

(210) **305908** (220) 2006 02 08
(731) ZIOŁOPEX Sp. z o.o., Wykroty
(540) CHRUPANIERKA

CHRUPANIERKA

(531) 27.5.1
(511) 29, 30

---

(210) **305909** (220) 2006 02 08
(731) ZIOŁOPEX Sp. z o.o., Wykroty
(540) appetita CHRUPANIERKA

(531) 25.1.15, 26.5.2, 27.5.1, 29.1.1, 29.1.2
(511) 29, 30

---

(210) **305910** (220) 2006 02 08
(731) ZIOŁOPEX Sp. z o.o., Wykroty
(540) appetita CHRUPANIERKA

(531) 25.1.15, 26.4.2, 27.5.1, 29.1.1, 29.1.2
(511) 29, 30

---

(210) **305911** (220) 2006 02 08
(731) ZIOŁOPEX Sp. z o.o., Wykroty
(540) appetita CHRUPANIERKA

(531) 25.1.15, 26.4.2, 27.5.1, 29.1.1, 29.1.2
(511) 29, 30

---

(210) **305912** (220) 2006 02 08
(731) Nestlé Waters Polska S.A., Warszawa
(540) mazowszanka
(511) 32

---

(210) **305913** (220) 2006 02 08
(731) Wytwórnia Galanterii MARIAN, Tomasz Jaroszewicz, Łódź
(540) MARIAN TJ 1958

(531) 9.3.1, 9.3.13, 26.1.2, 27.5.1, 29.1.13
(511) 25

---

(210) **305914** (220) 2006 02 09
(731) PROJECT SUPPORT Sp. z o.o., Warszawa
(540) Project Support business process outsourcing

(531) 1.5.1, 26.11.2, 27.5.1, 29.1.4
(511) 35, 40, 42

---

(210) **305915** (220) 2006 02 09
(731) MEGA SPORT Spółka Jawna Marek Grynkiewicz, Jan Plinta, Krzysztof Plinta, Szczecin
(540) MEGASPORT S

(531) 26.4.2, 26.11.1, 27.5.1, 29.1.13
(511) 35, 37, 41

---

(210) **305916** (220) 2006 02 09
(731) MEGA SPORT Spółka Jawna Marek Grynkiewicz, Jan Plinta, Krzysztof Plinta, Szczecin
(540) MEGASPORT
(511) 35, 37, 41

---

(210) **305917** (220) 2006 02 09
(731) MEGA SPORT Spółka Jawna Marek Grynkiewicz, Jan Plinta, Krzysztof Plinta, Szczecin
(540) COOL BIKE
(511) 35, 37, 41

---

(210) **305918** (220) 2006 02 09
(731) MEGA SPORT Spółka Jawna Marek Grynkiewicz, Jan Plinta, Krzysztof Plinta, Szczecin
(540) COOL BIKE ZONE
(511) 35, 37, 41

---

(210) **305919** (220) 2006 02 09
(731) AVE Ewa Weintrit, Katowice
(540) AVE

(531) 1.5.1, 22.1.5, 27.5.1, 29.1.13
(511) 39, 43

---

(210) **305920** (220) 2006 02 09
(731) FEDRO Sp. z o.o., Osieck
(540) FEDRO

(531) 27.5.1, 29.1.2, 29.1.8
(511) 19, 37

---

(210) **305921** (220) 2006 02 09
(731) SALVE Sp. z o.o., Szczecin
(540) a Centrum Opieki Farmaceutycznej

(531) 24.13.1, 27.5.1, 29.1.1, 29.1.6
(511) 35, 41, 44

---

(210) **305922** (220) 2006 02 09
(731) SALVE Sp. z o.o., Szczecin
(540) dobra strona zdrowia
(511) 35, 41, 44

---

(210) **305923** (220) 2006 01 30
(731) SALVE Sp. z o.o., Szczecin
(540) a iapteka.pl dobra strona zdrowia

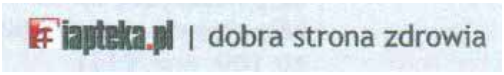

(531) 24.13.1, 27.5.1, 29.1.14
(511) 35, 41, 44

---

(210) **305924** (220) 2006 02 09
(731) Wytwórnia Filtrów Samochodowych „AB Filter", Włocławek
(540) AB FILTER
(511) 07, 35

---

(210) **305925** (220) 2006 02 09
(731) Przedsiębiorstwo „ARCHEUS", Prywatne Gabinety Medyczne Maciej Jurasz, Poznań
(540) ARCHEUS PRYWATNE GABINETY MEDYCZNE

(531) 3.11.1, 24.13.1, 27.5.1, 29.1.13
(511) 10, 41, 44

---

(210) **305926** (220) 2006 02 09
(731) „KLIMA-TEC" Przedsiębiorstwo Wielobranżowe Dariusz Kaczmarek, Poznań
(540) KlimaTec Przedsiębiorstwo Wielobranżowe

(531) 27.5.1, 29.1.13
(511) 09, 11, 37, 42

---

(210) **305927** (220) 2006 02 09
(731) „KLIMA-TEC" Przedsiębiorstwo Wielobranżowe Dariusz Kaczmarek, Poznań
(540) klimatec
(511) 09, 11, 37, 42

---

(210) **305928** (220) 2006 02 09
(731) „RAWENT" Michał Radecki, Poznań
(540) RAWENT

(531) 26.1.1, 26.1.2, 26.1.4, 27.5.1, 29.1.4, 29.1.6
(511) 09, 11, 37, 42

---

(210) **305929** (220) 2006 02 09
(731) Firma Produkcyjno - Handlowo - Usługowa DROMA Zbigniew Włosek, Gliwice
(540) DROMA

(531) 26.4.9, 27.5.1, 29.1.1, 29.1.4
(511) 01, 06, 09, 19, 22, 24, 37, 40

---

(210) **305930** (220) 2006 02 09
(731) Wydawnictwo Wiedza i Praktyka Sp. z o.o., Warszawa
(540) Serwis Podatnika

(531) 27.5.1, 29.1.4, 29.1.8
(511) 16, 35, 41, 42

---

(210) **305931** (220) 2006 02 09
(731) P.P.H.U. OLCZAK Grzegorz Olczak, Białystok
(540) OLCZAK

(531) 26.1.1, 26.11.1, 27.5.1, 29.1.13
(511) 20, 21, 40

---

(210) **305932** (220) 2006 02 09
(731) ORVALDI POWER PROTECTION Sp. z o.o., Warszawa
(540) orvaldi

(531) 27.5.1
(511) 09, 37

---

(210) **305933** (220) 2006 02 09
(731) PRZEDSIĘBIORSTWO HANDLOWE MEDI-HURT, Żyrardów
(540) MEDI-HURT
(511) 35

---

(210) **305934** (220) 2006 02 09
(310) 305 55 659 (320) 2005 09 16 (330) DE
(731) Rentschler Arzneimittel GmbH, Laupheim, DE
(540) Pré Control

Pré Control

(531) 27.5.1
(511) 05

---

(210) **305935** (220) 2006 02 09
(731) Bank Millennium S.A., Warszawa
(540) M

(531) 26.4.1, 27.5.1, 29.1.1, 29.1.6
(511) 09, 35, 36, 39, 41, 42

---

(210) **305936** (220) 2006 02 09
(731) CMC Zawiercie S.A., Zawiercie
(540) cmc CMC Zawiercie

(531) 1.5.1, 9.1.10, 26.4.2, 27.5.1, 29.1.4, 29.1.6
(511) 06, 07, 39, 40, 41, 43

---

(210) **305937** (220) 2006 02 09
(731) Well Group Sp. z o.o., Warszawa
(540) Well

(531) 2.1.25, 26.4.2, 27.5.1, 29.1.4, 29.1.6
(511) 03, 05, 30, 32, 41, 44

---

(210) **305938** (220) 2006 02 09
(731) LU Polska S.A., Warszawa
(540) PetitKi Łódeczki

(531) 5.7.2, 27.5.1, 29.1.13
(511) 30

---

(210) **305939** (220) 2006 02 09
(731) FAM - Technika Odlewnicza S.A., Chełmno
(540) Erydan
(511) 06

---

(210) **305940** (220) 2006 02 09
(731) FAM - Technika Odlewnicza S.A., Chełmno
(540) Kasjopeja
(511) 06

---

(210) **305941** (220) 2006 02 09
(731) FAM - Technika Odlewnicza S.A., Chełmno
(540) Lutnia
(511) 06

---

(210) **305942** (220) 2006 02 09
(731) FAM - Technika Odlewnicza S.A., Chełmno
(540) Andromeda
(511) 06

---

(210) **305943** (220) 2006 02 09
(731) FAM - Technika Odlewnicza S.A., Chełmno
(540) Kameleon
(511) 06

---

(210) **305944** (220) 2006 02 09
(731) Money Expert S.A., Warszawa
(540) money expert DORADCY FINANSOWI

(531) 2.1.25, 26.1.1, 27.5.1, 29.1.13
(511) 36

---

(210) **305945** (220) 2006 02 09
(731) F.H. „C.A.M." Janusz Mitoraj, Brzezie 165
(540) Bloodshot S

(531) 27.5.1, 29.1.6
(511) 25

---

(210) **305946** (220) 2006 02 09
(731) F.H. „C.A.M." Janusz Mitoraj, Brzezie 165
(540) Circle Trust T

(531) 26.1.1, 27.5.1, 29.1.1
(511) 25

---

(210) **305947** (220) 2006 02 09
(731) Kotlin Sp. z o.o., Kotlin
(540) moje lato
(511) 05, 29, 30, 32, 35

---

(210) **305948** (220) 2006 02 09
(731) Kotlin Sp. z o.o., Kotlin

(540) Moje lato

(531) 2.9.1, 27.5.1, 29.1.1, 29.1.6
(511) 05, 29, 30, 32, 35

---

(210) **305949** (220) 2006 02 09
(731) Kotlin Sp. z o.o., Kotlin
(540) Moje lato

(531) 1.1.1, 27.5.1, 29.1.13
(511) 05, 29, 30, 32, 35

---

(210) **305950** (220) 2006 02 09
(731) Kotlin Sp. z o.o., Kotlin
(540) Więcej owoców niż się spodziewasz!
(511) 05, 29, 30, 32, 35

---

(210) **305951** (220) 2006 02 09
(731) U.S.Bancorp Licensing, Inc., Minneapolis, US
(540) Elavon

(531) 26.2.1, 27.5.1
(511) 09, 35, 36, 37, 42

---

(210) **305952** (220) 2006 02 09
(731) Kotlin Sp. z o.o., Kotlin
(540) Więcej owoców niż się spodziewasz!

(531) 27.5.1, 29.1.1, 29.1.6
(511) 05, 29, 30, 32, 35

---

(210) **305953** (220) 2006 02 09
(731) Kotlin Sp. z o.o., Kotlin
(540) Moje lato

(531) 1.15.9, 2.9.1, 5.7.14, 27.5.1, 29.1.15
(511) 05, 29, 30, 32, 35

---

(210) **305954** (220) 2006 02 09
(731) U.S.Bancorp Licensing, Inc., Minneapolis, US
(540) ELAVON
(511) 09, 35, 36, 37, 42

---

(210) **305955** (220) 2006 02 09
(731) Kotlin Sp. z o.o., Kotlin
(540) Moje lato

(531) 1.15.9, 2.9.1, 5.7.21, 27.5.1, 29.1.15
(511) 05, 29, 30, 32, 35

---

(210) **305956** (220) 2006 02 09
(731) Kotlin Sp. z o.o., Kotlin
(540) Moje lato

(531) 1.15.9, 2.9.1, 5.7.16, 27.5.1, 29.1.15
(511) 05, 29, 30, 32, 35

---

(210) **305957** (220) 2006 02 09
(731) Kotlin Sp. z o.o., Kotlin
(540) Moje lato

(531) 1.15.9, 2.9.1, 5.7.8, 27.5.1, 29.1.15
(511) 05, 29, 30, 32, 35

---

(210) **305958** (220) 2006 02 09
(731) „MKLS" Sp. z o.o., Warszawa
(540) MM SKARBNICA NARODWA

(531) 24.9.1, 27.5.1
(511) 14, 16, 18, 20, 36, 42

---

(210) **305959** (220) 2006 02 09
(731) Przedsiębiorstwo Wielobranżowe „VET-AGRO" Sp. z o.o., Lublin
(540) doxoral
(511) 03, 05, 31

---

(210) **305960** (220) 2006 02 09
(731) „MKLS" Sp. z o.o., Warszawa
(540) Skarbnica Narodowa
(511) 14, 16, 18, 20, 36, 42

---

(210) **305961** (220) 2006 02 09
(731) BRL Center Polska Sp. z o.o., Wrocław
(540) Apteka max
(511) 03, 05, 35

---

(210) **305962** (220) 2006 02 09
(731) Reckitt Benckiser Polska S.A., Nowy Dwór Mazowiecki
(540) Dobrze być w domu
(511) 03, 05

---

(210) **305963** (220) 2006 02 09
(731) BRL Center Polska Sp. z o.o., Wrocław
(540) Apteka MAX

(531) 2.9.14, 27.5.1, 29.1.13
(511) 03, 05, 35

---

(210) **305964** (220) 2006 02 09
(731) Reckitt Benckiser Polska S.A., Nowy Dwór Mazowiecki
(540) Jak dobrze być w domu
(511) 03, 05

---

(210) **305965** (220) 2006 02 09
(731) Firma Handlowa „EFEKT" s.c. Przemysław Szyszko, Arkadiusz Szyszko, Sopot
(540) MOODO urban fashion mode

(531) 24.17.15, 27.5.1, 29.1.13
(511) 18, 25, 26, 35

---

(210) **305966** (220) 2006 02 09
(731) Altadis Polska S.A., Radom
(540) FOX GO for it

(531) 27.5.1, 29.1.8
(511) 16, 34, 35

---

(210) **305967** (220) 2006 02 09
(731) Altadis Polska S.A., Radom
(540) ALTADIS Polska NEW CHARCOAL RING FILTER

(531) 10.1.5, 26.1.1, 27.5.1, 29.1.8
(511) 16, 34, 35

---

(210) **305968** (220) 2006 02 09
(731) Altadis Polska S.A., Radom
(540) Altadis Polska PUNKT DLA CIEBIE

(531) 26.1.1, 27.5.1,
(511) 16, 34, 35

---

(210) **305969** (220) 2006 02 09
(731) Altadis Polska S.A., Radom
(540) Altadis Polska NIELIMITOWANA EDYCJA WOLNOŚCI

(531) 26.1.1, 27.5.1, 29.1.12
(511) 16, 34, 35

---

(210) **305970** (220) 2006 02 09
(731) HIEROGLIF Biuro Tłumaczeń Gabriela Krauze, Łódź
(540) hieroglif mk PROFESSIONAL

(531) 26.13.25, 27.5.1, 29.1.5
(511) 35, 36, 41

---

(210) **305971** (220) 2006 02 10
(731) Sortie s.c. Katarzyna Kosińska, Sławomir Kosiński, Piaseczno
(540)

(531) 3.7.21, 4.5.5, 29.1.15
(511) 16, 35, 42

---

(210) **305972** (220) 2006 02 10
(731) ASTINEX Witold Gruszecki, Łódź
(540) astinex
(511) 25

---

(210) **305973** (220) 2006 02 10
(731) Przedsiębiorstwo Produkcyjno-Handlowe FARPOL Sp. z o.o., Łódź
(540) Tęcza COLA

(531) 27.5.1, 29.1.13
(511) 32

---

(210) **305974** (220) 2006 02 10
(731) Kimberly Clark S.A., Klucze-Osada 3
(540) KLEENEX CLASSIC
(511) 16

---

(210) **305975** (220) 2006 02 10
(731) „A3 PRODUCENT FLAG" M. Szymura, P. Gadomski Spółka Jawna, Gliwice
(540) Batfan ALU

(531) 27.5.1, 29.1.4
(511) 06, 20, 24

---

(210) **305976** (220) 2006 02 10
(731) „A3 PRODUCENT FLAG" M. Szymura, P. Gadomski Spółka Jawna, Gliwice
(540) Batfan

(531) 27.5.1, 29.1.1, 29.1.5
(511) 06, 20, 24

---

(210) **305977** (220) 2006 02 10
(731) „A3 PRODUCENT FLAG" M. Szymura, P. Gadomski Spółka Jawna, Gliwice
(540) A3

(531) 27.5.1, 27.7.1, 29.1.2, 29.1.8
(511) 06, 20, 24, 35, 40

---

(210) **305978** (220) 2006 02 10
(731) „A3 PRODUCENT FLAG" M. Szymura, P. Gadomski Spółka Jawna, Gliwice
(540) BigEars

(531) 1.15.15, 26.3.1, 27.5.1, 29.1.1, 29.1.6
(511) 06, 20, 24

---

(210) **305979** (220) 2006 02 10
(731) PAKPOLAND Krzysztof Kasprowicz, Włocławek
(540) PAK POLAND

(531) 25.5.2, 26.1.2, 27.5.1, 29.1.13
(511) 16, 40, 42

---

(210) **305980** (220) 2006 02 10
(731) ASCOM Arkadiusz Sosiński, Sosnowiec
(540) FLORAVERA

FLORAVERA

(531) 27.5.1
(511) 26, 31, 44

---

(210) **305981** (220) 2006 02 10
(731) AD. DRĄGOWSKI S.A., Warszawa
(540) non mls lista ofert
(511) 16, 35, 36, 38

---

(210) **305982** (220) 2006 02 10
(731) AD. DRĄGOWSKI S.A., Warszawa
(540) mls lista ofert
(511) 16, 35, 36, 38

---

(210) **305983** (220) 2006 02 10
(731) Zakłady Przemysłu Bawełnianego „Frotex" S.A., Prudnik
(540) frotex

(531) 26.1.2, 27.5.1
(511) 09, 22, 24, 25, 40

---

(210) **305984** (220) 2006 02 10
(731) Zakłady Przemysłu Bawełnianego „Frotex" S.A., Prudnik
(540) frotex
(511) 09, 16, 18, 20, 21, 22, 23, 24, 25, 39, 40

---

(210) **305985** (220) 2006 02 10
(731) Zakłady Przemysłu Bawełnianego „Frotex" S.A., Prudnik
(540) frotex

(531) 26.1.2, 27.5.1
(511) 09, 16, 18, 20, 21, 22, 23, 24, 25, 39, 40

---

(210) **305986** (220) 2006 02 10
(731) FORMA Bogdan Olech, Gdańsk
(540) forma systemy promocji produktu

(531) 1.15.11, 26.11.1, 27.5.1
(511) 35, 41, 42

---

(210) **305987** (220) 2006 02 10
(731) FORMA Bogdan Olech, Gdańsk
(540) display POLAND

(531) 26.11.1, 27.5.1, 29.1.1, 29.1.4
(511) 35, 41

---

(210) **305988** (220) 2006 02 10
(731) POLFARMEX S.A., Kutno
(540) cachexan
(511) 05

---

(210) **305989** (220) 2006 02 10
(731) „ABATIS" Sp. z o.o., Bronowo
(540) ABATIS

(531) 1.7.6, 26.11.3, 27.5.1, 29.1.1, 29.1.4
(511) 29, 31, 35

---

(210) **305990** (220) 2006 02 10
(731) STUDIO A Sp. z o.o., Warszawa
(540) HALO HANS
(511) 35, 38, 41

---

(210) **305991** (220) 2006 02 10
(731) LABORATOIRE MEDIDOM S.A., Geneva, CH
(540) DIADAR
(511) 05

---

(210) **305992** (220) 2006 02 10
(731) SOBIESKI Sp. z o.o., Warszawa
(540) SOBIESKI ESTATE VODKA SINGLE RYE 100% GOLD DANKOWSKI RYE FROM POLISH GALICIA REGION

(531) 5.1.4, 7.1.8, 19.7.1, 27.5.1, 29.1.15
(511) 33

---

(210) **305993** (220) 2006 02 10
(731) SOFFASS S.p.A., Porcari (Lucca), IT
(540) Regina Prestige

(531) 26.1.2, 27.5.1
(511) 16

---

(210) **305994** (220) 2006 02 10
(731) Kotlin Sp. z o.o., Kotlin
(540) (znak przestrzenny)

(531) 19.3.1
(511) 05, 29, 30

---

(210) **305995** (220) 2006 02 10
(731) TROPICAL Tadeusz Ogrodnik, Chorzów
(540) Gammarus

(531) 27.5.1
(511) 31

---

(210) **305996** (220) 2006 02 10
(731) HK-CHINA ENTERPRISES Limited, Honkong, HK
(540) Livstar

(531) 1.1.1, 26.2.3, 27.5.1, 29.1.13
(511) 07, 09, 11, 21

---

(210) **305997** (220) 2006 02 10
(731) KOMEX Sp. z o.o., Warszawa
(540) UP! for kids

(531) 24.17.1, 27.5.1, 29.1.13
(511) 18, 25, 35

---

(210) **305998** (220) 2006 02 10
(731) MEDIA-TECH POLSKA Sp. z o.o., Warszawa
(540) media-tech

(531) 26.11.1, 27.5.1, 29.1.13
(511) 09, 35

---

(210) **305999** (220) 2006 02 10
(731) MEDIA-TECH POLSKA Sp. z o.o., Warszawa
(540) media-tech

(531) 26.11.1, 27.5.1, 29.1.12
(511) 09, 35

---

(210) **306000** (220) 2006 02 10
(731) Eko-blask W. Kot, R. Dziwina sp.j., Lublin
(540) Eko-blask

(531) 1.1.1, 27.5.1, 29.1.1, 29.1.4
(511) 35, 37, 40

---

(210) **306001** (220) 2006 02 10
(731) GALLAHER POLSKA Sp. z o.o., Poddębice
(540) DOLCE VIVA
(511) 34

---

(210) **306002** (220) 2006 02 10
(731) Wytwórnia Chemiczna DRAGON Kazimierz Czekaj, Szczyglice
(540) MALOFTAL

(531) 26.1.1, 26.4.2, 27.5.1, 29.1.14
(511) 01, 02, 16

---

(210) **306003** (220) 2006 02 10
(731) PETRYS & PETRYS GRUPA PRODUKCYJNO-HANDLOWA SPÓŁKA JAWNA, Skawina
(540) PETRY'S Feel the field

(531) 6.1.1, 6.1.2, 27.5.1, 29.1.4
(511) 25, 35, 40

---

(210) **306005** (220) 2006 02 10
(731) Grzywacz-Kużma Aneta Edyta, Szczecin
(540) KAG meble i światło

(531) 9.1.10, 26.1.1, 27.5.1, 29.1.12
(511) 11, 20, 35, 42

---

(210) **306006** (220) 2006 02 10
(731) K & W Grupa Krzysztof Czwartkiewicz, Niepołomice
(540) W KUCHNI MOJEJ BABCI

(531) 2.3.17, 7.3.4, 7.3.5, 11.3.18, 27.5.1, 29.1.12
(511) 29, 30, 33, 43

---

(210) **306007** (220) 2006 02 10
(731) Przedsiębiorstwo Handlowe GOLS - PLUS Grzegorz Oleszak Sp. J., Poznań

(540) SHIVAKI
(511) 09, 35, 41

---

(210) **306008** (220) 2006 02 10
(731) Targi Kielce Sp. z o.o., Kielce
(540) PLASTPOL
(511) 35, 41

---

(210) **306009** (220) 2006 02 10
(731) PROVINCJA Sp. z o.o., Tomaszówek
(540) PROVINCJA

(531) 5.3.11, 27.5.1, 29.1.12
(511) 29, 30, 31, 32, 33

---

(210) **306010** (220) 2006 02 10
(731) Targi Kielce Sp. z o.o., Kielce
(540) NONFERMET
(511) 35, 41

---

(210) **306011** (220) 2006 02 10
(731) Złota Farmacja Sp. z o.o., Szczecin
(540) STRESSTOP
(511) 03, 05, 29

---

(210) **306012** (220) 2006 02 10
(731) Targi Kielce Sp. z o.o., Kielce
(540) REHMED-EXPO
(511) 35, 41

---

(210) **306013** (220) 2006 02 10
(731) Targi Kielce Sp. z o.o., Kielce
(540) CONTROL-TECH
(511) 35, 41

---

(210) **306014** (220) 2006 02 10
(731) Grajcarek Anna, Kraków
(540) ad vocem

(531) 2.9.1, 27.5.1, 29.1.13
(511) 35, 41, 44

---

(210) **306087** (220) 2006 02 10
(731) „BRIO POLSKA" Sp. z o.o., Szczecin
(540) KAKURO
(511) 09, 28

---

(210) **306088** (220) 2006 02 11
(731) BOLS Sp. z o.o., Oborniki
(540) FOOT BOLS

(531) 21.3.1, 27.5.1, 29.1.13
(511) 18, 25, 28, 32, 33, 35, 41, 42, 43, 44

---

(210) **306089** (220) 2006 02 11
(731) BOLS Sp. z o.o., Oborniki
(540) strefabols
(511) 33

---

(210) **306090** (220) 2006 02 11
(731) BOLS Sp. z o.o., Oborniki
(540) S SPRAWDZONY SKŁAD

(531) 24.1.25, 27.5.1, 27.5.21, 29.1.13
(511) 33, 35, 41

---

(210) **307685** (220) 2006 01 30
(731) PRINO-PLAST Sp. z o.o. JV Prod. Art. Higienicznych, Malbork
(540) PRINO med PRINO-MED

(531) 24.13.1, 26.11.3, 27.5.1, 29.1.4, 29.1.6
(511) 03, 05

---

(210) **308026** (220) 2005 12 12
(731) GRUPA MODUS, Kraków
(540) WWW.KARIERA.COM.PL
(511) 35, 38, 41

WYKAZ KLASOWY ZNAKÓW TOWAROWYCH ZGŁOSZONYCH W TRYBIE KRAJOWYM

Klasa towarów	Numery zgłoszeń
1	2
1	305440, 305506, 305507, 305508, 305584, 305585, 305606, 305651, 305678, 305679, 305680, 305681, 305791, 305828, 305900, 305929, 306002
2	305457, 305506, 305507, 305508, 305540, 305541, 305542, 305543, 305544, 305545, 305546, 305547, 305548, 305549, 305559, 305606, 305678, 305679, 305680, 305681, 305791, 305816, 305817, 305818, 305819, 305820, 305821, 305822, 305823, 305824, 305825, 305855, 306002
3	305437, 305439, 305441, 305442, 305443, 305455, 305456, 305468, 305474, 305477, 305498, 305506, 305507, 305508, 305517, 305519, 305524, 305532, 305533, 305570, 305579, 305580, 305581, 305582, 305591, 305602, 305606, 305666, 305677, 305687, 305689, 305701, 305702, 305705, 305717, 305755, 305800, 305809, 305810, 305827, 305828, 305842, 305845, 305901, 305937, 305959, 305961, 305962, 305963, 305964, 306011, 307685
4	305436, 305452, 305468, 305505, 305666, 305698, 305791, 305809, 305810
5	305454, 305455, 305456, 305477, 305493, 305496, 305497, 305498, 305499, 305500, 305501, 305506, 305507, 305508, 305520, 305531, 305539, 305557, 305558, 305570, 305579, 305580, 305581, 305582, 305591, 305602, 305607, 305608, 305609, 305610, 305611, 305612, 305622, 305623, 305636, 305649, 305661, 305665, 305666, 305667, 305687, 305701, 305702, 305705, 305745, 305746, 305748, 305755, 305798, 305828, 305842, 305844, 305882, 305898, 305903, 305904, 305934, 305937, 305947, 305948, 305949, 305950, 305952, 305953, 305955, 305956, 305957, 305959, 305961, 305962, 305963, 305964, 305988, 305991, 305994, 306011, 307685
6	303136, 305451, 305457, 305475, 305476, 305478, 305479, 305480, 305503, 305508, 305536, 305567, 305624, 305644, 305645, 305650, 305707, 305733, 305769, 305771, 305774, 305776, 305786, 305799, 305809, 305810, 305853, 305929, 305936, 305939, 305940, 305941, 305942, 305943, 305975, 305976, 305977, 305978
7	303136, 305440, 305452, 305559, 305592, 305757, 305791, 305794, 305799, 305804, 305809, 305810, 305875, 305876, 305877, 305878, 305924, 305936, 305996
8	305440, 305769, 305794
9	293563, 303136, 304353, 305440, 305452, 305482, 305486, 305495, 305508, 305510, 305511, 305517, 305535, 305559, 305562, 305563, 305564, 305565, 305566, 305567, 305571, 305576, 305594, 305613, 305614, 305615, 305616, 305618, 305619, 305627, 305633, 305637, 305642, 305643, 305646, 305654, 305663, 305664, 305671, 305684, 305685, 305686, 305689, 305697, 305699, 305712, 305740, 305741, 305743, 305747, 305750, 305751, 305756, 305762, 305767, 305775, 305777, 305788, 305789, 305790, 305791, 305809, 305810, 305826, 305827, 305830, 305834, 305841, 305879, 305880, 305881, 305889, 305926, 305927, 305928, 305929, 305932, 305935, 305951, 305954, 305983, 305984, 305985, 305996, 305998, 305999, 306007, 306087
10	305446, 305447, 305524, 305570, 305591, 305761, 305836, 305873, 305874, 305925
11	303136, 305451, 305452, 305457, 305482, 305505, 305536, 305576, 305630, 305663, 305664, 305666, 305771, 305774, 305776, 305787, 305791, 305809, 305810, 305841, 305926, 305927, 305928, 305996, 306005
12	287987, 305436, 305440, 305451, 305452, 305509, 305538, 305576, 305577, 305617, 305672, 305674, 305675, 305676, 305763, 305779, 305780, 305791, 305796, 305799, 305805, 305806, 305807, 305809, 305810
13	305452
14	305536, 305717, 305759, 305766, 305833, 305838, 305839, 305958, 305960
15	305440, 305503
16	304353, 305430, 305436, 305445, 305471, 305486, 305491, 305492, 305493, 305495, 305517, 305536, 305559, 305561, 305578, 305594, 305595, 305596, 305597, 305598, 305599, 305617, 305627, 305631, 305636, 305637, 305647, 305670, 305671, 305672, 305673, 305674, 305675, 305676, 305697, 305709, 305710, 305711, 305712, 305713, 305714, 305715, 305716, 305718, 305719, 305720, 305721, 305722, 305723, 305731, 305740, 305741, 305747, 305750, 305751, 305760, 305761, 305765, 305775, 305777, 305791, 305827, 305834, 305846, 305854, 305855, 305886, 305893, 305897, 305899, 305902, 305930, 305958, 305960, 305966, 305967, 305968, 305969, 305971, 305974, 305979, 305981, 305982, 305984, 305985, 305993, 306002
17	305457, 305475, 305477, 305490, 305506, 305507, 305624
18	305471, 305524, 305717, 305747, 305750, 305754, 305758, 305833, 305958, 305960, 305965, 305984, 305985, 305997, 306088

1	2
19	303136, 305440, 305451, 305452, 305457, 305476, 305478, 305479, 305480, 305481, 305508, 305519, 305536, 305537, 305589, 305650, 305653, 305678, 305679, 305680, 305681, 305700, 305733, 305782, 305853, 305920, 305929
20	303136, 305451, 305457, 305481, 305516, 305536, 305589, 305647, 305670, 305671, 305754, 305759, 305771, 305774, 305776, 305786, 305787, 305799, 305830, 305853, 305931, 305958, 305960, 305975, 305976, 305977, 305978, 305984, 305985, 306005
21	303136, 305440, 305451, 305505, 305524, 305536, 305584, 305702, 305705, 305707, 305747, 305750, 305799, 305841, 305931, 305984, 305985, 305996
22	305624, 305650, 305653, 305754, 305929, 305983, 305984, 305985
23	305984, 305985
24	305632, 305650, 305693, 305702, 305705, 305929, 305975, 305976, 305977, 305978, 305983, 305984, 305985
25	293563, 305440, 305458, 305471, 305502, 305509, 305517, 305524, 305561, 305657, 305682, 305702, 305705, 305710, 305717, 305727, 305754, 305758, 305760, 305778, 305781, 305814, 305815, 305827, 305833, 305835, 305913, 305945, 305946, 305965, 305972, 305983, 305984, 305985, 305997, 306003, 306088
26	305524, 305761, 305833, 305965, 305980
27	305508
28	305446, 305447, 305466, 305509, 305517, 305702, 305705, 305709, 305710, 305711, 305712, 305713, 305714, 305715, 305716, 305726, 305732, 305743, 305754, 305799, 305827, 305847, 305906, 305907, 306087, 306088
29	305454, 305456, 305459, 305493, 305522, 305585, 305586, 305636, 305655, 305660, 305689, 305702, 305703, 305704, 305705, 305728, 305729, 305740, 305741, 305744, 305745, 305749, 305752, 305753, 305755, 305770, 305772, 305784, 305811, 305812, 305813, 305883, 305887, 305908, 305909, 305910, 305911, 305947, 305948, 305949, 305950, 305952, 305953, 305955, 305956, 305957, 305989, 305994, 306006, 306009, 306011
30	305465, 305469, 305470, 305472, 305473, 305488, 305493, 305494, 305497, 305523, 305585, 305587, 305588, 305600, 305601, 305620, 305621, 305622, 305634, 305636, 305656, 305658, 305659, 305661, 305688, 305689, 305690, 305691, 305692, 305702, 305705, 305728, 305729, 305745, 305749, 305752, 305753, 305755, 305765, 305783, 305812, 305813, 305883, 305884, 305885, 305896, 305908, 305909, 305910, 305911, 305937, 305938, 305947, 305948, 305949, 305950, 305952, 305953, 305955, 305956, 305957, 305994, 306006, 306009
31	305585, 305689, 305702, 305705, 305887, 305959, 305980, 305989, 305995, 306009
32	305454, 305456, 305493, 305559, 305585, 305636, 305640, 305668, 305669, 305689, 305695, 305696, 305734, 305735, 305736, 305737, 305745, 305747, 305750, 305755, 305793, 305795, 305837, 305840, 305883, 305912, 305937, 305947, 305948, 305949, 305950, 305952, 305953, 305955, 305956, 305957, 305973, 306009, 306088
33	305450, 305467, 305639, 305689, 305695, 305696, 305728, 305729, 305755, 305829, 305831, 305832, 305837, 305843, 305992, 306006, 306009, 306088, 306089, 306090
34	305505, 305689, 305966, 305967, 305968, 305969, 306001
35	287987, 293563, 305428, 305436, 305438, 305440, 305444, 305448, 305449, 305452, 305457, 305458, 305460, 305461, 305462, 305463, 305464, 305468, 305471, 305481, 305484, 305486, 305489, 305495, 305496, 305506, 305507, 305509, 305510, 305511, 305515, 305517, 305519, 305521, 305522, 305524, 305528, 305529, 305530, 305535, 305558, 305559, 305560, 305562, 305563, 305564, 305565, 305566, 305576, 305583, 305589, 305590, 305591, 305592, 305593, 305594, 305595, 305596, 305597, 305598, 305599, 305603, 305604, 305605, 305613, 305614, 305615, 305616, 305617, 305618, 305619, 305623, 305627, 305630, 305633, 305635, 305636, 305642, 305643, 305644, 305645, 305652, 305668, 305669, 305670, 305671, 305672, 305673, 305674, 305675, 305676, 305680, 305681, 305683, 305688, 305689, 305693, 305702, 305705, 305708, 305717, 305718, 305719, 305720, 305721, 305722, 305723, 305726, 305731, 305732, 305740, 305741, 305742, 305747, 305748, 305749, 305750, 305751, 305752, 305753, 305754, 305758, 305759, 305760, 305761, 305764, 305768, 305769, 305770, 305772, 305775, 305781, 305782, 305785, 305786, 305787, 305791, 305802, 305803, 305804, 305808, 305809, 305810, 305814, 305815, 305827, 305834, 305838, 305839, 305846, 305848, 305849, 305851, 305852, 305853, 305854, 305856, 305873, 305874, 305875, 305876, 305877, 305878, 305879, 305880, 305881, 305890, 305891, 305892, 305894, 305895, 305897, 305899, 305914, 305915, 305916, 305917, 305918, 305921, 305922, 305923, 305924, 305930, 305933, 305935, 305947, 305948, 305949, 305950, 305951, 305952, 305953, 305954, 305955, 305956, 305957, 305961, 305963, 305965, 305966, 305967, 305968, 305969, 305970, 305971, 305977, 305981, 305982, 305986, 305987, 305989, 305990, 305997, 305998, 305999, 306000, 306003, 306005, 306007, 306008, 306010, 306012, 306013, 306014, 306088, 306090, 308026
36	305448, 305452, 305453, 305485, 305487, 305515, 305528, 305529, 305534, 305550, 305551, 305552, 305553, 305554, 305555, 305556, 305560, 305562, 305563, 305564, 305565, 305566, 305572, 305573, 305574, 305575, 305613, 305614, 305615, 305616, 305617, 305627, 305629, 305642, 305643, 305652, 305671, 305672, 305673, 305674, 305675, 305676, 305747, 305750, 305751, 305769, 305775, 305791, 305801, 305802, 305803, 305808, 305856, 305879, 305880, 305881, 305888, 305935, 305944, 305951, 305954, 305958, 305960, 305970, 305981, 305982

1	2
37	287987, 293563, 303136, 305436, 305440, 305449, 305452, 305453, 305476, 305478, 305479, 305480, 305481, 305489, 305519, 305528, 305529, 305534, 305567, 305568, 305571, 305576, 305589, 305592, 305594, 305606, 305618, 305619, 305627, 305628, 305629, 305630, 305635, 305637, 305638, 305652, 305662, 305671, 305694, 305700, 305706, 305733, 305747, 305750, 305757, 305763, 305771, 305774, 305776, 305782, 305791, 305794, 305799, 305835, 305848, 305849, 305853, 305890, 305891, 305892, 305894, 305895, 305915, 305916, 305917, 305918, 305920, 305926, 305927, 305928, 305929, 305932, 305951, 305954, 306000
38	304353, 305430, 305431, 305432, 305433, 305434, 305463, 305486, 305495, 305517, 305530, 305562, 305563, 305564, 305565, 305566, 305594, 305603, 305604, 305605, 305613, 305614, 305615, 305616, 305618, 305619, 305627, 305637, 305641, 305642, 305643, 305718, 305719, 305720, 305721, 305722, 305723, 305740, 305741, 305742, 305747, 305750, 305775, 305777, 305826, 305827, 305981, 305982, 305990, 308026
39	287987, 305440, 305449, 305452, 305481, 305484, 305486, 305496, 305525, 305527, 305558, 305561, 305568, 305572, 305573, 305574, 305575, 305576, 305594, 305595, 305617, 305618, 305619, 305637, 305652, 305662, 305671, 305672, 305674, 305675, 305676, 305689, 305730, 305763, 305769, 305775, 305777, 305782, 305785, 305791, 305840, 305846, 305873, 305874, 305879, 305880, 305881, 305887, 305919, 305935, 305936, 305984, 305985
40	305440, 305453, 305457, 305458, 305460, 305462, 305475, 305481, 305503, 305506, 305507, 305576, 305618, 305619, 305628, 305637, 305638, 305644, 305645, 305693, 305768, 305786, 305788, 305791, 305802, 305803, 305808, 305846, 305852, 305890, 305891, 305892, 305894, 305895, 305914, 305929, 305931, 305936, 305977, 305979, 305983, 305984, 305985, 306000, 306003
41	305428, 305430, 305431, 305432, 305433, 305434, 305435, 305444, 305452, 305457, 305460, 305462, 305463, 305471, 305483, 305484, 305486, 305491, 305492, 305495, 305504, 305517, 305518, 305522, 305526, 305535, 305560, 305561, 305562, 305563, 305564, 305565, 305566, 305578, 305594, 305596, 305597, 305598, 305599, 305613, 305614, 305615, 305616, 305617, 305627, 305637, 305642, 305643, 305648, 305662, 305670, 305671, 305672, 305674, 305675, 305676, 305684, 305685, 305686, 305688, 305706, 305718, 305719, 305720, 305721, 305722, 305723, 305731, 305740, 305741, 305742, 305747, 305750, 305751, 305765, 305797, 305802, 305803, 305808, 305814, 305815, 305826, 305827, 305830, 305834, 305845, 305846, 305850, 305851, 305852, 305854, 305856, 305879, 305880, 305881, 305886, 305893, 305897, 305899, 305902, 305915, 305916, 305917, 305918, 305921, 305922, 305923, 305925, 305930, 305935, 305936, 305937, 305970, 305986, 305987, 305990, 306007, 306008, 306010, 306012, 306013, 306014, 306088, 306090, 308026
42	303136, 305428, 305430, 305431, 305432, 305433, 305434, 305448, 305452, 305453, 305457, 305458, 305460, 305462, 305481, 305486, 305495, 305496, 305506, 305507, 305510, 305511, 305517, 305521, 305525, 305527, 305528, 305529, 305534, 305558, 305571, 305576, 305583, 305589, 305590, 305594, 305603, 305604, 305605, 305618, 305619, 305627, 305629, 305630, 305631, 305633, 305635, 305637, 305652, 305671, 305683, 305695, 305696, 305699, 305706, 305707, 305718, 305719, 305720, 305721, 305722, 305723, 305733, 305742, 305747, 305748, 305750, 305751, 305757, 305762, 305763, 305767, 305768, 305769, 305771, 305774, 305776, 305791, 305802, 305803, 305808, 305827, 305830, 305846, 305852, 305856, 305857, 305858, 305859, 305860, 305861, 305862, 305863, 305864, 305865, 305866, 305867, 305868, 305869, 305870, 305871, 305872, 305879, 305880, 305881, 305893, 305897, 305899, 305902, 305905, 305914, 305926, 305927, 305928, 305930, 305935, 305951, 305954, 305958, 305960, 305971, 305979, 305986, 306005, 306088
43	305435, 305520, 305561, 305572, 305573, 305574, 305575, 305652, 305662, 305670, 305671, 305765, 305770, 305772, 305792, 305837, 305919, 305936, 306006, 306088
44	305455, 305491, 305492, 305493, 305518, 305520, 305521, 305584, 305636, 305662, 305670, 305671, 305683, 305725, 305764, 305836, 305845, 305886, 305921, 305922, 305923, 305925, 305937, 305980, 306014, 306088
45	305662, 305835

WYKAZ ALFABETYCZNY ZGŁOSZONYCH ZNAKÓW TOWAROWYCH

Znak	Numer zgłoszenia
1	2
(znak przestrzenny)	305885
(znak przestrzenny)	305994
1 BLACK CAT ENERGY DRINK	305735
2 BLACK CATS ENERGY DRINK	305736
3 BLACK CATS ENERGY DRINK	305737
4 FLEET GROUP	305489
4 Seasons Premium Quality	305600
4 Seasons Premium Quality	305601
5 sposobów na sukces	305802
A A C S	305605
a Centrum Opieki Farmaceutycznej	305921
a iapteka.pl dobra strona zdrowia	305923
A	305604
A3	305977
AA HELP	305828
AB FILTER	305804
AB FILTER	305924
ABATIS	305989
ABECADŁO NOWYCH TRENDÓW	305718
ACS	305603
ad vocem	306014
Adrianno Damianii	305758
Agencja	305827
AIB POLONIA PROPERTY FUND	305888
Akademia Monitoringu Wizyjnego	305830
AKADEMIA WOLNEGO CZASU	305814
AKADEMIA WOLNEGO CZASU	305815
Akuku! SERDUSZKA	305620
Akuku!	305621
ALEGRO	305641
Alpina	305440
Alpinella	305783
ALTADIS Polska NEW CHARCOAL RING FILTER	305967
Altadis Polska NIELIMITOWANA EDYCJA WOLNOŚCI	305969
Altadis Polska PUNKT DLA CIEBIE	305968
ALU group	305645
ALUMINIUM group	305644
AMBER	305831
Andromeda	305942
ANGLOKOM	305648
appetita CHRUPANIERKA	305909
appetita CHRUPANIERKA	305910
appetita CHRUPANIERKA	305911

Znak	Numer zgłoszenia
1	2
Apteka max	305961
Apteka MAX	305963
Arch DEVELOPMENT GROUP	305453
Arche	305671
ARCHEUS PRYWATNE GABINETY MEDYCZNE	305925
ARTEX POLSKIE CENTRUM BHP I P.POŻ	293563
ARTRESAN SPRAWDZONY PRZEZ TYSIĄCE, POMAGA STAWOM. TO JASNE JAK SŁOŃCE!	305602
ARTYK	305466
ASEPTIC NIE ZAWIERA KONSERWANTÓW Ariva NEKTAR SZARLOTKA Natura Twoim Zdrowiem bez cukru 60% soku	305669
Aspiro	305469
astinex	305972
Auto Watin	287987
AUXILIUM HOMINI	305518
AVE	305919
AXE UNLIMITED	305901
Babicum-Miód na gardło.	305499
BALI SAND	305825
BALTIC BLUE	305785
BANKAMERICARD	305487
BANKI SPÓŁDZIELCZE pracujemy na Twoją korzyść	305485
BARTEX NOWE OBLICZE MLEKA	305459
Batfan ALU	305975
Batfan	305976
BączeK wiśniowy	305829
bc d 2702	305698
BESTLAND	305575
BEZ CHEMII	305501
BIELENDA SEXY LOOK	305687
Big owocowe Jerry	305696
BigEars	305978
BILETERIA	305486
BILETY	305867
BIOLATRIN	305651
BIORAMED	305570
BISTYP	305786
black on white	305855
Bloodshot S	305945
BLOOG.PL	305495
bonSAI	305431
BOŚ BANK	305551
BOŚ BANK	305552

1	2
bottari grand prix	305809
bRamka	305860
BUMBLEBEE	305819
cachexan	305988
Ceter	305678
CETER	305679
cezar SIEĆ HANDLOWA	305702
cezar SIEĆ HANDLOWA	305705
CHAŁAS I WSPÓLNICY KANCELARIA PRAWNA	305590
CHRONOS KAMIENNE DEKORACJE OGRODÓW	305537
CHRONOS	305536
CHRUPANIERKA	305908
CICCINO	305710
Circle Trust T	305946
CityTV	305511
CK MASARNIA KRAKOWSKA	305770
cmc CMC Zawiercie	305936
COLINT	305589
CONTROL-TECH	306013
COOL BIKE ZONE	305918
COOL BIKE	305917
COOL BREEZE	305896
CREW LEADER marine	305461
Cukiernia Hania	305765
Cyclone	305777
CZYM ŻYJĄ INNI	305719
DAWNE POLSKIE GAZETY	305722
DBC maks	305875
DBC maks	305876
DBC maks	305877
DBC maks	305878
DECO ECHO JEWELLERY	305759
DEMO effective launching	305460
DEMO effective launching	305462
dezerter	305807
DIADAR	305991
DILAWIN	305612
Dimark	305757
DINO JAJO - POSZUKIWANIE TAJEMNIC PREHISTORII	305714
DINO WULKAN	305713
display POLAND	305987
DIUNA LODY truskawkowo-orzechowe i o smaku waniliowym	305465
do meny	305432
DOBOSZ	305628
dobra strona zdrowia	305922
Dobrze być w domu	305962
DOLCE VIVA	306001
DOM-BUD M. SZAFLARSKI A. CHLEBOWSKI	305629

1	2
DOMINAT	305635
DOORMA	305848
DOORMA	305849
doxoral	305959
DREAMSOFT	305767
DROMA	305929
DS Software	305594
DURAGRIP	305538
DZIŚ SIĘ WYDARZY	305720
e-DICT	305797
EFDAMP	305606
Eko-blask	306000
Elavon	305951
ELAVON	305954
ENERGIAPRO Koncern Energetyczny	305618
ENERGIAPRO	305619
Erydan	305939
ESENTIA	305842
e-Student	305857
eStudent	305858
EU Pharmacia	305496
EU Pharmacia	305558
euro portal	305866
EUROMARK	305754
EXTENZO	305442
extra SUNMILK	305586
F F5 Konsulting	305803
F FREERACE	305509
F I T First International Traders DOM MAKLERSKI	305560
FAKTY NA TEMAT	305723
FALKO	305505
FEDRO	305920
fenix	305663
FESTIWAL FILMY ŚWIATA ALE KINO !	305740
FESTIWAL FILMY ŚWIATA	305741
FFS Ekspedycja Ekspresowe Dostawy	305595
Fiore	305502
FitTime z senesem	305472
FLAT RYDERZ	305709
Flora	305745
FLORAVERA	305980
FLUTIXON	305844
FOOT BOLS	306088
forma systemy promocji produktu	305986
ForMed System	305774
ForMed Quality System	305771
ForMed	305776
FOX GO for it	305966
Freskovita - sięgnij po świeżość	305704
frotex	305983

1	2
frotex	305984
frotex	305985
Gama Plast	305475
gameS	305433
Gammarus	305995
gf Green Factory	305887
GJB BARON DE SAINT-CIERS	305450
GOGLE	305859
GOLD RUSH	305818
GOLDEN BARK	305823
GORĄCZKA ZŁOTA	305548
GORMITI	305716
GovPoint	305889
GRACJA	305833
GRaFFiTi.erp	305627
GRANBUD	305694
GranD PriX professional products	305810
GRATKA	305883
Grecos HOLIDAY	305525
grecos	305527
Gripovita - Zdrowie bez chemii.	305500
GROTT	305799
GROUP Co,. CAYMAN	305726
Grześki	305622
GUT plus	305649
h24	305894
h24.pl	305895
HALO HANS	305990
HANDMADE PICTURES	305535
HAPPY KIDS	305727
HAUNTED HOUSE	305686
HELCOM	305585
HELP	305836
Hemcex	305680
HEMCEX	305681
hieroglif mk PROFESSIONAL	305970
hipernet 24	305891
hipernet	305890
hipernet24.pl	305892
HIPNOTIC	305437
HOLOWNIK	305568
hot ELE	305434
HUMORESKI	305658
HUMORKI	305656
Hypo-Al-Derm	305725
I MASZ IMAGE	305677
IDEADOM	305534
ideal body	305498
ideogram	305583
Idź na całość	305851
IMBIROWE POLA	305542

1	2
INFINITY	305796
inforsys	305637
INMARUS	305448
INSPIRUJE NAS ŻYCIE	305879
INSTYTUT Polskie Pieczywo	305688
INTER ROPE	305624
INTER-HOL	305576
INWESTUM	305572
iplus & friends	305563
iplus booster	305564
iplus office	305566
iplus pilot	305565
iplus simdata	305562
iPlus	305613
iPlus	305614
iPlus	305615
iPlus	305616
IZZI skutecznie regeneruje organizm	305734
JAK DOBRZE BYĆ W DOMU	305666
Jak dobrze być w domu	305964
JANO 1978	305784
JEZIERSKI	305449
Jeżdżę na gazie ziemnym z Pomorską Spółką Gazownictwa Gaz Ziemny	305436
jinlun	305805
JT jeans trade	305632
jUD	305707
jumper	305806
JUNGLE GINGER	305817
JUTRO ALBO ZA DARMO	305559
KAG meble i światło	306005
KAKURO	306087
Kameleon	305943
KAPP BEST SIDE OF SHOES	305471
KAPS	305761
KARMAZYNOWY PRZYPŁYW	305549
Karmi Lamai	305793
Karmi Selua	305795
Kasjopeja	305940
KASTEL	305900
KASYNO	305872
KGI Kielecka Grupa Inwestycyjna	305529
KGI	305528
kks	305837
KLEENEX CLASSIC	305974
KlimaTec Przedsiębiorstwo Wielobranżowe	305926
klimatec	305927
KLINIKA BRACI MNIEJSZYCH	305683
KOGEL-MOGEL	305543
KOLLER JEWELLERY COMPANY 1907	305766
KOMSERWIS ŚWIAT MAŁEJ ARCHITEKTURY	305451

1	2
KOMWITA	305584
KONDOR	305732
Kongres Biznesu Spa i Medycyny Estetycznej Spa & Beauty Profit	305444
konik	305760
KOPEX	305452
KRET - JEDYNY ORYGINALNY TAKŻE W ŻELU	305582
KRET - JEDYNY ORYGINALNY W GRANULKACH I ŻELU	305580
KRET - JEDYNY ORYGINALNY W GRANULKACH	305579
KRET - JEDYNY ORYGINALNY W ŻELU	305581
KRET - JEDYNY ORYGINALNY	305701
KU	305468
KULECZKI I PŁATKI CYNAMONOWE & MLEKO KRAINA ŚNIADANIOWYCH SMAKÓW 10 WITAMIN	305588
LACPOL Kujawiak staropolski Masło Staropolskie Kujawiak staropolski Kujawiak staropolski	305660
LACPOL Maślak staropolski masła staropolskiego Maślak staropolski Maślak staropolski	305655
Lajkonik - familijna paczka	305753
LCD imaging LabNetPlus digital	305789
LEADERSMS	305742
Leeloo www.leeloo.pl	305717
Legendarny Smak w lepszej cenie	305749
LIMBA	305662
linhai	305780
LINK4 UBEZPIECZENIA POD RĘKĄ (22) 444 44 44	305672
Link4 UBEZPIECZENIA POD RĘKĄ	305675
LINK4 UBEZPIECZENIA POD RĘKĄ	305676
Link4. Ubezpieczenia pod ręką.	305617
Link4. Wystarczy zadzwonić - i jesteś ubezpieczony, wystarczy zadzwonić - i są, kiedy ich potrzebujesz.	305673
Livstar	305996
loncin	305779
londyn	305871
LOSEWIN	305611
LOT TRZMIELA	305544
LUBFARM	305708
LUDWISARNIA FELCZYŃSKICH OD 1808 ROKU	305503
LUMI	305787
LUNATIC FREESTYLE WEAR	305458
Lutnia	305941
ŁÓDECZKI	305488
M Polimex Mostostal	305733
M	305935
M.M. KURIER	305730
MAFIA	305847

1	2
MAKSIMUM	305573
MALOFTAL	306002
manifest	305843
MAR OL	305689
MARIAN TJ 1958	305913
markus auto	305664
Maryś	305695
MASARNIA STAROPOLSKA	305772
MATRIX energy drink INWAZJA MOCY	305668
MAXWEBER	305428
mazowszanka	305912
Mazurski Zakątek	305435
media-tech	305998
media-tech	305999
MEDI-HURT	305933
MEGALIT - Instytut Szkoleń	305850
MEGASPORT S	305915
MEGASPORT	305916
MES EKO	305633
Meteowrażliwi	305667
METEOWRAŻLIWOŚĆ	305557
Millennium bank Inspiruje nas życie	305880
Millennium bank	305881
MIRADOR	305755
Miss Palomita	305744
MISSTRENDY	305599
mKartka	305430
mls lista ofert	305982
MM SKARBNICA NARODWA	305958
modertrans POZNAŃ	305763
moje lato	305947
Moje lato	305948
Moje lato	305949
Moje lato	305953
Moje lato	305955
Moje lato	305956
Moje lato	305957
money expert DORADCY FINANSOWI	305944
MONOTEX	305653
MOODO urban fashion mode	305965
mozart optyk RODZINNE SALONY OPTYCZNE	305764
MTED 01	305654
MULTICLUB	305684
Mydło kuchenne	305800
Na dobre i lepsze okazje	305752
NA Nasza apteka	305591
Na słońce i deszcz	305841
NA ZDROWIE ... WĄTROBIE !	305882
nagłos ze wszystkimi	305642
NAGŁOS	305643

1	2
NANO SILVER	305508
NANOCO	305506
NANOCO	305507
NATURAL PAPRIKA	305824
NAUKA	305870
netmedia	305652
noc legi	305861
non mls lista ofert	305981
NONFERMET	306010
norbert	305474
NOWA	305464
NowePrzetargi.pl	305484
Noxin	305455
odzyskujemy naturę BRANŻOWA ORGANIZACJA ODZYSKU	305852
OKNOPLAST KRAKÓW	305476
OKNO-PLAST	305478
OKNOPLAST	305479
OKNOPLAST	305480
OLCZAK	305931
OLEK do wszystkich pomysłów!	305813
OLEK SŁONECZNIKOWY do wszystkich pomysłów!	305812
OMEPRAWIN	305610
on board PUBLIC RELATIONS ECCO NETWORK	305526
ORSALIT	305454
orvaldi	305932
PAK POLAND	305979
Pakiet JANTAR	305550
partnerdom	305706
PASTANI	305473
Pastylki ziołowe na ból gardła	305531
pater	305782
PC POS	305756
PERFEKTO	305574
PESCANOVA - PYSZNA I ZDROWA	305811
PetitKi Łódeczki	305938
PETRO NOWA	305567
PETRY'S Feel the field	306003
PHOBIA	305439
PIASEK Z WYSPY BALI	305545
PIERNIKOWE GUZICZKI	305659
PIŁKA ZMYŁKA	305711
PIN K EXPERT	305532
PLAN PUNKTÓW	305492
Plany Finansowe Inteligenty Kredyt Hipoteczny	305801
PLASTPOL	306008
PMA CONSULTING	305856
POLBANK 24	305751
POLE KUKURYDZY	305547

1	2
POLISH AMBER	305832
POLSKIE SKŁADY STALI	305769
Polsport Bielsko	305906
Polsport Bielsko-Biała	305907
POSESjA	305515
powerball the original	305447
PowerBall	305446
powerman	305762
POWERSERV	305747
POWERSERV	305750
POZ art	305905
Pré Control	305934
PRINO med PRINO-MED	305477
PRINO med PRINO-MED	307685
PRINTOR	305788
PRINTWARE LabNetPlus digital	305790
pro	305775
PRODUTTO SUPERIORE Vini di Quateta Campanello Wino gronowe musujące białe półsłodkie	305467
Project Support business process outsourcing	305914
Promo Partner AGENCJA REKLAMY	305768
Property Journal	305463
prosna	305835
provag	305456
PROVINCJA	306009
prze TARGI	305869
Przegląd Budowlany	305897
PRZEGLĄD budowlany	305899
PRZYJACIELE PIESKA BOBBY	305712
Przyprawy świata	305470
PUNKTY	305491
PZITB Polski Związek Inżynierów i Techników Budownictwa	305902
PZITB	305893
Q LINE	304353
QUINWIN	305608
R	305873
RADEX RADEX DRZWI I OŚCIEŻNICE	305519
RAU - MEGA - TECH	305516
RAWENT	305928
Ready2sell	305699
Regina Prestige	305993
REHMED-EXPO	306012
Remedin	305665
RICH RED	305822
ROMANTIC CHATIER	305443
ROMET Motors	305577
ROVERS	305874
RUSH! ENERGY	305640
RYŁKO RELAX	305524

1	2
RYTUAŁ KÉRASTASE	305845
SANTA CECILIA	305639
S OSTRÓW WIELKOPOLSKI	305481
S Schulstad Chleb Polski z ziarnami	305692
S Schulstad Chleb Polski żytni	305691
S Schulstad Chleb Polski	305690
S Smith's	305438
S SPRAWDZONY SKŁAD	306090
SAN BUD rok założenia 1990	305630
SANCHO Kawa Rozpuszczalna	305587
ScanHoliday	305561
SEA GRASS	305820
selekcja	305504
SEMPRE SI	305778
Sens magazyn dla diabetyków	305834
ser kibica	305703
Serwis Podatnika	305930
SHAPE fitness clubs	305483
SHIVAKI	306007
SIERANT	305650
SignCaster	305510
SILVER SHOW	305441
SILVERTUS	305838
SILVERTUS	305839
SJ PRZEDSIĘBIORSTWO WIELOBRANŻOWE WEGA A	305791
SJG	305792
Skarbnica Narodowa	305960
SKIN EXPERT	305533
SŁONECZNY POCAŁUNEK	305540
smak lata	305497
SNACOL	305798
SOBIESKI ESTATE VODKA SINGLE RYE 100% GOLD DANKOWSKI RYE FROM POLISH GALICIA REGION	305992
SOLAXIS	305539
SPA & Beauty Profit	305445
Spiżarki	305728
SPIŻARKI	305729
start UP	305865
start-UP	305862
STAWIA NA NOGI	305840
STREET MAX OBUWIE	305781
strefabols	306089
STRESSTOP	306011
stworzyliśmy czekoladowe gracje	305661
sukcesy nas lubią	305808
Sumax	305794
SUNNY KISS	305821
SUPER TELEPHONE TU DZWONISZ NAJTANIEJ	305530
SUPERBANK	305685

1	2
SUPERMEMO	305826
SZCZYPTA PAPRYKI	305546
sztuka sakralna	305631
Szukamy Następców Mistrza	305593
Święto Ryby	305522
TAKA MUZA	305743
TALENS POLSKA	305647
TALTOS	305898
TARGI	305863
Techneau	303136
Teczka księgowego jednostki finansów publicznych Wzory dokumentów z wyjaśnieniami	305697
tele DYSKI	305864
TELZAS	305571
TEMAPHARM	305748
Tęcza COLA	305973
Theradin	305904
Thermadin	305903
TIFFANY	305523
Timber Trend	305700
TomSan	305853
TRAPPER	305657
TRAWA MORSKA	305541
TRENDY LADY	305596
TRENDY MAN	305598
TRENDYPRESS	305597
TRIKOLINA	305715
TRZY PYTANIA DO	305721
TYLKO MNIE KOCHAJ	305854
TZ tygodnik zamojski	305731
Ubezpieczenia pod ręką.	305674
UNIFAM	305592
UP! for kids	305997
Uzdrowisko Ustka	305520
Valentini BIANCO	305693
VIENNA INSURANCE GROUP	305554
VIENNA INSURANCE GROUP	305556
VIG VIENNA INSURANCE GROUP	305555
VIG	305553
VilPol	305846
VIZUON LITE	305490
VX-4000V-PL	305646
W KUCHNI MOJEJ BABCI	306006
W trosce o Twoje Zdrowie	305636
WATTSOLAR	305482
WeightWatchers Razem łatwiej schudnąć	305886
Well	305937
WIEWIÓRKI	305634
Więcej owoców niż się spodziewasz!	305950
Więcej owoców niż się spodziewasz!	305952

1	2
WINDOXA	305609
WINLAMO	305746
WINTAMSU	305607
WióR	305457
Witex	305682
WRIGLEY'S SPEARMINT	305494
WWW.KARIERA.COM.PL	308026
www.ksiazkiedukacyjne.pl	305578

1	2
YOLK STIRRED WITH SUGAR	305816
ZAKUPY	305868
ZAŚCIANEK POLSKI	305670
ZDROWIE I URODA	305493
Zgaga? Ranigast Max zawsze pomaga	305623
Złoty dla zuchwałych	305517
ZOOTECHNIK	305521

INFORMACJA O DOKONANIU PRZEZ BIURO MIĘDZYNARODOWE WIPO REJESTRACJI MIĘDZYNARODOWEJ ZNAKU TOWAROWEGO Z WYZNACZENIEM POLSKI (PRZED BADANIEM)

Poniższe zestawienie zawiera kolejno: numer międzynarodowego rejestru znaków towarowych, znak towarowy (w przypadku znaków graficznych ozn. CFE oraz klasy elementów graficznych znaku) i klasy towarowe

148308	DICOPUR	01, 05
303673	CRYTUR	09
304907	VARTA	
	CFE: 26.3, 26.4	07, 09, 12
364596	Ardometer	09
381071	Blauband	19
401114	Scirocco	12
485163	RACO	11
491068	LASTES INTERNATIONAL	
	CFE: 25.3, 27.5, 29.1	09
503569	Amulett	31
552029	IMPULSOR	05
608876	rotronic	
	CFE: 27.5	09
612554	MEWATEX	37, 39, 42
625444	MEWA MULTITEX	37, 39, 42
631669	MEWA PROTEX	37, 39, 42
640342	RESPITEX	
	CFE: 26.4, 27.1, 29.1	25
673416	NOWE	12
738342	SCANDISHAKE	05, 29, 30, 32
742965	Pavot	30
761672	CUBISON	05
777604	Farmazoline	
	CFE: 28.5	05
780685	Ticketman	
	CFE: 26.4, 27.5, 29.1	09
791407	FUTURE	25
801582	TOMTOM	09, 38, 42
802939	CFE: 2.9	09, 38, 42
823303	FRESH LIGHT	
	CFE: 1.15, 25.1, 27.5, 29.1	32
824619	home by ASA	16, 21, 24
830516	TIERRA	21, 25, 30
831257	CFE: 28.5	33
831474	Oncotaxel	05
831475	Oncotaksel	05
831476	Sindaclit	05
831479	Sindacsel	05
839662	TECHNOPOLIS	35, 38, 41, 42
840456	LEGEND OF KREMLIN	33
842954	BENEDICT	09, 16, 35, 41, 42
844474	PORELESS	03
844893	JOHARA	03
845821	TOP X VIEW	
	CFE: 2.9, 27.5, 29.1	09
847813	COOL & SEXY JEANSWEAR	
	CFE: 24.17, 27.5	25
850260	Kapci	
	CFE: 25.1, 27.5, 28.1, 29.1	02
850657	CHARGE with ENERGY	
	CFE: 26.1, 27.5	25, 35
855133	MONOBLOX	01, 06, 09
856771	WEATHER REPORT	25
861632	aacPlus v2	09, 38, 42
863433	ROYAL	33
866052	Starline	
	CFE: 1.1, 26.11, 27.5	03, 08, 16, 20, 21, 35
875636	PREMIUM ACTION	35, 38, 41
875642	CIT	03, 18, 25
875644	Evolair	25
875649	STRETCHENE	01, 17
875652	POSTHORN plus MADE BY BONG	
	CFE: 22.1, 26.11, 27.5, 29.1	16
875659	SULTANAHMET MESHUR HALK KÖFTECISI	
	CFE: 7.1, 25.1, 29.1	43
875678	PozitronScan	05
875679	JG Jirgao	
	CFE: 26.4, 27.5	25
875680	PREMIUM SPORT	35, 38, 41
875681	PREMIUM KIDS	35, 38, 41
875682	PRIME ACTION	35, 38, 41
875683	PRIME KIDS	35, 38, 41
875692	i	
	CFE: 24.17, 27.1, 27.5, 29.1	01, 02, 03, 04, 05, 06, 07, 08, 09, 10, 11, 12, 13, 14, 15, 16, 17, 18, 19, 20, 21, 22, 23, 24, 25, 26, 27, 28, 29, 30, 31, 32, 33, 34, 35, 36, 37, 38, 39, 40, 41, 42, 43, 44, 45
875710	infinum	
	CFE: 24.17, 27.1, 29.1	16, 18, 26, 28, 30, 35, 41, 42, 43, 44
875712	PERGAMARK	02
875713	PEAK IT	35, 36, 42
875730	SMS TOUCH	
	CFE: 26.4, 27.5	09, 38, 42
875737	BACTI+	01, 03, 11
875743	E. LECLERC EXPRESS	
	CFE: 24.11, 26.1, 27.5, 29.1	01, 02, 03, 04, 05, 06, 07, 08, 09, 10, 11, 12, 13, 14, 15, 16, 17, 18, 19, 20, 21, 22, 23, 24, 25, 26, 27, 28, 29, 30, 31, 32, 33, 34, 35, 36, 37, 38, 39, 40, 41, 42, 43, 44, 45
875749	ANGIFYT	05
875751	SOFTconsult	09, 35, 42
875757	12H	
	CFE: 17.1, 24.15, 27.5, 27.7	05
875762	TURCO	
	CFE: 27.5	01
875782	primaprint	
	CFE: 20.7, 27.5	16
875788	pocketerotic	
	CFE: 2.9, 27.3, 27.5	09, 16, 41, 42
875803	Dallmayr Gold	
	CFE: 27.5, 29.1	09, 11, 30

875807 KARACA
CFE: 4.5, 26.4, 27.5 25
875818 CARE ONE 03, 05, 08, 10, 14, 16, 18, 20, 21, 24, 29, 30, 35, 41, 44
875835 GRAFORING 07, 16
875837 AXOR
CFE: 27.5 06, 09, 10, 11, 16, 17, 19, 20, 21
875840 29, 30
875850 ORSI 25
875854 VIDA!
CFE: 24.17, 27.5, 29.1 25
875870 CHROMOS SVJETLOST d.d. TVORNICA BOJA I LAKOVA - LUZANI
CFE: 26.13, 27.5, 29.1 02, 35, 39
875872 SMOTANELA 29
875880 COMPRADOR
CFE: 27.5 18, 25
875884 PARIS BOMBAY 18
875885 PRIME FILM 35, 38, 41
875886 EMPORIO GA ARMANI
CFE: 3.7, 26.4, 27.5 12, 26
875900 CFE: 28.5 33
875901 ATRIUM 16
875906 LOVELY BRILLE 03
875910 PREMIUM FILM 35, 38, 41
875912 UNIGEO 37, 40, 42
875913 STRONG
CFE: 27.5 09, 10, 25
875916 CFE: 28.3 08
875917 LAUDATIO 30
875928 RE-VC Real Estate-Value Creation 35, 36, 42
875929 Kalina
CFE: 27.1, 27.5 24
875934 DIETPHARM Kondroin forte
CFE: 17.3, 25.1, 25.3, 27.5 05
875940 Lemon Tree
CFE: 27.5, 29.1 25
875944 AIRES 09, 42
875946 MANOPRONTO 05
875954 CFE: 26.1 07, 11, 32, 40
875968 Sphinx 09
875973 CFE: 5.3, 28.3 03
875974 Brenntafloc 01
875976 NIKA 03, 05, 09, 35, 36, 42
875980 SAINT LOUIS DEPUIS 1865
CFE: 25.1, 27.5, 27.7 30
875998 IDEM
CFE: 26.1, 26.4, 27.5 35, 41
876003 INTERGROH 06, 11, 17, 21
876009 CANMAKE 03
876010 PLANO
CFE: 14.7, 27.3, 27.5 06, 08, 20
876021 LAP 14
876022 JACKPOT 34
876024 CSB-System INTERNATIONAL
CFE: 27.5, 29.1 09, 16, 35, 37, 38, 41, 42
876028 MARASKA Pelinkovac GORKI LIKER
CFE: 2.3, 7.1, 24.1, 25.1, 29.1 33
876030 avtivL 10
876040 Brita 07, 11, 32, 40
876044 BRITA
CFE: 26.1, 27.5 07, 11, 32, 40
876063 AX72 09
876064 ME75 09
876077 SELČNIA SPORT
CFE: 24.7, 26.4, 27.5 04
876089 John Zapa's DZL 33
876094 A_R_T
CFE: 26.11, 27.5 07, 12, 37
876097 VCSCOPPS
CFE: 2.9, 26.3, 27.5 09, 35, 41
876099 DHKI
CFE: 27.5 07
876110 AVS A VOTRE SERVICE 29, 42, 43
876111 MASDA
CFE: 26.1, 26.2, 27.1, 29.1 09
876118 CFE: 24.15, 26.2, 29.1 39, 43
876132 UNIMAX 03
876138 LASER IN A BOTTLE 03
876139 r3p cream
CFE: 27.7 03
876140 CREASE RELEASE 03
876142 REGENERADE 01, 29, 32
876143 Dutch Originals
CFE: 9.9 20, 35, 37
876146 CFE: 19.9, 24.3, 29.1 33
876154 San-Debo
CFE: 1.3, 3.3, 28.3 19
876167 MARA MARGO
CFE: 26.4, 27.5 25
876172 LASER TIGHT 03
876190 Duratek
CFE: 26.3, 27.5, 29.1 01, 02, 17
876192 CFE: 26.1, 26.15, 29.1 01, 02, 17, 19
876204 MASTER FRUIT 30, 32, 35
876208 FOTOLON 05
876212 CLAVITESSE 01
876220 Water Dog
CFE: 3.6, 26.13, 27.5, 29.1 31, 32
876234 LILA 30
876244 Brenntasmell 01, 05
876249 ISONALINE 01, 03
876250 CF75 09
876251 COMCENTER 09, 38, 42
876252 BELCOMCENTER 09, 38, 42
876256 HYALUVIT 03, 05, 10
876259 Panda 4x4 monster
CFE: 26.4, 27.3, 27.5 12, 25, 28
876824 EXCURSION 16
876828 ViscoGlide 16
876835 UNICUM
CFE: 26.11, 28.5 09, 28, 37, 39, 41, 42, 43
876842 Kalobin 05
876848 K2 atmitec
CFE: 26.4, 27.5, 27.7 09, 42
876851 AKE
CFE: 15.7, 26.1, 27.5 07, 35
876853 SOLOROLL 06, 20
876854 SOLOFLEX 06, 20
876859 Umkabo 05, 29, 30
876860 NEON 34
876862 TENIFER 01, 11, 40
876863 TUFFTRIDE 01, 11, 40
876866 MARASKA Kruskovac LIKER
CFE: 7.1, 24.1, 25.1, 27.5, 29.1 33
876876 APT CO., LTD. SINCE 1995 SENA
CFE: 1.11, 26.1, 27.5, 29.1 07, 09, 11

876878 Q-DANCE 09, 25, 35, 38, 41
876879 ALMPRO 29, 30
876897 EMSLAND GROUP using nature to create
CFE: 3.13, 26.5, 27.5, 29.1 01, 02, 03, 05, 30
876901 BAGAT
CFE: 27.5 07
876903 EMPEREUR ALEXANDRE I
CFE: 24.9, 27.5 14
876905 ATMITEC 09, 42
876911 MF les Merveilles de France
CFE: 3.7, 17.5, 27.5 03, 05, 06, 08, 09, 14, 16, 18, 19, 20, 21, 24, 25, 26, 29, 30, 32, 33, 35, 39, 41, 43, 44
876919 CREATOR
CFE: 3.7, 27.5 25, 35, 41, 42
876924 CFE: 2.9, 29.1 10, 25
876946 OCU flash
CFE: 27.5 05
876953 DOMINO 06, 19
876969 Q dance
CFE: 26.1, 27.5, 29.1 09, 25, 35, 38, 41
876971 ELGY-FRESH 03, 05
876973 BLUE M
CFE: 9.1, 27.5, 29.1 25
876978 Maniajean
CFE: 2.1, 27.5 25
876979 PLATEFOOD 09, 16, 35, 38, 41, 42
876999 TIPSPORT 36, 41
877000 CFE: 26.3 41
877003 W
CFE: 1.1, 26.4, 26.11, 27.5 26, 28
877031 SENATOR
CFE: 27.5, 29.1 41
877046 Easydisplay
CFE: 27.1, 27.5, 29.1 35, 40, 41, 42
877054 FERROPORE 01, 11
877057 JIELISI
CFE: 1.1, 7.1, 25.1, 26.11, 27.5 16
877096 CWR-TECH 07, 08, 09, 11, 21
877108 Brenntaplus 01, 05
877109 Ärztliche Qualitäts-Gemeinschaft „Arterie, Vene und Lymphgefäß"
CFE: 2.9, 26.2, 26.13, 29.1 35, 41, 44
877112 KINHIL
CFE: 26.13 06
877113 KINHIL
CFE: 26.13 11
877118 Solia Sur un plateau
CFE: 11.1, 27.5 16, 20, 21
877133 ZIBOR 05
877152 DAVAI 32, 33
877163 YelloMan 09, 35, 36, 37, 38, 39, 40, 42
877181 A
CFE: 27.5 06, 12, 43
877182 DEELUXE 03, 16, 25
877183 ADRIA
CFE: 27.5 06, 12, 43
877184 ADRIATIK
CFE: 27.5 06, 12, 43
877206 VALZAP 05
877210 VANQUISH 09, 14
877217 DUALITY 03
877222 integral 20
877228 Miss O
CFE: 27.5 03
877230 AQUA COMPLET
CFE: 27.5 07, 11
877232 provitherm
CFE: 3.1, 27.5, 29.1 07, 11
877234 PORFIX
CFE: 26.4, 27.5 17, 19
877238 EVT
CFE: 27.5, 29.1 01, 08, 17, 38
877244 MEGAMINT 03, 21
877245 KOLB
CFE: 27.5, 29.1 06
877247 Solipril
CFE: 25.1, 26.4, 26.11, 29.1 05
877248 QuickMoney 09, 38, 42, 45
877253 BITAGIT 17, 19, 27
877254 ORIFLAME LIFE CIRCLE 03
877255 SKLOBIT 17, 19, 27
877268 CFE: 16.1 09
877271 Brenntamer 01
877275 J12 SUPERLEGGERA 14
877285 SUNSLIM BODY PROGRAMME 03
877295 CITROËN PRESTIGE 37
877305 CFE: 26.13, 29.1 29
877312 AUTONOMY CONTENT INFRASTRUCTURE 09, 38, 42
877313 AUTONOMY ACTIVEKNOWLEDGE 09, 42
877315 ENTITY 15
877320 SWEET SHINE 03
877322 VBUCK 19
877344 Kaloabo 05, 29, 30
877356 websure 35, 36, 42
877358 SURE!
CFE: 8.1, 24.17, 25.12, 27.5, 29.1 30
877359 CFE: 1.15, 29.1 07, 09, 11, 16, 36, 37, 38, 41, 42
877361 CFE: 26.13, 27.5 14
877372 SILAN AROMA SOFT SENSUAL 03
877373 SILAN AROMA SOFT PASSION 03
877387 Carla
CFE: 24.9, 27.5 29, 30, 35, 36
877393 CEREMONIA 03
877417 PRITT ARC 16
877426 RESPECT INSURANCE BROKERS
CFE: 26.15, 27.5 35, 36
877437 LANDOLT 1780 & CIE
CFE: 24.17, 27.5, 29.1 36
877438 Docuvision 05, 10
877439 PARADISIMO 30
877441 PANTS'FIX 25, 26
877444 EASY SHOW
CFE: 26.4, 27.5, 29.1 06, 19, 20, 35
877445 ALDESA
CFE: 27.5, 29.1 07
877475 toujours ACTIVE WOMAN CARE
CFE: 26.4, 27.5 03, 05, 16
877476 PRITT WAVE 16
877479 REPAIRIST 01, 03
877483 ProGasFlex 19
877489 Asgard
CFE: 24.15, 27.5, 29.1 39
877495 CFE: 3.4, 26.11 09, 16, 28, 32, 33, 34, 35, 38, 39, 41, 43
877505 TRANSOR 01, 07, 11, 16, 17, 24, 37

877512	NEOGEN	35
877518	ELEKTRO maschinen	
	CFE: 26.4, 27.5, 29.1	07, 08
877522	Dynamic Reasoning Engine DRE	09, 42
877523	DRE	09, 42
877537	SPEEDY	16
877538	BiC SELECT	
	CFE: 4.5, 20.1, 26.4, 27.5	16
877540	xx	
	CFE: 27.5, 29.1	35
877541	xxx	
	CFE: 27.5, 29.1	35
877547	Sil OXI	01, 03, 05
877549	ANDALEŃA	29, 30
877554	VANAPO	32, 33, 35
877561	MASERATI	
	CFE: 24.17, 27.5	25
877562	WiMAX telecom	
	CFE: 26.11, 27.5, 29.1	38
877563	WiMAX telecom Get wimaxxed!	
	CFE: 24.17, 26.11, 27.5, 29.1	38
877576	NOVARO	29, 30
877581	PRO'AZUR	01, 03, 06, 09, 11, 19, 21, 28
877594	MISTER MIX	29, 30, 32
877595	MAXIMA	
	CFE: 27.5, 29.1	03, 16, 35
877596	x	
	CFE: 27.5, 29.1	03, 16, 35
877598	amaze energy Made in Austria	
	CFE: 26.11, 27.5	30, 32, 33, 35
877605	LIMESSA	29, 30
877634	prime	
	CFE: 27.5	35, 38, 41
877636	CHIANTI CLASSICO	33
877651	NASC	09, 35, 37, 38, 42
877662	B MEISTER KOCH BERGNER DAS BESTE	
	CFE: 26.4, 26.11, 26.15, 27.5, 29.1	08, 11, 21
877674	ALOA	09
877678	GAZALLINI	
	CFE: 3.4, 27.5	18, 25, 35
877681	Le Roi Fumée	
	CFE: 27.5	29
877682	YIPPY	05
877684	RED MAGIC	30
877704	VISCARI	33
877706	SWEET JELLY	03
877710	BLIZZOP	05
877750	CFE: 1.1	42
877763	Calprosan	
	CFE: 27.5, 29.1	31
877765	TragSan	
	CFE: 27.5, 29.1	31
877770	PigSan	
	CFE: 27.5, 29.1	31
877778	Chartron et Trébuchet	
	CFE: 25.1, 27.5, 29.1	33
877781	RUSTICA	
	CFE: 1.15, 11.1, 25.3, 27.5, 29.1	29, 30
877783	Tea Time Britley	
	CFE: 1.15, 11.3, 25.1, 27.5, 29.1	30
877789	PURAVITA	30
877803	DNAge	03
877808	MATADOR	09, 14, 18, 34, 39, 43

WYKAZ KLASOWY REJESTRACJI MIĘDZYNARODOWEJ ZNAKÓW TOWAROWYCH Z WYZNACZENIEM POLSKI

Klasa towarów	Numery międzynarodowego rejestru znaków towarowych
1	2
1	148308, 855133, 875649, 875692, 875737, 875743, 875762, 875974, 876142, 876190, 876192, 876212, 876244, 876249, 876862, 876863, 876897, 877054, 877108, 877238, 877271, 877479, 877505, 877547, 877581
2	850260, 875692, 875712, 875743, 875870, 876190, 876192, 876897
3	552029, 844474, 844893, 866052, 875642, 875692, 875737, 875743, 875818, 875906, 875973, 875976, 876009, 876132, 876138, 876139, 876140, 876172, 876249, 876256, 876897, 876911, 876971, 877182, 877217, 877228, 877244, 877254, 877285, 877320, 877372, 877373, 877393, 877475, 877479, 877547, 877581, 877595, 877596, 877706, 877803
4	875692, 875743, 876077
5	148308, 552029, 738342, 761672, 777604, 831474, 831475, 831476, 831479, 875678, 875692, 875743, 875749, 875757, 875818, 875934, 875946, 875976, 876208, 876244, 876256, 876842, 876859, 876897, 876911, 876946, 876971, 877108, 877133, 877206, 877247, 877344, 877438, 877475, 877547, 877682, 877710
6	855133, 875692, 875743, 875837, 876003, 876010, 876853, 876854, 876911, 876953, 877112, 877181, 877183, 877184, 877245, 877444, 877581
7	304907, 875692, 875743, 875835, 875954, 876040, 876044, 876094, 876099, 876851, 876876, 876901, 877096, 877230, 877232, 877359, 877445, 877505, 877518
8	866052, 875692, 875743, 875818, 875916, 876010, 876911, 877096, 877238, 877518, 877662
9	303673, 304907, 364596, 491068, 608876, 780685, 801582, 802939, 842954, 845821, 855133, 861632, 875692, 875730, 875743, 875751, 875788, 875803, 875837, 875913, 875944, 875968, 875976, 876024, 876063, 876064, 876097, 876111, 876250, 876251, 876252, 876835, 876848, 876876, 876878, 876905, 876911, 876969, 876979, 877096, 877163, 877210, 877248, 877268, 877312, 877313, 877359, 877495, 877522, 877523, 877581, 877651, 877674, 877808
10	875692, 875743, 875818, 875837, 875913, 876030, 876256, 876924, 877438
11	485163, 875692, 875737, 875743, 875803, 875837, 875954, 876003, 876040, 876044, 876862, 876863, 876876, 877054, 877096, 877113, 877230, 877232, 877359, 877505, 877581, 877662
12	304907, 401114, 673416, 875692, 875743, 875886, 876094, 876259, 877181, 877183, 877184
13	875692, 875743
14	875692, 875743, 875818, 876021, 876903, 876911, 877210, 877275, 877361, 877808
15	875692, 875743, 877315

1	2						
16	824619, 875782, 876824, 877359, 877538,	842954, 875788, 876828, 877417, 877595,	866052, 875818, 876911, 877475, 877596	875652, 875835, 876979, 877476,	875692, 875837, 877057, 877495,	875710, 875901, 877118, 877505,	875743, 876024, 877182, 877537,
17	875649, 877234,	875692, 877238,	875743, 877253,	875837, 877255,	876003, 877505	876190,	876192,
18	875642, 876911,	875692, 877678,	875710, 877808	875743,	875818,	875880,	875884,
19	381071, 876953, 877581	875692, 877234,	875743, 877253,	875837, 877255,	876154, 877322,	876192, 877444,	876911, 877483,
20	866052, 876853,	875692, 876854,	875743, 876911,	875818, 877118,	875837, 877222,	876010, 877444	876143,
21	824619, 876003,	830516, 876911,	866052, 877096,	875692, 877118,	875743, 877244,	875818, 877581,	875837, 877662
22	875692,	875743					
23	875692,	875743					
24	824619,	875692,	875743,	875818,	875929,	876911,	877505
25	640342, 875644, 875880, 876919, 877561,	791407, 875679, 875913, 876924, 877678	830516, 875692, 875940, 876969,	847813, 875743, 876167, 876973,	850657, 875807, 876259, 876978,	856771, 875850, 876878, 877182,	875642, 875854, 876911, 877441,
26	875692,	875710,	875743,	875886,	876911,	877003,	877441
27	875692,	875743,	877253,	877255			
28	875692, 877581	875710,	875743,	876259,	876835,	877003,	877495,
29	738342, 876142, 877549,	875692, 876859, 877576,	875743, 876879, 877594,	875818, 876911, 877605,	875840, 877305, 877681,	875872, 877344, 877781	876110, 877387,
30	738342, 875818, 876879, 877549, 877783,	742965, 875840, 876897, 877576, 877789	830516, 875917, 876911, 877594,	875692, 875980, 877344, 877598,	875710, 876204, 877358, 877605,	875743, 876234, 877387, 877684,	875803, 876859, 877439, 877781,
31	503569,	875692,	875743,	876220,	877763,	877765,	877770
32	738342, 876142, 877594,	823303, 876204, 877598	875692, 876220,	875743, 876911,	875954, 877152,	876040, 877495,	876044, 877554,
33	831257, 876089, 877598,	840456, 876146, 877636,	863433, 876866, 877704,	875692, 876911, 877778	875743, 877152,	875900, 877495,	876028, 877554,
34	875692,	875743,	876022,	876860,	877495,	877808	
35	839662, 875682, 875818, 876024, 876919, 877387, 877554,	842954, 875683, 875870, 876097, 876969, 877426, 877595,	850657, 875692, 875885, 876143, 876979, 877444, 877596,	866052, 875710, 875910, 876204, 877046, 877495, 877598,	875636, 875713, 875928, 876851, 877109, 877512, 877634,	875680, 875743, 875976, 876878, 877163, 877540, 877651,	875681, 875751, 875998, 876911, 877356, 877541, 877678
36	875692, 877356,	875713, 877359,	875743, 877387,	875928, 877426,	875976, 877437	876999,	877163,
37	612554, 876094, 877651	625444, 876143,	631669, 876835,	875692, 877163,	875743, 877295,	875912, 877359,	876024, 877505,

1	2						
38	801582, 875682, 876024, 877238, 877634,	802939, 875683, 876251, 877248, 877651	839662, 875692, 876252, 877312,	861632, 875730, 876878, 877359,	875636, 875743, 876969, 877495,	875680, 875885, 876979, 877562,	875681, 875910, 877163, 877563,
39	612554, 876835,	625444, 876911,	631669, 877163,	875692, 877489,	875743, 877495,	875870, 877808	876118,
40	875692, 876863,	875743, 877046,	875912, 877163	875954,	876040,	876044,	876862,
41	839662, 875692, 875998, 876969, 877359,	842954, 875710, 876024, 876979, 877495,	875636, 875743, 876097, 876999, 877634	875680, 875788, 876835, 877000,	875681, 875818, 876878, 877031,	875682, 875885, 876911, 877046,	875683, 875910, 876919, 877109,
42	612554, 861632, 875788, 876251, 877046, 877522,	625444, 875692, 875912, 876252, 877163, 877523,	631669, 875710, 875928, 876835, 877248, 877651,	801582, 875713, 875944, 876848, 877312, 877750	802939, 875730, 875976, 876905, 877313,	839662, 875743, 876024, 876919, 877356,	842954, 875751, 876110, 876979, 877359,
43	875659, 876911,	875692, 877181,	875710, 877183,	875743, 877184,	876110, 877495,	876118, 877808	876835,
44	875692,	875710,	875743,	875818,	876911,	877109	
45	875692,	875743,	877248				

SPIS TREŚCI

A. OGŁOSZENIA O ZGŁOSZONYCH W POLSCE WYNALAZKACH I WZORACH UŻYTKOWYCH

I. WYNALAZKI

DZIAŁ A PODSTAWOWE POTRZEBY LUDZKIE 2
DZIAŁ B RÓŻNE PROCESY PRZEMYSŁOWE; TRANSPORT 10
DZIAŁ C CHEMIA I METALURGIA 17
DZIAŁ E BUDOWNICTWO; GÓRNICTWO; KONSTRUKCJE ZESPOLONE 25
DZIAŁ F MECHANIKA; OŚWIETLENIE; OGRZEWANIE; UZBROJENIE; TECHNIKA MINERSKA 30
DZIAŁ G FIZYKA 33
DZIAŁ H ELEKTROTECHNIKA 36

II. WZORY UŻYTKOWE

DZIAŁ A PODSTAWOWE POTRZEBY LUDZKIE 41
DZIAŁ B RÓŻNE PROCESY PRZEMYSŁOWE; TRANSPORT 42
DZIAŁ E BUDOWNICTWO; GÓRNICTWO; KONSTRUKCJE ZESPOLONE 43
DZIAŁ F MECHANIKA; OŚWIETLENIE; OGRZEWANIE; UZBROJENIE; TECHNIKA MINERSKA 44
DZIAŁ G FIZYKA 45
DZIAŁ X 46

III. WYKAZY

WYKAZ NUMEROWY WYNALAZKÓW ZGŁOSZONYCH W TRYBIE KRAJOWYM 47

WYKAZ NUMEROWY WZORÓW UŻYTKOWYCH ZGŁOSZONYCH W TRYBIE KRAJOWYM 48

WYKAZ ZGŁOSZEŃ MIĘDZYNARODOWYCH (PCT), KTÓRE WESZŁY W FAZĘ KRAJOWĄ 49

B. OGŁOSZENIA O ZGŁOSZONYCH W POLSCE ZNAKACH TOWAROWYCH

ZNAKI TOWAROWE ZGŁOSZONE W TRYBIE KRAJOWYM 52

WYKAZ KLASOWY ZNAKÓW TOWAROWYCH ZGŁOSZONYCH W TRYBIE KRAJOWYM 95

WYKAZ ALFABETYCZNY ZGŁOSZONYCH ZNAKÓW TOWAROWYCH 98

INFORMACJA O DOKONANIU PRZEZ BIURO MIĘDZYNARODOWE WIPO REJESTRACJI MIĘDZYNARODOWEJ ZNAKU TOWAROWEGO Z WYZNACZENIEM POLSKI (PRZED BADANIEM) 105

WYKAZ KLASOWY REJESTRACJI MIĘDZYNARODOWEJ ZNAKÓW TOWAROWYCH Z WYZNACZENIEM POLSKI 109

SPROSTOWANIE

Nr BUP	Strona	Nr zgłoszenia	Jest	Powinno być
8/2005	227	289752	(540) TMC MEGA CAPS	(540) TCM MEGA CAPS
2/2006	115	301113	(731) POGOTOWIE OGRODNICZE Janusz Zaremba, Częstochowa	(731) POGOTOWIE OGRODNICZE inż. Janusz Zaremba Janusz Zaremba, Częstochowa
5/2006	80	302784	(540) PREZENTAMI ZACZARUJ ŚWIAT	(540) PREZENTAMI ZACZARUJ ŚWIĘTA
5/2006	111	303134	(540) GD Nalewki PorażyńsKiE	(540) GD Nalewki PorażyńskiE