Urząd Patentowy Rzeczypospolitej Polskiej

BIULETYN

Urzędu Patentowego

ISSN - 1689 - 0124 • Cena 16,80 zł (w tym 5% VAT) • Warszawa 2013

19

Urząd Patentowy RP – na podstawie art. 43 ust. 1. art. 100 oraz art. 143 ustawy z dnia 30 czerwca 2000 r. Prawo własności przemysłowej oraz rozporządzeń Prezesa Rady Ministrów wydanych na podstawie art. 93, art. 101 ust. 2 oraz art. 152 ustawy (Dz. U. z 2003 r. nr 119 poz. 1117 z późniejszymi zmianami) – dokonuje ogłoszenia w „Biuletynie Urzędu Patentowego" o zgłoszonych wynalazkach, wzorach użytkowych i znakach towarowych. Ogłoszenia o zgłoszeniach wynalazków i wzorów użytkowych publikowane w Biuletynie podane są w układzie klasowym według Międzynarodowej Klasyfikacji Patentowej i zawierają:

– symbol Międzynarodowej Klasyfikacji Patentowej,
– numer zgłoszenia wynalazku lub wzoru użytkowego,
– datę zgłoszenia wynalazku lub wzoru użytkowego,
– datę i kraj uprzedniego pierwszeństwa oraz numer zgłoszenia lub oznaczenie wystawy,
– nazwisko i imię lub nazwę zgłaszającego,
– miejsce zamieszkania lub siedzibę oraz kraj zgłaszającego,
– nazwisko i imię wynalazcy,
– tytuł wynalazku lub wzoru użytkowego,
– skrót opisu, w razie potrzeby z figurą rysunku,
– liczbę zastrzeżeń,
– daty wprowadzenia zmian zastrzeżeń, jeśli miały miejsce.

Ogłoszenia o zgłoszeniach znaków towarowych publikowane są w układzie numerowym i zawierają:

– numer zgłoszenia,
– datę zgłoszenia,
– datę i kraj uprzedniego pierwszeństwa oraz numer zgłoszenia priorytetowego lub oznaczenie wystawy,
– nazwisko i imię lub nazwę zgłaszającego oraz miejscowość zamieszkania (siedziby) i kraj (kod),
– prezentację znaku towarowego,
– wskazane przez zgłaszającego klasy towarowe.

W Biuletynie ogłasza się również informacje o międzynarodowych zgłoszeniach wynalazków i wzorów użytkowych, w zakresie których podjęto postępowanie przed Urzędem Patentowym RP działającym jako urząd wyznaczony lub wybrany oraz informacje o złożeniu tłumaczenia na język polski zastrzeżeń patentowych europejskiego zgłoszenia patentowego i o notyfikowanych międzynarodowych rejestracjach znaków towarowych dokonanych w trybie Porozumienia madryckiego z wyznaczeniem Polski.

Po wykazie ogłoszeń o zgłoszeniach podaje się wykazy zgłoszeń wynalazków i wzorów użytkowych opublikowanych w danym numerze w układzie numerowym oraz zgłoszeń znaków towarowych w układzie klasowym i alfabetycznym.

* * *

Od dnia ogłoszenia o zgłoszeniu wynalazku i wzoru użytkowego oraz znaku towarowego osoby trzecie mogą:

1) zapoznać się ze wskazanym opisem zgłoszeniowym wynalazku lub wzoru użytkowego, zawierającym opis, zastrzeżenia patentowe lub ochronne i rysunki oraz sporządzać z nich odpisy;
2) zapoznać się ze wskazanym w zgłoszeniu znakiem towarowym oraz wykazem towarów (z bazy komputerowej);
3) do czasu wydania decyzji w sprawie udzielenia patentu (prawa ochronnego) – zgłaszać do Urzędu Patentowego uwagi co do istnienia okoliczności uniemożliwiających jego udzielenie.

Odpowiednio uzasadnione pod względem faktycznym (dokumentacja dowodowa) i prawnym uwagi należy nadsyłać na adres:

Urząd Patentowy RP – 00-950 Warszawa; skr. poczt. 203, Al. Niepodległości 188.

Informuje się, że odbitki opisu zgłoszeniowego oraz kartę informacyjną znaku towarowego można zamawiać w Urzędzie Patentowym, przy czym w zamówieniu należy podać przynajmniej numer zgłoszenia, numer „Biuletynu Urzędu Patentowego", w którym dokonano ogłoszenia o zgłoszeniu oraz numer strony. Celowe jest podanie innych danych identyfikacyjnych zamawianego materiału (tytuł wynalazku lub wzoru użytkowego, określenie znaku towarowego).

Urząd Patentowy podaje do wiadomości nr konta w NBP
Urząd Patentowy RP – NBP O/O w Warszawie konto: **93 1010 1010 0025 8322 3100 0000**

Zainteresowanych prenumeratą lub zakupem egzemplarzy bieżących oraz z lat ubiegłych prosimy o składanie zamówień: faksem pod numerem (22) 579-04-55 lub via e-mail: wydawnictwa@uprp.pl
lub w siedzibie Urzędu Patentowego RP, 00-950 Warszawa, Al. Niepodległości 188/192 w pok. 22 w godz. 8-16

Informacji dotyczących wydawnictw udzielamy pod numerem telefonu (22) 579-01-07, (22) 579-01-13, (22) 579-02-24.

URZĄD PATENTOWY RZECZYPOSPOLITEJ POLSKIEJ
Druk: Departament Wydawnictw Urzędu Patentowego RP. Zam. 602/2013

BIULETYN Urzędu Patentowego

Warszawa, dnia 16 września 2013 r. Nr 19 (1036) Rok XLI

A. OGŁOSZENIA O ZGŁOSZONYCH W POLSCE WYNALAZKACH I WZORACH UŻYTKOWYCH

Cyfrowe kody identyfikujące (wg normy WIPO ST. 9), które poprzedzają informacje o zgłoszonych do opatentowania wynalazkach oraz zgłoszonych do uzyskania prawa ochronnego wzorach użytkowych, mają następujące znaczenie:

(21) – numer zgłoszenia wynalazku lub wzoru użytkowego
(22) – data zgłoszenia wynalazku lub wzoru użytkowego
(23) – dane dotyczące pierwszeństwa z wystawy (data i oznaczenie wystawy)
(31) – numer zgłoszenia priorytetowego
(32) – data zgłoszenia priorytetowego (data pierwszeństwa)
(33) – kraj, w którym dokonano zgłoszenia priorytetowego (kod kraju)*
(51) – symbol Międzynarodowej Klasyfikacji Patentowej
(54) – tytuł wynalazku lub wzoru użytkowego
(57) – skrót opisu w razie potrzeby z figurą rysunku
(61) – nr zgłoszenia głównego
(71) – nazwisko i imię lub nazwa zgłaszającego, a także miejsce zamieszkania lub siedziba oraz kraj zgłaszającego (kod kraju)*
(72) – nazwisko i imię twórcy (ów) wynalazku lub wzoru użytkowego
(86) – data i numer zgłoszenia międzynarodowego
(87) – data i numer publikacji zgłoszenia międzynarodowego
(96) – data i numer zgłoszenia europejskiego
(97) – data i numer publikacji europejskiego zgłoszenia (lub europejskiego patentu jeżeli został udzielony)

Przed cyfrowym kodem identyfikującym (21), umieszczone są następujące literowo-cyfrowe kody rodzaju dokumentu (wg normy WIPO ST. 16):

A1 – ogłoszenie o zgłoszeniu wynalazku
A3 – ogłoszenie o zgłoszeniu wynalazku (na patent dodatkowy)
U1 – ogłoszenie o zgłoszeniu wzoru użytkowego

*) nie podaje się kodu PL

I. WYNALAZKI

DZIAŁ A

PODSTAWOWE POTRZEBY LUDZKIE

A3 (21) **398376** (22) 2012 03 09

(51) ***A01D 34/63*** (2006.01)
A01D 34/412 (2006.01)
A01D 34/13 (2006.01)

(61) 392378

(71) CHILIK MIECZYSŁAW FIRMA PRODUKCYJNO-HANDLOWO-USŁUGOWA POLCHIMET, Rogi

(72) CHILIK MIECZYSŁAW

(54) **Głowica robocza kosiarki do prac ogrodowych**

(57) Przedmiotem wynalazku jest głowica robocza kosiarki do prac ogrodowych, składająca się z korpusu talerzowego z otworami montażowymi, połączonego rozłącznie z co najmniej dwoma uchylnymi nożami (2) do koszenia trawników lub z co najmniej dwoma uchylnymi nożami do zbierania liści z umieszczonym pomiędzy nimi dwoma zespołami areatorów krótkich względnie areatorów długich do czyszczenia i napowietrzania trawników i/lub z co najmniej dwoma nożami tnącymi (47) do cięcia i rozdrabniania gałęzi, przy czym zamontowane w tym korpusie noże (2) oraz usytuowane pomiędzy nimi areatory rozmieszczone są symetrycznie na jego obwodzie zewnętrznym, a w przypadku noży tnących (47) symetrycznie na jego wewnętrznej przetłoczonej powierzchni (4). W otworze kołowym obudowy kosiarki z zamontowaną w niej głowicą nożową (4) osadzony jest trwale i połączony z tą obudową króciec tulejowy (57), usytuowany pod kątami od 0°-45° w stosunku do płaszczyzn (56) noży (47) tej głowicy i zaopatrzony w obejmę zaciskową, zawierającą elementy blokujące, ustalające położenie umieszczonego przesuwnie w tym króćcu prowadnika tulejowego (63) rozdrabnianych gałęzi o średnicy od 10-50 mm, usytuowanego w odległości od 0,5-80 mm od płaszczyzn (56) noży tnących (47).

(4 zastrzeżenia)

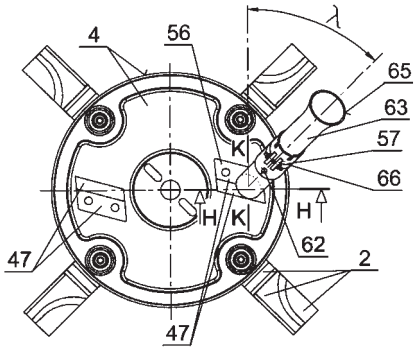

A1 (21) **398382** (22) 2012 03 09

(51) ***A01F 29/00*** (2006.01)
A01F 29/01 (2006.01)

(71) JANKOWSKI PIOTR PRZEDSIĘBIORSTWO PRODUKCYJNO-HANDLOWO-USŁUGOWE INTER-TECH, Wola Zamrzycka

(72) JANKOWSKI PIOTR WOJCIECH

(54) **Ostrze ząbkowane do cięcia kukurydzy**

(57) Wynalazek dotyczy wysokiej jakości ostrzy do cięcia kukurydzy o grubości 3,5mm ± 0,05mm. Przedstawione na rysunku ostrze do cięcia kukurydzy jest wyprodukowane, za pomocą technologii wykorzystującej łuk plazmowy do obróbki materiału. Zastosowane rozwiązania pozwolą na uzyskanie dużej powtarzalności, w szczególności co do wagi i kształtu ostrza.

(1 zastrzeżenie)

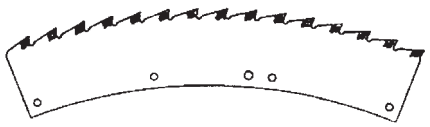

A1 (21) **398371** (22) 2012 03 08

(51) ***A01G 7/00*** (2006.01)
A01G 1/00 (2006.01)
A01H 5/00 (2006.01)
C05D 9/00 (2006.01)

(71) DĄBROWSKI GRZEGORZ INVEST, Piotrków Trybunalski

(72) DĄBROWSKI GRZEGORZ

(54) **Mieszanka nasion traw do renowacji trawników**

(57) Przedmiotem wynalazku jest mieszanka nasion traw do renowacji trawników. Składa się ona z nasion traw różnych gatunków i odmian otoczkowanych w zaprawie złożonej z substancji wiążącej, substancji aktywnej na bazie siarczanu żelaza, barwnika i wypełniacza. Wypełniacz stanowią zmielone plewy traw w ilości od 5 do 15 procent wagowych w stosunku do masy otoczkowanych nasion. W skład otoczki jako substancja aktywna wchodzi sproszkowany jednowodny siarczan żelaza $FeSO_4H_2O$ w ilości od 10 do 30 procent wagowych w stosunku do masy otoczkowanych nasion.

(1 zastrzeżenie)

A1 (21) **398348** (22) 2012 03 07

(51) ***A21D 2/00*** (2006.01)
A21D 8/02 (2006.01)

(71) INTER EUROPOL PIEKARNIA SZWAJCARSKA SPÓŁKA AKCYJNA, Marki

(72) MIKULSKI ROBERT

(54) **Ciasto na pieczywo pszenne i sposób otrzymywania pieczywa pszennego z tego ciasta**

(57) Przedmiotem wynalazku jest ciasto na pieczywo pszenne i sposób otrzymywania pieczywa pszennego z tego ciasta. Ciasto na pieczywo pszenne, charakteryzuje się tym, że mąkę pszenną w ilości 100% uprzednio poddaną specjalnej obróbce termicznej miesza się z wodą w ilości od 60% do 80% w stosunku do udziału procentowego mąki i/lub z różnymi dodatkami smakowymi, a w końcowej fazie mieszania dodaje się sól i drożdże, przy czym utrzymuje się temperaturę mieszanego ciasta w granicach od 24°C do 26°C, a po wymieszaniu ciasto poddaje się procesowi dojrzewania poprzez fermentację trwającą od 1,5 do 2 godzin. Sposób otrzymywania pieczywa pszennego z ciasta na pieczywo pszenne, charakteryzuje się tym, że każdy odcięty z wstęgi ciasta kęs ciasta jest poddawany ręcznemu formowaniu poprzez: składanie kęsa ciasta w co najmniej jednorazowym cyklu, dociskanie kęsa ciasta w co najmniej jednorazowym cyklu, odwrócenie tak uformowanego kęsa ciasta, poddanie odwróconego kęsa ciasta procesowi fermentacji, ponowne odwrócenie kęsa ciasta i poddanie go pro-

cesowi wypieku, po którym otrzymuje się wyrób piekarniczy o charakterystycznym wyglądzie.

(2 zastrzeżenia)

A1 (21) **398408** (22) 2012 03 12

(51) ***A47G 1/02*** (2006.01)
F21V 33/00 (2006.01)

(71) DUBIEL VITRUM SPÓŁKA JAWNA, Rabka-Zdrój
(72) DUBIEL ANDRZEJ

(54) **Lustro z oświetleniem tylnym, zwłaszcza łazienkowe**

(57) Lustro ma płytę zwierciadła (1) z powierzchniami przenikliwymi dla światła, do której z tyłu szczelnie przyłączona jest pokrywa (3). Pokrywa (3) o wymiarach mniejszych od płyty zwierciadła (1) jest kształtką z tworzywa sztucznego, termoformowaną podciśnieniowe i mającą zaokrąglone w narożach obrzeże (4). Na obwodową krawędź obrzeża (4) nałożona jest elastyczno-sprężysta uszczelka (5) o profilu „U", dociskana do płyty zwierciadła (1) śrubami (7), które osadzone są w gniazdach dociskowych (6) pokrywy (3). Między płytą zwierciadła (1) a pokrywą (3) zabudowane są elementy układu oświetlenia elektrycznego, emitowanego przez powierzchnie przenikliwe płyty zwierciadła (1).

(8 zastrzeżeń)

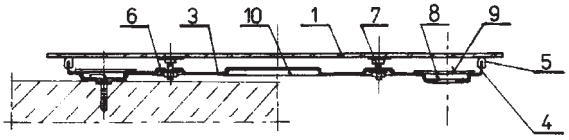

A1 (21) **398472** (22) 2012 03 15

(51) ***A47G 19/22*** (2006.01)
A45C 11/20 (2006.01)

(71) CHMIELEWSKI JAROSŁAW, Rypin
(72) CHMIELEWSKI JAROSŁAW

(54) **Kubek przyprawowy**

(57) Kubek przyprawowy to opakowanie jednostkowe dla produktów roślinnych lub innych używanych jako przyprawy w zastosowaniach kuchennych. Cechą charakterystyczną pojemnika (1) jest to, że jest podzielony przegrodami (a, b, c, d), które dzielą jego pojemność na cztery komory. Taki podział pojemnika (1) zapewnia niezależne miejsca dla poszczególnych produktów tworząc z niego uniwersalne opakowanie typu cztery w jednym.

(3 zastrzeżenia)

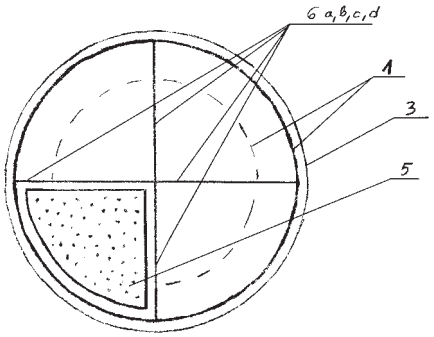

A1 (21) **398392** (22) 2012 03 12

(51) ***A47L 23/20*** (2006.01)
A47B 61/04 (2006.01)

(71) TECHMET A.M.M.Z. JUZWA SPÓŁKA JAWNA, Gniezno
(72) JUZWA MICHAŁ; JUZWA MARCIN

(54) **Suszarka do obuwia**

(57) Przedmiotem wynalazku jest suszarka do obuwia, która może także być wykorzystywana do suszenia innych jednostronnie otwartych części garderoby, np. rękawiczek, czapek, czy też nawet skarpet. Suszarka do obuwia, wykonana jest w postaci wyposażonego w zawór dolotowy (1) i zawór wylotowy (2) oraz korzystnie odpowietrznik (3) ramowego kolektora (4), z poprzecznie, poziomo lub pionowo osadzonymi względem niego rurowatymi elementami grzejnymi (5) znajdującymi się zasadniczo poza płaszczyzną ramowego kolektora (4). Wyposażona jest w wystające wieszaki (6) jako dodatkowe elementy grzejne (5). Wieszaki (6) są niezależnie i pojedynczo osadzane na sztorc względem płaszczyzny ramowego kolektora (4) i przynajmniej w części swej długości skierowane ku górze i korzystnie co najmniej w części swej długości odchylone od pionu. Wieszaki (6) jedynie jednostronnie połączone są z rurowatymi elementami grzejnymi (5) lub z ramowym kolektorem (4), a każdy z wieszaków (6) stanowi radiator korzystnie posiadający wewnątrz kanał grzewczy odpowietrznikiem (3) umieszczonym w najwyżej położonym punkcie. Medium grzewczym suszarki jest ciecz etażowego systemu grzewczego doprowadzana zaworem dolotowym (1) do wnętrza ramowego kolektora (4), rurowatych elementów grzejnych (5) i w chwili, gdy istnieją do kanałów grzewczych wieszaków (6). Suszarka jest elementem tego systemu grzewczego. Zaletą rozwiązania jest skuteczna możliwość wysuszania zimowego, wysokiego obuwia, szczególnie sportowego, takiego jak buty narciarskie, czy też łyżwiarskie.

(10 zastrzeżeń)

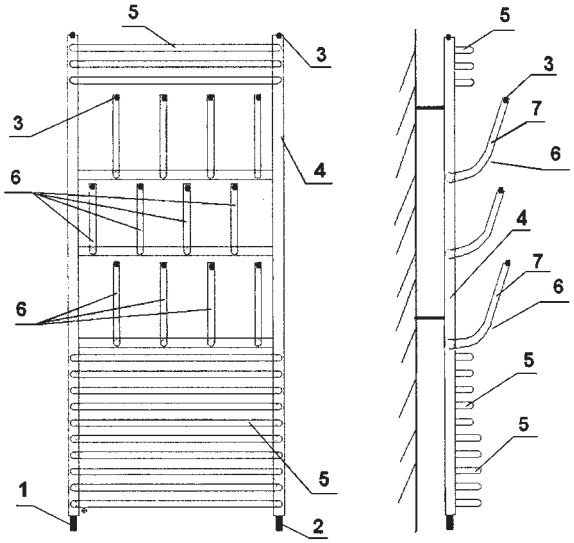

A1 (21) **398446** (22) 2012 03 14

(51) ***A61B 5/103*** (2006.01)
G08B 23/00 (2006.01)
G06F 17/40 (2006.01)

(71) EMBIQ SPÓŁKA Z OGRANICZONA ODPOWIEDZIALNOŚCIĄ, Lublin
(72) NIEDZIAŁEK TOMASZ; SHABALOVSKIY ALEXEY

(54) **Sposób i układ wykrywania, ewidencji i diagnozowania aktywności fizycznych**

(57) Przedmiotem wynalazku jest sposób i układ wykrywania, ewidencji i diagnozowania aktywności fizycznych z wykorzystaniem zróżnicowanych odczytów z szeregu mobilnych czujników oraz ich dopasowaniem do rozpoznawanych wzorców aktywności. Sposób wykrywania, ewidencji i diagnozowania aktywności fizycznych, charakteryzujący się tym, że obiekt posiada urządzenia rejestrujące przyspieszenia, odchylenia od osi grawitacji, położenie lokalizację geograficzną lub prędkość, a następnie poprzez odczyt wskazań urządzenia rejestrującego (8) jest zbierana pierwsza część danych wejściowych, po której następuje transformacja danych (9), a za pomocą dyskretnej transformaty Fouriera są wykrywane częstotliwości w zarejestrowanych danych z czujników, a potem następuje zróżnicowanie danych (10), gdzie przy wykryciu zmiany wstępnie jest klasyfikowana aktywność (11) z wykorzystaniem posiadanych lub wcześniej zarejestrowanych wzorców ak-

tywności, a w przypadku potwierdzenia klasyfikacji aktywności będzie określane prawdopodobieństwo prawidłowej klasyfikacji wraz z błędem klasyfikacji wyliczanym na błędach pomiarów rozpatrywanych czujników, natomiast weryfikacja i korekcja wstępnej klasyfikacji następuje przez uruchomienie i odczyt parametrów z identyfikatora geolokalizacji (14), zaś wyniki klasyfikacji lub rejestr danych są zwracane do bazy wzorców zachowań (12), po czym następuje ostateczna klasyfikacja aktywności (13). Układ do ewidencji, diagnozowania i wykrywania aktywności fizycznych, zawierający komputer charakteryzujący się tym, że składa się z urządzenia rejestrującego (2) oraz komputera (15) z oprogramowaniem przystosowanym do przetwarzania i analizy danych, a dane zbierane z wielu urządzeń rejestrujących (8), są transformowane na częstotliwości (9), różnicowane względem poprzednich odczytów na przedmiot zmian (10), dopasowywane do wzorców zachowań (11) oraz uszczegóławiania ze wsparciem mechanizmów geolokalizacji (14), a następnie klasyfikowane jako aktywności (12) i przechowywane w bazie wzorców (13), celem ponownego użycia przy kolejnych klasyfikacjach (12).

(6 zastrzeżeń)

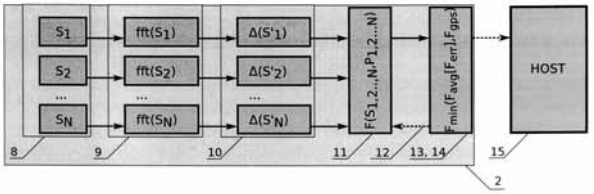

A1 (21) **398364** (22) 2012 03 08

(51) ***A61B 10/00*** (2006.01)

(71) KOSOWSKI KONRAD, Wąchock

(72) KOSOWSKI KONRAD

(54) **Jednorazowy, ulegający biodegradacji koszyk ułatwiający pobieranie próbek kału do badań, umieszczany w muszli klozetowej**

(57) Koszyk (1) stanowi jednolity element umieszczany w muszli klozetowej (5), wyposażony w paski mocujące (4), którymi jest przymocowywany do pokrywy (3) siedziska muszli klozetowej (sedesu) (2). W czasie oddawania do koszyka (1) kału do późniejszego pobierania próbek, kał nie ma kontaktu z wodą pozostałą w syfonie muszli klozetowej (6) oraz z powierzchnią muszli klozetowej (5), a tym samym nie powoduje błędnych wyników przeprowadzanych badań z pobranych próbek kału o dodatkowe zanieczyszczenia bakteriologiczne. Koszyk po przeprowadzonym pobraniu próbek kału wraz z pozostałością można odczepić od pokrywy (3) siedziska muszli klozetowej (sedesu) (2) i usunąć do instalacji kanalizacyjnej, przez spłukanie wodą ze spłuczki (8), ponieważ ulega biodegradacji, ze względu na to, że jest wykonany z papieru.

(3 zastrzeżenia)

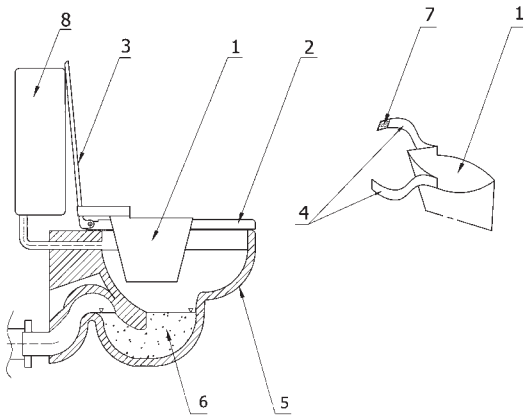

A1 (21) **398434** (22) 2012 03 13

(51) ***A61F 2/02*** (2006.01)
A61K 33/04 (2006.01)
A61L 31/02 (2006.01)

(71) WARSZAWSKI UNIWERSYTET MEDYCZNY, Warszawa

(72) KOLMAS JOANNA; SOBCZAK MARCIN; KOŁODZIEJSKI WACŁAW

(54) **Modyfikowany nanokrystaliczny hydroksyapatyt oraz sposób otrzymywania modyfikowanego nanokrystalicznego hydroksyapatytu**

(57) Przedmiotem wynalazku jest modyfikowany nanokrystaliczny hydroksyapatyt domieszkowany jonami selenianowymi o wzorze ogólnym 1, gdzie $0 < x < 2$ i oznacza ilość selenu w postaci jonu selenianowego (IV) lub (VI) w modyfikowanym hydroksyapatycie a n oznacza odpowiednio 3 lub 4 oraz sposób otrzymywania modyfikowanego nanokrystalicznego hydroksyapatytu, który polega na tym, że do wodnego roztworu soli wapnia wkrapla się stopniowo roztwór soli ortofosforanu (V) oraz selenianu (IV) lub (VI) w ilościach stechiometrycznych. Wkraplanie prowadzi się przy ciągłym intensywnym mieszaniu, po zakończeniu wkraplania, uzyskaną zawiesinę intensywnie miesza się jeszcze przez 4-8 h utrzymując temperaturę z operacji wkraplania, następnie pozostawia bez mieszania w temperaturze pokojowej przez 24-48 h a uzyskany osad odsącza się, po czym uzyskany produkt rozdrabnia się.

(6 zastrzeżeń)

$$Ca_{10-x}(PO_4)_{6-x}(SeO_n)_x(OH)_{2-x}$$

Wzór 1

A1 (21) **398316** (22) 2012 03 06

(51) ***A61F 2/44*** (2006.01)
A61F 2/46 (2006.01)
A61B 17/56 (2006.01)

(71) LFC SPÓŁKA Z OGRANICZONĄ ODPOWIEDZIALNOŚCIĄ, Zielona Góra

(72) CIUPIK LECHOSŁAW

(54) **Dystansowe urządzenie międzytrzonowe do wprowadzania do trzonu kręgowego biomateriału i sposób stosowania tego urządzenia**

(57) Dystansowe urządzenie międzytrzonowe ma postać kształtowego korpusu (1) i wyposażone jest w co najmniej jeden przelotowy kanał (4) z wlotowym otworem (5) w bocznej ścianie (6), od strony dostępu chirurgicznego oraz w co najmniej jeden kotwiczący element (8). Przelotowy kanał (4) przechodzi przez kotwiczący element (8), wyposażony w wylotowy otwór (7). Urządzenie wyposażone jest w co najmniej jeden zasobnik (2) na biomateriał (3) oraz w podawczy mechanizm (9) biomateriału (3). Sposób stosowania tego urządzenia polega na tym, że pomiędzy trzony kręgowe wprowadza się to urządzenie przechodzi się przez blaszkę graniczną co najmniej jednego trzonu kręgowego i wprowadza się do co najmniej jednego trzonu kręgowego biomateriał (3). Przy przechodzeniu przez blaszkę graniczną trzonu kręgowego przebija się ją kotwiczącym elementem (8) urządzenia, zaś biomateriał (3)

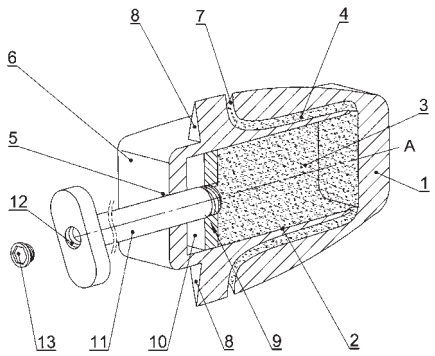

do co najmniej jednego trzonu kręgowego wprowadza się z zasobnika (2) dystansowego urządzenia międzytrzonowego za pomocą podawczego mechanizmu (9).

(11 zastrzeżeń)

A1 (21) **398471** (22) 2012 03 15

(51) ***A61F 2/76*** (2006.01)
G01N 3/32 (2006.01)
A61F 2/32 (2006.01)
A61F 2/30 (2006.01)

(71) INSTYTUT OBRÓBKI PLASTYCZNEJ, Poznań

(72) MAGDA JANUSZ; JANCZAK MARIUSZ; WIŚNIEWSKI TOMASZ

(54) **Tester protezy stawu biodrowego**

(57) Przedmiotem wynalazku jest tester protezy stawu biodrowego, przeznaczony do symulacji ruchów i obciążeń, występujących w stawie biodrowym człowieka, odtwarzający warunki kinematyczne, dynamiczne i biochemiczne zbliżone do występujących w organizmie ludzkim. Stosowany jest w technice medycznej na etapie projektowania, badań wytrzymałościowych i trybologicznych endoprotez. Tester charakteryzuje się tym, że zespół symulacji ruchu (1) stanowi silnik (5), połączony przez przekładnię (6) oraz sprzęgło przeciążeniowe (7) i momentomierz (8) z osadzonym na wale (9) wahaczem (10), mającym oprawę (11) do osadzania panewki (12) protezy (2), przy czym główka (13) protezy (2) zamocowana jest w pojemniku (14) z płynem o właściwościach płynu fizjologicznego, natomiast pojemnik (14), stanowiący element zespołu obciążającego (3) protezę (2), osadzony jest suwliwie na poziomym suwaku, osadzonym na ramieniu, przemieszczającym się po pionowej prowadnicy (18), i połączony jest poprzez siłomierz i sprężyny z cięgnem, którego przeciwległy koniec zamontowany jest na mechanizmie mimośrodowym, napędzanym silnikiem (23) poprzez przekładnię (24) i sprzęgło przeciążeniowe (25).

(3 zastrzeżenia)

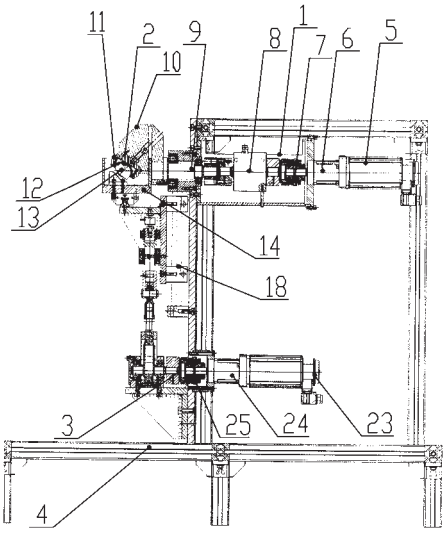

A3 (21) **398459** (22) 2012 03 15

(51) ***A61F 5/11*** (2006.01)
A45D 29/00 (2006.01)

(61) 397548

(71) ARKADA ADRIAN STYL WEDŁUG MĘŻCZYZNY, Nowa Sól

(72) ARKADA ADRIAN SZYMON

(54) **Narzędzie do korekty wrastających paznokci u stóp**

(57) Przedmiotem wynalazku jest narzędzie do korekty wrastających paznokci u stóp, przeznaczone w szczególności dla gabinetów lekarskich i kosmetycznych. Narzędzie ma podstawę (PO) ze wspornikiem (WS), w którym umocowane są dwie śruby (SP), dociskające palec oraz przesuwnie i uchylnie dwa haki (EH). Śruby dociskające palec (SP) i haki (EH) usytuowane są symetrycznie względem dźwigni (DD), dociskającej paznokieć, zamocowanej również we wsporniku (WS). Przeciwlegle do wspornika (WS) jest wspornik łopatek (WL), w którym w przegubach kulowych (PK), zaciskanych śrubami blokującymi łopatki (SL), osadzone są przesuwnie i uchylnie dwie łopatki (LP), podważające paznokieć. Ponadto dźwignia (DD), dociskająca paznokieć, we wsporniku (WS), w przegubie kulowym (PK), unieruchamianym śrubą dociskającą dźwigni (SD).

(2 zastrzeżenia)

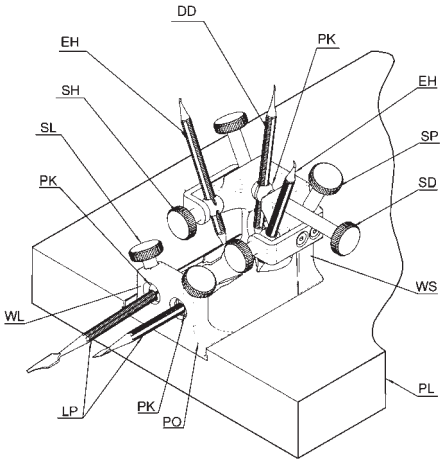

A1 (21) **398406** (22) 2012 03 12

(51) ***A61G 7/057*** (2006.01)
A47C 27/18 (2006.01)

(71) KORDYL GRZEGORZ GK INNOWACJE, Nowy Bedoń

(72) KORDYL GRZEGORZ

(54) **Materac**

(57) Przedmiotem wynalazku jest materac, którego konstrukcja zapewnia właściwe warunki komfortu fizjologicznego w miejscach kontaktu z ciałem użytkownika. Materac stanowi płaska płyta wykonana z tworzywa piankowego. W materacu można zauważyć trzy zasadnicze części, poduszkę (1), środkową część główną (2) i zespół komór z wentylatorami (3). Część główna (2) ma na powierzchni zagłębienia tworzące poziome kanały (4). Do dna kanałów dochodzą pionowe kanaliki nadmuchowe (5), odchodzące od wzdłużnych przewodów powietrznych (6). Powietrze jest doprowadzane do przewodów powietrznych (6) z wentylatorów (3). Obieg powietrza w przewodach powietrznych (6) i kanalikach (5) może być wymuszony przez wentylator/wentylatory (3), jak pokazano w przykładzie wykonania materaca, ale może też być grawitacyjny, wtedy nagrzewane przez użytkownika powietrze unosi się ku górze, a w jego miejsce z dołu wpływa świeże powietrze, przy czym w tym przypadku przepływ jest znacznie gorszy.

(3 zastrzeżenia)

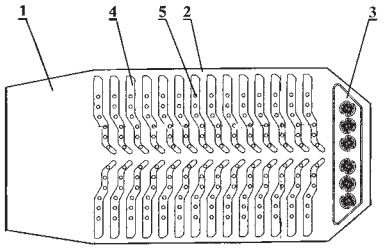

A1 (21) **398429** (22) 2012 03 13

(51) ***A61K 8/37*** (2006.01)
A61K 8/73 (2006.01)
A61K 8/92 (2006.01)
A61Q 19/00 (2006.01)

(71) TRAWIŃSKI ANDRZEJ PERFAND, Wrocław
(72) TRAWIŃSKI ANDRZEJ

(54) **Kompozycja aktywna oraz zastosowanie kompozycji aktywnej**

(57) Przedmiotem wynalazku jest kompozycja aktywna składająca się z β-glukanu zawierającego wiązania 1-3 i mieszaniny estrów alifatycznych alkoholi polarnych wyższych kwasów tłuszczowych pochodzenia roślinnego lub zwierzęcego. Przedmiotem wynalazku jest również zastosowanie kompozycji aktywnej w preparatach kosmetycznych, przy czym udział kompozycji aktywnej w preparacie wynosi od 0,5% do 70%.

(9 zastrzeżeń)

A1 (21) **398470** (22) 2012 03 15

(51) ***A61K 9/48*** (2006.01)
A61K 9/16 (2006.01)

(71) POLITECHNIKA ŁÓDZKA, Łódź
(72) KOZICKI MAREK; KOŁODZIEJCZYK MAREK; PAJEWSKI LEONARDO ADAMO, IT; ROSIAK JANUSZ M.

(54) **Sposób wytwarzania otoczek alginianowych na alginianowych sferach komorowych oraz sposób zabezpieczania żywych komórek enkapsulowanych w tych sferach lub regulowania uwalniania substancji aktywnych biologicznie immobilizowanych/ enkapsulowanych w tych sferach**

(57) Sposób wytwarzania otoczek alginianowych na alginianowych sferach komorowych przeznaczonych do enkapsulacji żywych komórek i immobilizacji/enkapsulacji substancji aktywnych biologicznie, polega na tym, że alginianowe sfery komorowe zawierające jony Ca^{+2} lub Ba^{+2}, wprowadzone w wyniku procesu ich wytwarzania lub w wyniku zanurzenia tych sfer w roztworze chlorku wapnia lub chlorku baru, umieszcza się w roztworze alginianu sodu, ewentualnie zawierającym chlorek sodu, a następnie przenosi się je do wody lub do wodnego roztworu chlorku sodu, intensywnie miesza, ewentualnie następnie sfery komorowe zanurza się w roztworze chlorku wapnia lub chlorku baru. Opisaną powyżej procedurę ewentualnie powtarza się co najmniej jednokrotnie. Sposób zabezpieczania żywych komórek enkapsulowanych w alginianowych sferach komorowych lub regulowania uwalniania substancji aktywnych biologicznie immobilizowanych/enkapsulowanych w tych sferach, polega na tym, że alginianowe sfery komorowe, zawierające enkapsulowane żywe komórki lub immobilizowane/enkapsulowane substancje aktywne biologicznie, zawierające dodatkowo jony Ca^{+2} lub Ba^{+2} wprowadzone w procesie wytwarzania sfer komorowych lub w wyniku zanurzenia tych sfer w roztworze chlorku wapnia lub chlorku baru, umieszcza się w roztworze alginianu sodu, ewentualnie zawierającym chlorek sodu, a następnie przenosi się je do wody lub do wodnego roztworu chlorku sodu, po czym ewentualnie zanurza w roztworze chlorku wapnia lub chlorku baru. Powyższą procedurę ewentualnie powtarza się co najmniej jednokrotnie i korzystnie sfery zanurza się następnie w roztworze polimeru syntetycznego w rozpuszczalniku organicznym, korzystnie w roztworze polimetakrylanu metylu w acetonie lub natryskuje tym roztworem i płucze w wodzie. Procedurę zanurzenia w roztworze polimeru syntetycznego lub natryskiwania tym roztworem ewentualnie powtarza się co najmniej jednokrotnie.

(4 zastrzeżenia)

A1 (21) **398444** (22) 2012 03 14

(51) ***A61K 38/57*** (2006.01)
A61K 31/685 (2006.01)
A61K 35/42 (2006.01)
A61K 9/12 (2006.01)
A61P 31/16 (2006.01)

(71) FINEPHARM SPÓŁKA AKCYJNA, Jelenia Góra
(72) CZARNECKI JAN ANDRZEJ; WILTOWSKI JERZY SŁAWOMIR; STELMASZAK RYSZARD

(54) **Sporządzanie leku zapobiegającego infekcjom wirusów grypy**

(57) Wynalazek dotyczy sporządzania leku do zapobiegania infekcjom wirusów grypy, zawierającego aprotyninę oraz surfactant płucny. Kompozycja preparatu zapobiega replikacji wirusa w górnych drogach oddechowych poprzez zahamowanie proteaz serynowych, uniemożliwiających aktywację hemaglutyniny. Lek podawany jest drogą wziewną w postaci aerozolu lub inhalacji proszku w sposób zapewniający penetrację do górnych dróg oddechowych.

(3 zastrzeżenia)

A1 (21) **401317** (22) 2012 10 22

(51) ***A61N 1/00*** (2006.01)
A61N 2/00 (2006.01)

(71) POLITECHNIKA WROCŁAWSKA, Wrocław; WOJEWÓDZKI SZPITAL SPECJALISTYCZNY WE WROCŁAWIU, Wrocław
(72) DŁUGOSZ TOMASZ; JANIKOWSKI ROMAN; TRZASKA HUBERT; WITKIEWICZ WOJCIECH

(54) **Urządzenie do elektroterapii, magnetoterapii i immunostymulacji**

(57) Przedmiotem wynalazku jest urządzenie do elektroterapii, magnetoterapii i immunostymulacji przeznaczone do stymulacji organizmu żywego, zwłaszcza pacjenta. Urządzenie ma do wyjścia wzmacniacza sygnałów terapeutycznych (W_L) podłączony co najmniej jeden zestaw zacisków elektrod (E, H), z których pierwszy jest zestawem zacisków elektrod (E) do elektroterapii, a drugi jest zestawem zacisków elektrod (H) do magnetoterapii.

(6 zastrzeżeń)

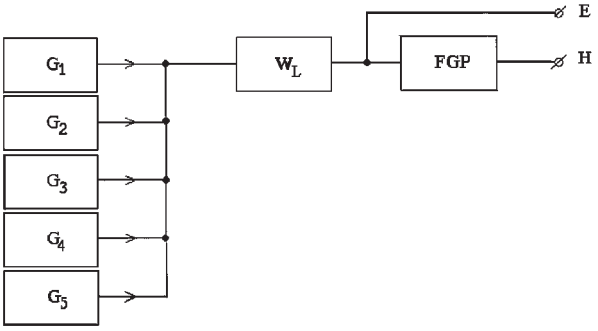

A1 (21) **401318** (22) 2012 10 22

(51) ***A61N 5/00*** (2006.01)

(71) POLITECHNIKA WROCŁAWSKA, Wrocław; WOJEWÓDZKI SZPITAL SPECJALISTYCZNY WE WROCŁAWIU, Wrocław
(72) BIEŃKOWSKI PAWEŁ; TRZASKA HUBERT; WITKIEWICZ WOJCIECH

(54) **Urządzenie do prowadzenia teleelektroterapii**

(57) Przedmiotem wynalazku jest urządzenie do prowadzenia teleelektroterapii, znajdującej zastosowanie w leczeniu wielu schorzeń, jak również w zabiegach terapeutycznych i profilaktycznych. Urządzenie charakteryzuje się tym, że pomiędzy wyjście generatora fali nośnej (2) i wejście obwodu wyjściowego (3) jest włączona pułapka (5) połączona z masą układu.

(4 zastrzeżenia)

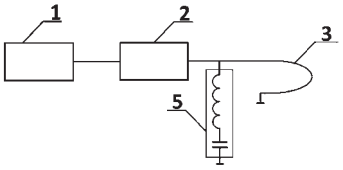

DZIAŁ B

RÓŻNE PROCESY PRZEMYSŁOWE; TRANSPORT

A1 (21) **398301** (22) 2012 03 02

(51) ***B05D 1/02*** (2006.01)

(71) KOSTRZEWA JACEK STANISŁAW, Warszawa

(72) KOSTRZEWA JACEK STANISŁAW

(54) **Sposób redukcji zapylenia w energetycznych instalacjach biomasy**

(57) Przedmiotem wynalazku jest sposób redukcji zapylenia w energetycznych instalacjach biomasy, gdzie stosuje się aerozol roztworu środka wiążącego, agregujący pyliste frakcje biomasy na przesypach urządzeń do transportu tej biomasy i/lub w rozdrabniaczach. Roztwór środka wiążącego, korzystnie polialkoholu, nanosi się na cząstki biomasy za pomocą gazodynamicznego strumienia aerozolu, skierowanego poprzecznie, korzystnie zbieżnie, do kierunku strumienia biomasy.

(3 zastrzeżenia)

A1 (21) **398375** (22) 2012 03 09

(51) ***B08B 15/02*** (2006.01)
E04H 1/12 (2006.01)
A62B 31/00 (2006.01)

(71) MATCZYŃSKI MIROSŁAW, Poznań; SIESTRZENCEWICZ KRZYSZTOF, Mosina

(72) MATCZYŃSKI MIROSŁAW; SIESTRZENCEWICZ KRZYSZTOF

(54) **Kabina do bezkolizyjnego z otoczeniem palenia papierosów**

(57) Przedmiotem wynalazku jest kabina pozwalająca bezkolizyjnie z otoczeniem palić papierosy w miejscu publicznym. Osoba chcąca zapalić papierosa wchodzi do kabiny, gdzie z chwilą wejścia włącza się urządzenie filtrujące dym papierosowy i tym samym zaczyna się proces usuwania szkodliwych związków z powietrza. Z prędkością trzech razy na minutę następuje wymiana powietrza w kabinie. Szkodliwe związki dymu nie przedostają się do otoczenia.

(4 zastrzeżenia)

A1 (21) **398425** (22) 2012 03 13

(51) ***B21B 13/10*** (2006.01)
B21H 1/18 (2006.01)

(71) POLITECHNIKA LUBELSKA, Lublin

(72) PATER ZBIGNIEW; TOMCZAK JANUSZ

(54) **Sposób walcowania poprzecznego odkuwek wielokrotnych z osiowym przemieszczaniem wsadu**

(57) Sposób walcowania poprzecznego odkuwek wielokrotnych z osiowym przemieszczaniem wsadu, zwłaszcza walcowania osiowosymetrycznych odkuwek wydłużonych o kształcie okresowo zmiennym charakteryzuje się tym, że półfabrykat w kształcie pręta umieszcza się między dwoma prowadnicami (2a) oraz pomiędzy dwoma jednakowymi walcami (1a) i (1b) roboczymi o osiach równoległych do siebie, na powierzchniach których wykonane są śrubowe występy w kształcie klinów, następnie uruchamia się ruch obrotowy walców (1a) i (1b) roboczych w tym samym kierunku i z taką samą prędkością (n_1), w skutek czego zagłębia się wejściowe powierzchnie (4b) klinowe umieszczone na walcach roboczych (1a) i (1b) w półfabrykat i wprawia się półfabrykat w ruch obrotowy z prędkością (n_2) w kierunku przeciwnym do kierunku obrotu walców (1a) i (1b) roboczych, a następnie kształtuje się na obwodzie półfabrykatu pierścieniowy rowek za pomocą klinowych powierzchni (5b) prowadzących, po czym w wyniku oddziaływania śrubowych powierzchni klinowych (6a) i (6b) rozszerza się pierścieniowy rowek na półfabrykacie oraz redukuje się średnice półfabrykatu i jednocześnie przemieszcza się półfabrykat ze stałą prędkością wzdłuż jego osi w kierunku walcowych powierzchni wyjściowych, następnie w wyniku oddziaływania klinowych powierzchni (7a) kalibrujących usuwa się nierówności ukształtowanej odkuwki, następnie powtarza się cykl, w skutek czego otrzymuje się wydłużoną odkuwkę.

(1 zastrzeżenie)

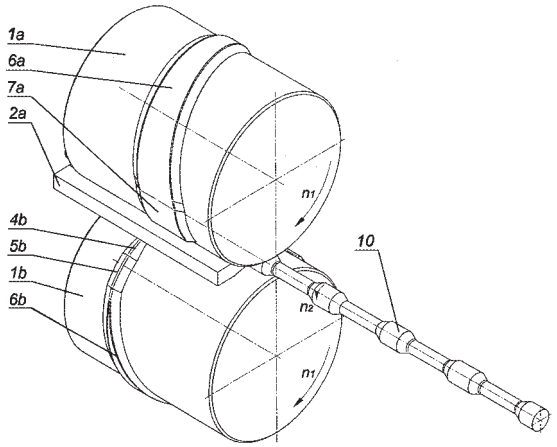

A1 (21) **398427** (22) 2012 03 13

(51) ***B21B 13/10*** (2006.01)
B21H 1/18 (2006.01)

(71) POLITECHNIKA LUBELSKA, Lublin

(72) PATER ZBIGNIEW; TOMCZAK JANUSZ

(54) **Sposób walcowania poprzecznego odkuwek z osiowym przemieszczaniem wsadu**

(57) Sposób walcowania poprzecznego odkuwek z osiowym przemieszczaniem wsadu, zwłaszcza walcowania osiowosymetrycznych odkuwek wałków stopniowanych charakteryzuje się tym, że półfabrykat w postaci pręta umieszcza się między dwoma prowadnicami (2a) i oraz między dwoma jednakowymi walcami (1a) i (1b) roboczymi o osiach równoległych do siebie, na powierzchniach których wykonane są śrubowe występy w kształcie klinów, następnie uruchamia się ruch obrotowy walców (1a) i (1b) roboczych w tym samym kierunku i z taką samą prędkością (n_1), w efekcie wcina się wejściowe powierzchnie (4b) klinowe umieszczone na walcach roboczych (1a) i (1b) w półfabrykat i wprawia się go w ruch obrotowy z prędkością (n_2) w kierunku przeciwnym do kierunku obrotu walców (1a) i (1b) roboczych, a następnie kształtuje się na obwodzie półfabrykatu pierścieniowy rowek za pomocą klinowych powierzchni (5b) prowadzących, po czym w wyniku oddziaływania śrubowych powierzchni klinowych (6a) i (6b) rozszerza

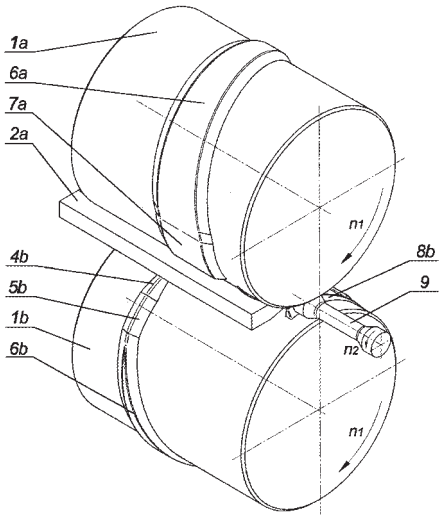

się pierścieniowy rowek na półfabrykacie oraz redukuje się średnice półfabrykatu i jednocześnie przemieszcza się półfabrykat ze stałą prędkością wzdłuż jego osi w kierunku noży (8b) odcinających, następnie w wyniku oddziaływania klinowych powierzchni (7a) kalibrujących usuwa się nierówności ukształtowanej odkuwki (9), którą w ostatniej fazie procesu odcina się od półfabrykatu za pomocą noży (8b) odcinających umieszczonych na powierzchni walców.

(1 zastrzeżenie)

A1 (21) **398426** (22) 2012 03 13

(51) ***B21B 13/18*** (2006.01)
B21H 1/18 (2006.01)

(71) POLITECHNIKA LUBELSKA, Lublin

(72) PATER ZBIGNIEW; TOMCZAK JANUSZ

(54) **Narzędzie śrubowe do walcowania poprzecznego**

(57) Narzędzie śrubowe do walcowania poprzecznego, zwłaszcza do kształtowania osiowosymetrycznych odkuwek wałków stopniowanych z osiowym przemieszczaniem wsadu, charakteryzuje się tym, że składa się z walca (1) o stałej średnicy (D), na obwodzie którego, od strony wejściowej, znajduje się klinowy występ (2) rozcinający o kącie rozwarcia klina, który stopniowo zwiększa swoją szerokość i wysokość, następnie za klinowym występem (2) rozcinającym znajduje się klinowy występ (3) prowadzący, który posiada stałą szerokość i stały kąt (α) pochylenia ścianki bocznej, przy czym klinowy występ (2) rozcinający oraz klinowy występ (3) prowadzący umieszczone są na powierzchni walca (1) prostopadle do jego osi, następnie za klinowym występem (3) prowadzącym umieszczony jest śrubowy występ (4) klinowy o stałym kącie rozwarcia klina oraz stałym kącie wzniosu linii śrubowej w stosunku do osi walca (1) i stałym kącie (α) pochylenia ścianki bocznej, który stopniowo zwiększa swoją szerokość, zaś za śrubowym występem (4) klinowym umieszczony jest klinowy występ (5) kalibrujący o stałej szerokości i stałym kącie (α) pochylenia ścianki bocznej, który jest położony na powierzchni walca (1) prostopadle do jego osi, następnie za klinowym występem (5) kalibrującym, od strony wyjściowej umieszczony jest nóż (6) rozcinający w kształcie klinowego występu, który stopniowo zwiększa swoją wysokość do wartości (h), odpowiadającej połowie średnicy kształtowanej odkuwki.

(4 zastrzeżenia)

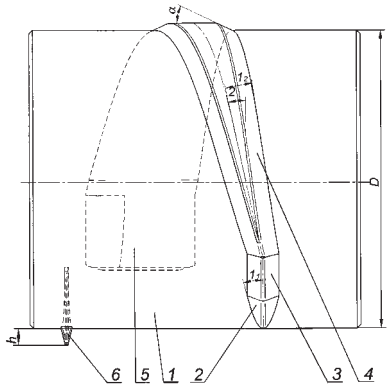

A1 (21) **398449** (22) 2012 03 15

(51) ***B21D 5/08*** (2006.01)
B21D 47/04 (2006.01)
E04C 3/07 (2006.01)

(71) DP STAL SPÓŁKA Z OGRANICZONĄ ODPOWIEDZIALNOŚCIĄ, Płock

(72) ŚWIĄTEK PRZEMYSŁAW; STELMACH ROBERT

(54) **Sposób wytwarzania cienkościennych kształtowników z powierzchniowym odkształceniem o zwiększonej wytrzymałości i zmniejszonej przewodności cieplnej**

(57) Sposób wytwarzania cienkościennych kształtowników z powierzchniowym odkształceniem, w którym kształtownik profiluje się w sposób ciągły między rotacyjnymi narzędziami kształtującymi, przy czym blacha jest poddawana obróbce wstępnej, charakteryzuje się tym, że obejmuje: a) odwijanie blachy profilu zewnętrznego o grubości mniejszej od grubości blachy profilu wewnętrznego, korzystnie o grubości 0,5 mm, z rozwijaka zewnętrznego (1) i przekazywanie na profilarkę sferoidalną (5) do wykonania sferoidalnych przetłoczeń blachy; b) odwijanie blachy profilu wewnętrznego, korzystnie o grubości 0,7 mm, z rozwijaka wewnętrznego (2) i przekazywanie na profilarkę wzdłużną (6) za pośrednictwem zespołu napinającego (4) do wykonania wzdłużnych przetłoczeń blachy; c) odwijanie taśmy z tworzywa z rozwijaka (3) i umieszczanie jej pomiędzy blachą opuszczającą profilarkę wzdłużną (6) z etapu b) i blachę opuszczającą profilarkę sferoidalną (5) z etapu a); d) kształtowanie w zespole walców (7) materiału opuszczającego etap c), składającego się z blachy profilu zewnętrznego i blachy profilu wewnętrznego oraz umieszczonej pomiędzy nimi taśmy z rozwijaka (3); (e) cięcie nadążne kształtownika, opuszczającego zespół walców (7) z etapu d).

(1 zastrzeżenie)

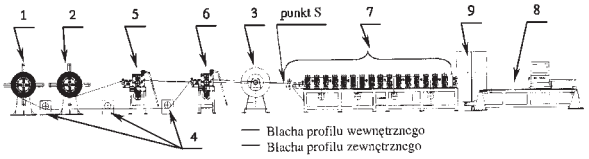

A1 (21) **398313** (22) 2012 03 05

(51) ***B21H 5/00*** (2006.01)
B21D 53/28 (2006.01)
B23P 15/14 (2006.01)

(71) POLITECHNIKA LUBELSKA, Lublin

(72) TOMCZAK JANUSZ; PATER ZBIGNIEW

(54) **Głowica do walcowania uzębień wewnętrznych**

(57) Głowica do walcowania uzębień wewnętrznych składająca się z uzębionego wału napędowego, tulei ślizgowych oraz osi i nakrętek charakteryzuje się tym, że w płycie korpusu (1) osadzone są co 120° trzy nieruchome osie (5a), (5b) i (5c), przymocowane z jednej strony do korpusu (1) za pomocą nakrętek (6a), (6b) i (6c), natomiast z drugiej strony nieruchome osie (5a), (5b) i (5c) połączone są ze sobą płytą (2) spinającą, która jest przymocowana do osi (5a), (5b) i (5c) nakrętkami (6d), (6e) i (6f), zaś między płytą korpusu (1) i płytą (2) spinającą, centralnie w ich osi umieszczony jest uzębiony wał (3) napędowy łożyskowany w tulei (7) ślizgowej osadzonej w piaście korpusu (1) oraz tulei (9) ślizgowej, która jest osadzona w płycie (2) spinającej, zaś uzębiony wał (3) napędowy zazębiony jest z trzema narzędziami (4a), (4b) i (4c) w kształcie rolek uzębionych, które łożyskowane są w tulejach (8) ślizgowych, przy czym narzędzia (4a), (4b) i (4c) osadzone są obrotowo na nieruchomych osiach (5a), (5b) i (5c).

(2 zastrzeżenia)

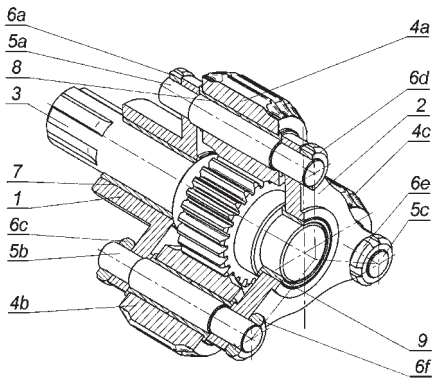

A1 (21) **398460** (22) 2012 03 15

(51) ***B23C 3/05*** (2006.01)
B23F 19/00 (2006.01)

(71) POLITECHNIKA POZNAŃSKA, Poznań
(72) RYBIŃSKI MAREK

(54) Sposób frezowania wykończeniowego powierzchni swobodnych ze zmiennymi parametrami skrawania

(57) Przedmiotem wynalazku jest sposób frezowania wykończeniowego powierzchni swobodnych ze zmiennymi parametrami skrawania frezem kulistym przy płynnej zmianie jednocześnie prędkości ruchu posuwowego osi frezu v_f i prędkości obrotowej n w różnych obszarach powierzchni obrobionej. Opracowany sposób frezowania ma zastosowanie w firmach produkujących obrabiarki skrawające i sterowanie do obrabiarek skrawających oraz firmach zajmujących się obróbką frezowaniem głównie form wtryskowych do tworzyw sztucznych i matryc do obróbki plastycznej, w których znajdują się zwykle powierzchnie swobodne. Sposób frezowania wykończeniowego powierzchni swobodnych ze zmiennymi parametrami skrawania, polega na tym, że na podstawie lokalnego kąta α pochylenia powierzchni obrobionej ustala się wartość średnicy efektywnej frezu D_{ef} (1), po czym ustala się wartość prędkości obrotowej n (2) dla średnicy efektywnej (1), a na podstawie lokalnego promienia R powierzchni obrobionej w kierunku ruchu posuwowego i kąta α ustala się wartość współczynnika zmienności posuwu k (3), dalej ustala się wartość posuwu frezu v_f (4), po czym następuje start obróbki (5) i frezowanie (6) swobodnej powierzchni, przy czym przy każdej lokalnej zmianie kształtu frezowanej powierzchni ustala się nowe wartości parametrów v_f i n, a po przefrezowaniu obróbka jest zakończona (7).

(3 zastrzeżenia)

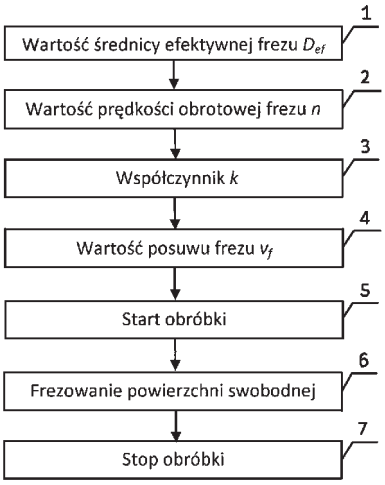

A1 (21) **398423** (22) 2012 03 13

(51) *B23D 61/12* (2006.01)
B27B 33/06 (2006.01)

(71) POLITECHNIKA LUBELSKA, Lublin; WINIARCZYK PIOTR WI-TECH, Lublin
(72) PŁASKA STANISŁAW; WINIARCZYK PIOTR

(54) Brzeszczot piły

(57) Brzeszczot piły składający się z wielu zębów, które mają różne geometrie, i które powtarzają się w odstępach regularnych lub nieregularnych, którego geometria jest określona przez następujące parametry: kąt przyłożenia α, kąt ostrza β, kąt natarcia γ, wysokość zębów oraz ich szerokość, charakteryzuje się tym, że brzeszczot piły tworzą grupy zębów (Z) rozmieszczone równomiernie wzdłuż tworzącej piły o ilość zębów w grupie od 3 do 7 i o zmiennej podziałce (y) między zębami (Z) w grupie różniące się od poprzedzającej podziałki o wartość |Δy| i z przesuniętymi krawędziami tnącymi (k) zębów (Z) w płaszczyźnie bocznej ostrzy w stosunku do poprzedzającego zęba o wartość |Δx| stanowiącej odległość pomiędzy stycznymi (s) przechodzącymi przez krawędzie tnące ostrzy następujących po sobie zębów (Z), przy czym stosunki różnic podziałek |Δy| i przesunięcia |Δx| krawędzi tnących (k) są równe stosunkowi prędkości skrawania do prędkości dosuwu piły do materiału obrabianego.

(2 zastrzeżenia)

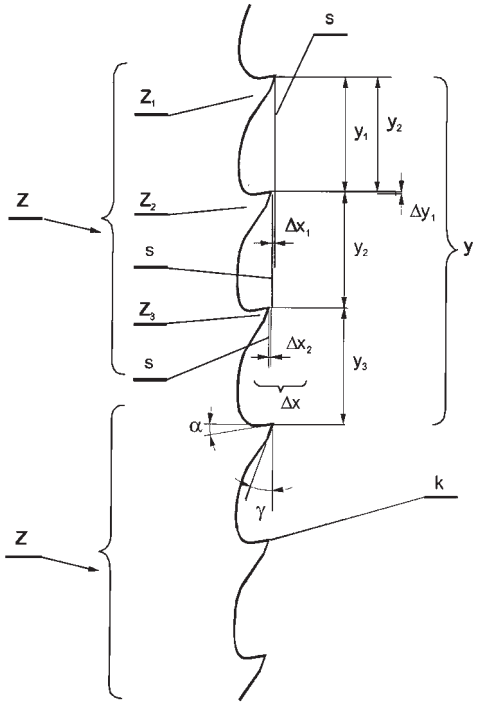

A1 (21) **398463** (22) 2012 03 15

(51) *B23Q 17/22* (2006.01)

(71) POLITECHNIKA POZNAŃSKA, Poznań
(72) GESSNER ANDRZEJ

(54) Sposób określania układu współrzędnych przedmiotu obrabianego w odlewie

(57) Przedmiotem wynalazku jest sposób określania układu współrzędnych przedmiotu obrabianego w odlewie zapewniający jego poprawne obrobienie bez trasowania mająca zastosowanie w firmach produkcyjnych zajmujących się obróbką odlewów. Sposób ten polega na tym, że na trzech ściankach odlewu wykonuje się odpowiednio trzy, dwa oraz jedno nawiercenie w punktach P1-P6 (2), następnie skanuje się geometrię odlewu (3), określa optymalny układ współrzędnych przedmiotu obrabianego (4), wyznacza płaszczyznę π1 (5) równoległą do jednej z płaszczyzn tego układu i oblicza jej odległości (6) od trzech nawierconych punktów (P1, P2, P3), z kolei wyznacza prostą p (7) poprzez zrzutowanie prostej łączącej dwa kolejne nawiercone punkty (P4, P5) na płaszczyznę π2 równoległą do kolejnej płaszczyzny układu współrzędnych i prostopadłą

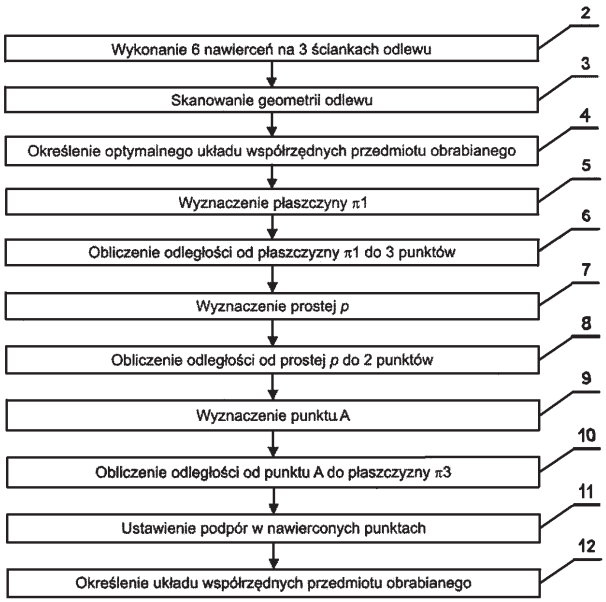

do poprzedniej i oblicza jej odległości od tych punktów (8), następnie wyznacza się punkt A (9) poprzez zrzutowanie ostatniego nawierconego punktu (P6) na płaszczyznę π3 prostopadłą do obu poprzednich i oblicza jego odległość od płaszczyzny π3 (10), potem w nawierconych punktach ustawia się (11) podpory o długościach równych obliczonym odległościom i określa układ współrzędnych przedmiotu obrabianego względem końców tych podpór (12).

(1 zastrzeżenie)

A1 (21) **398464** (22) 2012 03 15

(51) ***B23Q 17/22*** (2006.01)

(71) POLITECHNIKA POZNAŃSKA, Poznań

(72) GESSNER ANDRZEJ; PTASZYŃSKI WOJCIECH; STANIEK ROMAN

(54) **Sposób określania położenia układu współrzędnych przedmiotu obrabianego względem układu współrzędnych obrabiarki**

(57) Przedmiotem wynalazku jest sposób określania położenia układu współrzędnych przedmiotu obrabianego względem układu współrzędnych obrabiarki pozwalający w sposób szybki i prosty określić względne położenie obu układów współrzędnych i mający zastosowanie w firmach zajmujących się obróbką odlewów. Sposób ten polega na tym, że obrabiany odlew o zdefiniowanym układzie współrzędnych U_{wp} mocuje się w przestrzeni obróbkowej (2), w której usytuowane są znaczniki zmierzonym uprzednio położeniu względem układu współrzędnych obrabiarki U_{wm}, następnie dokonuje się pomiaru geometrii odlewu wraz ze znacznikami (3) za pomocą optycznej współrzędnościowej maszyny pomiarowej, a następnie wykonuje się obliczenie wektora przesunięcia W pomiędzy układem współrzędnych przedmiotu obrabianego U_{wp}, a układem współrzędnych obrabiarki U_{wm} (4), po czym obliczoną wartość przesunięcia W wprowadza się do układu sterowania (5), dalej przeprowadza się obróbkę (6).

(1 zastrzeżenie)

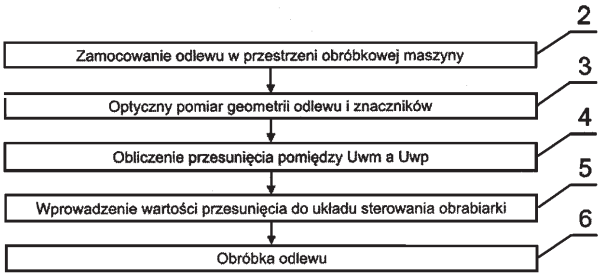

A1 (21) **398439** (22) 2012 03 14

(51) ***B24C 9/00*** (2006.01)
B24B 55/12 (2006.01)

(71) PRAŹMO JAROSŁAW, Koszalin; SOBCZAK RYSZARD, Koszalin

(72) PRAŹMO JAROSŁAW; SOBCZAK RYSZARD

(54) **Urządzenie do usuwania zużytego ścierniwa z obrabiarek skrawających wysokociśnieniową strugą wodno-ścierną**

(57) Przedmiotem wynalazku jest urządzenie do usuwania zużytego ścierniwa z obrabiarek skrawających wysokociśnieniową strugą wodno-ścierną, które zawiera zbiornik odciekowy (1) do gromadzenia wody, pozostającej po oddzieleniu od zawiesiny zużytego ścierniwa, gromadzonego w zbiorniku (2) obrabiarki. Nad zbiornikiem odciekowym (1) znajduje się przesiąkliwy zasobnik (3), do którego spływa zagęszczona zawiesina z separatora odśrodkowego (4). Układ hydrauliczno-pneumatyczny urządzenia składa się z pompy wielofunkcyjnej (5) z zaworami ssawnymi (6, 7) i tłocznymi (8, 9), poprzez które to zawory (6, 7, 8, 9) pompa (5) połączona jest odpowiednio z układami ssawnymi (11, 14) zbiornika odciekowego (1) i zbiornika obrabiarki (2) oraz z separatorem odśrodkowym (4). Dysza przelewowa separatora (4) połączona jest z instalacją układu wzburzającego (21) zbiornika (2) obrabiarki. Ścierniwo po upłynnieniu podawane jest ze zbiornika (2) obrabiarki do separatora odśrodkowego (4) i dalej po jego zagęszczeniu, do przesiąkliwego zasobnika (3).

(4 zastrzeżenia)

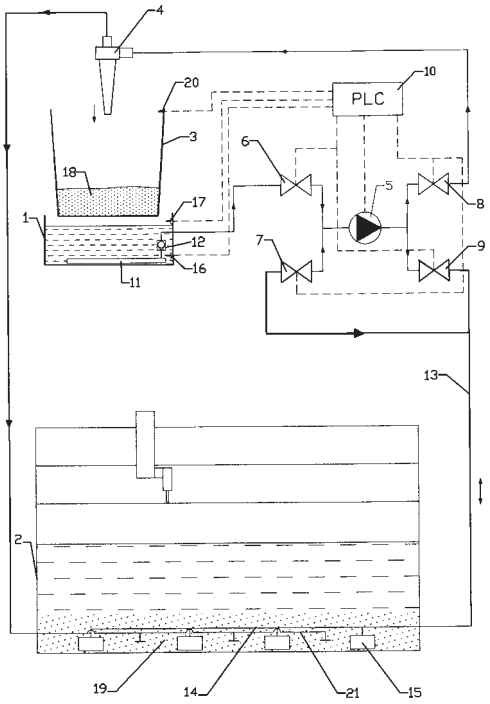

A1 (21) **398405** (22) 2012 03 12

(51) ***B29C 35/04*** (2006.01)
A01B 29/04 (2006.01)

(71) BATYRA HENRYK, Lublin

(72) BATYRA HENRYK; KLEPKA TOMASZ; SIKORA JANUSZ W.

(54) **Sposób wytwarzania wału z kształtowymi elementami roboczymi**

(57) Sposób wytwarzania wału z kształtowymi elementami roboczymi wykonanego z tworzywa polimerowego korzystnie elastomerowego charakteryzuje się tym, że tworzywo polimerowe umieszcza się w gnieździe formującym o złożonym kształcie, a następnie w obszarze zarysu piasty wału, ramion promieniowych i wieńca umieszcza się dodatkową siatką metalową w ilości od 10 do 15% wagowo, korzystnie 12% lub odcinki drutu stalowego otoczone tworzywem elastomerowym niezwulkanizowanym, następnie wkłada się w obszary gniazd, rozmieszczone symetrycznie na obwodzie wieńca, tworzące elementy robocze wału, tworzywo polimerowe niezwulkanizowane o mniejszej twardości, następnie formę zamyka się i podaje działaniu ciśnienia o wartości od 300 do 360 kG/cm^2, w temperaturze w zakresie od 100 do 130°C, w czasie od 30 do 45 min.

(2 zastrzeżenia)

A1 (21) **398352** (22) 2012 03 07

(51) ***B29C 37/00*** (2006.01)
B29C 65/00 (2006.01)
E06B 3/20 (2006.01)
E06B 1/26 (2006.01)

(71) R&D PROJECT SPÓŁKA Z OGRANICZONĄ ODPOWIEDZIALNOŚCIĄ, Łódź

(72) MAZUREK PRZEMYSŁAW; KUCHAREK PIOTR

(54) **Sposób wytwarzania okien z tworzywa sztucznego oraz okno z tworzywa sztucznego**

(57) Sposób wytwarzania okien z tworzywa sztucznego, w którym do profili z tworzywa sztucznego przykleja się uszczelkę, przycina

się profile z uszczelką pod kątem 45°, uzyskując ramiaki zakończone płaszczyzną skośną, i zgrzewa się ze sobą płaszczyzny skośne ramiaków poprzez stopienie materiału ramiaka na głębokość zgrzewania prostopadle do płaszczyzny skośnej, formując ramę skrzydła lub ościeżnicy okna, a w ramiakach ościeżnicy okna wykonuje się otwory do montażu zawiasów i/lub słupka, charakteryzuje się tym, że przed zgrzaniem ramiaków frezuje się fragment uszczelki i fragment ramiaka w obszarze przyległym do płaszczyzny skośnej za pomocą frezu tarczowego, przesuwanego w kierunku prostopadłym do płaszczyzny styku ramiaka z uszczelką (140) na głębokość (x), prostopadle do płaszczyzny skośnej równą od 30% do 70% głębokości zgrzewania, i na odległość (y) równą od 30% do 70% głębokości zgrzewania, prostopadle do płaszczyzny styku ramiaka z uszczelką (140), natomiast otwory w ramiakach ościeżnicy okna wykonuje się na stanowisku nawiercania po zgrzaniu ramy ościeżnicy okna, w którym pozycjonuje się ramę ościeżnicy względem przyrządów do nawierceń ruchomych wzdłuż prostopadłych do siebie dwóch prowadnic, wykonując otwory w jednym z poziomych i/lub jednym z pionowych ramiaków, a następnie obraca się ramę o 180° i wykonuje się otwory w drugim z poziomych i/lub drugim z pionowych ramiaków, zachowując dla otworów, wykonywanych odpowiednio w pionowych i poziomych ramiakach, ten sam punkt odniesienia.

(2 zastrzeżenia)

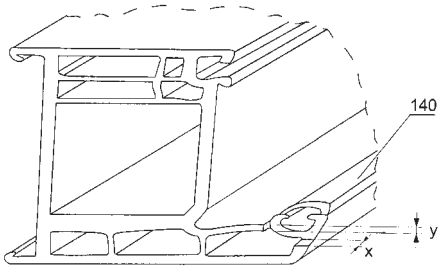

A1 (21) **398396** (22) 2012 03 12

(51) ***B29C 47/80*** (2006.01)
B29C 45/78 (2006.01)

(71) INSTYTUT INŻYNIERII MATERIAŁÓW POLIMEROWYCH I BARWNIKÓW, Toruń

(72) CYBULSKI ROMAN; MISZEWSKI SŁAWOMIR; FRĄSZCZAK ZBIGNIEW; PRZYTUŁA JERZY

(54) **Układ grzewczo-chłodzący segmentu cylindra zespołu uplastyczniającego**

(57) Przedmiotem wynalazku jest układ grzewczo-chłodzący segmentu cylindra zespołu uplastyczniającego, zwłaszcza wytłaczarki ślimakowej i/lub wtryskarki do przetwórstwa tworzyw polimerowych. Kolektor (12) zasilający połączony jest poprzez filtr (1) osadnikowy, zawór (2) elekromagnetyczny, precyzyjny zawór (3) dławiący, zawór (4) zwrotny i przewód (5) ciśnieniowy z segmentem (11) cylindra. Od segmentu (11) cylindra do kolektora (13) odprowadzającego układ składa się z odpornego na wysokie temperatury przewodu (6) ciśnieniowego i zaworu (7) zwrotnego. Układ chłodzenia segmentem (11) cylindra posiada automatyczną regulację składającą się z czujnika (8) temperatury przekazującego informacje o jej wartości do regulatora (9) temperatury, który zgodnie ze swoim algorytmem

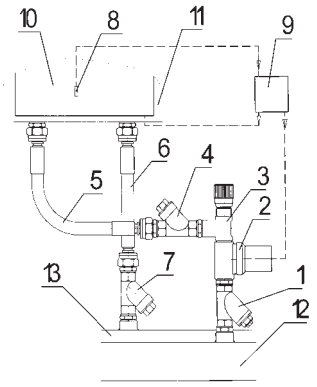

działania regulatora PID steruje ilością dostarczanego ciepła na pośrednictwem grzejnika (10) elektrycznego lub ilością odbieranego ciepła za pośrednictwem medium chłodzącego poprzez zawór (2) elekromagnetyczny.

(1 zastrzeżenie)

A1 (21) **398347** (22) 2012 03 07

(51) ***B32B 9/02*** (2006.01)
B32B 27/32 (2006.01)
B32B 27/36 (2006.01)
C02F 1/40 (2006.01)
B01J 20/22 (2006.01)
E02B 15/06 (2006.01)

(71) INSTYTUT BIOPOLIMERÓW I WŁÓKIEN CHEMICZNYCH, Łódź

(72) WRZEŚNIEWSKA-TOSIK KRYSTYNA; NIEKRASZEWICZ ANTONI; MIK TOMASZ; CIECHAŃSKA DANUTA; PAŁCZYŃSKA MICHALINA; KRUCIŃSKA IZABELLA

(54) **Mata włóknista do usuwania zanieczyszczeń ropopochodnych**

(57) Mata włóknista do usuwania ropopochodnych zanieczyszczeń składa się z warstwy aktywnej o grubości 3-8 cm z rozdrobnionych piór drobiowych po obróbce wstępnej, o długości 2-10 mm, umieszczonej między dwiema jednakowymi warstwami hydrofobowego materiału z polipropylenu, polietylenu lub poliestru w postaci włókniny, tkaniny lub siatki, przy czym warstwy zewnętrzne są trwale spojone łączeniami, rozmieszczonymi wzdłuż prostych równoległych, będących w jednakowych odległościach od siebie.

(2 zastrzeżenia)

A1 (21) **398466** (22) 2012 03 15

(51) ***B41M 7/00*** (2006.01)

(71) TRANS-DRUK SZEFLIŃSCY & ROSIŃSCY SPÓŁKA JAWNA, Konin

(72) NATYWO PIOTR; SZEFLIŃSKI JANUSZ; ZAJBEL KRZYSZTOF; MARCZEWSKI JAN; KWIATKOWSKI LECH; SZEFLIŃSKI PIOTR; ANTECKI DAMIAN

(54) **Technologia uszlachetniania powierzchni drukarskich**

(57) Technologia uszlachetniania powierzchni drukarskich, z drukiem offsetowym na podłożu papierowym, lakierami dyspersyjnymi utwardzanymi termicznie przy pomocy lamp promiennikowych charakteryzuje się tym, że warstwę lakieru dyspersyjnego nałożonego na druk uszlachetniany, naświetla się lampami elektrycznymi emitującymi fale elektromagnetyczne o długości 2,2 µm.

(1 zastrzeżenie)

A1 (21) **398420** (22) 2012 03 12

(51) ***B60G 15/07*** (2006.01)
B60G 15/14 (2006.01)
F16F 9/14 (2006.01)
F15B 15/22 (2006.01)
F15B 21/10 (2006.01)
F16K 15/04 (2006.01)
F16J 1/00 (2006.01)

(71) KORPUS MAREK ANDRZEJ, Warszawa

(72) KORPUS MARK ANDRZEJ

(54) **Kolumny MacPhersona ze zwrotnicami układu kierowniczego, przystosowane do sprzężenia hydraulicznego**

(57) Wynalazek jest propozycją zmian w budowie tłoka we wkładzie amortyzatora hydraulicznego kolumn MacPhersona przez zastosowanie sprężyn talerzowych w układach zaworów zwrotnych i w zaworach zwrotnych w odmianie tłoków amortyzatorów, przy-

stosowujących kolumny do sprzężenia hydraulicznego z amortyzatorami kół tylnych z wykorzystaniem stacjonarnej instalacji sprzężenia hydraulicznego z udziałem króćców i gniazd przyłączy hydraulicznych z zaproponowaną unifikacją w zakresie budowy przyłączy hydraulicznych i kolejności ich montażu. Ponadto, istotą przystosowania jest unieruchomienie od obrotów kolumn, wokół ich osi pionowych: w trzech wersjach wykonania, w celu zabezpieczenia przed skręcaniem elastycznych odcinków przewodów hydraulicznych, używanych w sprzężeniu hydraulicznym amortyzatorów z udziałem stacjonarnej instalacji hydraulicznej zainstalowanej w nadwoziu pojazdu, na podobieństwo instalacji hamulcowej. W wykonaniu kolumn z wkładem amortyzatora w układzie odwróconym: środkiem do unieruchomienia kolumn jest ich zawieszenie do górnego mocowania w nadwoziu za pomocą ucha z przełożonym wałkiem trzpienia. Innym środkiem do unieruchomienia kolumn: w ich drugim wykonaniu jest zastosowanie znanego rozwiązania o nazwie HiPer Strut firmy General Motors, gdzie obejma mocowania wkładu amortyzatora jest wyposażona w ucha do zawieszenia wahacza za pomocą poziomo przełożonego wałka sworznia. Ta sama obejma HiPer Strut jest wyposażona w dodatkową oś obrotu układu kierowniczego. W trzecim wykonaniu: rozwiązanie HiPer Strut jest zaproponowane w kolumnach przystosowanych do sprzężenia hydraulicznego z amortyzatorami kół tylnych, z wkładem w układzie odwróconym, dodatkowo wzmocnionym - zawieszonym do górnego mocowania w nadwoziu za pomocą ucha z przełożonym wałkiem trzpienia. Ponadto, wynalazek jest propozycją dalszego rozwinięcia zawieszenia sprzężonego pasywnie, przez stosowanie systemu aktywnego poziomowania nadwozia, z użyciem sterownika procesorowego komputera pokładowego pojazdu, jako wsparcie pasywnego, hydraulicznego poziomowania nadwozia, jako sterowanie bryły nadwozia zawieszonej na sprężynach resorujących, sterowanego, poprzez nastawy zworek ogranicznika przepływu zaworów zwrotnych instalacji wymiany płynu ze zbiornikiem wyrównawczym.

(5 zastrzeżeń)

A1 (21) **398397** (22) 2012 03 12

(51) ***B60T 13/08*** (2006.01)
B60T 7/20 (2006.01)

(71) BESTEM SPÓŁKA Z OGRANICZONĄ ODPOWIEDZIALNOŚCIĄ, Dąbrówka Wielkopolska
(72) MICHALSKI PRZEMYSŁAW; GRZELAK JANUSZ

(54) **Mechanizm blokady urządzenia najazdowego w bezwładnościowym układzie hamowania zwłaszcza do przyczep pojazdów**

(57) Mechanizm blokady urządzenia najazdowego w bezwładnościowym układzie hamowania, zwłaszcza do przyczep pojazdów, posiada trzpień (6) blokujący ruch suwadła (4) najazdowego urządzenia (3) i siłownik (12) do napędu tego trzpienia (6), przy czym trzpień (6) stanowi jednoramienną dźwignię osadzoną wahliwie swym końcem w uchwycie (8) zamocowanym do nieruchomego wspornika (1) i jest połączony z tłoczyskiem (11) siłownika (12) poprzez popychacz (9) oraz mechanizm przeniesienia napędu, natomiast koniec swobodnego ramienia trzpienia (6) jest rozmieszczony w pobliżu oporowej płyty (5) suwadła (4) najazdowego urządzenia (3), a siłownik (12) jest zamocowany przeciwległym końcem w uchwycie (14) połączonym ze wspornikiem (1).

(7 zastrzeżeń)

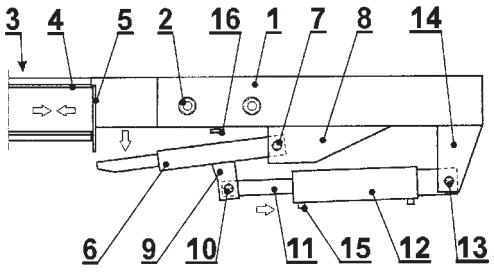

A1 (21) **398385** (22) 2012 03 09

(51) ***B61D 11/02*** (2006.01)
B66F 11/04 (2006.01)
E21F 13/02 (2006.01)

(71) ŚLĄSKA FABRYKA URZĄDZEŃ GÓRNICZYCH MONTANA SPÓŁKA AKCYJNA, Katowice
(72) OLEK JAROSŁAW; ŁUCZAK ZENON; KONDRAT KRZYSZTOF

(54) **Wóz, zwłaszcza do transportu baterii akumulatorów lokomotyw kopalnianych w podziemnych zakładach górniczych**

(57) Wóz, zwłaszcza do transportu baterii akumulatorów lokomotyw kopalnianych w podziemnych zakładach górniczych, wykorzystujący podwozie, ramę nośną oraz zestaw kołowy, charakteryzuje się tym, że do podwozia (1) ruchomo i trwale, poprzez co najmniej jeden podnośnik (2), posiadający co najmniej jeden siłownik (3), połączona jest rama nośna (4).

(27 zastrzeżeń)

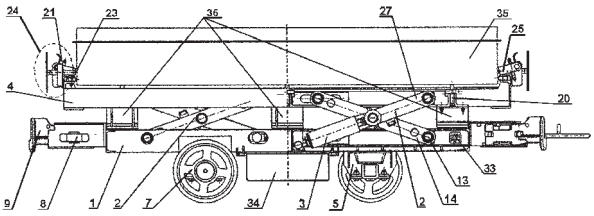

A1 (21) **398345** (22) 2012 03 07

(51) ***B62D 63/06*** (2006.01)
B60P 1/64 (2006.01)

(71) POMORSKI OŚRODEK MASZYNOWY POM-EKO SPÓŁKA Z OGRANICZONĄ ODPOWIEDZIALNOŚCIĄ, Szczecinek
(72) GRYGO TADEUSZ; ŁASKI JERZY; KNOP KRZYSZTOF

(54) **Układ podnośnikowy wymiennego nadwozia przyczepy**

(57) Układ podnośnikowy wymiennego nadwozia przyczepy składa się z czterech tłokowych siłowników (1), przymocowanych pionowo i trwale do obu boków ramy (2.1) podwozia (2), z których każdy ma tłoczysko (1.4), zaopatrzone na końcu roboczym w kształtową stopę (1.5), natomiast na bokach ramy (3.1) nadwozia (3), współosiowo z tłoczyskami (1.4) siłowników (1) posiada zamocowane kształtowe gniazda (3.2) pod stopy (1.5). Każdy siłownik (1), jest połączony parą przewodów (4) hydraulicznych z zespołem zasilania hydraulicznego (5), zainstalowanym na ramie (2.1) podwozia (2). Siłowniki (1) mają ponadto odgałęzienie hydrauliczne do sprzężenia z układem hydraulicznym ciągnika.

(2 zastrzeżenia)

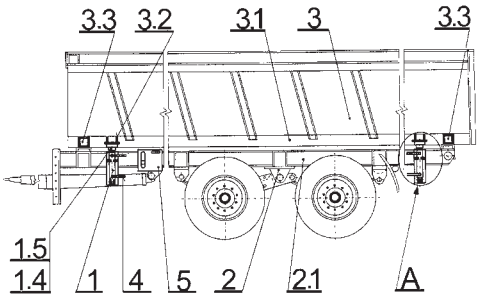

A1 (21) **398465** (22) 2012 03 15

(51) ***B64C 1/00*** (2006.01)
B64C 3/10 (2006.01)

(71) BIZGATE-AVIATION SPÓŁKA Z OGRANICZONĄ ODPOWIEDZIALNOŚCIĄ, Wrocław
(72) DOBROCIŃSKI TADEUSZ

(54) **Platforma o stałym przekroju poprzecznym, latająca w oparciu o zjawisko turbulencji powietrza**

(57) Platforma latająca charakteryzuje się tym, że posiada kształt kwadratu, rombu lub innej figury geometrycznej o stałym przekroju poprzecznym oraz kącie krawędzi natarcia zmieniającym się od 1° do 89°, zapewniając utrzymywanie się w powietrzu przy dowolnej prędkości.

(1 zastrzeżenie)

A1 (21) **398304** (22) 2012 03 02

(51) ***B65D 1/12*** (2006.01)
B65D 47/32 (2006.01)

(71) GRABANIA WOJCIECH, Kraków
(72) GRABANIA WIESŁAW

(54) **Pojemnik (kanister) na materiały płynne z ciągłym doprowadzeniem do jego wnętrza powietrza atmosferycznego osobnym kanałem, zakończonym w tym samym otworze co wylew**

(57) Pojemnik posiada kanał doprowadzający powietrze (3) do wnętrza w sposób nieprzerwany. W trakcie opróżniania pojemnika nie zostaje on nigdy zalany cieczą, lecz utrzymuje ciągłą łączność powietrza w pojemniku z atmosferą. Pozwała to na płynne wyrównywanie ciśnienia we wnętrzu pojemnika z ciśnieniem atmosferycznym. Ujście kanału wylewowego (2) cieczy z pojemnika i ujście kanału napowietrzającego (3) znajdują się pod jedną zakrętką (1), choć wcześniej nie łączą się ze sobą.

(3 zastrzeżenia)

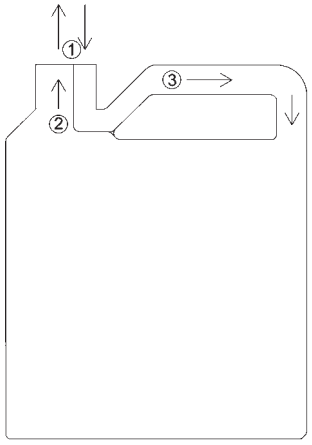

A1 (21) **398458** (22) 2012 03 15

(51) ***B65D 5/00*** (2006.01)
B65D 5/32 (2006.01)
B65D 5/36 (2006.01)
B65D 5/20 (2006.01)
B65D 3/00 (2006.01)
B65D 3/08 (2006.01)

(71) WERNER KENKEL SPÓŁKA Z OGRANICZONĄ ODPOWIEDZIALNOŚCIĄ, Krzycko Wielkie
(72) MARCZUK ADAM

(54) **Składana kompozycja przestrzenna**

(57) Przedmiotem wynalazku jest składana kompozycja przestrzenna zbudowana z przestrzennych składowych elementów konstrukcyjnych, charakteryzująca się tym, że w stanie złożonym ma postać kulistą zbliżoną do piłki sportowej zwłaszcza nożnej i składa się z wielu połączonych ze sobą w sposób rozłączny przestrzennych elementów składowych o dwóch różnych konstrukcjach, przy czym pierwszy konstrukcyjny element składowy i drugi konstrukcyjny element składowy stanowią w rozwinięciach pojedyncze nierozdzielne wykroje. Pierwszy konstrukcyjny element składowy w stanie złożonym ma postać graniastosłupa ściętego, którego podstawa (1) i wieko mają kształt o zarysach pięciobocznych, drugi konstrukcyjny element składowy ma w stanie złożonym postać graniastosłupa ściętego, którego podstawa (11) i wieko mają kształt o zarysach sześciobocznych.

(4 zastrzeżenia)

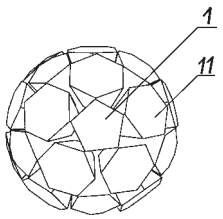

A1 (21) **398378** (22) 2012 03 09

(51) ***B65D 5/20*** (2006.01)
B65D 5/42 (2006.01)

(71) SZCZEPANEK ANDRZEJ, Rybnik
(72) SZCZEPANEK ANDRZEJ

(54) **Zbiorcze opakowanie pojemników jednostkowych, zwłaszcza z szybko psującymi się produktami spożywczymi**

(57) Opakowanie ma kształt prostokątnej tacy z dnem (1), ograniczonym bokami krótszymi (2) oraz bokami dłuższymi (3), które utworzone są z przylegających do siebie ścianki wewnętrznej i wywiniętej na zewnątrz przez krawędź górną ścianki zewnętrznej. Naroża (4) utworzone są z końcowych odcinków, wywiniętych na zewnątrz ścianek zewnętrznych boków krótszych (2), poszerzonych obustronnie oraz zagiętych według linii gięcia naroża, przechodzącej przez punkt naroża przecięcia się dolnej krawędzi naroża z linią gięcia ścianki wewnętrznej boku dłuższego (3) oraz pochylonej na wykroju, w kierunku na zewnątrz od dna (1), pod kątem. Słupek (6) stanowią dwie prostopadłe do dna (1) ściany boczne ściętego ostrosłupa foremnego o podstawach kwadratu, skierowanego większą podstawą do góry, przy czym w narożnikach dna wykonane są kwadratowe wycięcia o boku mającym wymiar powiększonego o grubość tektury boku kwadratu mniejszej podstawy ostrosłupa słupka (6).

(6 zastrzeżeń)

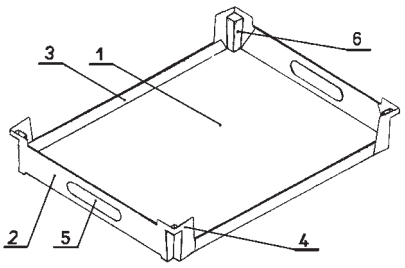

A1 (21) **398317** (22) 2012 03 05

(51) ***B65G 19/28*** (2006.01)

(71) RYBNICKA FABRYKA MASZYN RYFAMA SPÓŁKA AKCYJNA, Rybnik
(72) KUSAK EDWARD; ŁABĘCKI MIROSŁAW; TYTKO STANISŁAW; WALCZAK ZBIGNIEW; BUJAR SZYMON

(54) **Ścianowy przenośnik zgrzebłowy**

(57) Ścianowy przenośnik zgrzebłowy ma trasę zakończoną co najmniej jednym czynnym napędem, zaopatrzoną w cięgno bez końca z podczepionymi do niego zgrzebłami, którą to trasę tworzy zestaw połączonych rozłącznie członów, zbudowanych z rynny (5), prowadnika (6) i koryta (12) dla prowadzenia przewodów. Każdy z członów trasy przenośnika ma prowadnik (6), zbudowany z dystansowego przedziału (7), dwóch usytuowanych nad sobą i przelotowych kanałów (8, 9) oraz kablowego przedziału (10), który ma co najmniej jeden wentylacyjny ciąg (13), łączący się z otworem (5a), jaki ma boczna ścianka (5b) odzawałowego profilu rynny (5), prze-

chodzący przez dystansowy przedział (7) i kablowy przedział (10) oraz pomiędzy kanałami (8, 9) prowadnika (6), zaopatrzonego ponad kablowym przedziałem (10) w poziomą płytę (11), do której zamocowane jest rozłącznie koryto (12) dla prowadzenia zasilających przewodów. Prowadnik (6) każdego członu ma górny kanał (9), otwarty i zaopatrzony w pionowy występ (6a), do którego zamocowana jest rozłącznie pokrywa, zaś dolny kanał (8) jest zamknięty i ma od strony zawału kablowy przedział (10) i poziomą płytę (11), zaopatrzone w ucha (10a, 11a). Prowadnik (6) ma pomiędzy górnym kanałem (9) i dolnym kanałem (8) przelotowe wydrążenie (13a), połączone rurowymi przewodami (13b) z otworem (5a) w rynnie (5) oraz wylotem poza człon, zaopatrzonym w przyłącze (13c) dla pomiaru stężenia gazu oraz magistrali sprężonego powietrza. Każdy z członów ma korektor (15) nachylenia trasy przenośnika, zamocowany rozłącznie do uch (10a, 11a), jakie ma kablowy przedział (10) i pozioma płyta (11) każdego prowadnika (6) oraz do belki (16) przesuwnego układu zmechanizowanej obudowy. Korektor (15) nachylenia trasy stanowi siłownik (15a), osadzony we wsporniku (15b) i zamocowany rozłącznie do tego wspornika (15), przyłączony przeciwlegle do belki (16) przesuwnego układu obudowy. Dystansowy przedział (7) prowadnika (6) każdego członu jest od góry zamknięty rozłącznie zamocowaną ślizgową listwą, a jego boczna ścianka (6b), od strony rynny (5) ma rewizyjne okno.

(7 zastrzeżeń)

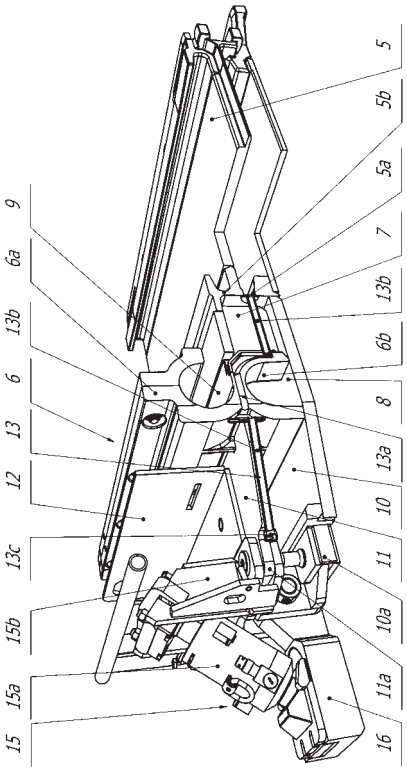

A1 (21) **401392** (22) 2012 10 29

(51) ***B65G 39/09*** (2006.01)
F16C 33/82 (2006.01)

(71) AKADEMIA GÓRNICZO-HUTNICZA IM. STANISŁAWA STASZICA, Kraków

(72) OCHOŃSKI WŁODZIMIERZ

(54) **Uszczelnienie łożyska tocznego w krążniku przenośnika taśmowego**

(57) Uszczelnienie łożyska tocznego w krążniku przenośnika taśmowego, zawierające tulejkę kołnierzową, elastomerowy pierścień z wargą uszczelniającą, magnesy trwałe spolaryzowane osiowo, nabiegunniki i ciecz magnetyczną charakteryzuje się tym, że tulejka kołnierzowa (1) osadzona na osi krążnika, ma w kołnierzu otwory rozmieszczone obwodowo, w których znajdują się walcowe magnesy trwałe (2), a do bocznych powierzchni kołnierza przylegają nabiegunniki (3) umieszczone na tulejce kołnierzowej (1), natomiast elastomerowy pierścień (6) z wargą uszczelniającą stykającą się z boczną powierzchnią nabiegunnika (3), osadzony jest w piaście krążnika, zaś ciecz magnetyczna (4) znajduje się w pierścieniowych szczelinach, utworzonych pomiędzy występami nabiegunników (3), a wewnętrzną, cylindryczną powierzchnią cienkościennej tulejki metalowej (5), wciśniętej do elastomerowego pierścienia (6).

(1 zastrzeżenie)

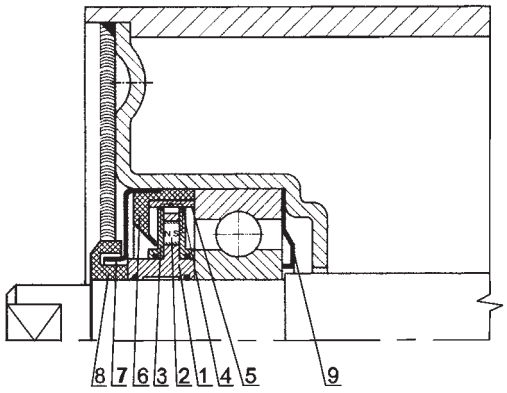

A1 (21) **398300** (22) 2012 03 02

(51) ***B66C 1/14*** (2006.01)
B66C 1/00 (2006.01)

(71) ROMANKO JAN ROMANKO I SYNOWIE SPÓŁKA CYWILNA, Pszczyna; ROMANKO ARTUR ROMANKO I SYNOWIE SPÓŁKA CYWILNA, Pszczyna; ROMANKO DAMIAN ROMANKO I SYNOWE SPÓŁKA CYWILNA, Pszczyna; SOSNA EDWARD, Bielsko-Biała

(72) ROMANKO JAN; ROMANKO ARTUR; ROMANKO DAMIAN; SOSNA EDWARD

(54) **Trawersa ratownicza**

(57) Przedmiotem wynalazku jest trawersa ratownicza dla żurawi samojezdnych, przeznaczona do usuwania skutków wypadków komunikacyjnych pojazdów drogowych lub szynowych. Na obu końcach trawersy znajdują się trzy zaczepy hakowe, jeden zaczep (1) czołowy na czole trawersy oraz dwa zaczepy (2) boczne z boku trawersy. Czołowy zaczep (1) hakowy wykrojony jest z płyty (3) osadzonej na czołownicy (4), w której wykrojone są dwa zaczepy (2) boczne. W czołowym zaczepie (1) hakowym osadzone jest dwucięgnowe zawiesie (11) z hakami (12) mocującymi końce zawiesia (13) związanego z podnoszonym pojazdem.

(2 zastrzeżenia)

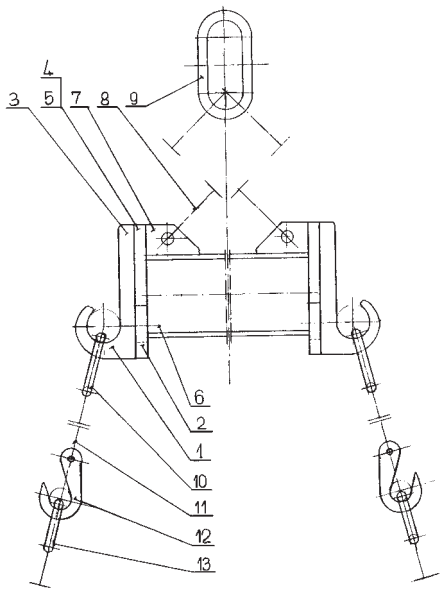

A1 (21) **398299** (22) 2012 03 02

(51) ***B66C 23/78*** (2006.01)
B66C 23/72 (2006.01)

(71) ROMANKO JAN ROMANKO I SYNOWIE SPÓŁKA CYWILNA, Pszczyna; ROMANKO ARTUR ROMANKO I SYNOWIE SPÓŁKA CYWILNA, Pszczyna; ROMANKO DAMIAN ROMANKO I SYNOWE SPÓŁKA CYWILNA, Pszczyna; SOSNA EDWARD, Bielsko-Biała

(72) ROMANKO JAN; ROMANKO ARTUR; ROMANKO DAMIAN; SOSNA EDWARD

(54) **Podkład podporowy żurawia samojezdnego**

(57) Przedmiotem wynalazku jest podkład pod podstawkę podporową z kwadratową płytą przyporową, przeznaczony dla żurawi samojezdnych o dużym udźwigu, zabezpieczający stateczność żurawia znajdującego się na podłożu o małej nośności. Podkład ma postać okrągłej płyty (1), z którą związane są cztery obrotowe elementy (2) oporowe z łapami (3) mocującymi, pomiędzy którymi osadzona jest płyta (4) przyporowa podstawki (5) podporowej. Płyta (1) podkładu wykonana ze stopu aluminium i posiada uchwyty (6), ułatwiające przenoszenie podkładu.

(3 zastrzeżenia)

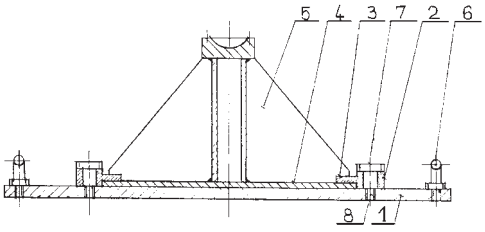

DZIAŁ C

CHEMIA I METALURGIA

A1 (21) **401836** (22) 2012 11 30

(51) ***C01B 31/12*** (2006.01)
B01J 20/20 (2006.01)

(71) POLITECHNIKA WROCŁAWSKA, Wrocław

(72) KUŁAŻYŃSKI MAREK; WALENDZIEWSKI JERZY; KACZMARCZYK JAN

(54) **Sposób wytwrazania sorbentów węglowych, zwłaszcza do magazynowania gazów energetycznych**

(57) Przedmiotem wynalazku jest sposób wytwarzania sorbentów węglowych, zwłaszcza do magazynowania gazów energetycznych. Sposób polega na tym, że surowiec węglonośny suszy się do stanu powietrzno-suchego, zarabia się z wodorotlenkiem metali alkalicznych, po czym mieszaninę umieszcza się w reaktorze mikrofalowym i w atmosferze gazów poddaje się procesowi aktywacji w temperaturze od 500°C do 1000°C w czasie od 5 do 60 minut, następnie otrzymany produkt chłodzi się w strumieniu gazu obojętnego, zaś ochłodzony produkt odmywa się w pierwszej kolejności roztworem kwasu solnego, a w drugiej wodą aż do uzyskania odczynu obojętnego, a następnie otrzymany sorbent węglowy suszy się.

(9 zastrzeżeń)

A1 (21) **398283** (22) 2012 03 02

(51) ***C01B 33/44*** (2006.01)

(71) WROCŁAWSKIE CENTRUM BADAŃ EIT + SPÓŁKA Z OGRANICZONĄ ODPOWIEDZIALNOŚCIĄ, Wrocław

(72) GAZIŃSKA MAŁGORZATA; KIERSNOWSKI ADAM; PIGŁOWSKI JACEK; SZUSTAKIEWICZ KONRAD; ŻABSKA MAŁGORZATA

(54) **Nowe glinokrzemiany, warstwowe organofilizowane solami amidoamoniowymi lub protonowanymi amidoaminami pochodnymi N-(3-dimetyloaminopropylo)amidu kwasu 12-hydroksystearynowego oraz sposób ich otrzymywania**

(57) Przedmiotem wynalazku są nowe glinokrzemiany warstwowe organofilizowane solami amidoamoniowymi lub protonowanymi amidoaminami pochodnymi N-(3-dimetyloaminopropylo)amidu kwasu 12-hydroksystearynowego oraz sposób ich wytwarzania.

(3 zastrzeżenia)

A1 (21) **402694** (22) 2013 02 07

(51) ***C02F 1/64*** (2006.01)
F24J 3/08 (2006.01)

(71) POLITECHNIKA OPOLSKA, Opole

(72) KŁOSOK-BAZAN IWONA

(54) **Sposób uzdatniania, zwłaszcza odżelaziania wody geotermalnej i układ do uzdatniania, zwłaszcza odżelaziania wody geotermalnej**

(57) Sposób uzdatniania, zwłaszcza odżelaziania wody geotermalnej charakteryzuje się tym, że wodę geotermalną o temperaturze powyżej 50 C, po schłodzeniu, uzdatnia się w temperaturze 20-40°C, a następnie podgrzewa, w zależności od jej przeznaczenia, do temperatury 25-50°C energią cieplną pobraną z surowej wody geotermalnej. Układ do uzdatniania, zwłaszcza odżelaziania wody geotermalnej charakteryzuje się tym, że wyposażony jest w wymiennik ciepła schładzający (WS) surową wodę geotermalną, który połączony jest z aeratorem (A) i z wymiennikiem ciepła ogrzewającym (WO) uzdatnioną wodą geotermalną, połączonym z filtrem (F).

(5 zastrzeżeń)

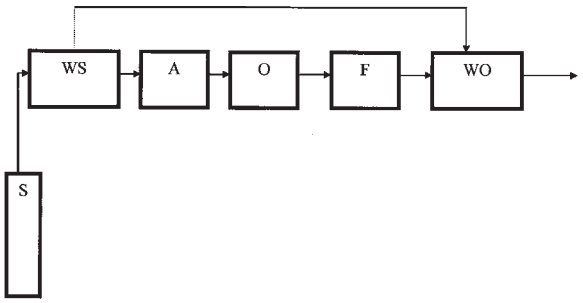

A1 (21) **398400** (22) 2012 03 12

(51) ***C02F 9/14*** (2006.01)
C02F 1/44 (2006.01)
C02F 3/28 (2006.01)
C02F 3/34 (2006.01)

(71) POLITECHNIKA ŚLĄSKA, Gliwice

(72) CEMA GRZEGORZ; SURMACZ-GÓRSKA JOANNA

(54) **Sposób oczyszczania ścieków komunalnych i biologiczna oczyszczalnia ścieków, zwłaszcza do usuwania związków azotu**

(57) Przedmiotem wynalazku jest sposób oczyszczania ścieków komunalnych zwłaszcza do usuwania związków azotu wykorzystujący proces częściowej skróconej nitryfikacji oraz proces Anammox. Sposób polega na tym, że w pierwszym etapie ściekami su-

rowymi (1) zasila się reaktor beztlenowy (2) i usuwa się wstępnie związki węgla w procesie fermentacji metanowej z wytworzeniem i odbiorem biogazu (3), w kolejnym etapie oczyszczania strąca się chemicznie fosfor w reaktorze (4) za pomocą soli glinu i/lub żelaza. Następnie ścieki poddaje się wstępnemu oczyszczaniu (5) przed wprowadzeniem do instalacji odwróconej osmozy (6). Kolejno otrzymany retentat (7) wprowadza się do reaktora biologicznego (9), a otrzymany permeat (8) może zostać wykorzystany jako woda technologiczna lub zostać odprowadzony bezpośrednio do odbiornika. Natomiast w reaktorze biologicznym (9) usuwa się związki azotu w procesie skróconej częściowej nitryfikacji połączonej z wprowadzonym procesem Anammox, to jest procesem beztlenowego utleniania amoniaku przeprowadzany przez bakterie anammox, w którym następuje usunięcie azotu ze ścieków, a odpływ z reaktora biologicznego (9) prowadzi się na filtry korzystnie filtry piaskowe w celu ich doczyszczenia (10). Z kolei ścieki oczyszczone (11) odprowadza się do odbiornika, przy tym osad nadmierny (12) po procesie biologicznym oraz po zagęszczeniu (13) wprowadza się do reaktora beztlenowego (2) w celu jego ustabilizowania, a osad z reaktora beztlenowego (2) dodatkowo odwadnia się (14). Wynalazek dotyczy także biologicznej oczyszczalni ścieków zwłaszcza do usuwania związków azotu.

A1 (21) **398474** (22) 2012 03 15

(51) ***C03B 5/02*** (2006.01)

(71) VETROOPALE SPÓŁKA Z OGRANICZONĄ ODPOWIEDZIALNOŚCIĄ, Białystok

(72) LEWKOWSKI JERZY; ALEKSIEJUK LEON; WOŁKOWYCKI GRZEGORZ

(54) **Elektrodowy piec do wytopu szkła mąconego**

(57) Piec elektrodowy do topienia szkła mąconego, złożony z części topliwnej, części wyrobowej oraz przepustu głębinowego, charakteryzuje się tym, że w części wyrobowej umieszczone są dwa palniki gazowe (4, 5), które sterowane regulatorami (17, 18), dogrzewają z dużą dokładnością lustro szkła, zapewniając w strefie poboru stałość parametrów technologicznych.

(4 zastrzeżenia)

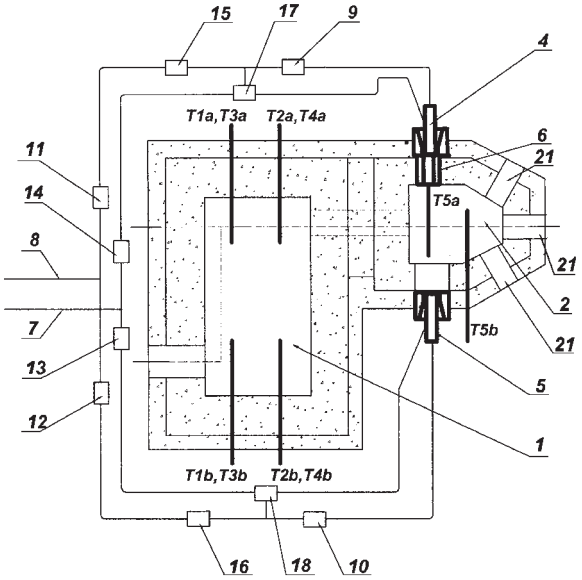

A1 (21) **398418** (22) 2012 03 12

(51) ***C04B 28/04*** (2006.01)
C04B 14/22 (2006.01)
B09B 3/00 (2006.01)

(71) KRAWCZYK KRZYSZTOF FIRMA PRODUKCYJNO-HANDLOWO-USŁUGOWA ROMINEX, Rusociny

(72) KRAWCZYK KRZYSZTOF

(54) **Beton**

(57) Przedmiotem wynalazku jest beton, który charakteryzuje się tym, że stanowi mieszaninę cementu portlandzkiego, piasku, grysu dolomitowego i wody z dodatkiem stłuczki szklanej o uziarnieniu do 16 mm w ilości do 20% wag. mieszaniny.

(1 zastrzeżenie)

A1 (21) **398475** (22) 2012 03 15

(51) ***C04B 35/00*** (2006.01)
C04B 35/462 (2006.01)
C04B 35/622 (2006.01)
H01B 3/12 (2006.01)
C03C 10/00 (2006.01)

(71) BUMAR ELEKTRONIKA SPÓŁKA AKCYJNA, Warszawa

(72) FRENDER RYSZARD; ZBRZEŹNIAK ELŻBIETA; SZELENBAUM ROBERT; ŻEBROWSKI MICHAŁ; DYDERSKI PIOTR

(54) **Sposób wytwarzania mikrofalowych materiałów ceramicznych zwłaszcza dielektrycznych**

(57) Przedmiotem wynalazku jest sposób wytwarzania mikrofalowych materiałów ceramicznych zwłaszcza dielektrycznych, który polega na tym, że na początku ustala się wartość oczekiwanych parametrów przenikalności dielektrycznej i współczynnika temperaturowych zmian częstotliwości rezonansowej wyjściowego materiału ceramicznego typu $Ba_{6-3x}(Ln'_{1-y}Ln''_{y})_{8+2x}Ti_{18}O_{54}$, gdzie lantanowiec Ln' i Ln'' jest reprezentowany przez La, Nd, Sm. Następnie bierze się co najmniej dwa materiały ceramiczne (14, 15) o znanych składach chemicznych zawierające różne lantanowce, charakteryzujące się taką samą wartością wskaźnika x i dokonuje się na próbkach kontrolnych tych materiałów pomiaru (16, 17) wartości przenikalności dielektrycznej oraz współczynnika temperaturowego zmian częstotliwości rezonansowej. Ustala się doświadczalnie proporcje wagowe, (18, 19) po czym miesza się (20) te materiały w tak ustalonych proporcjach. Następnie wykonuje się próbkę kontrolną i sprawdza czy parametry otrzymanego w wyniku mieszania materiału ceramicznego charakteryzują się oczekiwanymi wartościami przenikalności dielektrycznej i współczynnika temperaturowego zmian częstotliwości rezonansowej.

(2 zastrzeżenia)

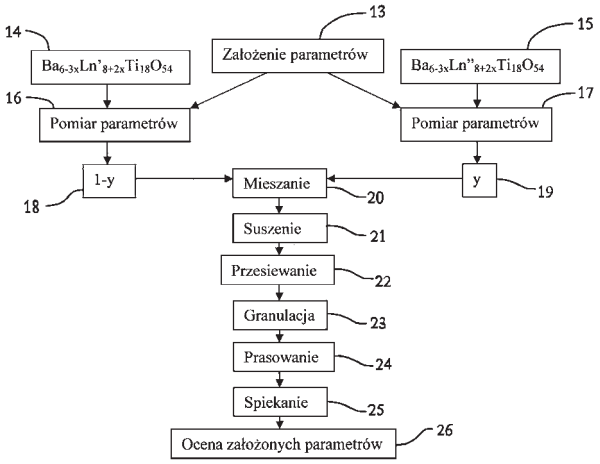

A1 (21) **398311** (22) 2012 03 05

(51) ***C04B 41/87*** (2006.01)
C04B 35/524 (2006.01)

(71) POLITECHNIKA ŚLĄSKA, Gliwice; UNIWERSYTET ŚLĄSKI W KATOWICACH, Katowice

(72) POSMYK ANDRZEJ; MYALSKI JERZY; WISTUBA HENRYK

(54) **Sposób wytwarzania kompozytu aluminiowo-ceramicznego zawierającego smary stałe**

(57) Przedmiotem wynalazku jest sposób wytwarzania kompozytów z osnową ze stopów aluminium zbrojonego porowatymi sferami tlenku aluminium zawierającego smary stałe. Do wytwarzania kompozytów używa się porowatych kształtek wytworzonych z połączonych przestrzennie cząstek tlenku glinu o porowatości korzystnie od 90-95%, do których wprowadza się katalizator i prekursor węgla w stanie ciekłym, tak żeby na ściankach sfer tlenku glinu osadziła się warstewka prekursora o żądanej grubości. Następnie wykonuje się proces pirolizy prekursora w ochronnej atmosferze argonu. Jako katalizatora można użyć kwasu paratoluenosulfonowego lub solnego. Jako prekursor węgla szklistego stosuje się alkohol furfurylowy. Zarówno katalizator jak i prekursor są wprowadzane przez zanurzenie w kwasie i alkoholu. Ilość wprowadzonego katalizatora i prekursora zależy od czasu nasączania. Czas nasączania katalizatorem wynosi od 0,5 do 2 godzin. Czas nasączania prekursorem wynosi od 15 minut do 24 godzin, przy użyciu ceramiki o porowatości 90%. Kompozyt po pirolizie jest poddawany ciśnieniowej infiltracji ciekłym stopem aluminium.

(4 zastrzeżenia)

A1 (21) **402611** (22) 2013 01 30

(51) ***C05B 17/00*** (2006.01)
C05F 11/08 (2006.01)
C05F 1/00 (2006.01)

(71) POLITECHNIKA WROCŁAWSKA, Wrocław

(72) SAEID AGNIESZKA; LABUDA MAŁGORZATA; CHOJNACKA KATARZYNA; GÓRECKI HENRYK

(54) **Sposób wytwarzania płynnego nawozu fosforowego**

(57) Wynalazek dotyczy sposobu wytwarzania płynnego nawozu fosforowego, przeznaczonego do nawożenia pól uprawnych, który polega na tym, że odpady z przemysłu spożywczego, korzystnie o zawartości fosforu około 20% P_2O_5, takie jak kości, ości, i/lub popiół ze spalania osadu z III° (stopnia) oczyszczania biologicznego, poddaje się działaniu mikroorganizmów produkujących kwasy mineralne lub organiczne, korzystnie Acidithiobacillus ferrooxidans lub Bacillus megaterium, zdolnych do solubilizacji fosforanów, w proporcji od 0,1 g do 15 g P_2O_5, co odpowiada zakresowi od 0,5 g do 60 g surowca fosforowego, na 0,001 g części wagowych mikroorganizmów. Proces roztwarzania prowadzi się co najmniej 14 dni, w temperaturze dobranej do danego typu mikroorganizmów. Korzystnie do procesu roztwarzania mikrobiologicznego, wprowadza się roztwór makroelementów i mikroelementów, niezbędnych do wzrostu mikroorganizmów oraz roślin, takich jak: azot, siarka, potas, magnez, żelazo, oraz melasa, brzeczka oraz drożdże w proporcji 1 do 10% pożywki mikrobiologicznej.

(9 zastrzeżeń)

A1 (21) **398310** (22) 2012 03 05

(51) ***C05F 1/00*** (2006.01)
C05F 9/00 (2006.01)

(71) UNIWERSYTET WARMIŃSKO-MAZURSKI W OLSZTYNIE, Olsztyn

(72) MAZUR ZBIGNIEW; RADZIEMSKA MAJA

(54) **Nawóz organiczny z małocennych gatunków i śniętych ryb**

(57) Przedmiotem wynalazku jest nawóz organiczny z małocennych gatunków i śniętych ryb, który zawiera na 100 kg ryb, 10-20 kg monominerału, lub prawie monominerału, zbudowanego z montmorillonitu z grupy smektytu należącego do klasy krzemianów warstwowych typu 2:1, 80 do 100 dm^3 wełny mineralnej z zawartymi w niej korzeniami roślin oraz od 10 do 30 kg zeolitu.

(1 zastrzeżenie)

A1 (21) **398343** (22) 2012 03 07

(51) ***C06B 45/00*** (2006.01)
C06B 23/00 (2006.01)
C06B 25/00 (2006.01)

(71) INSTYTUT CIĘŻKIEJ SYNTEZY ORGANICZNEJ BLACHOWNIA, Kędzierzyn-Koźle; INSTYTUT PRZEMYSŁU ORGANICZNEGO, Warszawa

(72) ROMANOWSKI MARCIN; WOJTALA ANNA; KUDŁA STANISŁAW; WILK ZENON; NIKOLCZUK KAROLINA; KOSNO JACEK; HADZIK JUSTYNA; SZPILSKA KATARZYNA

(54) **Plastyczny materiał wybuchowy**

(57) Przedmiotem wynalazku jest plastyczny materiał wybuchowy, który zawiera od 40 do 90 cg/g materiału wybuchowego kruszącego i 10-60 cg/g lepiszcza będącego mieszaniną poligliceroli o liczbie hydroksylowej od 600 do 950 oraz poligliceroli o liczbie hydroksylowej od 1000-1200, przy czym udział poligliceroli o liczbie hydroksylowej od 600 do 950 w lepiszczu jest większy niż 10 cg/g.

(3 zastrzeżenia)

A1 (21) **398344** (22) 2012 03 07

(51) ***C06B 45/00*** (2006.01)
C06B 23/00 (2006.01)
C06B 25/00 (2006.01)

(71) INSTYTUT CIĘŻKIEJ SYNTEZY ORGANICZNEJ BLACHOWNIA, Kędzierzyn-Koźle; INSTYTUT PRZEMYSŁU ORGANICZNEGO, Warszawa

(72) ROMANOWSKI MARCIN; WOJTALA ANNA; KUDŁA STANISŁAW; WILK ZENON; NIKOLCZUK KAROLINA; KOSNO JACEK; HADZIK JUSTYNA; SZPILSKA KATARZYNA

(54) **Plastyczny materiał wybuchowy**

(57) Przedmiotem wynalazku jest plastyczny materiał wybuchowy, który charakteryzuje się tym, że zawiera od 40 do 95 cg/g materiału wybuchowego kruszący i 5-60 cg/g lepiszcza będącego estrami poligliceroli i kwasów jednokarboksylowych lub/i dwukarboksylowych, przy czym liczba hydroksylowa poligliceroli wynosi od 1200 do 630.

(4 zastrzeżenia)

A1 (21) **398422** (22) 2012 03 12

(51) ***C07B 57/00*** (2006.01)
C07F 9/53 (2006.01)

(71) CENTRUM BADAŃ MOLEKULARNYCH I MAKROMOLEKULARNYCH POLSKIEJ AKADEMII NAUK, Łódź

(72) DRABOWICZ JÓZEF; ŁOPUSIŃSKI ANDRZEJ; KRASOWSKA DOROTA

(54) **Sposób wytwarzania optycznie czynnego fosfinamidu**

(57) Sposób wytwarzania optycznie czynnego fosfinamidu t-butylowo-fenylowego o wzorze 1, według wynalazku polega na tym, że racemiczną mieszaninę fosfinamidu poddaje się działaniu enancjomerycznie czystego (+)-(S)-kwasu migdałowego

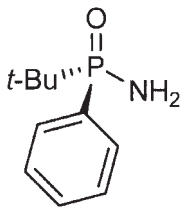

wzór 1

lub enancjomerycznie czystego (+)-(R)- 2,2′-dihydroksy-1,1′--binaftylu ((R)-BINOL-u), w rozpuszczalnikach organicznych, izoluje wytracone kryształy supramolekularnego kompleksu, którego rozkład pozwala na wyizolowanie enancjomerycznie czystego fosfinamidu o wzorze 1. Z roztworów macierzystych po odpowiednio zaprojektowanej procedurze izolacji otrzymuje się optycznie czynny fosfinamid 1 wzbogacony w enancjomer o przeciwnej do zastosowanych związków, absolutnej konfiguracji na stereogenicznym atomie fosforu.

(8 zastrzeżeń)

A1 (21) **398461** (22) 2012 03 15

(51) ***C07C 211/63*** (2006.01)

(71) POLITECHNIKA POZNAŃSKA, Poznań
(72) PERNAK JULIUSZ; NIEMCZAK MICHAŁ; PRACZYK TADEUSZ; ZAKROCKA KATARZYNA

(54) Ciecze jonowe z kationem 2-chloroetylotrimetyloamoniowym i anionem organicznym oraz sposób ich otrzymywania

(57) Przedmiotem wynalazku są ciecze jonowe z kationem 2-chloroetylotrimetyloamoniowym i anionem organicznym oraz sposób ich otrzymywania. Przeznaczone do stosowania jako preparat o wielofunkcyjnym działaniu przeciwgrzybiczym, bakteriobójczym oraz regulującym wzrost roślin, w uprawie pszenicy ozimej. Są to ciecze jonowe z kationem 2-chloroetylotrimetyloamoniowym i anionem organicznym, o wzorze ogólnym 1, w którym A oznacza anion nieorganiczny z grupy: benzoesanów, lub salicylanów, lub octanów, lub propionianów, lub butanianów, lub metanosulfonianów, lub trifluorometanosulfonianów, etanosulfonianów, lub dodecylobenzenosulfonianów, lub nikotynianów, izonikotynianów, lub pikolinianów, lub acesulfamów, lub cyklaminianów, lub sacharynianów. W jednej z odmian sposób ich otrzymywania polega na tym, że chlorek 2-chloroetylotrimetyloamoniowy o wzorze ogólnym 2, rozpuszcza się w wodzie, miesza się z wodnym roztworem soli sodowej, lub potasowej, lub litowej, lub amonowej acesulfamu, lub cyklaminianu, lub sacharynianu lub kwasu: benzoesowego, lub salicylowego, lub octowego, lub propionowego, lub butanowego, lub metanosulfonowego, lub trifluorometanosulfonowego, lub etanosulfonowego, lub dodecylobenzenosulfonowego, lub nikotynowego, lub izonikotynowego, lub pikolinowego, w stosunku molowym chlorku 2-chloroetylotrimetyloamoniowego do soli kwasu organicznego od 1:1 do 1:1,05, w temperaturze od 293 do 363K, korzystnie 293K, w czasie co najmniej 2 minut, następnie odparowuje się wodę, a produkt ługuje się bezwodnym rozpuszczalnikiem organicznym, po czym rozpuszczalnik usuwa się.

(4 zastrzeżenia)

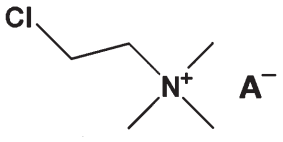

wzór 1

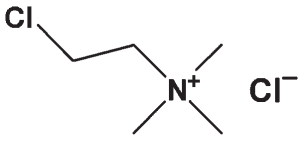

wzór 2

A1 (21) **398462** (22) 2012 03 15

(51) ***C07C 211/63*** (2006.01)

(71) POLITECHNIKA POZNAŃSKA, Poznań
(72) PERNAK JULIUSZ; NIEMCZAK MICHAŁ; PRACZYK TADEUSZ

(54) Czwartorzędowe sole amoniowe z kationem 2-chloroetylotrimetyloamoniowym, i anionem nieorganicznym oraz sposób ich otrzymywania

(57) Przedmiotem wynalazku są czwartorzędowe sole amoniowe z kationem 2-chloroetylotrimetyloamoniowym i anionem nieorganicznym, o wzorze ogólnym 1, w którym A oznacza anion nieorganiczny z grupy: węglanów, lub fosforanów, lub azotanów, lub siarczanów, lub alkilosiarczanów o długości łańcucha alkilowego od 1 do 10 atomów węgla, lub tetrafluoroboranów, lub heksafluorofosforanów, lub dicyjanoimidków. W jednej z odmian sposób ich otrzymywania polega na tym, że chlorek 2-chloroetylotrimetyloamoniowy o wzorze ogólnym 2, rozpuszcza się w wodzie, miesza się z wodnym roztworem soli sodowej, lub potasowej, lub litowej, lub amonowej dicyjanoimidku lub kwasu: węglowego, lub ortofosforowego(V), lub azotowego(III), lub azotowego(V), lub siarkowego(IV), lub siarkowego(VI), lub alkilosiarkowego(VI) o długości łańcucha alkilowego od 1 do 10 atomów węgla, w stosunku molowym chlorku 2-chloroetylotrimetyloamoniowego do soli od 1:1 do 1:1,05, w temperaturze od 293 do 363K, korzystnie 293K, w czasie co najmniej 2 minut. Następnie odparowuje się wodę, a produkt ekstrahuje się bezwodnym rozpuszczalnikiem organicznym, po czym rozpuszczalnik usuwa się.

(5 zastrzeżeń)

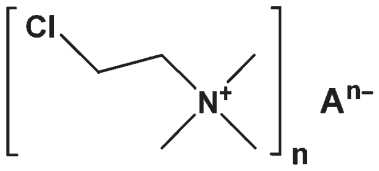

wzór 1

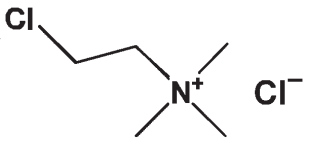

wzór 2

A1 (21) **401715** (22) 2012 11 22

(51) ***C07C 211/63*** (2006.01)
C07C 209/20 (2006.01)

(71) POLITECHNIKA POZNAŃSKA, Poznań
(72) PERNAK JULIUSZ; CZERNIAK KAMIL; NIEMCZAK MICHAŁ

(54) Ciecze jonowe z kationem di(tallowoiloksyetylo) dimetyloamoniowym oraz sposób ich otrzymywania

(57) Przedmiotem wynalazku są ciecze jonowe z kationem di-(tallowoiloksyetylo)- dimetyloamoniowym, mające zastosowanie jako kationowe środki zmiękczające oraz sposób ich otrzymywania. Ciecze jonowe z kationem di(tallowoiloksyetylo)dimetyloamoniowym), mają wzór ogólny 1, w którym R oznacza podstawnik alkilowy „tallow" o długości łańcucha węglowego od 12 do 18 atomów węgla, zaś A oznacza anion organiczny z grupy: benzoesanów, salicylanów, mrówczanów, octanów, propionianów, butanianów, metanosulfonianów, trifluorometanosulfonianów, etanosulfonianów, benzenosulfonianów, dodecylobenzenosulfonianów, nikotynianów, izonikotynianów, pikolinianów, acesulfamów, cyklaminianów, sacharynianów, lub nieorganiczny z grupy: węglanów, ortofosforanów(V), tripolifosforanów, azotanów(III), azotanów(V), siarczanów(IV), siarczanów(VI), alkilosiarczanów, o długości łańcucha alkilowego od 1 do 12 atomów węgla, tetrafluoroboranów, heksafluorofosforanów, lub dicyjanoimidków. W odmianie sposób ich otrzymywania polega na tym, że chlorki di(tallowoiloksyetylo) dimetyloamoniowe o wzorze ogólnym 2, w którym R oznacza pod-

stawnik alkilowy „tallow" o długości łańcucha węglowego od 12 do 18 atomów węgla, rozpuszcza się w alkoholu alifatycznym o długości łańcucha węglowego od 1 do 4 atomów węgla, lub ich mieszaninie, korzystnie w metanolu i miesza się z wodnym roztworem soli sodowej lub potasowej, lub litowej, lub amonowej acesulfamu, lub cyklaminianu, lub sacharynianu, lub dicyjanoimidku, lub kwasu: benzoesowego, lub salicylowego, lub mrówkowego, lub octowego, lub propionowego, lub butanowego, lub metanosulfonowego, lub trifluorometanosulfonowego, lub etanosulfonowego, lub benzenosulfonowego, lub dodecylobenzenosulfonowego, lub nikotynowego, lub izonikotynowego, lub pikolinowego, lub węglowego, lub ortofosforowego(V), lub tripolifosforowego, lub azotowego(III), lub azotowego(V), lub siarkowego(IV), lub siarkowego(VI), lub alkilosiarkowego o długości łańcucha alkilowego od 1 do 12 atomów węgla, lub tetrafluoroborowego, lub heksafluorofosforowego, o stężeniu co najmniej 1%, w stosunku molowym czwartorzędowej soli amoniowej do soli nieorganicznej od 1:1 do 1:1,05, korzystnie 1:1, w temperaturze od 293 do 363K, korzystnie 293K, w czasie co najmniej 2 minut, następnie odparowuje się mieszaninę rozpuszczalników, a produkt ługuje się bezwodnym rozpuszczalnikiem organicznym z grupy: aceton, lub metanol, lub etanol, lub propanol, lub izopropanol, lub butanol, lub octan etylu, lub acetonitryl, lub chloroform, lub dichlorometan, następnie odsącza się wytrącony osad nieorganiczny, po czym rozpuszczalnik usuwa się.

(7 zastrzeżeń)

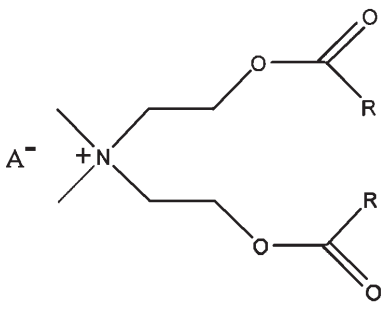

Wzór **1**

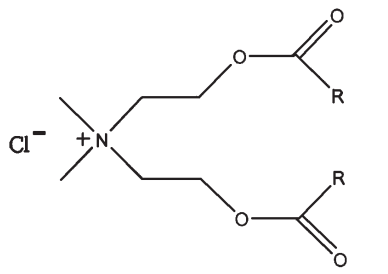

Wzór 2

A1 (21) **398389** (22) 2012 03 09

(51) ***C07C 405/00*** (2006.01)
C07C 317/18 (2006.01)
C07D 493/08 (2006.01)

(71) INSTYTUT FARMACEUTYCZNY, Warszawa

(72) DAMS IWONA; KUTNER ANDRZEJ; CHODYŃSKI MICHAŁ; KRUPA MAŁGORZATA; PIETRASZEK ANITA; ZEZULA MARTA; CMOCH PIOTR

(54) **Sposób wytwarzania analogów prostaglandyny F2α o strukturze 13,14-en-15-olu**

(57) Wynalazek dotyczy sposobu wytwarzania syntetycznych analogów prostaglandyny $F_{2\alpha}$ o strukturze 13,14-en-15-olu i konfiguracji centrum stereogenicznego 15R lub 15S, przedstawionych wzorem ogólnym (I), w którym: X oznacza -O- lub -NH-; R^1 oznacza H lub grupę C1-3-alkilową; Y oznacza -O-; R^2 oznacza H lub grupę fenylową nie podstawioną lub podstawioną przez grupę trifluorometylową; n oznacza liczbę całkowitą 0 lub 1; p oznacza liczbę całkowitą 0 lub 1. Sposób wykorzystuje strategię syntezy konwergentnej umożliwiającej otrzymanie szeregu syntetycznych analogów $PGF_{2\alpha}$, takich jak fluprostenol, bimatoprost i trawoprost, ze strukturalnie zaawansowanego syntonu prostaglandynowego. Wynalazek dotyczy także związków pośrednich w syntezie $PGF_{2\alpha}$.

(17 zastrzeżeń)

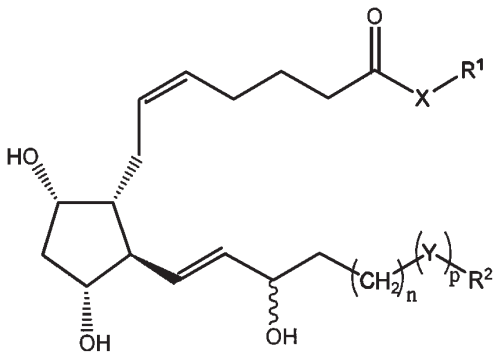

(I)

A1 (21) **398451** (22) 2012 03 14

(51) ***C07D 455/02*** (2006.01)

(71) POLITECHNIKA WARSZAWSKA, Warszawa

(72) MIRONIUK-PUCHALSKA EWA; SAS WOJCIECH

(54) **Sposób otrzymywania nowej pochodnej 6,6-dihydroksymetylochinolizydyny**

(57) Sposób otrzymania nowej pochodnej 6,6-dihydroksymetylochinolizydyny o wzorze ogólnym 1, polega na tym, że ketal 2-nitropropan-1,3-diolu o wzorze ogólnym 2, gdzie R^1 i R^2 są takie same i oznaczają pierścień cykloheksylowy $(CH_2)_5$ poddaje się reakcji alkilowania w obecności katalizatora palladowego Pd(0), otrzymując nitroallilo pochodną, którą następnie w selektywnej redukcji amalgamatem rtęci w tetrahydrofuranie z dodatkiem wody przekształca się w odpowiednią hydroksyloaminę. Związek ten następnie poddaje się reakcji z 2,3:5,6-di-O-izopropylideno-α-D-mannozą w rozpuszczalnikach organicznych, przy czym pochodna mannozy ulega przekształceniu w aldoheksozę i w wyniku reakcji z hydroksyloaminą otrzymuje się nitron, który następnie ulega wewnątrzcząsteczkowej 1,3-dipolarnnej cykloaddycji, co ostatecznie prowadzi do powstania azabicyklicznego związku o wzorze ogólnym 6. Następnie zabezpiecza się wolną grupę hydroksylową grupą benzylową, po czym selektywnie usuwa się zabezpieczenia ketalowe w niskiej temperaturze za pomocą kwasu octowego a otrzymany związek utlenia się za pomocą nadjodanu sodu do aldehydu, który poddaje się reakcji uwodornienia w obecności katalizatora kontaktowego otrzymując piperydynę ulegającą wewnątrzcząsteczkowej reduktywnej aminacji, której towarzyszy usunięcie grupy benzylowej, w wyniku czego powstaje pochodna 6,6-dihydroksymetylochinolizydyny, którą poddaje się kwasowej hydrolizie w rozpuszczalnikach polarnych w obecności kwasu otrzymując związek o wzorze ogólnym 1.

(8 zastrzeżeń)

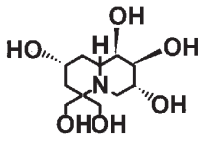

wzór 1

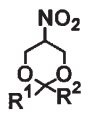

wzór 2

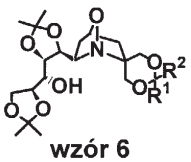

wzór 6

A1 (21) **398288** (22) 2012 03 02

(51) ***C07F 5/02*** (2006.01)

(71) UNIWERSYTET IM. ADAMA MICKIEWICZA, Poznań
(72) BARTKOWIAK GRAŻYNA; SCHROEDER GRZEGORZ

(54) **Nowe hydrazony kwasu formylofenyloboronowego i chlorku amonioacetylohydrazydu**

(57) Przedmiotem wynalazku są hydrazony kwasu formylofenyloboronowego i chlorku amonioacetylohydrazydu o ogólnych wzorach 1 albo 2, w których R oznacza grupę pirydyniową lub grupę trimetyloamoniową.

(5 zastrzeżeń)

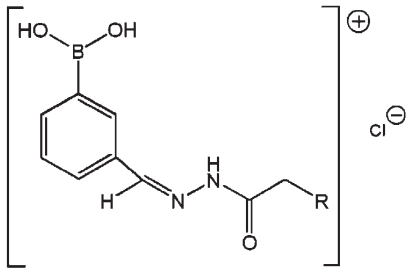

(1)

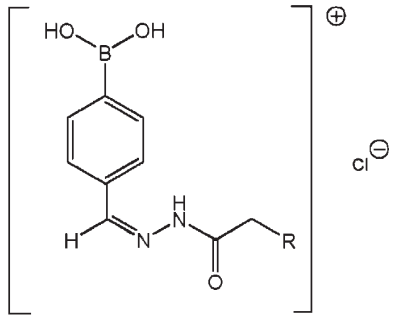

(2)

A1 (21) **398421** (22) 2012 03 12

(51) ***C07F 9/6553*** (2006.01)
C07F 9/53 (2006.01)
C08G 61/12 (2006.01)
C08F 34/04 (2006.01)

(71) CENTRUM BADAŃ MOLEKULARNYCH I MAKROMOLEKULARNYCH POLSKIEJ AKADEMII NAUK, Łódź
(72) DRABOWICZ JÓZEF; KRASOWSKA DOROTA

(54) **Fosfinotlenek, sposób jego wytwarzania oraz jego zastosowanie**

(57) Przedmiotem wynalazku jest związek: fosfinotlenek t-butylowo-2-(3'-tienylo)etylowo-fenylowego, o wzorze 1, w postaci mieszaniny racemicznej i optycznie czynnych izomerów. Związek ten znajduje zastosowanie jako monomer w reakcji polimeryzacji, w wyniku której otrzymuje się układy politiofenowe funkcjonalizowane w pozycji 3 chiralnym ugrupowaniem 2-fosfinyloetylowym. Wynalazek obejmuje także sposób wytwarzania nowego związku o wzorze 1.

(6 zastrzeżeń)

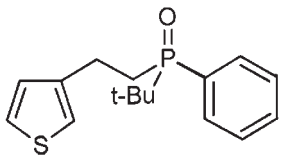

wzór 1

A1 (21) **399458** (22) 2012 06 08

(51) ***C07F 15/00*** (2006.01)
C07D 231/16 (2006.01)
A61P 35/00 (2006.01)

(71) UNIWERSYTET MEDYCZNY IM. PIASTÓW ŚLĄSKICH WE WROCŁAWIU, Wrocław
(72) REGIEC ANDRZEJ; MASTALARZ AGNIESZKA; MASTALARZ HENRYK; WIETRZYK JOANNA

(54) **Cis- i trans- związki kompleksowe platyny(II) z 1-metylo-4-nitropirazolem, sposób ich wytwarzania, rozdzielania, izomeryzacji i zastosowanie do wytwarzania leków do terapii przeciwnowotworowej**

(57) Przedmiotem wynalazku są związki kompleksowe platyny(II) z 1-metylo-4-nitropirazolem o nazwach chemicznych cis-dichlorobis(1-metylo-4-nitropirazol)platyna(II) i trans-dichlorobis(1-metylo-4-nitropirazol)platyna(II). Wynalazek dotyczy także sposobu wytwarzania mieszaniny cis-dichlorobis(1-metylo-4-nitropirazol)platyny(II) i trans-dichlorobis(1-metylo-4-nitropirazol)platyny(II) z tetrachloroplatynianu potasu i 1-metylo-4-nitropirazolu w środowisku wodno-acetonowym lub wodnym oraz sposobu ich rozdzielania na kolumnie chromatograficznej wypełnionej żelem krzemionkowym wykorzystując jako eluent mieszaninę chloroform-aceton, a także sposobu izomeryzacji termicznej izomeru cis- do izomeru trans-. Obydwa izomery cis- i trans- wykazują aktywność przeciwnowotworową in vitro i in vivo.

(7 zastrzeżeń)

A1 (21) **400989** (22) 2012 10 01

(51) ***C07K 5/10*** (2006.01)
A61K 38/07 (2006.01)
A23J 1/00 (2006.01)
A61P 9/12 (2006.01)

(71) UNIWERSYTET PRZYRODNICZY WE WROCŁAWIU, Wrocław
(72) POKORA MARTA; ECKERT EWELINA; ZAMBROWICZ ALEKSANDRA; DĄBROWSKA ANNA; SZOŁTYSIK MAREK; CHRZANOWSKA JÓZEFA; POLANOWSKI ANTONI; TRZISZKA TADEUSZ

(54) **Peptydy, zastosowanie tych peptydów oraz kompozycja zawierająca te peptydy**

(57) Przedmiotem wynalazku jest peptyd zawierający sekwencję Ser-Try-Val-Glu, odpowiadający fragmentowi 148-151 owoalbuminy oraz peptyd zawierający sekwencję Asp-lle-Leu-Asn, odpowiadający fragmentowi 86-89 owoalbuminy. Peptydy wykazują aktywność biologiczną zarówno antyhipertensyjną poprzez hamowanie enzymu przekształcającego angiotensynę I (ACE), jak i przeciwutleniającą poprzez wiązanie wolnych rodników oraz chelatowanie kationów dwu wartościowych. Sekwencje peptydów według wynalazku, ze względu na swoje właściwości, mogą być wykorzystane zarówno w przemyśle farmaceutycznym, spożywczym i kosmetycznym, jako składniki leków przeciwnadciśnieniowych, suplementów diety oraz żywności funkcjonalnej, a także jako komponenty kosmetyków.

(6 zastrzeżeń)

A1 (21) **398379** (22) 2012 03 09

(51) ***C07K 17/00*** (2006.01)
C07F 5/00 (2006.01)

(71) INSTYTUT BIOLOGII MEDYCZNEJ POLSKIEJ AKADEMII NAUK, Łódź; INSTYTUT IMMUNOLOGII I TERAPII DOŚWIADCZALNEJ POLSKIEJ AKADEMII NAUK, Wrocław
(72) LEŚNIKOWSKI ZBIGNIEW; GOSZCZYŃSKI TOMASZ; BORATYŃSKI JANUSZ; KOWALSKI KONRAD

(54) **Sposób otrzymywania koniugatów białko-klaster boru w fazie stałej**

(57) Przedmiotem wynalazku jest sposób otrzymywania koniugatów białko-klaster boru, które charakteryzuje się tym, że ad dukt klasteru boru z cyklicznym eterem poddaje się reakcji z białkiem lub peptydem, przy czym reakcję prowadzi się w fazie stałej w podwyższonej temperaturze. Wynalazek dotyczy także koniugatu białka lub peptydu otrzymanego tym sposobem.

(6 zastrzeżeń)

A1 (21) **398380** (22) 2012 03 09

(51) ***C07K 17/00*** (2006.01)
C07F 5/00 (2006.01)

(71) INSTYTUT IMMUNOLOGII I TERAPII DOŚWIADCZALNEJ POLSKIEJ AKADEMII NAUK, Wrocław; INSTYTUT BIOLOGII MEDYCZNEJ POLSKIEJ AKADEMII NAUK, Łódź

(72) LEŚNIKOWSKI ZBIGNIEW; GOSZCZYŃSKI TOMASZ; BORATYŃSKI JANUSZ; KOWALSKI KONRAD

(54) **Sposób otrzymywania koniugatów białko-klaster boru w roztworze**

(57) Przedmiotem wynalazku jest sposób otrzymywania koniugatów białko-klaster boru, który charakteryzuje się tym, że addukt klasteru boru z cyklicznym eterem poddaje się reakcji z białkiem lub peptydem, przy czym reakcję prowadzi się w roztworze wodnym lub wodno-organicznym, korzystnie w temperaturze pokojowej.

(3 zastrzeżenia)

A1 (21) **398450** (22) 2012 03 14

(51) ***C08B 37/00*** (2006.01)

(71) NANOVELOS SPÓŁKA Z OGRANICZONĄ ODPOWIEDZIALNOŚCIĄ, Warszawa

(72) CIACH TOMASZ; WASIAK IGA

(54) **Sposób otrzymywania nanocząstek polisacharydowych**

(57) Sposób otrzymywania nanocząstek z polisacharydów i ich pochodnych, poprzez ich specyficzne częściowe utlenienie w celu wytworzenia grup aldehydowych i przyłączenie związków zawierających grupę aminową lub inną z wiązaniem R-NH_2 reagującą z grupami aldehydowymi, polega na tym, że polisacharyd lub jego pochodną utlenia się znaną metodą z wytworzeniem grup aldehydowych do stopnia utlenienia od 0,1% do 80% pierścieni cukrowych, po czym do roztworu utlenionego polisacharydu w wodzie lub w mieszaninie wody z rozpuszczalnikiem organicznym, dodaje się co najmniej jeden czynnik formujący nanocząstki, którym jest organiczny związek chemiczny mający wiązanie R-NH_2, który po przyłączeniu do grupy aldehydowej ma właściwości hydrofobowe, oraz co najmniej jedną substancję czynną posiadającą co najmniej jedno wiązanie R-NH_2 lub N-H. Reakcję prowadzi się przy pH roztworu od 1 do 9, w temperaturze od 10 do 100°C, przy czym sumaryczny molowy stosunek grup aminowych do aldehydowych wynosi od 20 do 0,5.

(20 zastrzeżeń)

A1 (21) **398351** (22) 2012 03 07

(51) ***C08F 132/08*** (2006.01)
C08F 4/80 (2006.01)

(71) APEIRON SYNTHESIS SPÓŁKA Z OGRANICZONĄ ODPOWIEDZIALNOŚCIĄ, Wrocław

(72) SKOWERSKI KRZYSZTOF; GUŁAJSKI ŁUKASZ; BIENIEK MICHAŁ; WIERZBICKA CELINA

(54) **Sposób wytwarzania polidicyklopentadienu oraz zastosowanie kompleksu rutenu**

(57) Przedmiotem wynalazku jest sposób wytwarzania polidicyklopentadienu w reakcji metatetycznej polimeryzacji z otwarciem pierścienia, w którym poddaje się polimeryzacji dicyklopentadien w obecności (pre)katalizatora rutenowego o wzorze ogólnym 1. Wynalazek dotyczy także zastosowania (pre)katalizatora rutenowego o wzorze ogólnym 1.

(32 zastrzeżenia)

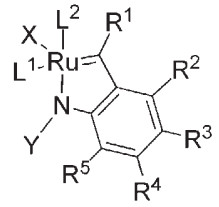

1

A1 (21) **398435** (22) 2012 03 14

(51) ***C08J 11/10*** (2006.01)
C04B 26/16 (2006.01)
B09B 3/00 (2006.01)
B29B 17/00 (2006.01)

(71) ZADĘCKI WIESŁAW, Zabrze; WĘGRZYN KRZYSZTOF, Warszawa; BABRAL MARIUSZ, Konstancin-Jeziorna

(72) ZADĘCKI WIESŁAW; WĘGRZYN KRZYSZTOF; BABRAL MARIUSZ

(54) **Element konstrukcyjny z odpadowej pianki poliuretanowej**

(57) Przedmiotem wynalazku jest element konstrukcyjny z odpadowej pianki poliuretanowej, stosowany głównie jako przegrody izolacyjne, wykładziny, maty, ekrany lub separatory. Charakteryzuje się tym, że zawiera poliol, izocyjanian a także wypełniacze polimerowe i/lub wypełniacze mineralne i/lub węglowe, modyfikator składający się z fosforanu guanidyny i soli monoamonowej kwasu sulfonowego i opcjonalnie niejonową lub kationową emulsję zawierającą polialkilen.

(6 zastrzeżeń)

A1 (21) **398362** (22) 2012 03 08

(51) ***C08L 3/02*** (2006.01)
C08L 89/00 (2006.01)
C09D 103/04 (2006.01)
C09D 189/00 (2006.01)
D21H 19/00 (2006.01)
B65D 65/46 (2006.01)

(71) ZACHODNIOPOMORSKI UNIWERSYTET TECHNOLOGICZNY W SZCZECINIE, Szczecin

(72) BARTKOWIAK ARTUR; BALEJKO JERZY; LISIECKI SŁAWOMIR; CHOJNACKA MARIA

(54) **Kompozycja do powlekania celulozowego materiału opakowaniowego, sposób otrzymywania kompozycji do powlekania celulozowego materiału opakowaniowego, termoizolacyjny materiał opakowaniowy, zwłaszcza do produktów spożywczych oraz sposób otrzymywania termoizolacyjnego materiału opakowaniowego, zwłaszcza do produktów spożywczych**

(57) Przedmiotem wynalazku jest kompozycja do powlekania celulozowego materiału opakowaniowego, która zawiera materiały biodegradowalne takie jak skrobia, gliceryna i charakteryzuje się tym, że jest mieszaniną dwukomponentową. Pierwszy komponent stanowi mieszanina skrobi, żelatyny i gliceryny lub mieszaniny gliceryny i sorbitolu, zaś drugi komponent stanowi mieszanina komponentów białkowych, poroforów i ewentualnie skrobi. Ilość

poszczególnych składników w komponentach jest taka, aby po rozpuszczeniu w wodzie obydwu komponentów otrzymać kompozycję o stężeniu skrobi w zakresie 10-17% wagowych, żelatyny w zakresie 10-12% wagowych, gliceryny lub mieszaniny gliceryny i sorbitolu w zakresie 5-11% wagowych, komponentów białkowych w zakresie 5-10% wagowych poroforów w zakresie 3-5,5% wagowych. Wynalazek dotyczy także sposobu otrzymywania kompozycji do powlekania celulozowego materiału opakowaniowego, który polega na mieszaniu materiałów biodegradowalnych takich jak skrobia, gliceryna, poddawaniu ich obróbce termicznej i charakteryzuje się tym, że dysperguje się w wodzie żelatynę, glicerynę lub mieszaninę gliceryny i sorbitolu oraz skrobię stosując mieszadło mechaniczne, po czym mieszaninę podgrzewa się do temperatury w zakresie 50-100°C do uzyskania jednorodnej konsystencji. Następnie mieszaninę schładza się ją do temperatury w zakresie od 35 do 40°C ciągle mieszając, po czym dodaje się komponenty białkowe i porofory. Przedmiotem wynalazku jest również termoizolacyjny materiał opakowaniowy, zwłaszcza do produktów spożywczych, który zawiera materiał celulozowy powleczony warstwą powłoki spienialnej i charakteryzuje się tym, że ma co najmniej jedną warstwę powłoki spienialnej otrzymywanej z powyższej kompozycji nałożoną na materiał celulozowy oraz sposób otrzymywania termoizolacyjnego materiału zawierającego warstwą powłoki spienialnej polegający na powlekaniu materiału celulozowego powłoką z materiałów biodegradowalnych, suszeniu i spienianiu, który charakteryzuje się tym, że nakłada się jednostronnie co najmniej jedną warstwę kompozycji otrzymanej sposobem opisanym powyżej na materiał celulozowy. Materiał wstępnie suszy się i poddaje spienianiu z zastosowaniem znanych metod grzewczych gwarantujących równomierne ogrzewanie.

(20 zastrzeżeń)

A1 (21) **398469** (22) 2012 03 15

(51) ***C08L 9/02*** (2006.01)
C08L 23/20 (2006.01)
C08K 3/04 (2006.01)
C08K 7/06 (2006.01)

(71) POLITECHNIKA ŁÓDZKA, Łódź

(72) ZABORSKI MARIAN; PINGOT TOMASZ; PINGOT MARTYNA

(54) **Kompozycja elastomerowa przeznaczona na wyroby gumowe o podwyższonej wytrzymałości na rozdzieranie**

(57) Przedmiotem wynalazku jest kompozycja elastomerowa przeznaczona na wyroby gumowe o zwiększonej wytrzymałości na rozdzieranie. Zawiera ona kauczuk, napełniacz, substancje pomocnicze, w tym dyspergator w ilości 0,2-3 części wagowych na 100 części wagowych kauczuku oraz substancję sieciującą w ilości 0,2-2 części wagowych na 100 części wagowych kauczuku. Kompozycja charakteryzuje się tym, że jest sporządzona na bazie kauczuku butadienowo-akrylonitrylowego lub etylenowo-oktenowego i jako napełniacz zawiera nanowłókna węglowe korzystnie w ilości 2-30 części wagowych na 100 części wagowych kauczuku.

(1 zastrzeżenie)

A1 (21) **398381** (22) 2012 03 11

(51) ***C09K 11/82*** (2006.01)

(71) WROCŁAWSKIE CENTRUM BADAŃ EIT + SPÓŁKA Z OGRANICZONĄ ODPOWIEDZIALNOŚCIĄ, Wrocław

(72) ZYCH EUGENIUSZ; SOBCZYK MARCIN; PUCHALSKA MAŁGORZATA

(54) **Materiał luminescencyjny oraz jego zastosowanie**

(57) Przedmiotem wynalazku jest materiał fluorescencyjny oparty na matrycy tetraoksowanadanu(V), który charakteryzuje się tym, że zawiera matrycę tetraoksowanadanu(V) metalu ziemi rzadkiej wybranego z grupy zawierającej Y, Gd, Lu, Sc, domieszkowaną jonami Yb^{3+}, Ho^{3+} i Eu^{3+} albo Yb^{3+}, Ho^{3+} i Tb^{3+} oraz jego zastosowanie do znakowania płynów albo ciał stałych.

(9 zastrzeżeń)

A1 (21) **398335** (22) 2012 03 07

(51) ***C10G 11/02*** (2006.01)
C10G 45/00 (2006.01)

(71) IDEA SPÓŁKA Z OGRANICZONĄ ODPOWIEDZIALNOŚCIĄ, Łódź

(72) MAZUREK PRZEMYSŁAW; KOPACZEL ROBERT

(54) **Sposób wytwarzania uszlachetnionego paliwa do silników wysokoprężnych oraz uszlachetnione paliwo do silników wysokoprężnych**

(57) Przedmiotem wynalazku jest sposób wytwarzania uszlachetnionego paliwa do silników wysokoprężnych w procesie katalitycznej depolimeryzacji oraz uszlachetnione paliwo do silników wysokoprężnych uzyskane w tym procesie. Sposób charakteryzuje się tym, że rozdrobnione odpady komunalne i/lub organiczne stanowiące surowiec wsadowy poddaje się suszeniu, a następnie przetwarza się w bloku separacji i wyparki połączonym z turbiną mieszającą, w której następuje depolimeryzacja katalityczna, a zdepolimeryzowany surowiec destyluje się w destylatorze w celu otrzymania paliwa do silników wysokoprężnych, przy czym część otrzymanego paliwa zużywa się do zasilania generatora spalinowo-elektrycznego. Depolimeryzację katalityczną prowadzi się w obecności glinokrzemianu sodu pełniącego rolę katalizatora, przy czym za pomocą bloku kontroli procesu technologicznego monitoruje się automatycznie wskazania czujników powiązanych z poszczególnymi blokami procesu katalitycznej depolimeryzacji i w przypadku stwierdzenia odchyleń wynikających z niedostatecznej ilości katalizatora aktywuje się automatyczny dozownik katalizatora, za pomocą którego dozuje się do turbiny mieszającej dawkę katalizatora w ilości od 5 kg do 35 kg na 1000 l paliwa w obiegu procesu, po czym powraca się do monitorowania pracy poszczególnych bloków. Do tak uzyskanego paliwa dodaje się koloidalny roztwór nanocząstek tlenku ceru (CeO_2) o wielkości cząstek od 10 nm do 50 nm w lekkich destylatach ropy naftowej w ilości zapewniającej stężenie końcowe nanocząstek tlenku ceru CeO_2 w paliwie na poziomie od 20 ppm do 100 ppm.

(2 zastrzeżenia)

A1 (21) **398336** (22) 2012 03 07

(51) ***C10G 11/02*** (2006.01)

(71) GREEN ENERGY POWER SPÓŁKA Z OGRANICZONĄ ODPOWIEDZIALNOŚCIĄ, Łódź

(72) KOPACZEL ROBERT; MAZUREK PRZEMYSŁAW

(54) **Sposób wytwarzania biokomponentu do biopaliw oraz biokomponent do biopaliw**

(57) Sposób wytwarzania biokomponentu do biopaliw w procesie katalitycznej depolimeryzacji, w którym rozdrobnione odpady komunalne i/lub organiczne stanowiące surowiec wsadowy poddaje się suszeniu, a następnie przetwarza się w bloku separacji i wyparki połączonym z turbiną mieszającą, w której następuje depolimeryzacja katalityczna, a zdepolimeryzowany surowiec destyluje się w destylatorze (109) w celu otrzymania biokomponentu, przy czym część otrzymanego biokomponentu zużywa się do zasilania generatora spalinowo-elektrycznego. Depolimeryzację katalityczną prowadzi się w obecności glinokrzemianu sodu pełniącego rolę katalizatora, przy czym za pomocą bloku kontroli procesu technologicznego monitoruje się automatycznie wskazania czujników powiązanych z poszczególnymi blokami procesu katalitycznej depolimeryzacji i w przypadku stwierdzenia odchyleń wynikających z niedostatecznej ilości katalizatora aktywuje się automatyczny dozownik katalizatora, za którego pomocą dozuje się do turbiny mieszającej dawkę katalizatora w ilości od 5 kg do 35 kg na 1000 l biokomponentu w obiegu procesu, po czym powraca się do moni-

torowania pracy poszczególnych bloków. Przedmiotem zgłoszenia jest biokomponent do biopaliw.

(2 zastrzeżenia)

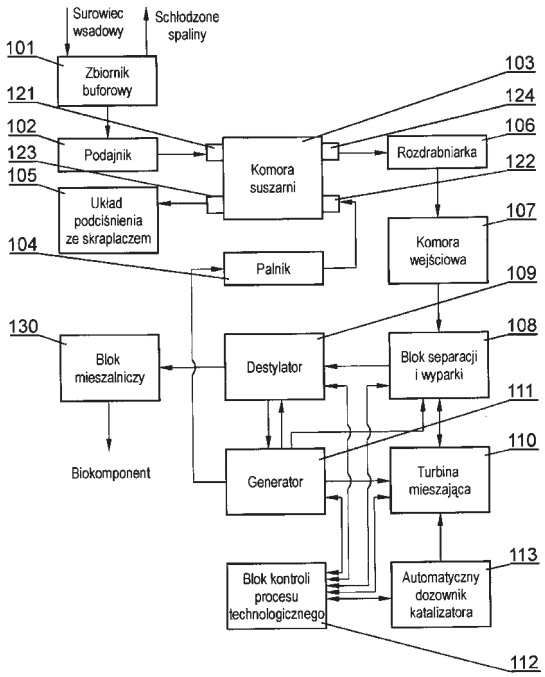

A1 (21) **398358** (22) 2012 03 07

(51) ***C10J 3/02*** (2006.01)
F23G 7/10 (2006.01)

(71) SOBIECKI ZENON GRASO, Krąg

(72) SOBIECKI ZENON

(54) **Sposób i układ wytwarzania strumienia energetycznego z nierozdrobnionej biomasy**

(57) Sposób wytwarzania strumienia energii z nierozdrobnionej biomasy, polegający na procesie zgazowania i spalania, charakteryzuje się tym, że biomasę, korzystnie w postaci sprasowanej słomy lub innych upraw energetycznych, w balotach, kostkach lub innych formach o wilgotności do 40% przed procesem zgazowania i spalania poddaje się korzystnie procesowi odsysania i odseparowania powietrza fałszywego, po czym biomasę poddaje się w początkowej fazie procesowi zgazowania i spalania w temperaturze od 450°C do 800°C i dalej poddaje w końcowej fazie procesowi dopalania, a następnie poddaje się procesowi stabilizacji strumienia energii w zakresie: uzyskania wymaganego strumienia energii, korzystnie w granicach +/- 5% mocy średniej pracującego urządzenia, wymaganej temperatury strumienia energii, korzystnie z dokładnością +/- 50°C wartości zadanej temperatury oraz wymaganej jakości zawartości spalin, przy czym wszystkie etapy procesu koreluje się układem automatycznej regulacji.

(4 zastrzeżenia)

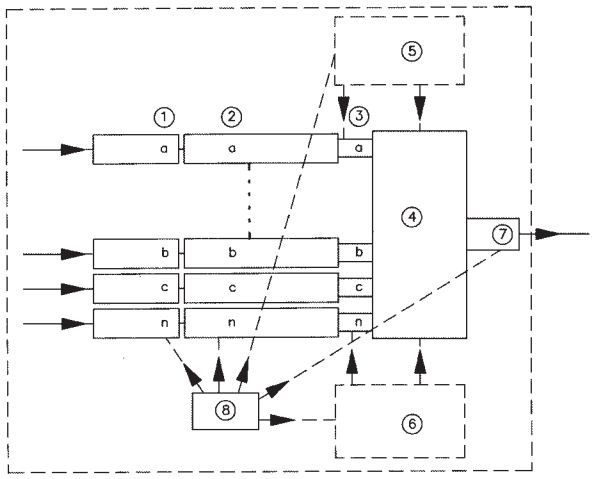

A1 (21) **398337** (22) 2012 03 06

(51) ***C10L 5/44*** (2006.01)
C10L 5/48 (2006.01)

(71) ECOFUEL SPÓŁKA Z OGRANICZONĄ ODPOWIEDZIALNOŚCIĄ, Jelenia Góra

(72) ŻUKIEWICZ TOMASZ; DZIK TOMASZ

(54) **Aglomerowane ciśnieniowo formowane paliwo stałe, sposób wytwarzania aglomerowanego formowanego paliwa stałego oraz zastosowanie**

(57) Wynalazek dotyczy aglomerowanego ciśnieniowo, formowanego paliwa stałego zawierającego biomasę roślinną. Paliwo charakteryzuje się tym, że zawiera rozdrobnioną biomasę roślinną oraz jako zasadniczy materiał spajający, watę celulozową ze strzępienia udarowego odpadów materiału celulozowego uprzednio przetworzonego papierniczo. Przedmiotowe paliwo wykazuje gęstość co najmniej w przybliżeniu 1000 kg/m^3. Wynalazek dotyczy także sposobu wytwarzania formowanego paliwa stałego zawierającego aglomerowaną ciśnieniowo biomasę roślinną, w którym dostarcza się biomasę roślinną oraz odpady materiału celulozowego uprzednio przetworzonego papierniczo, rozdrabnia się biomasę roślinną łącznie z wymienionymi odpadami materiału celulozowego w młynie wirnikowym bijakowym w temperaturze otoczenia i prowadzi się aglomerację ciśnieniową uzyskanej mieszaniny bez użycia lepiszcza pod ciśnieniem 15-45 MPa w temperaturze poniżej 100°C do uzyskania formowanego paliwa o gęstości co najmniej 1000 kg/m^3. Ponadto, wynalazek dotyczy zastosowania waty celulozowej ze strzępienia udarowego odpadów materiału celulozowego uprzednio przetworzonego papierniczo, jako zasadniczego materiału spajającego rozdrobnioną biomasę roślinną, dla wytworzenia aglomerowanego ciśnieniowo formowanego paliwa stałego o gęstości co najmniej w przybliżeniu 1000 kg/m^3.

(26 zastrzeżeń)

A1 (21) **398399** (22) 2012 03 12

(51) ***C10L 5/44*** (2006.01)
A23K 1/14 (2006.01)

(71) POLITECHNIKA BIAŁOSTOCKA, Białystok

(72) OBIDZIŃSKI SŁAWOMIR

(54) **Granulat opałowy i paszowy oraz technologia jego wytwarzania**

(57) Przedmiotem wynalazku jest granulat opałowy i paszowy, który zawiera w swoim składzie wycierkę ziemniaczaną w ilości od 10 do 20% o wilgotności ok. 84-86% lub w ilości 20-35%, w przypadku zastosowania dodatku odwodnionej wycierki o wilgotności 60-75%. Technologia wytwarzania granulatu opałowego i paszowego polega na tym, że dodatek wycierki ziemniaczanej do biomasy poddawanej zagęszczaniu jest rozdrabniany w specjalnej konstrukcji dozowniku do wielkości cząstki od 3 mm do 5 mm, co ułatwi uzyskanie właściwej równomierności wymieszania z zagęszczaną biomasą w kondycjonerze. W przypadku zastosowania do produkcji granulatu z udziałem wycierki, głównego składnika w postaci biomasy typu otręby owsiane, pszenne, żytnie, wyrost zbożowy itp. to granulat taki oprócz wykorzystania jako opału, będzie mógł spełniać rolę pełnowartościowego dodatku do pasz.

(2 zastrzeżenia)

A1 (21) **398361** (22) 2012 03 08

(51) ***C10L 5/48*** (2006.01)

(71) MAKPOL RECYKLING SPÓŁKA Z OGRANICZONĄ ODPOWIEDZIALNOŚCIĄ, Lubliniec
(72) SZYMANEK ARKADIUSZ; SZYMANEK PRZEMYSŁAW; SOSIŃSKI RYSZARD; KOŚCIELNIAK ROBERT; POLAK MACIEJ

(54) **Sposób wytwarzania ekologicznego paliwa alternatywnego do technologii spalania paliw stałych**

(57) Przedmiotem wynalazku jest ekologiczne paliwo alternatywne oraz sposób wytwarzania ekologicznego paliwa alternatywnego, który charakteryzuje się tym, że do młyna elektromagnetycznego wprowadza się mieszaninę mułu węglowego w ilości od 9% do 70% masy końcowej paliwa, miału węglowego w ilości od 9% do 70% masy końcowej paliwa, rozdrobnionego paliwa gumowego w ilości od 20% do 60% masy końcowej paliwa oraz oliwęglanu sodu, w ilości od 1% do 10% masy końcowej paliwa, którą aktywuje się w komorze mielenia doprowadzając składniki mieszaniny do zderzeń ze sobą przy obecności mielników ferromagnetycznych, stanowiących od 15% do 20% objętościowo wsadu młyna, wzbudzanych przez zmienne pole magnetyczne wytwarzane przez bieguny wzbudnika młyna elektromagnetycznego, w czasie zapewniającym obniżenie wilgotności aktywowanej mieszaniny do poziomu poniżej 20%.

(4 zastrzeżenia)

A1 (21) **398308** (22) 2012 03 05

(51) ***C22C 1/02*** (2006.01)
C22C 21/00 (2006.01)
C22C 49/06 (2006.01)

(71) UNIWERSYTET ŚLĄSKI W KATOWICACH, Katowice
(72) KRAWCZYK JACEK; BOGDANOWICZ WŁODZIMIERZ

(54) **Sposób otrzymywania dwuskalowego włóknistego nanokompozytu stopu Al-Cu-Co z frakcją fazy kwazikrystalicznej**

(57) Przedmiotem wynalazku jest sposób otrzymywania włóknistego nanokompozytu stopu Al-Cu-Co o osnowie na bazie fazy krystalicznej θ – Al_2Cu, zawierającego mikro-włókna fazy H – $Al_3(Cu,Co)_2$, w środku których ulokowane są rdzenie dekagonalnej fazy kwazikrystalicznej D o składzie chemicznym $Al_{68}Cu_{21}Co_{11}$ (68% Al, 21% Cu, 11% Co), wzmocnionego dodatkowo ortogonalną siecią krystalicznych nano-włókien fazy T – $Al_7Cu_2Co_1$. Sposób charakteryzuje się tym, że w pierwszym etapie przeprowadza się poprzez stopienie składników syntezę stopu Al-Cu-Co w walcowym tyglu o średnicy od 13 do 17 mm, korzystnie 15 mm, korzystnie ze stożkowym zakończeniem, umieszczonym w komorze wzrostowej pieca indukcyjnego. W drugim etapie przeprowadza się szybką krystalizację stopu poprzez schłodzenie go wraz z piecem, otrzymując wlewek przyjmujący kształt walca. W trzecim etapie przeprowadza się w piecu indukcyjnym o pionowym gradiencie temperatury kierunkową krystalizację metodą Bridgmana, otrzymanego wcześniej wsadu, przy czym każdy etap otrzymywania nanokompozytu przeprowadza się w atmosferze ochronnej przepływającego przez komorę wzrostową gazu obojętnego.

(4 zastrzeżenia)

A1 (21) **398309** (22) 2012 03 05

(51) ***C22C 1/02*** (2006.01)
C22C 21/00 (2006.01)
C22C 49/06 (2006.01)

(71) UNIWERSYTET ŚLĄSKI W KATOWICACH, Katowice
(72) KRAWCZYK JACEK; BOGDANOWICZ WŁODZIMIERZ

(54) **Dwuskalowy włóknisty nanokompozyt stopu Al-Cu-Co z frakcją fazy kwazikrystalicznej**

(57) Przedmiotem wynalazku jest włóknisty nanokompozyt na bazie stopu o składzie wyjściowym $Al_{68}Cu_{21}Co_{11}$ (68% at. Al, 21% at. Cu, 11% at. Co) o osnowie w postaci krystalicznej fazy θ – Al_2Cu zawierającej w swej objętości przestrzennie ortogonalną sieć nano-włókien fazy T – $Al_7Cu_2Co_1$, ze zbrojeniem mikro-włóknami fazy H – $Al_3(Cu,Co)_2$, otoczonymi pierścieniami krystalicznej fazy $η_1$ - AlCu, w środku których to włókien występują rdzenie tworzone przez dekagonalną fazę kwazikrystaliczną D o składzie chemicznym $Al_{68}Cu_{21}Co_{11}$ (68% at. Al, 21% at. Cu, 11% at. Co).

(1 zastrzeżenie)

A1 (21) **398355** (22) 2012 03 08

(51) ***C22C 11/02*** (2006.01)
C22C 11/06 (2006.01)

(71) INSTYTUT METALI NIEŻELAZNYCH, Gliwice
(72) CIURA LUDWIK; WESOŁOWSKI JAN

(54) **Stop ołowiu**

(57) Przedmiotem wynalazku jest stop ołowiu zawierający wagowo 0,001-0,03% Bi, 0,001-0,05% Ag oraz Ca, Al, Sn i Mg, który charakteryzuje się tym, że zawiera wagowo do 0,3% Ca, do 0,08% Al, 0,05-1,5% Sn, 0,01-5% Mg, zaś resztę stanowi Pb oraz nieuniknione zanieczyszczenia.

(3 zastrzeżenia)

A1 (21) **398357** (22) 2012 03 08

(51) ***C22C 11/02*** (2006.01)
C22C 11/10 (2006.01)

(71) INSTYTUT METALI NIEŻELAZNYCH, Gliwice
(72) CIURA LUDWIK; WESOŁOWSKI JAN

(54) **Stop ołowiu**

(57) Stop ołowiu zawierający wagowo 0,001-0,03% Bi, 0,001-0,05% Ag oraz Sb, Sn, As, Mg i Se, charakteryzuje się tym, że zawiera wagowo 0,1-2% Sb, 0,05-2,5% Sn, do 0,5% As, 0,01-5% Mg, do 0,06% Se, resztę stanowi Pb oraz nieuniknione zanieczyszczenia.

(6 zastrzeżeń)

A1 (21) **398398** (22) 2012 03 12

(51) ***C23C 8/26*** (2006.01)

(71) POLITECHNIKA ŁÓDZKA, Łódź
(72) KULA PIOTR; PIETRASIK ROBERT; STAŃCZYK-WOŁOWIEC Emilia

(54) **Sposób azotowania narzędzi wykonanych ze stopów żelaza**

(57) Przedmiotem wynalazku jest sposób azotowania narzędzi wykonanych ze stopów żelaza, który polega na wygrzewaniu tych elementów w komorze pieca próżniowego w atmosferze amoniaku dozowanego do komory pieca próżniowego, w temperaturze powyżej 450 - 600°C. Sposób charakteryzuje się tym, że amoniak dozuje się do komory pieca cyklicznie, z natężeniem napływu 3-30dm^3 /min /1 m^2 rzeczywistej powierzchni wsadu, przy czym po każdym cyklu dozowania amoniaku odpompowuje się komorę. Powyższy sposób azotowania umożliwia konstytuowanie warstw azotowanych w dowolnej konfiguracji budowy fazowej, w tym również bez zewnętrznej strefy związków azotkowych oraz wolnej od wydzieleń azotków po granicach ziaren.

(2 zastrzeżenia)

A1 (21) **398452** (22) 2012 03 15

(51) ***C23C 14/06*** (2006.01)
A61F 2/00 (2006.01)
A61L 27/04 (2006.01)

(71) MEDGAL SPÓŁKA Z OGRANICZONĄ ODPOWIEDZIALNOŚCIĄ, Białystok; POLITECHNIKA ŁÓDZKA, Łódź
(72) NIEDZIELSKI PIOTR; SZYMANOWSKI HIERONIM; BATORY DAMIAN; BOCIĄGA DOROTA; BOROWSKA URSZULA; CŁAPA MARIAN; GRABARCZYK JACEK; KACZOROWSKI WITOLD; SOBCZYK-GUZENDA ANNA

(54) **Sposób wytwarzania warstwy węglowej zawierającej krzem na implantach medycznych**

(57) Sposób polega na tym, że w trakcie osadzania warstwy węglowej na implancie utrzymuje się temperaturę w granicach 200 - 550°C, przy potencjale autopolaryzacji od - 600 V do - 1200 V i jednocześnie wprowadza się do komory gaz węglonośny, korzystnie metan oraz pary związków krzemoorganicznych, korzystnie pochodne alifatyczne silanów lub siloksanów, w takich ilościach aby stosunek zawartości związku krzemoorganicznego do metanu zawierał się w zakresie od 1:25 do 1:1, ciśnienie w komorze reaktora wynosiło od 30 Pa do 60 Pa, a czas procesu wynosił 3 - 6 minut.

(4 zastrzeżenia)

DZIAŁ E

BUDOWNICTWO; GÓRNICTWO; KONSTRUKCJE ZESPOLONE

A1 (21) **398303** (22) 2012 03 02

(51) ***E02D 17/20*** (2006.01)
E02F 9/02 (2006.01)

(71) PRZEMYSŁOWY INSTYTUT MASZYN ROLNICZYCH, Poznań

(72) RUTKOWSKI JANUSZ; BĄKIEWICZ PAWEŁ; IGNASIAK ŁUKASZ; SZYCHTA MAREK; PAWŁOWSKI TADEUSZ; SZCZEPANIAK JAN

(54) **Sposób wykonywania prac renowacyjnych w rowach melioracyjnych i urządzenie wielozadaniowe do realizacji sposobu**

(57) Sposób wykonywania prac renowacyjnych w rowach melioracyjnych za pomocą urządzenia wielozadaniowego polega na tym, że urządzenie wielozadaniowe może poruszać się wewnątrz przestrzeni rowu i omijać znajdujące się w tej przestrzeni przeszkody terenowe, w tym przede wszystkim drzewa i krzewy rosnące na skarpie rowu, nabrzeżu rowu lub na dnie rowu. Jest przeznaczony do robót związanych z pielęgnacją i utrzymaniem w stanie sprawności technicznej rowów i kanałów melioracyjnych. Urządzenie posiada jednośladowe ma jednośladowe podwozie jezdne (2) usytuowane pod ramą główną w jej osi symetrii, natomiast boczne podpory (5) z kołami podporowymi (4) znajdują się po obu stronach ramy głównej, natomiast przedni zespół zawieszenia narzędzi (10) oraz manipulator hydrauliczny znajdują się przed podwoziem jezdnym (2), zaś manipulator hydrauliczny zamontowany jest na ramie głównej, nad przednim zespołem zawieszenia narzędzi (10) i na końcu, manipulatora hydraulicznego znajduje się obrotnica narzędzi, ponadto tylny zespół zawieszenia narzędzi (15) znajduje się za podwoziem jezdnym (2), a kabina operatora znajduje się na ramie głównej pomiędzy manipulatorem hydraulicznym a bocznymi podporami (5).

(7 zastrzeżeń)

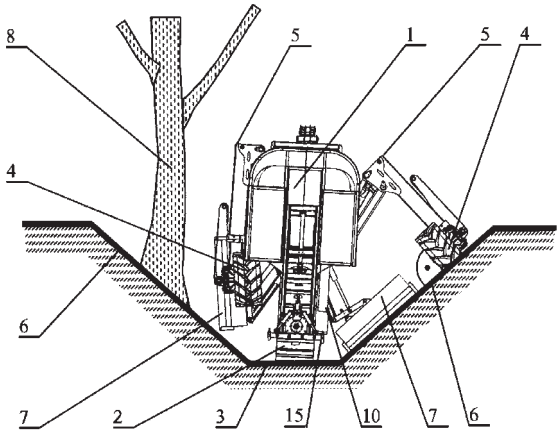

A1 (21) **398447** (22) 2012 03 14

(51) ***E04B 1/78*** (2006.01)
E04B 2/96 (2006.01)
E04F 13/12 (2006.01)
E06B 3/968 (2006.01)

(71) FASADA PCV ALUMINIUM W BUDOWNICTWIE SPÓŁKA Z OGRANICZONĄ ODPOWIEDZIALNOŚCIĄ, Warszawa

(72) MACHOWIEC ROBERT

(54) **Sposób łączenia gotowych modułów fasad oraz moduł z elementami wzajemnego łączenia w układzie poziomym i układzie pionowym fasad**

(57) Sposób łączenia gotowych modułów fasad, polegający na przygotowaniu gotowych modułów poza terenem budowy, korzystnie z profili aluminiowych z oprawionymi szybami, przetransportowanie gotowych modułów na budowę oraz wzajemne ich połączenie, charakteryzuje się tym, że gotowe segmenty o wymiarach maksymalnych do 2500 (mm) szerokości oraz do 4500 (mm) wysokości, przy czym wysokość jest implikowana wzajemną odległością sąsiadujących stropów, pomiędzy które montuje się zbiór modułów, które łączy się wzajemnie w poziomie i pionie poprzez elementy łącznikowe poziome (10) i elementy łącznikowe pionowe (7, 15) z zachowaniem jednolitej struktury profili poziomych (19) i pionowych (20) fasady, przy czym łączenie modułów w poziomie odbywa się z użyciem profili łączników dylatacyjnych (10), zaś każdy z modułów zostaje zakończony słupem dylatacyjnym (9) o jednakowym

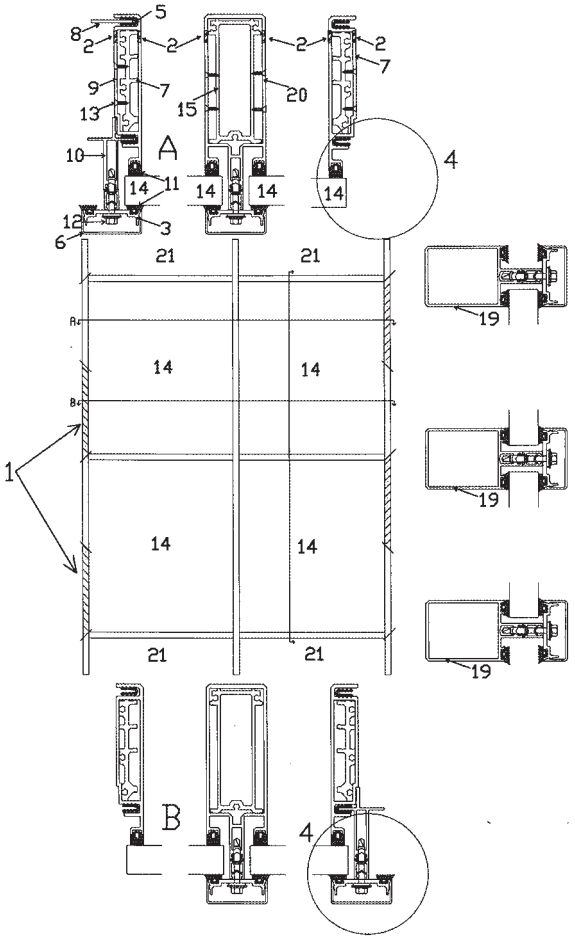

kształcie, które przystają do siebie. Profil łącznika dylatacyjnego (10) przytwierdzony jest do słupa dylatacyjnego (9) wkrętami samogwintującymi (13) na przemian, z lewej i z prawej strony modułu, przy czym profil łącznika ma ścięcie (1) o kącie 45° na odcinku o długości połowy odległości między ryglami (19) i przyłączony jest do profilu słupa dylatacyjnego (9) odpowiednio od połowy wysokości szyby do jej górnej krawędzi z lewej strony modułu i od połowy wysokości szyby do jej dolnej krawędzi z prawej strony modułu, zaś profil łącznika dylatacyjnego (10) oraz listwa szklarska (3) usytuowane są w module naprzemiennie, tak ażeby dwa moduły zakończone profilem dylatacyjnym (9), pasowały do siebie, tworząc zwartą konstrukcję. Pomiędzy profilami dylatacyjnymi (9) jest dodatkowe uszczelnienie w postaci pasów uszczelek (5) oraz blachy stalowej (8), korzystnie o grubości 2,5 (mm).

(4 zastrzeżenia)

A1 (21) **398305** (22) 2012 03 05

(51) ***E04C 3/293*** (2006.01)
E04B 5/10 (2006.01)

(71) WOJSKOWA AKADEMIA TECHNICZNA, Warszawa
(72) STOLARSKI ADAM; ZYCHOWICZ JACEK

(54) **System płaskich siatek o kratownicowym układzie prętów do zbrojenia betonu**

(57) Przedmiotem wynalazku jest system płaskich siatek o kratownicowym układzie prętów do zbrojenia betonu, składający się z prętów podłużnych (1) - pasów oraz połączonych z nimi i wzajemnie ze sobą przez spajanie (zgrzewanie lub spawanie) (3) prętów poprzecznych - krzyżulców (2), w układzie kratownicy hiperstatycznej (przesztywnionej). Pręty poprzeczne - krzyżulce (2), ułożone są pod kątem od 30° do 60° (4) w stosunku do prętów podłużnych - pasów, a rozstaw prętów poprzecznych - krzyżulców stanowi, co najmniej 3-krotność maksymalnego wymiaru kruszywa zastosowanego do betonu. Wynalazek pod względem technologicznym zapewnia wykonanie zbrojenia elementów żelbetowych, ponieważ płaskie siatki kratownicowe połączone dodatkowymi prętami dystansowymi zapewniają przestrzenną stabilność układu zbrojenia w szalunku. Pręty siatki tworzą hiperstatyczną kratownicę, dzięki czemu zbrojenie jest samonośne i jest w stanie przenosić znaczne obciążenia jeszcze przed zabetonowaniem.

(4 zastrzeżenia)

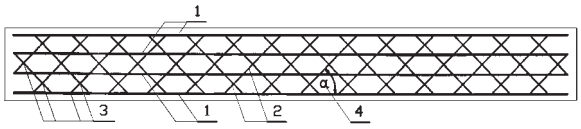

A1 (21) **398363** (22) 2012 03 08

(51) ***E04D 13/072*** (2006.01)

(71) PORĘBSKI ARTUR M.D. ARTUR PORĘBSKI, Janówek
(72) PORĘBSKI ARTUR

(54) **Uchwyt rynnowy**

(57) Przedmiotem wynalazku jest uchwyt rynnowy składający się z dwóch elementów: łukowej części (1) podtrzymującej rynnę, zakończonej zaczepem (2) o kształcie obrzeża rynny oraz płaskiej obejmy (3) połączonej z łukową częścią (1) od strony mocowania uchwytu do elementu dachowego. Płaska obejma (3) składa się z zaopatrzonych w otwory (4) naprzeciwległych ścian (5) i (6) usytuowanych i połączonych z łukową częścią (1) poprzecznie do obrzeża dachu i długości rynny, przy czym płaska obejma (3) ma w przekroju poprzecznym kształt zbliżony do zwężonej litery „U" z wywiniętymi obrzeżami. W płaskiej obejmie (3) umieszczony jest kształtownik mocujący (7) a jego ramię (8) posiada podłużne otwory służące do regulacji położenia rynny.

(5 zastrzeżeń)

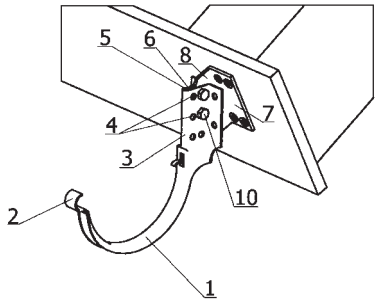

A1 (21) **398372** (22) 2012 03 08

(51) ***E04H 1/12*** (2006.01)
E04B 2/74 (2006.01)
E04H 17/14 (2006.01)

(71) DEBON SPÓŁKA Z OGRANICZONĄ ODPOWIEDZIALNOŚCIĄ, Krzemieniewo
(72) MAŁECKI BOGDAN

(54) **Zestaw do montażu ścian, zwłaszcza ścian boksów**

(57) Zestaw do montażu ścian, zwłaszcza ścian boksów, utworzony ze słupa i co najmniej jednej ściany, przy czym ściana zawiera górną poziomą belkę oraz położoną niżej osłonę, a w słupie na jednym z boków znajduje się otwór montażowy, zaś kształt otworu montażowego odpowiada kształtowi przekroju poprzecznego poziomej belki, charakteryzuje się tym, że pozioma belka (3) ma postać kształtownika otwartego od góry, mającego w przekroju poprzecznym zarys litery „U" z zagiętymi do wewnątrz półkami (5). Otwór montażowy znajdujący się w słupie (1), stanowi przelotowy rowek, tworzący w widoku z przodu zarys litery „U" z zagiętymi do wewnątrz zakończeniami. W stanie zmontowanym przednia część poziomej belki (3) jest osadzona w rowku znajdującym się w boku słupa (1), przy czym pozioma belka (3) jest umieszczona w słupie (1) rozłącznie i korzystnie opiera się o ścianę wewnętrzną (10) w słupie (1).

(3 zastrzeżenia)

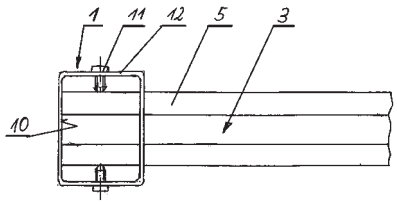

A1 (21) **398395** (22) 2012 03 12

(51) ***E06B 3/68*** (2006.01)
E06B 3/00 (2006.01)

(71) INVADO SPÓŁKA Z OGRANICZONĄ ODPOWIEDZIALNOŚCIĄ, Dzielna
(72) KOCHEL BOGUMIŁ

(54) **Łącznik elementów wypełniających skrzydło drzwiowe**

(57) Przedmiotem wynalazku jest łącznik elementów, wypełniających skrzydło drzwiowe, mający zastosowanie w budownictwie. Łącznik charakteryzuje się tym, że stanowi go monolityczna listwa (1) o przekroju poprzecznym zbliżonym do litery H, której górne ramiona (2) tworzą pomiędzy sobą podłużną szczelinę i dolne

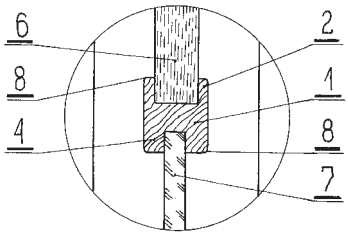

ramiona (4) tworzą również pomiędzy sobą podłużną szczelinę, przy czym szerokości podłużnych szczelin są dostosowane do grubości umieszczonych w nich elementów, wypełniających skrzydło drzwiowe.

(1 zastrzeżenie)

A1 (21) **398328** (22) 2012 03 05

(51) ***E06B 9/06*** (2006.01)
E06B 5/16 (2006.01)

(71) MAŁKOWSKI ZENON, Wiry
(72) MAŁKOWSKI ZENON

(54) **Brama przeciwpożarowa ze skrzydłem łamanym**

(57) Przedmiotem wynalazku jest brama przeciwpożarowa ze skrzydłem łamanym, zwłaszcza przeznaczona do zamykania otworów komunikacyjnych w obiektach handlowych i przemysłowych. Brama wynalazku posiada łamane skrzydło (1a) z elastycznym płaszczem (2, 2a) w postaci ciągłej wstęgi materiału ognioodpornego. Skrzydło (1a) jest utworzone z szeregowo rozmieszczonych i zawiasowo połączonych segmentów (3, 3'). Płaszcz (2, 2a) jest przyłączony do zespołu ramion wsporczych, powiązanych z sobą przegubami. Każde ramię wsporcze i przynależny do niego odcinek płaszcza (2, 2a) tworzą pojedynczy segment (3, 3') skrzydła (1, 1a). Segmenty (3, 3') mają wózki jezdne (6, 6', 6a), związane z co drugim przegubem ramion wsporczych.

(8 zastrzeżeń)

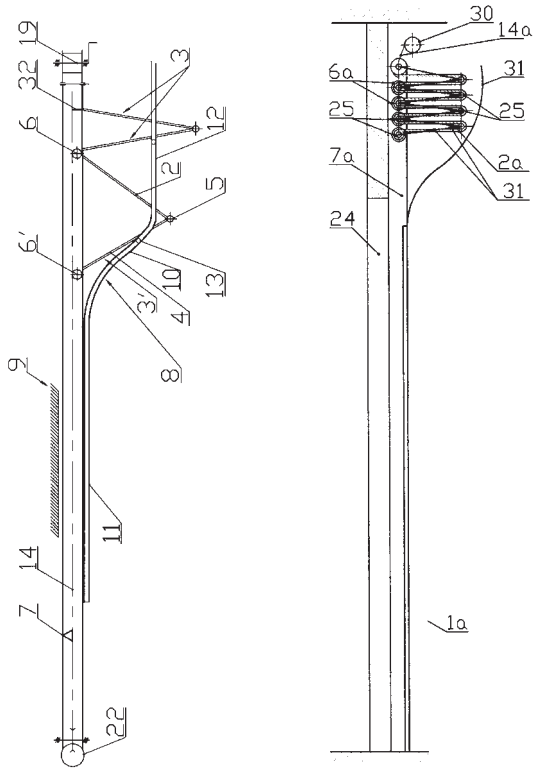

A1 (21) **398438** (22) 2012 03 14

(51) ***E06B 9/58*** (2006.01)
A62C 2/16 (2006.01)
E06B 5/16 (2006.01)

(71) MAŁKOWSKI ZENON, Wiry
(72) MAŁKOWSKI ZENON

(54) **Kurtyna zwijana**

(57) Przedmiotem wynalazku jest kurtyna zwijana z elastycznego materiału, przeznaczona do zamykania otworów w budynkach, zwłaszcza otworów drzwiowych oraz okiennych. Kurtyna ma płaszcz (1) z elastycznego materiału. Jego boczne obrzeża (4) są osadzone przesuwnie w stałych prowadnicach rowkowych (5), umieszczonych równolegle po bokach otworu (2) ściany (3). Górne obrzeże płaszcza (1) jest przytwierdzone do obrotowego wału, ułożyskowanego przy nadprożu ściany (3). Wnętrze prowadnicy (5) ma postać wzdłużnego rowka (12) z dnem. Wlotową część rowka (12) tworzy para wzdłużnych żeber (14). Są one zwrócone w stronę dna rowka (12) i oddzielone szczeliną (15), przez którą przenika do jego wnętrza boczne obrzeże (4) płaszcza (1). Rowek (12) ma dwie powierzchnie oporowe (16), utworzone przeciwlegle na krawędziach jego żeber (14) z dwóch stron płaszcza (1). Z kolei płaszcz (1) ma elementy oporowe w postaci widlastych nakładek (17) o zarysie zbliżonym do litery V, które są zamocowane do jego bocznych obrzeży (4). Rozchylone ramiona (18) nakładek (17) przylegają ślizgowo do oporowych powierzchni (16) żeber (14).

(4 zastrzeżenia)

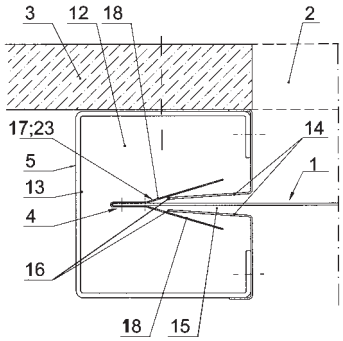

A1 (21) **398383** (22) 2012 03 09

(51) ***E06C 9/06*** (2006.01)
E06C 1/383 (2006.01)
E06C 7/48 (2006.01)
E04F 11/04 (2006.01)
E04F 11/06 (2006.01)

(71) FAKRO PP SPÓŁKA Z OGRANICZONĄ ODPOWIEDZIALNOŚCIĄ, Nowy Sącz
(72) KASIŃSKI BOGUSŁAW; MOS BARTŁOMIEJ

(54) **Schody składane, zwłaszcza lekkie schody drewniane**

(57) Schody składane mają trzy segmenty schodów drabiniastych, połączonych zawiasami. Segment pierwszy (11) schodów połączony jest przegubowo z ościeżnicą (2) za pośrednictwem uchwytów zawiasowych (3), przytwierdzonych od wewnętrznej strony

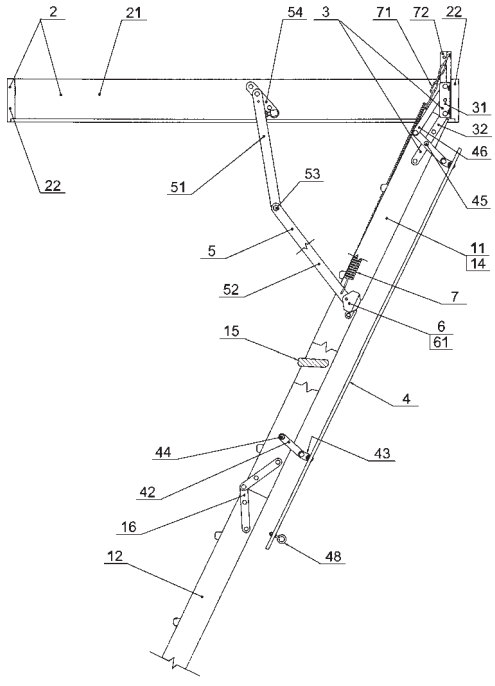

do ściany ościeżnicy przy czym w trakcie rozkładania tych schodów oś obrotu segmentu pierwszego (11) schodów nie zmienia swego położenia względem ościeżnicy (2). Klapa (4) podwieszona jest do segmentu pierwszego (11) schodów za pomocą co najmniej dwóch par łączników, które wraz z tym segmentem pierwszym (11) schodów i klapą (4) tworzą czworobok przegubowy.

(8 zastrzeżeń)

A1 (21) **398394** (22) 2012 03 12

(51) ***E21D 11/28*** (2006.01)
E21D 11/22 (2006.01)

(71) HEINTZMANN-SILESIA SPÓŁKA Z OGRANICZONĄ ODPOWIEDZIALNOŚCIA, Gliwice

(72) SROKOCZ MAREK

(54) **Przegubowa rozpora regulowana, zwłaszcza do stabilizacji odrzwi obudowy wyrobisk korytarzowych górniczych**

(57) Przegubowa rozpora regulowana, zwłaszcza do stabilizacji odrzwi obudowy wyrobisk korytarzowych górniczych, zawierająca ramię rozpory, elementy zaciskowe oraz śrubę łączącą, charakteryzuje się tym, że składa się z ramienia rozpory w postaci dwóch rur (1) oraz pręta gwintowanego (2), przy czym do jednego z wewnętrznych końców jednej z rur (1) jest trwale zamocowana nakrętka (3), w którą jest wkręcany pręt gwintowany (2), łączący obydwie rury (1) w jedną całość, tworzącą ramię rozpory, natomiast na obu spłaszczonych zewnętrznych końcach ramienia rozpory, zaopatrzonych w otwory wykonane w centralnej części spłaszczenia, zamocowany jest zacisk kleszczowy (5), składający się z dwóch kolistych elementów zaciskowych, odpowiednio ukształtowanych w ten sposób, że kolisty górny element zaciskowy na swojej roboczej, wewnętrznej powierzchni posiada ukształtowane pod rozwartym kątem nachylone powierzchnie blokujące, górną i dolną, a kolisty dolny element zaciskowy ma roboczą wewnętrzną powierzchnię w postaci dwóch ukośnych blokujących powierzchni, górnej i dolnej, których kąt nachylenia wynosi od 0,1° do 30°, przy czym zaciskowy górny element posiada gwintowany otwór, a dolny element zaciskowy posiada przelotowy otwór, natomiast oba zaciskowe elementy zacisku kleszczowego (5) wraz z końcówką ramienia rozpory połączone są ze sobą za pomocą śruby (14), stanowiącej także sworzeń przegubu, umieszczonej w otworach.

(1 zastrzeżenie)

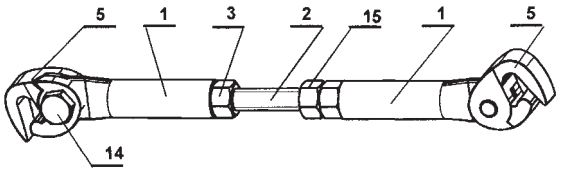

DZIAŁ F

MECHANIKA; OŚWIETLENIE; OGRZEWANIE; UZBROJENIE; TECHNIKA MINERSKA

A1 (21) **398334** (22) 2012 03 06

(51) ***F02D 19/08*** (2006.01)

(71) SARRE PIOTR, Gliwice

(72) SARRE SEBASTIAN

(54) **Sposób optymalizacji zasilania dwupaliwowego, elektronicznie sterowanych, czterosuwowych silników tłokowych z zapłonem samoczynnym z wykorzystaniem paliw gazowych**

(57) Sposób optymalizacji zasilania dwupaliwowego, elektronicznie sterowanych, czterosuwowych silników tłokowych z zapłonem samoczynnym, z wykorzystaniem paliw gazowych określa dawkowanie alternatywnego paliwa gazowego do poszczególnych cylindrów czterosuwowego silnika o zapłonie samoczynnym, zasilanego olejem napędowym. Sposób daje możliwość nadążnego optymalizowania dawki gazu indywidualnie w każdym cylindrze, dla każdego suwu pracy, w dowolnym stanie dynamicznym silnika, a przez to umożliwia zwiększenie udziału paliwa alternatywnego w stosunku do znanych rozwiązań systemów dwupaliwowych, z jednoczesnym zachowaniem bezpieczeństwa eksploatacji i trwałości silnika. Sposób realizacji uwzględnia również dla niektórych paliw alternatywnych korzystną możliwość podawania gazu z pominięciem przemiany fazowej w fazę gazową – czyli bezpośrednio w fazie ciekłej.

(10 zastrzeżeń)

A1 (21) **398333** (22) 2012 03 06

(51) ***F02G 1/044*** (2006.01)

(71) NIKOLUK KRZYSZTOF, Różnowo; NOZDRYN-PŁOTNICKA ANNA, Krze Duże; GODAWSKI JACEK PAWEŁ, Oborniki Śląskie; WOLSKI ZYGMUNT, Olsztyn

(72) NIKOLUK KRZYSZTOF; NOZDRYN-PŁOTNICKA ANNA; GODAWSKI JACEK PAWEŁ; WOLSKI ZYGMUNT

(54) **Silnik cieplny z zamkniętą przestrzenią gazową i nadążną pracą tłoka**

(57) Przedmiotem wynalazku jest silnik cieplny z zamkniętą przestrzenią gazową, w którym ruchy tłoka są nadążne za ruchem wyporników. Silnik składa się z pary paneli regeneracyjnych (1), wewnątrz których znajdują się wyporniki (2), wykonujące ruchy posuwisto - zwrotne. Każdy z paneli jest z jednej strony grzany, a z drugiej chłodzony. Zadaniem wyporników jest przemieszczanie gazu ze strony zimnej do ciepłej i odwrotnie, co powoduje przemienne zmiany ciśnienia gazu wewnątrz paneli. Przestrzenie wewnętrzne paneli połączone są króćcami z cylindrem dwustronnego działania (3), jeden panel po jednej stronie drugi z drugiej. Wyporniki pracują zawsze przemiennie, gdy jeden jest po stronie ciepłej swego panelu, to drugi po stronie zimnej, co zapewnia różne ciśnienia gazu po obu stronach tłoka i w konsekwencji pracę tłoka. Ruch wyporników (2) wymuszają siłowniki pneumatyczne (6), sterowane sterownikiem (8), który odpowiednio otwiera lub zamyka zawory elektromagnetyczne, dopuszczające i upuszczające powietrze z siłowników. Sprężone powietrze może być podane ze źródła zewnętrznego lub sprężarki (7), napędzanej jednym z trzpieni tłoka (4), zaś drugi z trzpieni napędza dowolną maszynę, wymagającą ruchu posuwisto zwrotnego np.: pompę, sprężarkę, korbowód itp..

(4 zastrzeżenia)

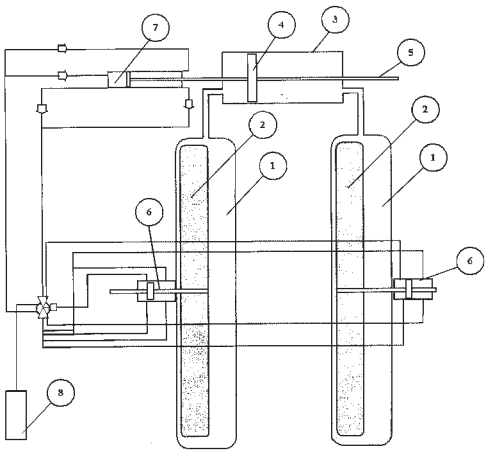

A1 (21) **398467** (22) 2012 03 15

(51) ***F02G 1/053*** (2006.01)
H02K 7/18 (2006.01)
H02K 35/02 (2006.01)

(71) UNIWERSYTET ZIELONOGÓRSKI, Zielona Góra

(72) FEKIETA DANIEL; BENYSEK GRZEGORZ

(54) **Kompaktowy silnik Stirlinga**

(57) Kompaktowy silnik Stirlinga, zawierający nagrzewnicę, chłodnicę, wypornik, roboczy cylinder, regenerator, korbowody, wał korbowy i łożyska charakteryzuje się tym, że ma na wale korbowym (17) osadzone zamachowe koło (25) z trwałymi magnesami (26), stanowiące wirnik i ma współpracującą z wirnikiem tarczę (28) z uzwojeniami (29), stanowiącą stojan, przymocowaną do wspornika (21), w którym ułożyskowany jest korbowy wał (17).

(1 zastrzeżenie)

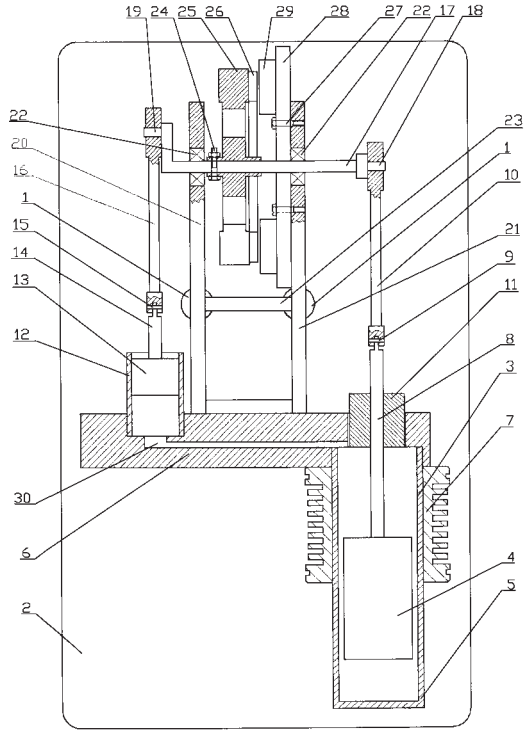

A1 (21) **398302** (22) 2012 03 02

(51) ***F02K 3/04*** (2006.01)

(71) HAINTZE JERZY, Warszawa

(72) HAINTZE JERZY

(54) **Sposób wytwarzania ciągu bezpośredniego w silniku turboodrzutowym i silnik turboodrzutowy z ciągiem bezpośrednim**

(57) Wynalazek rozwiązuje zagadnienie sposobu wytwarzania ciągu bezpośredniego w silniku turboodrzutowym oraz konstrukcji silnika turboodrzutowego z ciągiem bezpośrednim. Sposób polega na tym, że zasysane z wlotu powietrza powietrze rozdziela się na strumień ciągu zimnego i strumień zasilania sprężarek, a po uzyskaniu wymaganego roboczego ciśnienia jest kierowane do komory spalania, lub do naddźwiękowej komory spalania, lub do dodatkowej komory spalania. Strumień kierowany na zespół turbin po opuszczeniu zespołu turbin jest kierowany do kanału z dyszą ciągu szczątkowego. Drugi strumień rozgrzanych spalinowych gazów jest kierowany do kanału z dyszą wylotu bezpośredniego. Wszystkie ciągi, ciąg zimny, ciąg bezpośredni i ciąg szczątkowy łączą się ze sobą na wylocie silnika. Silnik turboodrzutowy z bezpośrednim ciągiem posiada kanał ciągu zimnego (10), kanał z dyszą wylotową ciągu bezpośredniego (8) oraz kanał z dyszą wylotową ciągu szczątkowego (9).

(4 zastrzeżenia)

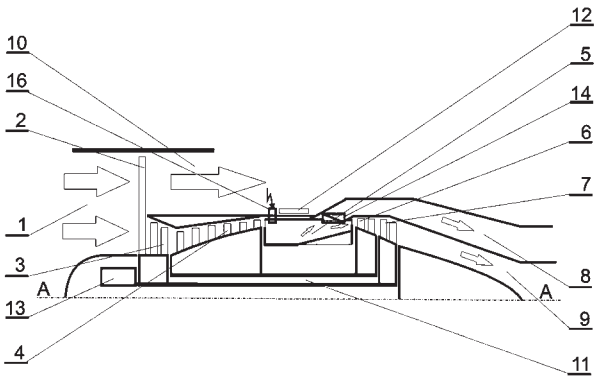

A1 (21) **398468** (22) 2012 03 15

(51) ***F02M 61/18*** (2006.01)

(71) AKADEMIA MORSKA W SZCZECINIE, Szczecin

(72) KLYUS OLEH

(54) **Wtryskiwacz paliwa**

(57) Wtryskiwacz paliwa, posiadający korpus (1), element zamykający w postaci iglicy (2) oraz kanałów bezpośredniego podawania paliwa (3), charakteryzujący się tym, że pomiędzy iglicą, a korpusem rozpylacza (4) umieszczony jest dodatkowy element (5) w postaci cienkościennego cylindra. Powierzchnia iglicy (2) oraz dodatkowego elementu (5) posiadają chropowatą, śrubowatą lub fałdowaną powierzchnię. Dodatkowy element (5) może mieć także postać sprężyny, spirali lub porowatej konstrukcji ze spasowanych drutów, czy kulek. Powierzchnia niepracującej części iglicy (2) oraz dodatkowego elementu (5) pokryte są materiałem katalitycznym.

(4 zastrzeżenia)

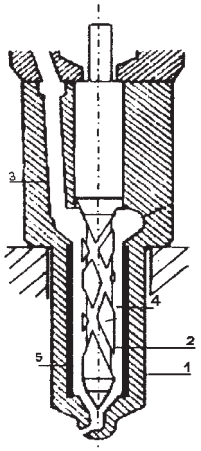

A1 (21) **398448** (22) 2012 03 14

(51) ***F03D 7/04*** (2006.01)
F03D 7/02 (2006.01)

(71) ADAPTRONICA SPÓŁKA Z OGRANICZONĄ ODPOWIEDZIALNOŚCIĄ, Łomianki; INSTYTUT PODSTAWOWYCH PROBLEMÓW TECHNIKI POLSKIEJ AKADEMII NAUK, Warszawa

(72) MRÓZ ARKADIUSZ; GRZĘDZIŃSKI JANUSZ

(54) **Sposób zabezpieczenia mechanizmów turbiny wiatrowej przed skutkami nagłych, nadmiernych obciążeń i układ do zabezpieczenia łopat turbiny wiatrowej**

(57) Przedmiotem wynalazku jest sposób zabezpieczenia mechanizmów turbiny wiatrowej o poziomej osi obrotu przed skutkami wystąpienia nagłych, nadmiernych obciążeń, oraz układ do zabezpieczania łopat turbiny wiatrowej przed nadmiernym obciążeniem. Istota sposobu polega na tym, że na podstawie sygnałów czujni-

ków (SC) zainstalowanych na piaście łopat, o nadejściu podmuchu powodującego przekroczenie dopuszczalnych naprężeń, za pośrednictwem układu sterowania (US) zmienia się - przy pomocy sprzęgła magnetoreologicznego (MR) - sztywność połączenia skrętnego łopaty z piastą, a po złagodzeniu obciążeń poniżej dopuszczalnego poziomu, lub po osiągnięciu maksymalnej wartości kąta obrotu łopaty, przywraca sztywność połączenia skrętnego łopaty z piastą, a następnie, za pomocą mechanizmu nastawiania kąta (MK) nastawia się optymalny kąt łopaty.

(7 zastrzeżeń)

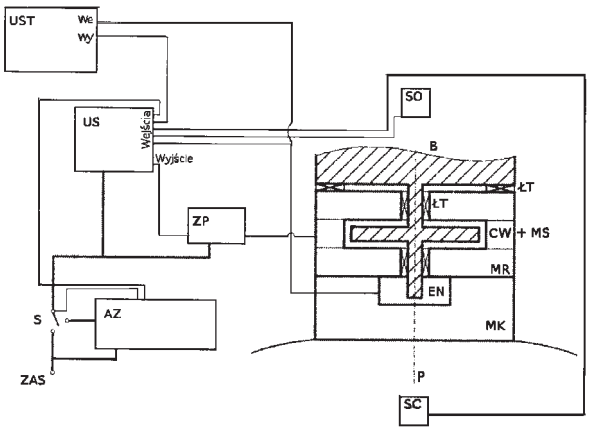

A1 (21) **398432** (22) 2012 03 13

(51) ***F16B 41/00*** (2006.01)
F16K 35/10 (2006.01)
E05B 73/00 (2006.01)

(71) FUTERA DARIUSZ HENRYK, Ciechanów
(72) FUTERA DARIUSZ HENRYK

(54) **Plomba obrotowa z wkładką blokującą**

(57) Przedmiotem wynalazku jest plomba obrotowa obejmująca korpus, obrotowy trzpień z otworami przelotowymi i elementem blokującym, umieszczony w korpusie i zakończony pokrętłem mechanizm zapadkowy umieszczony na obrotowym trzpieniu oraz wkładkę blokującą z występem blokującym, sprzęgającym się z elementem blokującym na trzpieniu, charakteryzująca się tym, że wkładka blokująca umieszczona jest w korpusie (1) wzdłuż osi obrotu trzpienia (5).

(12 zastrzeżeń)

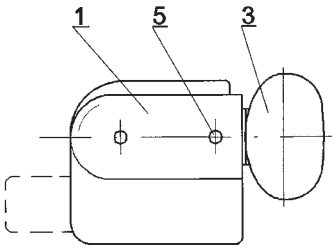

A1 (21) **398331** (22) 2012 03 05

(51) ***F16C 29/00*** (2006.01)
F16C 29/04 (2006.01)
F16C 33/38 (2006.01)

(71) ROLLICO ROLLING COMPONETS SPÓŁKA JAWNA, Lubliniec
(72) CZARKOWSKI BOGUSŁAW; GAJOWSKI DAMIAN; HABERLA MARIUSZ; KUBOŚ EDWARD; MATERA ADAM

(54) **Liniowy koszyk łożyskowy**

(57) Przedmiotem wynalazku jest liniowy koszyk łożyskowy zwłaszcza z kulkami łożyskowymi, który przeznaczony jest do mechanizmów maszyn o dużej precyzji pozycjonowania. Liniowy koszyk łożyskowy z osadzonymi w nim elementami tocznymi, charakteryzuje się tym, że elementy toczne (2) osadzone w co najmniej jednym rzędzie we wkładkach (3) umieszczonych suwliwie w kanale korpusu (1) są dociskane przez elementy sprężyste (4) znajdujące się między wkładkami (3).

(4 zastrzeżenia)

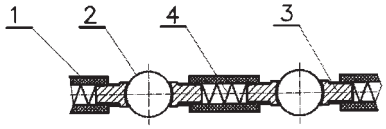

A1 (21) **400330** (22) 2012 08 10

(51) ***F16H 3/68*** (2006.01)

(71) ORZESZEK MARIUSZ, Rozlazłów
(72) ORZESZEK MARIUSZ

(54) **Mechanizm sumujący, przekładnia mechaniczna do zmiany parametrów ruchu obrotowego**

(57) Mechanizm sumujący będący przekładnią mechaniczną do zmiany parametrów ruchu obrotowego, składający się z dwóch wałów i trzech kół podzielonych na trzy sekcje, charakteryzuje się tym, że wał (I) osadzony jest w łożysku (5), łożysko (5) osadzone jest korzystnie poza osią obrotu koła (2) w kole (2), koło (4) osadzone jest na wale (I) i sprzęga się z kołem (3), ponadto koło (3) jest korzystnie współosiowe z kołem (2) oraz koło (3) jest korzystnie współosiowe z wałem (II), ponadto część wału (I) przechodząca przez łożysko (1) jest korzystnie współosiowa z kołem (2).

(5 zastrzeżeń)

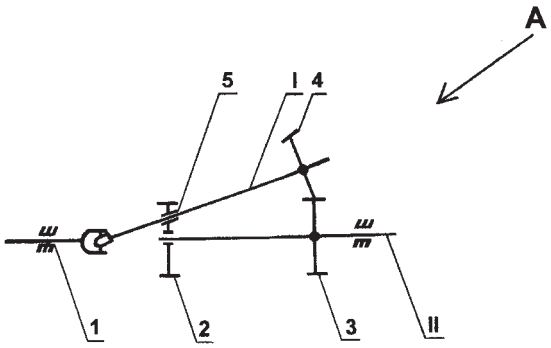

A1 (21) **398315** (22) 2012 03 05

(51) ***F23B 30/00*** (2006.01)

(71) KOPERSKI JERZY, Świdnik
(72) KOPERSKI JERZY

(54) **Sposób spalania na ruszcie mechanicznym**

(57) Przedmiotem wynalazku jest sposób spalania na ruszcie mechanicznym, zwłaszcza w kotłach energetycznych. Sposób charakteryzuje się tym, że paliwo oddzielone jest od rusztu warstwą kruszywa (np. z żużla, z odpadów procesu wzbogacania węgla). W pierwszej kolejności na ruszt nasypywane jest kruszywo, a na warstwę kruszywa nasypywane jest paliwo.

(1 zastrzeżenie)

A1 (21) **398321** (22) 2012 03 05

(51) ***F23D 1/00*** (2006.01)
F23K 3/14 (2006.01)

(71) MLECZKO HENRYK ZAKŁAD PRODUKCYJNO-USŁUGOWO-HANDLOWY ELBET, Kraków
(72) MLECZKO HENRYK

(54) **Palnik kotła centralnego ogrzewania do spalania miału węglowego**

(57) Przedmiotem wynalazku jest palnik kotła centralnego ogrzewania do spalania miału węglowego montowany na zewnątrz korpusu kotła. Palnik posiada komorę spalania (1) o kształcie nieregu-

larnego cylindra zamknięta dnem o jajowatym kształcie. Komora (1) umieszczona jest w podobnej do niej kształtem lecz większej obudowie (2) i oddzielona żaroodpornym materiałem izolacyjnym (3) co stanowi konstrukcję typu „termos". W dolnym otworze dna komory zainstalowany jest wykonujący określone ruchy posiadający żaroodporną ślimakową końcówkę pogrzebacz (5). Wewnątrz komory następuje dwufazowe spalanie paliwa dostarczanego przez środkowy otwór po półce (7). Płomienie z palącego się złoża paliwa nad pogrzebaczem (5) są dotleniane i wprawiane w ruch wirowy przez strugi powietrza wypływające z dysz (11) rury dopalacza (10). Wewnątrz komory (1) następuje przy wykorzystaniu sił odśrodkowych w wirach, wychwytywanie pyłów w kieszeniach. Dopływające do komory spalania (1) kolektorami (13) i (13a) dwa strumienie powietrza chłodzą po drodze newralgiczne punkty palnika jednocześnie się ogrzewając.

(5 zastrzeżeń)

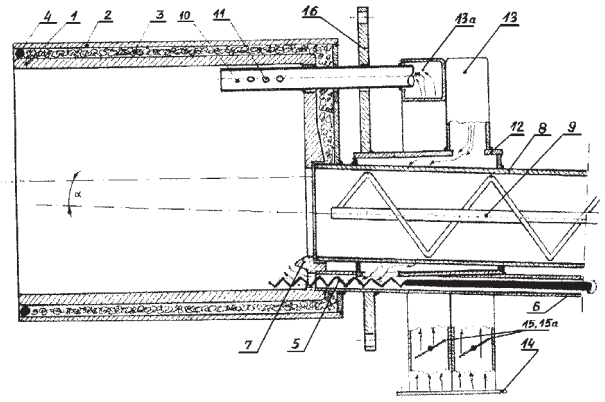

A1 (21) **398322** (22) 2012 03 05

(51) ***F24D 11/00*** (2006.01)
F24F 5/00 (2006.01)

(71) STRUZIK WOJCIECH, Dys

(72) STRUZIK WOJCIECH

(54) **Układ urządzeń do pozyskiwania wody lodowej z instalacji wody gruntowej dla urządzeń klimatyzacyjnych, chłodniczych**

(57) Układ urządzeń do pozyskiwania wody lodowej z instalacji wody gruntowej dla urządzeń klimatyzacyjnych, chłodniczych

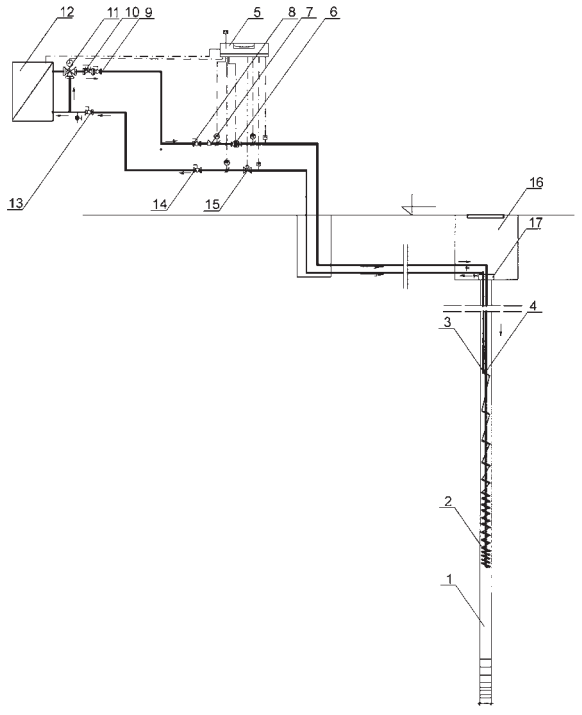

posiada wymiennik przeciwprądowy (2), zainstalowany w odwiercie gruntu (1), połączony przewodami rurowymi (3, 4) z centralą nawiewną (12). Na przewodzie rurowym (3), doprowadzającym zimną wodę, zamontowane są zawory (13, 14, 15), a na przewodzie rurowym (4), odprowadzającym ogrzaną wodę, zainstalowana jest pompa obiegowa (6), filtr siatkowy (7) oraz zawory (8, 9, 10, 11). Układ wyposażony jest w regulator pogodowy (5).

(2 zastrzeżenia)

A1 (21) **398453** (22) 2012 03 15

(51) ***F24D 17/00*** (2006.01)
F24J 2/24 (2006.01)
F24J 2/40 (2006.01)

(71) POLITECHNIKA LUBELSKA, Lublin; UNIWERSYTET PRZYRODNICZY W LUBLINIE, Lublin

(72) PŁASKA STANISŁAW; PŁASKA WOJCIECH

(54) **Instalacja do podgrzewania wody użytkowej z panelem solarnym**

(57) Instalacja do podgrzewania wody użytkowej składa się z panelu solarnego (2), którego wężownica (3) umieszczona jest w zbiorniku (1) na podgrzewaną wodę użytkową. Do zbiornika (1) doprowadzona jest z zewnętrznej instalacji (4) woda poprzez zawór (Z1) i przewód (5) rurowy. W zbiorniku (1) umieszczona jest elastyczna przepona (6), do której trwale przymocowana jest dennica (7). Wymiary dennicy są nieco mniejsze od wymiarów przekroju poprzecznego zbiornika (1). Dennica (7) stale styka się powierzchnią wody w zbiorniku (1) i wykonana jest z materiału izolacyjnego. Na dennicę działa stale siła zewnętrzna wywołana sprężyną (8), która przytwierdzona jest do dennicy poprzez przegub (9), zaś z drugiej strony przymocowana jest poprzez przegub (10) do pokrywy górnej (1a) zbiornika (1). Przemieszczanie dennicy (7) w kierunku górnym lub dolnym powodowane jest poborem wody przez instalację (11) domową przy jednoczesnym dopływie wody z instalacji wodociągowej (4) poprzez zawór (Z1) nastawny.

(4 zastrzeżenia)

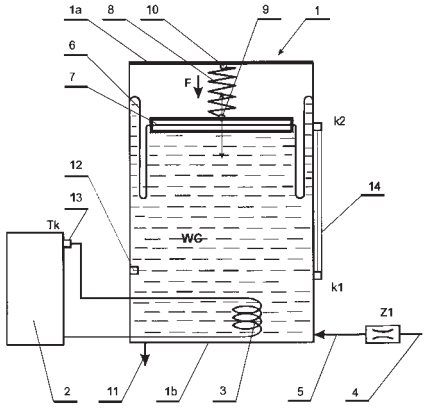

A1 (21) **398454** (22) 2012 03 15

(51) ***F24D 17/00*** (2006.01)
F24J 2/24 (2006.01)
F24J 2/40 (2006.01)

(71) POLITECHNIKA LUBELSKA, Lublin; UNIWERSYTET PRZYRODNICZY W LUBLINIE, Lublin

(72) PŁASKA STANISŁAW; PŁASKA WOJCIECH

(54) **Instalacja do podgrzewania wody użytkowej z panelem solarnym**

(57) Instalacja do podgrzewania wody użytkowej składa się z izolowanego cieplnie zbiornika (1), wewnątrz którego umieszczona jest wężownica (10a) panelu (10) solarnego, który ma wewnątrz umieszczoną przeponę (2) związaną na trwale ze ścianą boczną zbiornika (1). Z przeponą (2) trwale związana jest dennica (3) o wymiarach zewnętrznych nieco mniejszych niż otwór wewnętrzny zbiornika (1), do której przylega sprężyna (4) naciskowa połączona poprzez

trzpień (5) z zespołem napędowym (6). Na obwód sterujący wprowadzony jest sygnał ze sterownika (7) przetwarzający sygnały z czujnika (8) temperatury (Tw) wody w zbiorniku (1) i temperatury (Tk) czynnika (9) wychodzącej z panelu solarnego (10), przy czym zbiornik zasilany jest z instalacji wodociągowej (11) poprzez zawór (Z1).

(1 zastrzeżenie)

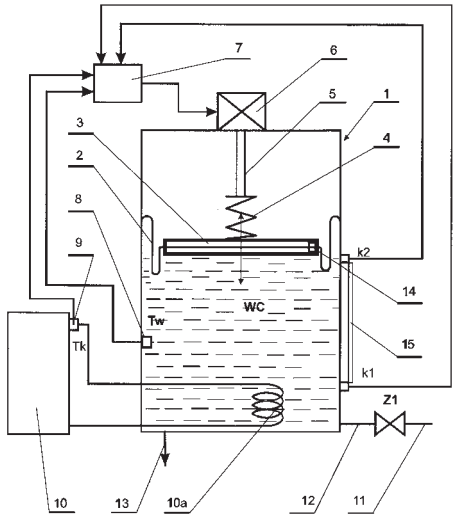

A1 (21) **398455** (22) 2012 03 15

(51) ***F24D 17/00*** (2006.01)
F24J 2/24 (2006.01)
F24J 2/40 (2006.01)

(71) POLITECHNIKA LUBELSKA, Lublin; UNIWERSYTET PRZYRODNICZY W LUBLINIE, Lublin

(72) PŁASKA STANISŁAW; PŁASKA WOJCIECH

(54) **Instalacja do podgrzewania wody użytkowej z panelem solarnym**

(57) Instalacja do podgrzewania wody użytkowej składa się z dwóch zbiorników ciśnieniowych, pierwszego (A) i drugiego (B), wypełnione częściowo wodą (3a) i (3b). Powyżej poziomu wody (3a) i (3b) znajduje się powietrze (1) i (3). W pierwszym zbiorniku (A) umieszczona jest wężownica (4) panelu (5) solarnego, natomiast strefy powietrza (3) zbiorników, pierwszego (A) i drugiego (B), połączone są ze sobą przewodem (6) rurowym z dławicą (6a), a strefy wodne (3a) i (3b) zbiorników, pierwszego (A) i drugiego (B) połączone są przewodem (2) rurowym z zaworem (Z2). Ponadto zbiornik drugi (B) połączony jest z instalacją (7) wodociągową poprzez równolegle połączone zawory, zawór (Z1) z kryzą i zawór (Z3) przepływowy z przewodem rurowym (7b).

(4 zastrzeżenia)

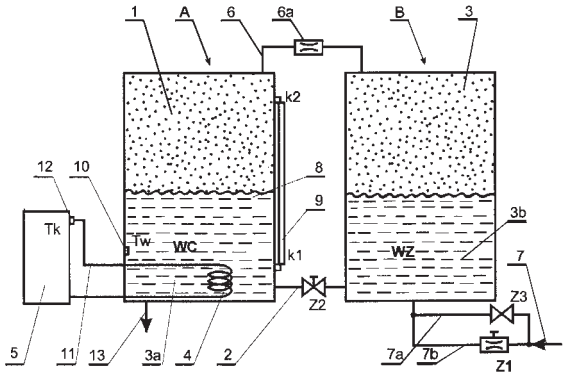

A1 (21) **398456** (22) 2012 03 15

(51) ***F24D 17/00*** (2006.01)
F24J 2/24 (2006.01)
F24J 2/40 (2006.01)

(71) POLITECHNIKA LUBELSKA, Lublin; UNIWERSYTET PRZYRODNICZY W LUBLINIE, Lublin

(72) PŁASKA STANISŁAW; PŁASKA WOJCIECH

(54) **Instalacja do podgrzewania wody użytkowej z panelem solarnym**

(57) Instalacja do podgrzewania wody użytkowej z panelem solarnym, składająca się z panelu solarnego, którego wężownica umieszczona jest w zbiorniku na wodę oraz zestawu rur i zaworu, doprowadzających i odprowadzających wodę do instalacji domowej, charakteryzuje się tym, że zbiornik (1) na wodę ma dwie strefy, strefę (2) wypełnioną wodą oraz strefę (3), stanowiącą poduszkę powietrzną, przy czym w dolnej jego części doprowadzona jest woda z instalacji (4) wodociągowej poprzez zawór z kryzą (Zł) i przewód (5) rurowy oraz króciec (6) wylotowy, umieszczony w najniższym miejscu dna zbiornika (1), odprowadzający wodę użytkową do instalacji domowej. Ponadto zbiornik (l) ma sterowany mikroprocesorem zawór powietrzny (Z2), regulujący poziom ciśnienia, umieszczony w górnej pokrywie (1A) zbiornika (1), oraz wyposażony jest w co najmniej dwa czujniki położenia poziomu wody, dolny (k1) i górny (k2) umieszczone na zewnątrz płaszcza bocznego zbiornika (1) i w czujnik (7) temperatury wody Tw (2) w zbiorniku (1), zaś panel solarny (9) ma czujnik (8) temperatury czynnika grzewczego.

(3 zastrzeżenia)

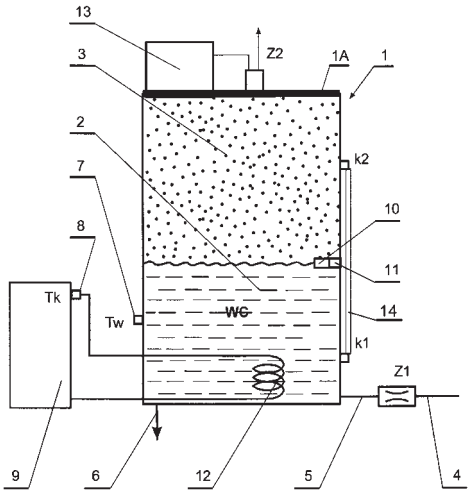

A1 (21) **398457** (22) 2012 03 15

(51) ***F24D 17/00*** (2006.01)
F24J 2/24 (2006.01)
F24J 2/40 (2006.01)

(71) POLITECHNIKA LUBELSKA, Lublin; UNIWERSYTET PRZYRODNICZY W LUBLINIE, Lublin

(72) PŁASKA STANISŁAW; PŁASKA WOJCIECH

(54) **Instalacja do podgrzewania wody użytkowej z panelem solarnym**

(57) Instalacja do podgrzewania wody użytkowej z panelem solarnym, składająca się z co najmniej jednego panelu solarnego, którego wężownica umieszczona jest w zbiorniku na ciepłą wodę oraz zestawu rur i zaworów doprowadzających i odprowadzających wodę do instalacji domowej charakteryzuje się tym, zbiornik (1) na ciepłą wodę ma elastyczną membranę (2), rozdzielającą zbiornik (1) na dwie części, w dolnej części (1A), którego umieszczona jest wężownica (3) panelu solarnego (5) oraz płaszcz (4), który rozciąga się od dna zbiornika (1), wzdłuż jego tworzącej, do miejsca podziału zbiornika (1) elastyczną membraną (2), natomiast w górnej części (1B) zbiornika (1) znajduje się woda zimna (WZ) z poduszką powietrzną (10). Górna część (1B) zbiornika (1) podłączona jest z zewnętrzną instalacją wodociągową poprzez zawór kulowy (Z4), zawór (Z3) i przewód (6) rurowy, natomiast dolna część (1A) zbiornika (1) podłączona jest z zewnętrzną instalacją wodociągową poprzez zawór (Z4), zawór (Z1) i przewód (7) rurowy, przy czym

pomiędzy przewodami rurowymi (6, 7) znajduje się przewód rurowy (9) z zaworem (Z2).

(4 zastrzeżenia)

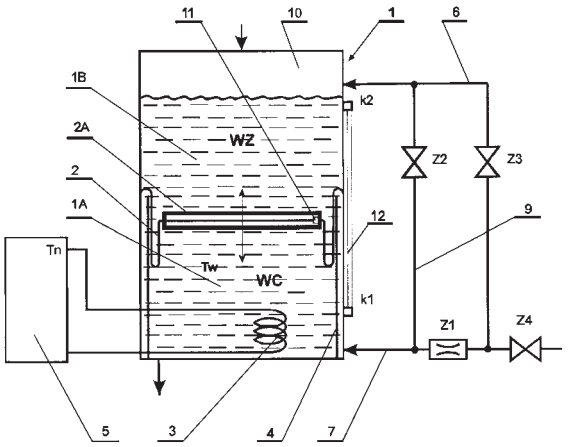

A1 (21) **398323** (22) 2012 03 05

(51) ***F24F 3/044*** (2006.01)

(71) STRUZIK WOJCIECH, Dys
(72) STRUZIK WOJCIECH

(54) **Układ urządzeń do pozyskiwania wody lodowej z instalacji zimnej wody dla urządzeń klimatyzacyjnych, chłodniczych**

(57) Układ urządzeń do pozyskiwania wody lodowej z instalacji zimnej wody dla urządzeń klimatyzacyjnych, chłodniczych posiada wymiennik przeciwprądowy (2), usytuowany na przewodzie rurowym (1) instalacji zimnej wody sieci doprowadzającej wodę do obiektów zamkniętych, połączony przewodami rurowymi (3, 4) z centralą nawiewną (12). Na przewodzie rurowym (3), doprowadzającym zimną wodę, zamontowane są zawory (13, 14, 15), a na przewodzie rurowym (4), odprowadzającym ogrzaną wodę, zainstalowana jest pompa obiegowa (6), filtr siatkowy (7) oraz zawory (8, 9, 10, 11). Układ wyposażony jest w regulator pogodowy (5).

(2 zastrzeżenia)

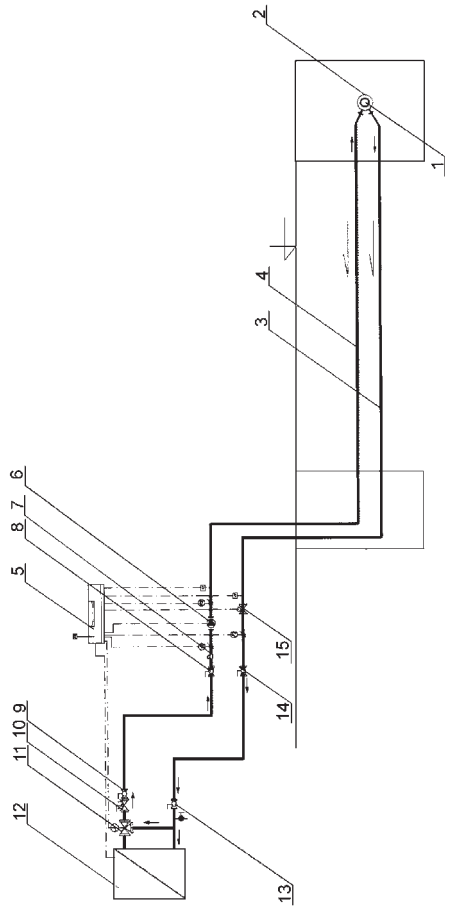

A1 (21) **398346** (22) 2012 03 07

(51) ***F24J 2/40*** (2006.01)
G01K 1/14 (2006.01)
G05D 23/19 (2006.01)

(71) HEWALEX SPÓŁKA Z OGRANICZONĄ ODPOWIEDZIALNOŚCIĄ SPÓŁKA KOMANDYTOWA, Czechowice-Dziedzice
(72) SKIBA LESZEK

(54) **Zespół czujników temperatury oraz sposób sterowania pompą instalacji solarnej**

(57) Przedmiotem wynalazku jest zespół czujników temperatury oraz sposób sterowania pompą instalacji solarnej, mających zastosowanie przy użytkowaniu kolektorów słonecznych. Zespół czujników temperatury kolektora słonecznego, zaopatrzony w pojemnościowy podgrzewacz wody, orurowanie, kolektor słoneczny, czujnik temperatury przy kolektorze słonecznym i regulator. Na wlocie do wymiennika ciepła (3) usytuowany jest czujnik temperatury (2) i na wylocie z wymiennika ciepła (3) znajduje się czujnik temperatury (4) zanurzone w nośniku ciepła, które podłączone są do regulatora (7). Sposób sterowania pompą instalacji solarnej, dotyczący pomiaru temperatur w kolektorze i w podgrzewaczu. Sposób charakteryzuje się tym, że dokonuje się pomiaru temperatury ($T_{1podgrz.}$) na wlocie do wymiennika ciepła (3) i dokonuje się pomiaru temperatury ($T_{2podgrz.}$) na wylocie z wymiennika ciepła (3) i dokonuje się pomiaru temperatury kolektora ($T_{3kol.}$), po czym uzyskane informacje przekazuje się do regulatora (7).

(6 zastrzeżeń)

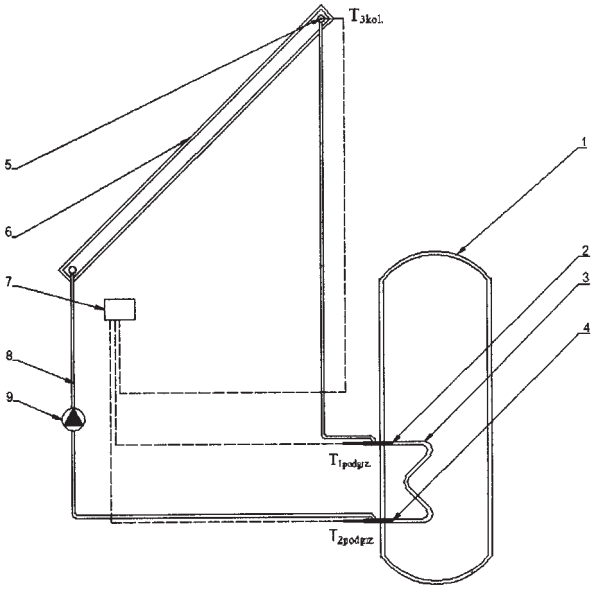

A1 (21) **398318** (22) 2012 03 05

(51) ***F27B 17/00*** (2006.01)

(71) MĄCZKA WACŁAW, Lublin
(72) MĄCZKA WACŁAW

(54) **Sposób uzyskiwania temperatury topienia metali i ekologiczny agregat hutniczy do tego sposobu**

(57) Sposób uzyskiwania temperatury topienia metali i ekologiczny agregat hutniczy do tego sposobu charakteryzuje się tym, że temperatura topienia metalu narasta w maszynie grzewczej agregatu od temperatury atmosferycznej w trzech zamkniętych oddzielnych obiegach gazowych, lewoskrętnych obiegu I, obiegu

II, obiegu III a każdy obieg jest o tej samej różnicy entropii. Każdy obieg zawiera izobarę dolnego źródła ciepła, izentropę sprężania czynnika gazowego, izobarę oddawania ciepła i izentropę rozprężania, przy czym ciśnienie czynnika roboczego w każdym wymienniku dolnych źródeł ciepła jest jednakowe i równe ciśnieniu atmosferycznemu. Górne źródło ciepła obiegu I jest dolnym źródłem ciepła obiegu II, zaś górne źródło ciepła tego obiegu jest dolnym źródłem ciepła obiegu III, przy czym dolnym źródłem ciepła obiegu I jest powietrze atmosferyczne lub odpadowe. Górne źródło ciepła obiegu III poprzez przeciwprądowy wymiennik ceramiczny przenika do gazu bezpośrednio topiącego metal w tyglu. Ekologiczny agregat hutniczy zawiera trójsekcyjną maszynę grzewczą z wymiennikami, zaś w strefie sprężania każdej sekcji tej maszyny zamontowana jest klapa (3) obrotowo nastawialna sztywno osadzona na wspólnym wałku (4). Zespół (16) kanałów osiowych cylindra (23) wewnętrznego maszyny grzewczej jest zamocowany od strony sekcji.

(14 zastrzeżeń)

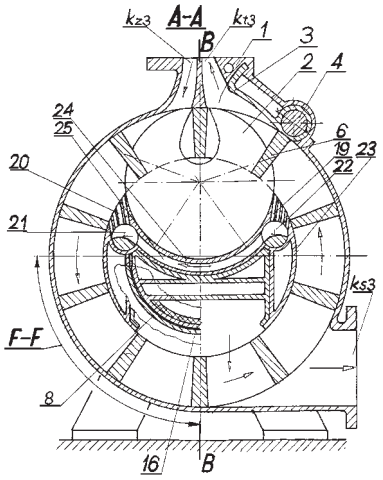

A1 (21) **398419** (22) 2012 03 12

(51) ***F28D 9/02*** (2006.01)
F28F 7/02 (2006.01)

(71) RUSIECKI WIKTOR, Wola Łaska

(72) RUSIECKI WIKTOR

(54) **Krzyżowy wymiennik ciepła**

(57) Krzyżowy wymiennik ciepła z lamelami aluminiowymi jest umieszczony wewnątrz obudowy (5) zakończonej kanałami nawiewnymi (3, 4) i wywiewnymi (1, 2) na obrotowej półosi (8).

(2 zastrzeżenia)

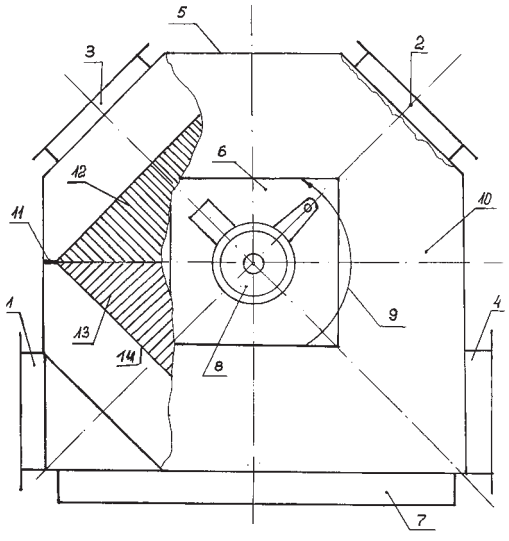

DZIAŁ G

FIZYKA

A1 (21) **398393** (22) 2012 03 12

(51) ***G01B 11/10*** (2006.01)
G01B 11/08 (2006.01)

(71) AKADEMIA GÓRNICZO-HUTNICZA IM. STANISŁAWA STASZICA, Kraków

(72) SIOMA ANDRZEJ; KOWAL JANUSZ; TYTKO ANDRZEJ

(54) **Stanowisko do optycznego pomiaru średnicy i długości skoku splotu liny oraz wykrywania wad powierzchniowych**

(57) Stanowisko zawiera ramę (1) z rolkami prowadzącymi (5) linę (7) oraz zamocowane na prowadnicy (1a) równoległej do osi liny (7): laser liniowy (3), który ukierunkowany jest osią prostopadle do osi liny oraz kamerę cyfrową (2) skierowaną na strefę liny (7) naświetloną laserem liniowym (3). Ponad to wyposażone w enkoder (6) sprzężony z rolką prowadzącą (5) oraz komputerowy układ pomiarowy z oprogramowaniem przetwarzającym sygnały z kamery cyfrowej (2) i enkodera (6). Osie optyczne kamery cyfrowej (2), lasera liniowego (3) i osi liny (7) leżą w jednej płaszczyźnie pomiarowej, przy czym kamera cyfrowa (2) zamocowana jest suwliwie na prowadnicy (1a) za pośrednictwem przegubu (1b) o osi obrotu prostopadłej do płaszczyzny pomiaru.

(2 zastrzeżenia)

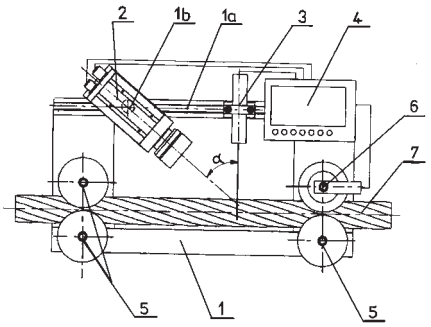

A1 (21) **398402** (22) 2012 03 12

(51) ***G01C 25/00*** (2006.01)
G01P 21/00 (2006.01)

(71) POLITECHNIKA ŚLĄSKA, Gliwice

(72) NAWRAT ALEKSANDER; ILEWICZ WITOLD; KOTERAS ROMAN; DANIEC KRZYSZTOF

(54) **Sposób kalibracji trójosiowych czujników przyspieszenia, prędkości kątowej i pola magnetycznego**

(57) Sposób kalibracji trójosiowych czujników przyśpieszenia, prędkości kątowej i pola magnetycznego zamkniętych w obudowie modułu IMU, polega na tym, że przy kalibracji wraz z czujnikiem kalibrowanym na stanowisku kalibracyjnym umieszcza się czujnik wzorcowy wykalibrowany i obydwa czujniki pobudza się takim samym wymuszeniem, po czym rejestruje się jednocześnie dane wyjściowe z obu czujników i na podstawie tych danych wyznacza się współczynniki modelu matematycznego opisującego sposób przeliczenia danych z czujnika niewykalibrowanego na dane wyrażające wielkość mierzoną wraz z jednostką miary.

(1 zastrzeżenie)

A1 (21) **398401** (22) 2012 03 12

(51) ***G01L 5/14*** (2006.01)
G01N 3/313 (2006.01)
G06F 17/40 (2006.01)

(71) POLITECHNIKA ŚLĄSKA, Gliwice
(72) MĘŻYK ARKADIUSZ; KCIUK SŁAWOMIR; KRZYSTAŁA EDYTA

(54) **Stanowisko do badania wymuszeń impulsowych oddziałujących na siedzisko pasażerów pojazdów, zwłaszcza pojazdów specjalnych**

(57) Stanowisko charakteryzuje się tym, że siedzisko (3) zamocowane jest do podłoża lub ściany bocznej kadłuba pojazdu lub dachu pojazdu i wyposażone jest w co najmniej czteropunktowe pasy bezpieczeństwa (11), natomiast pełnowymiarowy antropomorficzny manekin (13) wyposażony jest w co najmniej dwa czujniki ciśnienia (2, 12), co najmniej trzy czujniki przyspieszeń, które zamocowane są w kluczowych punktach na manekinie, korzystnie kończynach dolnych (10), miednicy (5), głowie (1) oraz co najmniej dwa czujniki przyspieszeń (4, 6), które zamocowane są na konstrukcji fotela, przy czym czujniki połączone są z autonomicznym systemem akwizycji danych pomiarowych (9), który zapisuje dane na wbudowaną kartę SD (8) i jest połączony z zasilaniem (7).

(1 zastrzeżenie)

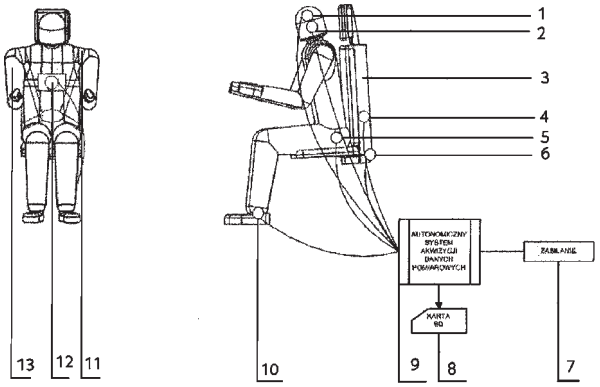

A1 (21) **398298** (22) 2012 03 02

(51) ***G01N 1/02*** (2006.01)
G01N 1/08 (2006.01)

(71) SZKOŁA GŁÓWNA GOSPODARSTWA WIEJSKIEGO W WARSZAWIE, Warszawa
(72) GOŁĘBIEWSKI MARCIN

(54) **Urządzenie do pobierania próbek kiszonki**

(57) Urządzenie do pobierania próbek kiszonki zawiera tuleję i uchwyt, przy czym tuleja składa się z co najmniej dwóch elementów (1) połączonych rozłącznie, z których element pierwszy, wkręcany w masę kiszonki, jest zakończony pierścieniowym elementem tnącym (2) w kształcie stożka ściętego z ostrą krawędzią części o mniejszej średnicy i z usytuowanymi wzdłużnie występami na powierzchni zewnętrznej elementu tnącego (2).

(6 zastrzeżeń)

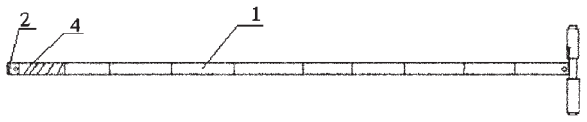

A1 (21) **398330** (22) 2012 03 05

(51) ***G01N 3/00*** (2006.01)
G06F 19/00 (2011.01)

(71) POLITECHNIKA ŁÓDZKA, Łódź
(72) KAMIŃSKI MARCIN

(54) **Sposób wyznaczania składowych efektywnego tensora sprężystości periodycznych kompozytów włóknistych oraz jego parametrów statystycznych**

(57) Sposób wyznaczania składowych efektywnego tensora sprężystości periodycznych kompozytów włóknistych oraz jego parametrów statystycznych polega na tym, że wykonuje się przekrój kompozytu w płaszczyźnie prostopadłej do podłużnych i periodycznie rozłożonych włókien lub włókien w koncentrycznie rozłożonych osłonach, wyznacza parametry geometryczne identyfikujące położenie poszczególnych elementów kompozytu oraz parametry geometryczne poszczególnych składników kompozytu i w oparciu o te parametry sprawdza się czy wykonany przekrój stanowi najmniejszy powtarzalny element przestrzenny kompozytu spełniający warunek periodyczności, następnie definiuje się statystycznie parametry materiałowe poszczególnych składników struktury oraz składowych tensora sprężystości korzystając z zależności (A). W dalszej kolejności sporządza model geometryczny najmniejszego powtarzalnego elementu przestrzennego kompozytu składający się z elementów skończonych, w którym poszczególnym grupom elementów skończonych przypisuje się parametry materiałowe odpowiedniego elementu kompozytu, następnie wyznacza się średnie naprężenia w najmniejszym powtarzalnym elemencie przestrzennym oraz jego parametry statystyczne, następnie wyznacza się średnie właściwości sprężyste badanego kompozytu i ich parametry statystyczne z zależności (B), a w końcu z wykorzystaniem zależności (C) wyznacza się składowe efektywnego tensora sprężystości i jego parametrów statycznych.

(3 zastrzeżenia)

(A)
$$\kappa = \frac{e}{3(1-2\upsilon)}, \mu = \frac{e}{2(1+\upsilon)}, \lambda = \kappa - \frac{2}{3}\mu$$
$$C_{ijkl} = \delta_{ij}\delta_{kl}\lambda + \left(\delta_{ik}\delta_{jl} + \delta_{il}\delta_{jk}\right)\mu$$

(B)
$$Y^{(av)} = \frac{\sum_{a=1}^{m} Y_a |\Omega_a|}{|\Omega|}$$
$$E[Y^{(av)}(\omega)] = \frac{1}{|\Omega|}\sum_{a=1}^{n} E[Y_a(\omega)]E[|\Omega_a(\omega)|]$$
$$Var(Y^{(av)}(\omega)) = \frac{1}{|\Omega|^2}\sum_{a=1}^{n} Var(Y_a(\omega))Var(|\Omega_a(\omega)|)$$

(C)
$$C_{ijkl}^{(eff)} = \frac{1}{|\Omega|}\int_{\Omega}\left\{C_{ijkl} + C_{ijmn}\varepsilon_{mn}\left(\chi_{(kl)p}\right)\right\}d\Omega$$

A1 (21) **398349** (22) 2012 03 07

(51) ***G01N 21/00*** (2006.01)
G01B 11/30 (2006.01)
G01N 21/88 (2006.01)
G01N 21/17 (2006.01)

(71) INSTYTUT MASZYN MATEMATYCZNYCH, Warszawa
(72) LIPIŃSKI WŁODZIMIERZ; PAWEŁCZAK MARCIN; SYNAK ROMUALD

(54) **Sposób pomiaru parametrów powierzchni oraz urządzenie do pomiaru parametrów powierzchni**

(57) Sposób pomiaru parametrów powierzchni, takich jak kierunkowość struktury geometrycznej, stopień anizotropii, wady materiałowe powierzchni i jej chropowatość, polega na dokonywaniu pomiarów światła rozproszonego na badanej powierzchni przez wszystkie segmenty (13_1, ..., 13_n) wielosegmentowego fotodetektora (9), a określenie parametrów powierzchni (10) następuje przez porównanie wyników otrzymanych ze wszystkich segmentów (13_1, ..., 13_n) fotodetektora (9). Urządzenie posiada źródło światła (1) monochromatycznego, z którego wiązka promieniowania (2)

pada na badaną powierzchnię (10) przez element światłodzielący (5), współpracujący z fotodetektorem (6) pomiaru wiązki odniesienia i z fotodetektorem (11) pomiaru wiązki promieniowania odbitego oraz jest zaopatrzone w nieruchomy fotodetektor (9) światła rozproszonego na badanej powierzchni (10), z osiowym otworem (8), przez który przechodzi wiązka promieniowania (2). Fotodetektor (9) składa się z wielu odrębnych, jednakowych segmentów (13_1, ..., 13_n), z których każdy jest połączony z układem przeliczającym (15) za pośrednictwem własnego, niezależnego układu (14_1, ..., 14_n) wzmacniania i przetwarzania. Korzystnie fotodetektor (9) ma postać koła i składa się z czterech jednakowych segmentów (13_1, ..., 13_4), odpowiadających wycinkowi koła. Urządzenie może być wyposażone w element tłumiący z powierzchnią pochłaniającą światło o długości fali wykorzystywanej do pomiaru, umieszczony ponad badaną powierzchnią (10), przy czym element tłumiący jest wyposażony w otwór znajdujący się w osi wiązki promieniowania (2). Ponadto urządzenie może być wyposażone w skupiającą soczewkę ze stożkowym otworem.

(6 zastrzeżeń)

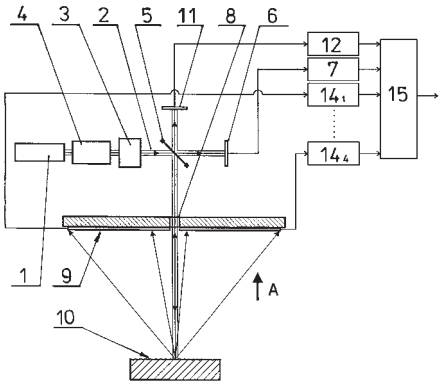

A1 (21) **398306** (22) 2012 03 05

(51) ***G01N 31/00*** (2006.01)
G01N 33/00 (2006.01)
G01N 33/531 (2006.01)
C12Q 1/25 (2006.01)

(71) UNIWERSYTET MEDYCZNY W BIAŁYMSTOKU, Białystok
(72) GORODKIEWICZ EWA; LAUDAŃSKI PIOTR

(54) Biosensor do oznaczania aromatazy z wykorzystaniem przeciwciała

(57) Przedmiotem wynalazku jest biosensor do oznaczania aromatazy. Biosensor do oznaczania aromatazy z wykorzystaniem króliczego poliklonalnego przeciwciała specyficznego na aromatazę korzystnie techniką powierzchniowego rezonansu plazmonów, charakteryzuje się tym, że stanowi go szkiełko (1) korzystnie typu BK7, na które nałożona jest warstwa złota (2) korzystnie o grubości 50 nm, korzystnie na podłożu chromu (3), następnie warstwa funkcjonalizowanego tiolu (4) korzystnie cysteaminy, a na nią warstwa króliczego poliklonalnego przeciwciała specyficznego na aromatazę (5), na którą nałożona jest siatka polimeru (6) dzieląca sensor na partycje.

(1 zastrzeżenie)

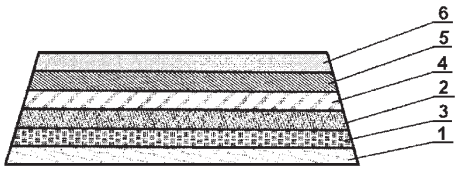

A1 (21) **398307** (22) 2012 03 05

(51) ***G01N 31/00*** (2006.01)
G01N 33/00 (2006.01)
G01N 33/531 (2006.01)
C12Q 1/25 (2006.01)

(71) UNIWERSYTET MEDYCZNY W BIAŁYMSTOKU, Białystok
(72) GORODKIEWICZ EWA; LAUDAŃSKI PIOTR

(54) Biosensor do oznaczania aromatazy z wykorzystaniem inhibitora

(57) Przedmiotem wynalazku jest biosensor do oznaczania aromatazy. Biosensor do oznaczania aromatazy z wykorzystaniem króliczego poliklonalnego przeciwciała specyficznego na aromatazę korzystnie techniką powierzchniowego rezonansu plazmonów, charakteryzuje się tym, że stanowi go szkiełko (1) korzystnie typu BK7, na które nałożona jest warstwa złota (2) korzystnie o grubości 50 nm, korzystnie na podłożu chromu (3), następnie warstwa funkcjonalizowanego tiolu (4) korzystnie ODM, a na nią warstwa inhibitora – eksemestanu (5), na którą nałożona jest siatka polimeru (6) dzieląca sensor na partyjce.

(1 zastrzeżenie)

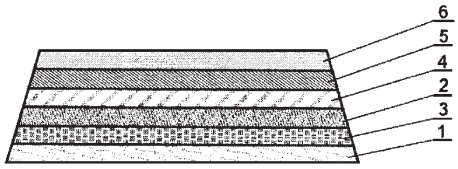

A1 (21) **398360** (22) 2012 03 08

(51) ***G01R 1/067*** (2006.01)
G01R 27/20 (2006.01)

(71) SZKOŁA GŁÓWNA GOSPODARSTWA WIEJSKIEGO W WARSZAWIE, Warszawa
(72) LECH MARIUSZ; BAJDA MAREK; MARKOWSKA-LECH KATARZYNA

(54) Reduktor elektrooporowy

(57) Reduktor elektrooporowy jest wyposażony w elektrody (1) w kształcie pierścieni umożliwiające pomiar oporności elektrycznej, pomiędzy którymi znajduje się element z tworzywa sztucznego stanowiący izolator, i ma formę walca, o średnicy w środkowej części większej, niż w częściach początkowej i końcowej, przy czym elektrody są umieszczone w części o większej średnicy, a na jednym końcu jest zakończony elementem łączącym (4).

(4 zastrzeżenia)

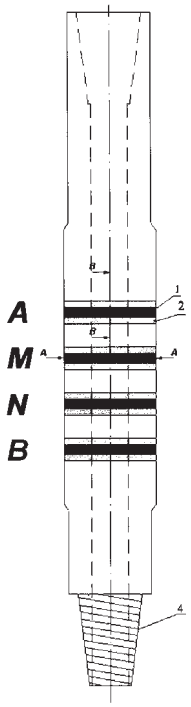

A1 (21) **398403** (22) 2012 03 12

(51) ***G01R 21/133*** (2006.01)
G01R 21/00 (2006.01)
G08C 17/00 (2006.01)

(71) POLITECHNIKA OPOLSKA, Opole
(72) WŁÓCZYK ANDRZEJ

(54) **Sposób i układ pomiaru mocy energii elektrycznej w sieci rozdzielczej średnich i wysokich napięć**

(57) Sposób pomiaru mocy energii elektrycznej w sieci rozdzielczej średnich i wysokich napięć charakteryzuje się tym, że odczytuje się napięcie sieci w punkcie ciągłego jego pomiaru i mierzy się natężenie prądu w co najmniej jednym punkcie pomiarowym zlokalizowanym wzdłuż linii zasilających od miejsca pomiaru napięcia do określonego miejsca pomiaru mocy, po czym wyznacza się straty napięcia między punktem pomiaru napięcia a określonym miejscem pomiaru mocy, przy czym napięcie i natężenie prądu mierzy się z zachowaniem przesunięć fazowych przez synchronizację czasu urządzeń pomiarowych, a wartości natężenia prądu transmituje się za pomocą interfejsu bezprzewodowego. Układ pomiaru mocy energii elektrycznej w sieci rozdzielczej średnich i wysokich napięć charakteryzuje się tym, że jednostka centralna systemu pomiaru mocy (JC) połączona jest za pomocą interfejsu z jednostkami lokalnymi (JL1, ..., JLn) układów pomiaru natężenia i fazy prądu (UPP1, ..., UPPn), których mierniki pomiarowe natężenia i fazy prądu. (PP1, ..., PP3) poszczególnych faz (L1, ...,L3) linii zasilającej połączone są z jednostkami lokalnymi (JL1, ..., JLn) za pomocą interfejsu izolowanego galwanicznie, przy czym jednostka centralna systemu pomiaru mocy (JC) i jednostki lokalne (JL1, ..., JLn) układów pomiaru natężenia i fazy prądu (UPP1, ..., UPPn) synchronizowane są zegarami satelitarnymi tych (GPS, GPS1, ..., GPSn) tych jednostek.

(4 zastrzeżenia)

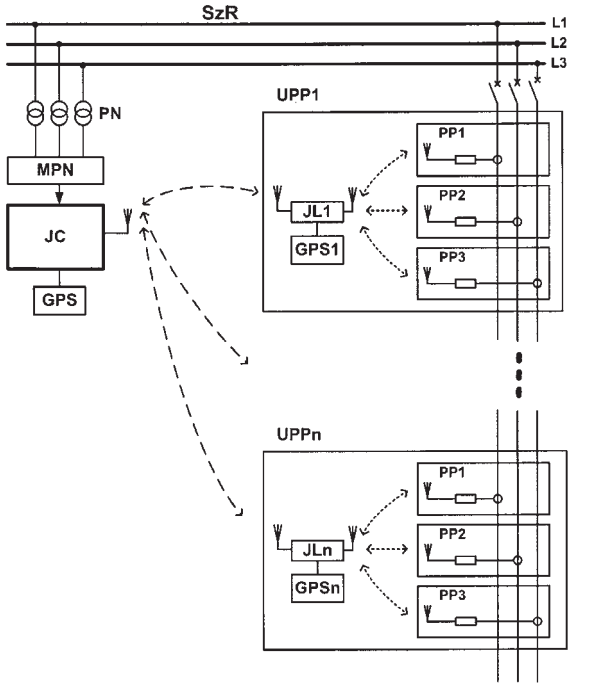

A1 (21) **401645** (22) 2012 11 16

(51) ***G01S 15/00*** (2006.01)

(71) AKADEMIA GÓRNICZO-HUTNICZA IM. STANISŁAWA STASZICA, Kraków
(72) WIERZBICKI JACEK; BATKO WOJCIECH; MAŁECKI PAWEŁ

(54) **Urządzenie do zliczania, wyznaczania kierunku oraz pomiaru prędkości pojazdów mechanicznych na podstawie sygnału akustycznego**

(57) Urządzenie do zliczania, wyznaczania kierunku oraz pomiaru prędkości pojazdów mechanicznych na podstawie sygnału akustycznego charakteryzuje się tym, że wyposażone jest w obudowę(3), w której znajduje się co najmniej jeden mikrofon (1) o charakterystyce gradientowej lub gradientowo-ciśnieniowej oraz mikroprocesor (2) analizujący parametry ruchu, na podstawie pomiaru sygnału mierzonego przez mikrofon (1). Ma on również panel do wprowadzenia wartości wejściowej - odległości mikrofonu od osi jezdni (D). Korzystnie w obudowie (3) posiada również pamięć typu FLASH, na której zapisywane są mierzone wartości.

(2 zastrzeżenia)

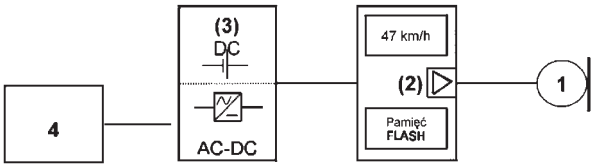

A1 (21) **398424** (22) 2012 03 13

(51) ***G05F 1/56*** (2006.01)
H01J 49/26 (2006.01)

(71) POLITECHNIKA LUBELSKA, Lublin
(72) SIKORA JAROSŁAW

(54) **Układ stabilizacji natężenia prądu termoemisji elektronowej i napięcia przyspieszającego elektrony, zwłaszcza dla wysokich energii elektronów**

(57) Układ stabilizacji natężenia prądu termoemisji elektronowej i napięcia przyśpieszającego elektrony zwłaszcza dla wysokich energii elektronów posiadający źródła napięć wzorcowych pierwszego i drugiego, wzmacniacz mocy, rezystory wzorcowe, wzmacniacze pomiarowe, analogowy sumator, wzmacniacz wysokonapięciowy oraz katodę i anodę umieszczone w obszarze próżni, w którym rezystor wzorcowy pierwszy jest połączony równolegle do wejść wzmacniacza pomiarowego pierwszego, rezystor wzorcowy drugi jest połączony równolegle do wejść wzmacniacza pomiarowego drugiego, przy czym wyjście wzmacniacza pomiarowego pierwszego jest połączone z wejściem odwracającym wzmacniacza pomiarowego trzeciego, zaś wyjście wzmacniacza pomiarowego drugiego jest połączone z wejściem nieodwracającym wzmacniacza pomiarowego trzeciego i wyjście wzmacniacza pomiarowego trzeciego jest połączone z wejściem odwracającym wzmacniacza mocy, zaś wejście nieodwracające wzmacniacza mocy jest połączone ze źródłem napięcia wzorcowego pierwszego, charakteryzuje się tym, że rezystor (RW3) wzorcowy jest połączony z wejściem nieodwracającym wzmacniacza (WP1) pomiarowego, zacisk rezystora (RW3) wzorcowego jest połączony z rezystorem (RW4) wzorcowym czwartym i z wejściem analogowego sumatora (AS) oraz zacisk rezystora wzorcowego (RW4) jest połączony z wejściem odwracającym wzmacniacza (WP2) pomiarowego, przy czym wartości rezystorów wzorcowych (RW3) (RW4) są jednakowe.

(1 zastrzeżenie)

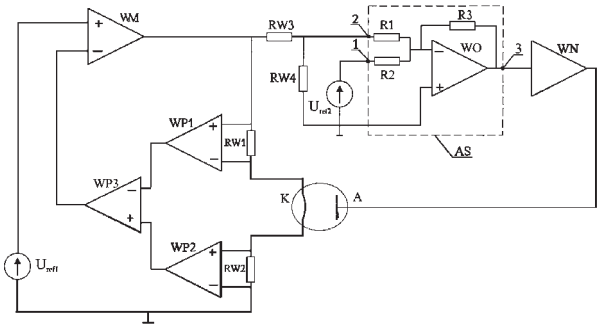

A1 (21) **398373** (22) 2012 03 08

(51) ***G06F 15/00*** (2006.01)
G06F 12/16 (2006.01)

(71) SZOSTAK TOMASZ, Zabrze
(72) SZOSTAK TOMASZ

(54) **Szybki serwis**

(57) Szybki serwis, jest to bootująca pamięć USB wraz z oprogramowaniem, dzięki której można w łatwy sposób wykonać kopie bezpieczeństwa systemu Windows® oraz Linux wraz z zainstalowanymi programami i ustawieniami. A w przypadku awarii przywrócić system operacyjny do stanu poprzedniego. Po uruchomieniu komputera z dysku SZYBKI SERWIS dostępne są następujące możliwości:- wykonanie kopii bezpieczeństwa systemu - wykonanie kopii systemu operacyjnego na dysk przenośny SZYBKI SERWIS. Podczas pierwszego startu opcja ta jest uruchamiana automatycznie.- Naprawa komputera z formatem partycji systemowej - formatowanie partycji, na której/których znajduje się system operacyjny (Uwaga!: zostaną utracone pliki min. z folderów Pulpit i Moje Dokumenty) i przywrócenie systemu z kopii bezpieczeństwa.- Naprawa komputera z zachowaniem danych - przywrócenie systemu z kopii bezpieczeństwa. Dane z Pulpitu i katalogu Moje Dokumenty zostaną zachowane.- Wyjście - wyjście z programu. Zanim odłączysz dysk przenośny SZYBKI SERWIS poczekaj na wyłączenie komputera. Szybki serwis umożliwia wykonanie kopii systemu dla wielu komputerów. Ograniczeniem jest rozmiar dysku znajdującego się w opakowaniu. W przypadku, gdy rozmiar danych systemu operacyjnego przekracza wolne miejsce na dysku SZYBKI SERWIS, zostanie wyświetlony komunikat z prośbą o podłączenie dysku USB z odpowiednią ilością wolnego miejsca.

(1 zastrzeżenie)

A1 (21) **398443** (22) 2012 03 14

(51) ***G06Q 20/40*** (2012.01)
G06F 21/00 (2006.01)

(71) ADIPS SPÓŁKA Z OGRANICZONĄ ODPOWIEDZIALNOŚCIĄ, Zielona Góra
(72) WENDROWSKI MICHAŁ

(54) **Sposób logowania użytkownika na stronie internetowej, jak również przynależny system komputerowy, serwer zarządzający i urządzenie komunikujące z menadżerem haseł**

(57) Wynalazek dotyczy logowania użytkownika na stronie internetowej, dla której posiada on już zarejestrowane konto użytkownika, przy użyciu systemu zarządzania hasłami. Żądanie dostępu użytkownika jest przekazywane do systemu komputerowego w celu zalogowania do otwartej strony internetowej. Wiadomość żądania dostępu jest przesyłana z systemu komputerowego do serwera zarządzającego. Następnie przesyłana jest wiadomość identyfikująca transakcję, jak również identyfikator sesji z serwera zarządzającego do systemu komputerowego. W następnej kolejności, system komputerowy udostępnia wiadomość identyfikującą transakcję urządzeniu komunikującemu, które należy do użytkownika i na którym jest zainstalowany menadżer haseł. Zapytanie zarządzające jest przesyłane z urządzenia komunikującego do serwera zarządzającego, przy czym zapytanie zarządzające, zawiera identyfikator transakcji, dane logowania strony internetowej (zaszyfrowane w danym przypadku), jak również, opcjonalnie, identyfikator użytkownika, który identyfikuje użytkownika. Jeśli nie jest wspierana autentyfikacja użytkownika, dane logowania użytkownika są w danym przypadku odszyfrowywane przez serwer zarządzający i przesyłane do systemu komputerowego. W przypadku zastosowania autentyfikacji użytkownika, pomiędzy serwerem zarządzającym i urządzeniem komunikującym wymieniane są zaszyfrowane wiadomości, przy czym serwer zarządzający używa do szyfrowania kryptograficznego klucza przynależnego do identyfikatora użytkownika, a urządzenie komunikujące używa do szyfrowania kryptograficznego klucza właściwego dla serwera zarządzającego. W tym przypadku, serwer zarządzający określa wynik autentyfikacji na podstawie danych otrzymywanych w wymienianych między sobą wiadomościach i w przypadku pozytywnej autentyfikacji użytkownika, przesyła w danym przypadku zdeszyfrowane dane logowania użytkownika, do systemu komputerowego. System komputerowy dodaje dane logowania do formularza logowania otwartej strony internetowej i wysyła formularz logowania, przez co użytkownik jest logowany na stronie internetowej.

(15 zastrzeżeń)

A1 (21) **398374** (22) 2012 03 08

(51) ***G09B 7/00*** (2006.01)
G09B 19/06 (2006.01)

(71) KUBIK MARCELI AKMEO, Charzyno
(72) KUBIK MARCELI; ADAMCZAK DAGMARA

(54) **Urządzenie oraz sposób do nauczania, zwłaszcza treści w postaci pytań i odpowiedzi**

(57) Urządzenie do nauczania, zwłaszcza treści w postaci pytań i odpowiedzi, charakteryzujące się tym, że zawiera co najmniej pamięć pozwalającą przechowywać zbiór elementów do nauczenia, wyświetlacz (1) oraz dwa przyciski (2), gdzie uczniowi jest prezentowana lista pytań i odpowiedzi, a cały materiał do nauczenia Z zawiera M par pytań i odpowiedzi (elementów), przy czym te elementy są ponumerowane kolejno od I do M, gdzie pierwszy element ma indeks I, a ostatni M, natomiast uczniowi jest prezentowany podzbiór N elementów, przy czym widocznych jest N pytań i dokładnie jedna odpowiedź do jednego z tych pytań, natomiast elementy są wyświetlane jeden po drugim w kolejności indeksów od I do N, a pytania są widoczne w kolumnie po lewej stronie, a odpowiedzi w kolumnie po prawej stronie (lub na odwrót). Następnie uczeń widzi element „aktywny", w którym widoczna jest odpowiedź oraz element „nieaktywny", w którym widoczne jest tylko pytanie, gdzie w każdej chwili jest widoczny jeden element aktywny i N-1 elementów nieaktywnych, a uczeń na aktywnym elemencie może w każdej chwili wykonać jedną z dwóch operacji: „dalej" i „umiem", przy czym jeśli aktywny jest element o indeksie K < N, wykonanie operacji „dalej" powoduje zmianę elementu aktywnego na element o indeksie K+1, a jeśli aktywny jest element N, wykonanie operacji „dalej" powoduje zmianę elementu aktywnego na element o indeksie I, co powoduje, że widoczne elementy prezentowane są „w pętli". Wykonanie operacji „umiem" na elemencie o indeksie K powoduje zmianę kolejności elementów w zbiorze Z, tak, że element K jest przesunięty na koniec, to jest element K otrzymuje indeks M, elementy, których indeksy były większe od K zmniejszają swój indeks o jeden. Po zmianie kolejności elementów, aktywnym elementem staje się element o indeksie K (wcześniej o indeksie K+1). Ewentualnie na jednym z przycisków urządzenia jest umieszczone słowo „dalej", a na drugim słowo „umiem". Sposób nauczania, zwłaszcza treści w postaci pytań i odpowiedzi, charakteryzuje się tym, że wykorzystuje urządzenie do nauczania, zwłaszcza treści w postaci pytań i odpowiedzi.

(3 zastrzeżenia)

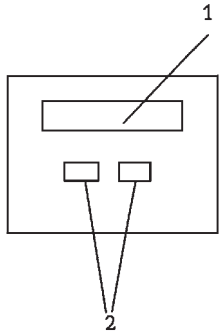

DZIAŁ H

ELEKTROTECHNIKA

A1 (21) **398366** (22) 2012 03 08

(51) ***H01G 9/145*** (2006.01)

(71) POLITECHNIKA POZNAŃSKA, Poznań

(72) FRĄCKOWIAK ELŻBIETA; LOTA GRZEGORZ; FIC KRZYSZTOF; MELLER MIKOŁAJ

(54) **Kondensator elektrochemiczny pracujący w roztworach dihydroksybenzenów i jonów wanadu**

(57) Kondensator elektrochemiczny charakteryzuje się tym, że elektroda dodatnia (4) usytuowana jest w elektrolicie (1), którym jest roztwór zawierający jony wanadu o stężeniu 0,01 mol/L - 2 mol/L, korzystnie 1 mol/L, których rozpuszczalnikiem jest woda, a elektroda ujemna (3) usytuowana jest w elektrolicie (2), którym jest mieszanina dwóch roztworów: 0,01 mol L^{-1} - 0,5 mol L^{-1}, korzystnie 0,38 mol L^{-1} 1,2-dihydroksybenzenu albo 1,4-dihydroksybenzenu oraz 0,01 mol L^{-1} - 5 mol L^{-1}, korzystnie 1 mol L^{-1} H_2SO_4, których rozpuszczalnikiem jest woda albo elektroda dodatnia (4) oraz ujemna (3) usytuowane są w elektrolicie (1, 2), którego rozpuszczalnikiem jest roztwór cieczy jonowej zawierającej grupę acetyloacetonową oraz dodatek 0,01 mol L^{-1} - 0,5 mol L^{-1}, korzystnie 0,38 mol L^{-1} 1,2-dihydroksybenzenu lub 1,4- dihydroksybenzenu. Kondensator tego rodzaju znajduje zastosowanie jako urządzenie do magazynowania energii.

(3 zastrzeżenia)

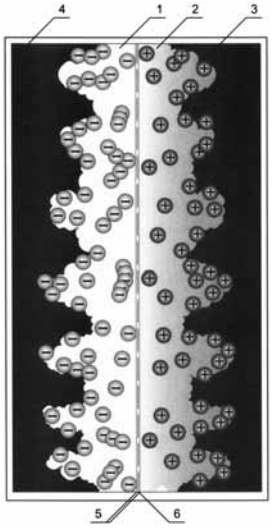

A1 (21) **398369** (22) 2012 03 08

(51) ***H01G 9/145*** (2006.01)

(71) POLITECHNIKA POZNAŃSKA, Poznań

(72) FRĄCKOWIAK ELŻBIETA; LOTA GRZEGORZ; FIC KRZYSZTOF; MELLER MIKOŁAJ

(54) **Kondensator elektrochemiczny pracujący w oscylacyjnym układzie redoks**

(57) Przedmiotem wynalazku jest kondensator elektrochemiczny, składający się z dwóch porowatych elektrod węglowych o rozwiniętej powierzchni, pracujących w dwóch różnych roztworach elektrolitu tj. elektroda dodatnia w roztworze bromianu metalu alkalicznego, elektroda ujemna w roztworze soli ceru, mający zastosowanie jako urządzenie do magazynowania energii. Kondensator elektrochemiczny charakteryzuje się tym, że elektroda dodatnia (4) usytuowana jest w elektrolicie (1), którym jest roztwór zawierający jony ceru o stężeniu 0,01 mol/L - 1 mol/L, korzystnie 0,02 mol/L, a elektroda ujemna (3) usytuowana jest w elektrolicie (2), którym jest roztwór zawierający jony bromianowe o stężeniu 0,05 mol/L - 1 mol/L, korzystnie 0,25 mol/L.

(3 zastrzeżenia)

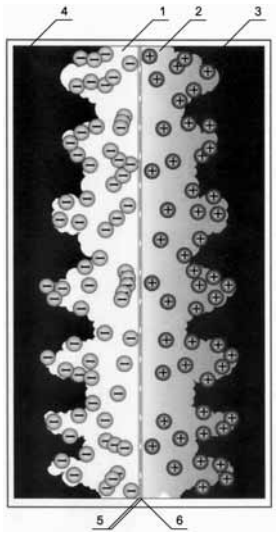

A1 (21) **398370** (22) 2012 03 08

(51) ***H01G 9/145*** (2006.01)

(71) POLITECHNIKA POZNAŃSKA, Poznań

(72) FRĄCKOWIAK ELŻBIETA; LOTA GRZEGORZ; FIC KRZYSZTOF; MELLER MIKOŁAJ

(54) **Kondensator elektrochemiczny pracujący w roztworach dihydroksybenzenów i jodków metalu alkalicznego**

(57) Przedmiotem wynalazku jest kondensator elektrochemiczny pracujący w roztworach dihydroksybenzenów i jodków metalu alkalicznego. Znajduje zastosowanie jako urządzenie do magazynowania energii. Kondensator składa się z dwóch porowatych elektrod węglowych o rozwiniętej powierzchni, pracujących w roztworze elektrolitu z dodatkiem dihydroksybenzenów w ilości 0,38 mol L^{-1} oraz roztworu jodku metalu alkalicznego. Kondensator elektrochemiczny charakteryzuje się tym, że elektroda dodatnia (4) usytuowana jest w elektrolicie (1), którym jest mieszanina dwóch roztworów: roztwór zawierający jony jodkowe o stężeniu 0,05 mol L^{-1} – 5 mol L^{-1}, których rozpuszczalnikiem jest woda, natomiast elektroda ujemna (3) usytuowana jest w elektrolicie (2), którym jest mieszanina dwóch roztworów: 0,01 mol L^{-1} – 0,5 mol L^{-1} 1,4-dihydroksybenzenu albo 1,2-dihydroksybenzenu oraz 0,01 mol L^{-1} – 5 mol L^{-1} H_2SO_4, których rozpuszczalnikiem jest woda. Albo elektroda

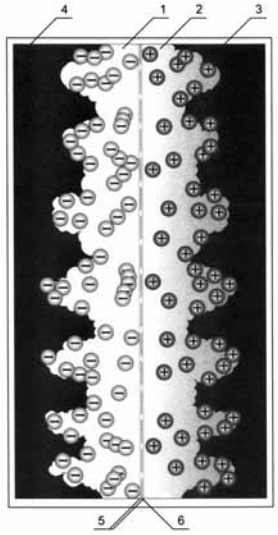

dodatnia (4) oraz ujemna (3) usytuowane są w elektrolicie (1, 2), którym jest roztwór cieczy jonowej zawierającej grupę acetyloacetonową oraz dodatek 0,01 mol L^{-1} – 0,5 mol L^{-1}, 1,2-dihydroksybenzenu lub 1,4- dihydroksybenzenu. Elektrolity (1):(2) oddzielone są separatorami (5) i membraną (6).

(3 zastrzeżenia)

A1 (21) **398368** (22) 2012 03 08

(51) ***H01M 4/96*** (2006.01)
H01M 4/80 (2006.01)
H01M 4/88 (2006.01)

(71) POLITECHNIKA POZNAŃSKA, Poznań

(72) FRĄCKOWIAK ELŻBIETA; LOTA GRZEGORZ; FIC KRZYSZTOF; MELLER MIKOŁAJ; TYCZKOWSKI JACEK; KAPICA RYSZARD

(54) **Elektroda węglowa traktowana plazmą nierównowagową elektrochemicznie sorbująca wodór**

(57) Przedmiotem wynalazku jest pokazana na rysunku elektroda węglowa traktowana argonową plazmą nierównowagową, sorbująca wodór w procesie elektrosorpcji, mająca zastosowanie w elektrochemicznych układach do magazynowania i konwersji energii. Elektroda węglowa traktowana plazmą nierównowagową elektrochemicznie, sorbująca wodór o rozwiniętej powierzchni rzędu 1500-3000 m^2/g, korzystnie 2000 m^2/g, charakteryzuje się tym, że elektrodę, przed umieszczeniem w elektrolicie, poddaje się procesowi traktowania plazmą argonową o mocy 50-150 W, korzystnie 80 W, w czasie 5-60 sekund, korzystnie 15 sekund.

(1 zastrzeżenie)

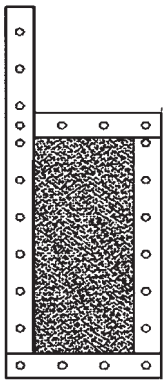

A1 (21) **398365** (22) 2012 03 08

(51) ***H01M 8/08*** (2006.01)
H01G 9/022 (2006.01)

(71) POLITECHNIKA POZNAŃSKA, Poznań

(72) FRĄCKOWIAK ELŻBIETA; LOTA GRZEGORZ; FIC KRZYSZTOF; MELLER MIKOŁAJ

(54) **Kondensator elektrochemiczny pracujący w roztworach dihydroksybenzenów i jonów bromkowych**

(57) Przedmiotem wynalazku jest kondensator elektrochemiczny pracujący w roztworach dihydroksybenzenów i jonów bromkowych, który składa się z dwóch porowatych elektrod węglowych o rozwiniętej powierzchni, pracujących w roztworze elektrolitu z dodatkiem dihydroksybenzenów w ilości 0,38 mol L^{-1} oraz jonów bromkowych w ilości 1 mol L^{-1}. Kondensator elektrochemiczny charakteryzuje się tym, że elektroda dodatnia (4) usytuowana jest w elektrolicie (1), którym jest roztwór zawierający jony bromkowe o stężeniu 0,01 mol/L - 5 mol/L, których rozpuszczalnikiem jest woda, a elektroda ujemna (3) usytuowana jest w elektrolicie (2), którym jest mieszanina dwóch roztworów: 0,01 mol L^{-1} - 0,5 mol L^{-1} 1,4-dihydroksybenzenu albo 1,2- dihydroksybenzenu oraz 0,01 mol L^{-1} - 5 mol L^{-1}, H_2SO_4 których rozpuszczalnikiem jest woda albo elektroda dodatnia (4) oraz ujemna (3) usytuowane są w elektrolicie (1, 2), którym jest roztwór cieczy jonowej zawierającej grupę acetyloacetonową oraz dodatek 0,01 mol L^{-1} - 0,5 mol L^{-1} 1,2-dihydroksybenzenu lub 1,4- dihydroksybenzenu.

(3 zastrzeżenia)

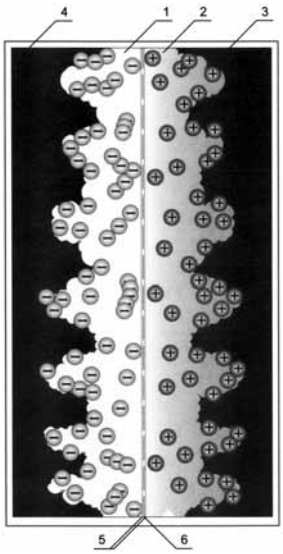

A1 (21) **398367** (22) 2012 03 08

(51) ***H01M 8/08*** (2006.01)
H01G 9/022 (2006.01)
H01G 9/035 (2006.01)

(71) POLITECHNIKA POZNAŃSKA, Poznań

(72) FRĄCKOWIAK ELŻBIETA; LOTA GRZEGORZ; FIC KRZYSZTOF; MELLER MIKOŁAJ

(54) **Kondensator elektrochemiczny pracujący w roztworach dihydroksybenzenów**

(57) Kondensator elektrochemiczny pracujący w roztworach dihydroksybenzenów charakteryzuje się tym, że elektroda dodatnia (4) usytuowana jest w elektrolicie (1), którym jest mieszanina dwóch roztworów: 1 mol L^{-1} H_2SO_4 i 0,38 mol L^{-1} 1,2-dihydroksybenzenu, których rozpuszczalnikiem jest woda, natomiast elektroda ujemna (3) usytuowana jest w elektrolicie (2), którym jest mieszanina dwóch roztworów: 1 mol L^{-1} H2SO4 i 0,38 mol L^{-1} 1,4-dihydroksybenzenu, których rozpuszczalnikiem jest woda. Kondensator tego rodzaju znajduje zastosowanie jako urządzenie do magazynowania energii.

(4 zastrzeżenia)

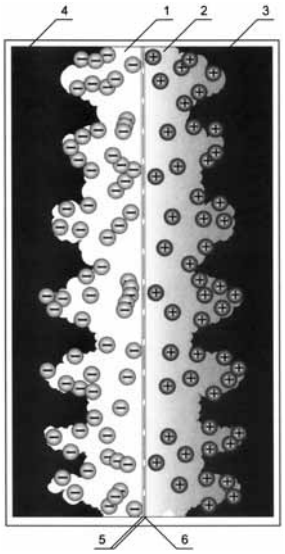

A1 (21) **398254** (22) 2012 03 05

(51) ***H01M 8/16*** (2006.01)
C12Q 1/00 (2006.01)

(71) POLITECHNIKA GDAŃSKA, Gdańsk;
UNIWERSYTET WARSZAWSKI, Warszawa

(72) BIERNAT JAN; ŻELECHOWSKA KAMILA; BILEWICZ RENATA; STOLARCZYK KRZYSZTOF; NAZARUK EWA

(54) **Biokatoda**

(57) Przedmiotem wynalazku jest biokatoda zbudowana z materiału przewodzącego, korzystnie z węgla szklistego, z osadzonym na nim w lipidowej fazie mezomorficznej, korzystnie kubicznej, enzymem, korzystnie lakazą, modyfikowana nanorurkami węglowymi z trwale kowalencyjnie związanym z nimi ugrupowaniem pośredniczącym uczestniczącym w wymianie ładunku elektrycznego, które jest ugrupowaniem nieredoksowym, korzystnie arylowym.

(9 zastrzeżeń)

A1 (21) **398314** (22) 2012 03 05

(51) ***H01P 1/20*** (2006.01)
H01P 1/208 (2006.01)

(71) POLITECHNIKA GDAŃSKA, Gdańsk

(72) SZYDŁOWSKI ŁUKASZ; LAMĘCKI ADAM; MROZOWSKI MICHAŁ

(54) **Układ filtrujący fale elektromagnetyczne**

(57) Układ filtrujący fale elektromagnetyczne charakteryzuje się tym, że składa się z co najmniej jednej grupy rezonatorów zawierającej cztery rezonatory (RR_{1-4}), z których każdy rezonator (RR_{1-4}) jest połączony z co najmniej dwoma innymi, sąsiednimi rezonatorami (RR_{1-n}) przez co najmniej jedno, a co najwyżej dwa sprzężenia stałe (SA). Przynajmniej jeden rezonator (RR_{1-4}) połączony jest z innym, sąsiednim rezonatorem (RR_{1-4}) poprzez sprzężenie dyspersyjne (SD) oraz korzystnie jeden rezonator (RR_{1-4}) połączony jest z innym rezonatorem (RR1-4) przez sprzężenie skrośne (SS).

(1 zastrzeżenie)

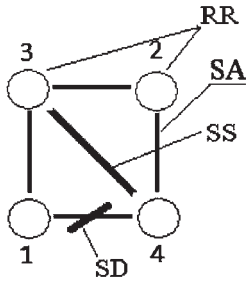

A1 (21) **398312** (22) 2012 03 05

(51) ***H02G 7/00*** (2006.01)
H02J 13/00 (2006.01)
G01W 1/02 (2006.01)

(71) POLITECHNIKA OPOLSKA, Opole

(72) TOMASZEWSKI MICHAŁ; KRAWIEC MICHAŁ

(54) **Sposób i układ do ciągłego monitorowania położenia przewodów napowietrznych linii sieci elektroenergetycznych**

(57) Układ do ciągłego monitorowania położenia przewodów napowietrznych linii elektroenergetycznych zawiera kamerę (1), czujnik opadów atmosferycznych (5), czujnik nasłonecznienia (4), czujnik kierunku i siły wiatru (3), czujnik temperatury (2) połączone przewodami transmisji danych (15), (16), (17), (18) oraz przewodem sieciowym (14) z modułem rejestracji i analizy obrazów cyfrowych oraz danych pogodowych (6) który połączony jest z modułem transmisji danych - wysyłanie (7) za pomocą lokalnego interfejsu komunikacyjnego (21) ponadto moduł transmisji danych - wysyłanie (7) połączony jest z modułem transmisji danych - odbieranie (9) za pomocą bezprzewodowej sieci GSM (22) dodatkowo moduł transmisji danych - odbieranie (9) połączony jest przy pomocy lokalnego interfejsu komunikacyjnego (23) z modułem archiwizacji danych (10), całość układu zasilana jest przewodami (19), (20), (24), (25), (27), (28), (29) poprzez zasilacze transformatujące napięcie sieciowe 230 V na 12 V (8) i (13) i połączona połączeniem (26) z bazą danych. Sposób do ciągłego monitorowania położenia przewodów napowietrznych linii elektroenergetycznych polega na tym, że równolegle w sposób ciągły wykonywana jest ocena położenia przewodów za pomocą kamery cyfrowej (1), czujnika temperatury (2), czujnika kierunku i siły wiatru (3), czujnika nasłonecznienia (4), czujnika opadów atmosferycznych (5).

(3 zastrzeżenia)

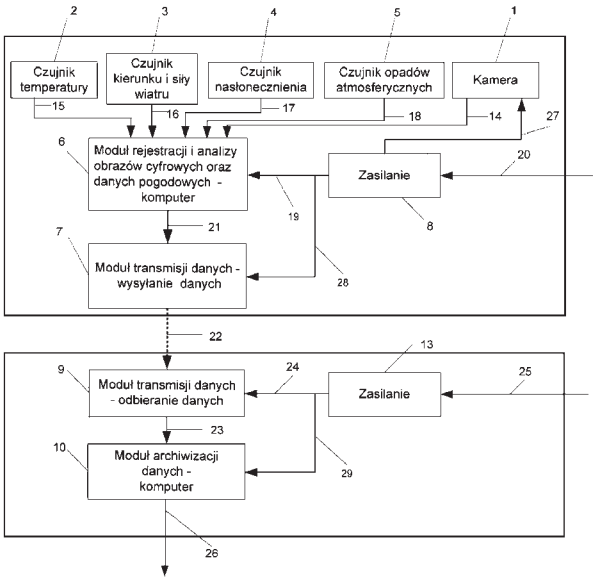

A1 (21) **398320** (22) 2012 03 05

(51) ***H02G 15/18*** (2006.01)

(71) PRZEDSIĘBIORSTWO HANDLOWO-PRODUKCYJNO-USŁUGOWE IZOL-PLAST SPÓŁKA Z OGRANICZONĄ ODPOWIEDZIALNOŚCIĄ, Rogów

(72) KUCZERA ALOJZY; KUCZERA JAROSŁAW

(54) **Układ złącza górniczego kabla elektroenergetycznego ekranowanego z górniczym przewodem oponowym ekranowanym**

(57) Wynalazek rozwiązuje zagadnienie konstrukcji układu złącza górniczego kabla elektroenergetycznego ekranowanego z górniczym przewodem oponowym ekranowanym, do stosowania przy łączeniu tych kabli elektroenergetycznych w izolacji, powłoce i osłonie z tworzyw termoplastycznych z tymi przewodami oponowymi w izolacji, powłoce i osłonie z elastomerów, zwłaszcza o różnych przekrojach żył roboczych w podziemnych zakładach górniczych z zagrożeniem wybuchu metanu i/lub pyłu węglowego. Odpowiednie końce żył roboczych kabla elektroenergetycznego (1) są złączone trwale z odpowiednimi końcami żył roboczych przewodu oponowego (2) miedzianymi złączkami tulejkowymi (3) z przegrodą, wkręconymi do gwintowanego wprowadzenia tych złączek tulejkowych (3), zaprasowanych i zaizolowanych taśmą z mieszanki półprzewodzącej lub Scotch13, a następnie taśmą izolacyjną Scotch23. Na środki połączeń żył roboczych kabla elektroenergetycznego (1) i przewodu oponowego (2) są nasunięte i obkurczone rurki zimnokurczliwe (4), po czym na każdym z nich jest odtworzony ekran indywidualny (5), a następnie ekran ogólny kabla elektroenergetycznego (1), na który jest nałożony z zakładką ekran ogólny przewodu oponowego (2). Osłona zewnętrzna złącza tego kabla elektroenergetycznego (1) z tym przewodem oponо-

wym (2) jest odtworzona przez nasunięcie na nie i obkurczenie rur zimnokurczliwych (8a, 8b).

(5 zastrzeżeń)

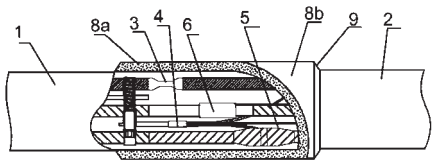

A1 (21) **398332** (22) 2012 03 06

(51) ***H02J 3/00*** (2006.01)
H02J 3/36 (2006.01)
H02J 3/38 (2006.01)
F03D 9/00 (2006.01)

(71) LATUSZEK ANTONI, Warszawa

(72) LATUSZEK ANTONI

(54) **Elektryczny sposób sumowania rozproszonej energii wiatru oraz urządzenie do stosowania sposobu**

(57) Podłączenie małej elektrowni wiatrowej (kilka kW mocy) do elektrycznej sieci krajowej jest nieekonomiczne. Dzięki szeregowemu połączeniu wielu małych elektrowni wiatrowych ich moc sumuje się w stacji odbiorczej (5), a wtedy można wykorzystać ją w energetyce zawodowej lub w prowadzeniu wielu procesów przemysłowych.

(1 zastrzeżenie)

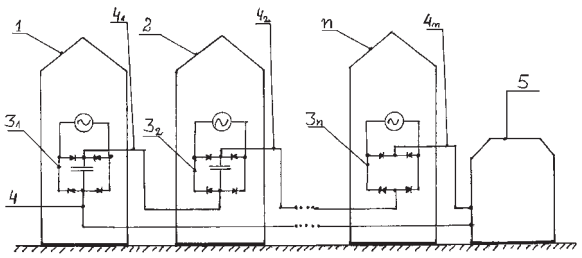

A1 (21) **398386** (22) 2012 03 09

(51) ***H02J 3/18*** (2006.01)
G05F 1/70 (2006.01)

(71) UNIWERSYTET WARMIŃSKO-MAZURSKI W OLSZTYNIE, Olsztyn

(72) SYROKA ZENON; LIPIŃSKI SEWERYN; LANGE ANDRZEJ

(54) **Włącznik baterii kondensatorów do kompensacji mocy biernej w sieci elektroenergetycznej**

(57) Włącznik baterii kondensatorów do kompensacji mocy biernej w sieci elektroenergetycznej charakteryzuje się tym, że składa się z modułu (1) przekształcenia napięcia sieci elektroenergetycznej na napięcie umożliwiające zastosowanie mikroprocesora, który jest połączony z modułem mikroprocesora (2), przy czym w module mikroprocesora (2) jest zawarta cała struktura logiczna układu, a moduł mikroprocesora (2) połączony jest z modułem włącznika baterii (3) i z tyrystorowym układem załączania baterii kondensatorów (4).

(1 zastrzeżenie)

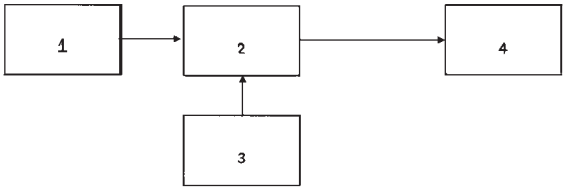

A1 (21) **398387** (22) 2012 03 09

(51) ***H02M 7/42*** (2006.01)

(71) UNIWERSYTET WARMIŃSKO-MAZURSKI W OLSZTYNIE, Olsztyn

(72) SYROKA ZENON; LIPIŃSKI SEWERYN; MALINOWSKI MARCIN

(54) **Samochodowa przetwornica 12V DC/220V AC**

(57) Samochodowa przetwornica 12V DC/220 AC charakteryzuje się tym, że bezpiecznik nożowy (1), połączony jest poprzez cyfrowy miernik napięcia (2) i układ chroniący przed rozładowaniem akumulatora (3) z blokiem aktywnego chłodzenia (4) oraz blokiem mocy (5), przy czym blok mocy (5) łączy się poprzez pierwszy obwód stabilizacyjny (6) z układem sterowania przetwornicy (7), a blok aktywnego chłodzenia (4) łączy się z układem sterującym przetwornicą (7). Blok sterujący (7) poprzez swoje wyjścia łączy się z blokiem mocy (5) a blok sterujący (7) połączony jest również z drugim obwodem stabilizacyjnym (8). Przetwornica kończy się zabezpieczeniem przeciw zwarciowym w postaci bezpiecznika (9) zwłocznego, a do podłączenia przetwornicy służy gniazdo elektryczne (10).

(1 zastrzeżenie)

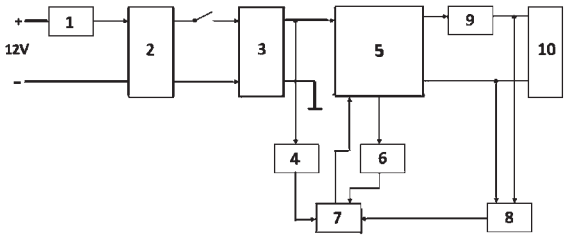

A1 (21) **398356** (22) 2012 03 08

(51) ***H02M 9/00*** (2006.01)
H03K 3/353 (2006.01)
H05H 1/36 (2006.01)

(71) ZACHODNIOPOMORSKI UNIWERSYTET TECHNOLOGICZNY W SZCZECINIE, Szczecin

(72) KALISIAK STANISŁAW; BALCERAK MICHAŁ; ZEŃCZAK MICHAŁ

(54) **Układ generowania impulsów wysokiego napięcia**

(57) Układ generowania impulsów wysokiego napięcia, zwłaszcza dla reaktora zimnej plazmy, zawierający najmniej jeden moduł przekształtnika połączony ze źródłem napięcia, charakteryzuje się tym, że moduł ma dwa kondensatory, dwa transformatory i jeden półprzewodnikowy klucz oraz tym, że po załączeniu półprzewodnikowego klucza na zaciskach modułu pojawia się napięcie będące co najmniej czterokrotnie wyższe niż napięcie początkowe na zaciskach kondensatorów. Wejście modułu połączone jest z pierwszym zaciskiem uzwojenia strony wtórnej pierwszego transformatora (AT11), którego drugi zacisk uzwojenia strony wtórnej połączony

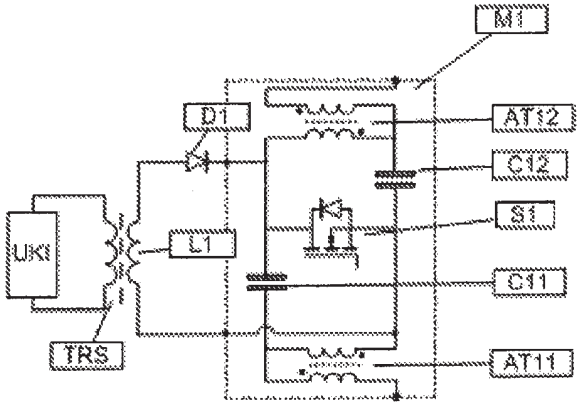

jest jednocześnie z pierwszym końcem pierwszego kondensatora (C11) oraz z pierwszym zaciskiem uzwojenia strony pierwotnej pierwszego transformatora (AT11). Drugi koniec pierwszego kondensatora (C11) połączony jest z pierwszym końcem półprzewodnikowego klucza (S1) i z pierwszym zaciskiem uzwojenia strony pierwotnej drugiego transformatora (AT12). Drugi zacisk uzwojenia strony pierwotnej pierwszego transformatora (AT11) przyłączony jest do drugiego końca półprzewodnikowego klucza (S1) i jednocześnie do pierwszego końca drugiego kondensatora (C12), którego drugi koniec połączony jest z drugim zaciskiem uzwojenia strony pierwotnej drugiego transformatora (AT12) i pierwszym zaciskiem uzwojenia strony wtórnej drugiego transformatora (AT12), którego drugi zacisk uzwojenia strony wtórnej stanowi wyjście modułu.

(6 zastrzeżeń)

A1 (21) **398354** (22) 2012 03 07

(51) ***H04L 12/00*** (2006.01)

(71) IT BUSINESS CONSULTING GROUP SPÓŁKA Z OGRANICZONĄ ODPOWIEDZIALNOŚCIĄ, Warszawa

(72) MALACKI DARIUSZ

(54) **Sposób organizowania usługi fakturowania**

(57) Przedmiotem wynalazku jest sposób organizowania usługi fakturowania, przeznaczony dla dużych, średnich a także małych wystawców faktur, w szczególności dotyczący obsługi fakturowania, rozliczeń, asyście płatności oraz wstępnej windykacji klientów. Sposób charakteryzuje się tym, że dane w postaci elektronicznej konwertuje się na dogodny format z wygenerowanym kodem kreskowym barkod i/lub z kodem kreskowym typu datamatrix. Korzystnie, na dokumentach umieszcza się wirtualny numer rachunku - indywidualnie przypisany do odbiorcy. W przypadku wysyłki kilku faktur od różnych lub/i tych samych wystawców, do jednego adresata w tym samym lub zbliżonym czasie, integruje się dokumenty w jednej kopercie zbiorczej.

(4 zastrzeżenia)

A1 (21) **401958** (22) 2012 12 10

(51) ***H04L 12/00*** (2006.01)
G06F 13/00 (2006.01)

(71) POLITECHNIKA POZNAŃSKA, Poznań

(72) SZAFRAŃSKI MACIEJ; GRACZYK MAGDALENA; GOLIŃSKI MAREK; KIERZEK FILIP; PRUSSAK WALDEMAR; SKAWIŃSKI TOMASZ

(54) **Sposób weryfikacji wyników przestrzennych analiz rynku**

(57) Przedmiotem wynalazku jest sposób weryfikacji wyników przestrzennych analiz rynku, w którym na serwerze bazowym gromadzi się modele analiz przestrzennych opracowane w postaci algorytmów matematycznych i tworzy się bazę modeli, a także na serwerze bazowym umieszcza się dedykowane oprogramowanie oraz bazy teleadresowe zawierające adresy obiektów podlegających ocenie. Zgodnie z wynalazkiem dane uzyskane z bazy (2) analiz przestrzennych rynku i dane pochodzące z bazy (8) raportów różnych instytucji konfrontuje się z danymi użytkowników systemu, którzy korzystając z telefonu komórkowego (6) posiadającego dostęp do sieci internetowej, wyposażonego w odbiornik GPS oraz dedykowane oprogramowanie (3), przesyłają do serwera bazowego (1) informacje opisujące obiekty (5) i/lub zapytania dotyczące tych obiektów (5), przy czym transfer (10) informacji pomiędzy telefonem komórkowym (6), a serwerem bazowym (1) jest dwustronny.

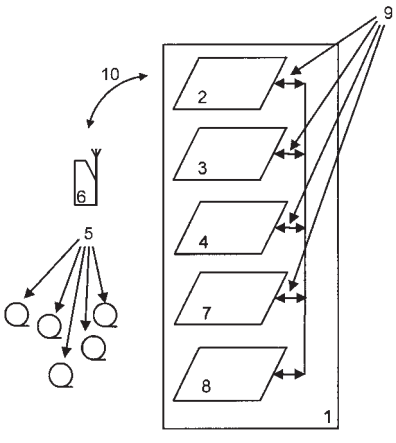

(1 zastrzeżenie)

A1 (21) **401963** (22) 2012 12 10

(51) ***H04L 12/00*** (2006.01)

(71) POLITECHNIKA POZNAŃSKA, Poznań

(72) SZAFRAŃSKI MACIEJ; GRACZYK MAGDALENA; GOLIŃSKI MAREK; KIERZEK FILIP; PRUSSAK WALDEMAR; SKAWIŃSKI TOMASZ

(54) **Sposób planowania obiektów w przestrzeni publicznej**

(57) Przedmiotem wynalazku jest sposób planowania lokalizacji obiektów w przestrzeni publicznej, przy wykorzystaniu informacji o potrzebach, uzyskanych od użytkowników wyposażonych w dowolne urządzenia stacjonarne lub mobilne z dostępem do sieci internetowej, zaopatrzone w urządzenia wejścia / wyjścia i co najmniej jeden interfejs użytkownika oraz dedykowane oprogramowanie, a także lokalizacji użytkowników oraz informatycznego systemu przetwarzania danych wspomagającego dostęp do informacji w konkretnej przestrzeni publicznej. Zgodnie z wynalazkiem do pozyskiwania danych stosuje się metodę crowdsourcingu oraz wykorzystuje się wzajemne powiązanie zbioru urządzeń mobilnych posiadanych przez nadawców - ekspertów społeczności (1), zbioru urządzeń mobilnych lub stacjonarnych odbiorców - decydentów podejmujących decyzje o lokowaniu obiektów w przestrzeni miejskiej (2) oraz narzędzie planowania lokalizacji obiektów w przestrzeni publicznej (3), do którego wprowadza się dane o zapotrzebowaniu na obiekty w przestrzeni publicznej, analizuje kategorie danych o obiektach, automatycznie je kataloguje, porównuje, ocenia podobieństwa, buduje bazy informacji i planów do zatwierdzenia lokalizacji obiektów w przestrzeni publicznej przez decydentów.

(3 zastrzeżenia)

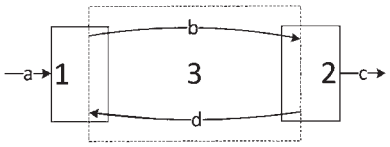

A1 (21) **402220** (22) 2012 12 24

(51) ***H04L 12/40*** (2006.01)

(71) AKADEMIA GÓRNICZO-HUTNICZA IM. STANISŁAWA STASZICA W KRAKOWIE, Kraków

(72) NABIELEC JERZY; WETULA ANDRZEJ

(54) **Przełącznik do rozległego systemu pomiarowo-sterującego**

(57) Przełącznik charakteryzuje się tym, że ma blok wejściowy (I_B), blok decyzyjny (D_B) i blok wyjściowy (O_B), przy czym blok wejściowy (I_B), ma wejście toru przesyłu danych z węzła wyższego poziomu (In_ M), co najmniej dwa wyjścia torów przesyłu danych do węzłów niższego poziomu (Out_S(1...N)) oraz połączenie z wejściem przesuwnego rejestru odbioru (SRR) i wejściem detektora (DS) w bloku decyzyjnym. W bloku decyzyjnym wyjście detektora (DS) połączone jest z wejściem zespołu zegarów (T). Pomiędzy przesuwnym rejestrem odbioru (SRR) i zespołem zegarów (T) wykonane jest połączenie traktem wieloliniowym. Blok wyjściowy (O_B) stanowi układ wybierający komutowany, który sterowany jest przez zespół zegarów (T) z bloku decyzyjnego i ma wyjście toru przesyłu

danych do węzła wyższego poziomu (Out_M) oraz wejścia torów przesyłu danych z węzłów niższego poziomu (In_S(1...N)).

(2 zastrzeżenia)

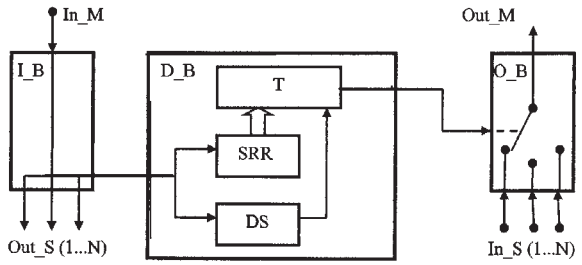

A1 (21) **398404** (22) 2012 03 12

(51) ***H05B 37/02*** (2006.01)
G05B 24/02 (2006.01)
F21S 2/00 (2006.01)

(71) POLITECHNIKA OPOLSKA, Opole

(72) KOPKA RYSZARD

(54) **Układ do wytwarzania światła widzialnego**

(57) Układ do wytwarzania światła widzialnego charakteryzuje się tym, że każdy moduł elektroluminescencyjny (M1,..., Mn) wyposażony jest w jeden czujnik światła (CzS1,..., CzSn), którego wyjście połączone jest z wejściem (We) odpowiedniego układu pomiaru światła (UPS1,..., UPSn), a wyjścia (Wy) układu pomiaru światła (UPS1,..., UPSn) połączone są z odpowiednimi wejściami pomiarowymi (WeP1,..., WePn) układu sterującego (US), którego wyjścia sterujące (WyS1,..., WySn) są połączone z wejściami sterującymi (WeS1,..., WeSn) odpowiednich kluczy (K1,..., Kn), styk stały (1) każdego z kluczy (K1,..., Kn) połączony jest z jedną końcówką odpowiedniego układu ograniczenia prądu (UOP1,...,UOPn), którego druga końcówka połączona jest z katodą elementu elektroluminescencyjnego (ELm), zaś styk drugi (2) każdego z kluczy (K1,...,Kn) połączony jest z poziomem odniesienia.

(1 zastrzeżenie)

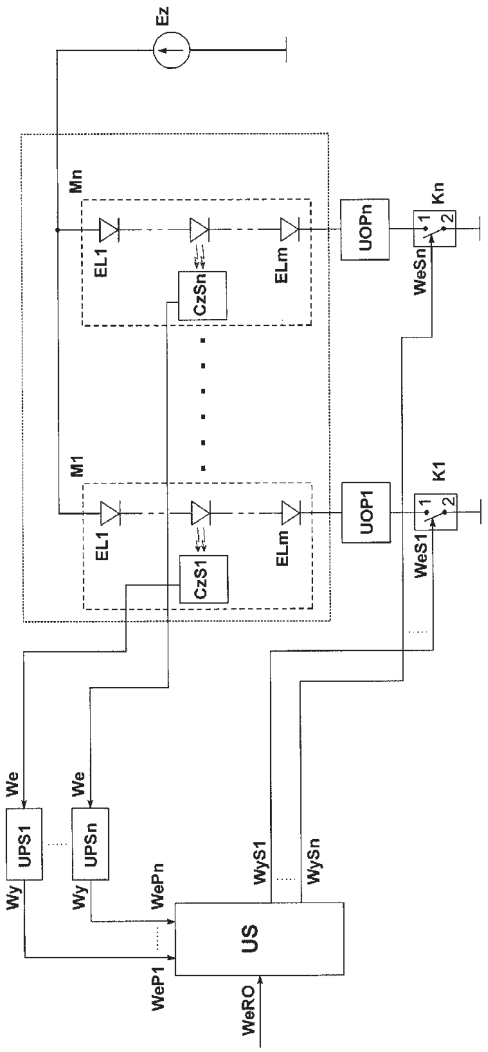

II. WZORY UŻYTKOWE

DZIAŁ A

PODSTAWOWE POTRZEBY LUDZKIE

U1 (21) **120861** (22) 2012 03 15

(51) ***A01B 15/00*** (2006.01)
A01B 3/46 (2006.01)

(71) ANIOŁ KAZIMIERZ PRZEDSIĘBIORSTWO PRODUKCYJNO-USŁUGOWO-HANDLOWE AKPIL, Pilzno

(72) ANIOŁ KAZIMIERZ; LECH ROBERT

(54) **Zespół koła kopiującego w pługach obracalnych wieloskibowych**

(57) Przedmiotem wzoru użytkowego jest zespół koła kopiującego pługa obracalnego wieloskibowego. Zespół posiada krzywkę (27) połączoną z płytą obrotnika (25), a w polu przemieszczania się obrotnika znajduje się zderzak połączony z ceownikiem (5). Kostka z otworem gwintowanym znajduje się w uchwycie połączonym trwale z ceownikiem (29) stanowiącym kieszeń wahacza (1), a w kostce z gwintem jest umieszczona śruba regulacyjna (15). Od góry z końcem wahacza (1) jest połączony trwale uchwyt (14) w którym znajduje się kostka z otworem (10), a w jej otworze część cylindryczna śruby (15) która od dołu uchwytu (14) posiada połączoną trwale nakrętkę (13) z podkładką od góry. Nad uchwytem (14) ze śrubą (15) jest połączona tulejka z podkładką (30) i zabezpieczona pokrętłem (16).

(3 zastrzeżenia)

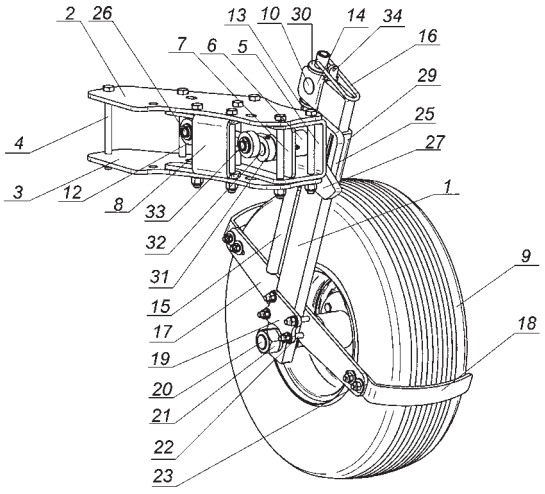

U1 (21) **121556** (22) 2012 12 06

(51) ***A23N 15/10*** (2006.01)
A47J 17/06 (2006.01)

(31) PUV201225751 (32) 2012 03 13 (33) CZ

(71) TESCOMA S.R.O., Zlin, CZ

(72) VACULIK JIŘI, CZ; BREZIK DAVID, CZ

(54) **Urządzenie do wyłuskiwania groszku**

(57) Urządzenie do wyłuskiwania strączków grochu ma dolny walec do wyłuskiwania (3) z profilem zębatym i z kołami zębatymi (6), a poprzez koła zębate (6) dolnego walca do wyłuskiwania (3) oraz koła zębate (7), ułożone na górnym walcu do wyłuskiwania (5) połączony jest górny walec do wyłuskiwania (5) z profilem zębatym, przy czym pomiędzy profilem zębatym dolnego walca do wyłuskiwania (3) i profilem zębatym górnego walca do wyłuskiwania (5) utworzona jest szczelina o szerokości 1 do 3 mm, zaś górny walec do wyłuskiwania (5) i dolny walec do wyłuskiwania (3) są umieszczone w osłonie (2), która połączona jest z pojemnikiem (1), przy czym dolny walec do wyłuskiwania (3) napędzany jest korbką (4). Pojemnik (1) ma w dolnej części przyssawkę próżniową.

(5 zastrzeżeń)

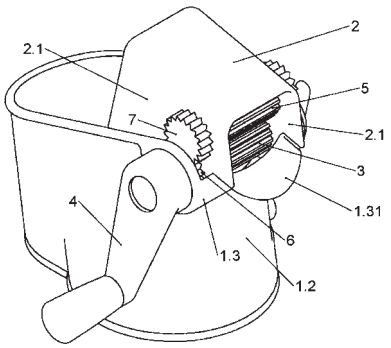

U1 (21) **120838** (22) 2012 03 08

(51) ***A47B 57/04*** (2006.01)
A47F 5/00 (2006.01)

(71) MAGO SPÓŁKA AKCYJNA , Rusiec

(72) DĘBSKI WOJCIECH; FASZCZEWSKI BOGDAN; MARCZAK PIOTR

(54) **Słup regału, w szczególności magazynowo-sklepowego**

(57) Przedmiotem wzoru użytkowego jest słup regału, w szczególności magazynowo-sklepowego. Słup regału, w szczególności magazynowo-sklepowego, według wzoru (fig. 2) ma na jednej ze swoich ścian (1) usytuowane w pionie otwory (2) o zarysie prostokąta przechodzącego w części dolnej krawędzi w trapez.

(1 zastrzeżenie)

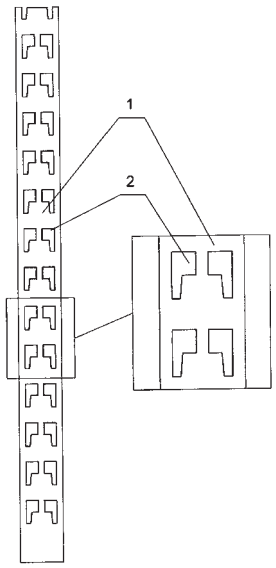

U1 (21) **120860** (22) 2012 03 15

(51) ***A47C 1/034*** (2006.01)
A47C 3/36 (2006.01)
A47C 7/50 (2006.01)
A47C 9/00 (2006.01)
A47C 16/04 (2006.01)

(71) ILNICKI TADEUSZ PPH ILIKO T. ILNICKI, Namysłów
(72) ILNICKI TADEUSZ

(54) **Siedzisko klękosiadu**

(57) Wzór użytkowy siedzisko klękosiadu umożliwia ruch wahliwy w jednej płaszczyźnie co ułatwia dostosowanie się siedziska do osoby siedzącej. Siedzisko klękosiadu utworzone z poduszki umocowanej na podstawie, do której z dołu umocowany jest wkrętami śrubowymi metalowy wspornik, posiada siedzisko (1) z możliwością ruchu wahliwego w górę i w dół w jednej płaszczyźnie pionowej, przy czym do metalowego wspornika (2) przyspawany jest element rurowy (3) wchodzący pomiędzy elementy nośne (5), przy czym przez otwór elementu rurowego (3) przechodzi na wylot sworzeń rurowy (4) mocowany z obu stron spawaniem do elementu nośnego (5).

(1 zastrzeżenie)

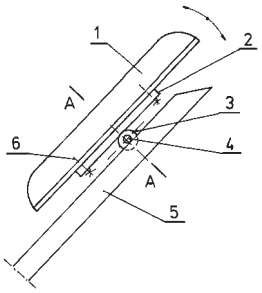

U1 (21) **121553** (22) 2012 12 06

(51) ***A47J 17/02*** (2006.01)

(31) PUV201225753 (32) 2012 03 13 (33) CZ

(71) TESCOMA S.R.O., Zlin, CZ
(72) VACULIK JIŘI, CZ; BREZIK DAVID, CZ

(54) **Uniwersalny obieracz do warzyw i owoców**

(57) Obieracz uniwersalny do warzyw i owoców składa się z rękojeści (1) i noża z ostrzem (3), które połączone jest z przednim czopem (6) i tylnym czopem (8) zaś przedni czop (6) ułożyskowany jest w przedniej prowadnicy (7), a tylny czop (8) ułożyskowany jest w tylnej prowadnicy (9), przy czym na tylnym czopie (8) zamocowany jest suwak regulacyjny (10) z powierzchnią sterującą (10.1) i blokującą częścią tylną (10.2), a z suwakiem regulacyjnym (10) współpracuje element blokujący (11), na którym wykonane są rowki regulacyjne (12) do nastawienia pozycji ostrza (3) i szerokości szczeliny tnącej względem powierzchni oporowej, przy czym element blokujący (11) zamocowany jest na rękojeści (1).

(2 zastrzeżenia)

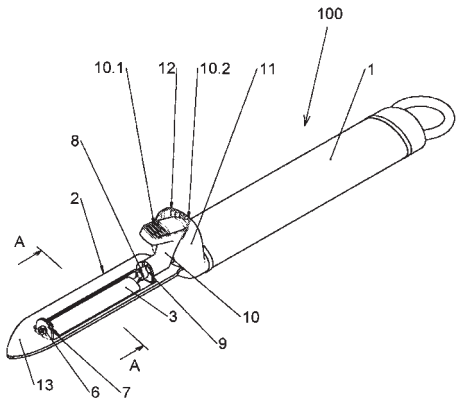

U1 (21) **121554** (22) 2012 12 06

(51) ***A47J 31/44*** (2006.01)

(31) PUV201225756 (32) 2012 03 13 (33) CZ

(71) TESCOMA S.R.O., Zlin, CZ
(72) VACULIK JIŘI, CZ

(54) **Uniwersalny pojemnik na kapsułki kawy**

(57) Uniwersalny pojemnik na kapsułki kawy składa się z korpusu (1) w kształcie prostokąta, na którego prawej dłuższej krawędzi (1.1) i lewej dłuższej krawędzi (1.2) utworzone są pojedyncze elastyczne lamele (2), przy czym pojedyncze lamele (2) składają się z krótszej prostej części (2.1) i wygiętej pod kątem 45° części (2.2), przy czym szczelina (3) między dwoma naprzeciwległymi wygiętymi częściami (2.2) wynosi 25 do 35 mm. Z podstawą (1) połączony jest ruchomy haczyk.

(6 zastrzeżeń)

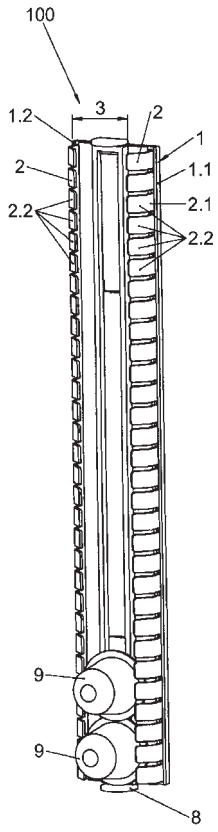

U1 (21) **121555** (22) 2012 12 06

(51) ***A47L 19/04*** (2006.01)
A47J 47/16 (2006.01)

(31) PUV201225752 (32) 2012 03 13 (33) CZ

(71) TESCOMA S.R.O., Zlin, CZ
(72) VACULIK JIŘI, CZ; SMETANOVA DARJA, CZ

(54) **Ociekacz do naczyń**

(57) Ociekacz do naczyń składa się z plastikowej stopki (1), która ma z jednej strony rozszerzoną końcówkę (2), a z drugiej, dolnej strony ma element kotwiczący. Element kotwiczący składa się ze zwężonej części w kształcie stożka, którą wsuwa się do stożkowatych otworów (6) wykonanych w płycie kotwiczącej (7.1) plastikowego stojaka (7). W innej postaci wzoru użytkowego element kotwiczący tworzy zwężająca się część zakończoną elastyczną plastikową

przyssawką. Plastikowy stojak (7) ma pojemnik do układania plastikowych stopek (1).

(5 zastrzeżeń)

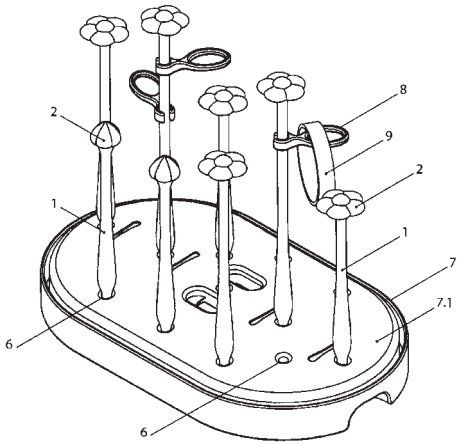

U1 (21) **120852** (22) 2012 03 12

(51) ***A61G 17/00*** (2006.01)

(71) KARASIŃSKI TOMASZ USŁUGI I PRODUKCJA WYROBÓW Z DREWNA, Miastkowo

(72) KARASIŃSKI TOMASZ

(54) **Trumna**

(57) Przedmiotem wzoru użytkowego jest trumna składająca się z wieka (1) i korpusu (2) od wewnętrznej strony zawierająca po trzy rzędy zamocowanych trwale wsporników (3) zakończonych płaszczyzną (4) z otworem (5) do osadzenia śruby mocującej (6) każdy, łącząc obie części trumny.

(1 zastrzeżenie)

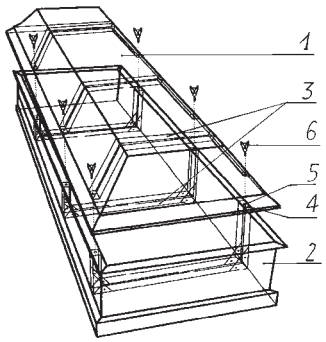

U1 (21) **121804** (22) 2013 03 06

(51) ***A62B 19/00*** (2006.01)

(31) 201202695 (32) 2012 03 06 (33) UA

(71) JSC DONETSK MINE RESCUE EQUIPMENT COMPANY, Donetsk, UA

(72) LITMAN LEONID, UA; KOTIUKHOV MYKOLA, UA; POPOV VOLODYMYR, UA

(54) **Wkład regeneracyjny izolowanego aparatu oddechowego**

(57) Wkład regeneracyjny izolowanego aparatu oddechowego, który ma hermetyczny korpus (1) z przyłączem (2) wdechu-wydechu i przyłączem worka oddechowego (3), osłonę perforowaną (4) rozmieszczoną w korpusie z odstępem obwodowym względem bocznej ścianki korpusu i wykonaną tak, że ona ma kanał centralny z perforowanymi ściankami; masę regeneracyjną rozmieszczoną w osłonie perforowanej; rozdzielacz cieplno-gazowy umieszczony w masie regeneracyjnej, wymieniony kanał centralny jest zespolony przyłączem, rozdzielacz ciepłogazowy jest wykonany w postaci płytek perforowanych, rozmieszczonych radialnie między osłoną perforowaną i kanałem centralnym w masie regeneracyjnej, jedna z bocznych stron każdej płytki perforowanej jest wykonana z zagięciem podłużnym o przekroju poprzecznym, ścianki podobnym do litery, przy czym zagięcia sąsiednich płytek perforowanych są kolejnie zespolone między sobą, tworząc kanał centralny ograniczony półkami wspomnianych zagięć. Zaproponowana konstrukcja patronu regeneracyjnego izolowanego aparatu oddechowego pozwala zwiększyć efektywność procesu regeneracji mieszaniny gazowo-powietrznej w wyniku polepszenia warunków przeniesienia ciepła i masy we wkładzie regeneracyjnym bez negatywnego wpływu na technologię montażu wyrobu.

(5 zastrzeżeń)

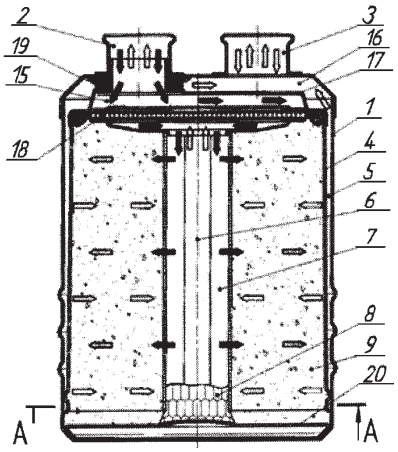

DZIAŁ B

RÓŻNE PROCESY PRZEMYSŁOWE; TRANSPORT

U1 (21) **120846** (22) 2012 03 12

(51) ***B24D 13/08*** (2006.01)
B24D 18/00 (2006.01)

(71) KOWALSKI PAWEŁ TENEQO, Piaseczno

(72) KOWALSKI PAWEŁ

(54) **Dysk ze sprasowanej włókniny ściernej**

(57) Dysk ze sprasowanej włókniny ściernej, mający zastosowanie do obróbki metali oraz innych tworzyw konstrukcyjnych, posiada podkład (4), mocowanie (5) oraz powierzchnię ścierną ze sprasowanej włókniny ściernej mocowaną na podkładzie. Dysk charakteryzuje się tym, że powierzchnię ścierną stanowi pseudopierścień złożony z N elementów ściernych (3) ze sprasowanej włókniny ściernej, ściśle przylegających do siebie, przy czym krzywizna krawędzi zewnętrznej każdego z N elementów jest taka sama jak jego krawędź wewnętrzna.

(10 zastrzeżeń)

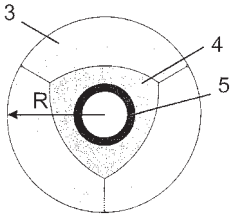

U1 (21) **120826** (22) 2012 03 07

(51) ***B30B 11/22*** (2006.01)
B30B 15/02 (2006.01)
B30B 9/20 (2006.01)

(71) URSUS SPÓŁKA AKCYJNA, Dobre Miasto
(72) CYCAN DARIUSZ; WINIARCZYK MIROSŁAW; ZARAJCZYK JANUSZ

(54) **Granulator pierścieniowy**

(57) Korpus granulatora (1) zbudowany jest ze spawanych stalowych profili, które zapewniają prawidłowe położenie względem siebie pozostałych podzespołów i części. W korpusie umieszczony jest motoreduktor (2), który napędza wał główny (3). Na wale osadzone są łożyska (4), które są umieszczone w obudowach przykręconych do elementów korpusu (5). Na końcu wału głównego osadzona jest głowica (6) wyposażona w 2 lub 4 rolki (7). Oś obrotu rolek (8) jest równoległa do osi obrotu wału głównego (9). Rolki są połączone z głowicą za pomocą sworzni (10). Obrót rolek realizowany jest poprzez łożyska toczne (11). Sworznie rolek osadzone są w krzyżaku głowicy (12). Rolka na swoim zewnętrznym obwodzie posiada 1 lub 2 rzędy promieniowo, równomiernie rozmieszczonych trzpieni (13). Trzpienie są wkręcane w rolki i zabezpieczone przed wykręceniem (14). Matryca (15) wykonana jest w kształcie pierścienia. Na jej walcowej powierzchni wykonane są promieniowo otwory osadcze, w których osadzone są tulejki formujące pelet (16). Matryca jest nieruchomo połączona z korpusem granulatora.

(1 zastrzeżenie)

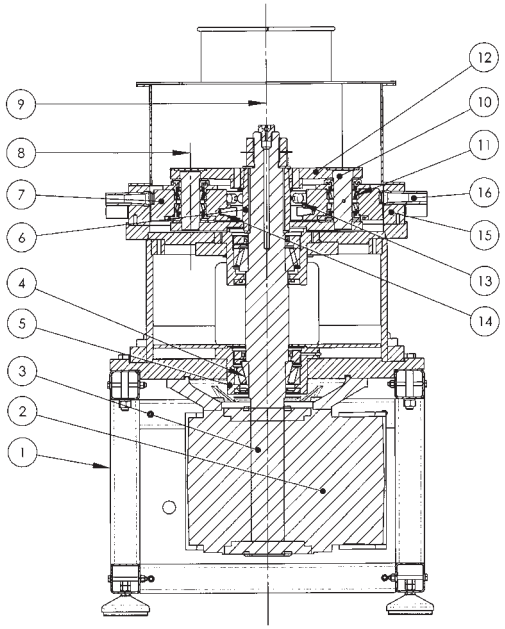

U1 (21) **120849** (22) 2012 03 12

(51) ***B41K 1/02*** (2006.01)
B41K 1/40 (2006.01)

(71) RADUŁA BOGUSŁAW, Zielona Góra
(72) RADUŁA BOGUSŁAW

(54) **Siłownik samotuszującego automatu stemplarskiego**

(57) Przedmiotem wzoru użytkowego jest siłownik samotuszującego automatu stemplarskiego, powodujący docisk płytki tekstowej do poduszki tuszującej. Siłownik stanowią zespoły magnetyczne (1), składające się każdy z dwóch części wykonanych z materiałów ferromagnetycznych, przy czym co najmniej jedna z nich jest magnesem trwałym i zorientowanych względem siebie tak, aby się przyciągały.

(1 zastrzeżenie)

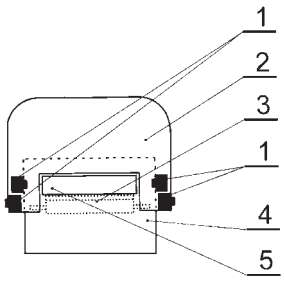

U1 (21) **121042** (22) 2012 05 25

(51) ***B62M 1/04*** (2006.01)
B62M 9/12 (2006.01)

(71) RUBAJ EUGENIUSZ, Lublin
(72) RUBAJ EUGENIUSZ

(54) **Hulajnoga z napędem łańcuchowym**

(57) Przedmiotem wzoru użytkowego jest hulajnoga, która charakteryzuje się tym, że na prowadnicy (11) łączącej kierownicę z widelcem (8) jest umieszczona suwliwie tuleja połączona z wodzikiem (19) strzemienia (20), przy czym na wodziku (19) jest zacisk (21) do mocowania łańcucha, który opasuje koło (16) łańcuchowe osadzone obrotowo w górnej części prowadnicy (11) oraz koło łańcuchowe (14) połączone, za pośrednictwem sprzęgła (13) jednokierunkowego, z kołem.

(3 zastrzeżenia)

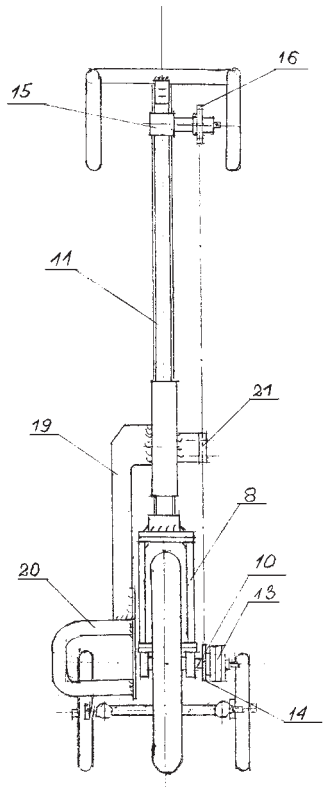

U1 (21) **121770** (22) 2013 02 18

(51) ***B63H 1/32*** (2006.01)

(71) AKADEMIA GÓRNICZO-HUTNICZA IM. STANISŁAWA STASZICA W KRAKOWIE, Kraków
(72) SIOMA ANDRZEJ

(54) **Tłok wodnego pędnika odrzutowego**

(57) Korpus (1) tłoka w kształcie tulei zamknięty jest na jednym czole samoczynnym, dwuklapowym zaworem zwrotnym, którego klapy wychylane są względem osi usytuowanej wzdłuż środkowej belki (2). Zawór zwrotny ma okrągłą, elastyczną membranę (3),

zwłaszcza z gumy, zamocowaną śrubami (5) poprzez listwę (4) do belki (2). Do powierzchni zewnętrznej membrany (3) przymocowane są półpierścienie usztywniające (7), których kołowa krawędź zewnętrzna ma średnicę nieco mniejszą od zewnętrznej średnicy tulei korpusu (1). W przekroju poprzecznym listwa (4) ma zaokrąglone krawędzie powierzchni dolnej, przylegającej do membrany (3).

(2 zastrzeżenia)

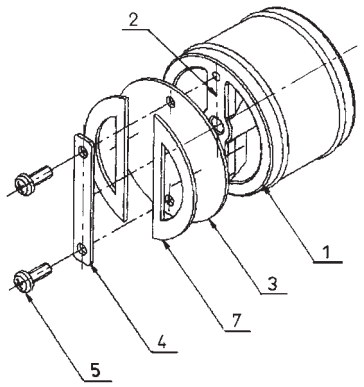

U1 (21) **120812** (22) 2012 03 02

(51) ***B65B 69/00*** (2006.01)
B01L 9/06 (2006.01)

(71) POLGEN SPÓŁKA Z OGRANICZONĄ ODPOWIEDZIALNOŚCIĄ, SPÓŁKA KOMANDYTOWA, Łódź

(72) BOCIAN ROMUALD

(54) **Urządzenie do przytrzymywania fiolek laboratoryjnych podczas ich rozdzielania od zakrętek**

(57) Przedmiotem wzoru użytkowego jest urządzenie do przytrzymywania, fiolek laboratoryjnych podczas ich rozdzielania od zakrętek, mające zastosowanie w laboratoriach, np. biologicznych lub chemicznych. Urządzenie charakteryzuje się tym, że pod spodem podstawki laboratoryjnej (1) znajduje się płaska komora próżniowa (2), wyposażona w króciec (3) do połączenia z pompą próżniową, zaś jej górna ściana (4) zawiera szereg otworów (5), przy czym do górnej ściany (4) przylega warstwa gumowa (6) zawierająca szereg otworów (7), pokrywających się z otworami (5) w górnej ścianie (4) komory próżniowej (1), zaś otwory (7) w warstwie gumowej (6) mają średnicę mniejszą od średnicy płaskiej części dna fiolek (8) do niej przylegających.

(1 zastrzeżenie)

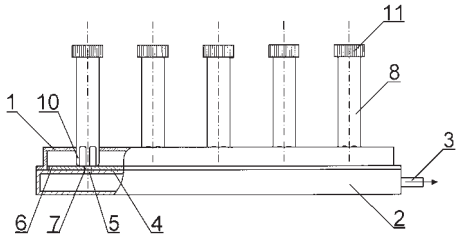

U1 (21) **120858** (22) 2012 03 15

(51) ***B65D 5/20*** (2006.01)

(71) WERNER KENKEL SPÓŁKA Z OGRANICZONĄ ODPOWIEDZIALNOŚCIĄ, Krzycko Wielkie

(72) MARCZUK ADAM

(54) **Opakowanie**

(57) Opakowanie, wykonane z jednego wykroju, charakteryzuje się tym, że podstawa opakowania {1} ma kształt pięcioboku, a ściany boczne (2) opakowania mają kształt zbliżony do trapezów, przy czym połączenia poszczególnych krawędzi pięciobocznej podstawy (1) opakowania z dłuższymi poziomymi krawędziami trapezowych ścian bocznych (2) następuje wzdłuż linii gięć (5). Każda z trapezowych ścian bocznych (2) zaopatrzona jest wzdłuż obu swoich pochyłych krawędzi w zakładki (3), mające półeliptyczny zarys, przy czym zakładki po jednej stronie ścian mają w części dolnej, znajdującej się bliżej pięciobocznej podstawy (1) opakowania, ryglowe występy (6), odpowiadające wcięciom znajdującym się w dolnych częściach zakładek (3} sąsiednich ścian bocznych (2), natomiast pochyłe krawędzie trapezowych ścian (2) opakowania i proste krawędzi półeliptycznych zakładek (3) tych ścian łączą się wzdłuż linii gięć (7). Trapezowe ściany opakowania wzdłuż swoich krótszych poziomych krawędzi połączone są wzdłuż linii gięć (8) z prostymi krawędziami elementów zapinających (4), tworzących po złożeniu pięcioboczne wieko opakowania.

(1 zastrzeżenie)

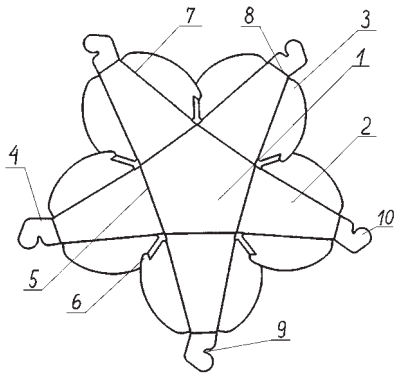

U1 (21) **120859** (22) 2012 03 15

(51) ***B65D 5/20*** (2006.01)

(71) WERNER KENKEL SPÓŁKA Z OGRANICZONĄ ODPOWIEDZIALNOŚCIĄ, Krzycko Wielkie

(72) MARCZUK ADAM

(54) **Opakowanie**

(57) Opakowanie charakteryzuje się tym, że ściana podstawy opakowania (1) ma kształt sześcioboku, a ściany boczne (2) mają kształt zbliżony do trapezu, przy czym połączenia poszczególnych krawędzi sześciobocznej podstawy z dłuższymi poziomymi krawędziami trapezowych ścian bocznych następują wzdłuż linii gięć (5). Każda z trapezowych ścian bocznych (2) zaopatrzona jest wzdłuż obu swoich pochyłych krawędzi w zakładki (3), mające trapezowy zarys, przy czym zakładki (3) sąsiednich Ścian połączone są ze sobą wzdłuż swoich pochyłych krawędzi, usytuowanych bliżej krawędzi sześciobocznej podstawy pokrywających się z liniami gięć (6), natomiast pochyłe krawędzie trapezowych ścian opakowania (2) i dłuższe krawędzi trapezowych zakładek (3) tych ścian łączą się wzdłuż linii gięć (7). Trapezowe ściany opakowania (2) wzdłuż swoich krótszych poziomych krawędzi połączone są wzdłuż linii gięć (8) z prostymi krawędziami elementów zapinających (4), posiadających nieregularny kształt o zarysach zbliżonych do wycinka sześcioboku, tworzących po złożeniu górne sześcioboczne wieko opakowania.

(2 zastrzeżenia)

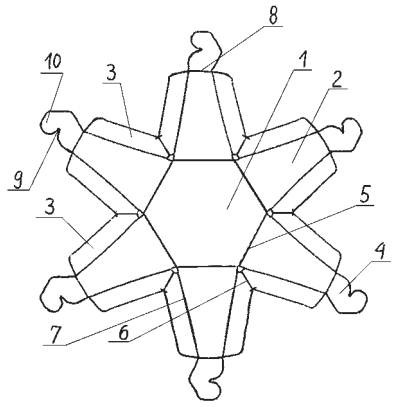

U1 (21) **120814** (22) 2012 03 05

(51) ***B65G 65/46*** (2006.01)

(71) ZIENTECKI MAREK, Międzyrzecz; ZIENTECKI JÓZEF, Międzyrzecz

(72) ZIENTECKI MAREK; ZIENTECKI JÓZEF

(54) **Silos do materiałów sypkich w szczególności ziarna zbóż i paszy**

(57) Silos do składowania materiałów sypkich w szczególności ziarna zbóż i paszy składa się z płaszcza cylindrycznego (1), opartego na płycie betonowej (8) lub w odmianie z lejem (2) na nogach (3). Przykryty jest dachem w kształcie stożka (5). W górnej części posiada rurę załadowczą (s) do osłony lub przedłużania urządzeń załadowczych, która przechodzi pod kątem przez otwór (4) w płaszczu (1) i zmierza ku wierzchołkowi dachu (7).

(1 zastrzeżenie)

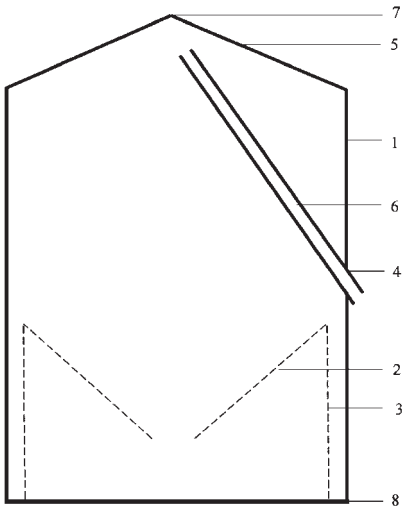

U1 (21) **120821** (22) 2012 03 06

(51) ***B66D 3/04*** (2006.01)
E02B 7/36 (2006.01)
E02B 7/20 (2006.01)

(71) PASCAL SPÓŁKA Z OGRANICZONĄ ODPOWIEDZIALNOŚCIĄ, Gdańsk

(72) BACHMACZUK ANDRZEJ

(54) **Napęd zasuwy jazu**

(57) Przedmiotem wzoru użytkowego jest napęd zasuwy jazu mający zastosowanie, zwłaszcza w budownictwie wodnym. Napęd zasuwy jazu charakteryzuje się tym, że zawiera zblocze linowe (2) o przełożeniu 2 do 40 usytuowane między podnoszoną zasuwą (3), a wciągarką (1) podnoszącą zasuwę (3).

(1 zastrzeżenie)

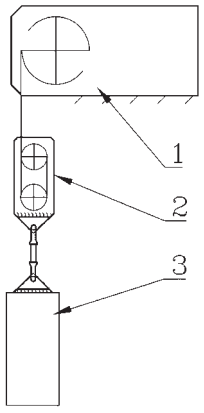

DZIAŁ E

BUDOWNICTWO; GÓRNICTWO; KONSTRUKCJE ZESPOLONE

U1 (21) **120813** (22) 2012 03 02

(51) ***E01F 1/00*** (2006.01)
E04F 11/00 (2006.01)
E01C 11/22 (2006.01)

(71) PUSZ EWA FIRMA PRODUKCYJNA I HANDLOWA PUSZ, Warszawa

(72) LEMAŃSKI DARIUSZ; PUSZ JACEK; PUSZ-GAJOS NATALIA

(54) **Płotek ochronno-naprowadzający z bieżnią**

(57) Przedmiotem wzoru użytkowego jest płotek ochronno-naprowadzający z bieżnią, zbudowany z powtarzalnych segmentów, które mają postać płaskich płyt (1) z przetłoczeniami z zagiętymi górnymi krawędziami i bieżnią (6), połączonych ze sobą na zakład, korzystnie za pomocą nitów (3), ze słupkami (2) posiadającymi w dolnej części stopki, a konstrukcja płotka jest wykonana z laminatu poliestrowo-szklanego.

(3 zastrzeżenia)

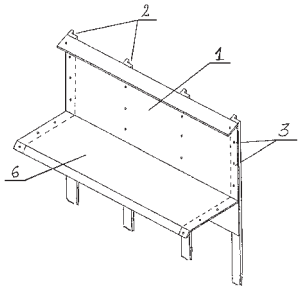

U1 (21) **120811** (22) 2012 03 02

(51) ***E01F 15/06*** (2006.01)

(71) PRZEDSIĘBIORSTWO PRODUKCYJNO-USŁUGOWO-HANDLOWE PROWERK SPÓŁKA Z OGRANICZONĄ ODPOWIEDZIALNOŚCIĄ, Kraków

(72) PASIKOWSKI JACEK

(54) **Linowa bariera drogowa**

(57) Przedmiotem wzoru użytkowego jest linowa bariera drogowa składająca się ze słupków podtrzymujących, lin stalowych oraz uchwytów mocujących liny stalowe do słupków, która charakteryzuje się tym, że na każdej z bocznych ścianek słupków podtrzymujących (2) umieszczonych jest od 3 do 4 uchwytów mocujących (3) rozmieszczonych obustronnie w sposób równoległy względem siebie.

(5 zastrzeżeń)

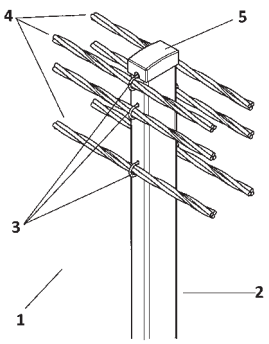

U1 (21) **120823** (22) 2012 03 06

(51) ***E04D 13/072*** (2006.01)

(71) PLASTMO POLSKA SPÓŁKA Z OGRANICZONĄ ODPOWIEDZIALNOŚCIĄ, Janki

(72) SOCHARSKI WOJCIECH; SZCZEŚNIAK MONIKA; MIRECKI STANISŁAW

(54) **Hak rynnowy**

(57) Przedmiotem wzoru użytkowego jest hak rynnowy, służący do mocowania rynny do krawędzi dachu, mający profilowaną część mocującą przechodzącą w ramię podpierające rynnę, gdzie część mocująca ma języki do zabezpieczania rynny i otwory do mocowania, a ramię podpierające zakończone jest zaczepem do rynny. Hak rynnowy charakteryzuje się tym, że część mocująca (2) ma skrzydła boczne (4) leżące w płaszczyźnie mocowania oraz dwa wyoblenia (6) o jednakowej wysokości, których wierzchołki po stronie wewnętrznej haka rynnowego stanowią powierzchnię podpierającą rynnę. Część mocująca (2) przechodzi w ramię podpierające (3) rynnę, a zagłębienie (7) pomiędzy wyobleniami (6) tworzy wyoblenie wypukłe (8) po stronie zewnętrznej ramienia podpierającego (3), wzdłuż całej długości ramienia podpierającego (3) rynnę, od części mocującej (2) do zakończenia ramienia z zaczepem.

(5 zastrzeżeń)

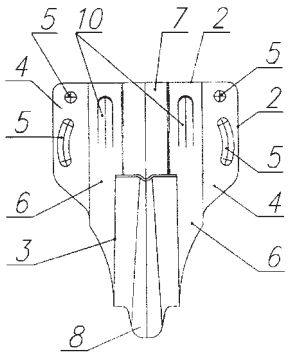

U1 (21) **120837** (22) 2012 03 08

(51) ***E04D 13/076*** (2006.01)

(71) PORĘBSKI ARTUR M.D. ARTUR PORĘBSKI, Janówek

(72) PORĘBSKI ARTUR

(54) **Osłona rynny dachowej**

(57) Przedmiotem wzoru użytkowego jest osłona rynny dachowej, przeznaczona do zabezpieczenia rynien przed liśćmi i zsuwającym się śniegiem z dachu. Osłona rynny dachowej składa się z perforowanej osłony (2), zamocowanej sprężystymi klamrami (1) do obrzeża (3) rynny (4). Dolny brzeg (5) perforowanej osłony (2) jest zagięty do środka rynny (4) i opiera się o jej wewnętrzną powierzchnię, w miejscu zawiniętego obrzeża (3), natomiast górny brzeg (6) perforowanej osłony (2) jest zamocowany do pasa rynnowego (7), tuż pod połacią dachową (8).

(4 zastrzeżenia)

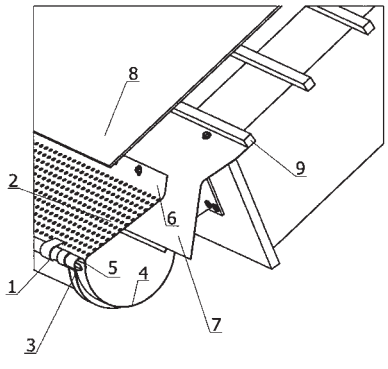

U1 (21) **120857** (22) 2012 03 14

(51) ***E05B 5/02*** (2006.01)

(71) MAŁKOWSKI ZENON, Wiry

(72) MAŁKOWSKI ZENON

(54) **Uchwyt drzwiowy**

(57) Przedmiotem wzoru użytkowego jest uchwyt drzwiowy z klamką, który ma zastosowanie w drzwiach uchylnych, wbudowanych w bramy przesuwne lub opuszczane. Uchwyt drzwiowy jest wyposażony w klamkę (1), która ma poprzecznie zagiętą szyjkę (2) z osiowym, rozwidlonym na końcu występem (3). Występ (3) jest połączony przegubowo z obrotowym trzpieniem (4) o kwadratowym przekroju, którego końcówka jest umieszczona w rozwidleniu (6) występu. Rozwidlenie (6) występu (3) oraz końcówka trzpienia (4) są połączone za pomocą sworznia, tworząc przegubowe złącze (8). Oś obrotu (9) złącza (8) jest w przybliżeniu równoległa do wzdłużnego ramienia (10) klamki (1). Trzpień (4) jest osadzony w przelotowym gnieździe (11) zamka drzwiowego (12), dopasowanym do jego przekroju. W stanie spoczynku klamka (1) jest przekręcona w dół pod własnym ciężarem. Po przekręceniu w górę klamka (1) przyjmuje pozycję czynną, w której możliwe jest jej normalne wychylanie w celu otwarcia lub zamknięcia drzwi.

(2 zastrzeżenia)

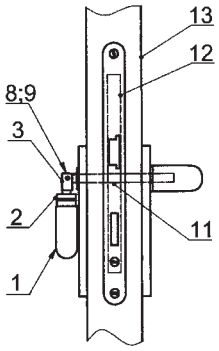

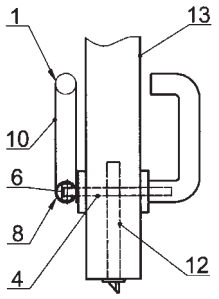

U1 (21) **120825** (22) 2012 03 07

(51) ***E05B 65/14*** (2006.01)
B60J 5/04 (2006.01)

(71) WYSOCKI STANISŁAW, Skierniewice

(72) WYSOCKI STANISŁAW

(54) **Urządzenie samoczynnie blokujące drzwi od środka wagonów kolejowych towarowych typu węglarka**

(57) Wzór użytkowy rozwiązuje problem zabezpieczenia drzwi wagonów towarowych przed otwarciem przez osoby trzecie i usypywanie z nich ładunków takich jak węgiel, kruszywa. Urządzenie składa, się z progu przymocowanego spawem do podłogi wagonu w świetle drzwi wagonu, stopy (2) zagiętej pod kątem 90° przymocowanej do drzwi wagonu od środka za pomocą zawiasów. Zawiasy (3) umożliwiają swobodnie przesunięcie stopy pionowo do góry w czasie zamykania drzwi wagonu oraz pionowo w dół po zamknięciu drzwi wagonu. Urządzenie jest proste w obsłudze,

łatwe w montażu zastosowane w wagonach kolejowych typu węglarka uniemożliwia otwieranie drzwi wagonów ładownych.

(3 zastrzeżenia)

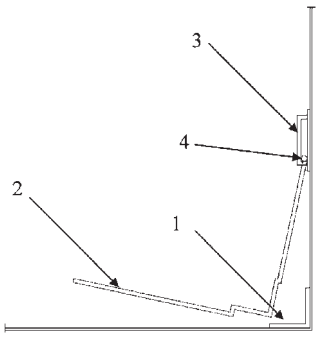

U1 (21) **120841** (22) 2012 03 09

(51) ***E06B 3/10*** (2006.01)
E06B 3/263 (2006.01)
E06B 3/54 (2006.01)

(71) URZĘDOWSKI MARCIN, Wrocław
(72) URZĘDOWSKI MARCIN

(54) **Skrzydło zamknięcia otworu budowlanego**

(57) Skrzydło zamknięcia otworu budowlanego jest uformowane z drewnianych profili i zawiera wewnętrzną ramę (1) o jednostronnie otwartym wrębie (3), w który jest wklejona szyba (4) oraz zewnętrzną ramę (2), połączoną z wewnętrzną ramą (1) trwale elastyczną spoiną klejową (5). Zwrócone ku sobie powierzchnie obu ram (1) i (2) mają na obwodzie występy (6) i (7), biegnące wzdłuż profili ram (1) i (2) i sąsiadujące ze sobą, przy czym pierwszy występ (6) jest uformowany na wewnętrznej ramie (1), a drugi występ (7) jest uformowany na zewnętrznej ramie (2) i leży bliżej krawędzi skrzydła niż pierwszy występ (6). Czoło drugiego występu (7) jest oparte o powierzchnię wewnętrznej ramy (1), podczas gdy pierwszy występ (6) jest ulokowany we wzdłużnym obwodowym wybraniu (8) zewnętrznej ramy (2). Łącząca obie ramy (1) i (2) klejowa spoina (5) jest usytuowana w szczelinie pomiędzy pierwszym występem (6) a wybraniem (8). W innej postaci wzoru, klejowa spoina (5) jest usytuowana w szczelinie pomiędzy pierwszym występem (6) a wybraniem (8) oraz pomiędzy ukośnymi powierzchniami występów (6) i (7).

(3 zastrzeżenia)

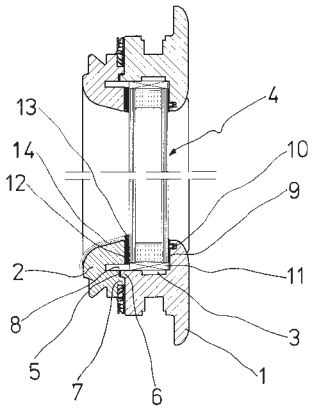

U1 (21) **120820** (22) 2012 03 06

(51) ***E06B 3/263*** (2006.01)
E06B 3/00 (2006.01)

(71) LATUSZEK ANTONI, Warszawa
(72) LATUSZEK ANTONI

(54) **Poduszka termoizolacyjna szyby okiennej**

(57) Poduszka termoizolacyjna szyby okiennej charakteryzuje się tym, że co najmniej dwie przeźroczyste folie (1, 1') z tworzywa sztucznego, o rozmiarach szyby złączone są trwale z sobą wzdłuż całego obwodu (3) i wielokrotnie w poprzek (3'), tak, że między foliami (1 i 1') zostanie uwięziona warstwa suchego powietrza (5), a na obwodzie folii (1, 1') wzdłuż śladu złączenia, w wielu punktach trwale przyłączone są przyssawki (4).

(1 zastrzeżenie)

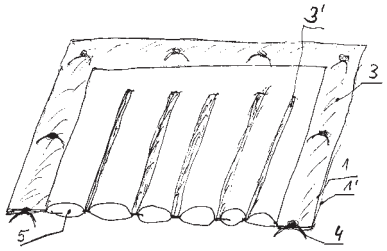

U1 (21) **120835** (22) 2012 03 08

(51) ***E06B 3/263*** (2006.01)
E06B 1/16 (2006.01)
E06B 1/70 (2006.01)

(71) TUROWSKI GRZEGORZ, Czaplinek
(72) TUROWSKI GRZEGORZ

(54) **Drzwi**

(57) Wzór użytkowy dotyczy konstrukcji drzwi, które składają się ze skrzydła drzwiowego i ościeżnicy. Znajdują one zastosowanie głównie jako drzwi wejściowe do budynków czy też mieszkań. Drzwi posiadają ościeżnicę (1), skrzydło drzwiowe (2) zawieszone na zawiasach zamocowanych do ościeżnicy (1) oraz próg (4) zespolony. Skrzydło (2) drzwiowe jest skrzydłem kompozytowym. Ościeżnica (1) jest ościeżnicą aluminiową i próg (4) zespolony jest progiem aluminiowym. Zawiasy (3) są zawisami czopowymi. Ościeżnica (1) jest ościeżnicą trójkomorową i posiada komorę (5) zawiasową ościeżnicy (1), komorę (6) środkową ościeżnicy (1) i komorę (7) wewnętrzną ościeżnicy (1). Zawiasy mocowane są do ścianek (10) zawiasowych komory (5) zawiasowej ościeżnicy (1). Próg (4) zespolony jest progiem trójkomorowym i posiada komorę (18) zewnętrzną progu (4), komorę (19) środkową progu (4), komorę (20) wewnętrzną progu (4) oraz profil (21) mocujący. Zawias czopowy posiada część skrzydłową, oraz część ościeżnicową. Część skrzydłowa zawiasu posiada trzpienie boczne oraz trzpień środkowy, który jest dłuższy od trzpieni bocznych. Trzpienie mocowane są w otworach ścianki (10) zawiasowej komory (5) zawiasowej.

(17 zastrzeżeń)

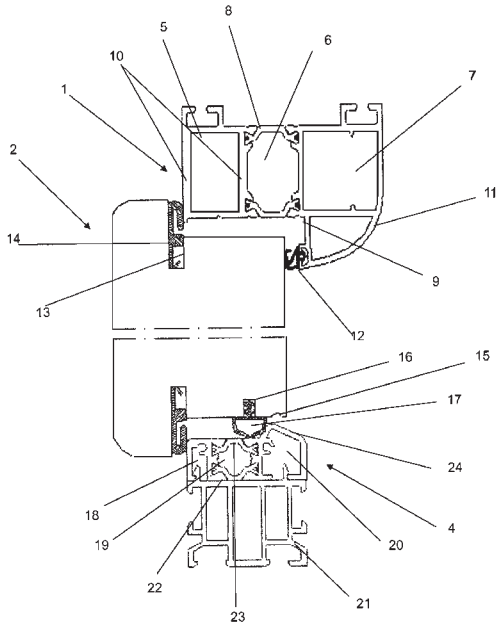

DZIAŁ F

MECHANIKA; OŚWIETLENIE; OGRZEWANIE; UZBROJENIE; TECHNIKA MINERSKA

U1 (21) **120824** (22) 2012 03 06

(51) ***F02M 21/02*** (2006.01)
F02M 61/18 (2006.01)

(71) LPGTECH SPÓŁKA Z OGRANICZONĄ ODPOWIEDZIALNOŚCIĄ, Białystok

(72) ŁAPIŃSKI KRZYSZTOF

(54) **Wtryskiwacz gazu**

(57) Wtryskiwacz gazu ma w korpusie (1) umieszczoną częściowo tulejkę prowadzącą (2) z naniesioną warstwą ślizgową (3), przeciętą na całej długości. Między tulejką prowadzącą (2), a stopką wtryskiwacza (4) jest szczelina powietrzna (5), zaś w tulejce (2) znajduje się tłoczek wtryskiwacza (6). Na tulejkę prowadzącą (2) oraz stopkę wtryskiwacza (4) nałożona jest cewka (7) o dwóch średnicach wewnętrznych. Tłoczek wtryskiwacza (6) z gumową uszczelką (8), zamykający dyszę wylotową (9) jest częściowo pusty w środku.

(4 zastrzeżenia)

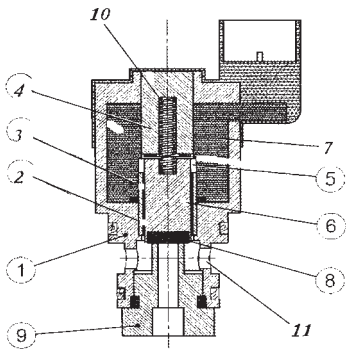

U1 (21) **120822** (22) 2012 03 06

(51) ***F03B 13/00*** (2006.01)
F03B 17/00 (2006.01)

(71) BIELAK CEZARY, Poznań

(72) BIELAK CEZARY

(54) **Zestaw do pozyskiwania energii, zwłaszcza w obiektach pozbawionych stałego zasilania energią elektryczną**

(57) Przedmiotem wzoru użytkowego jest zestaw do pozyskiwania energii, zwłaszcza w obiektach pozbawionych stałego zasilania energią elektryczną, mający zastosowanie do dostarczania energii elektrycznej i cieplnej do obiektów oddalonych od linii energetycznych, jednocześnie wykorzystując odnawialne źródła energii. Zestaw charakteryzuje się tym, że stanowią go, zestawione we wspólnej komorze (1), przetworniki energii w postaci silnika spalinowego (2), mającego wymiennik ciepła (3), wytworzonego w procesie pracy silnika (2), napędzającego generator (4) prądu elektrycznego, przy czym generator (4) prądu elektrycznego, poprzez przetwornicę napięcia (6) z akumulatorami (5), połączony jest z odbiornikami prądu obiektu (7) oraz zasila pompę ciepła (8), odbierającą ciepło z odnawialnych źródeł energii (9, 10), zaś energia cieplna z wymiennika ciepła (3) silnika spalinowego (2) oraz z pompy ciepła (8) przekazywana jest do odbiorników ciepła obiektu (7).

(1 zastrzeżenie)

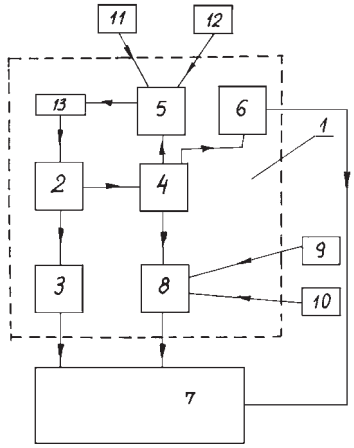

U1 (21) **120854** (22) 2012 03 13

(51) ***F16L 3/04*** (2006.01)

(71) ASPOL FV SPÓŁKA Z OGRANICZONĄ ODPOWIEDZIALNOŚCIĄ, Łódź

(72) SAWICKI CEZARY

(54) **Profil montażowy**

(57) Przedmiotem wzoru użytkowego jest profil montażowy przeznaczony do prowadzenia rur grzewczych przy stosowaniu ogrzewania płaszczyznowego, w szczególności w przypadku wykonywania suchej zabudowy. Profil montażowy wyposażony jest w kształtownik (1) o przekroju poprzecznym zbliżonym kształtem do litery C oraz dwa elementy (2) boczne symetryczne względem osi wzdłużnej tego kształtownika, przy czym każdy z elementów (2) bocznych ma przekrój poprzeczny zbliżony kształtem do litery omega i połączony jest z kształtownikiem (1) na całej jego długości.

(1 zastrzeżenie)

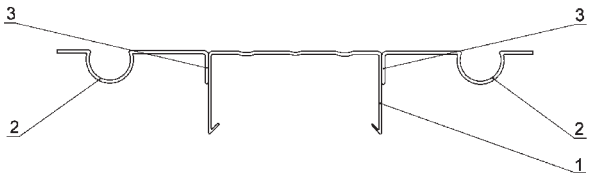

U1 (21) **120855** (22) 2012 03 13

(51) ***F16L 3/04*** (2006.01)

(71) ASPOL FV SPÓŁKA Z OGRANICZONĄ ODPOWIEDZIALNOŚCIĄ, Łódź

(72) SAWICKI CEZARY

(54) **Profil montażowy**

(57) Przedmiotem wzoru użytkowego jest profil montażowy przeznaczony do prowadzenia rur grzewczych przy stosowaniu ogrzewania płaszczyznowego, w szczególności w przypadku wykonywania suchej zabudowy. Profil montażowy wyposażony jest w kształtownik (1) o przekroju poprzecznym zbliżonym kształtem do litery C oraz element (2) o przekroju poprzecznym zbliżonym kształtem do litery omega, którego brzeg połączony jest z kształtownikiem (1) na całej jego długości.

(1 zastrzeżenie)

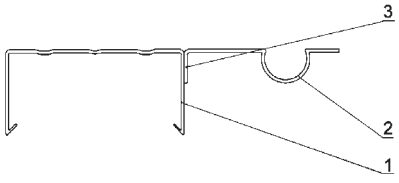

U1 (21) **120845** (22) 2012 03 12

(51) ***F21S 8/00*** (2006.01)
F21V 19/00 (2006.01)
F21W 111/00 (2006.01)
E04H 12/00 (2006.01)

(71) ROSA STANISŁAW ZAKŁAD PRODUKCJI SPRZĘTU OŚWIETLENIOWEGO ROSA, Tychy

(72) ROSA ARTUR

(54) **Słup oświetleniowy**

(57) Słup oświetleniowy (1) zawiera podstawę (2) i klosz (3) z osadzonym w jego górnej części panelem oświetleniowym (4) z diodami świecącymi. Podstawa (2) słupa (1) i klosz oświetleniowy (3) mają zasadniczo jednakowy stały przekrój zewnętrzny. Odbłyśnik (6) zlokalizowany w dolnej części klosza (3) jest płaski. Klosz (3) może być cały mleczny albo cały przezroczysty. W odmianie wzoru użytkowego klosz (3) ma przekrój zewnętrzny prostokątny, korzystnie kwadratowy.

(4 zastrzeżenia)

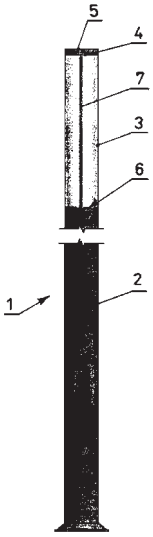

U1 (21) **120844** (22) 2012 03 12

(51) ***F21V 13/04*** (2006.01)
F21W 131/10 (2006.01)

(71) ROSA STANISŁAW ZAKŁAD PRODUKCJI SPRZĘTU OŚWIETLENIOWEGO ROSA, Tychy

(72) BALCERZAK PAWEŁ; SIEMIŃSKI PRZEMYSŁAW; ZALEWSKI SŁAWOMIR

(54) **Kolimator do układów oświetleniowych z diodami świecącymi**

(57) Kolimator (1) do układów oświetleniowych z diodami świecącymi ma postać monolitycznego elementu z tworzywa sztucznego i zawiera wybranie (5) na diodę świecącą wykonane w podstawie (3) kolimatora (1). Zewnętrzna strona (4) kolimatora (1) ma zarys zaokrąglonej powierzchni wypukłej. Wybranie (5) na diodę świecącą ograniczone jest dwoma podstawami bocznymi (6) usytuowanymi poprzecznie do osi wzdłużnej kolimatora (1), przy czym wybranie (5) wzdłuż osi kolimatora (1) ma przebieg o zarysie zaokrąglonego rowka (7), korzystnie o przekroju łukowym, przechodzący następnie w część rozszerzającego się leja (8) tak, że powierzchnia (9) wybrania (5) stanowi powierzchnię załamania dla promieni świetlnych diody (2) przeznaczonej do umieszczenia w tym wybraniu (5). Po każdej stronie wybrania (5) wzdłuż osi kolimatora (1) wykonane jest dodatkowe wybranie (10, 10'), z których każde ograniczone jest od strony wybrania (5) na diodę (2) przez nachyloną skośnie do podstawy (3) kolimatora (1) powierzchnię (11, 11'), która przebiega od podstawy (3) kolimatora (1) i ma postać części rozszerzającego się leja tak, że powierzchnie (11, 11') stanowią powierzchnie odbicia promieni świetlnych diody (2) przeznaczonej do umieszczenia w tym wybraniu (5).

(4 zastrzeżenia)

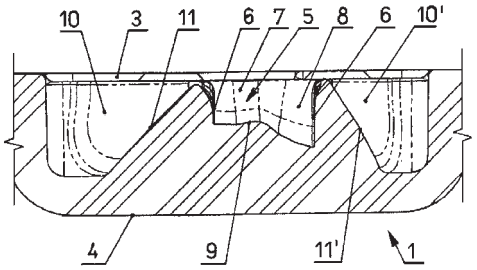

DZIAŁ G

FIZYKA

U1 (21) **120850** (22) 2012 03 12

(51) ***G01B 3/10*** (2006.01)

(71) WOJNOWSKI STANISŁAW, Siedlisko

(72) WOJNOWSKI STANISŁAW

(54) **Miara zwijania o dwustronnej skali pomiarowej**

(57) Miara zwijana posiada taśmę o dwustronnej skali, pomiarowej. Obudowa taśmy jest częścią miary, a dodatkowa skala (2) rozpoczyna się od wartości wymiaru obudowy (s) i służy do pomiaru odcinków wewnątrz zamkniętych przestrzeni.

(3 zastrzeżenia)

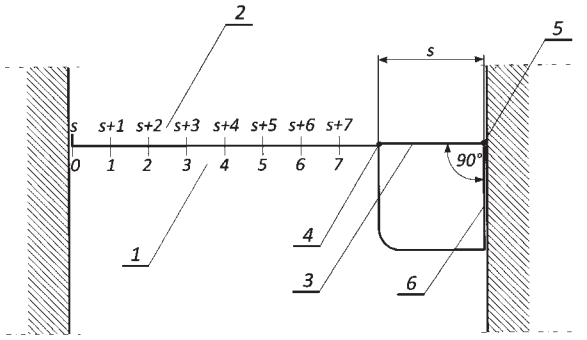

U1 (21) **120856** (22) 2012 03 14

(51) ***G01R 11/04*** (2006.01)

(71) APATOR SPÓŁKA AKCYJNA, Toruń

(72) DULSKI ZBIGNIEW; MIKOWSKI CEZARY

(54) **Obudowa osłony listwy zaciskowej**

(57) Obudowa osłony listwy zaciskowej zawierająca pokrywę, charakteryzuje się tym, że zawiera podstawę osłony (1) i pokrywę osłony (2), przy czym w podstawie osłony (1), przy bocznych ścianach umiejscowiony jest labirynt, zaś po obu stronach pokrywy osłony (2), w pobliżu jej ścianek bocznych, usytuowane są żebra zabezpieczające, korzystnie uformowane tak, że w stanie złożenia podstawy osłony (1) i pokrywy osłony(2) znajdują się pod wypustami. Pokrywa osłony (2) ma kołnierz czołowy, który jest przedłużeniem górnej powierzchni, a także pokrywa osłony (2), od spodu

obydwu ścianek bocznych, posiada dwa wybrania, przy czym każde z tych wybrań jest ograniczone z trzech stron przez każdą z tych ścianek bocznych.

(8 zastrzeżeń)

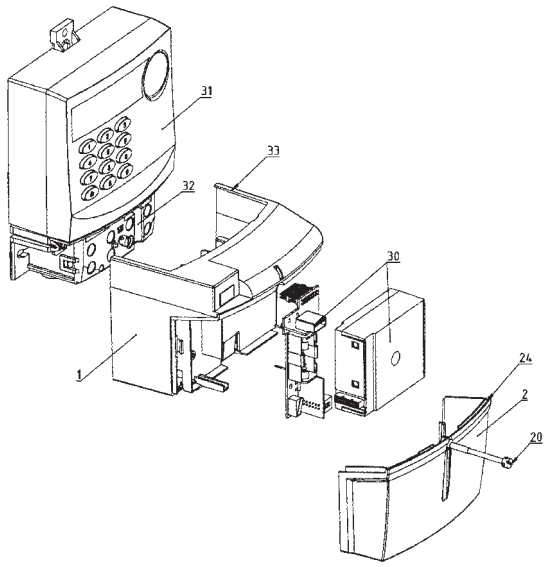

U1 (21) **120848** (22) 2012 03 12

(51) ***G06F 3/01*** (2006.01)
G06F 3/048 (2006.01)

(71) BIADAŁA ROMAN JAN, Ostrów Wielkopolski
(72) BIADAŁA ROMAN JAN

(54) **Wysięgnik elastyczny, wytwarzający sygnały transmisji danych**

(57) Przedmiotem wzoru użytkowego jest elastyczny wysięgnik, wykonany z miedzianego prętu (5), na którym umieszczony jest czujnik sterowany mięśniami otoczenia szpary ust, wytwarzający sygnały transmisji danych, składający się z nadajnika i odbiornika światła podczerwonego (1), tworzący jednolitą spójną całość konstrukcyjną.

(2 zastrzeżenia)

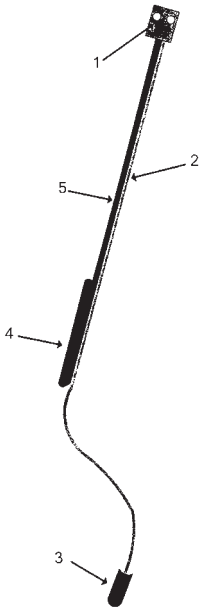

U1 (21) **120836** (22) 2012 03 08

(51) ***G09F 1/04*** (2006.01)
B42D 15/00 (2006.01)
A63B 71/06 (2006.01)

(71) SKORUPSKI MIROSŁAW, Warszawa
(72) SKORUPSKI MIROSŁAW

(54) **Notatnik**

(57) Notatnik, przeznaczony do notowania terminów i wyników rozgrywek sportowych, składa się z dwóch kart (1, 2), z których każda zawiera kartę zewnętrzną (1', 2') i kartę wewnętrzną (1", 2"). Karty zewnętrzne stanowią jedną całość i są od siebie oddzielone zafalcowaniem (5), zaś między kartami zewnętrznymi (1', 2') i kartami wewnętrznymi (1', 2") utworzone są kieszenie (4) o długości odpowiadającej długości kart (1, 2), wewnątrz których umieszczone są przesuwne suwaki (3), zaopatrzone we wskaźnik (7). Natomiast karty wewnętrzne (1", 2") mają dwukolumnowe pola (6) zawierające kolumnę z zestawem uczestników spotkań, oddzieloną pionowym wycięciem (8) od kolumny przeznaczonej do wpisywania wyników. Na wysokości pierwszego zestawu są utworzone, leżące obok siebie poziome wycięcia (9, 11), a poniżej tych wycięć kolejne wycięcie (10) symetryczne do wspomnianych wycięć (9, 11). Natomiast na zewnętrznej karcie (2'), w jej górnej części jest usytuowane dwukolumnowe pole (12) rozdzielone podłużnym wycięciem (13). Poniżej pola (12) są umieszczone w jednym szeregu, oddzielone od siebie trzy inne wycięcia (14, 15, 16) oraz są umieszczone kolejne dwukolumnowe pola (17, 18, 19, 20) o identycznej budowie jak pole (12), przy czym liczba wierszy w każdym polu (17, 18, 19, 20) jest mniejsza od liczby wierszy w polu poprzedzającym.

(1 zastrzeżenie)

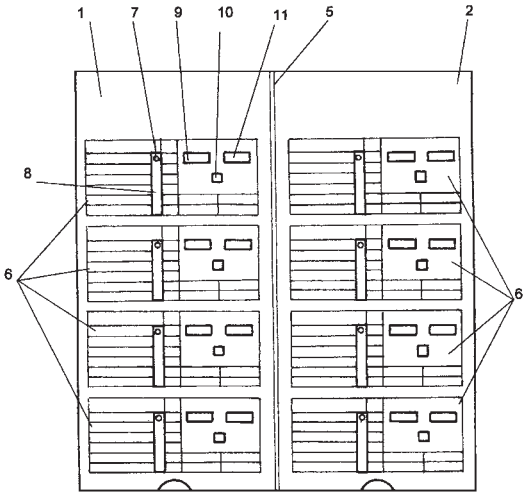

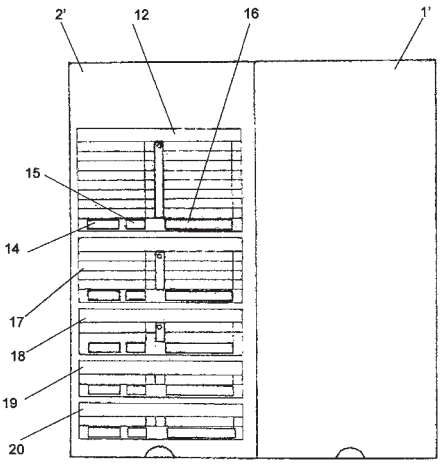

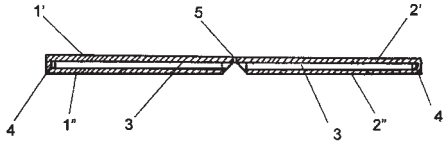

U1 (21) **120831** (22) 2012 03 07

(51) ***G09F 13/00*** (2006.01)

(71) MICHALSKI KRZYSZTOF, Wrocław

(72) MICHALSKI KRZYSZTOF

(54) **Ekran świetlny**

(57) Ekran świetlny posiada głowicę (4), wewnątrz której znajduje się układ elektroniczny i źródła światła (5), czujnik ruchu (6) oraz bateria lub akumulator (7), gdzie przy zastosowaniu akumulatora na głowicy dodatkowo zamontowane są ogniwa słoneczne (panele) (8). Poniżej głowicy znajduje się ekran wykonany z tafli, szkła itp. (1), w którym wydrążone są dowolne napisy lub elementy graficzne (2). Po zmierzchu źródła świata (5) usytuowane w osi grubości ekranu, włączają się automatycznie, powodując świecenie krawędziowe samych napisów lub grafiki. Zastosowanie ogniw słonecznych zapewnia bezobsługowe świecenie. Czujnik ruchu (6) ogranicza zużycie energii. Ekran świetlny jest przeznaczony do stosowania przede wszystkim w miejscach, gdzie nie ma dostępu do energii elektrycznej z sieci.

(3 zastrzeżenia)

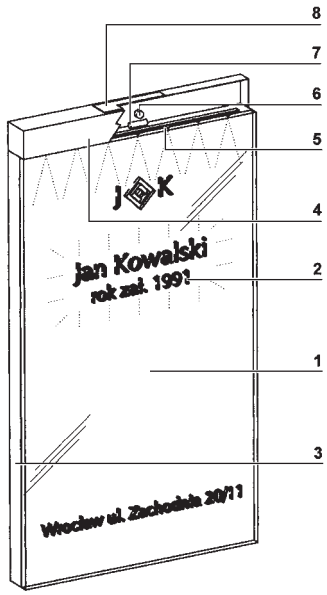

U1 (21) **120847** (22) 2012 03 12

(51) ***G09F 15/00*** (2006.01)
G09F 7/18 (2006.01)

(71) TRZCIŃSKI MAREK, Zduńska Wola

(72) TRZCIŃSKI PAWEŁ

(54) **Konstrukcja wsporcza zwłaszcza do umieszczania reklam**

(57) Przedmiotem wzoru użytkowego jest konstrukcja wsporcza do umieszczania reklam. Konstrukcja wsporcza (1) do umieszczania reklam zbudowana z kształtowników metalowych w postaci kratownicy zawierającej ściany boczne do umieszczania reklamy wielkogabarytowej połączone ścianą tylną (3). Ściany boczne (2) zbiegają się ku sobie w płaszczyźnie pionowej po przeciwnej stronie ściany tylnej (3).

(10 zastrzeżeń)

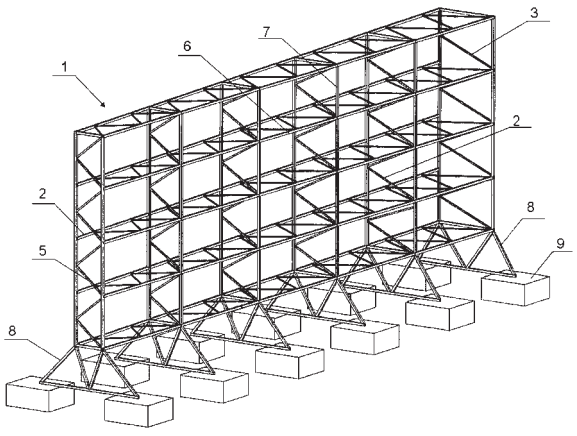

DZIAŁ H

ELEKTROTECHNIKA

U1 (21) **120816** (22) 2012 03 05

(51) ***H01Q 13/08*** (2006.01)
H01Q 11/00 (2006.01)
H01Q 1/38 (2006.01)

(71) FERT PRZEMYSŁAW ELBOXRF, Olkusz

(72) FERT PRZEMYSŁAW

(54) **Mikropaskowy zespół zasilający radiatora antenowego 8x8 v.1**

(57) Mikropaskowy zespół zasilający radiatora antenowego w postaci płaskiej płyty stanowiącej obwód drukowany złożony z metalicznych łat promieniujących i łączących je ścieżek na nieprzewodzącym podłożu charakteryzuje się tym, że metaliczne łaty (1) mają kształt kwadratów i usytułowane są w matrycy 8x8, w równych odstępach, przy czym łaty zgrupowane są po dwa kwadraty w zespołach podstawowych w których wewnętrzne boki kwadratów, łączone są w pary ścieżkami wewnętrznymi (2), a zewnętrzne boki, prostopadłe do wewnętrznych, połączone są w te same pary ścieżkami wzdłużnymi (3), a ścieżki wewnętrzne i ścieżki wzdłużne połączone są ze sobą, odpowiednio, wewnętrznymi ścieżkami zespołów (4) i wzdłużnymi ścieżkami zespołów (5) przy czym zespoły łat 4x2 są połączone ze sobą dzielnikami mocy, wewnętrznym (6) i zewnętrznym (7), które to zespoły 4x2 tworzą struktury 4x4 i 8x8 za pomocą dzielników mocy (8, 9, 10 i 11).

(3 zastrzeżenia)

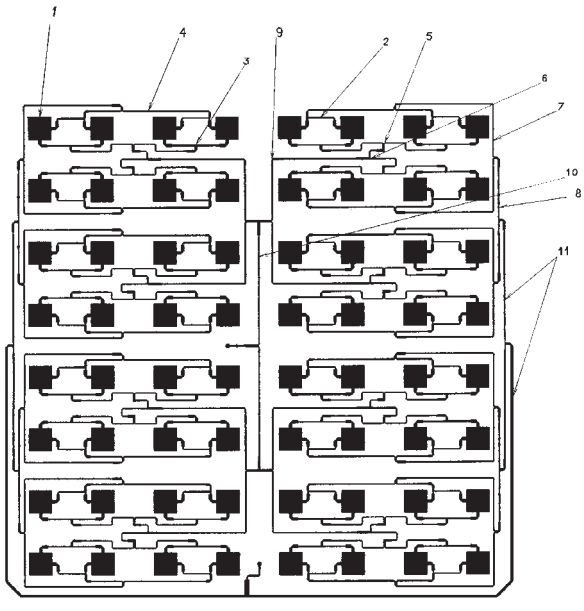

U1 (21) **120815** (22) 2012 03 05

(51) ***H01R 24/50*** (2011.01)
H01R 4/10 (2006.01)

(71) FERT PRZEMYSŁAW ELBOXRF, Olkusz
(72) FERT PRZEMYSŁAW

(54) **Nowy sposób mocowania gniazda SMA**

(57) Panelowe gniazdo SMA (1), z pierścieniem oporowym (2) i nakrętka (3), jest wprasowane do płyty montażowej (4), w której znajduje się otwór z rozwierceniem lub przetłoczeniem. Wierzchołki elementu oporowego (2) zostają trwale połączone z materiałem podstawy (4).

(2 zastrzeżenia)

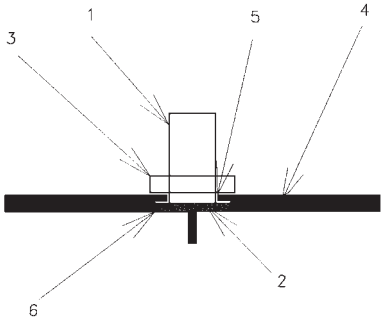

III. WYKAZY

WYKAZ NUMEROWY WYNALAZKÓW ZGŁOSZONYCH W TRYBIE KRAJOWYM

Nr zgłoszenia	Int. Cl.	Strona
1	2	3
398254	*H01M* (2006.01)	41
398283	*C01B* (2006.01)	15
398288	*C07F* (2006.01)	20
398298	*G01N* (2006.01)	35
398299	*B66C* (2006.01)	15
398300	*B66C* (2006.01)	14
398301	*B05D* (2006.01)	7
398302	*F02K* (2006.01)	29
398303	*E02D* (2006.01)	25
398304	*B65D* (2006.01)	13
398305	*E04C* (2006.01)	26
398306	*G01N* (2006.01)	36
398307	*G01N* (2006.01)	36
398308	*C22C* (2006.01)	24
398309	*C22C* (2006.01)	24
398310	*C05F* (2006.01)	17
398311	*C04B* (2006.01)	16
398312	*H02G* (2006.01)	41
398313	*B21H* (2006.01)	8
398314	*H01P* (2006.01)	41
398315	*F23B* (2006.01)	30
398316	*A61F* (2006.01)	4
398317	*B65G* (2006.01)	13
398318	*F27B* (2006.01)	33
398320	*H02G* (2006.01)	41
398321	*F23D* (2006.01)	30
398322	*F24D* (2006.01)	31
398323	*F24F* (2006.01)	33
398328	*E06B* (2006.01)	27
398330	*G01N* (2006.01)	35
398331	*F16C* (2006.01)	30
398332	*H02J* (2006.01)	42
398333	*F02G* (2006.01)	28
398334	*F02D* (2006.01)	28
398335	*C10G* (2006.01)	22
398336	*C10G* (2006.01)	22
398337	*C10L* (2006.01)	23
398343	*C06B* (2006.01)	17
398344	*C06B* (2006.01)	17
398345	*B62D* (2006.01)	12
398346	*F24J* (2006.01)	33
398347	*B32B* (2006.01)	11
398348	*A21D* (2006.01)	2
398349	*G01N* (2006.01)	35
398351	*C08F* (2006.01)	21
398352	*B29C* (2006.01)	10
398354	*H04L* (2006.01)	43
398355	*C22C* (2006.01)	24
398356	*H02M* (2006.01)	42
398357	*C22C* (2006.01)	24
398358	*C10J* (2006.01)	23
398360	*G01R* (2006.01)	36
398361	*C10L* (2006.01)	23
398362	*C08L* (2006.01)	21
398363	*E04D* (2006.01)	26
398364	*A61B* (2006.01)	4
398365	*H01M* (2006.01)	40
398366	*H01G* (2006.01)	39
398367	*H01M* (2006.01)	40
398368	*H01M* (2006.01)	40
398369	*H01G* (2006.01)	39
398370	*H01G* (2006.01)	39
398371	*A01G* (2006.01)	2
398372	*E04H* (2006.01)	26
398373	*G06F* (2006.01)	38
398374	*G09B* (2006.01)	38
398375	*B08B* (2006.01)	7
398376	*A01D* (2006.01)	2
398378	*B65D* (2006.01)	13
398379	*C07K* (2006.01)	20
398380	*C07K* (2006.01)	21
398381	*C09K* (2006.01)	22
398382	*A01F* (2006.01)	2
398383	*E06C* (2006.01)	27
398385	*B61D* (2006.01)	12
398386	*H02J* (2006.01)	42
398387	*H02M* (2006.01)	42
398389	*C07C* (2006.01)	19
398392	*A47L* (2006.01)	3
398393	*G01B* (2006.01)	34
398394	*E21D* (2006.01)	28
398395	*E06B* (2006.01)	26
398396	*B29C* (2006.01)	11
398397	*B60T* (2006.01)	12
398398	*C23C* (2006.01)	24
398399	*C10L* (2006.01)	23
398400	*C02F* (2006.01)	15
398401	*G01L* (2006.01)	35
398402	*G01C* (2006.01)	34
398403	*G01R* (2006.01)	37
398404	*H05B* (2006.01)	44
398405	*B29C* (2006.01)	10
398406	*A61G* (2006.01)	5
398408	*A47G* (2006.01)	3
398418	*C04B* (2006.01)	16
398419	*F28D* (2006.01)	34
398420	*B60G* (2006.01)	11
398421	*C07F* (2006.01)	20
398422	*C07B* (2006.01)	17
398423	*B23D* (2006.01)	9
398424	*G05F* (2006.01)	37
398425	*B21B* (2006.01)	7
398426	*B21B* (2006.01)	8
398427	*B21B* (2006.01)	7
398429	*A61K* (2006.01)	5
398432	*F16B* (2006.01)	30
398434	*A61F* (2006.01)	4
398435	*C08J* (2006.01)	21
398438	*E06B* (2006.01)	27
398439	*B24C* (2006.01)	10
398443	*G06Q* (2012.01)	38
398444	*A61K* (2006.01)	6
398446	*A61B* (2006.01)	3
398447	*E04B* (2006.01)	25
398448	*F03D* (2006.01)	29
398449	*B21D* (2006.01)	8
398450	*C08B* (2006.01)	21
398451	*C07D* (2006.01)	19
398452	*C23C* (2006.01)	24
398453	*F24D* (2006.01)	31
398454	*F24D* (2006.01)	31
398455	*F24D* (2006.01)	32
398456	*F24D* (2006.01)	32
398457	*F24D* (2006.01)	32
398458	*B65D* (2006.01)	13
398459	*A61F* (2006.01)	5
398460	*B23C* (2006.01)	8
398461	*C07C* (2006.01)	18
398462	*C07C* (2006.01)	18
398463	*B23Q* (2006.01)	9
398464	*B23Q* (2006.01)	10
398465	*B64C* (2006.01)	12
398466	*B41M* (2006.01)	11
398467	*F02G* (2006.01)	29
398468	*F02M* (2006.01)	29
398469	*C08L* (2006.01)	22
398470	*A61K* (2006.01)	6
398471	*A61F* (2006.01)	5
398472	*A47G* (2006.01)	3
398474	*C03B* (2006.01)	16
398475	*C04B* (2006.01)	16
399458	*C07F* (2006.01)	20
400330	*F16H* (2006.01)	30
400989	*C07K* (2006.01)	20
401317	*A61N* (2006.01)	6
401318	*A61N* (2006.01)	6
401392	*B65G* (2006.01)	14

1	2	3
401645	***G01S*** (2006.01)	37
401715	***C07C*** (2006.01)	18
401836	***C01B*** (2006.01)	15

1	2	3
401958	***H04L*** (2006.01)	43
401963	***H04L*** (2006.01)	43
402220	***H04L*** (2006.01)	43

1	2	3
402611	***C05B*** (2006.01)	17
402694	***C02F*** (2006.01)	15

WYKAZ NUMEROWY WZORÓW UŻYTKOWYCH ZGŁOSZONYCH W TRYBIE KRAJOWYM

Nr zgłoszenia	Int. Cl.	Strona
1	2	3
120811	***E01F*** (2006.01)	50
120812	***B65B*** (2006.01)	49
120813	***E01F*** (2006.01)	50
120814	***B65G*** (2006.01)	50
120815	***H01R*** (2011.01)	57
120816	***H01Q*** (2006.01)	56
120820	***E06B*** (2006.01)	52
120821	***B66D*** (2006.01)	50
120822	***F03B*** (2006.01)	53
120823	***E04D*** (2006.01)	51
120824	***F02M*** (2006.01)	53
120825	***E05B*** (2006.01)	51
120826	***B30B*** (2006.01)	48
120831	***G09F*** (2006.01)	56

Nr zgłoszenia	Int. Cl.	Strona
1	2	3
120835	***E06B*** (2006.01)	52
120836	***G09F*** (2006.01)	55
120837	***E04D*** (2006.01)	51
120838	***A47B*** (2006.01)	45
120841	***E06B*** (2006.01)	52
120844	***F21V*** (2006.01)	54
120845	***F21S*** (2006.01)	54
120846	***B24D*** (2006.01)	47
120847	***G09F*** (2006.01)	56
120848	***G06F*** (2006.01)	55
120849	***B41K*** (2006.01)	48
120850	***G01B*** (2006.01)	54
120852	***A61G*** (2006.01)	47
120854	***F16L*** (2006.01)	53

Nr zgłoszenia	Int. Cl.	Strona
1	2	3
120855	***F16L*** (2006.01)	53
120856	***G01R*** (2006.01)	54
120857	***E05B*** (2006.01)	51
120858	***B65D*** (2006.01)	49
120859	***B65D*** (2006.01)	49
120860	***A47C*** (2006.01)	46
120861	***A01B*** (2006.01)	45
121042	***B62M*** (2006.01)	48
121553	***A47J*** (2006.01)	46
121554	***A47J*** (2006.01)	46
121555	***A47L*** (2006.01)	46
121556	***A23N*** (2006.01)	45
121770	***B63H*** (2006.01)	48
121804	***A62B*** (2006.01)	47

B. OGŁOSZENIA O ZGŁOSZONYCH W POLSCE ZNAKACH TOWAROWYCH

Cyfrowe kody identyfikujące (wg normy WIPO ST. 60), które poprzedzają informacje o zgłoszonych do uzyskania prawa ochronnego znakach towarowych, mają następujące znaczenie:

(210) – numer zgłoszenia znaku towarowego

(220) – data zgłoszenia znaku towarowego

(300) – dane dotyczące pierwszeństwa z wystawy (data i oznaczenie wystawy)

(310) – numer zgłoszenia priorytetowego

(320) – data zgłoszenia priorytetowego (data pierwszeństwa)

(330) – kraj, w którym dokonano zgłoszenia priorytetowego (kod kraju)*

(511) – wskazane przez zgłaszającego klasy towarowe, zgodnie z aktualną klasyfikacją przyjętą na podstawie Porozumienia nicejskiego

(531) – klasy elementów obrazowych (wg Klasyfikacji Wiedeńskiej)

(540) – prezentacja znaku towarowego

(551) – kategoria znaku towarowego lub prawa ochronnego, jeżeli zgłoszenie dotyczy wspólnego znaku towarowego, wspólnego znaku towarowego gwarancyjnego albo wspólnego prawa ochronnego

(731) – nazwisko i imię lub nazwa zgłaszającego, jego miejsce zamieszkania lub siedziba oraz kod kraju*

* – nie podaje się kodu PL

(210) **412356** (220) 2013 05 27
(731) FUNDACJA FORTIS, Katowice
(540) Fundacja Fortis

(531) 26.4.4, 27.5.1, 29.1.12
(511) 35, 36, 41, 42

---

(210) **414700** (220) 2013 05 27
(731) SYREK ŁUKASZ VITALITI, Kraków
(540) Vitaliti

(531) 5.3.11, 5.3.15, 26.4.1, 27.5.1, 29.1.14
(511) 03, 35, 44

---

(210) **414701** (220) 2013 05 27
(731) BRIGHT GROUP SPÓŁKA Z OGRANICZONĄ ODPOWIEDZIALNOŚCIĄ, Rzeszów
(540) FH Futurehost

(531) 26.1.1, 27.5.1, 29.1.13
(511) 09, 16, 35, 38, 41, 42

---

(210) **414702** (220) 2013 05 27
(731) OPTIMA SPÓŁKA Z OGRANICZONĄ ODPOWIEDZIALNOŚCIĄ, Warszawa
(540) OPTIMA Spedycja i Transport

(531) 26.3.23, 26.4.1, 27.5.1, 29.1.13
(511) 39

---

(210) **414703** (220) 2013 05 27
(731) LECH SŁAWOMIR CENTER-PLUS, Warszawa
(540) Homus.pl

(531) 27.5.1, 29.1.12
(511) 35

---

(210) **414704** (220) 2013 05 27
(731) FIRMA HANDLOWO-PRODUKCYJNA BOHUN SPÓŁKA Z OGRANICZONĄ ODPOWIEDZIALNOŚCIĄ, Szczecin
(540) Kiełbasa Siwucha

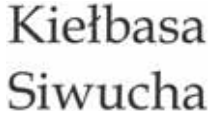

(531) 27.5.1
(511) 29

---

(210) **414705** (220) 2013 05 27
(731) KRUK KAMIL, Łódź
(540) PASTA GO!

(531) 26.11.2, 26.11.13, 27.5.1, 29.1.14
(511) 43

---

(210) **414706** (220) 2013 05 27
(731) AREA COOLING SOLUTIONS SPÓŁKA Z OGRANICZONĄ ODPOWIEDZIALNOŚCIĄ, Nowa Wieś Wrocławska
(540) AREA TRADERS

(531) 27.5.1, 29.1.12
(511) 11, 37, 40, 42

---

(210) **414707** (220) 2013 05 27
(731) AREA COOLING SOLUTIONS SPÓŁKA Z OGRANICZONĄ ODPOWIEDZIALNOŚCIĄ, Nowa Wieś Wrocławska
(540) COOLING SOLUTIONS

(531) 27.5.1, 29.1.6
(511) 11, 37, 40, 42

---

(210) **414708** (220) 2013 05 27
(731) AREA COOLING SOLUTIONS SPÓŁKA Z OGRANICZONĄ ODPOWIEDZIALNOŚCIĄ, Nowa Wieś Wrocławska

(540) AREA Cooling Solutions

(531) 27.5.1, 29.1.12
(511) 11, 37, 40, 42

---

(210) **414709** (220) 2013 05 27
(731) WORLD TRADE CENTER POZNAŃ SPÓŁKA Z OGRANICZONĄ ODPOWIEDZIALNOŚCIĄ, Poznań
(540) UNIWERSYTET SKUTECZNEGO BIZNESU

(531) 26.5.9, 27.5.1, 29.1.3
(511) 41

---

(210) **414710** (220) 2013 05 27
(731) KONSPORT, Kazimierz
(540) KONSPORT

(531) 27.5.1
(511) 06, 19, 35, 37

---

(210) **414711** (220) 2013 05 27
(731) STOWARZYSZENIE KIBICÓW ŁÓDZKIEGO KLUBU SPORTOWEGO, Łódź
(540) ŁKS

(531) 26.1.1, 26.1.18, 27.5.1, 29.1.13
(511) 25, 26, 28

---

(210) **414712** (220) 2013 05 27
(731) LA PERLA SPÓŁKA Z OGRANICZONĄ ODPOWIEDZIALNOŚCIĄ, Warszawa
(540) La Perla Kalina Ben Sira
(511) 03, 43, 44

---

(210) **414713** (220) 2013 05 27
(731) LA PERLA SPÓŁKA Z OGRANICZONĄ ODPOWIEDZIALNOŚCIĄ, Warszawa
(540) La Perla Sp. z o.o.
(511) 03, 43, 44

---

(210) **414714** (220) 2013 05 27
(731) BIELSKIE ZAKŁADY OBUWIA BEFADO SPÓŁKA Z OGRANICZONĄ ODPOWIEDZIALNOŚCIĄ, Bielsko-Biała
(540) BEFADO
(511) 16, 25, 35

---

(210) **414715** (220) 2013 05 27
(731) LA PERLA SPÓŁKA Z OGRANICZONĄ ODPOWIEDZIALNOŚCIĄ, Warszawa
(540) La Perla Ltd.
(511) 03, 43, 44

---

(210) **414716** (220) 2013 05 27
(731) STAWSKA HANNA FOTO STAWSKI, Zielona Góra
(540) GALLO NERO PIZZA & PASTA

(531) 3.7.3, 27.5.1
(511) 43

---

(210) **414717** (220) 2013 05 27
(731) ESPIRO GROUP SPÓŁKA Z OGRANICZONĄ ODPOWIEDZIALNOŚCIĄ, Rzeszów
(540) miss X

(531) 27.5.1, 29.1.12
(511) 03

---

(210) **414718** (220) 2013 05 27
(731) BUKOWSKI PRZEMYSŁAW TREADER, Bydgoszcz
(540) CRAZOOLE
(511) 09, 16, 30, 35

---

(210) **414719** (220) 2013 05 27
(731) WASILEWSKI RYSZARD FAUST, Kębłowo
(540) Faustivari

(531) 27.5.1
(511) 06, 14, 41, 42

---

(210) **414720** (220) 2013 05 27
(731) POLITECHNIKA KOSZALIŃSKA, Koszalin
(540)

(531) 3.7.16, 26.1.15, 29.1.12
(511) 09, 16, 35, 41, 42

---

(210) **414721** (220) 2013 05 27
(731) POLITECHNIKA KOSZALIŃSKA, Koszalin
(540)

(531) 3.7.16, 26.1.15, 29.1.15
(511) 09, 16, 35, 41, 42

---

(210) **414722** (220) 2013 05 27
(731) MASTERS SPÓŁKA Z OGRANICZONĄ ODPOWIEDZIALNOŚCIĄ, Poznań
(540) MASTERSCOSMETICS
(511) 03

---

(210) **414723** (220) 2013 05 27
(731) KLUB SPORTOWY TORUŃ UNIBAX SPÓŁKA AKCYJNA, Toruń
(540) KST UNIBAX

(531) 1.1.1, 24.1.5, 27.5.1, 29.1.14
(511) 14, 16, 18, 21, 24, 25, 28, 34, 35, 41

---

(210) **414724** (220) 2013 05 27
(731) KLUB SPORTOWY TORUŃ UNIBAX SPÓŁKA AKCYJNA, Toruń
(540) UNIBAX
(511) 14, 16, 18, 21, 24, 25, 28, 34, 35, 41

---

(210) **414725** (220) 2013 05 27
(731) DONG XUAN TAO-VY SPÓŁKA Z OGRANICZONĄ ODPOWIEDZIALNOŚCIĄ, Wólka Kosowska
(540) BUTY WÓLKA 24 hurtownia internetowa

(531) 27.5.1, 29.1.12
(511) 35, 42

---

(210) **414726** (220) 2013 05 27
(731) POLOMARKET SPÓŁKA Z OGRANICZONĄ ODPOWIEDZIALNOŚCIĄ, Giebnia
(540) MÓJ ULUBIONY
(511) 35, 36, 39

---

(210) **414727** (220) 2013 05 27
(731) KIJKOWSKA-SPRINGER MONIKA, KOPOWSKI RAFAŁ BIZNES PARTNER SPÓŁKA CYWILNA, Wrocław
(540) oferto market.pl

(531) 26.3.4, 27.5.1, 29.1.13
(511) 35, 38

---

(210) **414728** (220) 2013 05 27
(731) KIJKOWSKA-SPRINGER MONIKA, KOPOWSKI RAFAŁ BIZNES PARTNER SPÓŁKA CYWILNA, Wrocław
(540) ofertomarket.pl
(511) 35, 38

---

(210) **414729** (220) 2013 05 27
(731) ADAMED SPÓŁKA Z OGRANICZONĄ ODPOWIEDZIALNOŚCIĄ, Pieńków
(540) ADAMED Smart UP

(531) 1.1.1, 1.1.25, 27.5.1, 29.1.4
(511) 41, 42, 44

---

(210) **414730** (220) 2013 05 27
(731) ADAMED SPÓŁKA Z OGRANICZONĄ ODPOWIEDZIALNOŚCIĄ, Pieńków
(540) POLSKA INNOWACJA

(531) 19.13.1, 19.13.21, 27.5.1, 29.1.13
(511) 41, 42, 44

---

(210) **414731** (220) 2013 05 27
(731) CELBIT SPÓŁKA Z OGRANICZONĄ ODPOWIEDZIALNOŚCIĄ, Trzyciąż
(540) celbit

(531) 26.2.1, 27.5.1, 29.1.4
(511) 06, 09

---

(210) **414732** (220) 2013 05 27
(731) TARGI LUBLIN SPÓŁKA AKCYJNA, Lublin
(540) TARGI LUBLIN

(531) 26.3.4, 27.5.1, 29.1.13
(511) 35, 41

---

(210) **414733** (220) 2013 05 27
(731) TARGI LUBLIN SPÓŁKA AKCYJNA, Lublin
(540) TARGI BUDOWLANE LUBDOM

(531) 7.1.8, 27.5.1, 29.1.12
(511) 35, 41

---

(210) **414734** (220) 2013 05 27
(731) TARGI LUBLIN SPÓŁKA AKCYJNA, Lublin
(540) Tata, Mama i Ja

(531) 27.5.1, 29.1.14
(511) 35, 41

---

(210) **414735** (220) 2013 05 27
(731) TARGI LUBLIN SPÓŁKA AKCYJNA, Lublin
(540) ENERGETICS

(531) 27.5.1, 29.1.12
(511) 35, 41

---

(210) **414736** (220) 2013 05 27
(731) CELICHOWSKI WOJCIECH KANCELARIA ADWOKACKA, Poznań
(540) CSP CELICHOWSKI

(531) 26.4.1, 26.4.9, 27.5.1, 29.1.12
(511) 35, 36, 45

---

(210) **414737** (220) 2013 05 27
(731) ARKADIUSZ BERLIŃSKI PRODIG TECH, Międzybrodzie Bialskie
(540) prodig - tech

(531) 26.3.1, 27.5.1
(511) 09, 42

---

(210) **414738** (220) 2013 05 27
(731) LORENZ PAWEŁ, Poznań
(540) Yoga Friends

(531) 2.7.2, 2.7.16, 27.5.1, 1.15.15, 29.1.13
(511) 41

---

(210) **414739** (220) 2013 05 27
(731) LORENZ PAWEŁ LORENZ, Poznań
(540) Matura PLUS

(531) 26.1.2, 27.5.1, 29.1.12
(511) 41

---

(210) **414740** (220) 2013 05 27
(731) ZAKŁAD RAFINERYJNY JASŁO SPÓŁKA Z OGRANICZONĄ ODPOWIEDZIALNOŚCIĄ, Jasło
(540) RAFINERIA JASŁO

(531) 26.1.2, 26.1.4, 27.5.1, 29.1.12
(511) 04, 39, 42

---

(210) **414741** (220) 2013 05 27
(731) RABEKO ARKADIUSZ FIRMA HANDLOWA RABEKO, Warszawa
(540) BLUD
(511) 02, 35, 39

---

(210) **414742** (220) 2013 05 27
(731) STOWARZYSZENIE KIBICÓW ŁÓDZKIEGO KLUBU SPORTOWEGO, Łódź
(540) ŁKS

(531) 24.7.1, 27.5.1, 29.1.12
(511) 25, 26, 28

---

(210) **414743** (220) 2013 05 27
(731) VTO-DEKOR SPÓŁKA Z OGRANICZONĄ ODPOWIEDZIALNOŚCIĄ, Głogówek
(540) VTO DEKOR

(531) 26.4.2, 26.11.1, 27.5.1, 29.1.12
(511) 16, 17, 19, 20, 40

---

(210) **414744** (220) 2013 05 27
(731) FUNDACJA KLUB KIBICA REPREZENTACJI POLSKI, Warszawa
(540) Konto Kibica
(511) 35, 36, 45

---

(210) **414745** (220) 2013 05 27
(731) FUNDACJA KLUB KIBICA REPREZENTACJI POLSKI, Warszawa
(540) FundacjaKibica

(531) 2.1.25, 2.1.16, 2.1.23, 24.7.1, 24.7.23, 27.5.1, 29.1.12
(511) 35, 41, 45

---

(210) **414747** (220) 2013 05 27
(731) ALBRECHT-MIKULSKA MONIKA PRZEDSIĘBIORSTWO PRODUKCYJNO-HANDLOWO-USŁUGOWE ML, Gronowo Górne
(540) mlrecykling mlrecycling
(511) 20, 39, 40

---

(210) **414748** (220) 2013 05 28
(731) DG & JG SPÓŁKA Z OGRANICZONĄ ODPOWIEDZIALNOŚCIĄ, Jastrzębie - Zdrój
(540) LITTLE GIANTS MAŁE GIGANTY

(531) 2.5.25, 2.5.23, 26.2.1, 27.5.1, 29.1.13
(511) 41, 45

---

(210) **414749** (220) 2013 05 27
(731) RIEBER FOODS POLSKA SPÓŁKA AKCYJNA, Włocławek
(540) delektuJEMY
(511) 29, 30, 32

---

(210) **414750** (220) 2013 05 27
(731) BOBA PIOTR, Szczecin
(540) yogo Fruit fresh concept

(531) 2.9.1, 8.1.8, 26.4.4, 26.4.22, 27.5.1, 29.1.14
(511) 29, 30, 32, 43

---

(210) **414751** (220) 2013 05 27
(731) SENCZEK MAREK ZAKŁAD PRODUKCYJNO-HANDLOWY TAURUS (Z.P.H. TAURUS), Mikołów
(540) TAURUS gdziekolwiek jedziesz

(531) 6.7.1, 27.5.1, 29.1.13
(511) 12

---

(210) **414752** (220) 2013 05 27
(731) BOBA PIOTR, Szczecin
(540) Boba bubble Tea

(531) 8.1.19, 8.1.24, 27.5.1, 29.1.14
(511) 29, 30, 43

---

(210) **414753** (220) 2013 05 27
(731) SENCZEK MAREK ZAKŁAD PRODUKCYJNO-HANDLOWY TAURUS (Z.P.H. TAURUS), Mikołów
(540) TAURUS

(531) 27.5.1, 29.1.13
(511) 12

---

(210) **414754** (220) 2013 05 27
(731) CONTIMAX SPÓŁKA AKCYJNA, Bochnia
(540) NOWY WIŚNICZ

(531) 3.7.21, 26.4.2, 26.4.6, 26.4.22, 27.5.1, 29.1.13
(511) 29, 30

---

(210) **414755** (220) 2013 05 27
(731) GEOMAX MISZTAL-STATECZNY SPÓŁKA JAWNA, Opole Lubelskie
(540) KRÓWKA KRÓLEWSKA

(531) 24.9.2, 27.5.1, 29.1.12
(511) 30

---

(210) **414756** (220) 2013 05 27
(731) ZIAJA LTD ZAKŁAD PRODUKCJI LEKÓW SPÓŁKA Z OGRANICZONĄ ODPOWIEDZIALNOŚCIĄ, Gdańsk
(540)

(531) 3.9.17, 29.1.13
(511) 03, 05

---

(210) **414757** (220) 2013 05 27
(731) ZIAJA LTD ZAKŁAD PRODUKCJI LEKÓW SPÓŁKA Z OGRANICZONĄ ODPOWIEDZIALNOŚCIĄ, Gdańsk
(540)

(531) 3.7.6, 29.1.12
(511) 03, 05

---

(210) **414758** (220) 2013 05 27
(731) ZIAJA LTD ZAKŁAD PRODUKCJI LEKÓW SPÓŁKA Z OGRANICZONĄ ODPOWIEDZIALNOŚCIĄ, Gdańsk
(540)

(531) 3.11.10, 29.1.14
(511) 03, 05

---

(210) **414759** (220) 2013 05 27
(731) ZIAJA LTD ZAKŁAD PRODUKCJI LEKÓW SPÓŁKA Z OGRANICZONĄ ODPOWIEDZIALNOŚCIĄ, Gdańsk
(540)

(531) 3.11.7, 29.1.13
(511) 03, 05

---

(210) **414760** (220) 2013 05 27
(731) FOSFAN SPÓŁKA AKCYJNA, Szczecin
(540) LagronVIT

(531) 5.3.11, 27.5.1, 29.1.12
(511) 01, 05, 35, 39

---

(210) **414761** (220) 2013 05 27
(731) MATŁOKA MICHAŁ, Rogoźno
(540) procosmetica Cosmetic Labs Production member of PackServiceGroup

(531) 27.5.1, 29.1.12
(511) 03

---

(210) **414762** (220) 2013 05 27
(731) MŁODZIEŻOWA SPÓŁDZIELNIA MIESZKANIOWA, Toruń
(540) MSM

(531) 7.3.11, 27.5.1, 29.1.12
(511) 36, 37, 41

---

(210) **414763** (220) 2013 05 27
(731) PRZEDSIĘBIORSTWO WDROŻEŃ TECHNIKI KOTŁOWEJ TERMO-TECH SPÓŁKA Z OGRANICZONĄ ODPOWIEDZIALNOŚCIĄ, Stąporków
(540) KOTŁY „STĄPORKÓW" PWTK TERMO-TECH

(531) 27.5.1, 29.1.12
(511) 09, 11

---

(210) **414764** (220) 2013 05 27
(731) BOROWSKA EWA MEGALOC, Częstochowa
(540) megaloc

(531) 26.5.1, 27.5.1, 29.1.12
(511) 01, 02, 35

---

(210) **414765** (220) 2013 05 28
(731) BOMBA ANDRZEJ, Trójczyce
(540) SMOKING BARRELS

(531) 23.3.1, 23.3.5, 3.7.19, 27.5.1, 29.1.15
(511) 14, 25, 41

---

(210) **414766** (220) 2013 05 27
(731) GDAŃSKIE ZAKŁADY NAWOZÓW FOSFOROWYCH FOSFORY SPÓŁKA Z OGRANICZONĄ ODPOWIEDZIALNOŚCIĄ, Gdańsk
(540) FOSDAR
(511) 01

---

(210) **414767** (220) 2013 05 27
(731) GDAŃSKIE ZAKŁADY NAWOZÓW FOSFOROWYCH FOSFORY SPÓŁKA Z OGRANICZONĄ ODPOWIEDZIALNOŚCIĄ, Gdańsk
(540) FOSFARM
(511) 01

---

(210) **414768** (220) 2013 05 27
(731) STOKSON SPÓŁKA JAWNA HENRYK STOKŁOSA I WSPÓLNICY, Chorzów
(540) TOP DONUTS
(511) 30

---

(210) **414769** (220) 2013 05 27
(731) ZALEWSKI JERZY, Górki
(540) ZALEWSKI TECHNOLOGIA MASZYN
(511) 07, 08, 35

---

(210) **414770** (220) 2013 05 27
(731) STOKSON SPÓŁKA JAWNA HENRYK STOKŁOSA I WSPÓLNICY, Chorzów
(540) TOP DONUTS

(531) 8.1.9, 8.1.10, 1.1.1, 1.1.5, 27.5.1, 29.1.14
(511) 30

---

(210) **414771** (220) 2013 05 27
(731) WÓJCIK ARTUR STUDIO PROJEKTOWE ARCHIPELAG, Wrocław
(540) DOMY Z DOBRĄ ENERGIĄ

(531) 5.3.11, 27.5.1
(511) 16, 37, 42

---

(210) **414772** (220) 2013 05 27
(731) OGIŃSKA ANNA ANAGATE COSMETIC, Ksawerów
(540) G Ana GATE

(531) 24.9.1, 25.1.25, 27.5.1, 29.1.12
(511) 03, 05

---

(210) **414773** (220) 2013 05 27
(731) WÓJCIK ARTUR STUDIO PROJEKTOWE ARCHIPELAG, Wrocław
(540) energo

(531) 27.5.1, 29.1.3
(511) 16, 37, 42

---

(210) **414774** (220) 2013 05 27
(731) WÓJCIK ARTUR STUDIO PROJEKTOWE ARCHIPELAG, Wrocław
(540) energo+

(531) 24.17.5, 27.5.1, 29.1.13
(511) 16, 37, 42

---

(210) **414775** (220) 2013 05 27
(731) PHARMA COSMETIC K.M. ADAMOWICZ SPÓŁKA Z OGRANICZONĄ ODPOWIEDZIALNOŚCIĄ, Kraków
(540) I Receptura

(531) 2.9.1, 26.4.4, 27.5.1, 29.1.12
(511) 05, 41, 44

---

(210) **414776** (220) 2013 05 27
(731) DZIELIŃSKI PAWEŁ CAMA, Brodnica
(540) MEBLE Cama piękno w prostocie

(531) 27.5.1, 29.1.13
(511) 20

---

(210) **414777** (220) 2013 05 27
(731) PRZEDSIĘBIORSTWO FARMACEUTYCZNE OKONIEWSCY VETOS-FARMA SPÓŁKA Z OGRANICZONĄ ODPOWIEDZIALNOŚCIĄ, Bielawa
(540) biofal
(511) 03

---

(210) **414778** (220) 2013 05 27
(731) TRITON DEVELOPMENT SPÓŁKA Z OGRANICZONĄ ODPOWIEDZIALNOŚCIĄ, Warszawa
(540) TRITON PARK

(531) 26.4.1, 26.4.8, 27.5.1, 29.1.15
(511) 36, 39, 43

---

(210) **414779** (220) 2013 05 27
(731) AFLOFARM FARMACJA POLSKA SPÓŁKA Z OGRANICZONĄ ODPOWIEDZIALNOŚCIĄ, Pabianice
(540) Antidotum na nadmiar wody
(511) 05

---

(210) **414780** (220) 2013 05 27
(731) AFLOFARM FARMACJA POLSKA SPÓŁKA Z OGRANICZONĄ ODPOWIEDZIALNOŚCIĄ, Pabianice
(540) Na niechciane wodospady
(511) 05

---

(210) **414781** (220) 2013 05 27
(731) AMBER SPARK SPÓŁKA AKCYJNA, Warszawa
(540) Owocowy Ogród HERBATKA OWOCOWO ZIOŁOWA

(531) 27.5.1, 29.1.13
(511) 30

---

(210) **414782** (220) 2013 05 28
(731) CENTRUM DYSTRYBUCJI WĘDLIN KASAN ANDRZEJEWSKI ZBIGNIEW, Tychy
(540) NASZE POLSKIE ŚLĄSKIE SMAKI KASAN Smacznego Wom życzymy

(531) 2.7.2, 2.7.16, 5.3.11, 20.5.1, 25.1.15, 27.5.1, 29.1.15
(511) 29

---

(210) **414783** (220) 2013 05 28
(731) POSTI SPÓŁKA AKCYJNA, Warszawa
(540) rodzinka
(511) 30

---

(210) **414784** (220) 2013 05 28
(731) DOW AGROSCIENCES LLC, Indianapolis, US
(540) e-pole

(531) 6.19.11, 6.19.1, 27.5.1
(511) 09

---

(210) **414785** (220) 2013 05 28
(731) BORTKIEWICZ JOLANTA PILOMAX, Milanówek
(540) LABORATORIUM PILOMAX

LABORATORIUM
PILOMAX

(531) 27.5.1, 29.1.6
(511) 03, 05, 35

---

(210) **414786** (220) 2013 05 28
(731) PAĆKOWSKI ADAM, Izabelin
(540) Feretti

(531) 3.13.1, 27.5.1
(511) 12, 20, 24, 25, 28, 35, 42

---

(210) **414787** (220) 2013 05 28
(731) BIOFARMA, Suresnes, FR
(540) TERTAM
(511) 05

---

(210) **414788** (220) 2013 05 28
(731) BIOFARMA, Suresnes, FR
(540) TERSAM
(511) 05

---

(210) **414789** (220) 2013 05 28
(731) AKILI FILM PRODUCTION SPÓŁKA Z OGRANICZONĄ ODPOWIEDZIALNOŚCIĄ, Warszawa
(540) EKOIŚCI
(511) 16, 35, 41

---

(210) **414790** (220) 2013 05 28
(731) POWSZECHNA KASA OSZCZĘDNOŚCI BANK POLSKI SPÓŁKA AKCYJNA, Warszawa
(540) PKO FX

(531) 26.1.1, 27.5.1, 29.1.12
(511) 09, 36, 38, 41, 42

---

(210) **414791** (220) 2013 05 28
(731) POWSZECHNA KASA OSZCZĘDNOŚCI BANK POLSKI SPÓŁKA AKCYJNA, Warszawa

(540) PKO FX

(531) 26.1.1, 27.5.1, 29.1.13
(511) 09, 36, 38, 41, 42

---

(210) **414792** (220) 2013 05 28
(731) POWSZECHNA KASA OSZCZĘDNOŚCI BANK POLSKI SPÓŁKA AKCYJNA, Warszawa
(540) PKO FX

(531) 26.1.1, 27.5.1, 29.1.13
(511) 09, 36, 38, 41, 42

---

(210) **414793** (220) 2013 05 28
(731) ZIELONA BUDKA (MIELEC) SPÓŁKA Z OGRANICZONĄ ODPOWIEDZIALNOŚCIĄ, Mielec
(540) KUBEK JOGURTOWY
(511) 30

---

(210) **414794** (220) 2013 05 28
(731) EMERSON POLSKA SPÓŁKA Z OGRANICZONĄ ODPOWIEDZIALNOŚCIĄ SPÓŁKA KOMANDYTOWO-AKCYJNA, Piotrków Trybunalski
(540) elisty.pl
(511) 09, 16, 35, 38, 39, 40, 42

---

(210) **414795** (220) 2013 05 28
(731) J.J. INVEST SPÓŁKA Z OGRANICZONĄ ODPOWIEDZIALNOŚCIĄ, Łódź
(540) VIAGO
(511) 12

---

(210) **414796** (220) 2013 05 28
(731) HARMONIA MUNDI SPÓŁKA Z OGRANICZONĄ ODPOWIEDZIALNOŚCIĄ, Olsztyn
(540) HARMONIA MUNDI
(511) 09, 16, 35, 38, 41, 42, 45

---

(210) **414797** (220) 2013 05 28
(731) CBR SPÓŁKA Z OGRANICZONĄ ODPOWIEDZIALNOŚCIĄ, Wisła
(540) club garage

(531) 26.2.1, 27.5.1
(511) 35, 41, 42, 43

---

(210) **414798** (220) 2013 05 28
(731) WARWIN SPÓŁKA AKCYJNA, Warka

(540) Warka Eccellent Choice PERRY Premium

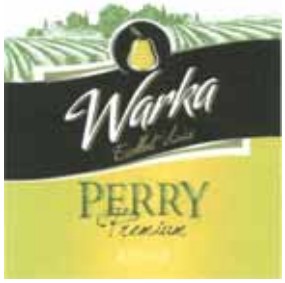

(531) 3.7.15, 6.7.11, 6.7.25, 26.4.2, 27.5.1, 29.1.15
(511) 33

---

(210) **414799** (220) 2013 05 28
(731) ZIELIŃSKI JERZY, J. ZIELIŃSKI, Łódź
(540) Do. Orso

(531) 29.1.12, 27.5.1, 26.4.2
(511) 43

---

(210) **414801** (220) 2013 05 28
(731) AXXON SPÓŁKA Z OGRANICZONĄ ODPOWIEDZIALNOŚCIĄ, Warszawa
(540) Amemandinex
(511) 03, 05

---

(210) **414802** (220) 2013 05 28
(731) AXXON SPÓŁKA Z OGRANICZONĄ ODPOWIEDZIALNOŚCIĄ, Warszawa
(540) Memandinex
(511) 03, 05

---

(210) **414803** (220) 2013 05 28
(731) ZIBRA TECHNOLOGIES SPÓLKA Z OGRANICZONĄ ODPOWIEDZIALNOŚCIĄ, Plewiska
(540) ZIBRA TECHNOLOGIES

(531) 27.5.1, 29.1.13
(511) 38, 42, 45

---

(210) **414804** (220) 2013 05 28
(731) LOCKUS SPÓŁKA Z OGRANICZONĄ ODPOWIEDZIALNOŚCIĄ, Kraków
(540) GEA
(511) 35, 41

---

(210) **414805** (220) 2013 05 28
(731) ZIBRA TECHNOLOGIES SPÓLKA Z OGRANICZONĄ ODPOWIEDZIALNOŚCIĄ, Plewiska
(540) ZIBRA PLANET

(531) 1.7.6, 27.5.1, 29.1.13
(511) 38, 42, 45

---

(210) **414806** (220) 2013 05 28
(731) LOCKUS SPÓŁKA Z OGRANICZONĄ ODPOWIEDZIALNOŚCIĄ, Kraków
(540) SPIN
(511) 41

---

(210) **414807** (220) 2013 05 28
(731) PETRYKA RENATA, FOLMAN JOANNA BARN SPÓŁKA CYWILNA, Warszawa
(540) BARN BURGER

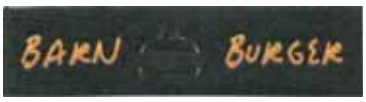

(531) 1.15.5, 8.1.7, 26.4.2, 27.5.1, 29.1.13
(511) 43

---

(210) **414808** (220) 2013 05 28
(731) BANK ZACHODNI WBK SPÓŁKA AKCYJNA, Wrocław
(540) BZ WBK
(511) 36

---

(210) **414809** (220) 2013 05 29
(731) PRZEDSIĘBIORSTWO PRODUKCYJNO - USŁUGOWO - HANDLOWE PERFEXIM LTD SPÓŁKA Z OGRANICZONĄ ODPOWIEDZIALNOŚCIĄ SPÓŁKA KOMANDYTOWA, Poznań
(540) GREENPRO
(511) 07

---

(210) **414810** (220) 2013 05 28
(731) BANK ZACHODNI WBK SPÓŁKA AKCYJNA, Wrocław
(540) BZ WBK

(531) 26.4.2, 27.5.1, 29.1.12
(511) 36

---

(210) **414811** (220) 2013 05 28
(731) ZBYSZKO COMPANY SPÓŁKA Z OGRANICZONĄ ODPOWIEDZIALNOŚCIĄ, Radom
(540) ROKO ODPAL OWOC
(511) 32

---

(210) **414812** (220) 2013 05 28
(731) ZBYSZKO COMPANY SPÓŁKA Z OGRANICZONĄ ODPOWIEDZIALNOŚCIĄ, Radom
(540) ODPAL OWOC
(511) 32

---

(210) **414813** (220) 2013 05 28
(731) PRIMEMOVERS SPÓŁKA Z OGRANICZONĄ ODPOWIEDZIALNOŚCIĄ, Warszawa
(540) DRIVE LONG DRIVE NOWOŚĆ/INNOWACJA DLA KIEROWCÓW NA DŁUGĄ PODRÓŻ JUŻ PO 10 MIN LIKWIDUJE ZMĘCZENIE WZMACNIA KONCENTRACJĘ LABORATORYJNE POTWIERDZONA FORMUŁA EFEKT? WIĘKSZE BEZPIECZEŃSTWO JAZDY NATURALNE SKŁADNIKI BEZPIECZNY I ZDROWY PRODUKT NIE POWODUJE SKUTKÓW UBOCZNYCH DO CODZIENNEGO SPOŻYCIA

(531) 2.1.1, 18.1.7, 1.3.1, 1.7.6, 2.1.30, 19.7.25, 19.11.4, 26.4.1, 2.9.25, 27.5.1
(511) 16, 35, 41

---

(210) **414814** (220) 2013 05 28
(731) SUKCES SPÓŁKA JAWNA URSZULA I GRZEGORZ DZIEMIAŃCZUK, Białystok
(540) Magnetic
(511) 09

---

(210) **414815** (220) 2013 05 28
(731) KUBÓW-RÓŻYCKI ZBIGNIEW, Kołobrzeg
(540) AKADEMIA PIŁKARSKA KOTWICA w KOŁOBRZEGu 2010

(531) 2.1.8, 21.3.1, 27.5.1, 29.1.13
(511) 41

---

(210) **414816** (220) 2013 05 29
(731) PRZEDSIĘBIORSTWO PRODUKCYJNO - - USŁUGOWO - HANDLOWE PERFEXIM LTD SPÓŁKA Z OGRANICZONĄ ODPOWIEDZIALNOŚCIĄ SPÓŁKA KOMANDYTOWA, Poznań
(540) GREENPRO +
(511) 07

---

(210) **414817** (220) 2013 05 28
(731) MICHAŁEK MARIUSZ FHU TERMO-PROJEKT, Rabka Zdrój

(540) MyCotton
(511) 35

---

(210) **414818** (220) 2013 05 28
(731) GHELAMCO GP2 SPÓŁKA Z OGRANICZONĄ ODPOWIEDZIALNOŚCIĄ KALEA SPÓŁKA KOMANDYTOWO-AKCYJNA, Warszawa
(540) MOKOTÓWNOVA

(531) 27.5.1, 29.1.4
(511) 35, 36, 37, 41, 42

---

(210) **414819** (220) 2013 05 28
(731) WYŻSZA SZKOŁA PEDAGOGICZNA IM. JANUSZA KORCZAKA W WARSZAWIE, Warszawa
(540) Wyższa Szkoła Pedagogiczna im. Janusza Korczaka w Warszawie

(531) 1.17.11, 26.11.3, 27.5.1, 29.1.12
(511) 41

---

(210) **414820** (220) 2013 05 28
(731) MM GROUP SPÓŁKA Z OGRANICZONĄ ODPOWIEDZIALNOŚCIĄ, Bydgoszcz
(540) KOKS MISTRZOWSKA ENERGIA Nnapój ENERGETYCZNY

(531) 17.2.1, 26.1.2, 27.5.1, 29.1.13
(511) 32, 33

---

(210) **414821** (220) 2013 05 28
(731) KUBÓW-RÓŻYCKI ZBIGNIEW, Kołobrzeg
(540) Kalla PIZZA

(531) 2.1.11, 18.1.7, 26.4.2, 27.5.1, 29.1.13
(511) 30, 43

---

(210) **414822** (220) 2013 05 28
(731) Swiss Pharma International AG, Zurich, CH
(540) Starazolin HydroBalance Zobacz różnicę!
(511) 05, 35

---

(210) **414823** (220) 2013 05 29
(731) CITYBELL CONSULTING SPÓŁKA Z OGRANICZONĄ ODPOWIEDZIALNOŚCIĄ, Warszawa
(540) CITYBELL

(531) 22.3.1, 27.5.1, 29.1.13
(511) 35, 41, 42

---

(210) **414824** (220) 2013 05 29
(731) POSTI SPÓŁKA AKCYJNA, Warszawa
(540) POSTI rodzinka
(511) 30

---

(210) **414825** (220) 2013 05 29
(731) LEWIATAN HOLDING SPÓŁKA AKCYJNA, Włocławek
(540) Vernis classic

(531) 1.1.1, 26.1.2, 27.5.1, 29.1.12
(511) 03

---

(210) **414826** (220) 2013 05 29
(731) DURUS K. BOŻEK SPÓŁKA JAWNA, Warszawa
(540) www.dotornistra.pl księgarnia internetowa

(531) 2.9.8, 10.3.10, 26.13.1, 27.5.1, 29.1.12
(511) 16

---

(210) **414827** (220) 2013 05 29
(731) FIC PIOTR PFC, Warszawa
(540) R RUSSIAN PARTY

(531) 24.9.1, 27.5.1, 29.1.12
(511) 09, 25, 32, 35, 38, 41

---

(210) **414828** (220) 2013 05 29
(731) CIEPŁY KRYSTYNA CREENISS, Warszawa

(540) creeniss Gabinet Trychologii

(531) 5.3.11, 27.5.1, 29.1.12
(511) 35, 44

---

(210) **414829** (220) 2013 05 29
(731) Unilever N. V., Rotterdam, NL
(540) KREMOWY MUS
(511) 03

---

(210) **414830** (220) 2013 05 29
(731) KASIAK KAMIL, Urzędów
(540) Bezpieczny Maluch

(531) 2.3.30, 2.5.30, 2.9.1, 27.5.1, 29.1.12
(511) 35, 41, 44

---

(210) **414831** (220) 2013 05 29
(731) DURUS K. BOŻEK SPÓŁKA JAWNA, Warszawa
(540) DURUS

(531) 17.2.1, 26.1.1, 26.11.1, 27.5.1, 29.1.11
(511) 16

---

(210) **414832** (220) 2013 05 29
(731) BRZOZOWSKA JANINA, Oświęcim
(540) BLACK BEAR FILMFEST BÓJ SIĘ DOBRZE!
(511) 41

---

(210) **414833** (220) 2013 05 29
(731) ALTA-TRANS TRANSPORT-SPEDYCJA-LOGISTYKA WÓJCIK SPÓŁKA JAWNA, Żyraków
(540) ALTA-TRANS WÓJCIK

(531) 26.1.1, 26.1.6, 27.5.1, 26.4.2, 29.1.12
(511) 35, 39

---

(210) **414834** (220) 2013 05 29
(731) DURUS K. BOŻEK SPÓŁKA JAWNA, Warszawa
(540) taniepodreczniki.pl

(531) 26.1.1, 27.5.1, 20.1.1, 29.1.15
(511) 16

---

(210) **414835** (220) 2013 05 29
(731) DURUS K. BOŻEK SPÓŁKA JAWNA, Warszawa
(540) KSIĘGARNIASZKOLNA.PL

(531) 26.1.1, 27.5.1, 29.1.14
(511) 16

---

(210) **414836** (220) 2013 05 29
(731) OMPLC Brands AB c/o, Stockholm, SE
(540) Skandia Junior
(511) 16, 35, 36

---

(210) **414837** (220) 2013 05 29
(731) OMPLC Brands AB c/o, Stockholm, SE
(540) Skandia Grand Plus
(511) 16, 35, 36

---

(210) **414838** (220) 2013 05 29
(731) WITKOWSKI MARCIN, Warszawa
(540) MASZIMPORT

(531) 15.7.1, 27.5.1, 29.1.12
(511) 07, 37

---

(210) **414839** (220) 2013 05 29
(731) KOALA INTERNATIONAL SPÓŁKA Z OGRANICZONĄ ODPOWIEDZIALNOŚCIĄ, Warszawa
(540) QUANG-NAIL
(511) 35, 44

---

(210) **414840** (220) 2013 05 29
(731) PRZEDSIĘBIORSTWO PRODUKCYJNO-HANDLOWE KOSTRZEWA SPÓŁKA JAWNA, Giżycko
(540) Farmer
(511) 11

---

(210) **414841** (220) 2013 05 29
(731) FENIKS SPÓŁKA JAWNA T. NIEWCZAS, M. ROSŁANIEC, W. GOŁĘBIEWSKI, Kochów
(540) SUPER BLIX

(531) 1.15.9, 1.15.25, 2.1.30, 25.3.1, 27.5.1, 29.1.15
(511) 03, 16, 21

---

(210) **414842** (220) 2013 05 29
(731) GRUPA INCO SPÓŁKA AKCYJNA, Warszawa
(540) FANCY
(511) 03

---

(210) **414843** (220) 2013 05 29
(731) HYGIENIKA SPÓŁKA AKCYJNA, Lubliniec
(540) dayli my shop

(531) 26.1.1, 27.5.1, 29.1.13
(511) 03, 05, 16, 30, 35

---

(210) **414844** (220) 2013 05 29
(731) FURS MARIA, Zielonka
(540) good name KANCELARIA BRANDINGOWA

(531) 27.5.1
(511) 35, 41, 42

---

(210) **414845** (220) 2013 05 29
(731) ZABOROWSKI ANDRZEJ, Warszawa
(540) ZAB AND DESIGN

(531) 26.3.1, 26.4.1, 26.11.1, 26.11.13, 27.5.1
(511) 35, 37, 42

---

(210) **414846** (220) 2013 05 29
(731) SAMA NATURA SPÓŁKA Z OGRANICZONĄ ODPOWIEDZIALNOŚCIĄ, Warszawa
(540) DZIK I SPÓŁKA
(511) 29, 30, 32

---

(210) **414847** (220) 2013 05 29
(731) SAMA NATURA SPÓŁKA Z OGRANICZONĄ ODPOWIEDZIALNOŚCIĄ, Warszawa
(540) PROSTO Z LASU
(511) 29, 31, 32

---

(210) **414848** (220) 2013 05 29
(731) OMPLC Brands AB/c/o, Stockholm, SE
(540) Skandia Senior
(511) 16, 35, 36

---

(210) **414849** (220) 2013 05 29
(731) MIELAK RENATA, Koszyce Wielkie
(540) FEMAK
(511) 05

---

(210) **414850** (220) 2013 05 29
(731) WITCZAK KRZYSZTOF SYLWIA, Zalasewo
(540) ALTANA restaurant & cafe

(531) 9.1.10, 25.1.15, 27.5.1
(511) 41, 43

---

(210) **414851** (220) 2013 05 29
(731) OMPLC Brands AB c/o, Stockholm, SE
(540) Skandia Grand
(511) 16, 35, 36

---

(210) **414852** (220) 2013 05 29
(731) AFLOFARM FARMACJA POLSKA SPÓŁKA Z OGRANICZONĄ ODPOWIEDZIALNOŚCIĄ, Pabianice
(540) Linea-linia specjalistycznych preparatów na odchudzanie dla kobiet. Linea-odchudza w każdym wieku
(511) 05

---

(210) **414853** (220) 2013 05 29
(731) SATMANIA SPÓŁKA Z OGRANICZONĄ ODPOWIEDZIALNOŚCIĄ, Zielona Góra
(540) D S E DIGITAL SATELLITE EQUIPMENT

(531) 24.17.1, 24.17.2, 29.1.3, 27.5.1
(511) 09, 35, 38

---

(210) **414854** (220) 2013 05 29
(731) CEDERROTH POLSKA SPÓŁKA AKCYJNA, Radzymin
(540) SENSOLEUM
(511) 01, 03, 05

---

(210) **414855** (220) 2013 05 29
(731) CEDERROTH POLSKA SPÓŁKA AKCYJNA, Radzymin
(540) DERMOLIENT
(511) 03, 05, 44

---

(210) **414856** (220) 2013 05 29
(731) STRAUSS COFFEE B.V., Amstelveen, NL

(540) FORT

(531) 5.7.1, 11.3.4, 11.3.1, 27.5.1, 29.1.14
(511) 30

---

(210) **414857** (220) 2013 05 29
(731) LEHR STANISŁAW, Koło
(540) LEHR
(511) 30, 43

---

(210) **414858** (220) 2013 05 29
(731) BRAND MARKETING SPÓŁKA Z OGRANICZONĄ ODPOWIEDZIALNOŚCIĄ, Warszawa
(540) CHŁOPSKI KWAS CHLEBOWY NATURALNA FERMENTACJA

(531) 2.1.4, 5.7.2, 24.3.1, 26.4.2, 27.5.1, 29.1.14
(511) 32

---

(210) **414859** (220) 2013 05 29
(731) FASADA PLUS SPÓŁKA Z OGRANICZONĄ ODPOWIEDZIALNOŚCIĄ, Świdnica
(540) f+

(531) 27.5.1, 24.17.5
(511) 06, 19, 37

---

(210) **414860** (220) 2013 05 29
(731) DRÓŻDŻ DANUTA PRZEDSIĘBIORSTWO PRODUKCYJNO HANDLOWO USŁUGOWE, Częstochowa
(540) Le Grand

Le Grand

(531) 27.5.1
(511) 25, 35

---

(210) **414861** (220) 2013 05 29
(731) DRÓŻDŻ DANUTA PRZEDSIĘBIORSTWO PRODUKCYJNO HANDLOWO USŁUGOWE, Częstochowa
(540) Marco Sarti

Marco Sarti

(531) 27.5.1
(511) 25, 35

---

(210) **414862** (220) 2013 05 29
(731) ARCHE SPÓŁKA Z OGRANICZONĄ ODPOWIEDZIALNOŚCIĄ, Warszawa
(540) ZAŚCIANEK zdrowe jadło

ZAŚCIANEK zdrowe jadło

(531) 27.5.1
(511) 05, 16, 29, 30, 31, 32, 33, 35

---

(210) **414863** (220) 2013 05 29
(731) WCISŁO BARTOSZ LL. CUTUR, Radom
(540) LENDA
(511) 25

---

(210) **414864** (220) 2013 05 29
(731) SIKORA-MONKIEWICZ MONIKA AGAMART-AGENCJA PROMOCJI I REKLAMY, Cieszyn
(540) agamart AGENCJA PROMOCJI I REKLAMY

(531) 2.3.1, 26.4.2, 26.11.3, 27.5.1, 29.1.15
(511) 16, 35, 41

---

(210) **414866** (220) 2013 05 29
(731) DRÓŻDŻ DANUTA PRZEDSIĘBIORSTWO PRODUKCYJNO HANDLOWO USŁUGOWE DIAK, Częstochowa
(540) DIAK

(531) 26.1.1, 27.5.1
(511) 25, 35

---

(210) **414867** (220) 2013 05 29
(731) STACHOWIAK ZBIGNIEW TANGO FASHION, Grodzisk Wielkopolski
(540) tf tango fashion

(531) 26.1.1, 26.1.4, 27.5.1, 29.1.12
(511) 25, 35

---

(210) **414868** (220) 2013 05 29
(731) STRAUSS COFFEE B.V., Amstelveen, NL
(540) FORT

(531) 26.4.2, 27.5.1, 5.7.1
(511) 30

---

(210) **414869** (220) 2013 05 29
(731) NAWROCKA DOMINIKA MARIA SKY IS THE LIMIT, Walendów
(540) R FATROI

(531) 2.1.1, 26.1.1, 27.5.1, 29.1.13
(511) 35, 41, 42

---

(210) **414870** (220) 2013 05 29
(731) ETA SPÓŁKA Z OGRANICZONĄ ODPOWIEDZIALNOŚCIĄ, Stary Sącz
(540) LASUDAR
(511) 20, 28

---

(210) **414871** (220) 2013 05 29
(731) HURTOWNIA ŚRODKÓW DO PRODUKCJI ROLNO-SPOŻYWCZEJ ROLNIK GRAJEWSKI I KACZMAREK SPÓŁKA JAWNA, Nacław
(540) FERTI ROL

(531) 5.3.11, 5.3.15, 26.1.6, 26.5.1, 26.5.9, 26.5.15, 26.5.22, 27.5.1, 29.1.12
(511) 35

---

(210) **414872** (220) 2013 05 29
(731) PIETRZAK MIŁOSZ, Gdynia
(540) LUNA
(511) 30, 35, 43

---

(210) **414873** (220) 2013 05 29
(731) PIETRZAK MIŁOSZ, Gdynia
(540) Luna express

(531) 1.1.1, 1.7.1, 27.5.1, 29.1.12
(511) 30, 35, 43

---

(210) **414874** (220) 2013 05 29
(731) STRÓŻYK ANDRZEJ PRZEDSIĘBIORSTWO PRODUKCYJNO-HANDLOWE ASTROMAL, Wilkowice
(540) as

(531) 26.1.2, 26.11.1, 27.5.1, 29.1.12
(511) 06, 08, 35, 37, 40, 42

---

(210) **414875** (220) 2013 05 29
(731) STRÓŻYK ANDRZEJ PRZEDSIĘBIORSTWO PRODUKCYJNO-HANDLOWE ASTROMAL, Wilkowice
(540) as astromet

(531) 26.1.2, 26.11.1, 27.5.1, 29.1.12
(511) 06, 08, 35, 37, 40, 42

---

(210) **414876** (220) 2013 05 31
(731) IDEA BANK SPÓŁKA AKCYJNA, Warszawa
(540) MASTER KEY
(511) 09, 16, 35, 36, 38, 41, 42, 45

---

(210) **414877** (220) 2013 05 29
(731) MONA MALINOWSCY SPÓŁKA JAWNA, Augustów
(540) ZEGLUGA.ORG

(531) 18.3.2, 18.4.1, 27.5.1, 29.1.14
(511) 39

---

(210) **414878** (220) 2013 05 29
(731) MONA MALINOWSCY SPÓŁKA JAWNA, Augustów
(540) BLUES BROTHERS

(531) 2.1.1, 25.1.15, 27.5.1, 26.4.2
(511) 43

---

(210) **414879** (220) 2013 05 29
(731) MONA MALINOWSCY SPÓŁKA JAWNA, Augustów
(540) PORT KATAMARANÓW

(531) 18.4.1, 27.5.1, 29.1.13
(511) 39

---

(210) **414880** (220) 2013 05 29
(731) OSTROWIA SPÓŁKA Z OGRANICZONĄ ODPOWIEDZIALNOŚCIĄ, Ostrów Mazowiecka
(540) Ostrowia

(531) 26.1.2, 27.5.1, 29.1.13
(511) 29, 30

---

(210) **414881** (220) 2013 05 29
(731) OSTROWIA SPÓŁKA Z OGRANICZONĄ ODPOWIEDZIALNOŚCIĄ, Ostrów Mazowiecka
(540) Ostrowia OSTROWER

(531) 6.7.25, 9.1.10, 26.1.2, 27.5.1, 29.1.15
(511) 29

---

(210) **414882** (220) 2013 05 29
(731) SENSILAB POLSKA SPÓŁKA Z OGRANICZONĄ ODPOWIEDZIALNOŚCIĄ-SPÓŁKA KOMANDYTOWO-AKCYJNA, Łódź
(540) ENTEROMAX w biegunkach dla całej rodziny
(511) 05

---

(210) **414883** (220) 2013 05 29
(731) SENSILAB POLSKA SPÓŁKA Z OGRANICZONĄ ODPOWIEDZIALNOŚCIĄ-SPÓŁKA KOMANDYTOWO-AKCYJNA, Łódź
(540) ENTEROMAX na wakacje
(511) 05

---

(210) **414884** (220) 2013 05 29
(731) SENSILAB POLSKA SPÓŁKA Z OGRANICZONĄ ODPOWIEDZIALNOŚCIĄ-SPÓŁKA KOMANDYTOWO-AKCYJNA, Łódź
(540) STOP BIEGUNKOM

(531) 26.5.1, 26.5.18, 26.13.25, 27.5.1, 29.1.12
(511) 05

---

(210) **414885** (220) 2013 05 29
(731) KOCHAŃSKI PIOTR, Leszno
(540) SOKOŁY TEMIDY RAJLAWENPIS MOTOR KLUB

(531) 3.7.16, 3.7.24, 3.7.25, 6.7.1, 18.1.7, 24.1.5, 27.5.1, 29.1.15
(511) 16, 41, 45

---

(210) **414886** (220) 2013 05 30
(731) SLEDZLEWSKI MAREK FUNDACJA CINELITERA, Łódź
(540) LOVE KINGS

LOVE KINGS

(531) 27.5.1
(511) 16, 41

---

(210) **414887** (220) 2013 05 30
(731) JAKUBASZ KATARZYNA, Warszawa
(540) CINNAMOON
(511) 30, 35, 42, 43

---

(210) **414888** (220) 2013 05 31
(731) SERVITUM SPÓŁKA Z OGRANICZONĄ ODPOWIEDZIALNOŚCIĄ, Kraków
(540) SERVITUM
(511) 35, 44

---

(210) **414889** (220) 2013 05 31
(731) RÓŻAŃSKA MARZENA ALWIT, Kalisz
(540) Blue

(531) 26.1.1, 26.1.18, 26.11.2, 27.5.1, 29.1.4
(511) 41, 43

---

(210) **414890** (220) 2013 05 31
(731) RÓŻAŃSKA MARZENA ALWIT, Kalisz
(540) blue club
(511) 41, 43

---

(210) **414891** (220) 2013 05 31
(731) SPÓŁDZIELNIA MLECZARSKA LAZUR, Nowe Skalmierzyce

(540) Lazur. Na zdrowie
(511) 29

---

(210) **414892** (220) 2013 05 31
(731) CASHHOME SPÓŁKA Z OGRANICZONĄ ODPOWIEDZIALNOŚCIĄ, Gdańsk
(540) LiderWalut.pl - Mistrz wymiany walut. Walczymy dla Ciebie o najlepsze kursy.
(511) 35, 36

---

(210) **414893** (220) 2013 05 31
(731) PIASECKI ŁUKASZ CATERING NA DIECIE, Oleśnica
(540) goodfoodrestaurant
(511) 35

---

(210) **414894** (220) 2013 05 31
(731) CASHHOME SPÓŁKA Z OGRANICZONĄ ODPOWIEDZIALNOŚCIĄ, Gdańsk
(540) Li Liderwalut.pl NAJLEPSZA WYMIANA ONLINE

(531) 5.13.1, 27.5.1, 29.1.13
(511) 35, 36

---

(210) **414895** (220) 2013 05 31
(731) NOBILI PARTNERS SPÓŁKA Z OGRANICZONĄ ODPOWIEDZIALNOŚCIĄ, Warszawa
(540) NOBILI PARTNERS

(531) 27.5.1, 29.1.4
(511) 35, 36, 41, 42

---

(210) **414896** (220) 2013 05 31
(731) NOBILI PARTNERS SPÓŁKA Z OGRANICZONĄ ODPOWIEDZIALNOŚCIĄ, Warszawa
(540) NOBILI PARTNERS

(531) 27.5.1, 27.5.24, 29.1.12
(511) 35, 36, 41, 42

---

(210) **414897** (220) 2013 05 31
(731) SIEWIELEC TADEUSZ PRZEDSIĘBIORSTWO EKOLOGICZNE EKOFLORA, Kraśnik
(540) JOD ORGANICZNY
(511) 01

---

(210) **414898** (220) 2013 05 31
(731) PTASZEK RYSZARD, Opoczno
(540) Majstersztyk piękne okna i drzwi OKNA DRZWI PODŁOGI

(531) 3.2.1, 3.2.24, 3.2.25, 17.5.1, 17.5.15, 26.4.1, 26.4.1, 26.4.2, 27.5.1, 29.1.15
(511) 35

---

(210) **414899** (220) 2013 05 31
(731) SIEWIELEC TADEUSZ PRZEDSIĘBIORSTWO EKOLOGICZNE EKOFLORA, Kraśnik
(540) TYTAN ORGANICZNY
(511) 01

---

(210) **414900** (220) 2013 05 31
(731) SIEWIELEC TADEUSZ PRZEDSIĘBIORSTWO EKOLOGICZNE EKOFLORA, Kraśnik
(540) KOBALT ORGANICZNY
(511) 01

---

(210) **414901** (220) 2013 05 31
(731) SIEWIELEC TADEUSZ PRZEDSIĘBIORSTWO EKOLOGICZNE EKOFLORA, Kraśnik
(540) NAJLEPSZE WITAMINKI DLA TWOJEJ ULUBIONEJ ROŚLINKI
(511) 01

---

(210) **414902** (220) 2013 05 31
(731) OSTROWIA SPÓŁKA Z OGRANICZONĄ ODPOWIEDZIALNOŚCIĄ, Ostrów Mazowiecka
(540) ostrowia Maślanka brzoskwiniowa

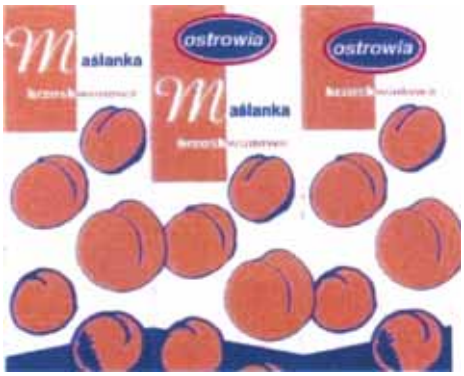

(531) 5.7.14, 26.1.2, 26.4.2, 27.5.1, 29.1.14
(511) 29

---

(210) **414903** (220) 2013 05 31
(731) ANIOŁ KAZIMIERZ PRZEDSIĘBIORSTWO PRODUKCYJNO-USŁUGOWO-HANDLOWE AKPIL, Pilzno
(540) Bison

(531) 3.4.1, 3.4.4, 27.5.1, 27.5.24
(511) 07

---

(210) **414904** (220) 2013 05 31
(731) OPTIMUM MARK SPÓŁKA Z OGRANICZONĄ ODPOWIEDZIALNOŚCIĄ, Warszawa
(540) Vitanella

(531) 26.11.2, 27.5.1, 29.1.14
(511) 29, 30, 31, 32

---

(210) **414905** (220) 2013 05 31
(731) BARTER SPÓŁKA AKCYJNA, Białystok
(540) U GÓRNIKA SKŁADY WĘGLOWE

(531) 26.11.1, 27.5.1, 29.1.12
(511) 04, 35, 39

---

(210) **414906** (220) 2013 05 31
(731) OPTIMUM MARK SPÓŁKA Z OGRANICZONĄ ODPOWIEDZIALNOŚCIĄ, Warszawa
(540) dada
(511) 05

---

(210) **414907** (220) 2013 05 31
(731) OPTIMUM MARK SPÓŁKA Z OGRANICZONĄ ODPOWIEDZIALNOŚCIĄ, Warszawa
(540) Pinio bajeczna czekolada
(511) 03

---

(210) **414908** (220) 2013 05 31
(731) HANDEL ART. PRZEM. DW. TATRZAŃSKI DWOREK, Biały Dunajec
(540) Magboots

(531) 1.1.1, 27.5.1, 29.1.12
(511) 25

---

(210) **414909** (220) 2013 05 31
(731) OSTROWIA SPÓŁKA Z OGRANICZONĄ ODPOWIEDZIALNOŚCIĄ, Ostrów Mazowiecka
(540) ostrowia Maślanka naturalna

(531) 19.9.1, 19.9.2, 26.1.2, 26.4.2, 27.5.1, 29.1.4
(511) 29

---

(210) **414910** (220) 2013 05 31
(731) OPTIMUM MARK SPÓŁKA Z OGRANICZONĄ ODPOWIEDZIALNOŚCIĄ, Warszawa
(540) Pinio radosna truskawka
(511) 03

---

(210) **414911** (220) 2013 05 31
(731) OPTIMUM MARK SPÓŁKA Z OGRANICZONĄ ODPOWIEDZIALNOŚCIĄ, Warszawa
(540) Pinio szalona mandarynka
(511) 03

---

(210) **414912** (220) 2013 05 31
(731) OSTROWIA SPÓŁKA Z OGRANICZONĄ ODPOWIEDZIALNOŚCIĄ, Ostrów Mazowiecka
(540) ostrowia Mleko 2,0%

(531) 3.4.1, 3.4.2, 3.4.13, 26.1.2, 26.4.2, 27.5.1, 29.1.14
(511) 29

---

(210) **414913** (220) 2013 05 31
(731) CPH SPÓŁKA Z OGRANICZONĄ ODPOWIEDZIALNOŚCIĄ, Wrocław
(540) Frankie's

(531) 26.1.1, 26.1.18, 27.5.1, 27.5.24
(511) 43

---

(210) **414914** (220) 2013 05 31
(731) OPTIMUM MARK SPÓŁKA Z OGRANICZONĄ ODPOWIEDZIALNOŚCIĄ, Warszawa
(540) Pinio rajska malina
(511) 03

---

(210) **414915** (220) 2013 05 31
(731) OSTROWIA SPÓŁKA Z OGRANICZONĄ ODPOWIEDZIALNOŚCIĄ, Ostrów Mazowiecka

(540) ostrowia Maślanka truskawkowa

(531) 5.7.8, 26.1.2, 26.4.2, 27.5.1, 29.1.13
(511) 29

---

(210) **414916** (220) 2013 05 31
(731) ZAPART JANUSZ, Podkowa Leśna
(540) Pod Gigantami
(511) 43

---

(210) **414917** (220) 2013 05 31
(731) ZAKŁADY CHEMICZNE NITRO-CHEM SPÓŁKA AKCYJNA, Bydgoszcz
(540) NITRO CHEM

NITRO CHEM

(531) 26.5.1, 26.5.18, 27.5.1, 29.1.12
(511) 01, 13, 42

---

(210) **414918** (220) 2013 05 31
(731) ZAKŁADY MIĘSNE UNIMIĘS SPÓŁKA Z OGRANICZONĄ ODPOWIEDZIALNOŚCIĄ, Chrzanów
(540) Mamma Mia ....mmm jakie pyszne unimięs

Mamma Mia
mmm jakie pyszne
unimięs

(531) 26.1.18, 29.1.15, 5.13.4, 26.1.2, 27.5.1
(511) 29

---

(210) **414919** (220) 2013 05 31
(731) ZAKŁADY MIĘSNE UNIMIĘS SPÓŁKA Z OGRANICZONĄ ODPOWIEDZIALNOŚCIĄ, Chrzanów
(540) Unimięs Tradycja skarby z wędzarni
(511) 29

---

(210) **414920** (220) 2013 05 31
(731) ECODRAIN SPÓŁKA Z OGRANICZONĄ ODPOWIEDZIALNOŚCIĄ, Warszawa
(540) KONSTYTUCJA KLUBOKAWIARNIA

KONSTYTUCJA
KLUBOKAWIARNIA

(531) 6.7.2, 26.4.4, 26.4.18, 27.5.1, 29.1.12
(511) 43

---

(210) **414921** (220) 2013 05 31
(731) ZAKŁADY MIĘSNE UNIMIĘS SPÓŁKA Z OGRANICZONĄ ODPOWIEDZIALNOŚCIĄ, Chrzanów
(540) Unimięs ... a naszą pasją są wędliny
(511) 29

---

(210) **414922** (220) 2013 05 31
(731) KUSTRA JOLANTA NASTROJE, Wałbrzych
(540)

(531) 8.7.1
(511) 43

---

(210) **414923** (220) 2013 05 31
(731) ECODRAIN SPÓŁKA Z OGRANICZONĄ ODPOWIEDZIALNOŚCIĄ, Warszawa
(540) KONSTYTUCJA

KONSTYTUCJA

(531) 6.7.2, 26.4.4, 26.4.18, 27.5.1, 29.1.12
(511) 43

---

(210) **414924** (220) 2013 05 31
(731) GIBAS MARTA INTERBIS, Bielsko-Biała
(540) KKRAJOWY REJESTR ZNAKÓW ZASTRZEŻONYCH krzz
(511) 35, 38

---

(210) **414925** (220) 2013 05 31
(731) BOROWIAK JACEK, Radom
(540) SYGGLE SEKRETY WOLNOŚCI FINANSOWEJ

SYGGLE
SEKRETY WOLNOŚCI FINANSOWEJ

(531) 27.5.1, 24.17.18, 29.1.13
(511) 25, 28, 41

---

(210) **414926** (220) 2013 05 31
(731) FUNDUSZ MIKRO SPÓŁKA Z OGRANICZONĄ ODPOWIEDZIALNOŚCIĄ, Warszawa

(540) FUNDUSZ MIKRO

(531) 24.15.1, 26.1.1, 26.11.1, 27.5.1, 29.1.13
(511) 36

---

(210) **414927** (220) 2013 05 31
(731) CYFROWY POLSAT TRADE MARKS SPÓŁKA Z OGRANICZONĄ ODPOWIEDZIALNOŚCIĄ, Warszawa
(540) HD

(531) 16.1.4, 16.1.5, 26.1.1, 26.1.16, 27.5.1, 29.1.14
(511) 09, 16, 35, 37, 38, 41, 42

---

(210) **414928** (220) 2013 05 31
(731) MAZOWIECKA OKRĘGOWA IZBA INŻYNIERÓW BUDOWNICTWA, Warszawa
(540) Mazowieckie Forum Samorządów Zawodów Zaufania Publicznego

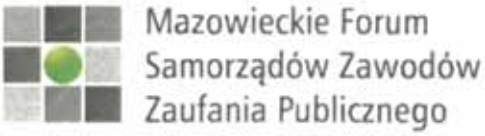

(531) 26.1.1, 26.4.1, 26.4.9, 27.5.1, 29.1.13
(511) 35

---

(210) **414929** (220) 2013 05 31
(731) WISZNIOWSKA MAGDALENA MM-DENT, Katowice
(540) mm dent

(531) 27.5.1, 27.5.24, 29.1.12
(511) 35

---

(210) **414930** (220) 2013 05 31
(731) BIGCITYLIFE SPÓŁKA Z OGRANICZONĄ ODPOWIEDZIALNOŚCIĄ, Katowice
(540) SUPER MAMA W WIELKIM MIEŚCIE

(531) 27.5.1, 29.1.1
(511) 09, 16, 41

---

(210) **414931** (220) 2013 05 31
(731) TOMALAK TOMASZ FHU TOMASZEK, Częstochowa
(540) virtus
(511) 04

---

(210) **414932** (220) 2013 05 31
(731) A-Z MEDICA SPÓŁKA Z OGRANICZONĄ ODPOWIEDZIALNOŚCIĄ, Gdańsk
(540) candi STOP

candi STOP

(531) 27.5.1
(511) 05, 16, 29, 30, 35, 44

---

(210) **414933** (220) 2013 05 31
(731) LUBELLA SPÓŁKA Z OGRANICZONĄ ODPOWIEDZIALNOŚCIĄ SPÓŁKA KOMANDYTOWO-AKCYJNA, Lublin
(540) Lubella TRADYCJA OD 1881 PALUSZKI Junior

(531) 3.2.9, 3.5.19, 5.1.3, 5.1.12, 5.7.6, 25.1.15, 26.4.4, 27.5.1, 29.1.15
(511) 30

---

(210) **414934** (220) 2013 05 31
(731) BURZYŃSKI MARCIN, Bydgoszcz
(540) MiniTacz
(511) 08

---

(210) **414935** (220) 2013 05 31
(731) CYFROWY POLSAT TRADE MARKS SPÓŁKA Z OGRANICZONĄ ODPOWIEDZIALNOŚCIĄ, Warszawa
(540) LTE

(531) 1.15.24, 26.1.1, 26.1.18, 27.5.1, 29.1.14
(511) 09, 16, 35, 37, 38, 41, 42

---

(210) **414936** (220) 2013 05 31
(731) CYFROWY POLSAT TRADE MARKS SPÓŁKA Z OGRANICZONĄ ODPOWIEDZIALNOŚCIĄ, Warszawa
(540)

(531) 26.3.1, 26.1.1, 26.1.4, 26.1.10, 29.1.14
(511) 09, 16, 35, 37, 38, 41, 42

---

(210) **414937** (220) 2013 05 31
(731) KIK SPÓŁKA Z OGRANICZONĄ ODPOWIEDZIALNOŚCIĄ SPÓŁKA KOMANDYTOWA, Ostrzeszów
(540) K K&K BUDUJEMY DLA CIEBIE!

(531) 26.4.4, 27.5.1, 29.1.13
(511) 37

---

(210) **414938** (220) 2013 05 31
(731) INFO-TV-FM SPÓŁKA Z OGRANICZONĄ ODPOWIEDZIALNOŚCIĄ, Warszawa
(540) TV

(531) 1.15.24, 26.1.1, 26.1.18, 27.5.1, 29.1.14
(511) 09, 16, 35, 37, 38, 41, 42

---

(210) **414939** (220) 2013 05 31
(731) JASCHEM ZAKŁAD PETROCHEMICZNO-RAFINERYJNY SPÓŁKA Z OGRANICZONĄ ODPOWIEDZIALNOŚCIĄ, Jasło
(540) jaśminka
(511) 02

---

(210) **414940** (220) 2013 05 31
(731) AGEON SECURITY SPÓŁKA Z OGRANICZONĄ ODPOWIEDZIALNOŚCIĄ, Warszawa
(540) AGEON

(531) 26.3.2, 26.3.23, 26.11.3, 27.5.1, 29.1.12
(511) 41, 45

---

(210) **414941** (220) 2013 05 31
(731) WILKIEWICZ MICHAŁ FIRE COMPANY SERWIS PPOŻ, Warszawa
(540) FIRE COMPANY
(511) 09, 42

---

(210) **414942** (220) 2013 05 31
(731) NLF TORPOL-ASTALDI SPÓŁKA CYWILNA, Łódź
(540) NOWA ŁÓDŹ FABRYCZNA

(531) 26.5.4, 26.11.2, 26.13.25, 27.5.1, 29.1.13
(511) 37

---

(210) **414943** (220) 2013 05 31
(731) BIENIAK JACEK, Warszawa
(540) PXF LIGHTING

(531) 26.4.1, 26.4.11, 26.11.3, 26.11.13, 27.5.1, 29.1.12
(511) 09, 11, 35, 37, 42

---

(210) **414944** (220) 2013 05 31
(731) HUA-AN SPÓŁKA Z OGRANICZONĄ ODPOWIEDZIALNOŚCIĄ, Wólka Kosowska
(540) RORO tex

(531) 3.1.15, 3.1.19, 26.1.2, 26.1.3, 26.1.18, 27.5.1
(511) 24

---

(210) **414945** (220) 2013 05 31
(731) SAFIŃSKI JACEK, Rączna
(540) source <energy_> name=<DJUMBO> menu <li> activates your body. clears your mind <li> lasts for hours

(531) 3.2.1, 3.2.3, 3.2.15, 26.3.23, 27.5.1, 29.1.13
(511) 32

---

(210) **414946** (220) 2013 06 03
(731) APOTEX EUROPE B.V., Leiden, NL
(540) ProstiMEN
(511) 05

---

(210) **414947** (220) 2013 05 31
(731) BOGDAN JOLANTA MAŁA ANGLIA, Sopot
(540) MAŁA ANGLIA
(511) 43

(210) **414948** (220) 2013 06 03
(731) APOTEX EUROPE B.V., Leiden, NL
(540) ProstAPO
(511) 05

---

(210) **414949** (220) 2013 05 31
(731) Reemtsma Cigarettenfabriken GmbH, Hamburg, DE
(540) West time out Daj pauzę i podłącz się do paczki znajomych. Poczuj smak dobrego towarzystwa. West to Twój czas.

(531) 26.1.1, 26.1.4, 26.1.12, 26.4.1, 26.4.12, 27.5.1, 29.1.15
(511) 16, 34

---

(210) **414950** (220) 2013 05 31
(731) GSH TRADEMARKS LIMITED, Nikozja, CY
(540) MiKADO

(531) 1.3.1, 1.3.6, 1.3.9, 5.1.21, 5.5.19, 6.1.2, 6.1.4, 26.5.1, 26.5.16, 27.5.1, 28.3
(511) 33

---

(210) **414951** (220) 2013 05 31
(731) STANISŁAWSKA ELIZA SILNEDZIECI.COM, Tychy
(540) SILNEDZIECI.COM

(531) 2.7.23, 26.1.1, 26.1.6, 26.11.3, 26.11.13, 27.5.1, 29.1.13
(511) 28

---

(210) **414952** (220) 2013 06 03
(731) BADARO INVESTMENTS B.V., Amsterdam Zuidoost, NL
(540) MULTICODE
(511) 05

---

(210) **414953** (220) 2013 06 03
(731) BRW SPÓŁKA Z OGRANICZONĄ ODPOWIEDZIALNOŚCIĄ, Mielec
(540) optic
(511) 20

---

(210) **414954** (220) 2013 06 03
(731) BADARO INVESTMENTS B.V., Amsterdam Zuidoost, NL
(540) PELAVO
(511) 05

---

(210) **414955** (220) 2013 06 03
(731) BADARO INVESTMENTS B.V., Amsterdam Zuidoost, NL
(540) PELAVIA
(511) 05

---

(210) **414956** (220) 2013 06 03
(731) SULIMAR SPÓŁKA Z OGRANICZONĄ ODPOWIEDZIALNOŚCIĄ, Piotrków Trybunalski
(540) R REBEL VIENNA LAGER

(531) 2.1.1, 2.1.4, 5.3.11, 5.3.15, 19.1.1, 19.1.6, 25.1.15, 25.1.17, 26.1.2, 26.1.18, 27.5.1, 29.1.15
(511) 32

---

(210) **414957** (220) 2013 06 03
(731) SULIMAR SPÓŁKA Z OGRANICZONĄ ODPOWIEDZIALNOŚCIĄ, Piotrków Trybunalski
(540) R REBEL LAGER MIODOWY

(531) 2.1.4, 3.13.4, 3.13.5, 5.3.11, 5.3.15, 19.1.1, 19.1.6, 25.1.15, 25.1.17, 26.1.2, 26.1.18, 27.5.1, 29.1.15
(511) 32

---

(210) **414958** (220) 2013 06 03
(731) ENGIN-TEX SPÓŁKA Z OGRANICZONĄ ODPOWIEDZIALNOŚCIĄ, Rzgów
(540) ASORTI
(511) 25

---

(210) **414959** (220) 2013 06 03
(731) SULIMAR SPÓŁKA Z OGRANICZONĄ ODPOWIEDZIALNOŚCIĄ, Piotrków Trybunalski
(540) R REBEL LAGER DUNKEL

(531) 2.1.4, 5.3.11, 7.5.2, 7.5.10, 19.1.1, 19.1.6, 25.1.15, 25.1.17, 26.1.2, 26.1.18, 27.5.1, 29.1.15
(511) 32

---

(210) **414960** (220) 2013 06 03
(731) PRZEDSIĘBIORSTWO WIELOBRANŻOWE VET-AGRO SPÓŁKA Z OGRANICZONĄ ODPOWIEDZIALNOŚCIĄ, Lublin
(540) vetamar
(511) 05

---

(210) **414961** (220) 2013 06 03
(731) SULIMAR SPÓŁKA Z OGRANICZONĄ ODPOWIEDZIALNOŚCIĄ, Piotrków Trybunalski
(540) R REBEL BOHEMIA PILSNER

(531) 2.1.4, 5.3.11, 5.11.1, 5.11.15, 19.1.6, 19.1.11, 25.1.15, 25.1.17, 26.1.2, 26.1.18, 27.5.1, 29.1.15
(511) 32

---

(210) **414962** (220) 2013 06 03
(731) BI BO SPÓŁKA Z OGRANICZONĄ ODPOWIEDZIALNOŚCIĄ, Jabłonowo
(540) bibo kids

(531) 2.5.22, 2.5.23, 2.5.25, 27.5.1, 29.1.15
(511) 25

---

(210) **414963** (220) 2013 06 03
(731) SCANX SPÓŁKA Z OGRANICZONĄ ODPOWIEDZIALNOŚCIĄ, Katowice
(540) SCANX Medical Imaging

(531) 26.11.2, 26.11.10, 26.11.13, 27.5.1, 29.1.14
(511) 37, 42, 44

---

(210) **414964** (220) 2013 06 03
(731) SCANX SPÓŁKA Z OGRANICZONĄ ODPOWIEDZIALNOŚCIĄ, Katowice
(540) SCANX
(511) 37, 42, 44

---

(210) **414965** (220) 2013 06 03
(731) SCANX SPÓŁKA Z OGRANICZONĄ ODPOWIEDZIALNOŚCIĄ, Katowice
(540) DIAGNOSTYKA DLA ŻYCIA
(511) 37, 42, 44

---

(210) **414966** (220) 2013 06 03
(731) SCANX SPÓŁKA Z OGRANICZONĄ ODPOWIEDZIALNOŚCIĄ, Katowice
(540) DIAGNOSTIC FOR LIFE
(511) 37, 42, 44

---

(210) **414967** (220) 2013 06 03
(731) TEAVANA CORPORATION, Atlanta, US
(540) TEAVANA
(511) 21, 29, 30, 32, 35, 43

---

(210) **414968** (220) 2013 06 03
(731) STEFANEK WOJCIECH GASTRONOMASZ PPUH IMPORT-EKSPORT, Bydgoszcz
(540) Gelato Marcello

(531) 1.15.11, 26.5.1, 26.5.6, 26.11.1, 26.11.13, 27.5.1, 29.1.6
(511) 30

---

(210) **414969** (220) 2013 06 03
(731) GÓRAŻDŻE BETON SPÓŁKA Z OGRANICZONĄ ODPOWIEDZIALNOŚCIĄ, Chorula
(540) QuickFloor
(511) 19, 37

---

(210) **414971** (220) 2013 06 03
(731) GOLA MAREK, Ulim
(540) KDP-LEX KANCELARIA DORADCÓW PRAWNYCH

(531) 24.17.25, 26.1.1, 26.1.4, 26.1.16, 26.4.2, 26.4.16, 26.4.18, 27.5.1, 29.1.13
(511) 35, 36, 45

---

(210) **414972** (220) 2013 06 03
(731) GRONOPOL SPÓŁKA Z OGRANICZONĄ ODPOWIEDZIALNOŚCIĄ, Nysa
(540) FRISCHE
(511) 03

---

(210) **414973** (220) 2013 06 03
(731) ZAKŁADY MIĘSNE UNIMIĘS SPÓŁKA Z OGRANICZONĄ ODPOWIEDZIALNOŚCIĄ, Chrzanów
(540) Unimięs Premium Kabanosy światowe - włoskie pepperoni, amerykańskie pieprzowe, francuskie classic, polskie drobiowe, wieprzowe
(511) 29

---

(210) **414974** (220) 2013 06 03
(731) PRZEDSIĘBIORSTWO PRODUKCYJNO-USŁUGOWO-HANDLOWE VOIGT SPÓŁKA Z OGRANICZONĄ ODPOWIEDZIALNOŚCIĄ, Zabrze
(540) HD FLOOR VC 247
(511) 03, 05

---

(210) **414975** (220) 2013 06 03
(731) PRZEDSIĘBIORSTWO PRODUKCYJNO-USŁUGOWO-HANDLOWE VOIGT SPÓŁKA Z OGRANICZONĄ ODPOWIEDZIALNOŚCIĄ, Zabrze
(540) HD FLOOR PROTECT VC 370
(511) 03, 05

---

(210) **414976** (220) 2013 06 03
(731) WYTWÓRNIA SPRZĘTU KOMUNIKACYJNEGO WSK PZL-RZESZÓW SPÓŁKA AKCYJNA, Rzeszów
(540) PZL-10W

PZL-10W

(531) 27.5.1
(511) 07

---

(210) **414977** (220) 2013 06 03
(731) FIT.PL SPÓŁKA Z OGRANICZONĄ ODPOWIEDZIALNOŚCIĄ, Radom
(540) euroexpo
(511) 42

---

(210) **414978** (220) 2013 06 03
(731) FIT.PL SPÓŁKA Z OGRANICZONĄ ODPOWIEDZIALNOŚCIĄ, Radom
(540) fitexpo
(511) 35, 41, 42

---

(210) **414979** (220) 2013 06 03
(731) OPEN BUSINESS SPÓŁKA Z OGRANICZONĄ ODPOWIEDZIALNOŚCIĄ, Warszawa
(540) OPEN BUSINESS
(511) 16, 35, 36, 38, 41, 42, 45

---

(210) **414980** (220) 2013 06 03
(731) FIT.PL SPÓŁKA Z OGRANICZONĄ ODPOWIEDZIALNOŚCIĄ, Radom
(540) agroexpo
(511) 35, 41, 42

---

(210) **414981** (220) 2013 06 03
(731) FIT.PL SPÓŁKA Z OGRANICZONĄ ODPOWIEDZIALNOŚCIĄ, Radom
(540) motoexpo
(511) 35, 41, 42

---

(210) **414982** (220) 2013 06 03
(731) FIT.PL SPÓŁKA Z OGRANICZONĄ ODPOWIEDZIALNOŚCIĄ, Radom
(540) elektroexpo
(511) 35, 41, 42

---

(210) **414983** (220) 2013 06 03
(731) FIT.PL SPÓŁKA Z OGRANICZONĄ ODPOWIEDZIALNOŚCIĄ, Radom
(540) travelexpo
(511) 35, 41, 42

---

(210) **414984** (220) 2013 06 03
(731) FIT.PL SPÓŁKA Z OGRANICZONĄ ODPOWIEDZIALNOŚCIĄ, Radom
(540) autoexpo
(511) 35, 41, 42

---

(210) **414985** (220) 2013 06 03
(731) MULTI FOOD DYSTRYBUCJA SPÓŁKA Z OGRANICZONĄ ODPOWIEDZIALNOŚCIĄ SPÓŁKA KOMANDYTOWO AKCYJNA, Warszawa
(540) MULTI FOOD DYSTRYBUCJA
(511) 35

---

(210) **414986** (220) 2013 06 03
(731) WYTWÓRNIA SPRZĘTU KOMUNIKACYJNEGO WSK PZL-RZESZÓW SPÓŁKA AKCYJNA, Rzeszów

(540) PZL-10S

PZL-10S

(531) 27.5.1
(511) 07

---

(210) **414987** (220) 2013 06 03
(731) YOUNG & CASE POLSKA SPÓŁKA Z OGRANICZONĄ ODPOWIEDZIALNOŚCIĄ, Raszyn
(540) Skaner Księgowy
(511) 35, 42

---

(210) **414988** (220) 2013 06 03
(731) MULTI FOOD DYSTRYBUCJA SPÓŁKA Z OGRANICZONĄ ODPOWIEDZIALNOŚCIĄ SPÓŁKA KOMANDYTOWO AKCYJNA, Warszawa
(540) multi food DYSTRYBUCJA

multifood DYSTRYBUCJA

(531) 26.4.11, 27.5.1, 29.1.13
(511) 35

---

(210) **414989** (220) 2013 06 03
(731) PRZEDSIĘBIORSTWO FARMACEUTYCZNO-CHEMICZNE SYNTEZA SPÓŁKA Z OGRANICZONĄ ODPOWIEDZIALNOŚCIĄ, Poznań
(540) Spray

(531) 2.3.1, 2.3.2, 2.3.23, 26.4.2, 26.4.16, 26.4.18, 26.11.3, 26.11.7, 26.11.13, 27.5.1, 29.1.15
(511) 03

---

(210) **414990** (220) 2013 06 03
(731) SZELA DOMINIK SUEZ, Rzeszów
(540) SUEZ IZOLACJE BUDOWLANE

SUEZ IZOLACJE BUDOWLANE

(531) 26.11.3, 26.11.13, 27.5.1, 29.1.12
(511) 17, 35

---

(210) **414991** (220) 2013 06 03
(731) MASMAL DAIRY SPÓŁKA Z OGRANICZONĄ ODPOWIEDZIALNOŚCIĄ, Grudziądz
(540) MASMAL MAŚLANKA naturalna

(531) 19.3.1, 19.3.25, 26.11.3, 26.11.8, 26.11.10, 27.5.1, 29.1.15
(511) 29

---

(210) **414992** (220) 2013 06 03
(731) BRONSON INVESTMENTS SPÓŁKA Z OGRANICZONĄ ODPOWIEDZIALNOŚCIĄ SPÓŁKA KOMANDYTOWO-AKCYJNA, Warszawa
(540) Luksja. Dotyk piękna na Twojej skórze
(511) 03, 05

---

(210) **414993** (220) 2013 06 03
(731) MASMAL DAIRY SPÓŁKA Z OGRANICZONĄ ODPOWIEDZIALNOŚCIĄ, Grudziądz
(540) MASMAL MAŚLANKA truskawkowa

(531) 19.3.1, 19.3.25, 26.11.3, 26.11.8, 26.11.10, 27.5.1, 29.1.15
(511) 29

---

(210) **414994** (220) 2013 06 03
(731) BIOFARM SPÓŁKA Z OGRANICZONĄ ODPOWIEDZIALNOŚCIĄ, Poznań
(540) Biomentin

Biomentin

(531) 2.9.1, 2.9.14, 2.9.15, 27.5.1, 29.1.4
(511) 05

---

(210) **414995** (220) 2013 06 03
(731) MASMAL DAIRY SPÓŁKA Z OGRANICZONĄ ODPOWIEDZIALNOŚCIĄ, Grudziądz

(540) MASMAL KEFIR naturalny

(531) 19.3.1, 19.3.25, 26.11.3, 26.11.8, 26.11.10, 27.5.1, 29.1.15
(511) 29

---

(210) **414996** (220) 2013 06 03
(731) S-LAB SPÓŁKA Z OGRANICZONĄ ODPOWIEDZIALNOŚCIĄ, Mirków
(540) ASPOT
(511) 05

---

(210) **414997** (220) 2013 06 03
(731) POLSKI LEK SPÓŁKA AKCYJNA, Wadowice
(540) Rutigrip

(531) 21.1.14, 24.15.1, 24.15.13, 27.5.1, 29.1.15
(511) 05, 32

---

(210) **414998** (220) 2013 06 03
(731) S-LAB SPÓŁKA Z OGRANICZONĄ ODPOWIEDZIALNOŚCIĄ, Mirków
(540) demodex
(511) 03, 05, 10

---

(210) **414999** (220) 2013 06 03
(731) GEB AdoptAGuy, Paryż, FR
(540) Mężczyźni - przedmioty do przytulania
(511) 38, 41, 45

---

(210) **415000** (220) 2013 06 03
(731) STOMAT SPÓŁKA CYWILNA SPECJALISTYCZNY SKLEP MEDYCZNY, Rybnik
(540) 100 mat

(531) 26.11.1, 26.11.12, 27.5.1, 29.1.12
(511) 35, 41

---

(210) **415001** (220) 2013 06 03
(731) AEROKLUB POLSKI, Warszawa

(540) AEROKLUB RZECZYPOSPOLITEJ POLSKIEJ A

(531) 26.1.1, 26.1.18, 26.11.3, 27.5.1, 29.1.13
(511) 06, 09, 12, 14, 35, 39, 41

---

(210) **415002** (220) 2013 06 03
(731) DERYNG-DYMITROWICZ JAKUB FTR MGT, Bielany Wrocławskie
(540) Rotello

(531) 26.1.1, 26.1.4, 26.1.18, 27.5.1, 29.1.14
(511) 30

---

(210) **415003** (220) 2013 06 03
(731) S-LAB SPÓŁKA Z OGRANICZONĄ ODPOWIEDZIALNOŚCIĄ, Mirków
(540) NOKA
(511) 03, 05, 10

---

(210) **415004** (220) 2013 06 03
(731) SOCHA RAFAŁ RAMIR, Węgrzce
(540) BANIALUKA Między wódką a zakąską

(531) 26.11.3, 27.5.1
(511) 35, 41, 43

---

(210) **415005** (220) 2013 06 03
(731) EBILET SPÓŁKA Z OGRANICZONĄ ODPOWIEDZIALNOŚCIĄ, Warszawa
(540) eBilet

(531) 27.5.1, 29.1.12
(511) 09, 16, 35

---

(210) **415006** (220) 2013 06 03
(731) JAKMET SPÓŁKA JAWNA ANDRZEJ JAŁOCHA I KRZYSZTOF JAŁOCHA, Sobieńki

(540) JAKMET

(531) 1.15.3, 24.15.1, 27.5.1, 29.1.12
(511) 09

---

(210) **415007** (220) 2013 06 03
(731) EBILET SPÓŁKA Z OGRANICZONĄ ODPOWIEDZIALNOŚCIĄ, Warszawa
(540) eBilet.pl

(531) 24.17.2, 27.5.1, 29.1.12
(511) 09, 16, 35

---

(210) **415008** (220) 2013 06 03
(731) KOŁODZIEJ AGNIESZKA WYDAWNICTWO ZBLIŻENIA, Lublin
(540) ZBLIŻENIA o małżeństwie bliżej

(531) 27.5.1, 29.1.13, 26.2.3, 26.3.23
(511) 28, 41

---

(210) **415009** (220) 2013 06 03
(731) FCA SPÓŁKA Z OGRANICZONĄ ODPOWIEDZIALNOŚCIĄ, Niepołomice
(540) akademia światłowodowa

(531) 26.5.1, 26.5.16, 26.13.25, 27.5.1, 29.1.12
(511) 38, 41, 42

---

(210) **415010** (220) 2013 06 03
(731) INDYKPOL BRAND MANAGEMENT SPÓŁKA Z OGRANICZONĄ ODPOWIEDZIALNOŚCIĄ SPÓŁKA KOMANDYTOWA, Warszawa
(540) bez żadnych konserwantów INDYKPOL Premium Rarytaski z piersią indyka

(531) 3.7.4, 8.5.1, 8.5.3, 11.1.1, 25.1.15, 26.4.2, 26.4.18, 27.5.1, 29.1.15
(511) 29, 43

---

(210) **415011** (220) 2013 06 03
(731) KRZYCZKOWSKI BARTŁOMIEJ DOCTOR§JURISPRUDENT KANCELARIA RADCY PRAWNEGO, Gdańsk
(540) Doctor§jurisprudent
(511) 35, 41, 42, 45

---

(210) **415012** (220) 2013 06 03
(731) PRÓCHNIK SPÓŁKA AKCYJNA, Łódź
(540) Adam Feliks PRÓCHNIK

(531) 24.13.4, 27.5.1
(511) 14, 18, 25, 35

---

(210) **415013** (220) 2013 06 03
(731) LABORATORIUM KOSMETYCZNE DR IRENA ERIS SPÓŁKA Z OGRANICZONĄ ODPOWIEDZIALNOŚCIĄ, Piaseczno
(540) BĘDĘ MAMĄ
(511) 03, 05

---

(210) **415014** (220) 2013 06 04
(731) ZAKŁADY MIĘSNE „MADEJ & WRÓBEL" SPÓŁKA Z OGRANICZONĄ ODPOWIEDZIALNOŚCIĄ, Ruda Śląska
(540) MADEJ WRÓBEL RODZINNA TRADYCJA OD 1992

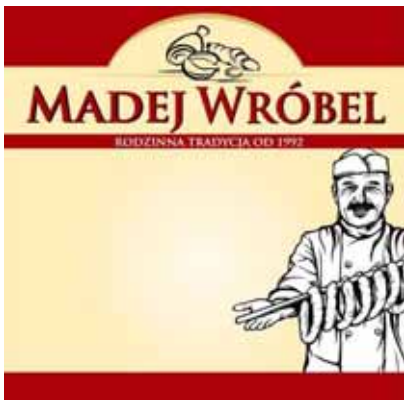

(531) 2.1.11, 8.5.1, 25.1.15, 27.5.1, 29.1.14
(511) 29, 35, 39, 40, 43

---

(210) **415015** (220) 2013 06 04
(731) TENEX SPÓŁKA Z OGRANICZONĄ ODPOWIEDZIALNOŚCIĄ, Puchały-Raszyn
(540) SPA VINTAGE BODY OIL

VINTAGE BODY OIL

(531) 5.5.20, 27.5.1
(511) 03

(210) **415016** (220) 2013 05 31
(731) FUNDUSZ MIKRO SPÓŁKA Z OGRANICZONĄ ODPOWIEDZIALNOŚCIĄ, Warszawa
(540) FUNDUSZ MIKRO

(531) 26.1.1, 26.11.2, 26.11.9, 27.5.1
(511) 36

---

(210) **415017** (220) 2013 05 31
(731) FUNDUSZ MIKRO SPÓŁKA Z OGRANICZONĄ ODPOWIEDZIALNOŚCIĄ, Warszawa
(540) FUNDUSZ MIKRO

(531) 26.1.1, 26.4.2, 26.4.18, 26.11.2, 26.11.9, 27.5.1
(511) 36

---

(210) **415018** (220) 2013 06 04
(731) CALDENA SPÓŁKA Z OGRANICZONĄ ODPOWIEDZIALNOŚCIĄ SPÓŁKA KOMANDYTOWA, Toruń
(540) VERY GREEN
(511) 01, 05, 31

---

(210) **415019** (220) 2013 06 04
(731) CALDENA SPÓŁKA Z OGRANICZONĄ ODPOWIEDZIALNOŚCIĄ SPÓŁKA KOMANDYTOWA, Toruń
(540) VIGOR
(511) 01, 05, 31

---

(210) **415020** (220) 2013 06 04
(731) CALDENA SPÓŁKA Z OGRANICZONĄ ODPOWIEDZIALNOŚCIĄ SPÓŁKA KOMANDYTOWA, Toruń
(540) VIGOUR
(511) 01, 05, 31

---

(210) **415021** (220) 2013 06 04
(731) CONSORG SPÓŁKA AKCYJNA, Chorzów
(540) CONSORG

(531) 26.3.2, 26.11.8, 27.5.1, 29.1.13
(511) 35, 42

---

(210) **415022** (220) 2013 06 04
(731) AXXON SPÓŁKA Z OGRANICZONĄ ODPOWIEDZIALNOŚCIĄ, Warszawa
(540) Neurostat
(511) 03, 05

---

(210) **415023** (220) 2013 06 04
(731) AXXON SPÓŁKA Z OGRANICZONĄ ODPOWIEDZIALNOŚCIĄ, Warszawa
(540) Fralda
(511) 03, 05

---

(210) **415024** (220) 2013 06 04
(731) AXXON SPÓŁKA Z OGRANICZONĄ ODPOWIEDZIALNOŚCIĄ, Warszawa
(540) Dovaskin
(511) 03, 05

---

(210) **415025** (220) 2013 06 04
(731) AXXON SPÓŁKA Z OGRANICZONĄ ODPOWIEDZIALNOŚCIĄ, Warszawa
(540) Memolov
(511) 03, 05

---

(210) **415026** (220) 2013 06 04
(731) STOLARSKI MATHIAS, Gdańsk
(540) plażowa
(511) 32, 43

---

(210) **415027** (220) 2013 06 04
(731) DYLEWSKI PAWEŁ, Warszawa
(540) SNG HOME

(531) 7.1.8, 27.5.1, 29.1.12
(511) 09, 42

---

(210) **415028** (220) 2013 06 04
(731) MDS GAS SPÓŁKA Z OGRANICZONĄ ODPOWIEDZIALNOŚCIĄ, Kołaczkowo
(540) MDS Gas

(531) 27.5.1
(511) 01, 04

---

(210) **415029** (220) 2013 06 04
(731) R & C UNION SPÓŁKA AKCYJNA, Poznań
(540) sioux RESTAURACJE

(531) 2.1.1, 27.5.1, 29.1.13
(511) 43

---

(210) **415030** (220) 2013 06 04
(731) CHMIELECKI GRZEGORZ PERFORMANCE PARTNERS, Warszawa
(540) ZOMBIE DASH

(531) 1.1.5, 24.15.1, 27.5.1
(511) 03, 09, 14, 16, 18, 21, 24, 25, 26, 28, 35

---

(210) **415031** (220) 2013 06 04
(731) DYLEWSKI PAWEŁ, Warszawa
(540) INTELIDOM rozwiązania dla lepszego życia

(531) 27.1.2, 27.5.1, 29.1.12
(511) 37, 42

---

(210) **415032** (220) 2013 06 04
(731) GLENMARK PHARMACEUTICALS S.R.O, Praga, CZ
(540) RADIOXAR
(511) 03

---

(210) **415033** (220) 2013 06 04
(731) PIEKARSKI TOMASZ STRONG-PC, Tarnowskie Góry
(540) STRONG-PC

(531) 26.1.1, 26.13.25, 27.5.1, 29.1.12
(511) 09, 16, 38, 42

---

(210) **415034** (220) 2013 06 04
(731) JAROSZ MAREK, MACEWICZ BOGDAN, WIROWSKI ROMAN JAMA-NIERUCHOMOŚCI SPÓŁKA CYWILNA, Zielona Góra
(540) PROSTO Z PALETY

(531) 19.7.25, 26.11.2, 27.5.1, 29.1.13
(511) 32, 33, 35

---

(210) **415035** (220) 2013 06 04
(731) RAIFFEISEN BANK POLSKA SPÓŁKA AKCYJNA, Warszawa
(540) Raiffeisen POLBANK to nasze miejsce

(531) 3.3.15, 24.13.25, 26.11.1, 27.5.1, 29.1.13
(511) 09, 16, 35, 38, 41

---

(210) **415036** (220) 2013 06 04
(731) BADARO INVESTMENTS B.V., Amsterdam Zuidoost, NL
(540) PELAVO

(531) 5.3.15, 27.5.1, 29.1.3
(511) 05

---

(210) **415037** (220) 2013 06 04
(731) BADARO INVESTMENTS B.V., Amsterdam Zuidoost, NL
(540) PELAVIA

(531) 5.3.15, 27.5.1, 29.1.3
(511) 05

---

(210) **415038** (220) 2013 06 04
(731) WOLAK ALEKSANDER, Warszawa
(540) INSTYTUT PIWA KOMPLEKSOWA OBSŁUGA BROWARNICTWA

(531) 26.11.8, 26.15.1, 27.5.1, 29.1.3
(511) 32, 43

---

(210) **415039** (220) 2013 06 04
(731) SZCZEPAŃSKI MARCIN, Warszawa
(540) AMSTERDAM

(531) 5.3.11, 5.3.15, 27.5.1
(511) 35

---

(210) **415040** (220) 2013 06 04
(731) GABAŃSKI ANTONI JULIUSZ, Warszawa
(540) Trybuna Ludu

Trybuna Ludu

(531) 27.5.1
(511) 16

---

(210) **415041** (220) 2013 06 04
(731) DELI FOR YOU, SL, Madrid, ES
(540) Deli Olive

(531) 5.7.19, 16.3.17, 26.1.1, 27.5.1
(511) 29, 35

---

(210) **415042** (220) 2013 06 04
(731) GÓRSKA AGNIESZKA GALERIA SZTUKI POKOLENIA, Piaseczno
(540) Galeria Sztuki Pokolenia

(531) 2.9.14, 2.9.15, 26.4.1, 26.4.14, 27.5.1
(511) 16, 35, 36, 40, 41, 42

---

(210) **415043** (220) 2013 06 04
(731) Public Limited Liability Company Milkiland N.V., Amsterdam, NL
(540) AZZURO
(511) 29

---

(210) **415044** (220) 2013 06 04
(731) UNIWERSYTET MEDYCZNY W ŁODZI, Łódź
(540) um UNIWERSYTET MEDYCZNY W ŁODZI

(531) 26.11.7, 27.5.1, 29.1.13
(511) 01, 03, 05, 09, 10, 16, 41, 42, 43, 44, 45

---

(210) **415045** (220) 2013 06 04
(731) BANK POLSKA KASA OPIEKI SPÓŁKA AKCYJNA, Warszawa
(540) PeoPay mPOS

(531) 16.1.14, 27.5.1, 29.1.13
(511) 09, 36, 38

---

(210) **415046** (220) 2013 06 04
(731) BANK POLSKA KASA OPIEKI SPÓŁKA AKCYJNA, Warszawa
(540) PeoPay mPOS

(531) 16.1.14, 27.5.1, 29.1.13
(511) 09, 36, 38

---

(210) **415047** (220) 2013 06 04
(731) LEŚNIAK MARCIN VACU ACTIV, Słupsk
(540) Hydro Shape
(511) 28

---

(210) **415048** (220) 2013 06 04
(731) INFINITE INVESTMENT WÓJCIK I WSPÓLNICY SPÓŁKA KOMANDYTOWA, Gdynia
(540) ZENITH

(531) 24.17.9, 27.5.1
(511) 36

---

(210) **415049** (220) 2013 06 04
(731) ZARZYCKI REMIGIUSZ, Warszawa
(540) KONSTYTUCJA
(511) 43

---

(210) **415050** (220) 2013 06 04
(731) WYDAWNICTWO GOSPODARCZE SPÓŁKA Z OGRANICZONĄ ODPOWIEDZIALNOŚCIĄ, Warszawa
(540) ULUBIONA MARKA wybór konsumentów SREBRO

(531) 26.4.2, 26.4.18, 27.5.1, 29.1.12
(511) 03, 29, 30, 32, 33, 34

---

(210) **415051** (220) 2013 06 04
(731) WYDAWNICTWO GOSPODARCZE SPÓŁKA Z OGRANICZONĄ ODPOWIEDZIALNOŚCIĄ, Warszawa

(540) ULUBIONA MARKA wybór konsumentów ZŁOTO

(531) 26.4.2, 26.4.18, 27.5.1, 29.1.12
(511) 03, 29, 30, 32, 33, 34

---

(210) **415052** (220) 2013 06 04
(731) WYDAWNICTWO GOSPODARCZE SPÓŁKA Z OGRANICZONĄ ODPOWIEDZIALNOŚCIĄ, Warszawa
(540) ULUBIONA MARKA wybór konsumentów BRĄZ

(531) 26.4.2, 26.4.18, 27.5.1, 29.1.12
(511) 03, 29, 30, 32, 33, 34

---

(210) **415053** (220) 2013 06 05
(731) CAMBRIDGE SCHOOL OF ENGLISH SPÓŁKA Z OGRANICZONĄ ODPOWIEDZIALNOŚCIĄ, Warszawa
(540) CAMBRIDGE SCHOOL OF ENGLISH

CAMBRIDGE
SCHOOL OF
ENGLISH

(531) 26.4.1, 26.4.18, 27.5.1
(511) 35, 41

---

(210) **415055** (220) 2013 06 05
(731) ŻABKA POLSKA SPÓŁKA Z OGRANICZONĄ ODPOWIEDZIALNOŚCIĄ, Poznań
(540) COLORATTO
(511) 30

---

(210) **415057** (220) 2013 06 05
(731) MAGO SPÓŁKA AKCYJNA, Rusiec
(540) MAGO

MAGO

(531) 27.5.1
(511) 06, 20, 37, 42

---

(210) **415058** (220) 2013 06 05
(731) MAGO SPÓŁKA AKCYJNA, Rusiec
(540) MAGO

MAGO

(531) 27.5.1
(511) 06, 20, 37, 42

---

(210) **415059** (220) 2013 06 05
(731) SIEWIELEC TADEUSZ PRZEDSIĘBIORSTWO EKOLOGICZNE EKOFLORA, Kraśnik
(540) AKTYWATOR ORGANICZNY
(511) 01

---

(210) **415060** (220) 2013 06 05
(731) SIEWIELEC TADEUSZ PRZEDSIĘBIORSTWO EKOLOGICZNE EKOFLORA, Kraśnik
(540) UKORZENIACZ ORGANICZNY
(511) 01

---

(210) **415061** (220) 2013 06 05
(731) GET PUBLIC, K. LISZCZYNA, J. MIELNICZUK SPÓŁKA JAWNA, Warszawa
(540) cook up

(531) 27.5.1, 29.1.2
(511) 21, 24, 35, 41, 43

---

(210) **415062** (220) 2013 06 05
(731) GET PUBLIC, K. LISZCZYNA, J. MIELNICZUK SPÓŁKA JAWNA, Warszawa
(540) CookUp
(511) 21, 24, 35, 41, 43

---

(210) **415063** (220) 2013 06 05
(731) LEŚNIAK MARCIN VACU ACTIV, Słupsk
(540) Roll Shape
(511) 10, 28

---

(210) **415064** (220) 2013 06 05
(731) PALCZEWSKI JAROSŁAW CHOCOBAKAL J. PALCZEWSKI, Gostynin
(540) CHOCObakal J. Palczewski CHOCO bakalki

(531) 1.15.15, 26.1.2, 26.11.2, 26.13.25, 27.5.1, 29.1.14
(511) 29, 30

---

(210) **415065** (220) 2013 06 05
(731) LEŚNIAK MARCIN VACU ACTIV, Słupsk
(540) Rollen Shape
(511) 10, 28

---

(210) **415066** (220) 2013 06 05
(731) LEŚNIAK MARCIN VACU ACTIV, Słupsk
(540) InfraShape Bike
(511) 10, 28

---

(210) **415067** (220) 2013 06 05
(731) LEŚNIAK MARCIN VACU ACTIV, Słupsk

(540) Vibra Shape
(511) 28

---

(210) **415068** (220) 2013 06 05
(731) PRZEDSIĘBIORSTWO SAVPOL SPÓŁKA Z OGRANICZONĄ ODPOWIEDZIALNOŚCIĄ, Gliwice
(540) SAVPOL
(511) 29, 30

---

(210) **415069** (220) 2013 06 05
(731) ROGALA MARCIN NORTPOL, Międzyrzecz
(540) GOLD GARDEN
(511) 01, 06, 18, 19, 20, 21, 22, 28

---

(210) **415070** (220) 2013 06 05
(731) DREJKA JAROSŁAW, DREJKA MACIEJ GLOB MIĘDZYNARODOWE USŁUGI POGRZEBOWE SPÓŁKA CYWILNA, Maków Mazowiecki
(540) GLOB MIĘDZYNARODOWE USŁUGI POGRZEBOWE

(531) 1.5.1, 27.5.1, 29.1.12
(511) 39, 45

---

(210) **415071** (220) 2013 06 05
(731) EBILET SPÓŁKA Z OGRANICZONĄ ODPOWIEDZIALNOŚCIĄ, Warszawa
(540) eBilet.pl KLIKASZ KUPUJESZ DRUKUJESZ

(531) 27.5.1, 29.1.12
(511) 09, 16, 35

---

(210) **415072** (220) 2013 06 05
(731) EBILET SPÓŁKA Z OGRANICZONĄ ODPOWIEDZIALNOŚCIĄ, Warszawa
(540) eBilet.pl Twój Bilet dowolnego czasu!

(531) 27.5.1, 29.1.12
(511) 09, 16, 35

---

(210) **415073** (220) 2013 06 05
(731) BRE BANK SPÓŁKA AKCYJNA, Warszawa
(540) mHistoria

(531) 26.4.2, 26.11.1, 27.5.1, 29.1.15
(511) 09, 35, 36, 38, 41, 42

---

(210) **415074** (220) 2013 06 05
(731) BRE BANK SPÓŁKA AKCYJNA, Warszawa
(540) mHISTORIA

(531) 26.4.2, 26.11.1, 27.5.1, 29.1.15
(511) 09, 35, 36, 38, 41, 42

---

(210) **415075** (220) 2013 06 05
(731) EARTH POWER INTERNATIONAL SPÓŁKA Z OGRANICZONĄ ODPOWIEDZIALNOŚCIĄ, Poznań
(540) PhytoMan

(531) 27.5.1, 29.1.8
(511) 05, 30, 35

---

(210) **415076** (220) 2013 06 05
(731) BRE BANK SPÓŁKA AKCYJNA, Warszawa
(540) mHISTORIA
(511) 09, 35, 36, 38, 41, 42

---

(210) **415077** (220) 2013 06 05
(731) BRE BANK SPÓŁKA AKCYJNA, Warszawa
(540) mHistoria
(511) 09, 35, 36, 38, 41, 42

---

(210) **415078** (220) 2013 06 05
(731) AG-JET SPÓŁKA Z OGRANICZONĄ ODPOWIEDZIALNOŚCIĄ, Warszawa
(540) ZETANIA

(531) 3.1.1, 3.1.2, 3.1.24, 24.1.25, 27.5.1, 29.1.13
(511) 32, 33

---

(210) **415079** (220) 2013 06 05
(310) 123966224 (320) 2012 12 05 (330) FR
(731) UTC Fire & Security Services (Société en commandite simple), Cergy, FR
(540) INTEGRAL
(511) 09

---

(210) **415080** (220) 2013 06 05
(310) 123966219 (320) 2012 12 05 (330) FR
(731) UTC Fire & Security Services (Société en commandite simple), Cergy, FR

(540) INDIUM
(511) 09

---

(210) **415081** (220) 2013 06 05
(731) UTC Fire & Security Services (Société en commandite simple), Cergy, FR
(540) INTUITION
(511) 09

---

(210) **415082** (220) 2013 06 05
(731) Viacom International Inc., Nowy Jork, US
(540) MYPOLISHDREAM

(531) 24.17.10, 26.4.2, 27.5.1
(511) 16, 18, 25, 28, 35, 38, 41

---

(210) **415083** (220) 2013 06 05
(731) BIOTON SPÓŁKA AKCYJNA, Warszawa
(540) AVAMINA SR
(511) 05

---

(210) **415084** (220) 2013 06 05
(731) BRE BANK SPÓŁKA AKCYJNA, Warszawa
(540) eKarta
(511) 36

---

(210) **415085** (220) 2013 06 05
(731) IMPORT HOUSE POLAND SPÓŁKA Z OGRANICZONĄ ODPOWIEDZIALNOŚCIĄ SPÓŁKA KOMANDYTOWO-AKCYJNA, Bielany Wrocławskie
(540) yoko
(511) 05, 30, 32, 35

---

(210) **415086** (220) 2013 06 05
(731) BRE BANK SPÓŁKA AKCYJNA, Warszawa
(540) eKonto
(511) 36

---

(210) **415087** (220) 2013 06 05
(731) BRE BANK SPÓŁKA AKCYJNA, Warszawa
(540) eMax
(511) 36

---

(210) **415088** (220) 2013 06 05
(731) BRE BANK SPÓŁKA AKCYJNA, Warszawa
(540) eMAX
(511) 36

---

(210) **415089** (220) 2013 06 05
(731) LABORATORIUM KOSMETYCZNE JOANNA BOGUSŁAW GÓRKA, RYSZARD KORCZAK SPÓŁKA JAWNA, Warszawa
(540) Naturia perfect color

(531) 27.5.1, 5.3.11
(511) 03, 05

---

(210) **415090** (220) 2013 06 05
(731) LABORATORIUM KOSMETYCZNE JOANNA BOGUSŁAW GÓRKA, RYSZARD KORCZAK SPÓŁKA JAWNA, Warszawa
(540) joanna objętość
(511) 03, 05

---

(210) **415091** (220) 2013 06 05
(731) BERNACIAK KAROLINA, Łódź
(540) MUFFIN-WEAR

(531) 2.9.8, 8.1.15, 27.5.1, 29.1.13
(511) 25

---

(210) **415092** (220) 2013 06 05
(731) EVIGO SPÓŁKA Z OGRANICZONĄ ODPOWIEDZIALNOŚCIĄ SPÓŁKA KOMANDYTOWA, Warszawa
(540) EVIGON
(511) 35, 41, 42

---

(210) **415093** (220) 2013 06 05
(731) RINGIER AXEL SPRINGER POLSKA SPÓŁKA Z OGRANICZONĄ ODPOWIEDZIALNOŚCIĄ, Warszawa
(540) AKADEMIA AUTO ŚWIAT
(511) 09, 12, 16, 35, 41, 42

---

(210) **415094** (220) 2013 06 05
(731) RINGIER AXEL SPRINGER POLSKA SPÓŁKA Z OGRANICZONĄ ODPOWIEDZIALNOŚCIĄ, Warszawa
(540) Auto Świat Akademia

(531) 27.5.1, 29.1.13
(511) 09, 12, 16, 35, 41, 42

---

(210) **415095** (220) 2013 06 06
(731) BANK OCHRONY ŚRODOWISKA SPÓŁKA AKCYJNA, Warszawa
(540) SAMOspłacający się dom
(511) 35, 36, 37, 42

---

(210) **415096** (220) 2013 06 06
(731) BANK OCHRONY ŚRODOWISKA SPÓŁKA AKCYJNA, Warszawa

(540) SAMOspłacający się dom

(531) 1.3.2, 7.1.8, 26.1.1, 26.4.2, 27.5.1, 29.1.13
(511) 35, 36, 37, 42

---

(210) **415097** (220) 2013 06 06
(731) BANK OCHRONY ŚRODOWISKA SPÓŁKA AKCYJNA, Warszawa
(540) SAMOspłacający się dom

(531) 7.1.8, 1.3.2, 26.1.1, 26.4.2, 27.5.1, 29.1.13
(511) 35, 36, 37, 42

---

(210) **415098** (220) 2013 06 06
(731) BIURO INFORMACJI GOSPODARCZEJ INFOMONITOR SPÓŁKA AKCYJNA, Warszawa
(540) Forum Ryzyka Gospodarczego
(511) 35, 36, 41

---

(210) **415099** (220) 2013 06 06
(731) BIURO INFORMACJI GOSPODARCZEJ INFOMONITOR SPÓŁKA AKCYJNA, Warszawa
(540) Bankowe Forum Wierzytelności
(511) 35, 36, 41

---

(210) **415100** (220) 2013 06 06
(731) BAUMALOG SPÓŁKA Z OGRANICZONĄ ODPOWIEDZIALNOŚCIĄ, Dębówka
(540) SprintTower

SprintTower

(531) 27.5.1, 29.1.12
(511) 06, 07, 37

---

(210) **415101** (220) 2013 06 06
(731) POLSKAPRESSE SPÓŁKA Z OGRANICZONĄ ODPOWIEDZIALNOŚCIĄ, Warszawa
(540) e-okna.pl

(531) 7.3.2, 20.5.1, 27.5.1, 29.1.13
(511) 16, 35, 38, 41

---

(210) **415102** (220) 2013 06 06
(731) POLSKAPRESSE SPÓŁKA Z OGRANICZONĄ ODPOWIEDZIALNOŚCIĄ, Warszawa
(540) e-mieszkanie.pl

(531) 20.1.1, 20.1.5, 20.5.1, 27.5.1, 29.1.15
(511) 16, 35, 38, 41

---

(210) **415103** (220) 2013 06 06
(731) POLSKAPRESSE SPÓŁKA Z OGRANICZONĄ ODPOWIEDZIALNOŚCIĄ, Warszawa
(540) e-ogrodek.pl

(531) 5.11.1, 5.11.11, 20.5.25, 27.5.1, 29.1.13
(511) 16, 35, 38, 41

---

(210) **415104** (220) 2013 06 06
(731) POLSKAPRESSE SPÓŁKA Z OGRANICZONĄ ODPOWIEDZIALNOŚCIĄ, Warszawa
(540) e-instalacje.pl

(531) 13.1.25, 20.5.1, 20.5.25, 27.5.1, 29.1.13
(511) 16, 35, 38, 41

---

(210) **415105** (220) 2013 06 06
(731) STRIMA SPÓŁKA Z OGRANICZONĄ ODPOWIEDZIALNOŚCIĄ, Swadzim
(540) KAWIARENKA SZYCIOWA
(511) 35, 41, 43

---

(210) **415106** (220) 2013 06 06
(731) FIRMA AUDYTORSKA INTERFIN SPÓŁKA Z OGRANICZONĄ ODPOWIEDZIALNOŚCIĄ, Kraków
(540) INTERFIN
(511) 35, 36

---

(210) **415107** (220) 2013 06 06
(731) RZEPKA MAREK Z.P.H. POLMARK, Wola Rzędzińska

(540) POLMARK Rosa Piękno inspirowane naturą

(531) 3.7.21, 26.1.1, 27.5.1, 29.1.15
(511) 09

---

(210) **415108** (220) 2013 06 06
(731) DUMIN JERZY PIZZERIA SZYBKA PIZZA, Poznań
(540) SzybkaPizza.pl

(531) 1.15.15, 27.5.1, 29.1.13
(511) 30, 43

---

(210) **415109** (220) 2013 06 06
(731) BANK POLSKIEJ SPÓŁDZIELCZOŚCI SPÓŁKA AKCYJNA, Warszawa
(540) Banki Spółdzielcze Grupa BPS

(531) 1.17.11, 26.4.3, 26.11.1, 27.5.1, 29.1.13
(511) 36

---

(210) **415110** (220) 2013 06 06
(731) BEST REISEN GROUP SPÓŁKA Z OGRANICZONĄ ODPOWIEDZIALNOŚCIĄ, Warszawa
(540) BEST REISEN group

(531) 5.1.3, 5.1.5, 5.1.12, 26.4.2, 26.4.5, 26.4.15, 27.5.1, 29.1.13
(511) 39

---

(210) **415111** (220) 2013 06 06
(731) KAZANOWSKI ANDRZEJ NOWA TV KIELCE, Skarżysko-Kamienna
(540) tvś telewizja świętokrzyska

(531) 26.1.1, 26.1.18, 27.5.1, 29.1.13
(511) 35, 38, 41

---

(210) **415112** (220) 2013 06 06
(731) CARLSBERG POLSKA SPÓŁKA Z OGRANICZONĄ ODPOWIEDZIALNOŚCIĄ, Warszawa
(540) EDYCJA LIMITOWANA BOSMAN WIKING CENTRUM SŁOWIAN I WIKINGÓW WOLIN SPRAWDZONA RECEPTURA

(531) 2.1.1, 2.1.2, 2.1.23, 18.3.1, 18.3.2, 18.3.23, 19.3.1, 25.1.15, 26.13.25, 27.5.1, 29.1.15
(511) 32

---

(210) **415113** (220) 2013 06 06
(731) CARLSBERG POLSKA SPÓŁKA Z OGRANICZONĄ ODPOWIEDZIALNOŚCIĄ, Warszawa
(540) EDYCJA LIMITOWANA BOSMAN WIKING TO ODWAGA, WALECZNOŚĆ I SIŁA CHARAKTERU CZYNIĄ WIKINGA - NIE ROGI. CZY WIESZ, ŻE HEŁMY PRAWDZIWYCH WIKINGÓW NIE MIAŁY ROGÓW? POZNAJ CAŁĄ PRAWDĘ O NICH PODCZAS FESTIWALU SŁOWIAN I WIKINGÓW W WOLINIE. ZAPRASZA SZCZEGÓŁY ...

(531) 2.1.1, 2.1.2, 2.1.23, 19.3.1, 25.1.15, 26.13.25, 27.5.1, 29.1.15
(511) 32

---

(210) **415114** (220) 2013 06 06
(731) BIENIEK ZENON ZAKŁAD USŁUG TRANSPORTOWYCH BIENIEK ZENON, Miłocin
(540) DREWNORES

(531) 5.1.3, 5.1.5, 5.1.11, 14.7.6, 14.7.15, 14.7.16, 27.5.1
(511) 20, 35, 40

---

(210) **415115** (220) 2013 06 06
(731) IGLOTEX SPÓŁKA AKCYJNA, Skórcz
(540) BISTRO PIZZA

(531) 25.1.9, 25.1.15, 26.4.9, 27.5.1, 29.1.13
(511) 30, 35

---

(210) **415116** (220) 2013 06 06
(731) KARPIŃSKI ANDRZEJ GRUPA AQUA, Olsztyn
(540) GRUPA AQUA polski węgorz

(531) 3.9.1, 3.9.8, 26.1.1, 26.1.6, 27.5.1, 29.1.13
(511) 31

---

(210) **415117** (220) 2013 06 06
(731) IGLOTEX SPÓŁKA AKCYJNA, Skórcz
(540) BISTRO CLASSIC ZAPIEKANKA

(531) 25.1.9, 25.1.15, 26.4.9, 27.5.1, 29.1.13
(511) 30, 35

---

(210) **415118** (220) 2013 06 06
(731) PPHU BUDEXPOL, Olesno
(540) cozatapety.pl
(511) 27

---

(210) **415119** (220) 2013 06 06
(731) GRUPA ONET.PL SPÓŁKA AKCYJNA, Kraków
(540) SympatiaPlus.pl

(531) 2.9.1, 27.5.1, 29.1.12
(511) 09, 16, 35, 38, 41, 42, 45

---

(210) **415120** (220) 2013 06 06
(731) WYTWÓRNIA WÓD GAZOWANYCH DAN SPÓŁKA JAWNA ANDRZEJ KWIATKOWSKI & DARIUSZ SKÓRA, Szydłowiec
(540) MISTER DARK 1993 black soft drink 20 years of distribution

(531) 25.1.5, 25.1.15, 27.5.1
(511) 32, 35

---

(210) **415121** (220) 2013 06 06
(731) GRUPA ONET.PL SPÓŁKA AKCYJNA, Kraków
(540)

(531) 2.9.1, 29.1.1
(511) 09, 16, 35, 38, 41, 42, 45

---

(210) **415122** (220) 2013 06 06
(731) IGLOTEX SPÓŁKA AKCYJNA, Skórcz
(540) BISTRO Domowa PIZZA

(531) 25.1.9, 25.1.15, 26.4.9, 26.4.18, 27.5.1, 29.1.15
(511) 30, 35

---

(210) **415123** (220) 2013 06 06
(731) GRUPA ONET.PL SPÓŁKA AKCYJNA, Kraków
(540) VOD PREMIUM

(531) 26.1.1, 26.2.7, 26.3.1, 27.5.1, 29.1.12
(511) 09, 16, 35, 38, 41, 42, 45

---

(210) **415124** (220) 2013 06 06
(731) GRUPA ONET.PL SPÓŁKA AKCYJNA, Kraków
(540) VOD PREMIUM

(531) 26.1.1, 26.2.7, 26.3.1, 27.5.1, 29.1.13
(511) 09, 16, 35, 38, 41, 42, 45

---

(210) **415125** (220) 2013 06 06
(731) GRUPA ONET.PL SPÓŁKA AKCYJNA, Kraków

(540) VOD onet.

(531) 26.1.1, 26.2.7, 26.3.1, 27.5.1, 29.1.12
(511) 09, 16, 35, 38, 41, 42, 45

---

(210) **415126** (220) 2013 06 06
(731) WYTWÓRNIA WÓD GAZOWANYCH DAN SPÓŁKA JAWNA ANDRZEJ KWIATKOWSKI & DARIUSZ SKÓRA, Szydłowiec
(540) MISTER DARK 1993 white soft drink 20 years of distribution

(531) 25.1.25, 5.13.7, 27.5.1
(511) 32, 35

---

(210) **415127** (220) 2013 06 06
(731) GRUPA ONET.PL SPÓŁKA AKCYJNA, Kraków
(540) VOD onet.

(531) 26.1.1, 26.2.7, 26.3.1, 27.5.1, 29.1.13
(511) 09, 16, 35, 38, 41, 42, 45

---

(210) **415128** (220) 2013 06 06
(731) IGLOTEX SPÓŁKA AKCYJNA, Skórcz
(540) BISTRO Domowa ZAPIEKANKA

(531) 25.1.9, 25.1.15, 26.4.9, 26.4.18, 27.5.1, 29.1.15
(511) 30, 35

---

(210) **415129** (220) 2013 06 06
(731) ROBOD SPÓŁKA AKCYJNA, Gdańsk
(540) HH

(531) 27.5.1, 29.1.3
(511) 09, 25, 35

---

(210) **415130** (220) 2013 06 06
(731) OPTIMUM MARK SPÓŁKA Z OGRANICZONĄ ODPOWIEDZIALNOŚCIĄ, Warszawa
(540) SPECJALNIE DLA BIEDRONKI TYLKO DZISIAJ TYLKO TUTAJ

(531) 3.13.2, 3.13.9, 1.1.1, 1.1.15, 26.1.1, 26.1.15, 26.1.16, 26.1.18, 24.15.1, 24.15.8, 24.15.11, 27.5.1, 29.1.15
(511) 16, 35

---

(210) **415131** (220) 2013 06 06
(731) PROWANA SPÓŁKA Z OGRANICZONĄ ODPOWIEDZIALNOŚCIĄ, Nowy Janków
(540) BACALETTO
(511) 29, 30, 31

---

(210) **415132** (220) 2013 06 06
(731) OPTIMUM MARK SPÓŁKA Z OGRANICZONĄ ODPOWIEDZIALNOŚCIĄ, Warszawa
(540) TUTAJ JAKOŚĆ SPOTYKA NISKIE CENY Biedronka Codziennie niskie ceny

(531) 3.13.2, 3.13.9, 26.4.2, 27.5.1, 29.1.14
(511) 16, 35

---

(210) **415133** (220) 2013 06 06
(731) KULBICKI PIOTR ADAM P.A.K., Warszawa
(540) EON

(531) 27.5.1, 29.1.12
(511) 25, 41

---

(210) **415134** (220) 2013 06 06
(731) ARIOCO SPÓŁKA Z OGRANICZONĄ ODPOWIEDZIALNOŚCIĄ, Warszawa
(540) a arioco

(531) 26.1.1, 26.1.18, 27.5.1, 29.1.12
(511) 35, 36, 41

---

(210) **415135** (220) 2013 06 06
(731) BURZYŃSKA-LEBIEDOWICZ JUSTYNA PAN TU NIE STAŁ, Łódź
(540) Pan tu nie stał
(511) 14, 16, 18, 21, 22, 25

---

(210) **415136** (220) 2013 06 06
(731) RZEPNIKOWSKI RADOSŁAW, SADOWSKI JANUSZ TRANS KINETIC SPÓŁKA CYWILNA, Warszawa
(540) modlinbus

(531) 26.11.1, 24.15.1, 27.5.1, 29.1.13
(511) 39

---

(210) **415137** (220) 2013 06 06
(731) RZEPNIKOWSKI RADOSŁAW, SADOWSKI JANUSZ TRANS KINETIC SPÓŁKA CYWILNA, Warszawa
(540) Bezpośredni autobus na lotnisko w Modlinie WiFi modlinbus modlinbus.pl Wygodnie, bez przesiadek, przez całą dobę Rezerwuj on-line WiFi modlinbus.pl

(531) 18.1.7, 18.1.8, 27.5.1, 29.1.15
(511) 39

---

(210) **415143** (220) 2013 06 06
(731) NATUR PRODUKT ZDROVIT SPÓŁKA Z OGRANICZONĄ ODPOWIEDZIALNOŚCIĄ, Warszawa
(540) ZDROVIT SKURCZ - NIE DAJ SIE ZŁAPAĆ!
(511) 05

---

(210) **415144** (220) 2013 06 06
(731) CENOS SPÓŁKA Z OGRANICZONĄ ODPOWIEDZIALNOŚCIĄ, Września
(540) CENOS Ryż biały długi

(531) 5.7.1, 8.7.17, 8.7.25, 26.4.2, 27.5.1, 29.1.15
(511) 30

---

(210) **415145** (220) 2013 06 06
(731) Elite Gold Ltd, Portcullis TrustNet Chambers, Road Town, VG
(540) kopiko javaccino
(511) 30

---

(210) **415146** (220) 2013 06 06
(731) CENOS SPÓŁKA Z OGRANICZONĄ ODPOWIEDZIALNOŚCIĄ, Września
(540) CENOS

(531) 26.4.1, 26.4.18, 26.4.8, 26.4.9, 27.5.1, 29.1.14
(511) 30

---

(210) **415147** (220) 2013 06 06
(731) Brown-Forman Corporation, Louisville, US
(540) HERRADURA
(511) 33

---

(210) **415148** (220) 2013 06 06
(731) Brown-Forman Corporation, Louisville, US
(540) EL JIMADOR
(511) 33

---

(210) **415149** (220) 2013 06 06
(731) Ranbaxy Laboratories Limited, Gurgaon, IN
(540) RITURAN
(511) 05

---

(210) **415150** (220) 2013 06 06
(731) MRÓZ TOMASZ, Zgorzelec
(540) Ciach przyjemność na okrągło

(531) 8.1.9, 27.5.1, 29.1.12
(511) 30

---

(210) **415151** (220) 2013 06 06
(731) CHODKOWSKI JACEK JTW, Mrągowo
(540) FUMIST
(511) 34, 35

---

(210) **415152** (220) 2013 06 06
(731) CHODKOWSKI JACEK JTW, Mrągowo
(540) FIREBOX
(511) 34

---

(210) **415153** (220) 2013 06 06
(731) PARTNER IN PET FOOD HUNGARIA KFT., Budaors, HU

(540) PreVital cat food

(531) 3.1.6, 3.1.18, 3.1.24, 27.5.1, 29.1.14
(511) 29, 30, 31

---

(210) **415154** (220) 2013 06 06
(731) SHARLEY SPÓŁKA Z OGRANICZONĄ ODPOWIEDZIALNOŚCIĄ, Warszawa
(540) Sharley

(531) 26.1.2, 26.1.18, 27.5.1
(511) 41, 44

---

(210) **415155** (220) 2013 06 06
(731) SHARLEY SPÓŁKA Z OGRANICZONĄ ODPOWIEDZIALNOŚCIĄ, Warszawa
(540) SHARLEY
(511) 41, 44

---

(210) **415156** (220) 2013 06 06
(731) SHARLEY SPÓŁKA Z OGRANICZONĄ ODPOWIEDZIALNOŚCIĄ, Warszawa
(540) METAMORFOZA Z SHARLEY
(511) 41, 44

---

(210) **415157** (220) 2013 06 06
(731) BOGULAK MAGDALENA IGMAR, Warszawa
(540) METAMORFOZA NA PIĘKNEJ
(511) 41, 44

---

(210) **415158** (220) 2013 06 06
(731) CZAJKOWSKI ARTUR MARKARTUR, Lublin
(540) symbolic
(511) 28

---

(210) **415159** (220) 2013 06 06
(731) POLCHIP SPÓŁKA Z OGRANICZONĄ ODPOWIEDZIALNOŚCIĄ, Warszawa
(540) CARFLOW

(531) 27.5.1
(511) 07, 09, 35, 37, 39

---

(210) **415160** (220) 2013 06 06
(731) GREEN STEAM SPÓŁKA Z OGRANICZONĄ ODPOWIEDZIALNOŚCIĄ SPÓŁKA KOMANDYTOWA, Dojazdów

(540) Verona

(531) 26.4.2, 27.5.1, 29.1.12
(511) 07, 35

---

(210) **415161** (220) 2013 06 06
(731) LABORATORIUM KOSMETYCZNE DR IRENA ERIS SPÓŁKA AKCYJNA, Piaseczno
(540) LUKSUS ODKRYWANIA PIĘKNA
(511) 03, 05

---

(210) **415162** (220) 2013 06 07
(731) ENOFORUM - COMÉRCIO E EXPORTAÇÃO DE VINHOS, S.A., Reguengos de Monsaraz, PT
(540) TERRA D'OIRO
(511) 33

---

(210) **415163** (220) 2013 06 07
(731) JASTRZĘBSKA-MOZYRKO BEATA, Warszawa
(540) FAMILY FEST
(511) 28, 35, 41

---

(210) **415164** (220) 2013 06 07
(731) ACCREO SPÓŁKA Z OGRANICZONĄ ODPOWIEDZIALNOŚCIĄ, Warszawa
(540) ACCREO PROSTO DO CELU
(511) 35, 36, 41, 45

---

(210) **415165** (220) 2013 06 07
(731) PAYMAX SPÓŁKA Z OGRANICZONĄ ODPOWIEDZIALNOŚCIĄ, Warszawa
(540) Paymax

(531) 26.13.25, 27.5.1, 29.1.15
(511) 09, 35, 36, 38, 42

---

(210) **415166** (220) 2013 06 07
(731) SŁOPIECKI ZBIGNIEW AXER SPORT, Kraków
(540) AXER BIKE

(531) 26.1.2, 27.5.1, 29.1.12
(511) 09, 25, 28

---

(210) **415167** (220) 2013 06 07
(731) SŁOPIECKI ZBIGNIEW AXER SPORT, Kraków
(540) axerOcean

(531) 27.5.1
(511) 09, 25, 28

---

(210) **415168** (220) 2013 06 07
(731) SANTI SPÓŁKA Z OGRANICZONĄ ODPOWIEDZIALNOŚCIĄ, Gdynia
(540) SANTI

SANTI

(531) 27.5.1
(511) 09, 11, 25, 40

---

(210) **415169** (220) 2013 06 07
(731) SANTI SPÓŁKA Z OGRANICZONĄ ODPOWIEDZIALNOŚCIĄ, Gdynia
(540) Extend Your Limits

Extend Your Limits

(531) 27.5.1
(511) 09, 11, 25, 40

---

(210) **415170** (220) 2013 06 07
(731) GÓRECKI BARTOSZ GORAS, Gdynia
(540) Galeria Upominków

Galeria Upominków

(531) 9.1.10, 26.11.1, 27.5.1, 29.1.12
(511) 14, 16, 18

---

(210) **415171** (220) 2013 06 06
(731) PRZĄDKA JOLANTA COPEX, Zbąszyń
(540) COPEX

COPEX

(531) 27.5.1, 29.1.12
(511) 16, 35

---

(210) **415172** (220) 2013 06 07
(731) TYRAKOWSKI DARIUSZ, Bolesławiec
(540) Oxpress

Oxpress

(531) 27.5.1
(511) 35, 41

---

(210) **415173** (220) 2013 06 07
(731) SILLCOAL SPÓŁKA Z OGRANICZONĄ ODPOWIEDZIALNOŚCIĄ, Katowice
(540) CARBOZOL
(511) 04, 11, 39

---

(210) **415174** (220) 2013 06 07
(731) SILLCOAL SPÓŁKA Z OGRANICZONĄ ODPOWIEDZIALNOŚCIĄ, Katowice
(540) SillCoal

SillCoal

(531) 27.5.1, 27.5.24, 29.1.3
(511) 04, 11, 39

---

(210) **415175** (220) 2013 06 07
(731) NOWA ERA SPÓŁKA Z OGRANICZONĄ ODPOWIEDZIALNOŚCIĄ, Warszawa
(540) Nauczyciel PRO

Nauczyciel PRO

(531) 24.17.5, 24.17.9, 27.5.1, 29.1.12
(511) 09, 16, 35, 41

---

(210) **415176** (220) 2013 06 07
(731) NOWA ERA SPÓŁKA Z OGRANICZONĄ ODPOWIEDZIALNOŚCIĄ, Warszawa
(540) Szkoła PRO

Szkoła PRO

(531) 24.15.1, 27.5.1, 29.1.12
(511) 09, 16, 35, 41

---

(210) **415179** (220) 2013 06 07
(731) PLATAN INVESTMENT SPÓŁKA Z OGRANICZONĄ ODPOWIEDZIALNOŚCIĄ, Poznań
(540) LIFE IS MY PLAY WORLD IS MY PLAY GROUND
(511) 41, 42, 45

---

(210) **415180** (220) 2013 06 07
(731) SUPPORT MEDIA SPÓŁKA Z OGRANICZONĄ ODPOWIEDZIALNOŚCIĄ, Warszawa
(540) BIG WEEK

BIG WEEK

(531) 9.3.26, 9.3.19, 27.5.1, 29.1.13
(511) 16, 35, 41

---

(210) **415181** (220) 2013 06 07
(731) EKO HOLDING SPÓŁKA AKCYJNA, Wrocław
(540) FRESH Orange

FRESH Orange 2

(531) 5.3.11, 25.7.1, 27.5.1, 29.1.15
(511) 32

---

(210) **415182** (220) 2013 06 07
(731) NIZBUD SPÓŁKA Z OGRANICZONĄ ODPOWIEDZIALNOŚCIĄ, Warszawa
(540) NIZBUD

(531) 26.3.23, 27.5.1, 29.1.12
(511) 01, 06, 19, 35, 36, 37, 40, 42, 44

---

(210) **415183** (220) 2013 06 07
(731) BUSINESS SECURITY AGENCY SPÓŁKA Z OGRANICZONĄ ODPOWIEDZIALNOŚCIĄ, Warszawa
(540) Detektywistyczny Wywiad Gospodarczy
(511) 35, 41, 45

---

(210) **415184** (220) 2013 06 07
(731) BUSINESS SECURITY AGENCY SPÓŁKA Z OGRANICZONĄ ODPOWIEDZIALNOŚCIĄ, Warszawa
(540) Bezpieczny Biznes Rośnie Szybciej
(511) 35, 41, 45

---

(210) **415185** (220) 2013 06 07
(731) BUDA ANDRZEJ LORD POLAND TOBACCO, Wodzisław Śląski
(540) Super sort Tytoń papierosowy

(531) 9.1.10, 27.5.1, 29.1.13
(511) 34

---

(210) **415186** (220) 2013 06 07
(731) HYGIENIKA SPÓŁKA AKCYJNA, Lubliniec
(540) dayli my shop

(531) 26.1.1, 26.1.18, 27.5.1, 29.1.12
(511) 03, 05, 16, 30, 35

---

(210) **415187** (220) 2013 06 07
(731) STOWARZYSZENIE POLSKICH WYNALAZCÓW I RACJONALIZATORÓW, Warszawa
(540) GIEŁDA WYNALAZKÓW
(511) 41, 42

---

(210) **415188** (220) 2013 06 07
(731) ART & MEDIA SPÓŁKA Z OGRANICZONĄ ODPOWIEDZIALNOŚCIĄ, Warszawa
(540) ART & MEDIA AGENCJA REKLAMOWA

(531) 13.1.6, 13.1.17, 2.1.1, 26.4.1, 26.4.2, 27.5.1
(511) 35, 40, 42

---

(210) **415189** (220) 2013 06 07
(731) ATAL SPÓŁKA AKCYJNA, Cieszyn
(540) Francuska Park
(511) 35, 36, 37, 42

---

(210) **415190** (220) 2013 06 07
(731) GROUPE CANAL+, Issy Les Moulineaux, FR; CANAL+ FRANCE, Issy Les Moulineaux, FR
(540) CANAL+ SILVER
(511) 09, 16, 35, 38, 41, 42

---

(210) **415191** (220) 2013 06 07
(731) GROUPE CANAL+, Issy Les Moulineaux, FR; CANAL+ FRANCE, Issy Les Moulineaux, FR
(540) CANAL+ GOLD
(511) 09, 16, 35, 38, 41, 42

---

(210) **415192** (220) 2013 06 07
(731) GROUPE CANAL+, Issy Les Moulineaux, FR; CANAL+ FRANCE, Issy Les Moulineaux, FR
(540) CANAL+ PLATINUM
(511) 09, 16, 35, 38, 41, 42

---

(210) **415193** (220) 2013 06 07
(731) ZET PREMIUM SPÓŁKA Z OGRANICZONĄ ODPOWIEDZIALNOŚCIĄ, Warszawa
(540) radio ZET chilli

(531) 26.13.25, 27.5.1, 29.1.13
(511) 35, 38, 41

---

(210) **415194** (220) 2013 06 07
(731) ZET PREMIUM SPÓŁKA Z OGRANICZONĄ ODPOWIEDZIALNOŚCIĄ, Warszawa
(540) radio ZET

(531) 26.13.25, 27.5.1, 29.1.13
(511) 35, 38, 41

---

(210) **415195** (220) 2013 06 09
(731) YOUNGFACE.TV PAWŁOWSKI BARTOSZ, Puławy
(540) YOUNGFACE.TV

(531) 2.9.4, 16.1.4, 27.5.1, 29.1.13
(511) 41, 41

---

(210) **415196** (220) 2013 06 07
(731) ANEVITA A. CHAISSON SPÓŁKA JAWNA, Katowice
(540) ANEVITA

(531) 26.11.1, 27.5.1
(511) 35, 42, 44

---

(210) **415205** (220) 2013 06 07
(731) TELEWIZJA POLSKA SPÓŁKA AKCYJNA, Warszawa
(540) WOK

(531) 26.4.3, 26.4.9, 26.4.18, 27.5.1, 29.1.12
(511) 09, 16, 35, 38, 41

---

(210) **415206** (220) 2013 06 07
(731) DR GERARD SPÓŁKA Z OGRANICZONĄ ODPOWIEDZIALNOŚCIĄ, Ożarów Mazowiecki
(540) dr Gerard

(531) 2.9.1, 2.9.8, 27.5.1, 29.1.12
(511) 30

---

(210) **416176** (220) 2013 05 29
(731) VTO-DEKOR SPÓŁKA Z OGRANICZONĄ ODPOWIEDZIALNOŚCIĄ, Głogówek
(540) VTO DEKOR

(531) 26.11.1, 26.11.8, 27.5.1, 29.1.12
(511) 16, 17, 19, 20, 40

---

(210) **416702** (220) 2013 01 25
(731) LEPA HUBERT TURBO, Warszawa
(540) T

(531) 26.1.4, 26.1.6, 26.1.18, 27.5.1
(511) 11, 21, 34

---

(210) **417534** (220) 2007 08 13
(731) tesa SE, Hamburg, DE
(540) tesa TACK

(531) 26.4.2, 26.4.18, 27.5.1, 29.1.13
(511) 16

WYKAZ KLASOWY ZNAKÓW TOWAROWYCH ZGŁOSZONYCH W TRYBIE KRAJOWYM

Klasa towarów	Numery zgłoszeń
1	2
1	414760, 414764, 414766, 414767, 414854, 414897, 414899, 414900, 414901, 414917, 415018, 415019, 415020, 415028, 415044, 415059, 415060, 415069, 415182
2	414741, 414764, 414939
3	414700, 414712, 414713, 414715, 414717, 414722, 414756, 414757, 414758, 414759, 414761, 414772, 414777, 414785, 414801, 414802, 414825, 414829, 414841, 414842, 414843, 414854, 414855, 414907, 414910, 414911, 414914, 414972, 414974, 414975, 414989, 414992, 414998, 415003, 415013, 415015, 415022, 415023, 415024, 415025, 415030, 415032, 415044, 415050, 415051, 415052, 415089, 415090, 415161, 415186
4	414740, 414905, 414931, 415028, 415173, 415174
5	414756, 414757, 414758, 414759, 414760, 414772, 414775, 414779, 414780, 414785, 414787, 414788, 414801, 414802, 414822, 414843, 414849, 414852, 414854, 414855, 414862, 414882, 414883, 414884, 414906, 414932, 414946, 414948, 414952, 414954, 414955, 414960, 414974, 414975, 414992, 414994, 414996, 414997, 414998, 415003, 415013, 415018, 415019, 415020, 415022, 415023, 415024, 415025, 415036, 415037, 415044, 415075, 415083, 415085, 415089, 415090, 415143, 415149, 415161, 415186
6	414710, 414719, 414731, 414859, 414874, 414875, 415001, 415057, 415058, 415069, 415100, 415182
7	414769, 414809, 414816, 414838, 414903, 414976, 414986, 415100, 415159, 415160
8	414769, 414874, 414875, 414934
9	414701, 414718, 414720, 414721, 414731, 414737, 414763, 414784, 414790, 414791, 414792, 414794, 414796, 414814, 414827, 414853, 414876, 414927, 414930, 414935, 414936, 414938, 414941, 414943, 415001, 415005, 415006, 415007, 415027, 415030, 415033, 415035, 415044, 415045, 415046, 415071, 415072, 415073, 415074, 415076, 415077, 415079, 415080, 415081, 415093, 415094, 415107, 415119, 415121, 415123, 415124, 415125, 415127, 415129, 415159, 415165, 415166, 415167, 415168, 415169, 415175, 415176, 415190, 415191, 415192, 415205
10	414998, 415003, 415044, 415063, 415065, 415066
11	414706, 414707, 414708, 414763, 414840, 414943, 415168, 415169, 415173, 415174, 416702
12	414751, 414753, 414786, 414795, 415001, 415093, 415094
13	414917
14	414719, 414723, 414724, 414765, 415001, 415012, 415030, 415135, 415170
16	414701, 414714, 414718, 414720, 414721, 414723, 414724, 414743, 414771, 414773, 414774, 414789, 414794, 414796, 414813, 414826, 414831, 414834, 414835, 414836, 414837, 414841, 414843, 414848, 414851, 414862, 414864, 414876, 414885, 414886, 414927, 414930, 414932, 414935, 414936, 414938, 414949, 414979, 415005, 415007, 415030, 415033, 415035, 415040, 415042, 415044, 415071, 415072, 415082, 415093, 415094, 415101, 415102, 415103, 415104, 415119, 415121, 415123, 415124, 415125, 415127, 415130, 415132, 415135, 415170, 415171, 415175, 415176, 415180, 415186, 415190, 415191, 415192, 415205, 416176, 417534
17	414743, 414990, 416176
18	414723, 414724, 415012, 415030, 415069, 415082, 415135, 415170
19	414710, 414743, 414859, 414969, 415069, 415182, 416176
20	414743, 414747, 414776, 414786, 414870, 414953, 415057, 415058, 415069, 415114, 416176
21	414723, 414724, 414841, 414967, 415030, 415061, 415062, 415069, 415135, 416702
22	415069, 415135
24	414723, 414724, 414786, 414944, 415030, 415061, 415062
25	414711, 414714, 414723, 414724, 414742, 414765, 414786, 414827, 414860, 414861, 414863, 414866, 414867, 414908, 414925, 414958, 414962, 415012, 415030, 415082, 415091, 415129, 415133, 415135, 415166, 415167, 415168, 415169
26	414711, 414742, 415030
27	415118

1	2
28	414711, 414723, 414724, 414742, 414786, 414870, 414925, 414951, 415008, 415030, 415047, 415063, 415065, 415066, 415067, 415069, 415082, 415158, 415163, 415166, 415167
29	414704, 414749, 414750, 414752, 414754, 414782, 414846, 414847, 414862, 414880, 414881, 414891, 414902, 414904, 414909, 414912, 414915, 414918, 414919, 414921, 414932, 414967, 414973, 414991, 414993, 414995, 415010, 415014, 415041, 415043, 415050, 415051, 415052, 415064, 415068, 415131, 415153
30	414718, 414749, 414750, 414752, 414754, 414755, 414768, 414770, 414781, 414783, 414793, 414821, 414824, 414843, 414846, 414856, 414857, 414862, 414868, 414872, 414873, 414880, 414887, 414904, 414932, 414933, 414967, 414968, 415002, 415050, 415051, 415052, 415055, 415064, 415068, 415075, 415085, 415108, 415115, 415117, 415122, 415128, 415131, 415144, 415145, 415146, 415150, 415153, 415186, 415206
31	414847, 414862, 414904, 415018, 415019, 415020, 415116, 415131, 415153
32	414749, 414750, 414811, 414812, 414820, 414827, 414846, 414847, 414858, 414862, 414904, 414945, 414956, 414957, 414959, 414961, 414967, 414997, 415026, 415034, 415038, 415050, 415051, 415052, 415078, 415085, 415112, 415113, 415120, 415126, 415181
33	414798, 414820, 414862, 414950, 415034, 415050, 415051, 415052, 415078, 415147, 415148, 415162
34	414723, 414724, 414949, 415050, 415051, 415052, 415151, 415152, 415185, 416702
35	412356, 414700, 414701, 414703, 414710, 414714, 414718, 414720, 414721, 414723, 414724, 414725, 414726, 414727, 414728, 414732, 414733, 414734, 414735, 414736, 414741, 414744, 414745, 414760, 414764, 414769, 414785, 414786, 414789, 414794, 414796, 414797, 414804, 414813, 414817, 414818, 414822, 414823, 414827, 414828, 414830, 414833, 414836, 414837, 414839, 414843, 414844, 414845, 414848, 414851, 414853, 414860, 414861, 414862, 414864, 414866, 414867, 414869, 414871, 414872, 414873, 414874, 414875, 414876, 414887, 414888, 414892, 414893, 414894, 414895, 414896, 414898, 414905, 414924, 414927, 414928, 414929, 414932, 414935, 414936, 414938, 414943, 414967, 414971, 414978, 414979, 414980, 414981, 414982, 414983, 414984, 414985, 414987, 414988, 414990, 415000, 415001, 415004, 415005, 415007, 415011, 415012, 415014, 415021, 415030, 415034, 415035, 415039, 415041, 415042, 415053, 415061, 415062, 415071, 415072, 415073, 415074, 415075, 415076, 415077, 415082, 415085, 415092, 415093, 415094, 415095, 415096, 415097, 415098, 415099, 415101, 415102, 415103, 415104, 415105, 415106, 415111, 415114, 415115, 415117, 415119, 415120, 415121, 415122, 415123, 415124, 415125, 415126, 415127, 415128, 415129, 415130, 415132, 415134, 415151, 415159, 415160, 415163, 415164, 415165, 415171, 415172, 415175, 415176, 415180, 415182, 415183, 415184, 415186, 415188, 415189, 415190, 415191, 415192, 415193, 415194, 415196, 415205
36	412356, 414726, 414736, 414744, 414762, 414778, 414790, 414791, 414792, 414808, 414810, 414818, 414836, 414837, 414848, 414851, 414876, 414892, 414894, 414895, 414896, 414926, 414971, 414979, 415016, 415017, 415042, 415045, 415046, 415048, 415073, 415074, 415076, 415077, 415084, 415086, 415087, 415088, 415095, 415096, 415097, 415098, 415099, 415106, 415109, 415134, 415164, 415165, 415182, 415189
37	414706, 414707, 414708, 414710, 414762, 414771, 414773, 414774, 414818, 414838, 414845, 414859, 414874, 414875, 414927, 414935, 414936, 414937, 414938, 414942, 414943, 414963, 414964, 414965, 414966, 414969, 415031, 415057, 415058, 415095, 415096, 415097, 415100, 415159, 415182, 415189
38	414701, 414727, 414728, 414790, 414791, 414792, 414794, 414796, 414803, 414805, 414827, 414853, 414876, 414924, 414927, 414935, 414936, 414938, 414979, 414999, 415009, 415033, 415035, 415045, 415046, 415073, 415074, 415076, 415077, 415082, 415101, 415102, 415103, 415104, 415111, 415119, 415121, 415123, 415124, 415125, 415127, 415165, 415190, 415191, 415192, 415193, 415194, 415205
39	414702, 414726, 414740, 414741, 414747, 414760, 414778, 414794, 414833, 414877, 414879, 414905, 415001, 415014, 415070, 415110, 415136, 415137, 415159, 415173, 415174
40	414706, 414707, 414708, 414743, 414747, 414794, 414874, 414875, 415014, 415042, 415114, 415168, 415169, 415182, 415188, 416176
41	412356, 414701, 414709, 414719, 414720, 414721, 414723, 414724, 414729, 414730, 414732, 414733, 414734, 414735, 414738, 414739, 414745, 414748, 414762, 414765, 414775, 414789, 414790, 414791, 414792, 414796, 414797, 414804, 414806, 414813, 414815, 414818, 414819, 414823, 414827, 414830, 414832, 414844, 414850, 414864, 414869, 414876, 414885, 414886, 414889, 414890, 414895, 414896, 414925, 414927, 414930, 414935, 414936, 414938, 414940, 414978, 414979, 414980, 414981, 414982, 414983, 414984, 414999, 415000, 415001, 415004, 415008, 415009, 415011, 415035, 415042, 415044, 415053, 415061, 415062, 415073, 415074, 415076, 415077, 415082, 415092, 415093, 415094, 415098, 415099, 415101, 415102, 415103, 415104, 415105, 415111, 415119, 415121, 415123, 415124, 415125, 415127, 415133, 415134, 415154, 415155, 415156, 415157, 415163, 415164, 415172, 415175, 415176, 415179, 415180, 415183, 415184, 415187, 415190, 415191, 415192, 415193, 415194, 415195, 415195, 415205
42	412356, 414701, 414706, 414707, 414708, 414719, 414720, 414721, 414725, 414729, 414730, 414737, 414740, 414771, 414773, 414774, 414786, 414790, 414791, 414792, 414794, 414796, 414797, 414803, 414805, 414818, 414823, 414844, 414845, 414869, 414874, 414875, 414876, 414887, 414895, 414896, 414917, 414927, 414935, 414936, 414938, 414941, 414943, 414963, 414964, 414965, 414966, 414977, 414978, 414979, 414980, 414981, 414982, 414983, 414984, 414987, 415009, 415011, 415021, 415027, 415031, 415033, 415042, 415044, 415057,

1	2
42	415058, 415073, 415074, 415076, 415077, 415092, 415093, 415094, 415095, 415096, 415097, 415119, 415121, 415123, 415124, 415125, 415127, 415165, 415179, 415182, 415187, 415188, 415189, 415190, 415191, 415192, 415196
43	414705, 414712, 414713, 414715, 414716, 414750, 414752, 414778, 414797, 414799, 414807, 414821, 414850, 414857, 414872, 414873, 414878, 414887, 414889, 414890, 414913, 414916, 414920, 414922, 414923, 414947, 414967, 415004, 415010, 415014, 415026, 415029, 415038, 415044, 415049, 415061, 415062, 415105, 415108
44	414700, 414712, 414713, 414715, 414729, 414730, 414775, 414828, 414830, 414839, 414855, 414888, 414932, 414963, 414964, 414965, 414966, 415044, 415154, 415155, 415156, 415157, 415182, 415196
45	414736, 414744, 414745, 414748, 414796, 414803, 414805, 414876, 414885, 414940, 414971, 414979, 414999, 415011, 415044, 415070, 415119, 415121, 415123, 415124, 415125, 415127, 415164, 415179, 415183, 415184

WYKAZ ALFABETYCZNY ZGŁOSZONYCH ZNAKÓW TOWAROWYCH

Znak	Numer zgłoszenia
1	2
100 mat	415000
a arioco	415134
ACCREO PROSTO DO CELU	415164
Adam Feliks PRÓCHNIK	415012
ADAMED Smart UP	414729
AEROKLUB RZECZYPOSPOLITEJ POLSKIEJ A	415001
agamart AGENCJA PROMOCJI I REKLAMY	414864
AGEON	414940
agroexpo	414980
AKADEMIA AUTO ŚWIAT	415093
AKADEMIA PIŁKARSKA KOTWICA w KOŁOBRZEGu 2010	414815
akademia światłowodowa	415009
AKTYWATOR ORGANICZNY	415059
ALTANA restaurant & cafe	414850
ALTA-TRANS WÓJCIK	414833
Amemandinex	414801
AMSTERDAM	415039
ANEVITA	415196
Antidotum na nadmiar wody	414779
AREA Cooling Solutions	414708
AREA TRADERS	414706
ART & MEDIA AGENCJA REKLAMOWA	415188
as astromet	414875
as	414874
ASORTI	414958
ASPOT	414996
Auto Świat Akademia	415094
autoexpo	414984
AVAMINA SR	415083
AXER BIKE	415166
axerOcean	415167
AZZURO	415043
BACALETTO	415131
BANIALUKA Między wódką a zakąską	415004
Banki Spółdzielcze Grupa BPS	415109
Bankowe Forum Wierzytelności	415099
BARN BURGER	414807
BEFADO	414714
BEST REISEN group	415110
bez żadnych konserwantów INDYKPOL Premium Rarytaski z piersią indyka	415010
Bezpieczny Biznes Rośnie Szybciej	415184
Bezpieczny Maluch	414830

Znak	Numer zgłoszenia
1	2
Bezpośredni autobus na lotnisko w Modlinie WiFi modlinbus modlinbus.pl Wygodnie, bez przesiadek, przez całą dobę Rezerwuj on-line WiFi modlinbus.pl	415137
BĘDĘ MAMĄ	415013
bibo kids	414962
BIG WEEK	415180
biofal	414777
Biomentin	414994
Bison	414903
BISTRO CLASSIC ZAPIEKANKA	415117
BISTRO Domowa PIZZA	415122
BISTRO Domowa ZAPIEKANKA	415128
BISTRO PIZZA	415115
BLACK BEAR FILMFEST BÓJ SIĘ DOBRZE!	414832
BLUD	414741
blue club	414890
Blue	414889
BLUES BROTHERS	414878
Boba bubble Tea	414752
BUTY WÓLKA 24 hurtownia internetowa	414725
BZ WBK	414808
BZ WBK	414810
CAMBRIDGE SCHOOL OF ENGLISH	415053
CANAL+ GOLD	415191
CANAL+ PLATINUM	415192
CANAL+ SILVER	415190
candi STOP	414932
CARBOZOL	415173
CARFLOW	415159
celbit	414731
CENOS Ryż biały długi	415144
CENOS	415146
CHŁOPSKI KWAS CHLEBOWY NATURALNA FERMENTACJA	414858
CHOCObakal J. Palczewski CHOCO bakalki	415064
Ciach przyjemność na okrągło	415150
CINNAMOON	414887
CITYBELL	414823
club garage	414797
COLORATTO	415055
CONSORG	415021
cook up	415061
CookUp	415062
COOLING SOLUTIONS	414707

1	2
COPEX	415171
cozatapety.pl	415118
CRAZOOLE	414718
creeniss Gabinet Trychologii	414828
CSP CELICHOWSKI	414736
D S E DIGITAL SATELLITE EQUIPMENT	414853
dada	414906
dayli my shop	414843
dayli my shop	415186
delektuJEMY	414749
Deli Olive	415041
demodex	414998
DERMOLIENT	414855
Detektywistyczny Wywiad Gospodarczy	415183
DIAGNOSTIC FOR LIFE	414966
DIAGNOSTYKA DLA ŻYCIA	414965
DIAK	414866
Do. Orso	414799
Doctor§jurisprudent	415011
DOMY Z DOBRĄ ENERGIĄ	414771
Dovaskin	415024
dr Gerard	415206
DREWNORES	415114
DRIVE LONG DRIVE NOWOŚĆ/INNOWACJA DLA KIEROWCÓW NA DŁUGĄ PODRÓŻ JUŻ PO 10 MIN LIKWIDUJE ZMĘCZENIE WZMACNIA KONCENTRACJĘ LABORATORYJNE POTWIERDZONA FORMUŁA EFEKT? WIĘKSZE BEZPIECZEŃSTWO JAZDY NATURALNE SKŁADNIKI BEZPIECZNY I ZDROWY PRODUKT NIE POWODUJE SKUTKÓW UBOCZNYCH DO CODZIENNEGO SPOŻYCIA	414813
DURUS	414831
DZIK I SPÓŁKA	414846
eBilet	415005
eBilet.pl KLIKASZ KUPUJESZ DRUKUJESZ	415071
eBilet.pl Twój Bilet dowolnego czasu!	415072
eBilet.pl	415007
EDYCJA LIMITOWANA BOSMAN WIKING CENTRUM SŁOWIAN I WIKINGÓW WOLIN SPRAWDZONA RECEPTURA	415112
EDYCJA LIMITOWANA BOSMAN WIKING TO ODWAGA, WALECZNOŚĆ I SIŁA CHARAKTERU CZYNIĄ WIKINGA - NIE ROGI. CZY WIESZ, ŻE HEŁMY PRAWDZIWYCH WIKINGÓW NIE MIAŁY ROGÓW? POZNAJ CAŁĄ PRAWDĘ O NICH PODCZAS FESTIWALU SŁOWIAN I WIKINGÓW W WOLINIE. ZAPRASZA SZCZEGÓŁY ...	415113
e-instalacje.pl	415104
eKarta	415084
EKOIŚCI	414789
eKonto	415086
EL JIMADOR	415148

1	2
elektroexpo	414982
elisty.pl	414794
eMax	415087
eMAX	415088
e-mieszkanie.pl	415102
ENERGETICS	414735
energo	414773
energo+	414774
ENTEROMAX na wakacje	414883
ENTEROMAX w biegunkach dla całej rodziny	414882
e-ogrodek.pl	415103
e-okna.pl	415101
EON	415133
e-pole	414784
euroexpo	414977
EVIGON	415092
Extend Your Limits	415169
f+	414859
FAMILY FEST	415163
FANCY	414842
Farmer	414840
Faustivari	414719
FEMAK	414849
Feretti	414786
FERTI ROL	414871
FH Futurehost	414701
FIRE COMPANY	414941
FIREBOX	415152
fitexpo	414978
FORT	414856
FORT	414868
Forum Ryzyka Gospodarczego	415098
FOSDAR	414766
FOSFARM	414767
Fralda	415023
Francuska Park	415189
Frankie's	414913
FRESH Orange	415181
FRISCHE	414972
FUMIST	415151
Fundacja Fortis	412356
FundacjaKibica	414745
FUNDUSZ MIKRO	414926
FUNDUSZ MIKRO	415016
FUNDUSZ MIKRO	415017
G Ana GATE	414772
Galeria Sztuki Pokolenia	415042
Galeria Upominków	415170
GALLO NERO PIZZA & PASTA	414716
GEA	414804
Gelato Marcello	414968

1	2
GIEŁDA WYNALAZKÓW	415187
GLOB MIĘDZYNARODOWE USŁUGI POGRZEBOWE	415070
GOLD GARDEN	415069
good name KANCELARIA BRANDINGOWA	414844
goodfoodrestaurant	414893
GREENPRO +	414816
GREENPRO	414809
GRUPA AQUA polski węgorz	415116
HARMONIA MUNDI	414796
HD FLOOR PROTECT VC 370	414975
HD FLOOR VC 247	414974
HD	414927
HERRADURA	415147
HH	415129
Homus.pl	414703
Hydro Shape	415047
I Receptura	414775
INDIUM	415080
InfraShape Bike	415066
INSTYTUT PIWA KOMPLEKSOWA OBSŁUGA BROWARNICTWA	415038
INTEGRAL	415079
INTELIDOM rozwiązania dla lepszego życia	415031
INTERFIN	415106
INTUITION	415081
JAKMET	415006
jaśminka	414939
joanna objętość	415090
JOD ORGANICZNY	414897
K K&K BUDUJEMY DLA CIEBIE!	414937
Kalla PIZZA	414821
KAWIARENKA SZYCIOWA	415105
KDP-LEX KANCELARIA DORADCÓW PRAWNYCH	414971
Kiełbasa Siwucha	414704
KKRAJOWY REJESTR ZNAKÓW ZASTRZEŻONYCH krzz	414924
KOBALT ORGANICZNY	414900
KOKS MISTRZOWSKA ENERGIA NAPÓJ ENERGETYCZNY	414820
KONSPORT	414710
KONSTYTUCJA KLUBOKAWIARNIA	414920
KONSTYTUCJA	414923
KONSTYTUCJA	415049
Konto Kibica	414744
kopiko javaccino	415145
KOTŁY „STĄPORKÓW" PWTK TERMO-TECH	414763
KREMOWY MUS	414829
KRÓWKA KRÓLEWSKA	414755
KSIĘGARNIASZKOLNA.PL	414835
KST UNIBAX	414723

1	2
KUBEK JOGURTOWY	414793
La Perla Kalina Ben Sira	414712
La Perla Ltd.	414715
La Perla Sp. z o.o.	414713
LABORATORIUM PILOMAX	414785
LagronVIT	414760
LASUDAR	414870
Lazur. Na zdrowie	414891
Le Grand	414860
LEHR	414857
LENDA	414863
Li Liderwalut.pl NAJLEPSZA WYMIANA ONLINE	414894
LiderWalut.pl - Mistrz wymiany walut. Walczymy dla Ciebie o najlepsze kursy.	414892
LIFE IS MY PLAY WORLD IS MY PLAY GROUND	415179
Linea-linia specjalistycznych preparatów na odchudzanie dla kobiet. Linea-odchudza w każdym wieku	414852
LITTLE GIANTS MAŁE GIGANTY	414748
LOVE KINGS	414886
LTE	414935
Lubella TRADYCJA OD 1881 PALUSZKI Junior	414933
Luksja. Dotyk piękna na Twojej skórze	414992
LUKSUS ODKRYWANIA PIĘKNA	415161
Luna express	414873
LUNA	414872
ŁKS	414711
ŁKS	414742
MADEJ WRÓBEL RODZINNA TRADYCJA OD 1992	415014
Magboots	414908
Magnetic	414814
MAGO	415057
MAGO	415058
Majstersztyk piękne okna i drzwi OKNA DRZWI PODŁOGI	414898
MAŁA ANGLIA	414947
Mamma Mia ....mmm jakie pyszne unimięs	414918
Marco Sarti	414861
MASMAL KEFIR naturalny	414995
MASMAL MAŚLANKA naturalna	414991
MASMAL MAŚLANKA truskawkowa	414993
MASTER KEY	414876
MASTERSCOSMETICS	414722
MASZIMPORT	414838
Matura PLUS	414739
Mazowieckie Forum Samorządów Zawodów Zaufania Publicznego	414928
MDS Gas	415028
MEBLE Cama piękno w prostocie	414776
megaloc	414764

1	2
Memandinex	414802
Memolov	415025
METAMORFOZA NA PIĘKNEJ	415157
METAMORFOZA Z SHARLEY	415156
Mężczyźni - przedmioty do przytulania	414999
mHistoria	415073
mHISTORIA	415074
mHISTORIA	415076
mHistoria	415077
MiKADO	414950
MiniTacz	414934
miss X	414717
MISTER DARK 1993 black soft drink 20 years of distribution	415120
MISTER DARK 1993 white soft drink 20 years of distribution	415126
mlrecykling mlrecycling	414747
mm dent	414929
modlinbus	415136
MOKOTÓWNOVA	414818
motoexpo	414981
MÓJ ULUBIONY	414726
MSM	414762
MUFFIN-WEAR	415091
MULTI FOOD DYSTRYBUCJA	414985
multi food DYSTRYBUCJA	414988
MULTICODE	414952
MyCotton	414817
MYPOLISHDREAM	415082
Na niechciane wodospady	414780
NAJLEPSZE WITAMINKI DLA TWOJEJ ULUBIONEJ ROŚLINKI	414901
NASZE POLSKIE ŚLĄSKIE SMAKI KASAN Smacznego Wom życzymy	414782
Naturia perfect color	415089
Nauczyciel PRO	415175
Neurostat	415022
NITRO CHEM	414917
NIZBUD	415182
NOBILI PARTNERS	414895
NOBILI PARTNERS	414896
NOKA	415003
NOWA ŁÓDŹ FABRYCZNA	414942
NOWY WIŚNICZ	414754
ODPAL OWOC	414812
oferto market.pl	414727
ofertomarket.pl	414728
OPEN BUSINESS	414979
optic	414953
OPTIMA Spedycja i Transport	414702
ostrowia Maślanka brzoskwiniowa	414902
ostrowia Maślanka naturalna	414909
ostrowia Maślanka truskawkowa	414915
ostrowia Mleko 2,0%	414912
Ostrowia OSTROWER	414881
Ostrowia	414880
Owocowy Ogród HERBATKA OWOCOWO ZIOŁOWA	414781
Oxpress	415172
Pan tu nie stał	415135
PASTA GO!	414705
Paymax	415165
PELAVIA	414955
PELAVIA	415037
PELAVO	414954
PELAVO	415036
PeoPay mPOS	415045
PeoPay mPOS	415046
PhytoMan	415075
Pinio bajeczna czekolada	414907
Pinio radosna truskawka	414910
Pinio rajska malina	414914
Pinio szalona mandarynka	414911
PKO FX	414790
PKO FX	414791
PKO FX	414792
plażowa	415026
Pod Gigantami	414916
POLMARK Rosa Piękno inspirowane naturą	415107
POLSKA INNOWACJA	414730
PORT KATAMARANÓW	414879
POSTI rodzinka	414824
PreVital cat food	415153
procosmetica Cosmetic Labs Production member of PackServiceGroup	414761
prodig - tech	414737
ProstAPO	414948
ProstiMEN	414946
PROSTO Z LASU	414847
PROSTO Z PALETY	415034
PXF LIGHTING	414943
PZL-10S	414986
PZL-10W	414976
QUANG-NAIL	414839
QuickFloor	414969
R FATROI	414869
R REBEL BOHEMIA PILSNER	414961
R REBEL LAGER DUNKEL	414959
R REBEL LAGER MIODOWY	414957
R REBEL VIENNA LAGER	414956
R RUSSIAN PARTY	414827
radio ZET chilli	415193
radio ZET	415194

1	2
RADIOXAR	415032
RAFINERIA JASŁO	414740
Raiffeisen POLBANK to nasze miejsce	415035
RITURAN	415149
rodzinka	414783
ROKO ODPAL OWOC	414811
Roll Shape	415063
Rollen Shape	415065
RORO tex	414944
Rotello	415002
Rutigrip	414997
SAMOspłacający się dom	415095
SAMOspłacający się dom	415096
SAMOspłacający się dom	415097
SANTI	415168
SAVPOL	415068
SCANX Medical Imaging	414963
SCANX	414964
SENSOLEUM	414854
SERVITUM	414888
Sharley	415154
SHARLEY	415155
SillCoal	415174
SILNEDZIECI.COM	414951
sioux RESTAURACJE	415029
Skandia Grand Plus	414837
Skandia Grand	414851
Skandia Junior	414836
Skandia Senior	414848
Skaner Księgowy	414987
SMOKING BARRELS	414765
SNG HOME	415027
SOKOŁY TEMIDY RAJLAWENPIS MOTOR KLUB	414885
source \<energy_> name=\<DJUMBO> \ menu \ activates your body.\ clears your mind \ lasts for hours \	414945
SPA VINTAGE BODY OIL	415015
SPECJALNIE DLA BIEDRONKI TYLKO DZISIAJ TYLKO TUTAJ	415130
SPIN	414806
Spray	414989
SprintTower	415100
Starazolin HydroBalance Zobacz różnicę!	414822
STOP BIEGUNKOM	414884
STRONG-PC	415033
SUEZ IZOLACJE BUDOWLANE	414990
SUPER BLIX	414841
SUPER MAMA W WIELKIM MIEŚCIE	414930
Super sort Tytoń papierosowy	415185
SYGGLE SEKRETY WOLNOŚCI FINANSOWEJ	414925
symbolic	415158

1	2
SympatiaPlus.pl	415119
Szkoła PRO	415176
SzybkaPizza.pl	415108
T	416702
taniepodreczniki.pl	414834
TARGI BUDOWLANE LUBDOM	414733
TARGI LUBLIN	414732
Tata, Mama i Ja	414734
TAURUS gdziekolwiek jedziesz	414751
TAURUS	414753
TEAVANA	414967
TERRA D'OIRO	415162
TERSAM	414788
TERTAM	414787
tesa TACK	417534
tf tango fashion	414867
TOP DONUTS	414768
TOP DONUTS	414770
travelexpo	414983
TRITON PARK	414778
Trybuna Ludu	415040
TUTAJ JAKOŚĆ SPOTYKA NISKIE CENY Biedronka Codziennie niskie ceny	415132
TV	414938
tvś telewizja świętokrzyska	415111
TYTAN ORGANICZNY	414899
U GÓRNIKA SKŁADY WĘGLOWE	414905
UKORZENIACZ ORGANICZNY	415060
ULUBIONA MARKA wybór konsumentów BRĄZ	415052
ULUBIONA MARKA wybór konsumentów SREBRO	415050
ULUBIONA MARKA wybór konsumentów ZŁOTO	415051
um UNIWERSYTET MEDYCZNY W ŁODZI	415044
UNIBAX	414724
Unimięs ... a naszą pasją są wędliny	414921
Unimięs Premium Kabanosy światowe - włoskie pepperoni, amerykańskie pieprzowe, francuskie classic, polskie drobiowe, wieprzowe	414973
Unimięs Tradycja skarby z wędzarni	414919
UNIWERSYTET SKUTECZNEGO BIZNESU	414709
Vernis classic	414825
Verona	415160
VERY GREEN	415018
vetamar	414960
VIAGO	414795
Vibra Shape	415067
VIGOR	415019
VIGOUR	415020
virtus	414931

1	2
Vitaliti	414700
Vitanella	414904
VOD onet.	415125
VOD onet.	415127
VOD PREMIUM	415123
VOD PREMIUM	415124
VTO DEKOR	414743
VTO DEKOR	416176
Warka Eccellent Choice PERRY Premium	414798
West time out Daj pauzę i podłącz się do paczki znajomych. Poczuj smak dobrego towarzystwa. West to Twój czas.	414949
WOK	415205
www.dotornistra.pl księgarnia internetowa	414826
Wyższa Szkoła Pedagogiczna im. Janusza Korczaka w Warszawie	414819

1	2
Yoga Friends	414738
yogo Fruit fresh concept	414750
yoko	415085
YOUNGFACE.TV	415195
ZAB AND DESIGN	414845
ZALEWSKI TECHNOLOGIA MASZYN	414769
ZAŚCIANEK zdrowe jadło	414862
ZBLIŻENIA o małżeństwie bliżej	415008
ZDROVIT SKURCZ - NIE DAJ SIE ZŁAPAĆ!	415143
ZEGLUGA.ORG	414877
ZENITH	415048
ZETANIA	415078
ZIBRA PLANET	414805
ZIBRA TECHNOLOGIES	414803
ZOMBIE DASH	415030

INFORMACJA O DOKONANIU PRZEZ BIURO MIĘDZYNARODOWE WIPO REJESTRACJI MIĘDZYNARODOWEJ ZNAKU TOWAROWEGO Z WYZNACZENIEM POLSKI (PRZED BADANIEM)

Poniższe zestawienie zawiera kolejno: numer międzynarodowego rejestru znaków towarowych, znak towarowy (w przypadku znaków graficznych ozn. CFE oraz klasy elementów graficznych znaku) i klasy towarowe

345707	Alpan	05
393833	Melina	31
542784	PRONIC	07
553065	MONNET	25
562647	ETTER	
	CFE: 27.5	33
598622	PARMA-SALE	
	CFE: 8.5, 27.5, 29.1	30
607051	El Arosa Tea	
	CFE: 2.3, 25.1, 27.5, 28.1, 29.1	30
758455	FORMEX	14
785156	Pik-nik	29
788446	Ocean Song	31
802296	V'a VOLTA	
	CFE: 26.4, 27.5, 28.5	09, 11, 21
887105	BIBICALL	
	CFE: 28.5	05, 29
887107	AMALTHEA	
	CFE: 28.5	29
1004033	TERGAN	
	CFE: 27.5	35
1028600	ShangRing	
	CFE: 22.3, 26.1	10
1047157	addi	07, 24, 26
1065969	FRANKIPFAHL NG	19, 37, 42
1083301	JONES BOOTMAKER	18, 25
1085234	THUROS	
	CFE: 1.15, 27.5, 29.1	08, 11, 20, 21
1156924	EXTRA DIGITAL	
	CFE: 26.1, 27.5	09
1168357	AMDS	
	CFE: 27.5, 29.1	18, 24, 25
1168365	connected safety	06, 07, 08, 09, 12, 22, 37, 41
1168380	fineti	
	CFE: 2.9, 27.5, 29.1	29, 30
1168401	DESIGNLINE	09
1168437	SAS	
	CFE: 26.4, 26.15, 29.1	19
1168448	CFE: 28.5	01, 02, 03, 04, 05, 06, 07, 08, 09, 10, 11, 12, 13, 14, 15, 16, 17, 19, 20, 21, 22, 23, 24, 25, 26, 27, 28, 29, 30, 31, 32, 33, 34, 35, 36, 37, 38, 39, 40, 41, 42, 43, 44, 45
1168459	EUROLUX	
	CFE: 1.1, 27.5, 29.1	09, 11, 35
1168469	AMDS	
	CFE: 27.5, 29.1	18, 24, 25
1168473	ARDESIA	07, 11
1168531	VIVAT	25, 35
1168559	ALVODEPROXIN	05
1168560	DANDE	05
1168561	DIENER	05
1168562	DINOR	05
1168564	PRAGASTROL	05
1168566	MOXIQUIN	05
1168567	DESINOBON	05
1168568	PERMENTE	05
1168570	MOMENSA	05
1168571	PNEUMOLID	05
1168572	REMANTO	05
1168574	BLASTOMAT	05
1168578	ZEUS	
	CFE: 26.1, 27.5, 29.1	35
1168621	SARO CAT	
	CFE: 3.1, 27.5	20, 21, 28, 31
1168674	ZEPAHEX	05
1168677	PARKINEXOL	05
1168678	TRAMAPRAN	05
1168719	TNMED	10
1168726	SENSAI SILKY PURIFYING	03
1168739	WP	
	CFE: 27.5	09, 36
1168742	connected to safety	06, 07, 08, 09, 12, 22, 37, 41
1168752	JAKOMEN	24, 25, 35
1168812	Duolinis	05, 21, 31
1168936	DavisWEB Enumeris	09
1168946	SENSYS MagCone	09, 37, 42
1168964	OXlpaint	
	CFE: 26.13, 27.5, 29.1	01, 02, 17, 19
1168977	CFE: 2.9	03
1168980	manchons up	
	CFE: 1.15, 26.4, 27.5, 29.1	10, 25
1168981	chaussettes up	
	CFE: 1.15, 26.4, 27.5, 29.1	10, 25
1168982	UP'	
	CFE: 1.15	10, 25
1169026	BLINKY BILL	03, 09, 14, 16, 18, 21, 24, 25, 28, 41
1169037	Schneezauber	03, 04, 05
1169110	BOND	03, 35
1169111	SUPERWORKER	09, 25
1169123	BAUWER	
	CFE: 7.3, 26.3, 29.1	19
1169129	CFE: 8.1, 28.5, 29.1	30, 35
1169133	SEN SOY	29, 30, 31
1169151	CFE: 26.1, 29.1	16, 37, 39, 40, 42
1169157	CFE: 1.15, 29.1	01, 02, 03, 04, 05, 06, 07, 08, 09, 10, 11, 12, 13, 14, 15, 16, 17, 18, 19, 20, 21, 22, 23, 24, 25, 26, 27, 28, 29, 30, 31, 32, 33, 34, 35, 36, 37, 38, 39, 40, 41, 42, 43, 44, 45

1169167 LIQUISTATION 09
1169188 APAVO 05
1169189 GABALIN 05
1169197 White Teds
CFE: 3.1, 27.5 29, 30
1169233 X-acta
CFE: 27.5 10
1169236 MAX KIBARDIN 16, 18, 25
1169240 MOO GOO 29, 30, 32
1169241 Moo Goo
CFE: 3.4, 27.5, 29.1 29, 30, 32
1169244 CFE: 8.1, 8.3, 19.3, 29.1 30
1169256 MIX & GO
CFE: 24.15, 26.1, 27.5 05
1169277 INNOVOLT 09, 42
1169282 84
CFE: 27.7, 28.3 05
1169319 PAREXOL 05
1169329 Centurio C4I 09, 41
1169333 JACOBS MOMENTE 30
1169350 MALEM 10, 14
1169385 SONIMA
CFE: 26.1, 26.2, 26.15, 27.5, 29.1 35, 39, 42
1169394 DORNIER Composite Systems
CFE: 27.5 07, 37, 42
1169397 yurun
CFE: 25.3, 27.5, 28.3 29
1169429 ICOLA 32
1169449 iQwater
CFE: 27.5 32
1169452 AVEBURY 03
1169466 MARLBORO DOUBLE BLAST 34
1169470 MISS SPORTY OH MY GEM! 03
1169506 SHOWON
CFE: 27.5, 28.3 24
1169509 jasmindzianiny
CFE: 27.5 24, 25, 35
1169522 LIQUID MAKER
CFE: 1.15, 26.4, 28.5, 29.1 01, 02, 03, 04
1169553 A ABSOLUT AMBER Country of Sweden
CFE: 5.1, 27.5, 29.1 33
1169571 CFE: 14.5, 26.11 09
1169572 3CONCEPTEYES
CFE: 27.5, 27.7 03, 18, 21, 25, 35
1169586 3CE
CFE: 26.3 03, 18, 21, 25, 35
1169596 LIQUICONTROL 09
1169600 CFE: 11.3, 19.7, 19.8, 25.1 32
1169627 micromacinazione
CFE: 26.1 05, 07, 40
1169628 Lazzat Karamel 30
1169659 Libelle 16
1169673 NANDA 03, 18, 25, 35
1169712 Artemide AUTORISIERTER WEB PARTNER 2012
CFE: 26.11, 27.5, 29.1 11, 35, 39
1169726 ZOLOTOY PETUSHOK
CFE: 3.7, 8.7, 25.3, 29.1 29, 31, 35, 39, 43
1169731 BLACKSTAR 01, 05, 44
1169768 SEDOCHOL 05
1169781 NUJAVIC 05
1169807 CRUSH ON YOU 03
1169816 FareX
CFE: 25.7, 27.5, 29.1 09
1169825 P poliya
CFE: 27.5, 29.1 01, 02, 04, 17
1169844 Blue soul Jeanspirit
CFE: 27.5 25
1169870 CFE: 28.3 30
1169900 R rycobelgroup
CFE: 20.5, 27.5, 29.1 35, 37, 42
1169926 CFE: 7.1, 7.3, 29.1 01, 04, 12, 16, 35, 37, 39, 40, 42
1169942 TopLiner 36
1169946 CARTE NOIRE FIRE & ICE ROASTING 30
1169970 OXYDO
CFE: 27.5 09
1169977 Maselko
CFE: 27.5 29
1169997 TIZASPRAY 05
1170003 PRORAB moto
CFE: 28.5 07, 12
1170007 Lynx OPTIQUE Les prix du web, l'expertise en plus
CFE: 25.5, 26.3, 26.4, 29.1 09, 44
1170076 SUNIL 03, 05
1170101 BAUMIT
CFE: 26.4, 27.5 17
1170107 CFE: 28.5 07, 08
1170120 GLORIA HOTELS & RESORTS
CFE: 24.9, 27.5, 29.1 39, 41, 43
1170131 PHARMA PATENT
CFE: 26.1, 26.11, 27.5, 29.1 35, 42, 44
1170132 VitamiD
CFE: 27.5, 29.1 05
1170183 ORCHARD 18, 25
1170202 AYKUR ISTANBUL TEA
CFE: 5.3, 25.3, 27.5, 29.1 30
1170211 stylenanda 03, 18, 25, 35
1170224 BIMBETTA 25, 35
1170244 ABELIA
CFE: 27.5 25, 35
1170251 GENCOTIRE
CFE: 27.5 12
1170253 FELICIANO 25, 35
1170268 EXPO 2020 IZMIR-TURKEY
CFE: 1.3, 4.5, 17.1, 29.1 16, 35, 41
1170313 LEONESSA 25, 35
1170322 ORANGELABEL
CFE: 26.4, 27.5, 29.1 03, 18, 25
1170326 BUONUMARE 25, 35
1170344 ibreath 09
1170350 PHYTOLAQUE DESIGN 03
1170357 E ORIGINE
CFE: 26.4, 27.5, 29.1 09, 18, 25
1170372 CHOCOLATERIE MONBANA FRANCE 1934
CFE: 4.3, 26.1, 27.5, 29.1 30
1170380 Enna Levoni
CFE: 3.11 25
1170399 CarnoSyn 05
1170408 OREA 06, 19, 35

WYKAZ KLASOWY REJESTRACJI MIĘDZYNARODOWEJ ZNAKÓW TOWAROWYCH Z WYZNACZENIEM POLSKI

Klasa towarów	Numery międzynarodowego rejestru znaków towarowych
1	2
1	1168448, 1168964, 1169157, 1169522, 1169731, 1169825, 1169926
2	1168448, 1168964, 1169157, 1169522, 1169825
3	1168448, 1168726, 1168977, 1169026, 1169037, 1169110, 1169157, 1169452, 1169470, 1169522, 1169572, 1169586, 1169673, 1169807, 1170076, 1170211, 1170322, 1170350
4	1168448, 1169037, 1169157, 1169522, 1169825, 1169926
5	345707, 887105, 1168448, 1168559, 1168560, 1168561, 1168562, 1168564, 1168566, 1168567, 1168568, 1168570, 1168571, 1168572, 1168574, 1168674, 1168677, 1168678, 1168812, 1169037, 1169157, 1169188, 1169189, 1169256, 1169282, 1169319, 1169627, 1169731, 1169768, 1169781, 1169997, 1170076, 1170132, 1170399
6	1168365, 1168448, 1168742, 1169157, 1170408
7	542784, 1047157, 1168365, 1168448, 1168473, 1168742, 1169157, 1169394, 1169627, 1170003, 1170107
8	1085234, 1168365, 1168448, 1168742, 1169157, 1170107
9	802296, 1156924, 1168365, 1168401, 1168448, 1168459, 1168739, 1168742, 1168936, 1168946, 1169026, 1169111, 1169157, 1169167, 1169277, 1169329, 1169571, 1169596, 1169816, 1169970, 1170007, 1170344, 1170357
10	1028600, 1168448, 1168719, 1168980, 1168981, 1168982, 1169157, 1169233, 1169350
11	802296, 1085234, 1168448, 1168459, 1168473, 1169157, 1169712
12	1168365, 1168448, 1168742, 1169157, 1169926, 1170003, 1170251
13	1168448, 1169157
14	758455, 1168448, 1169026, 1169157, 1169350
15	1168448, 1169157
16	1168448, 1169026, 1169151, 1169157, 1169236, 1169659, 1169926, 1170268
17	1168448, 1168964, 1169157, 1169825, 1170101
18	1083301, 1168357, 1168469, 1169026, 1169157, 1169236, 1169572, 1169586, 1169673, 1170183, 1170211, 1170322, 1170357
19	1065969, 1168437, 1168448, 1168964, 1169123, 1169157, 1170408
20	1085234, 1168448, 1168621, 1169157
21	802296, 1085234, 1168448, 1168621, 1168812, 1169026, 1169157, 1169572, 1169586
22	1168365, 1168448, 1168742, 1169157
23	1168448, 1169157
24	1047157, 1168357, 1168448, 1168469, 1168752, 1169026, 1169157, 1169506, 1169509
25	553065, 1083301, 1168357, 1168448, 1168469, 1168531, 1168752, 1168980, 1168981, 1168982, 1169026, 1169111, 1169157, 1169236, 1169509, 1169572, 1169586, 1169673, 1169844, 1170183, 1170211, 1170224, 1170244, 1170253, 1170313, 1170322, 1170326, 1170357, 1170380

1	2
26	1047157, 1168448, 1169157
27	1168448, 1169157
28	1168448, 1168621, 1169026, 1169157
29	785156, 887105, 887107, 1168380, 1168448, 1169133, 1169157, 1169197, 1169240, 1169241, 1169397, 1169726, 1169977
30	598622, 607051, 1168380, 1168448, 1169129, 1169133, 1169157, 1169197, 1169240, 1169241, 1169244, 1169333, 1169628, 1169870, 1169946, 1170202, 1170372
31	393833, 788446, 1168448, 1168621, 1168812, 1169133, 1169157, 1169726
32	1168448, 1169157, 1169240, 1169241, 1169429, 1169449, 1169600
33	562647, 1168448, 1169157, 1169553
34	1168448, 1169157, 1169466
35	1004033, 1168448, 1168459, 1168531, 1168578, 1168752, 1169110, 1169129, 1169157, 1169385, 1169509, 1169572, 1169586, 1169673, 1169712, 1169726, 1169900, 1169926, 1170131, 1170211, 1170224, 1170244, 1170253, 1170268, 1170313, 1170326, 1170408
36	1168448, 1168739, 1169157, 1169942
37	1065969, 1168365, 1168448, 1168742, 1168946, 1169151, 1169157, 1169394, 1169900, 1169926
38	1168448, 1169157
39	1168448, 1169151, 1169157, 1169385, 1169712, 1169726, 1169926, 1170120
40	1168448, 1169151, 1169157, 1169627, 1169926
41	1168365, 1168448, 1168742, 1169026, 1169157, 1169329, 1170120, 1170268
42	1065969, 1168448, 1168946, 1169151, 1169157, 1169277, 1169385, 1169394, 1169900, 1169926, 1170131
43	1168448, 1169157, 1169726, 1170120
44	1168448, 1169157, 1169731, 1170007, 1170131
45	1168448, 1169157

SPIS TREŚCI

A. OGŁOSZENIA O ZGŁOSZONYCH W POLSCE WYNALAZKACH I WZORACH UŻYTKOWYCH

I. WYNALAZKI

DZIAŁ A PODSTAWOWE POTRZEBY LUDZKIE 2
DZIAŁ B RÓŻNE PROCESY PRZEMYSŁOWE; TRANSPORT 7
DZIAŁ C CHEMIA I METALURGIA 15
DZIAŁ E BUDOWNICTWO; GÓRNICTWO; KONSTRUKCJE ZESPOLONE 25
DZIAŁ F MECHANIKA; OŚWIETLENIE; OGRZEWANIE; UZBROJENIE; TECHNIKA MINERSKA 28
DZIAŁ G FIZYKA 34
DZIAŁ H ELEKTROTECHNIKA 39

II. WZORY UŻYTKOWE

DZIAŁ A PODSTAWOWE POTRZEBY LUDZKIE 45
DZIAŁ B RÓŻNE PROCESY PRZEMYSŁOWE; TRANSPORT 47
DZIAŁ E BUDOWNICTWO; GÓRNICTWO; KONSTRUKCJE ZESPOLONE 50
DZIAŁ F MECHANIKA; OŚWIETLENIE; OGRZEWANIE; UZBROJENIE; TECHNIKA MINERSKA 53
DZIAŁ G FIZYKA 54
DZIAŁ H ELEKTROTECHNIKA 56

III. WYKAZY

WYKAZ NUMEROWY WYNALAZKÓW ZGŁOSZONYCH W TRYBIE KRAJOWYM 58
WYKAZ NUMEROWY WZORÓW UŻYTKOWYCH ZGŁOSZONYCH W TRYBIE KRAJOWYM 59

B. OGŁOSZENIA O ZGŁOSZONYCH W POLSCE ZNAKACH TOWAROWYCH

ZNAKI TOWAROWE ZGŁOSZONE W TRYBIE KRAJOWYM 62
WYKAZ KLASOWY ZNAKÓW TOWAROWYCH ZGŁOSZONYCH W TRYBIE KRAJOWYM 104
WYKAZ ALFABETYCZNY ZGŁOSZONYCH ZNAKÓW TOWAROWYCH 107
INFORMACJA O DOKONANIU PRZEZ BIURO MIĘDZYNARODOWE WIPO REJESTRACJI MIĘDZYNARODOWEJ ZNAKU TOWAROWEGO Z WYZNACZENIEM POLSKI (PRZED BADANIEM) 113
WYKAZ KLASOWY REJESTRACJI MIĘDZYNARODOWEJ ZNAKÓW TOWAROWYCH Z WYZNACZENIEM POLSKI 115

K O M U N I K A T

Departament Wydawnictw Urzędu Patentowego RP uprzejmie zawiadamia, że istnieje możliwość prenumeraty na rok 2014 nw. wydawnictw:

„BIULETYN URZĘDU PATENTOWEGO" – BUP

„WIADOMOŚCI URZĘDU PATENTOWEGO" – WUP

Koszt rocznej prenumeraty **BUP** (26 numerów x 16,80 zł) – **436,80 zł**

Koszt rocznej prenumeraty **WUP** (12 numerów x 21,00 zł) – **252,00 zł**

Zainteresowanych prosimy o wpłacanie powyższych kwot przelewem na konto UP RP:

NBP O/O Warszawa **93101010100025832231000000**
lub gotówką w Wydziale Rozpowszechniania Wydawnictw w terminie do 31 października 2013 roku.

Przy zakupie ww. wydawnictw w prenumeracie zwolnieni są Państwo z kosztów przesyłki.

Prosimy o terminowe dokonywanie przedpłat oraz o podawanie pełnych danych adresowych na przelewach.

Nie ulega zmianie forma prenumeraty Polskich Opisów Patentowych.

Wszelkich informacji udzielamy:
tel: **(22) 579 01 07**
(22) 579 01 13
(22) 579 02 24
fax: **(22) 579 04 55**
e-mail: **wydawnictwa@uprp.pl**