URZĄD PATENTOWY
RZECZYPOSPOLITEJ POLSKIEJ

15/2022

WIADOMOŚCI
Urzędu Patentowego

SPIS TREŚCI
TABLE OF CONTENTS

CZĘŚĆ I OGŁOSZENIA O UDZIELONYCH PRAWACH
PART I PUBLICATIONS OF RIGHTS GRANTED

A. WYNALAZKI
A. INVENTIONS

PATENTY
PATENTS

Udzielone prawa (od nr 240 461 do nr 240 490)
Rights granted (from N° 240 461 to N° 240 490) 4

Decyzje stwierdzające wygaśnięcie decyzji o udzieleniu prawa
Decisions declaring the decision on the grant of the right lapsed 8

PATENTY EUROPEJSKIE
EUROPEAN PATENTS

Złożone tłumaczenia patentów europejskich
Filing of translations of European patents 8

Unieważnienie prawa
Invalidation of the right 9

Wpisy i zmiany w rejestrze nieuwzględnione w innych samodzielnych ogłoszeniach
Entries and changes to the Register not published in other separate publications 11

OGŁOSZENIA
ANNOUNCEMENTS

Oświadczenia o gotowości udzielenia licencji (licencja otwarta)
Declaration of readiness to grant a license (open license) 12

Ogłoszenia nieuwzględnione w innych samodzielnych ogłoszeniach
Announcements not published in other independent publications 13

B. WZORY UŻYTKOWE
B. UTILITY MODELS

PRAWA OCHRONNE NA WZORY UŻYTKOWE
RIGHTS OF PROTECTION FOR UTILITY MODELS

Udzielone prawa (od nr 72 503 do nr 72 511)
Rights granted (from N° 72 503 to N° 72 511) 15

C. WZORY PRZEMYSŁOWE
C. INDUSTRIAL DESIGNS

PRAWA Z REJESTRACJI WZORÓW PRZEMYSŁOWYCH
RIGHTS IN REGISTRATION FOR INDUSTRIAL DESIGNS

Udzielone prawa (od nr 27 830 do nr 27 845)
Rights granted (from N° 27 830 to N° 27 845) 17

Unieważnienie prawa
Invalidation of the right 19

Decyzje o zmianie, uchyleniu lub stwierdzeniu nieważności decyzji opublikowanych w Wiadomościach Urzędu Patentowego
Decisions on the change, reversal or declaring invalid the decisions published in "Wiadomości Urzędu Patentowego" [Communications of the Patent Office] 19

D. ZNAKI TOWAROWE
D. TRADEMARKS

PRAWA OCHRONNE NA ZNAKI TOWAROWE
PROTECTION RIGHTS FOR TRADEMARKS

Udzielone prawa (od nr 349 848 do nr 350 085)
Rights granted (from N° 349 848 to N° 350 085) 20

Przedłużenie prawa
Extension of the right 113

Decyzje o odmowie udzielenia prawa wydane po ogłoszeniu o zgłoszeniu lub ujawnieniu zgłoszenia na stronie internetowej Urzędu Patentowego RP
Decisions on the refusal to grant the right issued after the publication of the application or disclosure of the application on the Polish Patent Office's website 115

Decyzje o umorzeniu postępowania w sprawie udzielenia prawa wydane po ogłoszeniu o zgłoszeniu lub ujawnieniu zgłoszenia na stronie internetowej Urzędu Patentowego RP
Decision on the discontinuance of the proceedings on granting the right after the publication of the application or disclosure of the application on the Polish Patent Office's website 115

Decyzje stwierdzające wygaśnięcie decyzji o udzieleniu prawa
Decisions declaring the decision on the grant of the right lapsed 115
Wygaśnięcie prawa
Lapse of the right 116
Wpisy i zmiany w rejestrze nieuwzględnione w innych samodzielnych ogłoszeniach
Entries and changes to the Register not published in other separate publications 116
Rejestracja międzynarodowa uznana na terytorium Rzeczypospolitej Polskiej
International registrations recognised in the territory of the Republic of Poland 121

CZĘŚĆ II KOMUNIKATY URZĘDOWE
PART II OFFICIAL COMMUNICATIONS

Ogłoszenie Prezesa Urzędu Patentowego o naborze na aplikację ekspercką
Announcement of the President of the Patent Office on the recruitment to the patent attorney apprenticeship 124

WIADOMOŚCI
Urzędu Patentowego RP

Warszawa, dnia 11 kwietnia 2022 r. **Nr 15**

C Z Ę Ś Ć I

OGŁOSZENIA O UDZIELONYCH PRAWACH

A. WYNALAZKI

Cyfrowe kody identyfikujące (według normy WIPO ST. 9), które poprzedzają informacje dotyczące wynalazków oznaczają:

(11) – numer patentu, dodatkowego prawa ochronnego lub patentu europejskiego
(21) – numer zgłoszenia
(22) – data zgłoszenia
(23) – dane dotyczące pierwszeństwa z wystawy (data i oznaczenie wystawy)
(30) – dane dotyczące pierwszeństwa konwencyjnego (numer zgłoszenia priorytetowego, data wniesienia zgłoszenia priorytetowego, kod kraju)
(41) – data ogłoszenia o zgłoszeniu
(51) – symbol Międzynarodowej Klasyfikacji Patentowej
(54) – tytuł wynalazku
(61) – numer patentu głównego
(62) – numer zgłoszenia macierzystego (pod którym dane zgłoszenie było ogłoszone)
(68) – numer patentu podstawowego dla dodatkowego prawa ochronnego
(71) – nazwisko i imię lub nazwa zgłaszającego; dodatkowo wskazana jest miejscowość zamieszkania oraz kraj zgłaszającego (kod kraju)
(72) – nazwisko i imię twórcy; dodatkowo wskazana jest miejscowość zamieszkania oraz kraj twórcy (kod kraju)
(73) – nazwisko i imię lub nazwa uprawnionego; dodatkowo wskazana jest miejscowość zamieszkania lub siedziba oraz kraj uprawnionego (kod kraju)
(76) – nazwisko i imię twórcy będącego jednocześnie uprawnionym; dodatkowo wskazana jest miejscowość zamieszkania oraz kraj uprawnionego (kod kraju)
(86) – data i numer zgłoszenia międzynarodowego
(87) – data i numer publikacji zgłoszenia międzynarodowego
(93) – numer i data pierwszego zezwolenia na wprowadzenie na rynek produktu objętego dodatkowym prawem ochronnym oraz wskazanie organu, który zezwolenie wydał
(94) – data, od której powstaje i czas trwania dodatkowego prawa ochronnego
(95) – oznaczenie produktu opisanego w zezwoleniu na wprowadzenie na rynek produktu objętego dodatkowym prawem ochronnym
(97) – data i numer publikacji patentu europejskiego
(98) – data złożenia wniosku o przedłużenie obowiązywania dodatkowego prawa ochronnego

Przed cyfrowym kodem identyfikującym (11) lub przed numerem patentu umieszczone są literowo-cyfrowe kody identyfikujące (kod rodzaju dokumentu), zgodnie z przyjętymi symbolami (wg normy WIPO ST. 16):

(A1) – Ogłoszenie o zgłoszeniu wynalazku
(B1) – Patent
(B3) – Patent dodatkowy do patentu
(T3) – Tłumaczenie na język polski patentu europejskiego
(T4) – Poprawione tłumaczenie patentu europejskiego
(T5) – Tłumaczenie patentu europejskiego zmienionego po sprzeciwie
(T6) – Tłumaczenie patentu europejskiego ograniczonego przez uprawnionego zgodnie z art. 105a Konwencji o patencie europejskim

PATENTY

UDZIELONE PRAWA

(od nr 240 461 do nr 240 490)

w) część zgłoszenia będzie rozpatrywana jako zgłoszenie wzoru użytkowego

(B1) (11) **240476** (41) 2021 07 05
(51) ***A01N 63/30*** (2020.01)
A01P 5/00 (2006.01)
(21) 432475 (22) 2019 12 31
(72) ZIAJA-SOŁTYS MARTA, Lublin (PL); BOGUCKA-KOCKA ANNA, Świdnik (PL); KOŁODZIEJ PRZEMYSŁAW, Lublin (PL); JASZEK MAGDALENA, Piotrawin (PL); MATUSZEWSKA ANNA, Kalinówka (PL); STEFANIUK DAWID, Lublin (PL)
(73) UNIWERSYTET MEDYCZNY W LUBLINIE, Lublin (PL); UNIWERSYTET MARII CURIE-SKŁODOWSKIEJ, Lublin (PL)
(54) Zastosowanie bioaktywnej niskocząsteczkowej frakcji całkowitej z grzyba Cerrena unicolor w zwalczaniu nicieni

(B1) (11) **240489** (41) 2018 04 23
(51) ***A47G 9/00*** (2006.01)
A47G 9/06 (2006.01)
A47C 27/12 (2006.01)
(21) 419091 (22) 2016 10 12
(72) TRAJDOS-DZIKCZANIEC ELŻBIETA, Chichy (PL)

(73) BUGANIK GRZEGORZ FIRMA PRODUKCYJNA BARTEX ZAKŁAD PRACY CHRONIONEJ, Żagań (PL)
(54) Sposób wytwarzania wypełnianego artykułu pościelowego i wypełniany artykuł pościelowy

---

(B1) (11) **240490** (41) 2016 01 04
(51) ***A61B 1/233*** (2006.01)
A61B 1/32 (2006.01)
A61B 17/02 (2006.01)
(21) 412337 (22) 2015 05 14
(72) CZYŻEWSKI PIOTR, Brzoza (PL); ŁAWICKI MICHAŁ, Bydgoszcz (PL); SYKUTERA DARIUSZ, Bydgoszcz (PL)
(73) ANWIPHARMA SPÓŁKA Z OGRANICZONĄ ODPOWIEDZIALNOŚCIĄ, Niemcz (PL)
(54) Wziernik nosowy-rynoskop

(B1) (11) **240477** (41) 2021 08 30
(51) ***A61K 47/36*** (2006.01)
A61K 35/66 (2015.01)
C12N 11/04 (2006.01)
C12N 11/10 (2006.01)
B09C 1/10 (2006.01)
(21) 433033 (22) 2020 02 26
(72) DZIONEK ANNA, Wolbrom (PL); WOJCIESZYŃSKA DANUTA, Orzesze (PL); GUZIK URSZULA, Katowice (PL)
(73) UNIWERSYTET ŚLĄSKI W KATOWICACH, Katowice (PL)
(54) Kompozycja z zaimmobilizowanymi żywymi komórkami mikroorganizmów

---

(B1) (11) **240464** (41) 2020 10 05
(51) ***B05B 1/00*** (2006.01)
B05B 1/14 (2006.01)
B05B 13/00 (2006.01)
(21) 429467 (22) 2019 04 01
(72) JAGIEŁA MATEUSZ, Przeworsk (PL); KOCAJ MARCIN, Hureczko (PL)
(73) B&P ENGINEERING SPÓŁKA Z OGRANICZONĄ ODPOWIEDZIALNOŚCIĄ, Przeworsk (PL)
(54) Dysza do smarowania i sposób smarowania zwłaszcza wodą ślizgów tłoka sokowego oraz uszczelki tłoka w poziomych prasach koszowych

---

(B1) (11) **240470** (41) 2021 11 29
(51) ***B21D 22/20*** (2006.01)
C25D 5/48 (2006.01)
C23C 22/56 (2006.01)
(21) 434038 (22) 2020 05 22
(72) CHODNICKI MAREK, Rumia (PL); ZAREMBA MACIEJ, Gdańsk (PL)
(73) PROMET SPÓŁKA Z OGRANICZONĄ ODPOWIEDZIALNOŚCIĄ, Grudziądz (PL)
(54) Sposób konfekcjonowania blachy ocynkowanej z kręgów z zapobieganiem występowania białej korozji

---

(B1) (11) **240466** (41) 2021 04 06
(51) ***B32B 27/38*** (2006.01)
B32B 27/18 (2006.01)
C08K 3/04 (2006.01)
C01B 32/20 (2017.01)
C01B 32/182 (2017.01)
B29C 70/30 (2006.01)
B32B 5/18 (2006.01)
C09K 21/02 (2006.01)
(21) 433608 (22) 2020 04 21
(72) CZUBA PIOTR, Oświęcim (PL)
(73) HEXJA COMPOSITES SPÓŁKA Z OGRANICZONĄ ODPOWIEDZIALNOŚCIĄ SPÓŁKA KOMANDYTOWA, Oświęcim (PL)
(54) Kompozyt trudnopalny i sposób wytwarzania kompozytu trudnopalnego

---

(B1) (11) **240468** (41) 2020 03 23
(51) ***B61L 23/00*** (2006.01)
(21) 430674 (22) 2019 07 20
(72) JASIŃSKI SŁAWOMIR, Józefów (PL); MACIEJEWSKI MARIUSZ, Warszawa (PL)
(73) RAIL-MIL SPÓŁKA Z OGRANICZONĄ ODPOWIEDZIALNOŚCIĄ SPÓŁKA KOMANDYTOWA, Warszawa (PL)
(54) Urządzenie do przekazywania danych zależnościowych do pociągu

---

(B1) (11) **240461** (41) 2017 07 31
(51) ***B62D 33/02*** (2006.01)
B62D 33/037 (2006.01)
(21) 420308 (22) 2017 01 25
(30) DE202016000463.9 2016 01 26 DE
(72) FLIEGL HELMUT, Triptis (DE)
(73) FLIEGL HELMUT, Triptis (DE)
(54) Kłonica dla nadwozia pojazdu użytkowego lub naczepy

(B1) (11) **240479** (41) 2019 11 04
(51) ***B62K 5/06*** (2006.01)
B62K 19/02 (2006.01)
B62K 19/24 (2006.01)
(21) 425305 (22) 2018 04 23
(72) WAŁĘGA ZDZISŁAW, Zielona Góra (PL)
(73) UNIWERSYTET ZIELONOGÓRSKI, Zielona Góra (PL)
(54) Rama, zwłaszcza do roweru trójkołowego

(B1) (11) **240471** (41) 2020 08 10
(51) ***B64B 1/48*** (2006.01)
B64D 17/62 (2006.01)
(21) 428805 (22) 2019 02 04
(72) KOPECKI GRZEGORZ, Rzeszów (PL); RZUCIDŁO PAWEŁ, Rzeszów (PL); KORDOS DAMIAN, Rzeszów (PL); DOŁĘGA BOGUSŁAW, Rzeszów (PL)
(73) POLITECHNIKA RZESZOWSKA IM. IGNACEGO ŁUKASIEWICZA, Rzeszów (PL)
(54) Układ spadochronowy

(B1) (11) **240487** (41) 2021 02 22
(51) ***B65G 1/04*** (2006.01)
A47G 29/12 (2006.01)
(21) 430928 (22) 2019 08 21
(72) NOWIŃSKI ŁUKASZ, Bielsko-Biała (PL); GRUCA ALEKSANDER, Skawina (PL); DAWIDCZYK PIOTR, Warszawa (PL); KOZANKIEWICZ JULIAN BOGDAN, Warszawa (PL)
(73) RETAIL ROBOTICS SPÓŁKA Z OGRANICZONĄ ODPOWIEDZIALNOŚCIĄ SPÓŁKA KOMANDYTOWA, Bielsko-Biała (PL)
(54) Dystrybutor paczek, zwłaszcza dla sklepów

(B1) (11) **240472** (41) 2019 10 21
(51) ***B82Y 30/00*** (2011.01)
B24D 11/02 (2006.01)
B24D 3/00 (2006.01)
B32B 7/10 (2006.01)
(21) 425253 (22) 2018 04 17
(72) KACALAK WOJCIECH, Koszalin (PL); TANDECKA KATARZYNA, Koszalin (PL); BAŁASZ BŁAŻEJ, Koszalin (PL); ROKOSZ KRZYSZTOF, Koszalin (PL)
(73) POLITECHNIKA KOSZALIŃSKA, Koszalin (PL)
(54) Sposób wytwarzania nanowarstw węglowych na powierzchniach podczas mikrowygładzania foliami ściernymi

---

(B1) (11) **240484** (41) 2019 05 20
(51) ***C01C 1/02*** (2006.01)
(21) 423423 (22) 2017 11 13

(72) GRZEGORY IZABELLA, Warszawa (PL); KEMPISTY PAWEŁ TOMASZ, Warszawa (PL); KRUKOWSKI STANISŁAW ADAM, Warszawa (PL); STRĄK PAWEŁ, Tłuszcz (PL); SAKOWSKI KONRAD, Sulejówek (PL)
(73) INSTYTUT WYSOKICH CIŚNIEŃ POLSKIEJ AKADEMII NAUK, Warszawa (PL)
(54) Katalityczny sposób wytwarzania amoniaku

(B1) (11) **240473** (41) 2020 10 05
(51) ***C07D 209/90*** (2006.01)
C07D 487/00 (2006.01)
C07D 403/04 (2006.01)
C07D 277/62 (2006.01)
C07D 417/04 (2006.01)
C07D 513/00 (2006.01)
C07D 217/16 (2006.01)
(21) 429473 (22) 2019 04 01
(72) ZARĘBA PRZEMYSŁAW, Bulowice (PL); JAŚKOWSKA JOLANTA, Kraków (PL); SATAŁA GRZEGORZ, Kraków (PL)
(73) POLITECHNIKA KRAKOWSKA IM. TADEUSZA KOŚCIUSZKI, Kraków (PL)
(54) N-6(4-arylopiperazyn-1-ylo)heksylowe pochodne cyklicznych 1,8-naftylo / tetrahydrochinolino imidów / amidów / sulfonamidów oraz sposób ich otrzymywania

---

(B1) (11) **240478** (41) 2021 09 13
(51) ***C07D 471/04*** (2006.01)
(21) 433179 (22) 2020 03 09
(72) KROMPIEC STANISŁAW, Gliwice (PL); IGNASIAK WITOLD, Gliwice (PL); MATUSSEK MAREK, Chorzów (PL)
(73) UNIWERSYTET ŚLĄSKI W KATOWICACH, Katowice (PL)
(54) 4,7-dijodo-1,10-fenantrolina oraz sposób jej otrzymywania

---

(B1) (11) **240483** (41) 2019 04 08
(51) ***C08J 11/08*** (2006.01)
C08J 3/12 (2006.01)
C08L 23/06 (2006.01)
C08K 13/02 (2006.01)
B29B 17/04 (2006.01)
B29B 13/10 (2006.01)
(21) 422955 (22) 2017 09 25
(72) GRALA MAGDALENA, Łódź (PL)
(73) PURINO SPÓŁKA Z OGRANICZONĄ ODPOWIEDZIALNOŚCIĄ, Zgierz (PL)
(54) Sposób przetwórstwa odpadów folii stretch

(B1) (11) **240481** (41) 2019 01 14
(51) ***C12G 3/00*** (2019.01)
C12G 3/02 (2019.01)
A23K 10/38 (2016.01)
C12P 7/10 (2006.01)
C12M 1/00 (2006.01)
(21) 422196 (22) 2017 07 12
(72) FOSS EUGENIUSZ, Tryszczyn (PL); KOSECKA WIOLETTA, Lubstówek (PL)
(73) KOSECKA WIOLETTA, Lubstówek (PL)
(54) Sposób bezodpadowego otrzymywania bioetanolu, drożdży paszowych i ditlenku węgla oraz układ do wytwarzania tych produktów

---

(B1) (11) **240465** (41) 2021 04 19
(51) ***D06M 15/00*** (2006.01)
D06M 13/00 (2006.01)
D06M 11/77 (2006.01)
D06M 13/44 (2006.01)
(21) 431426 (22) 2019 10 09
(72) KOWAL EWELINA, Rzeszów (PL); RAJSKI ŁUKASZ, Leżajsk (PL); ŁOŚ ADAM, Leżajsk (PL)
(73) ALBINOS SPÓŁKA Z OGRANICZONĄ ODPOWIEDZIALNOŚCIĄ, Gdynia (PL)
(54) Sposób wygładzania tkanin podczas procesu maglowania z wykorzystaniem środka do zmiękczania tkanin

---

(B1) (11) **240485** (41) 2020 10 05
(51) ***D06P 3/52*** (2006.01)
D06P 5/00 (2006.01)
(21) 429480 (22) 2019 04 03
(72) PRYC PLESIAK PIOTR, Łódź (PL); KRAKOWIAK MIROSŁAW, Łódź (PL)
(73) MIRWAL MIROSŁAW PRYC, WALDEMAR PRYC SPÓŁKA JAWNA, Łódź (PL)
(54) Sposób wytwarzania poliestrowej dzianiny rządkowej z nadrukiem

---

(B1) (11) **240467** (41) 2018 07 30
(51) ***E04D 13/035*** (2006.01)
E05D 15/48 (2006.01)
(21) 420208 (22) 2017 01 16
(72) KOLAWA STANISŁAW, Limanowa (PL); GÓROWSKI MICHAŁ, Nowy Sącz (PL)
(73) FAKRO PP SPÓŁKA Z OGRANICZONĄ ODPOWIEDZIALNOŚCIĄ, Nowy Sącz (PL)
(54) Zespół osadzenia skrzydła w oknie dachowym dwufunkcyjnym

---

(B1) (11) **240469** (41) 2021 02 08
(51) ***E04H 6/12*** (2006.01)
E04H 6/42 (2006.01)
(21) 430807 (22) 2019 08 05
(72) ZĄBER ZDZISŁAW, Nawojowa (PL); GRYGIEL ANDRZEJ, Jasienna (PL); HOJNOR TOMASZ, Trzycież (PL); KOŚCIÓŁEK RAFAŁ, Kamionka Wielka (PL); MARKIEWICZ ŁUKASZ, Dominikowice (PL); FERENC JAKUB, Korzenna (PL); FORCZEK SYLWESTER, Łyczana (PL); GRYGIEL TOMASZ, Nowy Sącz (PL)
(73) GRYGIEL ANDRZEJ GRAND, Korzenna (PL)
(54) Kosz transportowy wielostanowiskowego urządzenia parkingowego oraz sposób odwadniania koszy transportowych

---

(B1) (11) **240462** (41) 2019 01 28
(51) ***E05D 3/18*** (2006.01)
E05D 7/082 (2006.01)
E05D 7/085 (2006.01)
E05D 7/086 (2006.01)
(21) 427313 (22) 2016 11 04
(30) PA 201570717 2015 11 06 DK
(86) 2016 11 04 PCT/DK16/50356
(87) 2017 05 11 WO17/076416
(72) HOLM MICHAEL GALSGÅRD, Roskilde (DK); KORNERUP KLAUS, Birkerød (DK)
(73) VKR HOLDING A/S, Hørsholm (DK)
(54) Zawiasa do okna dachowego i okno dachowe zawierające zestaw zawias

---

(B1) (11) **240463** (41) 2020 05 04
(51) ***E06B 11/02*** (2006.01)
E05F 15/605 (2015.01)
E05F 15/611 (2015.01)
(21) 427628 (22) 2018 11 02
(72) GURGUL TOMASZ, Stronie (PL); NOWAK KRZYSZTOF, Nowy Sącz (PL)
(73) WIŚNIOWSKI SPÓŁKA Z OGRANICZONĄ ODPOWIEDZIALNOŚCIĄ SPÓŁKA KOMANDYTOWO-AKCYJNA, Wielogłowy (PL)
(54) Zestaw uchwytów siłownika napędzającego skrzydło, zwłaszcza bramy rozwieranej

(B1) (11) **240488** (41) 2018 07 02
(51) ***G01G 19/03*** (2006.01)
G08G 1/017 (2006.01)
G01G 23/01 (2006.01)
(21) 420037 (22) 2016 12 29
(72) BURNOS PIOTR, Kraków (PL); GAJDA JANUSZ, Kraków (PL); SROKA RYSZARD, Sędziszów Małopolski (PL)
(73) AKADEMIA GÓRNICZO-HUTNICZA IM. STANISŁAWA STASZICA W KRAKOWIE, Kraków (PL)
(54) Sposób i układ do automatycznej kalibracji systemów Weigh--In-Motion (WIM)

(B1) (11) **240486** (41) 2019 03 25
(51) ***G01N 7/00*** (2006.01)
G01N 7/04 (2006.01)
(21) 422904 (22) 2017 09 19
(72) MURZYN TOMASZ, Spytkowice (PL); TOPOLNICKI JULIUSZ, Kraków (PL); KUDASIK MATEUSZ, Nowy Targ (PL)
(73) INSTYTUT MECHANIKI GÓROTWORU POLSKIEJ AKADEMII NAUK, Kraków (PL)
(54) Wolumetryczne urządzenie do pomiarów sorpcyjnych gazu w warunkach izobarycznych

---

(B1) (11) **240480** (41) 2021 07 26
(51) ***G05B 13/02*** (2006.01)
F16K 37/00 (2006.01)
(21) 432598 (22) 2020 01 21
(72) BARTYŚ MICHAŁ, Warszawa (PL)
(73) POLITECHNIKA WARSZAWSKA, Warszawa (PL)
(54) Pozycjoner oraz sposób strojenia pozycjonera

(B1) (11) **240474** (41) 2021 12 13
(51) ***H01H 71/10*** (2006.01)
(21) 435290 (22) 2020 09 14
(72) ROZEGNAŁ BARTOSZ, Kraków (PL); ALBRECHTOWICZ PAWEŁ, Żurowa (PL)
(73) POLITECHNIKA KRAKOWSKA IM. TADEUSZA KOŚCIUSZKI, Kraków (PL)
(54) Sposób zwiększenia selektywności zabezpieczenia instalacji elektrycznej oraz wyłącznik selektywny o zwiększonym zakresie selektywności

---

(B1) (11) **240475** (41) 2021 12 13
(51) ***H01H 71/10*** (2006.01)
(21) 435291 (22) 2020 09 14
(72) ROZEGNAŁ BARTOSZ, Kraków (PL); ALBRECHTOWICZ PAWEŁ, Żurowa (PL)
(73) POLITECHNIKA KRAKOWSKA IM. TADEUSZA KOŚCIUSZKI, Kraków (PL)
(54) Sposób zwiększenia selektywności zabezpieczenia instalacji elektrycznej oraz wyłącznik selektywny o zwiększonym zakresie selektywności

---

(B1) (11) **240482** (41) 2021 03 08
(51) ***H01L 35/30*** (2006.01)
(21) 430973 (22) 2019 08 28
(72) SKOTNICKI TOMASZ, Warszawa (PL); HARAS MACIEJ, Gdańsk (PL)
(73) SKOTNICKI TOMASZ, Warszawa (PL); HARAS MACIEJ, Gdańsk (PL)
(54) Metoda poprawy osiągów generatora termoelektrycznego z wykorzystaniem pracy impulsowej

---

INDEKS UDZIELONYCH PATENTÓW, WEDŁUG SYMBOLI MKP

Symbol MKP	Nr patentu
A01N 63/30 (2020.01)	240476
A01P 5/00 (2006.01)	240476*
A23K 10/38 (2016.01)	240481*
A47C 27/12 (2006.01)	240489*
A47G 9/00 (2006.01)	240489
A47G 9/06 (2006.01)	240489*
A47G 29/12 (2006.01)	240487*
A61B 1/233 (2006.01)	240490
A61B 1/32 (2006.01)	240490*
A61B 17/02 (2006.01)	240490*
A61K 47/36 (2006.01)	240477
A61K 35/66 (2015.01)	240477*
B05B 1/00 (2006.01)	240464
B05B 1/14 (2006.01)	240464*
B05B 13/00 (2006.01)	240464*
B09C 1/10 (2006.01)	240477*
B21D 22/20 (2006.01)	240470
B24D 11/02 (2006.01)	240472*
B24D 3/00 (2006.01)	240472*
B29B 17/04 (2006.01)	240483*
B29B 13/10 (2006.01)	240483*
B29C 70/30 (2006.01)	240466*
B32B 27/38 (2006.01)	240466
B32B 27/18 (2006.01)	240466*
B32B 5/18 (2006.01)	240466*
B32B 7/10 (2006.01)	240472*
B61L 23/00 (2006.01)	240468
B62D 33/02 (2006.01)	240461
B62D 33/037 (2006.01)	240461*
B62K 5/06 (2006.01)	240479
B62K 19/02 (2006.01)	240479*
B62K 19/24 (2006.01)	240479*
B64B 1/48 (2006.01)	240471
B64D 17/62 (2006.01)	240471*
B65G 1/04 (2006.01)	240487
B82Y 30/00 (2011.01)	240472
C01B 32/20 (2017.01)	240466*
C01B 32/182 (2017.01)	240466*
C01C 1/02 (2006.01)	240484
C07D 209/90 (2006.01)	240473
C07D 487/00 (2006.01)	240473*
C07D 403/04 (2006.01)	240473*
C07D 277/62 (2006.01)	240473*
C07D 417/04 (2006.01)	240473*

Symbol MKP	Nr patentu
C07D 513/00 (2006.01)	240473*
C07D 217/16 (2006.01)	240473*
C07D 471/04 (2006.01)	240478
C08J 11/08 (2006.01)	240483
C08J 3/12 (2006.01)	240483*
C08K 3/04 (2006.01)	240466*
C08K 13/02 (2006.01)	240483*
C08L 23/06 (2006.01)	240483*
C09K 21/02 (2006.01)	240466*
C12G 3/00 (2019.01)	240481
C12G 3/02 (2019.01)	240481*
C12M 1/00 (2006.01)	240481*
C12N 11/04 (2006.01)	240477*
C12N 11/10 (2006.01)	240477*
C12P 7/10 (2006.01)	240481*
C23C 22/56 (2006.01)	240470*
C25D 5/48 (2006.01)	240470*
D06M 15/00 (2006.01)	240465
D06M 13/00 (2006.01)	240465*
D06M 11/77 (2006.01)	240465*
D06M 13/44 (2006.01)	240465*
D06P 3/52 (2006.01)	240485
D06P 5/00 (2006.01)	240485*
E04D 13/035 (2006.01)	240467
E04H 6/12 (2006.01)	240469
E04H 6/42 (2006.01)	240469*
E05D 15/48 (2006.01)	240467*
E05D 3/18 (2006.01)	240462
E05D 7/082 (2006.01)	240462*
E05D 7/085 (2006.01)	240462*
E05D 7/086 (2006.01)	240462*
E05F 15/605 (2015.01)	240463*
E05F 15/611 (2015.01)	240463*
E06B 11/02 (2006.01)	240463
F16K 37/00 (2006.01)	240480*
G01G 19/03 (2006.01)	240488
G01G 23/01 (2006.01)	240488*
G01N 7/00 (2006.01)	240486
G01N 7/04 (2006.01)	240486*
G05B 13/02 (2006.01)	240480
G08G 1/017 (2006.01)	240488*
H01H 71/10 (2006.01)	240474
H01H 71/10 (2006.01)	240475
H01L 35/30 (2006.01)	240482

* Patent oznaczony więcej niż jednym symbolem klasyfikacyjnym. Ogłoszenie dotyczące tego patentu można znaleźć pod symbolem klasyfikacyjnym odpowiadającym numerowi bez gwiazdki.

INDEKS NUMEROWY UDZIELONYCH PATENTÓW

Nr patentu	Symbol MKP
1	2
240461	***B62D 33/02*** (2006.01)
240462	***E05D 3/18*** (2006.01)
240463	***E06B 11/02*** (2006.01)
240464	***B05B 1/00*** (2006.01)
240465	***D06M 15/00*** (2006.01)
240466	***B32B 27/38*** (2006.01)

Nr patentu	Symbol MKP
1	2
240467	***E04D 13/035*** (2006.01)
240468	***B61L 23/00*** (2006.01)
240469	***E04H 6/12*** (2006.01)
240470	***B21D 22/20*** (2006.01)
240471	***B64B 1/48*** (2006.01)
240472	***B82Y 30/00*** (2011.01)

1	2
240473	***C07D 209/90*** (2006.01)
240474	***H01H 71/10*** (2006.01)
240475	***H01H 71/10*** (2006.01)
240476	***A01N 63/30*** (2020.01)
240477	***A61K 47/36*** (2006.01)
240478	***C07D 471/04*** (2006.01)
240479	***B62K 5/06*** (2006.01)
240480	***G05B 13/02*** (2006.01)
240481	***C12G 3/00*** (2019.01)

1	2
240482	***H01L 35/30*** (2006.01)
240483	***C08J 11/08*** (2006.01)
240484	***C01C 1/02*** (2006.01)
240485	***D06P 3/52*** (2006.01)
240486	***G01N 7/00*** (2006.01)
240487	***B65G 1/04*** (2006.01)
240488	***G01G 19/03*** (2006.01)
240489	***A47G 9/00*** (2006.01)
240490	***A61B 1/233*** (2006.01)

DECYZJE STWIERDZAJĄCE WYGAŚNIĘCIE DECYZJI O UDZIELENIU PRAWA

Poniższe zestawienie zawiera kolejno: numer zgłoszenia wynalazku, numer zgłoszenia macierzystego dla zgłoszeń wydzielonych oraz numer i rok wydania Biuletynu Urzędu Patentowego, w którym zgłoszenie zostało ogłoszone.

(A1) (21) 412352 24/2016
(A1) (21) 413909 07/2017
(A1) (21) 416748 21/2017
(A1) (21) 423209 09/2019
(A1) (21) 425631 25/2019
(A1) (21) 428065 13/2020
(A1) (21) 429104 19/2020

PATENTY EUROPEJSKIE

ZŁOŻONE TŁUMACZENIA PATENTÓW EUROPEJSKICH

Poniższe zestawienie zawiera kolejno: rodzaj tłumaczenia patentu europejskiego chronionego na terytorium Rzeczypospolitej Polskiej opisany kodem dokumentu, datę publikacji o udzieleniu patentu europejskiego, rok wydania i numer Europejskiego Biuletynu Patentowego, w którym ogłoszono o udzieleniu patentu, numer patentu europejskiego.

(T3) (97) 22 12 2021 2021/51 EP 2293035 B1
(T3) (97) 22 12 2021 2021/51 EP 2361712 B1
(T3) (97) 15 12 2021 2021/50 EP 2363279 B1
(T3) (97) 10 11 2021 2021/45 EP 2429310 B1
(T3) (97) 08 12 2021 2021/49 EP 2478580 B1
(T3) (97) 14 04 2021 2021/15 EP 2605873 B1
(T3) (97) 03 11 2021 2021/44 EP 2673262 B1
(T3) (97) 15 12 2021 2021/50 EP 2679991 B1
(T3) (97) 15 12 2021 2021/50 EP 2729170 B1
(T3) (97) 05 01 2022 2022/01 EP 2739432 B1
(T3) (97) 29 12 2021 2021/52 EP 2748179 B1
(T3) (97) 17 11 2021 2021/46 EP 2852391 B1
(T3) (97) 24 11 2021 2021/47 EP 2898534 B1
(T3) (97) 24 11 2021 2021/47 EP 2934785 B1
(T3) (97) 15 12 2021 2021/50 EP 2991594 B1
(T3) (97) 10 11 2021 2021/45 EP 3006181 B1
(T3) (97) 08 12 2021 2021/49 EP 3025337 B1
(T3) (97) 08 12 2021 2021/49 EP 3037618 B1
(T3) (97) 22 12 2021 2021/51 EP 3071357 B1
(T3) (97) 15 12 2021 2021/50 EP 3071963 B1
(T3) (97) 01 12 2021 2021/48 EP 3093053 B1
(T3) (97) 22 12 2021 2021/51 EP 3134131 B1
(T3) (97) 01 12 2021 2021/48 EP 3187455 B1
(T3) (97) 08 12 2021 2021/49 EP 3194664 B1
(T3) (97) 15 12 2021 2021/50 EP 3199161 B1
(T3) (97) 09 02 2022 2022/06 EP 3214987 B1
(T3) (97) 15 12 2021 2021/50 EP 3222421 B1
(T3) (97) 05 01 2022 2022/01 EP 3224255 B1
(T3) (97) 11 08 2021 2021/32 EP 3238139 B1
(T3) (97) 16 02 2022 2022/07 EP 3238294 B1
(T3) (97) 22 12 2021 2021/51 EP 3248908 B1
(T3) (97) 01 12 2021 2021/48 EP 3270990 B1
(T3) (97) 17 11 2021 2021/46 EP 3279492 B1
(T3) (97) 22 12 2021 2021/51 EP 3287270 B1
(T3) (97) 21 07 2021 2021/29 EP 3303745 B1
(T3) (97) 15 12 2021 2021/50 EP 3308136 B1
(T3) (97) 08 12 2021 2021/49 EP 3313771 B1
(T3) (97) 05 01 2022 2022/01 EP 3313879 B1
(T3) (97) 08 12 2021 2021/49 EP 3315860 B1
(T3) (97) 24 11 2021 2021/47 EP 3318416 B1
(T3) (97) 10 11 2021 2021/45 EP 3320295 B1
(T3) (97) 19 01 2022 2022/03 EP 3325941 B1
(T3) (97) 15 09 2021 2021/37 EP 3330756 B1
(T3) (97) 15 12 2021 2021/50 EP 3330801 B1
(T3) (97) 21 04 2021 2021/16 EP 3331363 B1
(T3) (97) 26 01 2022 2022/04 EP 3333201 B1
(T3) (97) 01 12 2021 2021/48 EP 3365521 B1
(T3) (97) 29 12 2021 2021/52 EP 3374340 B1
(T3) (97) 19 01 2022 2022/03 EP 3377835 B1
(T3) (97) 22 12 2021 2021/51 EP 3381974 B1
(T3) (97) 22 12 2021 2021/51 EP 3394030 B1
(T3) (97) 15 12 2021 2021/50 EP 3402925 B1
(T3) (97) 17 11 2021 2021/46 EP 3411554 B1
(T3) (97) 29 09 2021 2021/39 EP 3431280 B1
(T3) (97) 05 01 2022 2022/01 EP 3431445 B1
(T3) (97) 22 12 2021 2021/51 EP 3460289 B1
(T3) (97) 15 12 2021 2021/50 EP 3461379 B1
(T3) (97) 22 12 2021 2021/51 EP 3463805 B1
(T3) (97) 15 12 2021 2021/50 EP 3467111 B1
(T3) (97) 05 01 2022 2022/01 EP 3470382 B1
(T3) (97) 09 02 2022 2022/06 EP 3476936 B1
(T3) (97) 27 10 2021 2021/43 EP 3478634 B1
(T3) (97) 22 12 2021 2021/51 EP 3481357 B1
(T3) (97) 29 12 2021 2021/52 EP 3481964 B1
(T3) (97) 22 12 2021 2021/51 EP 3482130 B1
(T3) (97) 20 10 2021 2021/42 EP 3487851 B1
(T3) (97) 12 01 2022 2022/02 EP 3492653 B1
(T3) (97) 08 12 2021 2021/49 EP 3505157 B1
(T3) (97) 26 01 2022 2022/04 EP 3511509 B1
(T3) (97) 15 12 2021 2021/50 EP 3515924 B1
(T3) (97) 22 12 2021 2021/51 EP 3516055 B1
(T3) (97) 17 11 2021 2021/46 EP 3520815 B1
(T3) (97) 22 12 2021 2021/51 EP 3525429 B1
(T3) (97) 22 09 2021 2021/38 EP 3526416 B1
(T3) (97) 08 12 2021 2021/49 EP 3526524 B1
(T3) (97) 13 10 2021 2021/41 EP 3530544 B1
(T3) (97) 03 11 2021 2021/44 EP 3536420 B1
(T3) (97) 12 01 2022 2022/02 EP 3538861 B1
(T3) (97) 10 11 2021 2021/45 EP 3554834 B1
(T3) (97) 24 11 2021 2021/47 EP 3556349 B1
(T3) (97) 08 12 2021 2021/49 EP 3557362 B1
(T3) (97) 15 12 2021 2021/50 EP 3565741 B1
(T3) (97) 21 07 2021 2021/29 EP 3572515 B1
(T3) (97) 08 12 2021 2021/49 EP 3572598 B1
(T3) (97) 29 09 2021 2021/39 EP 3581596 B1
(T3) (97) 01 12 2021 2021/48 EP 3584032 B1
(T3) (97) 11 08 2021 2021/32 EP 3585694 B1
(T3) (97) 29 12 2021 2021/52 EP 3590326 B1
(T3) (97) 22 09 2021 2021/38 EP 3604216 B1
(T3) (97) 17 11 2021 2021/46 EP 3608448 B1
(T3) (97) 08 12 2021 2021/49 EP 3609549 B1
(T3) (97) 22 12 2021 2021/51 EP 3609666 B1
(T3) (97) 02 06 2021 2021/22 EP 3615468 B1
(T3) (97) 24 11 2021 2021/47 EP 3630761 B1
(T3) (97) 24 11 2021 2021/47 EP 3631118 B1

(T3) (97) 17 11 2021	2021/46	EP 3632917 B1
(T3) (97) 01 12 2021	2021/48	EP 3639686 B1
(T3) (97) 08 12 2021	2021/49	EP 3640251 B1
(T3) (97) 29 12 2021	2021/52	EP 3641619 B1
(T3) (97) 22 12 2021	2021/51	EP 3645422 B1
(T3) (97) 15 12 2021	2021/50	EP 3651915 B1
(T3) (97) 05 01 2022	2022/01	EP 3659944 B1
(T3) (97) 26 01 2022	2022/04	EP 3663247 B1
(T3) (97) 22 09 2021	2021/38	EP 3667084 B1
(T3) (97) 26 01 2022	2022/04	EP 3675246 B1
(T3) (97) 24 11 2021	2021/47	EP 3675768 B1
(T3) (97) 15 12 2021	2021/50	EP 3692639 B1
(T3) (97) 08 12 2021	2021/49	EP 3697835 B1
(T3) (97) 08 12 2021	2021/49	EP 3700397 B1
(T3) (97) 01 12 2021	2021/48	EP 3700675 B1
(T3) (97) 15 12 2021	2021/50	EP 3701188 B1
(T3) (97) 24 11 2021	2021/47	EP 3703482 B1
(T3) (97) 24 11 2021	2021/47	EP 3704978 B1
(T3) (97) 15 12 2021	2021/50	EP 3705825 B1
(T3) (97) 05 01 2022	2022/01	EP 3709826 B1
(T3) (97) 17 11 2021	2021/46	EP 3714091 B1
(T3) (97) 22 12 2021	2021/51	EP 3718179 B1
(T3) (97) 15 12 2021	2021/50	EP 3718406 B1
(T3) (97) 15 12 2021	2021/50	EP 3719462 B1
(T3) (97) 29 12 2021	2021/52	EP 3720981 B1
(T3) (97) 03 11 2021	2021/44	EP 3722216 B1
(T3) (97) 02 02 2022	2022/05	EP 3724118 B1
(T3) (97) 19 01 2022	2022/03	EP 3728873 B1
(T3) (97) 29 12 2021	2021/52	EP 3729968 B1
(T3) (97) 08 12 2021	2021/49	EP 3731815 B1
(T3) (97) 22 12 2021	2021/51	EP 3737765 B1
(T3) (97) 08 12 2021	2021/49	EP 3746392 B1
(T3) (97) 22 12 2021	2021/51	EP 3749456 B1
(T3) (97) 24 11 2021	2021/47	EP 3754106 B1
(T3) (97) 29 12 2021	2021/52	EP 3758553 B1
(T3) (97) 15 12 2021	2021/50	EP 3761567 B1
(T3) (97) 19 01 2022	2022/03	EP 3765664 B1
(T3) (97) 05 01 2022	2022/01	EP 3768284 B1
(T3) (97) 19 01 2022	2022/03	EP 3768401 B1
(T3) (97) 08 12 2021	2021/49	EP 3774175 B1
(T3) (97) 15 12 2021	2021/50	EP 3794908 B1
(T3) (97) 15 12 2021	2021/50	EP 3796821 B1
(T3) (97) 12 01 2022	2022/02	EP 3816609 B1
(T3) (97) 29 12 2021	2021/52	EP 3817889 B1
(T3) (97) 22 12 2021	2021/51	EP 3823506 B1
(T3) (97) 26 01 2022	2022/04	EP 3859734 B1

UNIEWAŻNIENIE PRAWA

Poniższe zestawienie zawiera kolejno: numer unieważnionego patentu europejskiego, zakres unieważnienia oraz informację o organie dokonującym unieważnienia, jeśli nie był nim Urząd Patentowy RP, lub przyczynie unieważnienia.

(T3) (11) 1559323 Unieważniono w całości przez Europejski Urząd Patentowy.
(T3) (11) 1711513 Unieważniono w całości przez Europejski Urząd Patentowy.
(T3) (11) 1993557 Unieważniono w całości przez Europejski Urząd Patentowy.
(T3) (11) 2004874 Unieważniono w całości przez Europejski Urząd Patentowy.
(T3) (11) 2124577 Unieważniono w całości przez Europejski Urząd Patentowy.
(T3) (11) 2214642 Unieważniono w całości przez Europejski Urząd Patentowy.
(T3) (11) 2231917 Unieważniono w całości przez Europejski Urząd Patentowy.
(T3) (11) 2252301 Unieważniono w całości przez Europejski Urząd Patentowy.
(T3) (11) 2273975 Unieważniono w całości przez Europejski Urząd Patentowy.
(T3) (11) 2353709 Unieważniono w całości przez Europejski Urząd Patentowy.
(T3) (11) 2362922 Unieważniono w całości przez Europejski Urząd Patentowy.
(T3) (11) 2428519 Unieważniono w całości przez Europejski Urząd Patentowy.
(T3) (11) 2442903 Unieważniono w całości przez Europejski Urząd Patentowy.
(T3) (11) 2549983 Unieważniono w całości przez Europejski Urząd Patentowy.
(T3) (11) 2563866 Unieważniono w całości przez Europejski Urząd Patentowy.
(T3) (11) 2581070 Unieważniono w całości przez Europejski Urząd Patentowy.
(T3) (11) 2588093 Unieważniono w całości przez Europejski Urząd Patentowy.
(T3) (11) 2590676 Unieważniono w całości przez Europejski Urząd Patentowy.
(T3) (11) 2599734 Unieważniono w całości przez Europejski Urząd Patentowy.
(T3) (11) 2601210 Unieważniono w całości przez Europejski Urząd Patentowy.
(T3) (11) 2611458 Unieważniono w całości przez Europejski Urząd Patentowy.
(T3) (11) 2612561 Unieważniono w całości przez Europejski Urząd Patentowy.
(T3) (11) 2620549 Unieważniono w całości przez Europejski Urząd Patentowy.
(T3) (11) 2634210 Unieważniono w całości przez Europejski Urząd Patentowy.
(T3) (11) 2642602 Unieważniono w całości przez Europejski Urząd Patentowy.
(T3) (11) 2647586 Unieważniono w całości przez Europejski Urząd Patentowy.
(T3) (11) 2650234 Unieważniono w całości przez Europejski Urząd Patentowy.
(T3) (11) 2651810 Unieważniono w całości przez Europejski Urząd Patentowy.
(T3) (11) 2655505 Unieważniono w całości przez Europejski Urząd Patentowy.
(T3) (11) 2665876 Unieważniono w całości przez Europejski Urząd Patentowy.
(T3) (11) 2673236 Unieważniono w całości przez Europejski Urząd Patentowy.
(T3) (11) 2679217 Unieważniono w całości przez Europejski Urząd Patentowy.
(T3) (11) 2682250 Unieważniono w całości przez Europejski Urząd Patentowy.
(T3) (11) 2691086 Unieważniono w całości przez Europejski Urząd Patentowy.
(T3) (11) 2691329 Unieważniono w całości przez Europejski Urząd Patentowy.
(T3) (11) 2694226 Unieważniono w całości przez Europejski Urząd Patentowy.
(T3) (11) 2697025 Unieważniono w całości przez Europejski Urząd Patentowy.
(T3) (11) 2705582 Unieważniono w całości przez Europejski Urząd Patentowy.
(T3) (11) 2706704 Unieważniono w całości przez Europejski Urząd Patentowy.

(T3) (11) 2707017 Unieważniono w całości przez Europejski Urząd Patentowy.
(T3) (11) 2712508 Unieważniono w całości przez Europejski Urząd Patentowy.
(T3) (11) 2715268 Unieważniono w całości przez Europejski Urząd Patentowy.
(T3) (11) 2726437 Unieważniono w całości przez Europejski Urząd Patentowy.
(T3) (11) 2727691 Unieważniono w całości przez Europejski Urząd Patentowy.
(T3) (11) 2729013 Unieważniono w całości przez Europejski Urząd Patentowy.
(T3) (11) 2729305 Unieważniono w całości przez Europejski Urząd Patentowy.
(T3) (11) 2736897 Unieważniono w całości przez Europejski Urząd Patentowy.
(T3) (11) 2740604 Unieważniono w całości przez Europejski Urząd Patentowy.
(T3) (11) 2744601 Unieważniono w całości przez Europejski Urząd Patentowy.
(T3) (11) 2750682 Unieważniono w całości przez Europejski Urząd Patentowy.
(T3) (11) 2752189 Unieważniono w całości przez Europejski Urząd Patentowy.
(T3) (11) 2753202 Unieważniono w całości przez Europejski Urząd Patentowy.
(T3) (11) 2755211 Unieważniono w całości przez Europejski Urząd Patentowy.
(T3) (11) 2759403 Unieważniono w całości przez Europejski Urząd Patentowy.
(T3) (11) 2761084 Unieważniono w całości przez Europejski Urząd Patentowy.
(T3) (11) 2766014 Unieważniono w całości przez Europejski Urząd Patentowy.
(T3) (11) 2766322 Unieważniono w całości przez Europejski Urząd Patentowy.
(T3) (11) 2773338 Unieważniono w całości przez Europejski Urząd Patentowy.
(T3) (11) 2785227 Unieważniono w całości przez Europejski Urząd Patentowy.
(T3) (11) 2788158 Unieważniono w całości przez Europejski Urząd Patentowy.
(T3) (11) 2793886 Unieważniono w całości przez Europejski Urząd Patentowy.
(T3) (11) 2794279 Unieważniono w całości przez Europejski Urząd Patentowy.
(T3) (11) 2794970 Unieważniono w całości przez Europejski Urząd Patentowy.
(T3) (11) 2797570 Unieważniono w całości przez Europejski Urząd Patentowy.
(T3) (11) 2797581 Unieważniono w całości przez Europejski Urząd Patentowy.
(T3) (11) 2800710 Unieważniono w całości przez Europejski Urząd Patentowy.
(T3) (11) 2810009 Unieważniono w całości przez Europejski Urząd Patentowy.
(T3) (11) 2822383 Unieważniono w całości przez Europejski Urząd Patentowy.
(T3) (11) 2825277 Unieważniono w całości przez Europejski Urząd Patentowy.
(T3) (11) 2828368 Unieważniono w całości przez Europejski Urząd Patentowy.
(T3) (11) 2836474 Unieważniono w całości przez Europejski Urząd Patentowy.
(T3) (11) 2842430 Unieważniono w całości przez Europejski Urząd Patentowy.
(T3) (11) 2842432 Unieważniono w całości przez Europejski Urząd Patentowy.
(T3) (11) 2854723 Unieważniono w całości przez Europejski Urząd Patentowy.
(T3) (11) 2861059 Unieważniono w całości przez Europejski Urząd Patentowy.
(T3) (11) 2861569 Unieważniono w całości przez Europejski Urząd Patentowy.
(T3) (11) 2872458 Unieważniono w całości przez Europejski Urząd Patentowy.
(T3) (11) 2891843 Unieważniono w całości przez Europejski Urząd Patentowy.
(T3) (11) 2892861 Unieważniono w całości przez Europejski Urząd Patentowy.
(T3) (11) 2911638 Unieważniono w całości przez Europejski Urząd Patentowy.
(T3) (11) 2923835 Unieważniono w całości przez Europejski Urząd Patentowy.
(T3) (11) 2925299 Unieważniono w całości przez Europejski Urząd Patentowy.
(T3) (11) 2925920 Unieważniono w całości przez Europejski Urząd Patentowy.
(T3) (11) 2931056 Unieważniono w całości przez Europejski Urząd Patentowy.
(T3) (11) 2938661 Unieważniono w całości przez Europejski Urząd Patentowy.
(T3) (11) 2945628 Unieważniono w całości przez Europejski Urząd Patentowy.
(T3) (11) 2946158 Unieważniono w całości przez Europejski Urząd Patentowy.
(T3) (11) 2950853 Unieważniono w całości przez Europejski Urząd Patentowy.
(T3) (11) 2952106 Unieważniono w całości przez Europejski Urząd Patentowy.
(T3) (11) 2968221 Unieważniono w całości przez Europejski Urząd Patentowy.
(T3) (11) 2975951 Unieważniono w całości przez Europejski Urząd Patentowy.
(T3) (11) 2977425 Unieważniono w całości przez Europejski Urząd Patentowy.
(T3) (11) 2980313 Unieważniono w całości przez Europejski Urząd Patentowy.
(T3) (11) 2983509 Unieważniono w całości przez Europejski Urząd Patentowy.
(T3) (11) 2985404 Unieważniono w całości przez Europejski Urząd Patentowy.
(T3) (11) 2991830 Unieważniono w całości przez Europejski Urząd Patentowy.
(T3) (11) 2996432 Unieważniono w całości przez Europejski Urząd Patentowy.
(T3) (11) 2999751 Unieważniono w całości przez Europejski Urząd Patentowy.
(T3) (11) 3000805 Unieważniono w całości przez Europejski Urząd Patentowy.
(T3) (11) 3007806 Unieważniono w całości przez Europejski Urząd Patentowy.
(T3) (11) 3010876 Unieważniono w całości przez Europejski Urząd Patentowy.
(T3) (11) 3011041 Unieważniono w całości przez Europejski Urząd Patentowy.
(T3) (11) 3016625 Unieważniono w całości przez Europejski Urząd Patentowy.
(T3) (11) 3023361 Unieważniono w całości przez Europejski Urząd Patentowy.
(T3) (11) 3031920 Unieważniono w całości przez Europejski Urząd Patentowy.

(T3) (11) 3033745 Unieważniono w całości przez Europejski Urząd Patentowy.
(T3) (11) 3041596 Unieważniono w całości przez Europejski Urząd Patentowy.
(T3) (11) 3050556 Unieważniono w całości przez Europejski Urząd Patentowy.
(T3) (11) 3058958 Unieważniono w całości przez Europejski Urząd Patentowy.
(T3) (11) 3060195 Unieważniono w całości przez Europejski Urząd Patentowy.
(T3) (11) 3061627 Unieważniono w całości przez Europejski Urząd Patentowy.
(T3) (11) 3064555 Unieważniono w całości przez Europejski Urząd Patentowy.
(T3) (11) 3067665 Unieważniono w całości przez Europejski Urząd Patentowy.
(T3) (11) 3069419 Unieważniono w całości przez Europejski Urząd Patentowy.
(T3) (11) 3070090 Unieważniono w całości przez Europejski Urząd Patentowy.
(T3) (11) 3077714 Unieważniono w całości przez Europejski Urząd Patentowy.
(T3) (11) 3091846 Unieważniono w całości przez Europejski Urząd Patentowy.
(T3) (11) 3101100 Unieważniono w całości przez Europejski Urząd Patentowy.
(T3) (11) 3112376 Unieważniono w całości przez Europejski Urząd Patentowy.
(T3) (11) 3112377 Unieważniono w całości przez Europejski Urząd Patentowy.
(T3) (11) 3127427 Unieważniono w całości przez Europejski Urząd Patentowy.
(T3) (11) 3135962 Unieważniono w całości przez Europejski Urząd Patentowy.
(T3) (11) 3138820 Unieważniono w całości przez Europejski Urząd Patentowy.
(T3) (11) 3145376 Unieważniono w całości przez Europejski Urząd Patentowy.
(T3) (11) 3149480 Unieważniono w całości przez Europejski Urząd Patentowy.
(T3) (11) 3150086 Unieważniono w całości przez Europejski Urząd Patentowy.
(T3) (11) 3152317 Unieważniono w całości przez Europejski Urząd Patentowy.
(T3) (11) 3156104 Unieważniono w całości przez Europejski Urząd Patentowy.
(T3) (11) 3156117 Unieważniono w całości przez Europejski Urząd Patentowy.
(T3) (11) 3164013 Unieważniono w całości przez Europejski Urząd Patentowy.
(T3) (11) 3184587 Unieważniono w całości przez Europejski Urząd Patentowy.
(T3) (11) 3194556 Unieważniono w całości przez Europejski Urząd Patentowy.
(T3) (11) 3197630 Unieważniono w całości przez Europejski Urząd Patentowy.
(T3) (11) 3197752 Unieważniono w całości przez Europejski Urząd Patentowy.
(T3) (11) 3211170 Unieważniono w całości przez Europejski Urząd Patentowy.
(T3) (11) 3212720 Unieważniono w całości przez Europejski Urząd Patentowy.
(T3) (11) 3222266 Unieważniono w całości przez Europejski Urząd Patentowy.
(T3) (11) 3222647 Unieważniono w całości przez Europejski Urząd Patentowy.
(T3) (11) 3225770 Unieważniono w całości przez Europejski Urząd Patentowy.
(T3) (11) 3236938 Unieważniono w całości przez Europejski Urząd Patentowy.
(T3) (11) 3242972 Unieważniono w całości przez Europejski Urząd Patentowy.
(T3) (11) 3248600 Unieważniono w całości przez Europejski Urząd Patentowy.
(T3) (11) 3251484 Unieważniono w całości przez Europejski Urząd Patentowy.
(T3) (11) 3253342 Unieważniono w całości przez Europejski Urząd Patentowy.
(T3) (11) 3272424 Unieważniono w całości przez Europejski Urząd Patentowy.
(T3) (11) 3274642 Unieważniono w całości przez Europejski Urząd Patentowy.
(T3) (11) 3303243 Unieważniono w całości przez Europejski Urząd Patentowy.
(T3) (11) 3315779 Unieważniono w całości przez Europejski Urząd Patentowy.
(T3) (11) 3342601 Unieważniono w całości przez Europejski Urząd Patentowy.
(T3) (11) 3342929 Unieważniono w całości przez Europejski Urząd Patentowy.
(T3) (11) 3363106 Unieważniono w całości przez Europejski Urząd Patentowy.
(T3) (11) 3381003 Unieważniono w całości przez Europejski Urząd Patentowy.
(T3) (11) 3491986 Unieważniono w całości przez Europejski Urząd Patentowy.

WPISY I ZMIANY W REJESTRZE NIEUWZGLĘDNIONE W INNYCH SAMODZIELNYCH OGŁOSZENIACH

Poniższe zestawienie zawiera kolejno: numer patentu europejskiego, wskazanie rubryki rejestru, charakter oraz treść wpisu. Publikacji podlegają wpisy w rejestrze dotyczące uprawnionych, twórców, praw ograniczających patent oraz sprostowania istotnych pomyłek.

Rubryka A – dane uprawnionego
Rubryka B – tytuł wynalazku
Rubryka C – dane twórców wynalazku
Rubryka D – prawa ograniczające patent
Rubryka E – wpisy uzupełniające stan prawny patentu
Rubryka F – wnioski o unieważnienie, sprzeciwy oraz decyzje dotyczące patentu
Rubryka G – informacje o unieważnieniu lub wygaśnięciu patentu

(11) **1773314** A. Wykreślono: Alfasigma S.p.A., Milano, Włochy Wpisano: Alfasigma S.p.A., Bolonia, Włochy

(11) **1833815** A. Wykreślono: INSTYTUT FARMACEUTYCZNY, Warszawa, Polska Wpisano: SIEĆ BADAWCZA ŁUKASIEWICZ - INSTYTUT CHEMII PRZEMYSŁOWEJ IMIENIA PROFESORA IGNACEGO MOŚCICKIEGO, Warszawa, Polska 387049383

(11) **1962620** A. Wykreślono: Unilever N.V., Rotterdam, Holandia Wpisano: Unilever IP Holdings B.V., Rotterdam, Holandia

(11) **2185203** A. Wykreślono: Alfasigma S.p.A., Milano, Włochy Wpisano: Alfasigma S.p.A., Bolonia, Włochy

(11) **2294684** A. Wykreślono: ABB Schweiz AG, Baden, Szwajcaria Wpisano: ABB Power Grids Switzerland AG, Baden, Szwajcaria

(11) **2365750** A. Wykreślono: Intellikine, LLC, La Jolla, Stany Zjednoczone Ameryki Wpisano: Takeda Pharmaceutical Company Limited, Osaka, Japonia

(11) **2408775** A. Wykreślono: Alfasigma S.p.A., Milano, Włochy Wpisano: Alfasigma S.p.A., Bolonia, Włochy

(11) **2442645** A. Wykreślono: Encore Health, Llc, Roanoke, Stany Zjednoczone Ameryki Wpisano: Novartis AG, Bazylea, Szwajcaria

(11) **2524145** A. Wykreślono: FAAC S.p.A., Zola Predosa, Włochy Wpisano: Nuova FAAC S.r.l., Zola Predosa, Włochy

(11) **2524145** A. Wykreślono: Nuova FAAC S.r.l., Zola Predosa, Włochy Wpisano: FAAC S.p.A., Zola Predosa, Włochy

(11) **2542225** A. Wykreślono: Alfasigma S.p.A., Milano, Włochy Wpisano: Alfasigma S.p.A., Bolonia, Włochy

(11) **2567369** A. Wykreślono: FAAC S.p.A., Zola Predosa, Włochy Wpisano: Nuova FAAC S.r.l., Zola Predosa, Włochy

(11) **2567369** A. Wykreślono: Nuova FAAC S.r.l., Zola Predosa, Włochy Wpisano: FAAC S.p.A., Zola Predosa, Włochy

(11) **2569843** A. Wykreślono: ABB Schweiz AG, Baden, Szwajcaria Wpisano: ABB Power Grids Switzerland AG, Baden, Szwajcaria

(11) **2619140** A. Wykreślono: Freeport Cobalt Oy, Kokkola, Finlandia Wpisano: Umicore Finland Oy, Kokkola, Finlandia

(11) **2627177** A. Wykreślono: Consumo Em Verde - Biotecnologia Das Plantas, S.A., Cantanhede, Portugalia Wpisano: CEV, S.A., Cantanhede, Portugalia

(11) **2651392** A. Wykreślono: Alfasigma S.p.A., Milano, Włochy Wpisano: Alfasigma S.p.A., Bolonia, Włochy

(11) **2687062** A. Wykreślono: Intel Corporation, Santa Clara, Stany Zjednoczone Ameryki Wpisano: Guangdong Oppo Mobile Telecommunications Corp., Ltd., Dongguan, Chiny

(11) **2935244** A. Wykreślono: SELVITA S.A., Kraków, Polska Wpisano: RYVU THERAPEUTICS SPÓŁKA AKCYJNA, Kraków, Polska 120515330

(11) **3037432** A. Wykreślono: Dow AgroSciences LLC, Indianapolis, Stany Zjednoczone Ameryki Wpisano: Fraunhofer-Gesellschaft zur Fdrderung der angewandten Forschung e.V., Monachium, Niemcy

(11) **3067343** A. Wykreślono: Evonik Degussa GmbH, Essen, Niemcy Wpisano: Evonik Operations GmbH, Essen, Niemcy

(11) **3202280** A. Wykreślono: Nielsen, Corey David, Boulder, Stany Zjednoczone Ameryki Wpisano: Nielsen Products, LLC, Boulder, Stany Zjednoczone Ameryki

(11) **3286356** A. Wykreślono: Ineos Technologies SA, Rolle, Szwajcaria Wpisano: INEOS TECHNOLOGIES LIMITED, Jersey, Wielka Brytania

(11) **3414188** A. Wykreślono: Unilever N.V., Rotterdam, Holandia Wpisano: Unilever IP Holdings B.V., Rotterdam, Holandia

(11) **3507442** A. Wykreślono: AIB Spółka z ograniczoną odpowiedzialnością sp.k., Knurów, Polska Wpisano: AIB SPÓŁKA Z OGRANICZONĄ ODPOWIEDZIALNOŚCIĄ, Knurów, Polska 243139847

(11) **3541909** A. Wykreślono: Unilever N.V., Rotterdam, Holandia Wpisano: Unilever IP Holdings B.V., Rotterdam, Holandia

(11) **3579706** A. Wykreślono: Unilever N.V., Rotterdam, Holandia Wpisano: Unilever IP Holdings B.V., Rotterdam, Holandia

(11) **3606771** A. Wykreślono: Vibracoustic AG, Darmstadt, Niemcy Wpisano: Vibracoustic SE, Darmstadt, Niemcy

(11) **3634139** A. Wykreślono: Unilever N.V., Rotterdam, Holandia Wpisano: Unilever IP Holdings B.V., Rotterdam, Holandia

OGŁOSZENIA

OŚWIADCZENIA O GOTOWOŚCI UDZIELENIA LICENCJI (LICENCJA OTWARTA)

PATENTY

Poniższe zestawienie zawiera kolejno: numer patentu, datę zgłoszenia, numer i rok wydania Wiadomości Urzędu Patentowego, w którym ogłoszono o udzieleniu patentu, wysokość opłaty licencyjnej (jeśli uprawniony ją podał) i datę złożenia oświadczenia, tytuł wynalazku oraz nazwisko i imię lub nazwę uprawnionego z adresem.

(B1) (11) 240091 (22) 2018 05 22 07/2022 (10%) 2021 12 08
(54) Sposób naprawy sklepień ceglanych
(73) ZACHODNIOPOMORSKI UNIWERSYTET TECHNOLOGICZNY W SZCZECINIE
Al. Piastów 17
70-310 Szczecin

(B1) (11) 240092 (22) 2020 01 10 07/2022 (10%) 2021 12 15
(54) Sposób otrzymywania 1,2-epoksy-5,9-cyklododekadienu
(73) ZACHODNIOPOMORSKI UNIWERSYTET TECHNOLOGICZNY W SZCZECINIE
Al. Piastów 17
70-310 Szczecin

(B1) (11) 240093 (22) 2020 04 06 07/2022 (10%) 2021 11 24
(54) Sposób modyfikacji polipropylenowych membran dla procesu destylacji membranowej
(73) ZACHODNIOPOMORSKI UNIWERSYTET TECHNOLOGICZNY W SZCZECINIE
Al. Piastów 17
70-310 Szczecin

(B1) (11) 240094 (22) 2020 02 10 07/2022 (-) 2021 11 25
(54) Chwytak kształtownika górniczego
(73) POLITECHNIKA LUBELSKA
ul. Nadbystrzycka 38 D
20-618 Lublin

(B1) (11) 240095 (22) 2019 01 31 07/2022 (-) 2022 01 17
(54) 4′-O-β-D-(4″-O-Metyloglukopiranozylo)-2′,5′-dimetoksyflawon i sposób wytwarzania 4′-O-β-D-(4″-O-metyloglukopiranozylo)-2′,5′-dimetoksyflawonu
(73) UNIWERSYTET PRZYRODNICZY WE WROCŁAWIU
ul. Norwida 25
50-375 Wrocław

(B1) (11) 240096 (22) 2019 01 31 07/2022 (-) 2022 01 17
(54) Sposób wytwarzania 4′-O-β-D-(4″-O-metyloglukopiranozylo)-2′,5′-dimetoksyflawonu
(73) UNIWERSYTET PRZYRODNICZY WE WROCŁAWIU
ul. Norwida 25
50-375 Wrocław

(B1) (11) 240097 (22) 2019 03 11 07/2022 (-) 2022 01 17
(54) 8-O-β-D-(4″-O-metyloglukopiranozylo)-2′-metoksyflawon i sposób wytwarzania 8-O-β-D-(4″-O-metyloglukopiranozylo)-2′-metoksyflawonu
(73) UNIWERSYTET PRZYRODNICZY WE WROCŁAWIU
ul. Norwida 25
50-375 Wrocław

(B1) (11) 240299 (22) 2017 06 22 11/2022 (-) 2022 01 17
(54) Fosfatydylocholiny oraz sposób ich otrzymywania
(73) UNIWERSYTET PRZYRODNICZY WE WROCŁAWIU
ul. Norwida 25
50-375 Wrocław

(B1) (11) 240300 (22) 2019 06 21 11/2022 (-) 2022 01 17
(54) Stałe nanocząstki lipidowe stabilizowane fosfatydylocholiną
(73) UNIWERSYTET PRZYRODNICZY WE WROCŁAWIU
ul. Norwida 25
50-375 Wrocław

(B1) (11) 240301 (22) 2019 06 21 11/2022 (-) 2022 01 17
(54) Nanostrukturalne nośniki lipidowe stabilizowane fosfatydylocholiną
(73) UNIWERSYTET PRZYRODNICZY WE WROCŁAWIU
ul. Norwida 25
50-375 Wrocław

(B1) (11) 240302 (22) 2019 06 21 11/2022 (-) 2022 01 17
(54) Stałe nanocząstki lipidowe stabilizowane fosfatydylocholiną
(73) UNIWERSYTET PRZYRODNICZY WE WROCŁAWIU
ul. Norwida 25
50-375 Wrocław

(B1) (11) 240303 (22) 2019 06 21 11/2022 (-) 2022 01 17
(54) Nanostrukturalne nośniki lipidowe stabilizowane fosfatydylocholiną
(73) UNIWERSYTET PRZYRODNICZY WE WROCŁAWIU
ul. Norwida 25
50-375 Wrocław

(B1) (11) 240304 (22) 2015 11 26 11/2022 (10%) 2022 01 14
(54) Sposób wytwarzania samoprzylepnej taśmy konstrukcyjnej i samoprzylepna taśma konstrukcyjna
(73) ZACHODNIOPOMORSKI UNIWERSYTET TECHNOLOGICZNY W SZCZECINIE
Al. Piastów 17
70-310 Szczecin

(B1) (11) 240305 (22) 2018 02 02 11/2022 (10%) 2021 12 31
(54) Sposób otrzymywania roztworu błonotwórczego do wytwarzania membran polimerowych o podwyższonej odporności na rozwój biofilmu
(73) ZACHODNIOPOMORSKI UNIWERSYTET TECHNOLOGICZNY W SZCZECINIE
Al. Piastów 17
70-310 Szczecin

(B1) (11) 240306 (22) 2018 01 25 11/2022 (10%) 2022 01 24
(54) Sposób zabezpieczenia murowanych ścian działowych przed zarysowaniem
(73) ZACHODNIOPOMORSKI UNIWERSYTET TECHNOLOGICZNY W SZCZECINIE
Al. Piastów 17
70-310 Szczecin

(B1) (11) 240307 (22) 2019 01 30 11/2022 (10%) 2022 01 14
(54) Sposób otrzymywania folii rozpuszczalnej w wodzie oraz folia rozpuszczalna w wodzie
(73) ZACHODNIOPOMORSKI UNIWERSYTET TECHNOLOGICZNY W SZCZECINIE
Al. Piastów 17
70-310 Szczecin

(B1) (11) 240308 (22) 2019 08 21 11/2022 (10%) 2022 01 14
(54) Sposób wytwarzania modyfikowanej celulozy bakteryjnej o znacznych właściwościach sorpcyjnych
(73) ZACHODNIOPOMORSKI UNIWERSYTET TECHNOLOGICZNY W SZCZECINIE
Al. Piastów 17
70-310 Szczecin

(B1) (11) 240309 (22) 2020 01 13 11/2022 (10%) 2022 01 14
(54) Fotoutwardzalna kompozycja lakieru do drewna na bazie akrylanów
(73) ZACHODNIOPOMORSKI UNIWERSYTET TECHNOLOGICZNY W SZCZECINIE
Al. Piastów 17
70-310 Szczecin

(B1) (11) 240356 (22) 2019 06 24 12/2022 (-) 2021 09 29
(54) But wentylowany i klimatyzowany
(73) POLITECHNIKA LUBELSKA
ul. Nadbystrzycka 38 D
20-618 Lublin

(B1) (11) 240357 (22) 2019 06 24 12/2022 (-) 2021 09 29
(54) But wentylowany
(73) POLITECHNIKA LUBELSKA
ul. Nadbystrzycka 38 D
20-618 Lublin

(B1) (11) 240358 (22) 2019 06 24 12/2022 (-) 2021 09 29
(54) But wentylowany i oczyszczający powietrze
(73) POLITECHNIKA LUBELSKA
ul. Nadbystrzycka 38 D
20-618 Lublin

(B1) (11) 240403 (22) 2018 05 24 13/2022 (-) 2022 02 22
(54) Kanałowa klapa zwrotna
(73) POLITECHNIKA LUBELSKA
ul. Nadbystrzycka 38 D
20-618 Lublin;
POLITECHNIKA WARSZAWSKA
PL. Politechniki 1
00-661 Warszawa

OGŁOSZENIA NIEUWZGLĘDNIONE W INNYCH SAMODZIELNYCH OGŁOSZENIACH

WYJĄTEK OD OCHRONY PRZYZNANEJ NA PODSTAWIE DODATKOWEGO ŚWIADECTWA OCHRONNEGO

W dniu 16.03.2022 r. Adamed Pharma S.A z siedzibą w miejscowości Pieńków, ul. M. Adamkiewicza 6A, 05-152 Czosnów, Polska złożył powiadomienie o wyjątku od ochrony przyznanej na podstawie dodatkowego świadectwa ochronnego o numerze RD.0350 dla produktu o nazwie „sitagliptyna ewentualnie w postaci farmaceutycznie dopuszczalnej soli" określając jako cel wytwarzania produktu jego magazynowanie. Jako państwo członkowskie, w którym ma mieć miejsce wytwarzanie w celu magazynowania oraz planowane pierwsze działanie powiązane przed rozpoczęciem wytwarzania została wskazana Polska.

W dniu 21.03.2022 r. Zakłady Farmaceutyczne Polpharma S.A., z siedzibą ul. Pelplińska 19, 83-200 Starogard Gdański, Polska złożyły powiadomienie o wyjątku od ochrony przyznanej na podstawie dodatkowego świadectwa ochronnego o numerze RD.0124 dla produktu o nazwie „tikagrelor lub jego farmaceutycznie dopuszczalna sól" określając jako cel wytwarzania produktu jego wywóz. Jako państwo członkowskie, w którym ma mieć miejsce wytwarzanie w celu wywozu oraz planowane pierwsze działanie powiąza-

ne przed rozpoczęciem wytwarzania została wskazana Polska. Nie wskazano numeru referencyjnego pozwolenia na dopuszczenie do obrotu lub równoważnego dokumentu dla produktów leczniczych przeznaczonych na wywóz do państw trzecich.

W dniu 21.03.2022 r. Zakłady Farmaceutyczne Polpharma S.A., z siedzibą ul. Pelplińska 19, 83-200 Starogard Gdański, Polska złożyły powiadomienie o wyjątku od ochrony przyznanej na podstawie dodatkowego świadectwa ochronnego o numerze RD.0175 dla produktu o nazwie „APIKSABAN i jego farmaceutycznie dopuszczalne sole" określając jako cel wytwarzania produktu jego wywóz. Jako państwo członkowskie, w którym ma mieć miejsce wytwarzanie w celu wywozu oraz planowane pierwsze działanie powiązane przed rozpoczęciem wytwarzania została wskazana Polska. Nie wskazano numeru referencyjnego pozwolenia na dopuszczenie do obrotu lub równoważnego dokumentu dla produktów leczniczych przeznaczonych na wywóz do państw trzecich.

W dniu 21.03.2022 r. Zakłady Farmaceutyczne Polpharma S.A., z siedzibą ul. Pelplińska 19, 83-200 Starogard Gdański, Polska złożyły powiadomienie o wyjątku od ochrony przyznanej na podstawie dodatkowego świadectwa ochronnego o numerze RD.0231 dla produktu o nazwie „rywaroksaban" określając jako cel wytwarzania produktu jego wywóz. Jako państwo członkowskie, w którym ma mieć miejsce wytwarzanie w celu wywozu oraz planowane pierwsze działanie powiązane przed rozpoczęciem wytwarzania została wskazana Polska. Nie wskazano numeru referencyjnego pozwolenia na dopuszczenie do obrotu lub równoważnego dokumentu dla produktów leczniczych przeznaczonych na wywóz do państw trzecich.

W dniu 28.03.2022 r. Zakłady Farmaceutyczne Polpharma S.A., z siedzibą ul. Pelplińska 19, 83-200 Starogard Gdański, Polska złożyły powiadomienie o wyjątku od ochrony przyznanej na podstawie dodatkowego świadectwa ochronnego o numerze RD.0350 dla produktu o nazwie „sitagliptyna ewentualnie w postaci farmaceutycznie dopuszczalnej soli" określając jako cel wytwarzania produktu jego wywóz i magazynowanie. Jako państwo członkowskie, w którym ma mieć miejsce wytwarzanie w celu wywozu i magazynowania oraz planowane pierwsze działanie powiązane przed rozpoczęciem wytwarzania została wskazana Polska. Nie wskazano numeru referencyjnego pozwolenia na dopuszczenie do obrotu lub równoważnego dokumentu dla produktów leczniczych przeznaczonych na wywóz do państw trzecich.

B. WZORY UŻYTKOWE

Cyfrowe kody identyfikujące (według normy WIPO ST. 9), które poprzedzają informacje dotyczące wzorów użytkowych oznaczają:

(11) – numer prawa ochronnego
(21) – numer zgłoszenia
(22) – data zgłoszenia
(23) – dane dotyczące pierwszeństwa z wystawy (data i oznaczenie wystawy)
(30) – dane dotyczące pierwszeństwa konwencyjnego (numer zgłoszenia priorytetowego, data wniesienia zgłoszenia priorytetowego, kod kraju)
(41) – data ogłoszenia o zgłoszeniu
(51) – symbol Międzynarodowej Klasyfikacji Patentowej
(54) – tytuł wzoru użytkowego
(71) – nazwisko i imię lub nazwa zgłaszającego; dodatkowo wskazana jest miejscowość zamieszkania oraz kraj zgłaszającego (kod kraju)
(72) – nazwisko i imię twórcy; dodatkowo wskazana jest miejscowość zamieszkania oraz kraj twórcy (kod kraju)
(73) – nazwisko i imię lub nazwa uprawnionego; dodatkowo wskazana jest miejscowość zamieszkania lub siedziba oraz kraj uprawnionego (kod kraju)
(76) – nazwisko i imię twórcy będącego jednocześnie uprawnionym; dodatkowo wskazana jest miejscowość zamieszkania oraz kraj uprawnionego (kod kraju)
(86) – data i numer zgłoszenia międzynarodowego
(87) – data i numer publikacji zgłoszenia międzynarodowego

Przed cyfrowym kodem identyfikującym (11) lub przed numerem prawa ochronnego umieszczone są literowo-cyfrowe kody identyfikujące (kod rodzaju dokumentu), zgodnie z przyjętymi symbolami (wg normy WIPO ST. 16):

(U1) – Ogłoszenie o zgłoszeniu wzoru użytkowego
(Y1) – Prawo ochronne

PRAWA OCHRONNE NA WZORY UŻYTKOWE

UDZIELONE PRAWA
(od nr 72 503 do nr 72 511)

(Y1) (11) **72503** (41) 2021 12 20
(51) ***A43B 3/02*** (2006.01)
A43B 23/02 (2006.01)
A43B 7/32 (2006.01)
(21) 129296 (22) 2020 06 18
(72) WOŹNIAKOWSKA MAŁGORZATA, Łódź (PL); BŁASZCZYK JOANNA, Łódź (PL); GRABOWSKA GRAŻYNA, Łódź (PL); KUDLIŃSKA MAŁGORZATA, Łódź (PL); GUTOWSKA AGNIESZKA, Łódź (PL)
(73) INSTYTUT TECHNOLOGII BEZPIECZEŃSTWA MORATEX, Łódź (PL)
(54) Buty dla motocyklisty

(Y1) (11) **72504** (41) 2021 10 11
(51) ***A61F 2/32*** (2006.01)
(21) 129384 (22) 2020 08 04
(72) BOROWSKA-SKARZYŃSKA URSZULA, Białystok (PL)
(73) MEDGAL SPÓŁKA Z OGRANICZONĄ ODPOWIEDZIALNOŚCIĄ, Księżyno (PL)
(54) Trzpień udowy endoprotezy stawu biodrowego

(Y1) (11) **72511** (41) 2020 04 06
(51) ***A62B 7/08*** (2006.01)
A62B 9/00 (2006.01)
F28D 15/02 (2006.01)
(62) 427294
(21) 130154 (22) 2018 10 01
(72) PROSTAŃSKI DARIUSZ, Wilcza (PL); SEDLACZEK JANUSZ, Gliwice (PL)
(73) INSTYTUT TECHNIKI GÓRNICZEJ KOMAG, Gliwice (PL)
(54) Aparat ucieczkowy z masą tlenotwórczą wyposażony w wymiennik ciepła

---

(Y1) (11) **72510** (41) 2015 08 03
(51) ***B60P 3/22*** (2006.01)
B65D 88/12 (2006.01)
B65D 90/20 (2006.01)
(62) 406937
(21) 130077 (22) 2014 01 25
(72) PRUSKI ADAM, Wola Zbrożkowa (PL); JANOWSKI ANDRZEJ JAN, Łódź (PL); BIERNACKI SZYMON, Głowno (PL)
(73) ZAMET-GŁOWNO SPÓŁKA Z OGRANICZONĄ ODPOWIEDZIALNOŚCIĄ SPÓŁKA KOMANDYTOWA, Głowno (PL)
(54) Kontener do transportu produktów płynnych

(Y1) (11) **72507** (41) 2021 05 31
(51) ***E05B 15/02*** (2006.01)
E05B 17/00 (2006.01)
(21) 128737 (22) 2019 11 22
(72) CZYŻ MAREK, Zawiercie (PL)
(73) AXA STENMAN POLAND SPÓŁKA Z OGRANICZONĄ ODPOWIEDZIALNOŚCIĄ, Zawiercie (PL)
(54) Okucie drzwiowe lub okienne

(Y1) (11) **72506** (41) 2021 04 06
(51) ***E06B 3/48*** (2006.01)
E06B 3/52 (2006.01)
E05D 15/16 (2006.01)
(21) 128610 (22) 2019 10 03

(72) CZYŻYCKI BOGDAN, Biała Niżna (PL); FECKO MAREK, Wielopole (PL)
(73) WIŚNIOWSKI SPÓŁKA Z OGRANICZONĄ ODPOWIEDZIALNOŚCIĄ SPÓŁKA KOMANDYTOWO-AKCYJNA, Wielogłowy (PL)
(54) Zespół prowadzenia segmentu górnego skrzydła bramy, zwłaszcza garażowej

---

(Y1) (11) **72505** (41) 2021 05 04
(51) ***E06B 3/66*** (2006.01)
E06B 3/663 (2006.01)
(21) 128672 (22) 2019 10 29
(72) CHROBAK SŁAWOMIR, Orzechówka (PL)
(73) ML SYSTEM SPÓŁKA AKCYJNA, Zaczernie (PL)
(54) Pakiet szybowy jednokomorowy

(Y1) (11) **72509** (41) 2020 07 13
(51) ***F21V 29/50*** (2015.01)
F21V 9/00 (2018.01)
F21V 29/67 (2015.01)
F21V 29/83 (2015.01)
(21) 128307 (22) 2019 05 29
(72) WAWRZYNIAK JAKUB, Ruciane-Nida (PL); SIUZDAK KATARZYNA, Gdańsk (PL); GROCHOWSKA KATARZYNA, Suwałki (PL)
(73) INSTYTUT MASZYN PRZEPŁYWOWYCH IM. ROBERTA SZEWALSKIEGO POLSKIEJ AKADEMII NAUK, Gdańsk (PL)
(54) Układ diody LED wysokiej mocy

(Y1) (11) **72508** (41) 2018 10 08
(51) ***H01B 7/06*** (2006.01)
H01B 7/22 (2006.01)
H04R 1/00 (2006.01)
(21) 126216 (22) 2017 03 31
(72) MYSŁOWSKI WŁODZIMIERZ, Bielsko-Biała (PL); MYSŁOWSKI ANDRZEJ, Bielsko-Biała (PL)
(73) MYSŁOWSKI WŁODZIMIERZ, Bielsko-Biała (PL); MYSŁOWSKI ANDRZEJ, Bielsko-Biała (PL)
(54) Przewód przyłączeniowy słuchawek dousznych

INDEKS UDZIELONYCH PRAW OCHRONNYCH, WEDŁUG SYMBOLI MKP

Symbol MKP	Nr prawa ochronn.	Symbol MKP	Nr prawa ochronn.
A43B 3/02 (2006.01)	72503	***E06B 3/48*** (2006.01)	72506
A43B 23/02 (2006.01)	72503*	***E06B 3/52*** (2006.01)	72506*
A43B 7/32 (2006.01)	72503*	***E06B 3/66*** (2006.01)	72505
A61F 2/32 (2006.01)	72504	***E06B 3/663*** (2006.01)	72505*
A62B 7/08 (2006.01)	72511	***F21V 29/50*** (2015.01)	72509
A62B 9/00 (2006.01)	72511*	***F21V 9/00*** (2018.01)	72509*
B60P 3/22 (2006.01)	72510	***F21V 29/67*** (2015.01)	72509*
B65D 88/12 (2006.01)	72510*	***F21V 29/83*** (2015.01)	72509*
B65D 90/20 (2006.01)	72510*	***F28D 15/02*** (2006.01)	72511*
E05B 15/02 (2006.01)	72507	***H01B 7/06*** (2006.01)	72508
E05B 17/00 (2006.01)	72507*	***H01B 7/22*** (2006.01)	72508*
E05D 15/16 (2006.01)	72506*	***H04R 1/00*** (2006.01)	72508*

* Prawo ochronne oznaczone więcej niż jednym symbolem klasyfikacyjnym. Ogłoszenie dotyczące tego prawa ochronnego można znaleźć pod symbolem klasyfikacyjnym odpowiadającym numerowi bez gwiazdki.

INDEKS NUMEROWY UDZIELONYCH PRAW OCHRONNYCH

Nr prawa ochronn.	Symbol MKP	Nr prawa ochronn.	Symbol MKP
72503	***A43B 3/02*** (2006.01)	72508	***H01B 7/06*** (2006.01)
72504	***A61F 2/32*** (2006.01)	72509	***F21V 29/50*** (2015.01)
72505	***E06B 3/66*** (2006.01)	72510	***B60P 3/22*** (2006.01)
72506	***E06B 3/48*** (2006.01)	72511	***A62B 7/08*** (2006.01)
72507	***E05B 15/02*** (2006.01)		

C. WZORY PRZEMYSŁOWE

Cyfrowe kody identyfikacyjne (wg normy WIPO ST. 80), które poprzedzają informacje dotyczące wzorów przemysłowych oznaczają:

(11) – numer prawa z rejestracji wzoru przemysłowego
(15) – data prawa z rejestracji międzynarodowej
(21) – numer zgłoszenia
(22) – data zgłoszenia
(23) – nazwa i miejsce wystawy, data pierwszego wystawienia (data pierwszeństwa z wystawy)
(30) – dane dotyczące pierwszeństwa konwencyjnego (numer zgłoszenia priorytetowego, data wniesienia zgłoszenia priorytetowego, kod kraju)
(45) – data publikacji rejestracji międzynarodowej
(51) – symbol klasy wzoru przemysłowego
(54) – określenie przedmiotu wzoru
(55) – rysunek wzoru lub fotografia wzoru
(72) – nazwisko i imię twórcy wzoru; dodatkowo wskazana jest miejscowość zamieszkania oraz kraj twórcy (kod kraju)
(73) – nazwisko i imię lub nazwę uprawnionego; dodatkowo wskazana jest miejscowość zamieszkania lub siedziba oraz kraj uprawnionego (kod kraju)

PRAWA Z REJESTRACJI WZORÓW PRZEMYSŁOWYCH

UDZIELONE PRAWA

(od nr 27 830 do nr 27 845)

(51) 06-01 (11) **27830** (22) 2021 11 05 (21) 30288
(73) NAC SPÓŁKA Z OGRANICZONĄ ODPOWIEDZIALNOŚCIĄ, Raszyn (PL)
(72) BAO CHENCHEN
(54) Fotel wiszący
(55)

(51) 06-01 (11) **27831** (22) 2021 11 05 (21) 30289
(73) NAC SPÓŁKA Z OGRANICZONĄ ODPOWIEDZIALNOŚCIĄ, Raszyn (PL)
(72) BAO CHENCHEN
(54) Fotel wiszący
(55)

(51) 06-01 (11) **27832** (22) 2021 11 05 (21) 30290
(73) NAC SPÓŁKA Z OGRANICZONĄ ODPOWIEDZIALNOŚCIĄ, Raszyn (PL)
(72) BAO CHENCHEN
(54) Fotel wiszący
(55)

(51) 26-01 (11) **27833** (22) 2021 10 10 (21) 30430
(73) PECA DAMIAN IMPAKT, Częstochowa (PL)
(72) PECA DAMIAN, PALIMĄKA KAMIL
(54) Spinka narożna
(55)

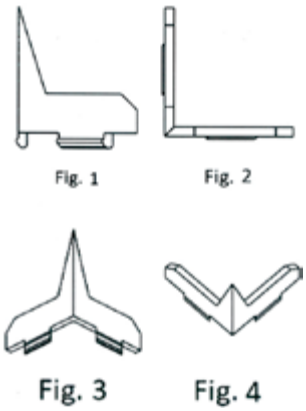

(51) 26-01 (11) **27834** (22) 2021 10 10 (21) 30431
(73) PECA DAMIAN IMPAKT, Częstochowa (PL)
(72) PECA DAMIAN, PALIMĄKA KAMIL
(54) Spinka narożna
(55)

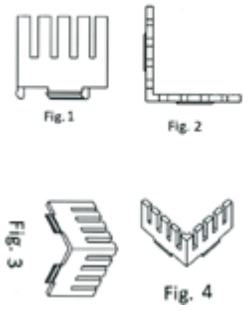

(51) 26-01 (11) **27835** (22) 2021 10 10 (21) 30432
(73) PECA DAMIAN IMPAKT, Częstochowa (PL)
(72) PECA DAMIAN, PALIMĄKA KAMIL
(54) Spinka narożna
(55)

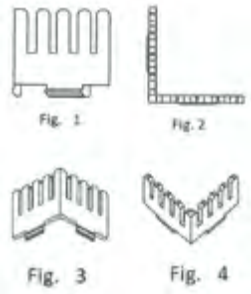

(51) 26-01 (11) **27836** (22) 2021 10 10 (21) 30433
(73) PECA DAMIAN IMPAKT, Częstochowa (PL)
(72) PECA DAMIAN, PALIMĄKA KAMIL
(54) Spinka narożna
(55)

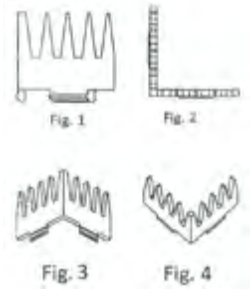

(51) 26-01 (11) **27837** (22) 2021 10 10 (21) 30434
(73) PECA DAMIAN IMPAKT, Częstochowa (PL)
(72) PECA DAMIAN, PALIMĄKA KAMIL
(54) Spinka narożna
(55)

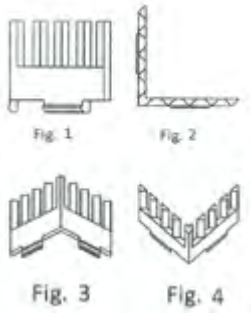

(51) 26-01 (11) **27838** (22) 2021 10 10 (21) 30428
(73) PECA DAMIAN IMPAKT, Częstochowa (PL)
(72) PECA DAMIAN, PALIMĄKA KAMIL
(54) Spinka narożna
(55)

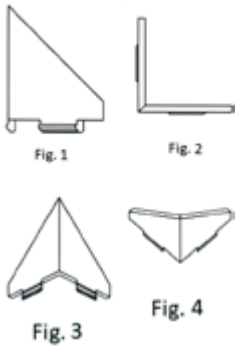

(51) 26-01 (11) **27839** (22) 2021 10 10 (21) 30429
(73) PECA DAMIAN IMPAKT, Częstochowa (PL)
(72) PECA DAMIAN, PALIMĄKA KAMIL
(54) Spinka narożna
(55)

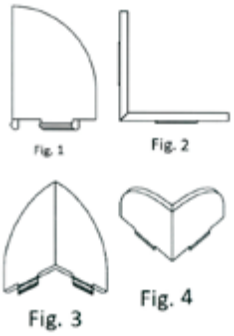

(51) 26-01 (11) **27840** (22) 2021 10 10 (21) 30208
(73) PECA DAMIAN IMPAKT, Częstochowa (PL)
(72) PECA DAMIAN, PALIMĄKA KAMIL
(54) Spinka narożna
(55)

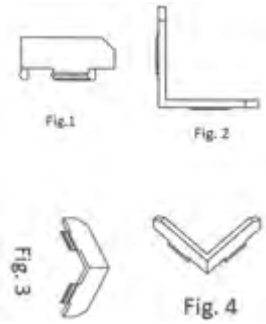

(51) 13-03 (11) **27841** (22) 2021 12 22 (21) 30405
(73) WAWER JÓZEF LESZEK PPHU LEMAR, Zemborzyce Podleśne (PL)
(72) WAWER JÓZEF LESZEK, WAWER KAMIL, KACZMARSKI ŁUKASZ
(54) Kanał elektroinstalacyjny
(55)

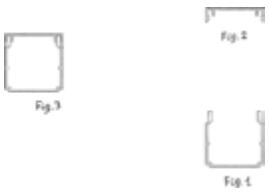

(51) 12-08 (11) **27842** (22) 2021 10 07 (21) 30202
(73) MINE MASTER SPÓŁKA Z OGRANICZONĄ ODPOWIEDZIALNOŚCIĄ, Wilków (PL)
(72) PITERA ŁUKASZ, RAK ROBERT, ŁAWICKI PIOTR, MAKUCHOWSKI RYSZARD, SARECKI ŁUKASZ, OSTAPÓW LESŁAW, HNAT WITOLD
(54) Wóz do zabudowy kotew linowych
(55)

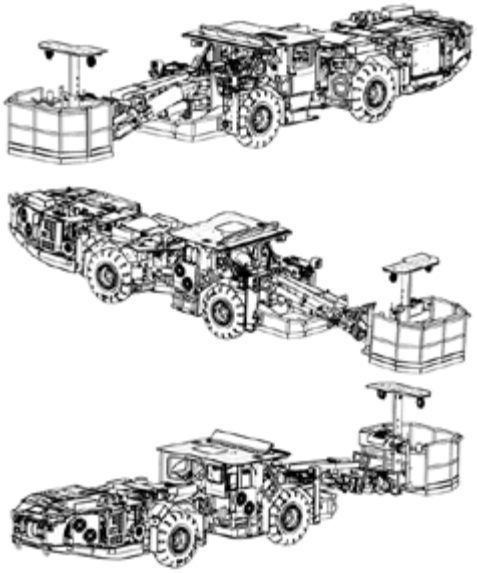

(51) 12-16 (11) **27843** (22) 2021 10 07 (21) 30203
(73) MINE MASTER SPÓŁKA Z OGRANICZONĄ ODPOWIEDZIALNOŚCIĄ, Wilków (PL)
(72) MAKUCHOWSKI RYSZARD, PITERA ŁUKASZ, RAK ROBERT, MŁYŃCZAK MARIUSZ, KAŹMIERCZAK WIESŁAW, OSTAPÓW LESŁAW, HNAT WITOLD
(54) Organ roboczy do zabudowy kotew linowych
(55)

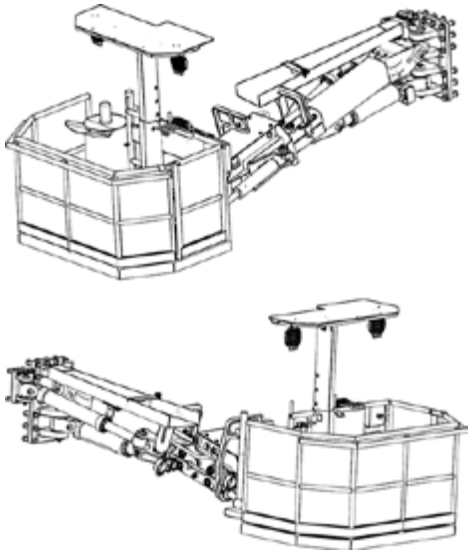

(51) 23-03 (11) **27844** (22) 2021 11 22 (21) 30330
(73) PRZEDSIĘBIORSTWO PRODUKCYJNO-HANDLOWO-USŁUGOWE DIAMOND SPÓŁKA Z OGRANICZONĄ ODPOWIEDZIALNOŚCIĄ, Kraków (PL)
(72) CHOWANIEC PIOTR
(54) Korek magnetyczny
(55)

(51) 09-07 (11) **27845** (22) 2022 03 03 (21) 30605
(73) GÓRKA JAN PLAST-MED, Trzemeśnia (PL)
(72) GÓRKA JAN
(54) Dociskowa wkładka do słoika
(55)

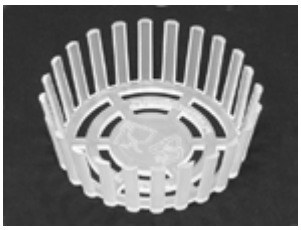

UNIEWAŻNIENIE PRAWA

Poniższe zestawienie zawiera kolejno: numer unieważnionego prawa z rejestracji oraz zakres unieważnienia.

(11) 25805 Prawo unieważniono w całości.

DECYZJE O ZMIANIE, UCHYLENIU LUB STWIERDZENIU NIEWAŻNOŚCI DECYZJI OPUBLIKOWANYCH W WIADOMOŚCIACH URZĘDU PATENTOWEGO

Poniższe zestawienie zawiera kolejno: numer prawa z rejestracji wzoru przemysłowego, numer i rok wydania Wiadomości Urzędu Patentowego, w którym ogłoszona została decyzja podlegająca zmianie, uchyleniu albo której nieważność Urząd Patentowy RP stwierdził, datę i treść decyzji uchylającej, zmieniającej lub stwierdzającej nieważność decyzji uprzednio ogłoszonej.

(11) 26263 13/2020 2021 12 22
Uchylono decyzję o udzieleniu prawa.

D. ZNAKI TOWAROWE

Cyfrowe kody identyfikacyjne (wg normy WIPO ST. 60), które poprzedzają informacje dotyczące znaków towarowych oznaczają:

(111) – numer prawa ochronnego lub rejestracji międzynarodowej
(141) – data wygaśnięcia prawa ochronnego z dowolnego powodu przewidzianego prawem
(151) – data wydania decyzji o udzieleniu prawa ochronnego dla znaków krajowych lub data rejestracji międzynarodowej
(180) – oczekiwana data wygaśnięcia prawa ochronnego
(210) – numer zgłoszenia
(220) – data zgłoszenia (w przypadku konwersji – oznaczono literą K – jest to data, od której liczy się okres ochrony na terytorium Polski)
(441) – data ogłoszenia o zgłoszeniu
(510) – wykaz towarów
(511) – klasy towarowe
(531) – symbol klasyfikacji elementów graficznych znaku
(540) – określenie znaku towarowego
(591) – wskazanie kolorów
(552) – znak pozycyjny lub znak stanowiący deseń
(553) – znak ruchomy lub znak multimedialny
(554) – znak przestrzenny
(555) – znak holograficzny
(556) – znak dźwiękowy
(558) – znak składający się z koloru lub zestawienia kolorów
(559) – znak inny
(571) – opis znaku
(551) – wskazanie kategorii znaku towarowego lub udzielonego prawa, jeżeli dotyczy wspólnego prawa ochronnego, wspólnego znaku towarowego albo znaku towarowego gwarancyjnego
(581) – data notyfikacji
(732) – nazwisko i imię lub nazwę uprawnionego, jego miejsce zamieszkania lub siedzibę oraz kod kraju

PRAWA OCHRONNE NA ZNAKI TOWAROWE

UDZIELONE PRAWA
(od nr 349 848 do nr 350 085)

(111) **349848** (220) 2021 08 18 (210) 532854
(151) 2022 01 11 (441) 2021 09 13
(732) RADOSZ SONIA KOREPETYCJE Z CHEMII, Żory (PL)
(540) (znak słowno-graficzny)
(540) MOANA
(540)

(591) jasnoniebieski
(531) 29.01.04, 27.05.01, 26.01.18, 26.01.16
(510), (511) **25** Odzież męska, Odzież męska, damska i dziecięca, Odzież, Obuwie, Nakrycia głowy, Części odzieży, obuwia i nakryć głowy, Bielizna osobista i nocna, Apaszki.

(111) **349849** (220) 2021 09 03 (210) 533512
(151) 2022 01 25 (441) 2021 10 11
(732) TRZASKA ROBERT, Warszawa (PL)
(540) (znak słowno-graficzny)
(540) POLONIA OLE! Miesięcznik Kibiców Czarnych Koszul
(540)

(591) czerwony, czarny, biały
(531) 29.01.13, 27.05.01, 26.04.07, 26.04.22
(510), (511) **35** Usługi reklamowe, marketingowe i promocyjne, Usługi reklamowe, promocyjne i marketingowe, **41** Publikowanie, sprawozdawczość i pisanie tekstów, Tłumaczenia, Usługi edukacyjne, rozrywkowe i sportowe, Edukacja, rozrywka i sport, Tłumaczenia językowe.

(111) **349850** (220) 2021 07 29 (210) 532128
(151) 2022 01 25 (441) 2021 09 13
(732) ANEV GROUP SPÓŁKA Z OGRANICZONĄ ODPOWIEDZIALNOŚCIĄ, Częstochowa (PL)
(540) (znak słowno-graficzny)
(540) ANEV

(540)

(591) czarny, zielony, niebieski
(531) 01.15.23, 27.05.01, 27.05.05, 29.01.13
(510), (511) **11** Urządzenia do wytwarzania wodoru, **44** Usługi wellness, Masaże, Fizjoterapia, Fizykoterapia.

---

(111) **349851** (220) 2021 07 16 (210) 531643
(151) 2022 01 25 (441) 2021 10 11
(732) WELL FITNESS SPÓŁKA Z OGRANICZONĄ ODPOWIEDZIALNOŚCIĄ, Wrocław (PL)
(540) (znak słowno-graficzny)
(540) WELL FITNESS
(540)

(591) czarny, zielony
(531) 26.11.02, 29.01.12, 27.05.01
(510), (511) **5** Napoje z dodatkami dietetycznymi, Suplementy diety zawierające białko, Suplementy żywnościowe, Suplementy żywnościowe w postaci proszku, Suplementy diety poprawiające kondycję i wytrzymałość, Suplementy diety zawierające kazeinę, Suplementy dietetyczne i odżywcze, Batony energetyzujące stanowiące zamienniki posiłków zawierające dodatki odżywcze, Suplementy diety ze sproszkowanym białkiem, **16** Drukowane materiały szkoleniowe, Publikacje drukowane, Drukowany materiał promocyjny, Podręczniki instruktażowe, Ulotki drukowane, Biuletyny informacyjne, Broszury drukowane, **25** Szorty gimnastyczne, Odzież sportowa, Spodnie sportowe, Odzież gimnastyczna, Koszulki z krótkim rękawem, Spodnie dresowe, Spodnie do jogi, Koszule codzienne, Skarpetki sportowe, **28** Sprzęt do ćwiczeń fizycznych w pomieszczeniach, Paski do jogi, Piłki gimnastyczne, Pasy do podnoszenia ciężarów [artykuły sportowe], **30** Przekąski wytwarzane z muesli, Batoniki muesli, Wysokoproteinowe batoniki zbożowe, Batony zbożowe i energetyczne, Batoniki energetyczne na bazie zbóż, **32** Woda pitna butelkowana, Napoje energetyzujące zawierające kofeinę, Napoje energetyzujące, Napoje dla sportowców zawierające elektrolity, Napoje dla sportowców, Napoje sportowe wzbogacane proteinami, **41** Prowadzenie ośrodków sprawności fizycznej, Szkolenia sportowe, Prowadzenie zajęć fitness, Prowadzenie zajęć poprawiających kondycję fizyczną, Udzielanie informacji związanych z treningiem fizycznym za pośrednictwem strony internetowej online, Usługi trenera osobistego [trening sprawności fizycznej], Usługi w zakresie treningu fizycznego, Usługi szkoleniowe związane ze sprawnością fizyczną [fitness], Usługi trenerskie w zakresie ćwiczeń fizycznych [fitness], Usługi klubów zdrowia [zdrowie i ćwiczenia fizyczne], Udostępnianie informacji dotyczących treningu fitness za pomocą portalu on-line, Usługi fitness klubów, Treningi zdrowotne i treningi fitness, Zajęcia w zakresie ćwiczeń fizycznych, Usługi ośrodków sprawności fizycznej, Szkolenie w zakresie zdrowia i wellness, Usługi doradcze w zakresie ćwiczeń fizycznych [fitness], Zajęcia sportowe, Kultura fizyczna, Udostępnianie obiektów i sprzętu do ćwiczeń i fitnessu, Udzielanie informacji związanych z ćwiczeniami fizycznymi za pośrednictwem strony internetowej online, Usługi sportowe i w zakresie fitnessu, **44** Fizjoterapia, Porady i doradztwo w zakresie stylu życia do celów medycznych, Usługi doradcze w zakresie dietetyki, Udzielanie informacji związanych z odżywianiem, Badania w zakresie diagnozy stanu zdrowia, Planowanie i nadzorowanie diet odchudzających, Usługi saun, Usługi informacji medycznej świadczone za pośrednictwem Internetu, Udzielanie informacji związanych z suplementami diety i odżywczymi, Doradztwo w zakresie żywienia i odżywiania, Usługi w zakresie akupunktury, Usługi paramedyczne, Usługi doradcze w zakresie opieki zdrowotnej, Poradnictwo żywieniowe, Opieka zdrowotna dotycząca gimnastyki korekcyjnej, Usługi w zakresie odchudzania, Doradztwo w zakresie dietetyki i odżywiania, Usługi doradztwa w zakresie kontrolowania wagi, Usługi kuracji uzdrowiskowych, Usługi dietetyków, Osteopatia, Usługi w zakresie badań medycznych, mianowicie ocena sprawności fizycznej, Badanie sprawności fizycznej, Usługi w zakresie medycyny sportowej, Usługi spa, Zdrowotne usługi odnowy biologicznej w zakresie zdrowia i dobrego samopoczucia ciała i ducha, Usługi telemedyczne, Udzielanie informacji dotyczących akupunktury, Chiropraktyka [nastawianie kręgosłupa], Masaż, Udzielanie informacji dotyczących chiropraktyki.

---

(111) **349852** (220) 2021 06 28 (210) 530802
(151) 2022 01 25 (441) 2021 10 11
(732) NOOK SPÓŁKA Z OGRANICZONĄ ODPOWIEDZIALNOŚCIĄ, Gdynia (PL)
(540) (znak słowno-graficzny)
(540) Nook Invest
(540)

(531) 26.04.01, 26.11.12, 27.05.01
(510), (511) **37** Usługi budowlane, konstrukcyjne, rozbiórkowe i wyburzeniowe.

---

(111) **349853** (220) 2019 06 07 (210) 500841
(151) 2021 12 23 (441) 2021 01 25
(732) STOWARZYSZENIE KLUB SPORTOWY BAŁTYK GDYNIA, Gdynia (PL)
(540) (znak słowny)
(540) BAŁTYK GDYNIA
(510), (511) **25** odzież i obuwie reklamowe m.in. szaliki, odzież, obuwie, nakrycia głowy, daszki do czapek, czepki kąpielowe, getry, kostiumy kąpielowe, kombinezony, koszule, koszulki, nauszniki, skarpety, odzież ze skóry i imitacji skóry, obuwie sportowe, **35** usługi reklamowe, rozpowszechnianie materiałów reklamowych, organizowanie wystaw reklamowych, wynajem miejsc na umieszczanie reklam, **36** administrowanie nieruchomościami, zwłaszcza obiektami sportowymi, rekreacyjnymi, widowiskowymi, sponsorowanie finansowe, wynajmowanie pomieszczeń biurowych i handlowych, **41** informacja o edukacji i rekreacji, kultura fizyczna, studia nagrań filmowych i radiowych, usługi w zakresie poprawiania kondycji, organizowanie obozów sportowych, organizowanie i prowadzenie sympozjów, kongresów, konferencji, zjazdów, organizowanie zawodów sportowych, wypożyczanie sprzętu sportowego, wynajmowanie stadionów, organizowanie wystaw z dziedziny kultury, sportu i rekreacji, usługi opracowywania ekspertyz i opinii w zakresie sportu i rekreacji, prowadzenie serwisu informacyjnego w zakresie statystyki i logistyki oraz historii piłkarskich zawodów sportowych, organizacji piłkarskich zawodów sportowych i ich wyników, obsługa komputerowo-informacyjna i logistyczna technikami cyfrowymi masowych zawodów sportowo-rekreacyjnych a zwłaszcza piłkarskich na potrzeby telewizji, radia oraz portalu internetowego, **42** usługi w zakresie projektowania grafiki reklamowej o tematyce sportowo-rekreacyjnej.

---

(111) **349854** (220) 2021 06 04 (210) 529866
(151) 2021 11 30 (441) 2021 08 02
(732) KOSARZECKI MARIAN LESZEK, Gdynia (PL)
(540) (znak słowno-graficzny)
(540) AKADEMIA GRILLOWANIA BBQ i WĘDZENIA SMOKER
(540)

(591) czarny, szary, żółty, jasnożółty, ciemnożółty, złoty, biały
(531) 05.03.13, 05.03.20, 13.03.07, 26.01.16, 27.05.01, 29.01.15

(510), (511) **41** Usługi w zakresie edukacji, Usługi w zakresie organizowania, prowadzenia oraz obsługi studiów podyplomowych, kursów, szkoleń, praktyk zawodowych i innych pozaszkolnych form kształcenia, Doradztwo zawodowe w zakresie edukacji, Usługi w zakresie organizowania, prowadzenia oraz obsługi kongresów, zjazdów, sympozjów, seminariów, konferencji, wystaw z dziedziny kultury i edukacji, konkursów edukacyjnych i rozrywkowych, Usługi w zakresie organizowania, prowadzenia oraz obsługi imprez artystycznych, kulturalnych, sportowych, rekreacyjnych, Usługi wydawnicze, Publikacja elektroniczna i obsługa publikacji on-line książek, periodyków, materiałów i pomocy dydaktycznych, Akredytacja (certyfikacja) osiągnięć edukacyjnych, certyfikacja w odniesieniu do nagród edukacyjnych.

---

(111) **349855** (220) 2021 09 01 (210) 533441
(151) 2022 01 18 (441) 2021 10 04
(732) RÓŻAŃSKI GRZEGORZ, Warszawa (PL)
(540) (znak graficzny)
(540)
(540)

(531) 26.13.25, 26.11.01, 26.11.05, 26.11.08, 26.11.12
(510), (511) **9** Utrwalone na nośnikach informacje i dane, Urządzenia zabezpieczające, ochronne i sygnalizacyjne, Urządzenia technologii informacyjnej i audiowizualne, multimedialne i fotograficzne, Aparatura, urządzenia i kable do zastosowania w elektryce, Magnesy, magnetyzery i demagnetyzery, Urządzenia optyczne, wzmacniacze i korektory, **14** Biżuteria, Wyroby jubilerskie, Wyroby biżuteryjne, Przyrządy chronologiczne, Wyroby jubilerskie [biżuteria], **16** Dzieła sztuki oraz figurki z papieru i kartonu, modele architektoniczne, Materiały drukowane i artykuły papiernicze oraz wyposażenie edukacyjne, Materiały filtracyjne z papieru, Materiały i środki dla artystów i do dekoracji, Papier i karton, Torebki oraz artykuły do pakowania i przechowywania z papieru, kartonu lub tworzyw sztucznych, Materiały filtrujące z papieru, Afisze, plakaty z papieru lub kartonu, Dekoracje na stół z papieru, Naklejki, Naklejki na samochody, Nalepki, naklejki [materiały piśmienne], Ozdobne naklejki do piast kół samochodowych, **18** Walizy, torby podróżne, torby, portfele i inne artykuły służące do przenoszenia, Parasole i parasolki, Laski do chodzenia, Wyroby rymarskie, bicze i ubrania dla zwierząt, Parasolki i parasole (duże), **25** Obuwie, Odzież, Nakrycia głowy, Części odzieży, obuwia i nakryć głowy, Eleganckie spodnie, Krótkie spodnie, Męskie i damskie kurtki, płaszcze, spodnie i kamizelki, Spodnie, Spodnie do joggingu, Koszule, Komplety koszulek i spodenek, Koszule codzienne, Koszule do garniturów, Koszule sportowe, Koszule sportowe pochłaniające wilgoć, Koszule hawajskie, Koszule eleganckie, Koszule z włókna ramii, Koszule zapinane, Koszulki bez rękawów, Koszule z krótkimi rękawami, Koszule z kołnierzykiem, Koszule z golfem, Koszule z dzianiny, Koszule z ochraniaczami do użytku sportowego, Koszule z długimi rękawami, Koszulki dla siatkarzy, Koszulki dla dzieci, Koszulki gimnastyczne bez rękawów, Koszulki kolarskie, Koszulki bez rękawów do biegania, Koszulki polo z dzianiny, Koszulki polo, Koszulki piłkarskie, Koszulki sportowe i bryczesy do uprawiania sportów, Koszulki sportowe z krótkimi rękawami, Koszulki typu rashguard do sportów wodnych, chroniące przed promieniowaniem UV, Koszulki z dzianiny typu pique, Koszulki z krótkim rękawem, Koszulki z nadrukami, Koszulki zapinane w kroku na zatrzaski, dla niemowląt i małych dzieci, Krótkie okrycia [narzutki] nakładane na koszule nocne, Tkane koszule, Szerokie koszule wierzchnie, Połączenie koszulki z majtkami [bielizna damska], Okrycia [narzutki] nakładane na koszule nocne, Kurtki koszulowe, Bluzy dresowe, Bluzy polarowe, Bluzy sportowe, Bluzy sportowe z kapturem, Bluzy z kapturem, Kurtki bluzy, Spodnie od dresu, Spodnie dresowe, Kurtki dresowe, Dresy wiatroszczelne, Dresy ortalionowe, **26** Zawieszki [nie biżuteria ani nie do kluczy, kółek lub łańcuszków], Dodatki do odzieży, artykuły do szycia i ozdobne artykuły tekstylne, **28** Artykuły i sprzęt sportowy, Gry, zabawki i akcesoria do zabawy, **32** Bezalkoholowe preparaty do produkcji napojów, Napoje bezalkoholowe, Piwo i produkty piwowarskie, Napoje odalkoholizowane, Napoje orzeźwiające, **35** Organizacja i przeprowadzanie imprez reklamowych, Organizacja promocji przy użyciu mediów audiowizualnych, Projektowanie logo reklamowych, **38** Usługi sieci telekomunikacyjnych, Telekomunikacja, Usługi telekomunikacyjne, Dostarczanie i wynajem infrastruktury i sprzętu telekomunikacyjnego, **40** Nadrukowywanie koszulek z krótkim rękawem, Usługi haftowania koszulek z krótkim rękawem, **41** Koncerty muzyczne za pośrednictwem telewizji, Koncerty muzyczne za pośrednictwem radia, Koncerty muzyczne na żywo, Koncerty muzyczne, Organizacja i przeprowadzanie koncertów muzycznych, Obsługa koncertów muzycznych, Organizowanie i prowadzenie koncertów, Organizowanie koncertów, Organizowanie koncertów muzyki pop, Organizowanie koncertów muzycznych, Prezentacja koncertów, Produkcja koncertów muzycznych, Prezentacja koncertów muzycznych, Przygotowywanie, organizowanie i prowadzenie koncertów, Rezerwacja biletów na koncerty, Usługi rezerwacji biletów na atrakcje i wydarzenia edukacyjne, rozrywkowe i sportowe, Edukacja, rozrywka i sport, Usługi edukacyjne, rozrywkowe i sportowe, **42** Projektowanie logo na koszulki z krótkim rękawem, Projektowanie logo w celu tworzenia tożsamości firm.

---

(111) **349856** (220) 2021 09 07 (210) 533615
(151) 2022 01 11 (441) 2021 09 27
(732) RUDNICKI MACIEJ, Wrocław (PL)
(540) (znak słowny)
(540) Artisian
(510), (511) **14** Amulety będące biżuterią, Amulety [biżuteria], Artykuły ozdobne [ozdóbki lub biżuteria] do użytku osobistego, Artykuły ozdobne [ozdoby lub biżuteria] do użytku osobistego, Biżuteria, Biżuteria damska, Biżuteria fantazyjna, Biżuteria i wyroby jubilerskie, Biżuteria osobista, Biżuteria na ciało, Biżuteria platerowana metalami szlachetnymi, Biżuteria sztuczna, Biżuteria wykonana z kamieni półszlachetnych, Biżuteria wykonana z metali nieszlachetnych, Biżuteria wykonana z metali szlachetnych, Biżuteria wykonana z metali półszlachetnych, Biżuteria wykonana z platerowanych metali szlachetnych, Biżuteria wytworzona z brązu, Biżuteria wytworzona z metali szlachetnych, Biżuteria z kryształu, Biżuteria z metali nieszlachetnych, Biżuteria z metali szlachetnych, Breloczki do kluczy jako biżuteria [ozdoby], Fantazyjna biżuteria, Jadeit [biżuteria], Naszyjniki [biżuteria], Medaliony [biżuteria], Ozdoby [biżuteria], Pierścionki [biżuteria] wykonane z metali nieszlachetnych, Pierścionki [biżuteria] z metali szlachetnych, Sztuczna biżuteria, Wisiorki z bursztynu będące biżuterią, Zawieszki [biżuteria], Wyroby jubilerskie [biżuteria], Pierścionki [biżuteria], Broszki [biżuteria], Broszki ozdobne [biżuteria], Bransoletki [biżuteria], Biżuteria w postaci koralików, Biżuteria wykonana z kamieni szlachetnych, **35** Usługi sprzedaży detalicznej w związku z biżuterią, Usługi sprzedaży hurtowej w związku z biżuterią.

---

(111) **349857** (220) 2021 08 29 (210) 533246
(151) 2022 01 12 (441) 2021 09 27
(732) ADVERMAX SPÓŁKA Z OGRANICZONĄ ODPOWIEDZIALNOŚCIĄ, Wrocław (PL)
(540) (znak słowno-graficzny)
(540) VALLMO
(540)

(591) brązowy
(531) 27.05.01, 29.01.07
(510), (511) **20** Meble i akcesoria meblowe wyposażenia domu, Meble z tworzyw sztucznych, Meble drewniane, Meble metalowe, Meble tapicerowane, Meble do wnętrz, Meble biurowe, Meble do salonu, Komplety mebli do salonu, Meble łazienkowe, Meble kuchenne, Meble kuchenne do zabudowy, Meble sypialne, Meble do pokojów dziecinnych, Meble szkolne, Meble do przechowywania, Segmenty do przechowywania [meble], Barki [meble], Biurka, Blaty kuchenne [meble], Drewniane półki i stojaki [meble], Drzwi przesuwne do mebli, Elementy mebli segmentowych, niemetalowe [meble], Elementy

wnętrza szaf, Fronty do szaf i szafek, Gabloty [meble], Garderoby, Kredensy, toaletki, komody, Komputerowe stanowiska pracy [meble], Ławy [meble], Ławostoły, Meblościanki, Panele meblowe, Półki [meble], Regały [meble], Stoliki nocne, Stoliki salonowe, Stoły [meble], Szafki [meble], Lustra [meble], **35** Usługi sprzedaży hurtowej, detalicznej i poprzez Internet następujących towarów: meble i akcesoria meblowe wyposażenia domu, meble z tworzyw sztucznych, meble drewniane, meble metalowe, meble tapicerowane, meble ogrodowe, meble do wnętrz, meble biurowe, meble do salonu, komplety mebli do salonu, meble łazienkowe, meble kuchenne, meble kuchenne do zabudowy, meble sypialne, meble do pokojów dziecinnych, meble szkolne, meble do przechowywania, segmenty do przechowywania [meble], barki [meble], biurka, blaty kuchenne [meble], drewniane półki i stojaki [meble], drzwi przesuwne do mebli, elementy mebli segmentowych, niemetalowe [meble], elementy wnętrza szaf, fronty do szaf i szafek, gabloty [meble], garderoby, kredensy, toaletki, komody, komputerowe stanowiska pracy [meble], ławy [meble], ławostoły, meblościanki, parawany [meble], panele meblowe, półki [meble], regały [meble], stoliki nocne, stoliki salonowe, stoły [meble], szafki [meble], lustra [meble], ramki na obrazy i fotografie, dekoracje wiszące [ozdoby], łapacze snów [dekoracje], poduszki dekoracyjne, dekoracyjne skrzynki drewniane, modele dekoracyjne wykonane z tworzyw sztucznych, obrazy, oświetlenie zewnętrzne, sufitowe lampy wiszące, żyrandole, lampy ścienne, lampy oświetleniowe, lampy biurkowe, lampki nocne, tkaniny do dekoracji wnętrz, dekoracje wykonane z kamienia, ścienne materiały dekoracyjne, nietekstylne, dekoracyjne tkaniny ścienne [z materiałów tekstylnych], artykuły porcelanowe do celów dekoracyjnych, doniczki do roślin.

---

(111) **349858** (220) 2021 09 09 (210) 533740
(151) 2022 01 25 (441) 2021 10 11
(732) GRUPA MASPEX SPÓŁKA Z OGRANICZONĄ ODPOWIEDZIALNOŚCIĄ, Wadowice (PL)
(540) (znak słowny)
(540) VEGTAIL
(510), (511) **29** Batoniki na bazie owoców i orzechów, Ajvar [pasta z papryki, bakłażanów i czosnku], Bita śmietana, Buliony, Caponata [duszone warzywa], Cassoulet, Batony na bazie orzechów i nasion, Batony spożywcze na bazie soi, Chipsy warzywne, Chipsy owocowe, Chipsy sojowe, Chipsy ziemniaczane, Chop suey, Choucroute garnie [kapusta kiszona garnirowana], Desery jogurtowe, Desery mleczne, Desery na bazie sztucznego mleka, Desery owocowe, Dipy, Desery wykonane z produktów mlecznych, Dolma [faszerowane warzywa], Dżemy, Dżemy i marmolady owocowe, Ekstrakty do zup, Ekstrakty warzywne do gotowania, Ekstrakty z pomidorów, Ekstrakty z warzyw do konsumpcji, Galaretki, kompoty, pasty owocowe i warzywne, Gotowe dania warzywne, Flaki, Gotowe dania z mięsa, Gotowe posiłki z mięsa [mięso jako główny składnik], Gotowe produkty z warzyw, Grzyby gotowe do spożycia, Gulasze, Gulasz błyskawiczny, Grzyby konserwowane, Jabłka duszone, Jogurty, Kandyzowane owoce, Kandyzowane przekąski owocowe, Fasola pieczona w sosie pomidorowym, Fasola przyrządzona w sosie sojowym [Kongjaban], Kiszone warzywa [kimchi], Koktajle mleczne, Kompozycje owoców przetworzonych, Koncentraty na bazie owoców przeznaczone do gotowania, Koncentraty na bazie warzyw przeznaczone do gotowania, Koncentraty pomidorowe [purée], Koncentraty rosołowe, Koncentraty soków warzywnych do konsumpcji, Koncentraty zup, Klopsiki drobiowe, Konserwowane warzywa, Konserwy, marynaty, Konserwy z owocami, Korniszony, Kostki bulionowe, Kostki do zup, Krojone owoce, Krojone warzywa, Liofilizowane warzywa, Lukrowane (Owoce-), Marmolada, Masło kakaowe, Masła orzechowe w proszku, Masło z orzechów, Mieszanki do sporządzania wywarów rosołowych, Mieszanki do zup, Mieszanki owoców i orzechów, Mieszanki owoców suszonych, Mieszanki przekąsek składające się z suszonych owoców i orzechów przetworzonych, Mieszanki przekąsek składające się z przetworzonych owoców i przetworzonych orzechów, Mieszanki warzywne, Mleczne produkty, Mleko w proszku, Mleko, Nadzienia na bazie owoców do placków i ciast, Nadzienie bakaliowe [owoce konserwowane], Napoje mleczne, Napoje z produktów mlecznych, Nasiona jadalne, Orzechy jadalne, Owoce aromatyzowane, Owoce glazurowane, Owoce gotowane, Owoce konserwowane, Owoce lukrowane, Owoce marynowane, Owoce przetworzone, Owoce w puszkach, Owocowe nadzienia do ciast, Owocowe pasty do smarowania, Pasta z owoców, Pasta z orzechów laskowych, Pasty do smarowania na bazie warzyw, Pasty do smarowania składające się głównie z owoców, Pasty do smarowania na bazie mleka z niską zawartością tłuszczu, Pasty do zup, Pasty na bazie orzechów, Pasty mleczne do smarowania, Pasty do kromek zawierające tłuszcz, Pasty przyrządzone z orzechów, Pasty warzywne, Pasztet warzywny, Pektyna owocowa, Pektyna do celów kulinarnych, Pikle, Płatki jabłkowe, Pikle mieszane, Przetworzone owoce, grzyby, warzywa, orzechy i nasiona roślin strączkowych, Płatki ziemniaczane, Pokrojone owoce, Pokrojone sałatki warzywne, Pokrojone warzywa, Polewy orzechowe, Pomidory, przetworzone, Pomidory konserwowane, Pomidory obrane ze skóry, Pomidory konserwowe, Potrawy gotowe składające się głównie z warzyw, Powlekane orzeszki ziemne, Prażone orzechy ziemne, Preparaty do produkcji bulionów, Produkty z suszonych owoców, Proszki owocowe, Proszki warzywne, Przecier jabłkowy, Przecier pomidorowy, Przeciery owocowe, Przeciery warzywne, Przekąski na bazie mleka, Przekąski na bazie orzechów, Przekąski na bazie owoców, Przekąski na bazie soi, Przekąski na bazie suszonych owoców, Przekąski na bazie warzyw, Przekąski na bazie ziemniaków, Przekąski z owoców, Przekąski ziemniaczane, Przetwory do zup jarzynowych, Przetwory owocowe [dżemy], Przyprawy smakowe (pikle), Przystawki na bazie warzyw, Puddingi na bazie mleka, Purée z warzyw, Purée z grzybów, Purée ziemniaczane, Pulpety, Purée ziemniaczane w proszku, Ragout, Ratatouille, Rosół [zupa], Placki ziemniaczane, Sałatki gotowe, Sałatki owocowe, Sałatki warzywne, Schłodzone desery mleczne, Sfermentowane owoce, Skórki owocowe, Słodkie nadzienia z owoców, Sok pomidorowy do gotowania, Sok cytrynowy do celów kulinarnych, Soki owocowe do gotowania, Soki roślinne do gotowania, Substytuty mięsa na bazie warzyw, Substytuty mleka, Suszone grzyby jadalne, Suszone orzechy, Suszone owoce, Tahini [pasta z ziarna sezamowego], Tłuszcze jadalne, Tzatziki, Warzywa fermentowane, Warzywa gotowane, Warzywa grillowane, Warzywa konserwowane, Warzywa kapustne, przetworzone, Warzywa konserwowane [w oleju], Warzywa liofilizowane, Warzywa marynowane, Warzywa obrane ze skórki, Warzywa preparowane, Warzywa przetworzone, Warzywa strączkowe przetworzone, Warzywa suszone, Warzywa w puszkach, Warzywa w słoikach, Warzywne pasty do smarowania, Warzywa solone, Warzywa w plasterkach, konserwowe, Wstępnie ugotowana zupa, Wywar, bulion, Wywar z warzyw, Zabielacz do kawy, Zabielacze do napojów, Zabielacze mleczne do napojów, Zabielacze niezawierające produktów mlecznych, Zagęszczone sosy pomidorowe, Zupy, Zupy błyskawiczne, Zupy (Składniki do sporządzania-), Żelatyna, Zupy i wywary, ekstrakty mięsne, Zupy w proszku, Zupy w puszkach, Zupy z makaronem, Warzywa mrożone, Mrożone owoce, głęboko mrożone dania warzywne, Mrożone gotowe posiłki składające się głównie z warzyw, Mrożone posiłki składające się głównie z mięsa, Tłuszcze roślinne do celów spożywczych, Oleje roślinne do celów spożywczych, Zmieszane oleje roślinne do celów kulinarnych, Formowane teksturowane białko roślinne do użytku jako substytut mięsa, Substytuty mięsa, Substytuty serów, Substytuty jaj, Substytuty drobiu, Substytuty masła, Substytuty margaryny, Seitan [substytut mięsa], Bezmleczne substytuty mleka, Roślinne substytuty mleka, Substytuty kwaśnej śmietany, Mleko sojowe [substytut mleka], Mleko ryżowe [substytut mleka], Nabiał i substytuty nabiału, Sztuczna śmietana [substytuty produktów mlecznych], Napoje na bazie owsa [substytuty mleka], Mleko z nasion konopi jako substytut mleka, Napoje na bazie soi stosowane jako substytuty mleka, Gotowe posiłki składające się głównie z substytutów mięsa, Batoniki na bazie orzechów będące zamiennikami posiłków, Batoniki na bazie owoców będące zamiennikami posiłków, Sałatki owocowo-warzywne, Pasty owocowo-warzywne, Przeciery owocowo-warzywne, Przetwory owocowo-warzywne, Proszki owocowo-warzywne, Chipsy owocowo-warzywne, Koncentraty soków owocowo-warzywnych do konsumpcji, Mieszanki owocowo-warzywne, Purée owocowo-warzywne, Przekąski na bazie owoców i warzyw, glazury mleczno-owocowe i śmietankowo-owocowe, mrożone dania gotowe warzywne, warzywno-mięsne i mięsne, w tym flaki, konserwy warzywno-mięsne, duszone owoce, jabłka duszone, mrożone runo leśne, w tym grzyby, **30** Aromaty do żywności, Artykuły spożywcze ze zbóż, Artykuły żywnościowe zawierające czekoladę [jako podstawowy składnik], Batoniki, Batony zbożowe i energetyczne, Błyskawiczna owsianka, Budynie deserowe, Cappuccino, Chipsy [produkty zbożowe], Chipsy kukurydziane, Chrupki zbożowe, Chrupki kukurydziane o smaku sera, Chrzan [sos przyprawowy], Ciasta, Ciasta mrożone, Ciasta mrożone nadziewane mięsem i warzywami, Ciasteczka, Ciastka, Cukierki, batony i guma do żucia, Czekolada, Czekolada pitna, Czekolada w proszku, Czekoladowe wyroby cukiernicze niecelnicze, Czipsy na bazie mąki, Czipsy na bazie zbóż, Dania na bazie ryżu, Dania liofilizowane, których głównym skład-

nikiem jest makaron, Desery czekoladowe, Desery lodowe, Desery z muesli, Desery z warstwą lodów, owoców i bitej śmietany [parfait], Deser puddingowy na bazie ryżu, Dodatki smakowe w postaci zagęszczonych sosów, Budyń w proszku, Dodatki smakowe i przyprawy, Drażetki [niemedyczne wyroby cukiernicze], Dropsy owocowe [słodycze], Ekstrakty czekoladowe do przygotowywania napojów, Ekstrakty kakaowe do spożycia przez ludzi, Ekstrakty przypraw, Ekstrakty czekoladowe, Ekstrakty stosowane jako dodatki smakowe [inne niż olejki eteryczne], Ekstrakty z kakao do stosowania jako aromaty do napojów, Ekstrakty z kakao do stosowania jako aromaty do artykułów spożywczych, Ekstrakty z kawy, Ekstrakty z kawy do stosowania jako aromaty do artykułów żywnościowych, Ekstrakty z kawy do stosowania jako aromaty do napojów, Esencja kawowa, Esencje czekoladowe do przyrządzania napojów, Esencje do żywności (z wyjątkiem esencji eterycznych i olejów eterycznych), Esencje do gotowania, Espresso, Gofry, Gorąca czekolada, Gotowe dania z ryżu, Gotowe desery [wyroby cukiernicze], Gotowe do spożycia puddingi, Gotowe kakao i napoje na bazie kakao, Gotowe napoje kawowe, Gotowe desery [na bazie czekolady], Gotowe desery [wyroby piekarnicze], Gotowe potrawy na bazie makaronu, Gotowe potrawy na bazie ryżu, Gotowe produkty spożywcze w postaci sosów, Gotowe przekąski na bazie zbóż, Gotowe sosy, Guma do żucia, Herbata rozpuszczalna, Herbatniki, Herbaty owocowe, Herbaty, Kakao, Kakao w proszku, Kakaowe napoje, Kakao do sporządzania napojów, Kakao [palone, w proszku, granulowane lub w napojach], Kasze, Kawa, herbata, kakao i namiastki tych towarów, Kawa, Kawa [palona, w proszku, granulowana lub w napojach], Kawa rozpuszczalna, Keczup, Keczup [sos pomidorowy], Keczup [sos], Kombucha, Koncentraty warzywne stosowane jako przyprawy, Krakersy, Kremy czekoladowe, Kremy na bazie kakao w postaci past do smarowania, Kremy czekoladowe do smarowania, Liofilizowane dania, których głównym składnikiem jest makaron, Liofilizowane dania, których głównym składnikiem jest ryż, Lizaki mrożone, Lód, lody spożywcze, mrożone jogurty i sorbety, Lodowe słodycze, Lodowe wyroby cukiernicze, Lody, Lizaki, Majonez, Mąka, Mąka do pieczenia, Mąka kukurydziana, Mąka pszenna, Mąka ziemniaczana, Mąka zbożowe, Mąka żytnia, Makaron [ciasto], Makarony głęboko mrożone, Makaron gotowy, Makaron instant do gotowania, Makaron jajeczny, Makaron pełnoziarnisty, Makaron spożywczy, Makarony, Makarony do zup, Makarony razowe, Marynaty, Mięsne sosy, Mieszanki czekolady na gorąco, Mieszanki do przyrządzania mrożonej herbaty w proszku, Mieszanki kakaowe, Mieszanki kawowe, Mieszanki mąki, Mieszanki przypraw, Mieszanki spożywcze składające się z płatków zbożowych i suszonych owoców, Miód, Mleczne wyroby cukiernicze, Mrożone napoje [frappe], Mrożone mleczne wyroby cukiernicze, Mrożone mleczne desery w formie batonów, Mrożone wyroby cukiernicze zawierające lody, Mrożone produkty z ciasta nadziewane warzywami, Mrożone posiłki składające się głównie z makaronu, Muesli, Musy, Musy czekoladowe, Musy deserowe, Musy (słodycze), Musy (wyroby cukiernicze), Musztarda, Napoje czekoladowe, Napoje gazowane [na bazie kawy, kakao lub czekolady], Napoje mrożone na bazie czekolady, Napoje mrożone na bazie kakao, Napoje mrożone na bazie kawy, Napoje na bazie kakao, Napoje na bazie kawy, Napoje na bazie herbaty z owocowymi dodatkami smakowymi, Napoje na bazie czekolady, z mlekiem, Napoje o smaku czekoladowym, Napoje zawierające kakao, Napoje zawierające czekoladę, Napoje sporządzane z kawy, Napoje sporządzone z czekolady, Napoje sporządzone z herbaty, Napoje sporządzone z kakao, Napoje z lodów, Nielecznicze słodycze [wyroby cukiernicze], Nielecznicze wyroby cukiernicze, Oranżada w proszku [wyroby cukiernicze], Orzechowe wyroby cukiernicze, Orzechy w polewie [wyroby cukiernicze], Owoce w polewie czekoladowej, Owocowe (galaretki-) [słodycze], Owsiane (Płatki-), Owocowe lody, Owsianka, Owsianka błyskawiczna, Paluszki chlebowe, Papki warzywne (sosy-żywność), Pasta wasabi, Pasta sezamowa, Pasta migdałowa, Pasty czekoladowe, Pasty czekoladowe do smarowania zawierające orzechy, Pasty do smarowania na bazie majonezu, Pasty do sporządzania napojów kakaowych, Pasty na bazie czekolady, Pasty warzywne [sosy], Pasty z czekolady i orzechów do smarowania kanapek, Pasty czekoladowe [do smarowania], Pastylki nielecznicze, Pasy do smarowania na bazie majonezu i keczupu, Pikantne sosy używane jako przyprawy, Pikantne sosy, czatnej i pasty, Placki, Płatki jęczmienne, Płatki kukurydziane, Płatki owsiane, Płatki pszenne, Płatki śniadaniowe, Płatki zbożowe, Polewa lub posypka czekoladowa, Polewy cukiernicze, Polewy do lodów, Polewa w postaci syropu, Płatki z naturalnego ryżu, Płatki śniadaniowe zawierające owoce, Płatki śniadaniowe zawierające miód, Płatki śniadaniowe zawierające błonnik, Płatki śniadaniowe na ciepło, Potrawy gotowe na bazie makaronu, Potrawy na bazie mąki, Potrawy składające się głównie z ryżu, Potrawy z makaronu, Precelki, Pralinki, Preparaty do sporządzania napojów [na bazie kakao], Preparaty do sporządzania napojów [na bazie herbaty], Preparaty do sporządzania napojów [na bazie czekolady], Preparaty do sporządzania sosów, Preparaty do sporządzania napojów [na bazie kawy], Preparaty do wyrobu produktów piekarniczych, Preparaty mączne do żywności, Preparaty musztardowe do żywności, Preparaty na bazie kakao, Preparaty przyprawowe, Preparaty roślinne zastępujące kawę, Preparaty w proszku zawierające kakao do sporządzania napojów, Preparaty z kakao, Preparaty zbożowe, Produkty lodowe na bazie soi, Produkty na bazie czekolady, Produkty żywnościowe na bazie zbóż przeznaczone do spożycia przez ludzi, Produkty żywnościowe z ryżu, Produkty spożywcze z kukurydzy, Przeciery warzywne [sosy], Przekąski na bazie zbóż, Przekąski na bazie ryżu, Przekąski na bazie pszenicy, Przekąski na bazie kukurydzy, Przekąski składające się głównie z wyrobów cukierniczych, Przekąski składające się z produktów zbożowych, Przekąski słone na bazie mąki, Przekąski słone na bazie zbóż, Przekąski sporządzone z produktów zbożowych, Przekąski wieloziarniste, Przekąski składające się głównie z makaronu, Przekąski składające się głównie z ryżu, Przekąski wytwarzane z produktów zbożowych, Przekąski wytwarzane z muesli, Przetwory spożywcze na bazie ziaren, Przekąski z kukurydzy, Przekąski z produktów zbożowych, Przekąski wykonane z ryżu, Przekąski wykonane z pszenicy, Przekąski składające się głównie ze zboża, Przetworzony chrzan japoński (wasabi), Przygotowany chrzan [przyprawa], Przetworzone płatki owsiane jako żywność przeznaczona do spożycia przez ludzi, Przyprawy, Przyprawy do żywności, Przyprawy smakowe (sosy, marynaty), Przyprawy spożywcze składające się głównie z ketchupu i salsy, Przyprawy w proszku, Puddingi, Puszkowana żywność zawierająca makaron, Quiche, Ramen (japońskie danie na bazie makaronu), Ravioli [gotowe], Remulada, Risotto, Rozpuszczalne kakao w proszku, Rozpuszczalny proszek do przyrządzania herbaty [inny niż do celów medycznych], Ryż, Składniki na bazie kakao do produktów cukierniczych, Słodkie polewy i nadzienia, Słodkie pasty do smarowania [miód], Słodkie wyroby cukiernicze (nie dla celów medycznych), Słodycze bez cukru, Słodycze [cukierki], Słodycze czekoladowe, Słodycze do żucia, Słodycze gotowane, Słodycze lodowe, Słodycze lodowe w postaci lizaków, Słodycze nielecznicze, Słodycze owocowe, Słodycze o smaku owocowym, Słodycze słodzone ksylitolem, Słodziki naturalne, Słodycze zawierające owoce, Słone herbatniki, Słone krakersy, Słone sosy, Słodziki składające się z koncentratów owocowych, Smakowe wyroby cukiernicze na bazie cukru, Śniadaniowe płatki ryżowe, Solone wyroby piekarnicze, Sorbety, Sorbety [lody], Sos chrzanowy, Sos czekoladowy, Sos [jadalny], Sos słodko-kwaśny, Sos sojowy, Sos w proszku, Sos tatarski, Sos teriyaki, Sos żurawinowy [przyprawa], Sosy, Sosy chrzanowe, Sosy curry, Sosy do sałatek, Sosy do makaronów, Sosy do gotowania, Sosy grzybowe, Sosy na bazie majonezu, Sosy na bazie pomidorów, Sosy o smakach orzechowych, Sosy owocowe, Sosy pikantne, Sosy pomidorowe, Sosy [przyprawy], Sosy sałatkowe, Sosy sałatkowe [dressingi], Sosy salsa, Sosy w puszkach, Sosy w proszku, Sosy zagęszczone, Sosy zawierające orzechy, Sosy ziołowe, Spaghetti, Spaghetti i klopsy, Spaghetti w sosie pomidorowym w puszce, Sosy do kurczaka, Sosy do mięsa z grilla, Sosy do ryżu, Sosy do pizzy, Sosy do sałatek zawierające śmietanę, Sproszkowane sosy w postaci granulowanej, Substytut kawy na bazie cykorii, Substytuty cukru, Substytuty czekolady, Substytuty herbaty, Substytuty miodu, Substytuty lodów, Substytuty kawy [sztuczna kawa lub preparaty roślinne zastępujące kawę], Substytuty kawy na bazie warzyw, Suche i świeże makarony, kluski i pierogi, Suchary, Suche i płynne potrawy gotowe do jedzenia, głównie składające się z makaronów, Suszone zioła do celów kulinarnych, Suszony makaron, Syrop czekoladowy, Syrop do naleśników, Syrop spożywczy, Syropy smakowe, Syropy czekoladowe do przygotowywania napojów na bazie czekolady, Sztuczna czekolada, Sztuczna herbata [inna niż do celów leczniczych], Tabletki [wyroby cukiernicze], Tacos [danie meksykańskie], Tarty, Tortellini, Tortille, Wafelki, Wafle ryżowe, Wyroby cukiernicze, Wyroby cukiernicze mrożone, Wyroby ciastkarskie z owocami, Wyroby cukiernicze z mrożonego jogurtu, Wyroby cukiernicze płynne, Wyroby lodowe, Wyroby piekarnicze, Wyroby z kakao, Wysokoproteinowe batoniki zbożowe, Wyroby cukiernicze zawierające dżem, Zagęszczacze warzywne, Zboża, Zbożowe artykuły śniadaniowe, Zboża stosowane do produkcji makaronów, Zboża przetworzone, Zboża do żywności do spożycia przez ludzi, Zbożowe (Płatki-), Żelki, Żywność na bazie kakao, Roślinne aromaty do napojów [inne niż olejki eteryczne], Substytut marcepanu, Cykoria [substytut kawy], Wanilina [aldehyd, substytut wanilii], Substytuty kawy i herbaty, Substytuty lo-

dów na bazie soi, Napoje na bazie substytutów kawy, Cykoria do stosowania jako substytut kawy, Jęczmień do użytku jako substytut kawy, Kwiaty i liście jako substytuty herbaty, Substytuty kawy [na bazie zbóż lub cykorii], Mieszaniny cykorii do stosowania jako substytuty kawy, Ekstrakty kawowe do użytku jako substytuty kawy, Wyciągi kawowe do stosowania jako substytuty kawy, Preparaty z cykorii do stosowania jako substytuty kawy, Ekstrakty z cykorii do stosowania jako substytuty kawy, Prażony jęczmień i słód do użytku jako substytut kawy, Cykoria i mieszanki zawierające cykorię, do wykorzystania jako substytuty kawy, Batoniki zbożowe będące zamiennikami posiłków, Batoniki na bazie czekolady będące zamiennikami posiłków, Sosy i polewy mleczno-owocowe i śmietankowo-owocowe, Sosy mleczno-owocowe i śmietankowo-owocowe, **32** Aperitify bezalkoholowe, Aromatyzowane napoje gazowane, Bezalkoholowe aromatyzowane napoje gazowane, Bezalkoholowe ekstrakty z owoców używane do sporządzania napojów, Bezalkoholowe gazowane napoje na bazie soków owocowych, Bezalkoholowe napoje gazowane, Bezalkoholowe napoje niskokaloryczne, Bezalkoholowe napoje zawierające soki warzywne, Bezalkoholowe preparaty do produkcji napojów, Bezalkoholowe wyciągi z owoców, Cydr bezalkoholowy, Ekstrakty z moszczu niesfermentowanego, Esencje do produkcji napojów, Esencje do wytwarzania napojów bezalkoholowych, nie w postaci olejków eterycznych, Esencje do wytwarzania smakowej wody mineralnej [nie w postaci olejków eterycznych], Gazowana woda mineralna, Gazowane soki owocowe, Imitacja piwa, Koktajle bezalkoholowe, Koktajle owocowe, bezalkoholowe, Koncentraty do sporządzania napojów bezalkoholowych, Koncentraty do sporządzania napojów owocowych, Koncentraty soków owocowych, Kwas chlebowy [napoje bezalkoholowe], Lemoniada, Mieszane soki owocowe, Mieszanki do sporządzana napojów sorbetowych, Mieszanki do sporządzania koktajli bezalkoholowych, Mineralne (wody-) [napoje], Moszcz, Moszcz konserwowany, niesfermentowany, Mrożone napoje owocowe, Mrożone napoje gazowane, Napoje aromatyzowane owocami, Napoje bezalkoholowe, Napoje bezalkoholowe na bazie miodu, Napoje bezalkoholowe na bazie aloesu, Napoje bezalkoholowe na bazie owoców, o smaku herbaty, Bezalkoholowe napoje gazowane aromatyzowane herbatą, Napój imbirowy, Napoje bezalkoholowe o smaku herbaty, Napoje bezalkoholowe o smaku kawy, Napoje bezalkoholowe o smaku piwa, Napoje bezalkoholowe o smaku owocowym, Napoje bezalkoholowe na bazie suszonych owoców, Napoje bezalkoholowe o podwyższonej zawartości witamin, Napoje bezalkoholowe wzbogacone witaminami i solami mineralnymi, Napoje bezalkoholowe zawierające soki owocowe, Napoje dla sportowców, Napoje dla sportowców zawierające elektrolity, Napoje energetyzujące, Napoje energetyzujące zawierające kofeinę, Napoje funkcjonalne na bazie wody, Napoje gazowane (Proszek do wytwarzania-), Napoje izotoniczne, Napoje mrożone na bazie owoców, Napoje na bazie coli, Napoje na bazie orzechów i soi, Napoje na bazie kokosu, Napoje na bazie owoców lub warzyw, Napoje na bazie owsa [niebędące substytutami mleka], Napoje na bazie ryżu, inne niż substytuty mleka, Napoje na bazie soi, inne niż substytuty mleka, Napoje na bazie ryżu brązowego, inne niż substytuty mleka, Napoje na bazie piwa, Napoje na bazie soku z imbiru, Napoje orzeźwiające, Napoje na bazie wody zawierające ekstrakty z herbaty, Napoje owocowe niealkoholowe, Napoje proteinowe, Napoje składające się z mieszanki soków owocowych i warzywnych, Napoje sportowe wzbogacane proteinami, Napoje (Syropy do-), Napoje typu kola [napoje bezalkoholowe], Napoje typu smoothie zawierające ziarna i owies, Napoje warzywne, Napoje węglowodanowe, Napoje wzbogacone substancjami odżywczymi, Napoje z soku warzywnego, bezalkoholowe, Napoje zawierające witaminy, Napoje z guaraną, Niegazowane napoje bezalkoholowe, Oczyszczona woda pitna, Owoce (Bezalkoholowe napoje z soków-), Owocowe nektary, bezalkoholowe, Pastylki do napojów gazowanych, Piwa o małej zawartości alkoholu, Piwo, Piwo bezalkoholowe, Piwa smakowe, Pomidory (sok-) [napój], Preparaty rozpuszczalne do sporządzania napojów, Proszki do produkcji napojów bezalkoholowych, Proszki do sporządzania napojów, Proszki stosowane do przygotowywania napojów na bazie wody kokosowej, Proszki stosowane do sporządzania napojów na bazie owoców, Shandy [napój składający się z piwa i lemoniady], Skoncentrowane soki owocowe, Słodkie napoje bezalkoholowe na bazie soków owocowych, Smakowa woda mineralna, Soki, Soki gazowane, Soki owocowe [napoje], Soki warzywne, Sorbety [napoje], Syropy do napojów, Napoje owocowe, Syropy do napojów bezalkoholowych, Syropy do sporządzania smakowych wód mineralnych, Syropy do wyrobu napojów, Syropy do wytwarzania napojów bezalkoholowych, Syropy owocowe [napoje bezalkoholowe], Toniki [napoje nielecznicze], Warzywne napoje typu smoothie, Wody, Wody gazowane, Wody mineralne, Wody o smaku owocowym, Wyciągi do sporządzania napojów, Woda aromatyzowana, Woda gazowana wzbogacona witaminami [napoje], Woda mineralna, Woda niegazowana, Woda pitna, Woda pitna z witaminami, Woda stołowa, Woda wzbogacona odżywczo, Woda źródlana, Napoje owocowo-warzywne, Soki owocowo-warzywne, Owocowe napoje typu smoothie, Owocowo-warzywne napoje typu smoothie.

---

(111) **349859** (220) 2021 08 27 (210) 533212
(151) 2022 01 25 (441) 2021 10 11
(732) DOBOSZ JAN CREO, Brachlewo (PL)
(540) (znak słowno-graficzny)
(540) TORA line PROFESSIONAL
(540)

(591) biały, niebieski, żółty, czerwony
(531) 09.01.10, 26.04.05, 27.05.01, 29.01.14
(510), (511) **3** Preparaty do czyszczenia i odświeżania, Środki toaletowe, Preparaty toaletowe, Środki do czyszczenia pojazdów, Detergenty do muszli klozetowych, Detergenty do użytku domowego, Detergenty do użytku w gospodarstwie domowym, Mydła i żele, **5** Preparaty i artykuły higieniczne, Odświeżacze powietrza, Odświeżacze powietrza w sprayu, Mydła antybakteryjne, Mydła dezynfekujące, Mydła i detergenty lecznicze i odkażające, **16** Chusteczki toaletowe, Higieniczne ręczniki papierowe do rąk, Papier do celów kuchennych, Papier kuchenny w rolkach, Papier toaletowy w rolkach, Ręczniki kuchenne w rolkach, Ręczniki papierowe, Ręczniki papierowe do czyszczenia, Ręczniki papierowe do rąk, Papier toaletowy.

---

(111) **349860** (220) 2020 09 25 (210) 518738
(151) 2022 01 25 (441) 2021 10 11
(732) GOŁĘBIEWSKI TADEUSZ TAGO PRZEDSIĘBIORSTWO PRZEMYSŁU CUKIERNICZEGO, Ciemne (PL)
(540) (znak słowny)
(540) fruktolinka
(510), (511) **30** wyroby cukiernicze, ciasta, tarty i ciasteczka, czekoladowe wyroby cukiernicze nielecznicze, smakowe wyroby cukiernicze na bazie cukru, smażone ciasteczka plecione, wyroby cukiernicze o niskiej zawartości węglowodanów, wyroby cukiernicze o smaku czekoladowym, wyroby cukiernicze w polewie czekoladowej, wyroby cukiernicze z płynnym nadzieniem owocowym, wyroby cukiernicze zawierające galaretkę, wyroby cukiernicze zawierające dżem, wyroby piekarnicze.

---

(111) **349861** (220) 2021 09 20 (210) 534150
(151) 2022 01 25 (441) 2021 10 11
(732) FOODELIA SPÓŁKA Z OGRANICZONĄ ODPOWIEDZIALNOŚCIĄ, Poznań (PL)
(540) (znak słowno-graficzny)
(540) EKONACJA
(540)

(591) biały, zielony
(531) 05.03.13, 27.05.01, 29.01.12
(510), (511) **35** Usługi sprzedaży detalicznej w związku ze środkami spożywczymi, Usługi sprzedaży hurtowej w związku ze środkami spożywczymi, Usługi sprzedaży detalicznej w zakresie produktów delikatesowych, Pośrednictwo w kontraktach na kupno i sprzedaż produktów, Usługi handlu detalicznego w zakresie żywności, Usługi

sprzedaży detalicznej za pomocą globalnych sieci komputerowych związane z artykułami spożywczymi, Usługi sprzedaży detalicznej w związku z napojami bezalkoholowymi, Usługi sprzedaży hurtowej w związku z napojami bezalkoholowymi, **43** Usługi zaopatrzenia w żywność i napoje.

(111) **349862** (220) 2021 09 20 (210) 534145
(151) 2022 01 25 (441) 2021 10 11
(732) GŁYDZIAK PIOTR JUSTART, Łódź (PL)
(540) (znak słowno-graficzny)
(540) JUSTART IT
(540)

(531) 27.05.01
(510), (511) **38** Dostarczanie i wynajem infrastruktury i sprzętu telekomunikacyjnego, Usługi telekomunikacyjne, Telekomunikacja, Usługi sieci telekomunikacyjnych, Łączność poprzez sieci komputerowe i dostęp do Internetu, Usługi telefoniczne, Usługi transmisyjne, Automatyczny transfer danych cyfrowych za pomocą kanałów telekomunikacyjnych, Bezpieczna transmisja danych, dźwięków lub obrazów, Cyfrowa transmisja danych za pośrednictwem Internetu, Cyfrowa transmisja głosu, Doradztwo w dziedzinie telekomunikacji, Doradztwo w zakresie telekomunikacji, Dostarczanie cyfrowego dźwięku i/lub wideo za pomocą telekomunikacji, Dostarczanie informacji komunikacyjnych, Dostarczanie informacji o telekomunikacjach, Dostarczanie raportów dotyczących łączności, Dostarczanie wiadomości za pośrednictwem mediów audiowizualnych, Dostarczanie wiadomości za pośrednictwem środków elektronicznych, Elektroniczna transmisja wiadomości i danych, Elektroniczna transmisja i retransmisja dźwięków, obrazów, dokumentów, wiadomości i danych, Elektroniczne przesyłanie wiadomości błyskawicznych i danych, Informacja o łączności, Informacja o telekomunikacji, Interaktywne przesyłanie treści wideo przez sieci cyfrowe, Interaktywne usługi nadawania programów i łączności, Interaktywne usługi telekomunikacyjne, Interaktywne usługi wideotekstowe, Komunikacja danych drogą radiową, Komunikacja drogą radiową, Komunikacja peer-to-peer, Komunikacja przez międzynarodowe sieci telekomunikacyjne, Komunikacja przez sieci elektroniczne, Komunikacja radiowa, Komunikacja telegraficzna, Komunikacja telewizyjna w celu zebrań, Komunikacja w celu wymiany danych w formie elektronicznej, Komunikacja za pomocą fal elektromagnetycznych, Komunikacja za pomocą środków elektronicznych, Konsultacje w zakresie sieci przesyłu danych, Łączność przez telegram, Łączność telegraficzna, Mobilna komunikacja radiowa, Nadawanie dalekopisem, Mobilne usługi medialne w postaci elektronicznej transmisji medialnych treści rozrywkowych, Nadawanie telegramów, Odbieranie i transmisja wiadomości, Odbiór programów telewizyjnych do dalszej transmisji dla abonentów, Organizowanie [zapewnianie] usług konferencji elektronicznych, Pakietowa transmisja danych i obrazów, Przekaz danych za pomocą telekomunikacji, Przekazywanie danych za pomocą telekomunikacji, Przekazywanie informacji za pomocą środków elektronicznych, Przekazywanie informacji za pomocą radia, Przekazywanie informacji do organizacji sprawozdawczych, Przesyłanie danych, dźwięków i obrazów drogą satelitarną, Przesyłanie danych za pośrednictwem telekomunikacji, Przesyłanie danych za pośrednictwem środków elektronicznych, Przesyłanie dźwięków i obrazów drogą satelitarną, Przesyłanie informacji drogą satelitarną, Przesyłanie informacji przez dalekopisy, Przesyłanie informacji i obrazów związanych z lekami, medycyną i higieną, Przesyłanie informacji za pomocą dalekopisu, przez satelitę, Przesyłanie informacji za pośrednictwem sieci krajowych i międzynarodowych, Przesyłanie komunikatów o zagrożeniu dla podróżnych [za pośrednictwem środków elektronicznych], Przesyłanie tekstu za pomocą ekranu telewizyjnego, Przesyłanie telegramów, Przesyłanie [transmisja] wiadomości, Przesyłanie treści audio-wizualnych za pośrednictwem satelity lub interaktywnych sieci multimedialnych, Przesyłanie wiadomości, Przesyłanie zakodowanych wiadomości i obrazów, Radiotelefoniczne usługi komunikacyjne, Radiotelegraficzne usługi komunikacyjne, Radiowa łączność ruchoma, Radiowe usługi informacyjne, Retransmisja obrazów za pomocą satelity, Retransmisja programów telewizyjnych za pośrednictwem satelity pozaziemskiej, Świadczenie usług komunikacyjnych poprzez wykorzystanie kart telefonicznych lub kart debetowych, Świadczenie usług w zakresie prywatnych radioodbiorników przenośnych, Świadczenie usług w zakresie protokołu aplikacji bezprzewodowych, w tym usług wykorzystujących bezpieczny kanał komunikacji, Telegraficzne usługi, Telekomunikacja informacyjna, Telekomunikacja informacyjna (w tym strony internetowe), Telekomunikacja radiowa, Telematyczna komunikacja za pośrednictwem terminali komputerowych, Telematyczna transmisja danych i przekaz plików, Telematyczne wysyłanie informacji, Transfer cyfrowy danych, Transfer danych drogą radiową, Transfer informacji drogą radiową, Transmisja danych, Transmisja danych, dźwięków i obrazów za pośrednictwem satelitów, Transmisja danych na rzecz osób trzecich, Transmisja danych przez dalekopis, Transmisja danych przez mikrofale, Transmisja danych przez radio, Transmisja danych przez wiązkę laserową, Transmisja danych, wiadomości i informacji, Transmisja danych za pomocą satelitów komunikacyjnych, Transmisja danych za pośrednictwem satelity, Transmisja depesz przez środki elektroniczne, Transmisja dźwięków przez satelitę, Transmisja dźwiękowa za pośrednictwem satelity, Transmisja dźwięku i obrazu drogą satelitarną, Transmisja dźwięku przez środki elektroniczne, Transmisja dźwięku przez satelitę, Transmisja dźwięku, wideo i informacji, Transmisja dźwięku za pośrednictwem interaktywnych sieci multimedialnych, Transmisja elektroniczna komunikatów pisemnych, Transmisja filmów wideo, Transmisja i odbiór radiowy, Transmisja i odbiór [transmisja] informacji z baz danych za pośrednictwem sieci telekomunikacyjnej, Transmisja informacji do celów domowych, Transmisja informacji do celów biznesowych, Transmisja informacji giełdowych za pomocą mediów telekomunikacyjnych, Transmisja informacji poprzez kody telematyczne, Transmisja informacji poprzez systemy komunikacji wideo, Transmisja informacji w dziedzinie audiowizualnej, Transmisja informacji z baz danych za pośrednictwem sieci telekomunikacyjnych, Transmisja informacji za pomocą dalekopisu, Transmisja informacji za pośrednictwem transferu danych do pomocy w podejmowaniu decyzji, Transmisja informacji za pośrednictwem elektronicznych sieci komunikacyjnych, Transmisja informacji za pośrednictwem optycznych sieci telekomunikacyjnych, Transmisja informacji związanych z preparatami farmaceutycznymi, medycyną i higieną, Transmisja interaktywnych telewizyjnych przewodników programowych, Transmisja krótkich wiadomości, Transmisja krótkich wiadomości [SMS], obrazów, mowy, dźwięku, muzyki i komunikatów tekstowych pomiędzy mobilnymi urządzeniami telekomunikacyjnymi, Transmisja nagrań dźwiękowych lub wizualnych za pośrednictwem sieci, Transmisja obrazów drogą satelitarną, Transmisja obrazu za pośrednictwem interaktywnych sieci multimedialnych, Transmisja przewodowa dźwięków, obrazów, sygnałów i danych, Transmisja satelitarna, Transmisja satelitarna dźwięków, obrazów, sygnałów i danych, Transmisja sieciowa dźwięków, obrazów, sygnałów i danych, Transmisja strumieniowa imprez w zakresie sportów elektronicznych, Transmisja sygnału dla handlu elektronicznego za pośrednictwem systemów telekomunikacyjnych i systemów transmisji danych, Transmisja telegramów, Transmisja treści audio i wideo za pośrednictwem satelity, Transmisja treści wideo za pośrednictwem sieci cyfrowych, Transmisja wiadomości, danych i treści za pośrednictwem Internetu i innych sieci łącznościowych, Transmisja wiadomości i aktualności, Transmisja wiadomości i obrazów, Transmisja wiadomości za pomocą telegramu, Transmisja zaszyfrowanych komunikatów, Udostępnianie czasu antenowego do celów komunikacyjnych, Udostępnianie informacji na temat komunikacji medialnej, Udostępnianie łączności radiowej, Udostępnianie obiektów i sprzętu do wideokonferencji, Udostępnianie szerokopasmowych łączy telekomunikacyjnych, Udostępnianie urządzeń łącznościowych do wymiany danych elektronicznych, Udostępnianie urządzeń łącznościowych do wymiany danych cyfrowych, Udzielanie informacji dotyczących telekomunikacji, Udzielanie informacji o taryfach telekomunikacyjnych, Udzielanie informacji w zakresie komunikacji, Udzielanie informacji związanych z komunikacją bezprzewodową, Umożliwianie łączności telegraficznej, Umożliwianie telekomunikacji bezprzewodowej za pośrednictwem elektronicznych sieci komunikacyjnych, Usługi agencji prasowej [komunikacja], Usługi agencji prasowych, Usługi agencji prasowych w zakresie transmisji elektronicznej, Usługi agencji prasowych [przesyłanie wiadomości], Usługi agencji prasowych w zakresie telekomunikacji, Usługi bezpiecznej transmisji danych, dźwięków i obrazów, Usługi charytatywne, mianowicie usługi telekomunikacyjne, Usługi cyfrowej transmisji danych audio i wideo, Usługi doradcze dotyczące

sprzętu komunikacyjnego, Usługi doradcze dotyczące telekomunikacji, Usługi doradcze i konsultacyjne związane z łącznością bezprzewodową i sprzętem do łączności bezprzewodowej, Usługi doradztwa w dziedzinie łączności elektronicznej, Usługi dostępu do telekomunikacji, Usługi dźwiękowo-tekstowe [audiotext], Usługi elektronicznej agencji prasowej, Usługi elektronicznej transmisji głosu, Usługi geolokalizacji [usługi telekomunikacyjne], Usługi gromadzenia i przesyłania wiadomości, Usługi informacyjne, doradcze i konsultacyjne dotyczące telekomunikacji, Usługi informacyjne dotyczące sieci łączności elektronicznej, Usługi informacyjne dotyczące telekomunikacji, Usługi informacyjne i doradcze dotyczące usług telekomunikacyjnych, Usługi informacyjne on-line związane z telekomunikacją, Usługi komunikacji audio, Usługi komunikacji bezprzewodowej, Usługi komunikacji radiowej, telefonicznej i telegraficznej, Usługi komunikacji satelitarnej dla użytkowników biznesowych, Usługi komunikacji telegramowej, Usługi komunikacji telematycznej, Usługi komunikacyjne do elektronicznej transmisji głosu, Usługi komunikacyjne przez dalekopisy, Usługi komunikacyjne świadczone drogą elektroniczną, Usługi komunikacyjne umożliwiające przesyłanie informacji za pomocą środków elektronicznych, Usługi komunikacyjne w zakresie elektronicznej transmisji obrazów, Usługi komunikacyjne za pośrednictwem środków elektronicznych, Usługi konferencji sieciowych, Usługi konsultacyjne dotyczące komunikacji danych, Usługi konsultacyjne w dziedzinie elektronicznej komunikacji, Usługi łączności, Usługi łączności audiowizualnej, Usługi łączności cyfrowej, Usługi łączności elektronicznej do transmisji za pośrednictwem anten, Usługi łączności elektronicznej do transmisji za pośrednictwem kabli, Usługi łączności elektronicznej dla banków, Usługi łączności elektronicznej związane z autoryzacją kart kredytowych, Usługi łączności elektronicznej dla instytucji finansowych, Usługi łączności elektronicznej, Usługi łączności elektronicznej w zakresie przygotowywania informacji finansowych, Usługi łączności kablowej, Usługi łączności radiowej, Usługi łączności satelitarnej, Usługi łączności telegraficznej, Usługi łączności (Telegramy-), Usługi łączności umożliwiające przesyłanie informacji, Usługi łączności w zakresie dostarczania wiadomości o nagłych wypadkach, Usługi łączności w zakresie elektronicznej transmisji danych, Usługi łącznościowe wykorzystujące częstotliwość radiową, Usługi nadawcze, Usługi prowadzenia wideokonferencji satelitarnych, Usługi przesyłania danych dostępne za pomocą hasła, Usługi przesyłania danych dostępne za pomocą kodu dostępu, Usługi przesyłania i odbioru wiadomości, Usługi przesyłania wiadomości, Usługi przesyłania wiadomości teleksowych, Usługi przesyłania zdjęć, Usługi przesyłu danych, Usługi radiokomunikacji szerokopasmowej, Usługi radiokomunikacji wąskopasmowej, Usługi radiowo-telefaksowe, Usługi sieci komunikacji radiowej, Usługi sieci radiowo-telefonicznych na morzu, Usługi sieci z ofertą usług dodatkowych (VAN) [komunikacja], Usługi światłowodowej telekomunikacji, Usługi telefonii i telefonii mobilnej, Usługi telegraficzne, Usługi telegrafu taśmowego albo dalekopisu drukującego bieżące informacje, Usługi telekomunikacji pomiędzy powietrzem a ziemią, Usługi telekomunikacji satelitarnej, Usługi telekomunikacji za pośrednictwem stałego łącza, Usługi telekomunikacyjne w zakresie dystrybucji danych, Usługi telekomunikacyjne dla pasażerów samolotów, Usługi telekomunikacyjne z wykorzystaniem radiowych sieci komórkowych, Usługi telekomunikacyjne w zakresie telegrafu, Usługi telekomunikacyjne związane z transmisją informacji faksem, Usługi telekomunikacyjne w zakresie składu tekstu, Usługi telekomunikacyjne do pozyskiwania informacji z banków danych, Usługi telekomunikacyjne pomiędzy instytucjami finansowymi, Usługi telekomunikacyjne za pośrednictwem satelity, Usługi telekomunikacyjne, mianowicie usługi komunikacji osobistej, Usługi telekomunikacyjne świadczone za pomocą sieci światłowodowych, Usługi telekomunikacyjne pomiędzy sieciami komputerowymi, Usługi telekomunikacyjne świadczone za pośrednictwem sieci światłowodowych, bezprzewodowych i kablowych, Usługi telekomunikacyjne dotyczące handlu elektronicznego, Usługi telekomunikacyjnej sieci cyfrowej, Usługi teleksowe, Usługi telematyczne dostępne poprzez hasło, Usługi transmisji cyfrowej, Usługi transmisji danych przez sieci telekomunikacyjne, Usługi transmisji elektronicznej i telekomunikacyjnej, Usługi transmisji głosu i danych, Usługi transmisji wideo, Usługi trasowania i podłączania do sieci telekomunikacyjnej, Usługi w zakresie bezprzewodowej komunikacji szerokopasmowej, Usługi w zakresie elektronicznej transmisji głosu, Usługi w zakresie elektronicznego przesyłania dokumentów, Usługi w zakresie elektronicznej transmisji obrazów, Usługi w zakresie elektronicznej transmisji informacji, Usługi w zakresie komórkowych sieci telekomunikacyjnych, Usługi w zakresie komunikacji interaktywnej, Usługi w zakresie podziału czasu w korzystaniu z aparatury łącznościowej, Usługi w zakresie przekazywania wiadomości, Usługi w zakresie telekomunikacji lotniczej, Usługi w zakresie telekonferencji i wideokonferencji, Usługi w zakresie transmisji informacji za pośrednictwem sieci cyfrowych, Usługi w zakresie transmisji i odbioru danych za pomocą środków telekomunikacyjnych, Usługi w zakresie transmisji danych o dużej prędkości dla operatorów sieci telekomunikacyjnych, Usługi w zakresie transmisji danych przez sieci telematyczne, Usługi w zakresie wideokonferencji, Usługi wideokomunikacyjne, Usługi wideokonferencji, Usługi wysyłania wideo, Usługi zintegrowanego przesyłania wiadomości, Usługi związane z taśmami wyświetlającymi tekst, Użytkowanie anten odbiorników naziemno-satelitarnych, Użytkowanie elektronicznych sieci komunikacyjnych, Użytkowanie przekaźników telewizyjnych typu ziemia-satelita, Użytkowanie satelitów telekomunikacyjnych, Użytkowanie sieci telekomunikacyjnej, Użytkowanie systemów komunikacji opartych na częstotliwości radiowej, Użytkowanie systemów łączności elektronicznej, Użytkowanie systemów telekomunikacyjnych, Użytkowanie szerokopasmowych sieci telekomunikacyjnych, Wideokonferencje, Wirtualne pokoje rozmów [chatroom] zakładane poprzez wysyłanie wiadomości tekstowych, Wspomagane komputerowo przesyłanie dźwięku, Wspomagane komputerowo przesyłanie tekstu, Wysyłanie, otrzymywanie i przekazywanie wiadomości, Zapewnianie dostępu do elektronicznych sieci przesyłu danych i elektronicznych baz danych, Zapewnianie dostępu do sieci telekomunikacyjnych, Zapewnianie dostępu do usług przechowywania danych telekomunikacyjnych, Zapewnianie dostępu o dużej prędkości do sieci komputerowych i komunikacyjnych, Zapewnianie elektronicznych połączeń telekomunikacyjnych, Zapewnianie pojemności satelitarnej [usługi telekomunikacyjne], Zapewnianie połączeń telekomunikacyjnych do telefonicznych linii chatów, Zapewnianie połączeń telekomunikacyjnych dla centrów danych, Zdalne transmitowanie danych drogą telekomunikacyjną, Zdalne transmitowanie sygnałów dźwiękowych drogą telekomunikacyjną, **42** Testowanie, stwierdzanie autentyczności i kontrola jakości, Usługi naukowe i technologiczne, Usługi projektowania, Usługi w zakresie projektowania, Usługi w zakresie technologii informacyjnych, Hosting, oprogramowanie jako usługa oraz wypożyczanie oprogramowania komputerowego, Doradztwo, konsultacje i informacja w zakresie technologii informacyjnych, Rozwój, programowanie i wdrażanie oprogramowania komputerowego, Usługi w zakresie kopiowania i konwersji danych, usługi kodowania danych, Usługi w zakresie ochrony, bezpieczeństwa i odzyskiwania systemów informatycznych, Wypożyczanie sprzętu i urządzeń komputerowych, Administracja serwerami pocztowymi, Administracja serwerów, Administrowanie prawami użytkowników w sieciach komputerowych, Aktualizowanie banków pamięci systemów komputerowych, Analizy komputerowe, Analizy systemów komputerowych, Badania dotyczące przetwarzania danych, Badania dotyczące technik telekomunikacyjnych, Diagnozowanie problemów ze sprzętem komputerowym przy użyciu oprogramowania, Doradztwo w dziedzinie bezpieczeństwa internetowego, Doradztwo w dziedzinie bezpieczeństwa danych, Integracja systemów i sieci komputerowych, Inżynieria komputerowa, Konserwacja oprogramowania do przetwarzania danych, Monitoring systemów komputerowych przy użyciu dostępu zdalnego, Obsługiwanie wyszukiwarek, Opracowywanie i testowanie metod przetwarzania danych, algorytmów i oprogramowania, Opracowywanie komputerów, Opracowywanie sieci komputerowych, Opracowywanie sprzętu komputerowego, Opracowywanie systemów do przesyłania danych, Opracowywanie systemów komputerowych, Opracowywanie systemów przetwarzania danych, Opracowywanie systemów przechowywania danych, Opracowywanie urządzeń do przetwarzania danych, Pisanie techniczne, Planowanie, projektowanie i rozwój stron internetowych online na rzecz osób trzecich, Projektowanie i opracowywanie urządzeń do bezprzewodowej transmisji danych, Projektowanie i opracowywanie aparatury, przyrządów i sprzętu do bezprzewodowej transmisji danych, Projektowanie i opracowywanie systemów do wprowadzania, wyprowadzania, przetwarzania, wyświetlania i przechowywania danych, Projektowanie i opracowywanie systemów do przechowywania danych, Projektowanie i opracowywanie systemów do wyświetlania danych, Projektowanie i opracowywanie systemów do wprowadzania danych, Projektowanie i opracowywanie systemów przetwarzania danych, Projektowanie i opracowywanie oprogramowania do elektro-

nicznych baz danych, Projektowanie i opracowywanie komputerowych urządzeń peryferyjnych, Projektowanie i opracowywanie systemów komputerowych, Projektowanie i opracowywanie urządzeń do przetwarzania danych, Projektowanie komputerów i oprogramowania komputerowego do analiz i sprawozdawczości handlowej, Projektowanie systemów magazynowania danych, Projektowanie, tworzenie i programowanie stron internetowych, Projektowanie urządzeń do przetwarzania danych, Przygotowywanie programów komputerowych do przetwarzania danych, Rozwiązywanie problemów w postaci diagnozowania problemów z elektroniką użytkową, Systemy komputerowe (Analizy-), Tworzenie i prowadzenie stron internetowych na telefony komórkowe, Tworzenie platform komputerowych na rzecz osób trzecich, Udzielanie informacji na temat projektowania i opracowywania oprogramowania, systemów i sieci komputerowych, Umożliwianie tymczasowego użytkowania narzędzi do opracowywania oprogramowania dostępnych online nie do pobrania, Usługi analityczne w zakresie komputerów, Usługi doradcze i informacyjne w zakresie komputerowych urządzeń peryferyjnych, Usługi diagnostyki komputerowej, Usługi informatyki kwantowej, Usługi inżynieryjne w zakresie komputerów, Usługi komputerowe do analizy danych, Usługi konfiguracji sieci komputerowych, Usługi migracji danych, Usługi podmiotów zewnętrznych w dziedzinie informatyki, Usługi technologiczne w zakresie komputerów, Usługi w zakresie badań komputerowych, Usługi w zakresie projektowania i programowania komputerów, Usługi w zakresie sieci komputerowej, Wykrywanie i usuwanie usterek w sprzęcie i oprogramowaniu komputerowym, Zapewnianie infrastruktury centrów danych, Zarządzanie projektami informatycznymi w dziedzinie elektronicznego przetwarzania danych [EDP], Zarządzanie projektami komputerowymi, Zarządzanie projektami w zakresie technologii informacyjnych, Zarządzanie techniczne sprzętem gospodarstwa domowego i sprzętem komputerowym, Zarządzanie usługami w zakresie technologii informacyjnych [ITSM], Zdalne administrowanie serwerem.

---

(111) **349863** (220) 2021 09 20 (210) 534143
(151) 2022 01 25 (441) 2021 10 11
(732) GŁYDZIAK PIOTR JUSTART, Łódź (PL)
(540) (znak słowno-graficzny)
(540) JUSTART GROUP 1966
(540)

(531) 26.11.03, 26.11.07, 26.11.12, 27.05.01
(510), (511) **6** Drobne wyroby metalowe, Metalowe drzwi, bramy, okna i osłony okienne, Metalowe konstrukcje i budynki przenośne, Metalowe materiały i elementy budowlane i konstrukcyjne, Metalowe materiały nieprzetworzone i półprzetworzone, będące półproduktami, Metalowe pojemniki i artykuły do transportu i pakowania, Statuetki i dzieła sztuki z metali nieszlachetnych, **9** Aparatura, urządzenia i kable do zastosowania w elektryce, Magnesy, magnetyzery i demagnetyzery, Sprzęt do nurkowania, Urządzenia do badań naukowych i laboratoryjne, urządzenia dydaktyczne i symulatory, Urządzenia mierzące, wykrywające, monitorujące i kontrolujące, Urządzenia naukowe i laboratoryjne do obróbki za pomocą energii elektrycznej, Urządzenia nawigacyjne, naprowadzające, lokalizacyjne, do namierzania celu i kartograficzne, Urządzenia optyczne, wzmacniacze i korektory, Urządzenia technologii informacyjnej i audiowizualne, multimedialne i fotograficzne, Urządzenia zabezpieczające, ochronne i sygnalizacyjne, Utrwalone na nośnikach informacje i dane, Aparaty do nurkowania, Przyrządy do nurkowania, **19** Niemetalowe konstrukcje i budynki przenośne, Niemetalowe materiały i elementy budowlane i konstrukcyjne, Statuetki i dzieła sztuki wykonane z takich materiałów, jak kamień, beton i marmur, zawarte w tej klasie, Niemetalowe drzwi, bramy, okna i osłony okienne, Asfalt, smoła i bitumy, Drewno i sztuczne drewno, Kamień, skała, glina i minerały, Gotowe kamienie brukowe, Grys, Masy szpachlowe, Osłony pancerne, niemetalowe, Smoła, pak, bitumy i asfalt, Opancerzenie z płyt, niemetalowe, **37** Usługi budowlane, konstrukcyjne, rozbiórkowe i wyburzeniowe, Wydobywanie surowców naturalnych, Wynajem narzędzi, instalacji i sprzętu budowlanego, rozbiórkowego, czyszczącego i konserwacyjnego, Zwalczanie szkodników i dezynfekcja, Instalowanie, konserwacja i naprawa systemów HVAC (ogrzewanie, wentylacja i klimatyzacja), Instalowanie, konserwacja i naprawa alarmów, zamków i kas pancernych, Instalowanie, konserwacja i naprawa wind i dźwigów, Instalowanie, konserwacja i naprawa sprzętu komputerowego i urządzeń telekomunikacyjnych, Konserwacja i naprawa budynków, Konserwacja i naprawa mebli, Usługi szklarskie, wstawianie, konserwacja i naprawy szyb, okien i rolet, Budowa elektrowni falowych, Budowanie konstrukcji żelbetowych przy wykorzystaniu szalunków przesuwnych i wznoszących, Ciesielstwo, Czyszczenie elementów wystroju wnętrz, Czyszczenie higieniczne [baseny], Czyszczenie higieniczne [obiekty ruchome], Czyszczenie higieniczne [wanny], Czyszczenie maszyn, Czyszczenie mebli, Czyszczenie pojemników do przechowywania, Czyszczenie pokryć podłogowych, Czyszczenie powierzchni ścian, Czyszczenie pomników, Czyszczenie przenośnych konstrukcji, Czyszczenie stoisk wystawowych, Czyszczenie studzienek ściekowych, Czyszczenie studzienek ściekowych wodą pod wysokim ciśnieniem, Czyszczenie żaluzji, Dezynfekcja zastawy stołowej, Informacja o naprawach, Instalacja aktywnej ochrony przeciwpożarowej, Instalacja aparatury medycznej, Instalacja betonowych systemów formujących, Instalacja chłodziarek (zamrażarek), Instalacja ciśnieniowych urządzeń bezpieczeństwa, Instalacja elektrycznego ogrzewania towarzyszącego, Instalacja i naprawa sprzętu ochrony przeciwpowodziowej, Instalacja izolacji na murach szczelinowych, Instalacja izolacji rur, Instalacja, konserwacja i naprawa maszyn, Instalacja, konserwacja i naprawa sprzętu kuchennego, Instalacja, konserwacja i naprawa urządzeń do nadawania, Instalacja, konserwacja i naprawa urządzeń i przyrządów medycznych, Instalacja konstrukcji o wysokiej wytrzymałości na rozciąganie, Instalacja konstrukcji tymczasowych na wystawy handlowe, Instalacja maszyn, Instalacja maszyn biurowych, Instalacja maszyn przemysłowych, Instalacja materiałów izolacyjnych, Instalacja mebli, Instalacja mebli w sklepach, Instalacja, naprawa i konserwacja kondensatorów pary, Instalacja, naprawa i konserwacja urządzeń skraplających, Instalacja, naprawa i konserwacja chłodnic do silników, Instalacja, naprawa i konserwacja rur kotłowych, Instalacja, naprawa i konserwacja obiektów i sprzętu pomieszczeń czystych, Instalacja narzędzi na placach budowy, Instalacja odgromników, Instalacja ogniw i modułów fotowoltaicznych, Instalacja ogrzewania wykorzystującego efekt prądów naskórkowych, Instalacja osłon przeciwsłonecznych, Instalacja pasywnej ochrony przeciwpożarowej, Instalacja pieców przemysłowych, Instalacja piwnicznych produktów wodoodpornych, Instalacja pokryć dachowych, Instalacja prefabrykowanych elementów budowlanych, Instalacja przemysłowej ochrony przeciwpożarowej, Instalacja rusztowań budowlanych, platform roboczych i budowlanych, Instalacja sprzętu audiowizualnego, Instalacja sprzętu do automatyki budynkowej, Instalacja sprzętu do prania i kuchennego, Instalacja sprzętu elektrycznego i elektronicznego w samochodach, Instalacja sprzętu hydraulicznego, Instalacja sprzętu ochroniarskiego i bezpieczeństwa, Instalacja stoisk przeznaczonych na wystawy, Instalacja systemów fizycznej kontroli dostępu, Instalacja systemów ochrony przed piorunami, Instalacja systemów gaszenia pożaru, Instalacja systemów odprowadzania ciepła, Instalacja systemów oprzyrządowania, Instalacja systemów oświetleniowych, Instalacja systemów oświetlenia elektrycznego i systemów elektroenergetycznych, Instalacja systemów paneli słonecznych zasilanych energią słoneczną w budynkach mieszkalnych, Instalacja systemów paneli słonecznych zasilanych energią słoneczną w budynkach niemieszkalnych, Instalacja systemów telewizji przemysłowej, Instalacja systemów tłumienia ognia, Instalacja systemów zarządzania ruchem, Instalacja urządzeń elektrycznych, Instalacja urządzeń elektrycznych i generatorów prądu, Instalacja urządzeń oświetleniowych, Instalacja urządzeń sanitarnych, Instalacja uziemienia elektrycznego, Instalowanie generatorów prądu, Instalowanie gotowych elementów konstrukcyjnych, Instalowanie i naprawa urządzeń elektrycznych, Instalowanie, kon-

serwacja oraz naprawa maszyn i urządzeń biurowych, Instalowanie konstrukcji tymczasowych na targi handlowe, Instalowanie konstrukcji tymczasowych na wystawy handlowe, Instalowanie kotw wbijanych do ziemi, Instalowanie linii transmisyjnych, Instalowanie mebli na wymiar, Instalowanie obiektów i urządzeń magazynowych, Instalowanie odbiorników radiowych, Instalowanie osprzętu i akcesoriów w pomieszczeniach mieszkalnych, Instalowanie paneli kolorowych na fasadach budynków, Instalowanie powłok ognioodpornych, Instalowanie rynien, Instalowanie stanowisk do przemówień konferencyjnych, Instalowanie stoisk targowych, Instalowanie symulatorów pojazdów, Instalowanie systemów łącznościowych pracujących na częstotliwości radiowej, Instalowanie systemów odkurzania centralnego, Instalowanie systemów telewizji kablowych, Instalowanie systemów zasilanych energią słoneczną, Instalowanie ulicznych afiszy informacyjnych, Instalowanie ulicznych obiektów publicznego użytku, Instalowanie urządzeń biurowych, Instalowanie urządzeń elektrycznych, Instalowanie urządzeń zapobiegających kradzieżom, Instalowanie wewnętrznych ścianek działowych, Instalowanie wewnętrznych ścianek działowych w budynkach, Instalowanie wykładzin rurowych w przejściach, Instalowanie wyposażenia budynków, Instalowanie wyposażenia kuchennego, Instalowanie zabezpieczeń przed przeciągami na oknach otwieranych pionowo, Instalowanie zasuw, Instalowanie zintegrowanych sieci radiowych, Kładzenie dywanów, Konserwacja akwariów, Konserwacja basenów, Konserwacja dachów, Konserwacja elektrycznych systemów handlowych, Konserwacja i naprawa bram, Konserwacja i naprawa dotyczące automatów do zamykania drzwi, Konserwacja i naprawa dźwigów, Konserwacja i naprawa elektrycznych systemów uziemienia, Konserwacja i naprawa instalacji drzwi automatycznych, Konserwacja i naprawa instalacji do przechowywania, Konserwacja i naprawa instalacji bezpieczeństwa, Konserwacja i naprawa podłóg, Konserwacja i naprawa systemów kontroli dostępu, Konserwacja i naprawa systemów fizycznej kontroli dostępu, Konserwacja i naprawa systemów wykrywania pożaru, Konserwacja i naprawa szlabanów automatycznych, Konserwacja i naprawy budynków, Konserwacja i odnowa dzieł sztuki, Konserwacja maszyn biurowych, Konserwacja maszyn przemysłowych, Konserwacja, naprawa i odnowa urządzeń i instalacji fotowoltaicznych, Konserwacja nieruchomości, Konserwacja obiektów inżynierii wodno-lądowej obejmująca wykorzystywanie dyszy ciśnieniowych do wystrzeliwania wody zawierającej materiały ścierne, Konserwacja podłóg drewnianych, Konserwacja podłóg laminowanych, Konserwacja podłóg z imitacji drewna, Konserwacja przewodów, Konserwacja, serwis i naprawa urządzeń gospodarstwa domowego i kuchennych, Konserwacja sprzętu stosowanego w usługach cateringowych, Konserwacja urządzeń automatycznych, Konserwacja urządzeń biurowych, Konserwacja znaków, Lakierowanie, Lakierowanie desek, Lakierowanie materiałów z kartonu, Malowanie, Malowanie i lakierowanie, Malowanie lub naprawa znaków, Malowanie metalowych powierzchni w celu zapobiegania korozji, Malowanie natryskowe, Malowanie natryskowe metali, Malowanie pasów na nawierzchni, Malowanie powierzchni budynków, Malowanie powierzchni wewnętrznych i zewnętrznych, Malowanie znaków, Montaż belkowania dachu, Montaż bram, Montaż drzwi, Montaż drzwi i okien, Montaż grillów, Montaż i konserwacja instalacji fotowoltaicznych, Montaż [instalacja] instalacji maszynowych, Montaż [instalacja] konstrukcji budynków, Montaż [instalacja] półek, Montaż instalacji na placach budowy, Montaż instalacji przemysłowych, Montaż [instalowanie] systemów przechowywania, Montaż ogrodzeń, Montaż okładziny zewnętrznych ścian budynku, Montaż okuć do drzwi, Montaż paneli gipsowych, Montaż płyt ściennych, Montaż podłóg drewnianych, Montaż podłóg laminowanych, Montaż podłóg podniesionych, Montaż podłóg z imitacji drewna, Montaż półpięter, Montaż produktów odlewniczych, Montaż rusztowań, Montaż ścian działowych kartonowo-gipsowych, Montaż sprzętu kateringowego, Montaż stojaków i półek, Montaż szafek kuchennych, Montaż tymczasowych barierek, Montaż tymczasowych ogrodzeń, Montaż zestawów półek, Nadawanie faktury sufitom lub ścianom, Nakładanie antypoślizgowych podłogowych warstw uszczelniających, Nakładanie faktur na sufity, Nakładanie farb ochronnych na drewno, Nakładanie farby w sprayu, Nakładanie jastrychów, Nakładanie osłon na światłowody, Nakładanie osłon na kable, Nakładanie pokryć powierzchniowych, Nakładanie powłok antygraffiti, Nakładanie powłok nieprzemakalnych na dachy, Nakładanie powłok ochronnych na powierzchnie wgłębień, Nakładanie powłok w celu naprawy ścian, Nakładanie wodoodpornych wykładzin, Nakładanie powłok w tunelach, Nakładanie wylewki posadzkowej, Naprawa artykułów z żelaza, Naprawa dachów, Naprawa dźwigów, Naprawa i konserwacja instalacji elektronicznych, Naprawa i konserwacja elektronicznych paneli wyświetlających, Naprawa i konserwacja maszyn do robót ziemnych, Naprawa i konserwacja maszyn do budowy dróg, Naprawa i konserwacja maszyn i obrabiarek do obróbki i przetwarzania metali, Naprawa i konserwacja narzędzi ogrodniczych, Naprawa i konserwacja osi i części do nich, Naprawa i konserwacja pras do przetwarzania metali, Naprawa i konserwacja projektorów filmowych, Naprawa i konserwacja przekładni zębatych, Naprawa i konserwacja rusztowań budowlanych oraz platform budowlanych, Naprawa i konserwacja sprzętu kempingowego, Naprawa i konserwacja sprzętu do budowy dróg, Naprawa i konserwacja sprzętu do robót ziemnych, Naprawa i konserwacja sprzętu sportowego i do fitnessu, Naprawa i konserwacja urządzeń multimedialnych, Naprawa i konserwacja urządzeń fotograficznych, Naprawa i konserwacja urządzeń elektronicznych, Naprawa i konserwacja zabawek, Naprawa i renowacja artykułów gospodarstwa domowego, Naprawa i renowacja mebli, Naprawa instalacji do użytku w produkcji metalu, przetwarzaniu metalu i obróbce metalu, Naprawa kontenerów transportowych, Naprawa lub konserwacja automatów sprzedających, Naprawa lub konserwacja elektrycznych urządzeń oświetleniowych, Naprawa lub konserwacja elektrycznych urządzeń i instalacji do gotowania, Naprawa lub konserwacja konsumenckich urządzeń elektrycznych, Naprawa lub konserwacja maszyn i urządzeń biurowych, Naprawa lub konserwacja maszyn o napędzie silnikowym do czyszczenia podłóg, Naprawa lub konserwacja maszyn i urządzeń budowlanych, Naprawa lub konserwacja maszyn i urządzeń elektronicznych, Naprawa lub konserwacja maszyn i urządzeń rozrywkowych, Naprawa lub konserwacja maszyn i urządzeń do produkcji fornirów, Naprawa lub konserwacja maszyn i urządzeń do produkcji sklejki, Naprawa lub konserwacja sprzętu budowlanego, Naprawa lub konserwacja szyldów, Naprawa lub konserwacja urządzeń do parkowania rowerów, Naprawa maszyn, Naprawa maszyn biurowych, Naprawa maszyn budowlanych i sprzętu budowlanego, Naprawa maszyn i sprzętu do obróbki metali, Naprawa maszyn i urządzeń biurowych, Naprawa maszyn przemysłowych, Naprawa narzędzi, Naprawa niewielkich artykułów metalowych, Naprawa ogrodzeń, Naprawa ościeżnic drzwiowych, Naprawa płytek, Naprawa podłóg drewnianych, Naprawa podłóg laminowanych, Naprawa podłóg z imitacji drewna, Naprawa pokryć podłogowych, Naprawa rusztowań, Naprawa szyldów, Naprawa systemów stereo, Naprawa telewizorów, Naprawa wyposażenia sklepów, Naprawa wyrobów jubilerskich, Naprawcze roboty budowlane, Naprawy betonu, Naprawy elementów betonowych, Nitowanie, Obróbka przeciwkorozyjna, Odnawianie kuchni, Odnawianie maszyn przemysłowych, Odnawianie wnętrz budynków, Odnowa maszyn i silników zużytych lub częściowo zniszczonych, Odnowa, naprawa i konserwacja mebli, Piaskowanie podłóg, Polerowanie betonu, Polerowanie (czyszczenie), Polerowanie i nadawanie połysku, Powlekanie betonu, Powlekanie [malowanie], Powlekanie murów, Powlekanie przewodów, Powlekanie rur, Przegląd maszyn, Przegląd silników, Przekształcanie pomieszczeń sklepowych, Remont maszyn, Remont nieruchomości, Renowacja betonu, Renowacja dzieł architektonicznych, Renowacja maszyn, Renowacja, naprawa i konserwacja przewodów instalacji elektrycznej, Renowacja pomieszczeń sprzedaży detalicznej, Renowacja punktów sprzedaży detalicznej, Renowacja wnętrz pomieszczeń handlowych, Rozbiórka rusztowań, Serwis elektrycznych urządzeń konsumenckich, Serwis i naprawa urządzeń do podnoszenia, Serwis i naprawa platform roboczych unoszących, Serwis maszyn i urządzeń produkcyjnych, Serwis urządzeń elektronicznych, Serwis urządzeń i instalacji do wytwarzania energii, Spoinowanie murów, Sprzątanie budynków i terenów przemysłowych, Sprzątanie nieruchomości, Stawianie szyldów, Stawianie tablic reklamowych, Stawianie tablic wystawowych, Stawianie tymczasowych siedzeń, Stawianie trybun, Stawianie znaków, Stolarstwo [naprawa], Tapetowanie, Tworzenie faktury ścian, Udzielanie informacji dotyczących restauracji mebli, Udzielanie informacji, porad i konsultacji na temat czyszczenia, Udzielanie informacji związanych z usługami polerowania podłóg, Udzielanie informacji związanych z naprawą lub konserwacją maszyn i urządzeń budowlanych, Usługi doradcze w zakresie projektów obróbki powierzchni, Usługi doradcze związane z instalacją mocowań, Usługi doradcze związane z instalacją sprzętu automatyki budynkowej, Usługi elektryków, Usługi

hydrauliczne i szklarskie, Usługi informacyjne dotyczące renowacji budynków, Usługi informacyjne w zakresie konserwacji systemów zabezpieczających, Usługi informacyjne związane z instalacją systemów zabezpieczających, Usługi instalacji dachów, Usługi instalacji maszyn, Usługi izolacyjne, Usługi konserwacji maszyn, Usługi konserwacji podłóg, Usługi malowania dekoracyjnego, Usługi malarskie, Usługi modernizacji i przekształcania maszyn, Usługi montażowe rusztowań budowlanych, Usługi naprawcze w zakresie pokryć podłóg, Usługi naprawcze w zakresie pokryć ścian, Usługi naprawcze w zakresie elektronicznego sprzętu biznesowego, Usługi naprawcze w zakresie pokryć schodów, Usługi stolarskie [naprawa konstrukcji drewnianych], Usługi stawiania znaków, Usługi sprzątania miejsc popełnienia przestępstw, Usługi uszczelniania wnętrz, Usługi w zakresie malowania i prac dekoratorskich, Usługi w zakresie montażu rusztowań, Wznoszenie tymczasowych konstrukcji przeznaczonych na imprezy na świeżym powietrzu, Wznoszenie rusztowań do celów budowlanych i konstrukcyjnych, Wyposażanie wnętrz pomieszczeń firmowych, Wyposażanie wnętrz biur, Wymiana świateł, Usługi zabezpieczania przed korozją, Usługi wykonawców w zakresie płyt gipsowych, Usługi zabezpieczania przed wilgocią, Usługi wykonawców instalacji elektrycznych, Usługi w zakresie stawiania ogrodzeń, Usługi w zakresie powlekania podłóg, Eliminacja zakłóceń w instalacjach elektrycznych, Naprawa urządzeń oświetleniowych, Konserwacja i naprawa silników, Naprawa elementów silników, Udzielanie informacji związanych z instalacją urządzeń elektrycznych, Udzielanie informacji związanych z naprawą lub konserwacją maszyn i narzędzi do obróbki metali, Naprawa urządzeń elektrycznych, Przebudowa trzpieni obrotowych, **40** Wynajem sprzętu do obróbki i przekształcania materiałów, do wytwarzania energii i do produkcji na zamówienie, Obróbka tekstyliów, skóry i futer, Recykling i uzdatnianie odpadów, Antykorozyjna obróbka części metalowych, Apreturowanie papieru, Barwienie, Barwienie metali [nie malowanie], Barwienie szyb poprzez pokrywanie ich powierzchni, Barwienie tafli szklanych poprzez obróbkę powierzchni, Blacharstwo, Chromowanie, Cięcie metalu, Cięcie zasłon, Cieplna obróbka metali, Drukowanie 3D, Formowanie materiałów z tworzyw sztucznych, Formowanie metali na zimno, Frezowanie, Galwanizacja, Grawerowanie, Heblowanie [tartak], Impregnacja ogniochronna istniejących budynków, Informacje o obróbce materiałów, Konserwacja drewna [inna niż malowanie], Konserwowanie drewna, Kowalstwo, Kształtowanie elementów metalowych, Kucie, Kucie metali, Laminowanie, Laminowanie drewna, Laminowanie papieru, Laminowanie płyt, Laminowanie płytek metalowych, Laminowanie substytutów drewna, Laminowanie tworzyw sztucznych, Lutowanie, Metalizacja, Nakładanie cienkich powłok foliowych na elementy optyczne, Nakładanie ochronnych powłok powierzchniowych na maszyny i narzędzia, Nakładanie powłok odpornych na zużycie na metale i tworzywa sztuczne, Nakładanie wypukłych wzorów na powierzchnie tekturowe, Nakładanie wypukłych wzorów na powierzchnie płyt, Obróbka betonu, Obróbka drewna, Obróbka i przetwarzanie materiałów z tworzyw sztucznych, Obróbka [kształtowanie] metalu, Obróbka materiałów (Informacje o-), Obróbka metali, Obróbka metalu [emaliowanie], Obróbka metalu [kształtowanie], Obróbka metalu [kucie], Obróbka metalu [odpuszczanie], Obróbka metalu [tłoczenie], Obróbka metalu [wytłaczanie], Obróbka metalurgiczna, Obróbka [obróbka mechaniczna] metalu, Obróbka powierzchni metalowych poprzez polerowanie ścierne, Obróbka powierzchni metalowych poprzez szlifowanie dokładne i polerowanie ścierne, Obróbka powierzchni metalowych przy wykorzystaniu technik szlifowania dokładnego, Piaskowanie, Piłowanie drewna, Piłowanie materiałów, Platerowanie i laminowanie metali, Platerowanie powierzchni, Polerowanie, Polerowanie metali, Polerowanie powierzchni, Powlekanie metalu, Powlekanie metalu [niemalarskie], Tłoczenie metali, Tłoczenie metalu, Usługi czyszczenia stali nierdzewnej, Usługi formowania na zamówienie, Usługi malowania szkła, Usuwanie powłok z mebli, Wiercenie w metalach, Wycinanie szablonów, Wygładzanie powierzchni szkła, Wykańczanie metali, Zabezpieczanie przed płomieniami.

---

(111) **349864** (220) 2021 09 10 (210) 533820
(151) 2022 01 25 (441) 2021 10 11
(732) GRAND BALTIC SPÓŁKA Z OGRANICZONĄ ODPOWIEDZIALNOŚCIĄ, Dźwirzyno (PL)
(540) (znak słowno-graficzny)
(540) Natura
(540)

(531) 05.05.20, 05.05.22, 27.05.01
(510), (511) **3** Kosmetyki, Środki toaletowe, Nielecznicze produkty toaletowe, Środki perfumeryjne i zapachowe, Preparaty do czyszczenia i odświeżania, Olejki esencjonalne i ekstrakty aromatyczne, Preparaty do mycia i pielęgnacji ciała, Środki do pielęgnacji włosów, Zestawy kosmetyków, **44** Usługi w zakresie higieny i pielęgnacji urody ludzi, Usługi w zakresie ozdabiania ciała, Zabiegi higieniczne dla ludzi, Zabiegi kosmetyczne, Salony piękności, Usługi spa, Solaria, Usługi salonów fryzjersko-kosmetycznych, Wynajem sprzętu do higieny i pielęgnacji urody u ludzi, Doradztwo w zakresie urody, Zdrowotne usługi odnowy biologicznej w zakresie zdrowia i dobrego samopoczucia ciała i ducha, Usługi w zakresie opieki zdrowotnej dla ludzi, Usługi medyczne, Usługi terapeutyczne, Ośrodki zdrowia, Usługi doradcze w zakresie zdrowia, Fizjoterapia, Masaż, Doradztwo żywieniowe, Leczenie w zakresie kontroli wagi ciała, Leczenie uzależnień, Usługi kuracji uzdrowiskowych, Placówki rekonwalescencji, Terapia zajęciowa i rehabilitacja, Usługi sanatoriów, Domy opieki nad starszymi ludźmi z opieką pielęgniarską lub medyczną, Usługi szpitalnych domów opieki, Zapewnianie obiektów i sprzętu do rehabilitacji fizycznej.

---

(111) **349865** (220) 2021 09 10 (210) 533819
(151) 2022 01 25 (441) 2021 10 11
(732) GRAND BALTIC SPÓŁKA Z OGRANICZONĄ ODPOWIEDZIALNOŚCIĄ, Dźwirzyno (PL)
(540) (znak słowno-graficzny)
(540) Magia Lubczyku
(540)

(531) 05.03.13, 05.03.15, 11.01.05, 27.05.01
(510), (511) **41** Usługi edukacyjne, rozrywkowe i sportowe, Organizowanie konferencji, wystaw i konkursów, Organizacja kwizów, gier i zawodów, Usługi związane z kasynami, grami na pieniądze i grami hazardowymi, Obsługa salonów gier [sale], Usługi klubów [dyskotek], Usługi związane z dyskotekami, Informacja o imprezach rozrywkowych, Nauczanie i szkolenia, Obozy letnie [rozrywka i edukacja], Organizacja i prowadzenie balów, Organizacja i przeprowadzanie imprez rozrywkowych, Organizacja i przeprowadzanie konkursów piękności, Organizacja przyjęć, Organizacja rezerwacji biletów na spektakle i na inne imprezy rozrywkowe, Organizowanie i prowadzenie spotkań w dziedzinie rozrywki, Organizowanie rozrywki, Organizowanie konkursów w celach rozrywkowych, Organizacja konkursów edukacyjnych, Organizowanie i obsługa konferencji, Nocne kluby, Organizowanie i prowadzenie zjazdów, Przygotowywanie, organizowanie i prowadzenie koncertów, Wynajem sprzętu sportowego, Produkcja nagrań audio i video oraz produkcja multimedialna i usługi fotograficzne, Nagrywanie na taśmach wideo, Wynajem sprzętu audio i wideo, Wypożyczanie nagrań dźwiękowych i wideo, **43** Tymczasowe zakwaterowanie, Wynajmowanie pomieszczeń na pobyt czasowy, Hotele, Hostele, Motele, Pensjonaty, Domy gościn-

ne, Ośrodki wypoczynkowe, Domy turystyczne, Domy dla ludzi starszych, Udostępnianie terenów i sprzętu kempingowego, Rezerwacja zakwaterowania, Usługi zaopatrzenia w żywność i napoje, Usługi barów i restauracji, Restauracje samoobsługowe, Bary przekąskowe, Usługi kawiarni, Kafeterie [bufety], Pizzerie, Stołówki, Przygotowywanie i zaopatrywanie w żywność i napoje do bezpośredniego spożycia, Obsługa gastronomiczna z własnym zapleczem, produktami i transportem, Usługi w zakresie jedzenia na wynos, Udostępnianie obiektów i sprzętu na konferencje, Usługi kateringowe dla centrów konferencyjnych, Wynajmowanie sal na zebrania, Udostępnianie pomieszczeń na spotkania, Organizacja przyjęć weselnych [miejsca], Wypożyczanie krzeseł, stołów, bielizny stołowej i szklanych naczyń, Wypożyczanie wyposażenia barowego, Wypożyczanie urządzeń gastronomicznych, Wypożyczanie namiotów, Hotele dla zwierząt.

---

(111) **349866** (220) 2019 04 24 (210) 499092
(151) 2021 09 06 (441) 2019 06 10
(732) PRENATALIS. SPÓŁKA Z OGRANICZONĄ ODPOWIEDZIALNOŚCIĄ, Warszawa (PL)
(540) (znak słowny)
(540) PRENATALIS
(510), (511) **32** piwo, napoje bezalkoholowe, wody mineralne i gazowane, napoje owocowe i soki owocowe, syropy i inne bezalkoholowe preparaty do produkcji napojów, **44** usługi medyczne, usługi weterynaryjne, usługi w zakresie higieny i urody dla ludzi i zwierząt, usługi związane z rolnictwem, ogrodnictwem i leśnictwem.

---

(111) **349867** (220) 2021 09 10 (210) 533817
(151) 2022 01 25 (441) 2021 10 11
(732) GRAND BALTIC SPÓŁKA Z OGRANICZONĄ ODPOWIEDZIALNOŚCIĄ, Dźwirzyno (PL)
(540) (znak słowny)
(540) MAGIA LUBCZYKU
(510), (511) **41** Usługi edukacyjne, rozrywkowe i sportowe, Organizowanie konferencji, wystaw i konkursów, Organizacja kwizów, gier i zawodów, Usługi związane z kasynami, grami na pieniądze i grami hazardowymi, Obsługa salonów gier [sale], Usługi klubów [dyskotek], Usługi związane z dyskotekami, Informacja o imprezach rozrywkowych, Nauczanie i szkolenia, Obozy letnie [rozrywka i edukacja], Organizacja i prowadzenie balów, Organizacja i przeprowadzanie imprez rozrywkowych, Organizacja i przeprowadzanie konkursów piękności, Organizacja przyjęć, Organizacja rezerwacji biletów na spektakle i na inne imprezy rozrywkowe, Organizowanie i prowadzenie spotkań w dziedzinie rozrywki, Organizowanie rozrywki, Organizowanie konkursów w celach rozrywkowych, Organizacja konkursów edukacyjnych, Organizowanie i obsługa konferencji, Nocne kluby, Organizowanie i prowadzenie zjazdów, Przygotowywanie, organizowanie i prowadzenie koncertów, Wynajem sprzętu sportowego, Produkcja nagrań audio i video oraz produkcja multimedialna i usługi fotograficzne, Nagrywanie na taśmach wideo, Wynajem sprzętu audio i wideo, Wypożyczanie nagrań dźwiękowych i wideo, **43** Tymczasowe zakwaterowanie, Wynajmowanie pomieszczeń na pobyt czasowy, Hotele, Hostele, Motele, Pensjonaty, Domy gościnne, Ośrodki wypoczynkowe, Domy turystyczne, Domy dla ludzi starszych, Udostępnianie terenów i sprzętu kempingowego, Rezerwacja zakwaterowania, Usługi zaopatrzenia w żywność i napoje, Usługi barów i restauracji, Restauracje samoobsługowe, Bary przekąskowe, Usługi kawiarni, Kafeterie [bufety], Pizzerie, Stołówki, Przygotowywanie i zaopatrywanie w żywność i napoje do bezpośredniego spożycia, Obsługa gastronomiczna z własnym zapleczem, produktami i transportem, Usługi w zakresie jedzenia na wynos, Udostępnianie obiektów i sprzętu na konferencje, Usługi kateringowe dla centrów konferencyjnych, Wynajmowanie sal na zebrania, Udostępnianie pomieszczeń na spotkania, Organizacja przyjęć weselnych [miejsca], Wypożyczanie krzeseł, stołów, bielizny stołowej i szklanych naczyń, Wypożyczanie wyposażenia barowego, Wypożyczanie urządzeń gastronomicznych, Wypożyczanie namiotów, Hotele dla zwierząt.

---

(111) **349868** (220) 2021 09 10 (210) 533816
(151) 2022 01 25 (441) 2021 10 11
(732) GRAND BALTIC SPÓŁKA Z OGRANICZONĄ ODPOWIEDZIALNOŚCIĄ, Dźwirzyno (PL)
(540) (znak słowny)
(540) HAVET
(510), (511) **39** Usługi transportowe, Organizowanie podróży, Transport pasażerski, Rezerwacja miejsc w różnych środkach transportu, Pakowanie i składowanie towarów, Usługi świadczone przez tragarzy, Usługi przewodników turystycznych, Organizowanie zwiedzania atrakcji turystycznych, Wynajem samochodów, Wynajem łodzi i innego sprzętu pływającego, Udostępnianie parkingów i usługi związane z parkowaniem samochodów, **41** Usługi edukacyjne, rozrywkowe i sportowe, Organizowanie konferencji, wystaw i konkursów, Organizacja kwizów, gier i zawodów, Usługi związane z kasynami, grami na pieniądze i grami hazardowymi, Obsługa salonów gier [sale], Usługi klubów [dyskotek], Usługi związane z dyskotekami, Informacja o imprezach rozrywkowych, Nauczanie i szkolenia, Obozy letnie [rozrywka i edukacja], Organizacja i prowadzenie balów, Organizacja i przeprowadzanie imprez rozrywkowych, Organizacja i przeprowadzanie konkursów piękności, Organizacja przyjęć, Organizacja rezerwacji biletów na spektakle i na inne imprezy rozrywkowe, Organizowanie i prowadzenie spotkań w dziedzinie rozrywki, Organizowanie rozrywki, Organizowanie konkursów w celach rozrywkowych, Organizacja konkursów edukacyjnych, Organizowanie i obsługa konferencji, Nocne kluby, Organizowanie i prowadzenie zjazdów, Przygotowywanie, organizowanie i prowadzenie koncertów, Wynajem sprzętu sportowego, Produkcja nagrań audio i video oraz produkcja multimedialna i usługi fotograficzne, Nagrywanie na taśmach wideo, Wynajem sprzętu audio i wideo, Wypożyczanie nagrań dźwiękowych i wideo, **43** Tymczasowe zakwaterowanie, Wynajmowanie pomieszczeń na pobyt czasowy, Hotele, Hostele, Motele, Pensjonaty, Domy gościnne, Ośrodki wypoczynkowe, Domy turystyczne, Domy dla ludzi starszych, Udostępnianie terenów i sprzętu kempingowego, Rezerwacja zakwaterowania, Usługi zaopatrzenia w żywność i napoje, Usługi barów i restauracji, Restauracje samoobsługowe, Bary przekąskowe, Usługi kawiarni, Kafeterie [bufety], Pizzerie, Stołówki, Przygotowywanie i zaopatrywanie w żywność i napoje do bezpośredniego spożycia, Obsługa gastronomiczna z własnym zapleczem, produktami i transportem, Usługi w zakresie jedzenia na wynos, Udostępnianie obiektów i sprzętu na konferencje, Usługi kateringowe dla centrów konferencyjnych, Wynajmowanie sal na zebrania, Udostępnianie pomieszczeń na spotkania, Organizacja przyjęć weselnych [miejsca], Wypożyczanie krzeseł, stołów, bielizny stołowej i szklanych naczyń, Wypożyczanie wyposażenia barowego, Wypożyczanie urządzeń gastronomicznych, Wypożyczanie namiotów, Hotele dla zwierząt.

---

(111) **349869** (220) 2021 09 08 (210) 533695
(151) 2022 01 18 (441) 2021 10 04
(732) PIEKARCZYK ARTUR, Klonów (PL)
(540) (znak słowny)
(540) apgoeu
(510), (511) **9** Ładowarki baterii do użytku z telefonami, Ładowarki do baterii do laptopów, Ładowarki do smartfonów, Ładowarki do telefonów komórkowych, Ładowarki do telefonów komórkowych, do użytku w pojazdach, Zasilacze do smartfonów, Ochraniacze na ekran do smartfonów ze szkła hartowanego, Etui na smartfony, Folie ochronne dostosowane do smartfonów, Folie ochronne przystosowane do ekranów komputerowych, Paski do telefonów komórkowych, Podkładki pod myszy komputerowe, Podpórki pod nadgarstki do użytku z komputerem, Pokrowce do tabletów, Pokrowce z klapką do tabletów, Pokrowce na laptopy, Pokrowce na smartfony, Skórzane pokrowce na smartfony, Wodoodporne pokrowce na smartfony, Torby do noszenia komputerów, Ładowarki USB, Etui typu Flip Cover do smartfonów, Futerały na tablety, Pamięci USB z mikrozłączami USB kompatybilnymi z telefonami komórkowymi, Kable USB, Zestawy słuchawkowe do telefonów komórkowych, Baterie do telefonów komórkowych, Baterie dodatkowe do telefonów komórkowych, Klawiatury do smartfonów, Wyświetlacze do smartfonów, Słuchawki do smartfonów, Słuchawki douszne do smartfonów, Zestawy słuchawkowe do smartfonów, Bezprzewodowe zestawy słuchawkowe do smartfonów, Smartbandy.

---

(111) **349870** (220) 2021 09 20 (210) 534146
(151) 2022 01 25 (441) 2021 10 11
(732) SEMIK KAROLINA, Lubin (PL)

(540) (znak słowno-graficzny)
(540) fizjopunkt
(540)

(591) biały, zielony, niebieski
(531) 26.01.01, 26.13.25, 27.05.01, 29.01.12
(510), (511) **44** Fizjoterapia, Usługi fizjoterapii.

---

(111) **349871** (220) 2021 09 01 (210) 533440
(151) 2022 01 18 (441) 2021 10 04
(732) CHMIEL KAROL DELTA, Żory (PL)
(540) (znak słowno-graficzny)
(540) CNCgroup.pl
(540)

(591) niebieski, ciemnoszary
(531) 29.01.12, 27.05.01, 26.04.03, 26.04.09, 26.03.04, 26.15.09, 24.17.01, 24.17.02
(510), (511) **40** Obróbka metali, Obróbka [kształtowanie] metalu, Obróbka i powlekanie powierzchni metalowych, Obróbka metalu [emaliowanie], Obróbka metalu [kucie], Obróbka metalu [kształtowanie], Obróbka metalu [odpuszczanie], Obróbka metalu [tłoczenie], Obróbka metalu [wytłaczanie], Obróbka [obróbka mechaniczna] metalu, Obróbka powierzchni metalowych poprzez polerowanie ścierne, Obróbka metalurgiczna, Obróbka powierzchni metalowych poprzez szlifowanie dokładne i polerowanie ścierne, Obróbka powierzchni metalowych przy wykorzystaniu technik szlifowania dokładnego, Obróbka skrawaniem części dla osób trzecich [usługi warsztatu mechanicznego].

---

(111) **349872** (220) 2020 07 27 (210) 516468
(151) 2022 01 25 (441) 2021 10 04
(732) CGROUP.PL SPÓŁKA Z OGRANICZONĄ ODPOWIEDZIALNOŚCIĄ, Warszawa (PL)
(540) (znak słowno-graficzny)
(540) CGroup
(540)

(591) czerwony, szary
(531) 27.05.01, 27.05.17, 29.01.12
(510), (511) **37** Usługi sprzątania budynków.

---

(111) **349873** (220) 2021 09 29 (210) 534477
(151) 2022 02 10 (441) 2021 10 25
(732) KUJAWA LECH SUNESS, Wronczyn (PL)
(540) (znak słowny)
(540) SUNESS
(510), (511) **25** Odzież.

---

(111) **349874** (220) 2018 09 12 (210) 490462
(151) 2019 07 17 (441) 2018 12 10
(732) DRUKARNIA PRINT CYCERO SPÓŁKA Z OGRANICZONĄ ODPOWIEDZIALNOŚCIĄ SPÓŁKA KOMANDYTOWA, Kłobuck (PL)
(540) (znak słowno-graficzny)
(540) Print Cycero packaging
(540)

(591) niebieski, różowy, żółty, czarny
(531) 26.01.01, 26.01.03, 26.03.01, 26.04.01, 26.04.05, 27.05.01, 27.05.01, 29.01.14
(510), (511) **16** materiały drukowane, w szczególności druki handlowe, naklejki, etykiety, **35** usługi sprzedaży detalicznej w związku z drukami, usługi sprzedaży hurtowej w związku z drukami, **40** drukowanie, w szczególności drukowanie materiałów reklamowych, takich jak ulotki, plakaty, katalogi, drukowanie cyfrowe, drukowanie offsetowe, drukowanie UV, introligatorstwo, usługi wykańczania druków, wynajem maszyn i urządzeń drukarskich, **42** projektowanie materiałów drukowanych.

---

(111) **349875** (220) 2019 02 11 (210) 495799
(151) 2019 11 14 (441) 2019 07 08
(732) OFFICE SPÓŁKA Z OGRANICZONĄ ODPOWIEDZIALNOŚCIĄ, Szczecin (PL)
(540) (znak słowno-graficzny)
(540) MULTI KLUCZ DO NIERUCHOMOŚCI
(540)

(591) żółty, czarny, biały
(531) 27.05.01, 29.01.13, 26.04.01
(510), (511) **36** pośrednictwo w obrocie nieruchomościami.

---

(111) **349876** (220) 2019 02 12 (210) 495846
(151) 2019 11 18 (441) 2019 04 29
(732) KRASSYSTEM SPÓŁKA Z OGRANICZONĄ ODPOWIEDZIALNOŚCIĄ, Kraków (PL)
(540) (znak słowny)
(540) IndustriaStone
(510), (511) **27** ścienne materiały dekoracyjne, nietekstylne, ścienne materiały wykończeniowe, nietekstylne.

---

(111) **349877** (220) 2021 05 10 (210) 528619
(151) 2021 10 29 (441) 2021 07 12
(732) OLEOFARM SPÓŁKA Z OGRANICZONĄ ODPOWIEDZIALNOŚCIĄ, Wrocław (PL)
(540) (znak słowno-graficzny)
(540) C-Vitum
(540)

(531) 27.05.01
(510), (511) **5** Produkty farmaceutyczne, Suplementy diety, Substancje dietetyczne do celów leczniczych, Odżywki wzmacniające do celów leczniczych, Preparaty z witaminami do celów leczniczych, Preparaty wspomagające leczenie.

---

(111) **349878** (220) 2021 05 10 (210) 528621
(151) 2021 10 29 (441) 2021 07 12
(732) OLEOFARM SPÓŁKA Z OGRANICZONĄ ODPOWIEDZIALNOŚCIĄ, Wrocław (PL)

(540) (znak słowno-graficzny)
(540) E-Vitum
(540)

E-Vitum

(531) 27.05.01
(510), (511) **5** Produkty farmaceutyczne, Suplementy diety, Substancje dietetyczne do celów leczniczych, Odżywki wzmacniające do celów leczniczych, Preparaty z witaminami do celów leczniczych, Preparaty wspomagające leczenie.

---

(111) **349879** (220) 2021 05 10 (210) 528622
(151) 2021 10 29 (441) 2021 07 12
(732) OLEOFARM SPÓŁKA Z OGRANICZONĄ ODPOWIEDZIALNOŚCIĄ, Wrocław (PL)
(540) (znak słowno-graficzny)
(540) A+E-Vitum
(540)

A+E-Vitum

(531) 27.05.01, 24.17.07
(510), (511) **5** Produkty farmaceutyczne, Suplementy diety, Substancje dietetyczne do celów leczniczych, Odżywki wzmacniające do celów leczniczych, Preparaty z witaminami do celów leczniczych, Preparaty wspomagające leczenie.

---

(111) **349880** (220) 2021 05 10 (210) 528623
(151) 2021 10 29 (441) 2021 07 12
(732) OLEOFARM SPÓŁKA Z OGRANICZONĄ ODPOWIEDZIALNOŚCIĄ, Wrocław (PL)
(540) (znak słowno-graficzny)
(540) C-Vitum LONG ACTIVE
(540)

C-Vitum
LONG ACTIVE

(531) 27.05.01, 26.04.02, 26.04.07, 26.04.18
(510), (511) **5** Produkty farmaceutyczne, Suplementy diety, Substancje dietetyczne do celów leczniczych, Odżywki wzmacniające do celów leczniczych, Preparaty z witaminami do celów leczniczych, Preparaty wspomagające leczenie.

---

(111) **349881** (220) 2021 05 10 (210) 528624
(151) 2021 10 29 (441) 2021 07 12
(732) OLEOFARM SPÓŁKA Z OGRANICZONĄ ODPOWIEDZIALNOŚCIĄ, Wrocław (PL)
(540) (znak słowny)
(540) C-Vitum
(510), (511) **5** Produkty farmaceutyczne, Suplementy diety, Substancje dietetyczne do celów leczniczych, Odżywki wzmacniające do celów leczniczych, Preparaty z witaminami do celów leczniczych, Preparaty wspomagające leczenie.

---

(111) **349882** (220) 2021 08 30 (210) 533299
(151) 2022 01 25 (441) 2021 10 11
(732) FCC Austria Abfall Service AG, Himberg bei Wien (AT)
(540) (znak słowno-graficzny)
(540) A online Serwis Odpadowy powered by FCC
(540)

Serwis Odpadowy
online powered by FCC

(591) zielony, granatowy
(531) 26.04.05, 27.05.01, 29.01.12
(510), (511) **6** Metale nieszlachetne i ich stopy, Materiały metalowe do celów budowlanych, Przenośne metalowe konstrukcje budowlane, Materiały metalowe do budowy szlaków kolejowych, Przewody nieelektryczne i druty z metali nieszlachetnych, Drobne wyroby żelazne, Drobne wyroby metalowe, Rury i przewody metalowe, Kasy pancerne, **21** Przybory oraz pojemniki kuchenne i gospodarstwa domowego, Grzebienie i gąbki, Pędzle (z wyjątkiem pędzli malarskich), Materiały do wytwarzania pędzli, Sprzęt do czyszczenia, Wełna stalowa, Nieprzetworzone lub półprzetworzone szkło, z wyjątkiem szkła stosowanego w budownictwie, Wyroby szklane, porcelanowe i ceramiczne, **35** Reklama, Zarządzanie, organizacja i administracja w biznesie, Prace biurowe, **37** Usługi budowlane, Usługi instalacyjne i naprawcze, **38** Usługi telekomunikacyjne, **39** Transport, Pakowanie i składowanie towarów, Organizowanie podróży, **40** Obróbka materiałów, **44** Usługi medyczne, Usługi weterynaryjne, Usługi w zakresie higieny i urody dla ludzi i zwierząt, Usługi w zakresie rolnictwa, ogrodnictwa i leśnictwa.

---

(111) **349883** (220) 2021 09 03 (210) 533523
(151) 2022 01 25 (441) 2021 10 11
(732) CERAMIKA COLOR SPÓŁKA Z OGRANICZONĄ ODPOWIEDZIALNOŚCIĄ, Kopaniny (PL)
(540) (znak słowno-graficzny)
(540) BIANCA
(540)

BIANCA

(531) 27.05.01, 26.15.15, 26.15.25
(510), (511) **19** Płytki niemetalowe dla budownictwa, Płytki ceramiczne ścienne i podłogowe, Oblicówki niemetalowe, okładziny niemetalowe dla budownictwa, Posadzki niemetalowe, Mozaiki dla budownictwa.

---

(111) **349884** (220) 2021 09 16 (210) 534014
(151) 2022 01 25 (441) 2021 10 11
(732) AMETIS SPÓŁKA Z OGRANICZONĄ ODPOWIEDZIALNOŚCIĄ, Warszawa (PL)
(540) (znak słowny)
(540) AMETIS
(510), (511) **44** Doradztwo psychologiczne, Konsultacje psychologiczne, Leczenie psychologiczne, Poradnictwo psychologiczne, Psychoterapia, Terapia psychologiczna dla małych dzieci, Usługi psychologów, Usługi w zakresie ocen i badań psychologicznych, Usługi w zakresie psychologii pracy, Zapewnianie leczenia psychologicznego, Psychiatria, Usługi psychiatryczne, Usługi w zakresie zdrowia psychicznego, Doradztwo dotyczące ochrony zdrowia, Ochrona zdrowia, Opieka medyczna i zdrowotna, Ośrodki zdrowia, Świadczenie usług w zakresie opieki zdrowotnej, Usługi klinik medycznych i opieki zdrowotnej.

---

(111) **349885** (220) 2021 09 16 (210) 534026
(151) 2022 01 25 (441) 2021 10 11
(732) POLSKIE MIĘSO I WĘDLINY ŁUKOSZ SPÓŁKA Z OGRANICZONĄ ODPOWIEDZIALNOŚCIĄ, Chybie (PL)
(540) (znak słowno-graficzny)
(540) PREMIUM FLEXI food
(540)

PREMIUM
FLEXI
food

(591) biały, zielony
(531) 05.03.14, 26.04.04, 26.04.18, 27.05.01, 27.05.10, 29.01.12
(510), (511) **29** Soczewica, Soczewica konserwowana, Soczewica suszona, Ciecierzyca, przetworzona, Przetworzone owoce, grzyby,

warzywa, orzechy i nasiona roślin strączkowych, Jaja ptasie i produkty z jaj, Mięso gotowane, Gotowe posiłki z mięsa [mięso jako główny składnik], Mięso gotowe do spożycia, Mięso i wędliny, Mięso i wyroby mięsne, Mięso konserwowane, Mięso pieczone, Mięso pokrojone w plastry, Mięso wędzone, Mięso z indyka, Mięso w puszce [konserwy], Mięso solone, Paczkowane mięso, Przyrządzone mięso konserwowe w puszce, Smażone mięso, Suszone mięso, Gotowany indyk, Gotowe posiłki gotowane składające się głównie z indyka, Gotowe posiłki składające się głównie z indyka, Hamburgery z indyka, Indyk, Indyk pieczony, Mrożony indyk, Produkty z indyka, Świeży indyk, Ryby, owoce morza i mięczaki, nieżywe, Przetworzone owady i larwy, Zupy i wywary, ekstrakty mięsne, Pasztet mięsny, Pasztet warzywny, Pasty mięsne (w tym pasztety, smalec), Oleje i tłuszcze jadalne, **30** Dania na bazie ryżu, Gotowe dania z ryżu, Ryż, Ziarna przetworzone, skrobia i wyroby z tych towarów, preparaty do pieczenia i drożdże, Przetworzone ziarna zbóż do pokarmów spożywanych przez ludzi, Przetworzone ziarna, Mięso w cieście [gotowe], Mięso z warzywami w cieście [pot pie], Mięso zapiekane w cieście, Kanapki z indykiem, Gotowe potrawy na bazie ryżu, Gotowe potrawy zawierające [głównie] ryż, Gotowy lunch w pudełku składający się z ryżu, z dodatkiem mięsa, ryby lub warzyw, Produkty żywnościowe z ryżu, Potrawy składające się głównie z ryżu, Przekąski na bazie ryżu, Przekąski składające się głównie z ryżu, Przekąski wykonane z ryżu, Pudding ryżowy, Puddingi ryżowe, Ryż gotowany na parze, Zapakowane zestawy obiadowe składające się głównie z ryżu, ale zawierające również mięso, ryby lub warzywa, Kasza bulgur, Kasza gryczana, Kasza kukurydziana, Kasza manna, Kasza perłowa, Kasza perłowa [przetworzona], Kuskus [kasza], Przetworzona kasza manna.

---

(111) **349886** (220) 2021 09 01 (210) 533439
(151) 2022 01 18 (441) 2021 10 04
(732) RÓŻAŃSKI GRZEGORZ, Warszawa (PL)
(540) (znak słowny)
(540) WIXAPOL
(510), (511) **9** Utrwalone na nośnikach informacje i dane, Urządzenia zabezpieczające, ochronne i sygnalizacyjne, Urządzenia technologii informacyjnej i audiowizualne, multimedialne i fotograficzne, Aparatura, urządzenia i kable do zastosowania w elektryce, Magnesy, magnetyzery i demagnetyzery, Urządzenia optyczne, wzmacniacze i korektory, **14** Biżuteria, Wyroby jubilerskie, Wyroby biżuteryjne, Przyrządy chronologiczne, Wyroby jubilerskie [biżuteria], **16** Dzieła sztuki oraz figurki z papieru i kartonu, modele architektoniczne, Materiały drukowane i artykuły papiernicze oraz wyposażenie edukacyjne, Materiały filtracyjne z papieru, Materiały i środki dla artystów i do dekoracji, Papier i karton, Torebki oraz artykuły do pakowania i przechowywania z papieru, kartonu lub tworzyw sztucznych, Materiały filtrujące z papieru, Afisze, plakaty z papieru lub kartonu, Dekoracje na stół z papieru, Naklejki, Naklejki na samochody, Nalepki, naklejki [materiały piśmienne], Ozdobne naklejki do piast kół samochodowych, **18** Walizy, torby podróżne, torby, portfele i inne artykuły służące do przenoszenia, Parasole i parasolki, Laski do chodzenia, Wyroby rymarskie, bicze i ubrania dla zwierząt, Parasolki i parasole (duże), **25** Obuwie, Odzież, Nakrycia głowy, Części odzieży, obuwia i nakryć głowy, Eleganckie spodnie, Krótkie spodnie, Męskie i damskie kurtki, płaszcze, spodnie i kamizelki, Spodnie, Spodnie do joggingu, Koszule, Komplety koszulek i spodenek, Koszule codzienne, Koszule do garniturów, Koszule sportowe, Koszule sportowe pochłaniające wilgoć, Koszule hawajskie, Koszule eleganckie, Koszule z włókna ramii, Koszule zapinane, Koszulki bez rękawów, Koszule z krótkimi rękawami, Koszule z kołnierzykiem, Koszule z golfem, Koszule z dzianiny, Koszule z ochraniaczami do użytku sportowego, Koszule z długimi rękawami, Koszulki dla siatkarzy, Koszulki dla dzieci, Koszulki gimnastyczne bez rękawów, Koszulki kolarskie, Koszulki bez rękawów do biegania, Koszulki polo z dzianiny, Koszulki polo, Koszulki piłkarskie, Koszulki sportowe i bryczesy do uprawiania sportów, Koszulki sportowe z krótkimi rękawami, Koszulki typu rashguard do sportów wodnych, chroniące przed promieniowaniem UV, Koszulki z dzianiny typu pique, Koszulki z krótkim rękawem, Koszulki z nadrukami, Koszulki zapinane w kroku na zatrzaski, dla niemowląt i małych dzieci, Krótkie okrycia [narzutki] nakładane na koszule nocne, Tkane koszule, Szerokie koszule wierzchnie, Połączenie koszulki z majtkami [bielizna damska], Okrycia [narzutki] nakładane na koszule nocne, Kurtki koszulowe, Bluzy dresowe, Bluzy polarowe, Bluzy sportowe, Bluzy sportowe z kapturem, Bluzy z kapturem, Kurtki bluzy, Spodnie od dresu, Spodnie dresowe, Kurtki dresowe, Dresy wiatroszczelne, Dresy ortalionowe, **26** Zawieszki [nie biżuteria ani nie do kluczy, kółek lub łańcuszków], Dodatki do odzieży, artykuły do szycia i ozdobne artykuły tekstylne, **28** Artykuły i sprzęt sportowy, Gry, zabawki i akcesoria do zabawy, **32** Bezalkoholowe preparaty do produkcji napojów, Napoje bezalkoholowe, Piwo i produkty piwowarskie, Napoje odalkoholizowane, Napoje orzeźwiające, **35** Organizacja i przeprowadzanie imprez reklamowych, Organizacja promocji przy użyciu mediów audiowizualnych, Projektowanie logo reklamowych, **38** Usługi sieci telekomunikacyjnych, Telekomunikacja, Usługi telekomunikacyjne, Dostarczanie i wynajem infrastruktury i sprzętu telekomunikacyjnego, **40** Nadrukowywanie koszulek z krótkim rękawem, Usługi haftowania koszulek z krótkim rękawem, **41** Koncerty muzyczne za pośrednictwem telewizji, Koncerty muzyczne za pośrednictwem radia, Koncerty muzyczne na żywo, Koncerty muzyczne, Organizacja i przeprowadzanie koncertów muzycznych, Obsługa koncertów muzycznych, Organizowanie i prowadzenie koncertów, Organizowanie koncertów, Organizowanie koncertów muzyki pop, Organizowanie koncertów muzycznych, Prezentacja koncertów, Produkcja koncertów muzycznych, Prezentacja koncertów muzycznych, Przygotowywanie, organizowanie i prowadzenie koncertów, Rezerwacja biletów na koncerty, Usługi rezerwacji biletów na atrakcje i wydarzenia edukacyjne, rozrywkowe i sportowe, Edukacja, rozrywka i sport, Usługi edukacyjne, rozrywkowe i sportowe, **42** Projektowanie logo na koszulki z krótkim rękawem, Projektowanie logo w celu tworzenia tożsamości firm.

---

(111) **349887** (220) 2021 09 29 (210) 534496
(151) 2022 01 25 (441) 2021 10 11
(732) KIK ZIEMSKIE PRODUKTY SPÓŁKA Z OGRANICZONĄ ODPOWIEDZIALNOŚCIĄ SPÓŁKA KOMANDYTOWA, Leśniakowizna (PL)
(540) (znak słowno-graficzny)
(540) Kik Mix 1972 EXPERT
(540)

(531) 05.05.19, 05.05.20, 05.05.21, 06.19.09, 26.01.03, 26.01.16, 26.01.18, 27.05.01, 27.07.01
(510), (511) **1** Podłoża hodowlane dla roślin.

---

(111) **349888** (220) 2021 09 16 (210) 534025
(151) 2022 01 25 (441) 2021 10 11
(732) PRZEDSIĘBIORSTWO USŁUGOWO-HANDLOWE CHEMIROL SPÓŁKA Z OGRANICZONĄ ODPOWIEDZIALNOŚCIĄ, Mogilno (PL)
(540) (znak słowny)
(540) Bakto I-STOP
(510), (511) **1** Dodatki glebowe, Mieszanki regulujące wzrost roślin, Mikroorganizmy do stymulacji wzrostu roślin, Preparaty stosowane do uzdatniania gleby, Preparaty użyźniające glebę, Preparaty do wzmacniania roślin, Produkt mikrobiologiczny, zawierający mikroorganizmy do stosowania w rolnictwie, ogrodnictwie i leśnictwie, Produkty stymulujące rozwój roślin, Produkt o działaniu poprawiającym strukturę gleby, Preparaty poprawiające kondycję gleby, Środki do uzdatniania gleby do celów rolniczych, Środki do uzdatniania gleby do kontroli wzrostu produktów rolnych, Środki do uzdatniania gleby do zwiększania wzrostu produktów rolnych, Środki do wspomagania wzrostu roślin, Środki poprawiające kondycję gleby, Środki

poprawiające kondycję gleby do użytku rolniczego, Środki ulepszające glebę, Środki wzmacniające dla roślin, Preparaty do użyźniania gleby, Kondycjonery gleby, Preparaty poprawiające zdrowotność roślin, **5** Insektycydy, Insektycydy do użytku w rolnictwie, Preparaty chemiczne do zwalczania szkodników, Preparaty do niszczenia szkodników, Preparaty grzybobójcze do zabijania szkodników, Środki chemiczne dla leśnictwa [insektycydy], Środki chemiczne modyfikujące zachowanie do kontrolowania szkodników, Środki do tępienia szkodników.

---

(111) **349889** (220) 2021 07 21 (210) 531799
(151) 2022 01 25 (441) 2021 10 11
(732) VON FOSION CROSS-BORDER TRADE CO., LTD, Kowloon H.K. (CN)
(540) (znak graficzny)
(540)
(540)

(531)
(510), (511) **29** Napoje z produktów mlecznych, Napoje mleczne, Mleczne produkty, Śmietana w proszku [produkty mleczne], Zabielacze do kawy zawierające przede wszystkim produkty mleczne, Desery wykonane z produktów mlecznych, Dipy na bazie produktów mlecznych, Mleko, Nabiał i substytuty nabiału, Przetwory twarożkowe.

---

(111) **349890** (220) 2021 08 16 (210) 532749
(151) 2022 01 25 (441) 2021 10 11
(732) CYPROWSKI MAREK PRODUKCJA ZNICZY I LAMPIONÓW CEIM, Otorowo (PL)
(540) (znak słowno-graficzny)
(540) PRZY BRAMIE
(540)

(591) pomarańczowy
(531) 26.11.06, 26.11.07, 26.01.04, 27.05.01, 29.01.01
(510), (511) **35** Usługi kwiaciarni oraz sklepu detalicznego i/lub hurtowni z kwiatami, roślinami, upominkami, artykułami florystycznymi, artykułami dekoracyjnymi, artykułami do pielęgnacji kwiatów naturalnych i hodowli roślin doniczkowych, znicze, wkłady do zniczy, świece, świece zapachowe, lampiony, narzędzia, szpadle-narzędzia, noże ogrodnicze do przycinania roślin, rękawice ogrodnicze, bukiety ze świeżych kwiatów, bukiety z suszonych kwiatów, dekoracje kwiatowe świeże, dekoracje kwiatowe suszone, rośliny doniczkowe ozdobne, ziemia doniczkowa, produkty ogrodnicze, leśne, nasiona kwiatów, warzyw, ziół i traw, materiał szkółkarski ozdobny i owocowy, sadzonki roślin ozdobnych, rośliny i kwiaty naturalne, kwiaty suszone do dekoracji, materiał rozmnożeniowy dla potrzeb ogrodnictwa i rolnictwa, sprzedaż detaliczna i hurtowa kwiatów i artykułów dla kwiaciarni, sprzedaż internetowa kwiatów i artykułów dla kwiaciarni, sprzedaż obwoźna kwiatów i artykułów dla kwiaciarni, sprzęt do sprzątania, narzędzia ogrodnicze, sprzęt do podlewania, sprzedaż za pośrednictwem automatów wkładów do zniczy, pośrednictwo w zawieraniu transakcji handlowych w szczególności w obrocie kwiatami i artykułami dla kwiaciarni.

---

(111) **349891** (220) 2021 08 12 (210) 532642
(151) 2022 01 24 (441) 2021 10 11
(732) GRZONA BARBARA, Warszawa (PL)
(540) (znak słowno-graficzny)
(540) B.oho!
(540)

(591) złoty
(531) 05.03.20, 27.05.01, 29.01.02
(510), (511) **14** Biżuteria, Wyroby biżuteryjne, Ozdoby-biżuteria, Artykuły ozdobne-ozdoby lub biżuteria do użytku osobistego, Ozdoby wykonane z lub pokryte szlachetnymi i półszlachetnymi metalami lub kamieniami i ich imitacjami, Pierścionki, Kolczyki, Naszyjniki, Bransoletki, Broszki, Spinki do mankietów, Spinki do krawatów, Zawieszki do naszyjników, Biżuteria do obuwia, Ozdoby do obuwia z metali szlachetnych, Klipsy, Amulety, Medaliony, Breloczki do kluczy, Breloki do kluczy-kółka do kluczy z ozdobami lub dekoracyjnymi zawieszkami.

---

(111) **349892** (220) 2021 08 17 (210) 532778
(151) 2022 01 12 (441) 2021 09 27
(732) POLSKIE SUPERMARKETY SPÓŁKA Z OGRANICZONĄ ODPOWIEDZIALNOŚCIĄ, Warszawa (PL)
(540) (znak słowny)
(540) SOLSECO
(510), (511) **33** Wino, Napoje zawierające wino [szprycer].

---

(111) **349893** (220) 2021 08 19 (210) 532874
(151) 2022 01 27 (441) 2021 09 13
(732) KOSIBOWICZ MARIUSZ, Rozdoły (PL)
(540) (znak słowno-graficzny)
(540) Agroalpaka
(540)

(591) biały, czarny, szary, niebieski, czerwony
(531) 03.02.13, 27.05.01, 29.01.15
(510), (511) **35** Usługi sprzedaży detalicznej w związku z preparatami do pielęgnacji zwierząt, Usługi sprzedaży hurtowej w związku z preparatami do pielęgnacji zwierząt, Usługi sprzedaży detalicznej w związku z przyborami higienicznymi dla zwierząt, Usługi sprzedaży hurtowej w związku z przyborami higienicznymi dla zwierząt, Usługi handlu detalicznego w odniesieniu do produktów dla zwierząt domowych, Usługi sprzedaży detalicznej w związku z akcesoriami do pielęgnacji dla zwierząt, Usługi sprzedaży hurtowej w związku z akcesoriami do pielęgnacji dla zwierząt, **41** Rozrywka, **43** Tymczasowe zakwaterowanie, **44** Terapia z udziałem zwierząt [zooterapia], Hodowla zwierząt, Zabiegi pielęgnacyjne zwierząt.

---

(111) **349894** (220) 2021 08 19 (210) 532882
(151) 2022 01 27 (441) 2021 09 13
(732) ZORTRAX SPÓŁKA AKCYJNA, Olsztyn (PL)
(540) (znak słowny)
(540) zortrax
(510), (511) **1** Substancje, materiały i preparaty chemiczne oraz surowce naturalne, Preparaty i materiały chemiczne dla filmu, fotografii i drukowania, Żywice sztuczne i syntetyczne nieprzetworzone, Żywice epoksydowe, Żywice stosowane w przemyśle drukarskim, Żywice polimerowe, nieprzetworzone, Żywice syntetyczne [nieprzetworzone] do użytku w produkcji, Surowe żywice sztuczne, Żywice akrylowe, Żywice termoplastyczne [nieprzetworzone], Żywice utwardzane ultrafioletem, **7** Maszyny i urządzenia do obróbki i przetwórstwa,

Drukarki 3D, Maszyny odlewnicze i do formowania, Wygładzarki [maszyny], Wytłaczarki, Przenośne urządzenia filtrujące [maszyny], Silniki, układy napędowe i części maszyn oraz urządzenia sterujące do obsługi maszyn i silników, Wentylatory będące częściami maszyn, Dysze będące częściami maszyn, Głowice wytłaczarskie będące częściami maszyn, Moduły i ekstrudery będące częściami maszyn, Sprzęgła do maszyn, Filtry do maszyn, Mechanizmy zrobotyzowane do obróbki tworzyw sztucznych, Maszyny do rozpuszczania [do przetwarzania chemicznego], Obrabiarki precyzyjne, Urządzenia do naświetlania światłem ultrafioletowym elementów wydrukowanych za pomocą drukarki 3D, Urządzenia do obróbki elementów drukowanych za pomocą fal ultradźwiękowych, oparów związków organicznych lub ciekłych związków organicznych, Urządzenia do usuwania drukowanych struktur podporowych poprzez rozpuszczenie w wodzie lub wodnym roztworze, Urządzenia służące do suszenia filamentów lub kontroli wilgotności i temperatury środowiska, w którym przechowywane są filamenty, Urządzenia do filtrowania oparów powstałych w procesie druku 3D, Zawory do regulacji temperatury [części do maszyn], Kartridże do drukarek 3D, Szpule do drukarek 3D, Pokrywy drukarek 3D, maski [powłoki ochronne] do drukarek 3D [części do maszyn], Płyty grzejne do użytku w drukarkach 3D, Elementy grzewcze do użytku w drukarkach 3D, Kartridże zawierające filament do druku 3D, Niemetalowe opakowania [butelki] zawierające żywice stosowane w druku 3D, **9** Sprzęt i akcesoria do przetwarzania danych (elektryczne i mechaniczne), Drukarki, Oprogramowanie użytkowe, Oprogramowanie do monitorowania, analizy, kontroli i prowadzenia operacji w świecie fizycznym, Oprogramowanie do sterowania procesami, Oprogramowanie do sterowania drukarkami komputerowymi, Oprogramowanie komputerowe do integracji aplikacji i baz danych, Aplikacje programowe do pobrania do użytku z drukarkami trójwymiarowymi, Sterowniki procesów [elektroniczne], Bezprzewodowe sterowniki do zdalnego monitorowania i kontroli funkcjonowania i statusu innych urządzeń lub systemów elektrycznych, elektronicznych i mechanicznych, Utrwalone na nośnikach informacje i dane, Zapisane pliki danych, Termopary, Obwody elektryczne i obwody drukowane, Komponenty elektryczne i elektroniczne, Kable i przewody elektryczne, Urządzenia i nośniki do przechowywania danych, Karty pamięci SD, Pamięć USB [pendrive], Urządzenia pomiarowe, Urządzenia do pomiaru wilgotności, Aparatura do kontrolowania temperatury, **17** Półprzetworzone substancje z tworzyw sztucznych, Włókna z tworzyw sztucznych nie dla włókiennictwa, Włókna z tworzywa sztucznego do druku 3D, Półprzetworzone włókna termoplastyczne stosowane w druku 3D, Półprzetworzone włókna ABS do stosowania w druku 3D, Półprzetworzone włókna PLA do stosowania w druku 3D, Arkusze z fluorowanego kopolimeru etylen/propylen i innych pochodnych propylenu, na których można drukować, Filament z tworzywa sztucznego do drukarek 3D, półprzetworzone włókna termoplastyczne stosowane w druku 3D wykonane z nieprzetworzonych polietylenowych żywic tereftalonowych, półprzetworzone włókna termoplastyczne stosowane w druku 3D wykonane z nieprzetworzonych żywic poliwęglanowych, półprzetworzone włókna termoplastyczne stosowane w druku 3D wykonane z nieprzetworzonych żywic akrylonitrylowo-butadienowo-styrenowych, półprzetworzone włókna termoplastyczne stosowane w druku 3D wykonane z nieprzetworzonych żywic poliamidowych, półprzetworzone włókna termoplastyczne stosowane w druku 3D wykonane z polimerów kwasu mlekowego, Półprzetworzone włókna HIPS i innych pochodnych polistyrenu do stosowania w druku 3D, Półprzetworzone włókna PET [poli (tereftalan etylenu)] modyfikowany glikolami, wypełniaczami węglowymi lub włóknistymi do stosowania w druku 3D, Półprzetworzone włókna ABS modyfikowane poliwęglanami lub innymi związkami małocząsteczkowymi do stosowania w druku 3D, Półprzetworzone włókna ASA [terpolimer akrylonitryl/styren/akrylany] do stosowania w druku 3D, Półprzetworzone włókna TPE/TPU [termoplastyczny elastomer / termoplastyczny poliuretan] do stosowania w druku 3D, Półprzetworzone włókna polipropylenu niemodyfikowanego lub modyfikowanego wypełniaczem włóknistym do stosowania w druku 3D, Półprzetworzone włókna tworzyw wysokosprawnych i inżynieryjnych do stosowania w druku 3D, Półprzetworzone włókna do stosowania w druku 3D jako elementy podporowe rozpuszczalne w wodzie lub wodnym roztworze, Półprzetworzone włókna do stosowania w druku 3D jako elementy podporowe nierozpuszczalne w wodzie i wodnych roztworach, **35** Usługi reklamowe, marketingowe i promocyjne, Reklama, Reklamy online, Reklamy radiowe i telewizyjne, Reklama banerowa, Usługi zarządzania sprzedażą, Promocja sprzedaży, Usługi sprzedaży hurtowej i detalicznej w zakresie drukarek, **37** Instalowanie, konserwacja i naprawa sprzętu komputerowego i urządzeń telekomunikacyjnych, Konserwacja i naprawa drukarek 3D, Diagnostyczne usługi konserwacyjne w zakresie drukarek komputerowych, Regeneracja i napełnianie tonerów i tuszów, Ponowne napełnianie pojemników z tuszem do drukarek, Udzielanie informacji związanych z naprawą lub konserwacją maszyn drukarskich, Napełnianie kartridżów.

---

(111) **349895** (220) 2021 08 02 (210) 532237
(151) 2022 01 27 (441) 2021 10 11
(732) INVOMEDIA SPÓŁKA AKCYJNA, Łódź (PL)
(540) (znak słowno-graficzny)
(540) Benek PIZZA
(540)

(591) żółty, czarny
(531) 27.05.01, 27.05.24, 26.04.02, 26.04.22
(510), (511) **30** Gotowe pizze, surowe pizze, mieszanki na pizze, ciasto na pizze, **43** usługi pizzerii, restauracji, barów.

---

(111) **349896** (220) 2021 07 21 (210) 531807
(151) 2022 01 25 (441) 2021 10 11
(732) VAN PUR SPÓŁKA AKCYJNA, Warszawa (PL)
(540) (znak słowno-graficzny)
(540) SOLVEZA
(540)

(591) biały, brązowy, granatowym, czerwony, szary
(531) 26.04.04, 26.04.09, 27.05.01, 29.01.15
(510), (511) **32** Piwo, piwo bezalkoholowe.

---

(111) **349897** (220) 2021 07 21 (210) 531806
(151) 2022 01 25 (441) 2021 10 11
(732) VAN PUR SPÓŁKA AKCYJNA, Warszawa (PL)
(540) (znak słowno-graficzny)
(540) CORTES
(540)

(591) biały, brązowy, czerwony, granatowy
(531) 26.04.09, 26.04.04, 27.05.01, 29.01.14
(510), (511) **32** Piwo, piwo bezalkoholowe.

(111) **349898** (220) 2021 07 06 (210) 531162
(151) 2022 01 14 (441) 2021 09 20
(732) PRIMSE.COM SPÓŁKA Z OGRANICZONĄ ODPOWIEDZIALNOŚCIĄ, Warszawa (PL)
(540) (znak słowno-graficzny)
(540) Primse.com
(540)

(591) jasnozielony, zielony, czarny
(531) 27.05.01, 29.01.13, 26.04.09
(510), (511) **35** Usługi doradztwa w zakresie prowadzenia działalności gospodarczej finansowej, handlowej i dla budownictwa, usługi dotyczące zarządzania działalnością gospodarczą finansową, handlową i dla budownictwa, usługi doradztwa w zakresie organizowania i zarządzania działalnością gospodarczą finansową, handlowej i dla budownictwa, usługi doradztwa specjalistycznego w sprawach działalności gospodarczej finansowej, handlowej i budownictwa, usługi agencji public relations, usługi marketingowe, usługi pozyskiwania i udostępniania informacji o działalności gospodarczej finansowej, usługi doradztwa w zakresie zarządzania personalnego, doradztwo podatkowe, usługi księgowości i rachunkowości, ekspertyzy w działalności gospodarczej, promocja sprzedaży, reklama za pośrednictwem sieci komputerowych, publikowanie tekstów reklamowych, reklama radiowa i telewizyjna, organizowanie targów i wystaw celach handlowych i reklamowych, rozpowszechnianie ogłoszeń i materiałów reklamowych, rozpowszechnianie ogłoszeń i materiałów reklamowych za pośrednictwem Internetu, badania rynku, badanie opinii publicznej, publikowanie tekstów reklamowych, rozpowszechnianie materiałów reklamowych, wynajmowanie miejsc na umieszczanie ogłoszeń lub reklam, wynajmowanie miejsc na stronach internetowych przeznaczonych na umieszczanie ogłoszeń lub reklam, uaktualnianie materiałów reklamowych, zarządzanie zbiorami informatycznymi, pozyskiwanie oraz systematyzowanie danych dla komputerowych baz danych, sortowanie danych w bazach danych, komputerowe zarządzanie plikami, powielanie dokumentów, wycena działalności gospodarczej, audyt, Sprzedaż aukcyjna nieruchomości, Doradztwo dotyczące organizowania i zarządzania przedsiębiorstwami budowlanymi, Dostarczanie informacji związanej z działalnością gospodarczą w zakresie budownictwa, **36** Usługi agencji pośrednictwa w handlu i wynajmu nieruchomości, usługi doradztwa w sprawach finansowych oraz ubezpieczeniowych, usługi inwestycyjne ze środków własnych i powierzonych dotyczące nieruchomości, pozyskiwanie środków finansowych, wynajmowanie i dzierżawa majątku nieruchomego i ruchomego, administrowanie i zarządzanie nieruchomościami, sporządzanie umów najmu, usługi w zakresie wyceny nieruchomości, wynajmowanie powierzchni biurowych, działalność finansowa, usługi w zakresie operacji finansowych, doradztwo finansowe, sprzedaż hurtowa i detaliczna papierów wartościowych, nieruchomości z ryku wtórnego i pierwotnego, sprzedaż za pośrednictwem Internetu papierów wartościowych, nieruchomości z ryku wtórnego i pierwotnego, pośrednictwo w kupnie i sprzedaży nieruchomości oraz gruntów, pośredniczenie przy udzielaniu kredytów inwestycyjnych, konsumpcyjnych i hipotecznych, sprzedaż na raty, obsługa transakcji finansowych dotyczących kredytów inwestycyjnych, konsumpcyjnych i hipotecznych, zarządzanie finansami, zarządzanie majątkiem ruchomym i nieruchomym, prowadzenie rachunków finansowych, prowadzenie rozliczeń pieniężnych, pośrednictwo w transakcjach finansowych inwestycyjnych, konsumpcyjnych i hipotecznych, usługi inwestycyjne ze środków własnych i powierzonych, prowadzenie analiz finansowych, ekspertyzy dla celów finansowych, informacja finansowa, ekspertyzy i wyceny dla celów podatkowych, sporządzanie i publikowanie raportów i ocen ekonomiczno – finansowych przedsiębiorstw, opracowanie i publikowanie raportów w sprawach zobowiązań finansowych osób fizycznych i przedsiębiorstw wobec banków i instytucji finansowych, inwestycje kapitałowe, deponowanie walorów, zarządzanie finansami, przyjmowanie wkładów oszczędnościowych i lokat terminowych, maklerstwo giełdowe, pośrednictwo giełdowe, agencje finansowe, agencje ściągania wierzytelności, Usługi w zakresie finansowania projektów inwestycyjnych, Usługi w zakresie pośrednictwa w obrocie i wynajmu nieruchomości oraz ich wyceny, Tworzenie i pozyskiwanie kapitałów, Zarządzanie funduszem inwestycyjno-kapitałowym, Pośredniczenie w pozyskiwaniu nieruchomości pod inwestycje budowlane, Pośredniczenie w zawieraniu umów sprzedaży i wynajmu nieruchomości, mieszkań i powierzchni handlowych, Zarządzanie i administrowanie budynkami mieszkalnymi i biurowymi, Obsługa finansowa budynków mieszkalnych i biurowych, Usługi zarządzania nieruchomościami w zakresie kompleksów budynków, Usługi leasingu finansowego nieruchomości, maszyn i urządzeń, pośrednictwo przy zwieraniu umów kredytowych, Usługi agencji w zakresie sprzedaży nieruchomości za prowizję, **38** Platforma informacyjna IT dla podmiotów z branży obrotu nieruchomościami i dla budownictwa, Usługi telekomunikacyjne dotyczące aplikacji mobilnych o tematyce obrotu nieruchomościami i dla budownictwa, Usługi w zakresie rozpowszechniania informacji tekstowych i obrazowych za pośrednictwem terminali komputerowych i sieci internetowej, Zapewnianie dostępu do usług cyfrowego przechowania i udostępniania zdjęć, filmów o tematyce dotyczącej obrotu nieruchomościami i budownictwa, Transmisja internetowego serwisu informacyjnego dotyczącego obrotu nieruchomościami i budownictwa, Usługi udostępniania programów telewizyjnych oraz audycji radiowych drogą cyfrową, Udostępnianie przestrzeni wirtualnej dla celów forum dyskusyjnego, Usługi w zakresie telekonferencji i wideokonferencji, Przesyłanie informacji, Poczta elektroniczna, Usługi ogłoszeń elektronicznych, Usługi w zakresie przesyłania informacji tekstowej i obrazowej przy pomocy komputera, Usługi dostarczania informacji tekstowej i obrazowej on-line z komputerowych baz danych, Usługi telekomunikacyjne polegające na dostarczaniu za pomocą sieci komputerowej dostępu do zasobów muzycznych, filmowych i zbiorów obrazów, Usługi telekomunikacyjne obejmujące dostęp za pomocą sieci komputerowej do platform konkursowych online.

---

(111) **349899** (220) 2021 07 06 (210) 531163
(151) 2022 01 14 (441) 2021 09 20
(732) PRIMSE.COM SPÓŁKA Z OGRANICZONĄ ODPOWIEDZIALNOŚCIĄ, Warszawa (PL)
(540) (znak słowny)
(540) primse.com
(510), (511) **35** Usługi doradztwa w zakresie prowadzenia działalności gospodarczej finansowej, handlowej i dla budownictwa, usługi dotyczące zarządzania działalnością gospodarczą finansową, handlową i dla budownictwa, usługi doradztwa w zakresie organizowania i zarządzania działalnością gospodarczą finansową, handlowej i dla budownictwa, usługi doradztwa specjalistycznego w sprawach działalności gospodarczej finansowej, handlowej i budownictwa, usługi agencji public relations, usługi marketingowe, usługi pozyskiwania i udostępniania informacji o działalności gospodarczej finansowej, usługi doradztwa w zakresie zarządzania personalnego, doradztwo podatkowe, usługi księgowości i rachunkowości, ekspertyzy w działalności gospodarczej, promocja sprzedaży, reklama za pośrednictwem sieci komputerowych, publikowanie tekstów reklamowych, reklama radiowa i telewizyjna, organizowanie targów i wystaw celach handlowych i reklamowych, rozpowszechnianie ogłoszeń i materiałów reklamowych, rozpowszechnianie ogłoszeń i materiałów reklamowych za pośrednictwem Internetu, badania rynku, badanie opinii publicznej, publikowanie tekstów reklamowych, rozpowszechnianie materiałów reklamowych, wynajmowanie miejsc na umieszczanie ogłoszeń lub reklam, wynajmowanie miejsc na stronach internetowych przeznaczonych na umieszczanie ogłoszeń lub reklam, uaktualnianie materiałów reklamowych, zarządzanie zbiorami informatycznymi, pozyskiwanie oraz systematyzowanie danych dla komputerowych baz danych, sortowanie danych w bazach danych, komputerowe zarządzanie plikami, powielanie dokumentów, wycena działalności gospodarczej, audyt, Sprzedaż aukcyjna nieruchomości, Doradztwo dotyczące organizowania i zarządzania przedsiębiorstwami budowlanymi, Dostarczanie informacji związanej z działalnością gospodarczą w zakresie budownictwa, **36** Usługi agencji pośrednictwa w handlu i wynajmu nieruchomości, usługi doradztwa w sprawach finansowych oraz ubezpieczeniowych, usługi inwestycyjne ze środków własnych i powierzonych dotyczące nieruchomości, pozyskiwanie środków finansowych, wynajmowanie i dzierżawa majątku nieru-

chomego i ruchomego, administrowanie i zarządzanie nieruchomościami, sporządzanie umów najmu, usługi w zakresie wyceny nieruchomości, wynajmowanie powierzchni biurowych, działalność finansowa, usługi w zakresie operacji finansowych, doradztwo finansowe, sprzedaż hurtowa i detaliczna papierów wartościowych, nieruchomości z ryku wtórnego i pierwotnego, sprzedaż za pośrednictwem Internetu papierów wartościowych, nieruchomości z ryku wtórnego i pierwotnego, pośrednictwo w kupnie i sprzedaży nieruchomości oraz gruntów, pośredniczenie przy udzielaniu kredytów inwestycyjnych, konsumpcyjnych i hipotecznych, sprzedaż na raty, obsługa transakcji finansowych dotyczących kredytów inwestycyjnych, konsumpcyjnych i hipotecznych, zarządzanie finansami, zarządzanie majątkiem ruchomym i nieruchomym, prowadzenie rachunków finansowych, prowadzenie rozliczeń pieniężnych, pośrednictwo w transakcjach finansowych inwestycyjnych, konsumpcyjnych i hipotecznych, usługi inwestycyjne ze środków własnych i powierzonych, prowadzenie analiz finansowych, ekspertyzy dla celów finansowych, informacja finansowa, ekspertyzy i wyceny dla celów podatkowych, sporządzanie i publikowanie raportów i ocen ekonomiczno – finansowych przedsiębiorstw, opracowanie i publikowanie raportów w sprawach zobowiązań finansowych osób fizycznych i przedsiębiorstw wobec banków i instytucji finansowych, inwestycje kapitałowe, deponowanie walorów, zarządzanie finansami, przyjmowanie wkładów oszczędnościowych i lokat terminowych, maklerstwo giełdowe, pośrednictwo giełdowe, agencje finansowe, agencje ściągania wierzytelności, Usługi w zakresie finansowania projektów inwestycyjnych, Usługi w zakresie pośrednictwa w obrocie i wynajmu nieruchomości oraz ich wyceny, Tworzenie i pozyskiwanie kapitałów, Zarządzanie funduszem inwestycyjno-kapitałowym, Pośredniczenie w pozyskiwaniu nieruchomości pod inwestycje budowlane, Pośredniczenie w zawieraniu umów sprzedaży i wynajmu nieruchomości, mieszkań i powierzchni handlowych, Zarządzanie i administrowanie budynkami mieszkalnymi i biurowymi, Obsługa finansowa budynków mieszkalnych i biurowych, Usługi zarządzania nieruchomościami w zakresie kompleksów budynków, Usługi leasingu finansowego nieruchomości, maszyn i urządzeń, pośrednictwo przy zwieraniu umów kredytowych, Usługi agencji w zakresie sprzedaży nieruchomości za prowizję, **38** Platforma informacyjna IT dla podmiotów z branży obrotu nieruchomościami i dla budownictwa, Usługi telekomunikacyjne dotyczące aplikacji mobilnych o tematyce obrotu nieruchomościami i dla budownictwa, Usługi w zakresie rozpowszechniania informacji tekstowych i obrazowych za pośrednictwem terminali komputerowych i sieci internetowej, Zapewnianie dostępu do usług cyfrowego przychowania i udostępniania zdjęć, filmów o tematyce dotyczącej obrotu nieruchomościami i budownictwa, Transmisja internetowego serwisu informacyjnego dotyczącego obrotu nieruchomościami i budownictwa, Usługi udostępniania programów telewizyjnych oraz audycji radiowych drogą cyfrową, Udostępnianie przestrzeni wirtualnej dla celów forum dyskusyjnego, Usługi w zakresie telekonferencji i wideokonferencji, Przesyłanie informacji, Poczta elektroniczna, Usługi ogłoszeń elektronicznych, Usługi w zakresie przesyłania informacji tekstowej i obrazowej przy pomocy komputera, Usługi dostarczania informacji tekstowej i obrazowej on-line z komputerowych baz danych, Usługi telekomunikacyjne polegające na dostarczaniu za pomocą sieci komputerowej dostępu do zasobów muzycznych, filmowych i zbiorów obrazów, Usługi telekomunikacyjne obejmujące dostęp za pomocą sieci komputerowej do platform konkursowych online.

---

(111) **349900** (220) 2021 08 20 (210) 532912
(151) 2022 01 27 (441) 2021 09 20
(732) LIN LIYING, Budapeszt (HU)
(540) (znak słowny)
(540) Softsail
(510), (511) **25** Skarpetki, Bielizna, Bielizna damska, Bielizna dla mężczyzn, Bielizna dla niemowląt, Legginsy, Spodnie sportowe, Obuwie.

---

(111) **349901** (220) 2021 08 30 (210) 533301
(151) 2022 01 25 (441) 2021 10 11
(732) ZYSK MATEUSZ FREZMAT, Rybnik (PL)
(540) (znak słowno-graficzny)
(540) FREZMAT
(540)

(591) czarny, zielony, biały
(531) 26.07.25, 27.05.01, 29.01.13
(510), (511) **40** Obróbka metali, Obróbka tworzyw sztucznych, Frezowanie, Toczenie, Wiercenie, Cięcie, Szlifowanie, Gwintowanie, Skrawanie, Hartowanie, Cynkowanie, Azotowanie, Anodowanie, **42** Opracowywanie oprogramowania komputerowego na potrzeby projektowania wspomaganego komputerowo / produkowania wspomaganego komputerowo [CAD/CAM].

---

(111) **349902** (220) 2021 08 18 (210) 532833
(151) 2022 01 27 (441) 2021 09 20
(732) EXTRADACH SPÓŁKA Z OGRANICZONĄ ODPOWIEDZIALNOŚCIĄ SPÓŁKA KOMANDYTOWA, Szczecin (PL)
(540) (znak słowno-graficzny)
(540) roofART
(540)

(591) czerwony, biały
(531) 26.04.02, 27.05.01, 29.01.12
(510), (511) **6** Okna metalowe, Okna metalowe dachowe, Drzwi metalowe, Schody metalowe, Drabiny metalowe, **19** Okna niemetalowe, Okna wykonane z tworzyw sztucznych, Okna drewniane, Okna dachowe niemetalowe, Schody niemetalowe, **20** Drabiny i ruchome schody niemetalowe.

---

(111) **349903** (220) 2021 05 11 (210) 528648
(151) 2022 01 26 (441) 2021 10 04
(732) WIERZCHOWSKI DARIUSZ CENTRUM SZKOLEŃ STRZELECKICH SHOOTER, Lublin (PL)
(540) (znak słowno-graficzny)
(540) shooter
(540)

(591) czarny, biały, czerwony
(531) 29.01.13, 27.05.01, 27.05.24, 23.03.01, 23.03.05
(510), (511) **41** Edukacja, rozrywka i sport.

---

(111) **349904** (220) 2021 05 04 (210) 528386
(151) 2022 01 26 (441) 2021 10 04
(732) DERĘGOWSKA AGATA FRESH-ART, Toruń (PL)
(540) (znak słowno-graficzny)
(540) FLY HIGH
(540)

Kolor znaku: (591)
(531) 27.05.01, 27.05.24
(510), (511) **25** Odzież, Nakrycia głowy.

---

(111) **349905** (220) 2021 02 05 (210) 524179
(151) 2022 01 26 (441) 2021 10 11
(732) PROŃCZUK PIOTR ROLL-TRAW, Warszawa (PL)
(540) (znak słowno-graficzny)
(540) ROLL-TRAW TRAWNIKI ROLOWANE

(540)

(591) zielony
(531) 26.01.05, 24.15.01, 27.05.01, 29.01.03
(510), (511) **31** Darń naturalna, Sadzonki, Krzewy, Surowe produkty ogrodnicze, Surowe i nieprzetworzone produkty rolne, Surowe i nieprzetworzone produkty ogrodnicze, Produkty rolne (nieprzetworzone), Nieprzetworzone produkty ogrodnicze, Darń wzmacniana, Trawa, Trawnik/darń, Nasiona, cebulki i rozsady do hodowli roślin, Nasiona dla rolnictwa, Nasiona do siewu, **44** Doradztwo z zakresu ogrodnictwa, Ogrodnictwo, Pielęgnacja trawników, Pielęgnacja ogrodów.

---

(111) **349906** (220) 2020 06 19 (210) 514890
(151) 2022 01 28 (441) 2020 08 10
(732) NARKIEWICZ PAWEŁ, Gdynia (PL)
(540) (znak słowno-graficzny)
(540) MaturaIT
(540)

(591) granatowy
(531) 27.05.01, 29.01.04, 24.17.02, 26.04.01, 26.04.10, 26.04.11, 26.04.18, 26.11.03, 26.11.08, 26.11.12
(510), (511) **41** edukacja, edukacja [nauczanie], edukacja on-line z komputerowej bazy danych lub za pomocą Internetu czy ekstranetów, **42** platforma jako usługa [PaaS].

---

(111) **349907** (220) 2021 06 14 (210) 530219
(151) 2022 01 25 (441) 2021 10 11
(732) SPOTLIGHT AGENCY SPÓŁKA Z OGRANICZONĄ ODPOWIEDZIALNOŚCIĄ, Warszawa (PL)
(540) (znak słowny)
(540) Team X
(510), (511) **3** Kosmetyki, Preparaty do mycia i pielęgnacji ciała, Kosmetyki, takie jak: kremy do twarzy i ciała, serum do twarzy i ciała, balsamy i lotiony do twarzy i ciała, masła do ciała, mleczka do twarzy i ciała, toniki do twarzy i ciała, wody kosmetyczne, Preparaty kosmetyczne do odchudzania, Preparaty do golenia, Odświeżacze do ust, Preparaty kosmetyczne do pielęgnacji jamy ustnej i zębów, Środki do czyszczenia zębów i płyny do płukania jamy ustnej, Kosmetyczne preparaty do pielęgnacji włosów, Kosmetyczne preparaty do opalania, Produkty perfumeryjne, Perfumy, Chusteczki nasączane płynami kosmetycznymi, Preparaty do depilacji, Preparaty do higieny intymnej lub do celów dezodorujących będące przyborami toaletowymi, Środki sanitarne, takie jak nielecznicze produkty toaletowe, preparaty do mycia i pielęgnacji ciała, preparaty do higieny osobistej, Olejki esencjonalne i ekstrakty aromatyczne, Preparaty do czyszczenia i odświeżania, Preparaty do pielęgnacji zwierząt, Środki perfumeryjne i zapachowe, Detergenty, Artykuły do wybielania, Detergenty do użytku domowego, Preparaty do prania, Preparaty do wybielania, Preparaty do zmywania naczyń, Środki czyszczące, Środki czyszczące do celów gospodarstwa domowego, Środki ścierne i polerskie, **5** Suplementy diety i preparaty dietetyczne, Preparaty i artykuły higieniczne, Witaminy i preparaty witaminowe, Suplementy żywnościowe, Suplementy diety dla ludzi, Środki do czyszczenia jamy ustnej, Środki dezodoryzujące i oczyszczające powietrze, Środki dezynfekcyjne i antyseptyczne, Farmaceutyki i naturalne środki lecznicze, Opatrunki medyczne, Materiały opatrunkowe i aplikatory, Insektycydy, Środki odstraszające insekty, Preparaty do zwalczania insektów, Środki owadobójcze, preparaty farmaceutyczne zawierające kofeinę, Preparaty do dezynfekcji rąk, Preparaty kofeinowe do stymulacji, Farmaceutyczne preparaty i substancje antyalergiczne, Preparaty kofeinowe do celów medycznych, Lecznicze preparaty do leczenia skóry, Lecznicze preparaty do pielęgnacji włosów, Płyny farmaceutyczne, Kosmetyki lecznicze, Żywność dla niemowląt, Plastry, materiały opatrunkowe, Okłady do celów medycznych, Środki sanitarne do celów medycznych, Środki odkażające, Preparaty weterynaryjne, Chemiczne preparaty i materiały diagnostyczne do celów medyczny, Gumy do żucia do celów leczniczych, Napoje, zioła lecznicze, Napary lecznicze, **9** Muzyka, filmy i inne rodzaje elektronicznych publikacji tekstowych i obrazowych utrwalone na nośnikach, Programy komputerowe, Oprogramowanie komputerowe, Interfejsy komputerowe, Programy komputerowe nagrane, Programy komputerowe do pobrania, Platformy oprogramowania komputerowego dla sieci społecznościowych, Oprogramowanie interaktywne, Interaktywne bazy danych, Interaktywne publikacje elektroniczne, Nagrane filmy, Filmy wideo, Filmy do pobrania, Urządzenia do wyświetlania, odbiorniki telewizyjne oraz urządzenia do odtwarzania filmów i video, Odzież chroniąca przed urazami, Odzież chroniąca przed wypadkami, Urządzenia do karaoke, Komputery, komputery przenośne, Magnetyczne nośniki informacji, Modemy, Pamięci komputerowe, Pamięci zewnętrzne USB, Procesory, Dane na nośnikach optycznych i magnetycznych, Dyski: kompaktowe, magnetyczne i optyczne, Produkty w postaci kodu komputerowego, Oprogramowanie aplikacyjne, Karty zakodowane lojalnościowe, Karty magnetyczne, Monitory, Platformy oprogramowania komputerowego, Drukarki, Fotokopiarki, Skanery obrazu, Urządzenia i przyrządy kserograficzne, Urządzenia optyczne, Wzmacniacze i korektory, Urządzenia zabezpieczające i ochronne, Kamery wideo, Aparaty fotograficzne, Telefony komórkowe, Akcesoria do telefonów komórkowych, Futerały na telefony komórkowe, Obudowy wymienne do telefonów komórkowych, Odtwarzacze płyt kompaktowych, Przenośne odtwarzacze muzyczne, Klawiatury komputerowe, Podkładki pod myszy komputerowe, Muzyczne nagrania dźwiękowe, Okulary 3D, Zestawy na głowę do rzeczywistości wirtualnej, Artykuły optyczne, Futerały na okulary, Karty inteligentne [karty z układem scalonym], Torby do noszenia komputerów, Zegarki inteligentne, Reklamowe tablice [mechaniczne lub świecące], Urządzenia wyświetlające do reklamy [mechaniczne lub świecące], Głośniki, Głośniki audio, Słuchawki [zakładane na głowę], Mikrofony, Publikacje elektroniczne, do pobrania, Programy komputerowe umożliwiające użytkownikom telewizji oglądanie i zakup towarów, za pośrednictwem cyfrowych kanałów telewizyjnych, Programy do prowadzenia gier komputerowych, konkursów, przystosowane do użycia z odbiornikiem telewizyjnym jako ekranem komputerowym, Programy komputerowe do obsługi interaktywnej telewizji, Urządzenia do zapisu audio i video w postaci skompresowanej, Urządzenia do zapisywania, zapamiętywania i odtwarzania obrazów, dźwięków i informacji w postaci plików elektronicznych, **14** Biżuteria, Wyroby biżuteryjne, Wyroby jubilerskie, Wisiorki do kluczy (ozdoby lub breloczki), Biżuteria i wyroby jubilerskie, Kółka na klucze i breloczki, Przyrządy do mierzenia czasu, Pudełka na biżuterię i pudełka na zegarki, Kamienie szlachetne, Perły, Metale szlachetne i ich imitacje, **16** Materiały drukowane i artykuły papiernicze oraz wyposażenie edukacyjne, Torebki oraz artykuły do pakowania i przechowywania z papieru, kartonu lub tworzyw sztucznych, Reklamy drukowane, Publikacje reklamowe, Plakaty reklamowe, Foldery reklamowe, Prospekty reklamowe, Ulotki reklamowe, Szyldy reklamowe z papieru lub z kartonu, Materiały informacyjne, Materiały piśmienne i wyposażenie edukacyjne, Banery wystawowe z papieru, Biuletyny informacyjne, Biuletyny [materiały drukowane], Bony, Bony towarowe, Bony upominkowe, Bony wartościowe, Broszury, Cenniki, Katalogi, Czasopisma, Formularze – blankiety, Fotografie reklamowe, Kalendarze, Wyroby z kartonu, Torebki do pakowania z papieru lub tworzyw sztucznych, Tablice ogłoszeniowe na afisze kartonowe i/ lub papierowe, papierowe kontenery do pakowania, Torebki do pakowania [koperty, woreczki] z papieru lub tworzyw sztucznych, Nalepki reklamowe, Jednorazowe produkty papierowe, Materiały drukowane, Papier i karton, Wizytówki, Papier toaletowy, Ręczniki papierowe, Chusteczki higieniczne, Worki i torby papierowe, Formularze [blankiety, druki], Opakowania kartonowe, Opakowania z tworzyw sztucznych, Pojemniki z tektury falistej, Nalepki, Naklejki, Papier w arkuszach [artykuły piśmienne], pudelka kartonowe lub papierowe, **18** Torby, Plecaki, Walizy, torby podróżne, torby, portfele i inne artykuły służące do przenoszenia, Parasole i parasolki, Kosmetyczki, Kosmetyczki bez wyposażenia, Wyroby rymarskie, Bicze i ubrania dla zwierząt, Smycze dla zwierząt, Obroże dla zwierząt, Laski, kijki marszowe i trekkingowe, **21** Artykuły do pielęgnacji odzieży i obuwia, Przybory kosmetyczne, do higieny i pielęgnacji urody, Kubki, Zastawa stołowa, przybory kuchenne i pojemniki, Przybory kosmetyczne i toaletowe oraz artykuły łazienkowe, Sprzęt i artykuły do sprzątania i czyszczenia, Szczotki i artykuły szczotkarskie, Zastawa stołowa,

Przybory kuchenne i pojemniki, Pojemniki do przechowywania żywności, Artykuły do czyszczenia zębów, Szczoteczki do zębów, Przybory toaletowe, Przybory kosmetyczne, Urządzenia rozpylające do aerozoli, nie do celów medycznych, Zasobniki papieru toaletowego, Aparatura do aromatyzowania powietrza, Ściereczki do czyszczenia, Szczotki do sprzątania, Urządzenia i aparaty nieelektryczne do polerowania do celów domowych, Dzbanki do piwa, Dzbanki na wino, Butelki na napoje dla podróżnych, Karafki na wino, Szklane karafki, Karafki [na alkohol], Kieliszki, Korkociągi, Kufle do piwa, Literatki, Naczynia do napojów, Otwieracze do butelek (elektryczne i nieelektryczne), Wyroby szklane nie ujęte w innych klasach, Butelki, Garnki, **25** Części odzieży, obuwia i nakryć głowy, Nakrycia głowy, Obuwie, Odzież, Rajstopy, Wyroby pończosznicze, Legginsy, Skarpetki, Koszule, Koszule sportowe, Koszule z krótkimi rękawami, Komplety koszulek i spodenek, T-shirty z krótkim rękawem, **26** Smycze [paski] do noszenia, Dodatki do odzieży, artykuły do szycia i ozdobne artykuły tekstylne, Ozdoby do włosów [nie z metali szlachetnych], Artykuły do upinania włosów oraz peruki i sztuczne włosy, Zamki błyskawiczne, koronki, guziki, **28** Gry, zabawki i akcesoria do zabawy, Zabawki pluszowe, Zabawki mówiące, Hulajnogi [zabawki], Zabawki [figurki] akcji, Artykuły i sprzęt sportowy, Śmieszne gadżety [atrapy], Śmieszne gadżety do zabawy, Śmieszne gadżety na imprezy, Dekoracje świąteczne i sztuczne choinki, Sprzęt wędkarski, Gry planszowe, Gry komputerowe, Karty do gry, **29** Chipsy, Gotowe dania warzywne, Przekąski ziemniaczane, Przekąski na bazie warzyw, Przekąski z owoców, Jaja ptasie i produkty z jaj, Mięso i wędliny, Nabiał i substytuty nabiału, Mleko, Twaróg, Jogurty, Desery mleczne, Produkty serowarskie, Kefir [napój mleczny], Śmietana, Mleko sojowe, Oleje i tłuszcze, Oleje i tłuszcze jadalne, Przetworzone owoce, Warzywa i grzyby (w tym orzechy i nasiona roślin strączkowych), Ryby, Owoce morza i mięczaki, Przeciery warzywne, Przeciery owocowe, Galaretki, dżemy, Kompoty, Pasty owocowe i warzywne, Potrawy gotowe, Zupy i buliony, Przekąski i desery, Warzywa mrożone, Mrożone owoce, Mrożone produkty rybne, Produkty mięsne mrożone, Przetworzone produkty mięsne, Gotowe dania z mięsa, Suszone owoce, Warzywa suszone, Warzywa gotowane, Warzywa konserwowane, Groch łuskany, Fasola, Rośliny strączkowe przetworzone, Masło, Margaryna, Owoce konserwowane, Frytki, **30** Lód, lody spożywcze, mrożone jogurty i sorbety, Kawa, herbata, kakao i namiastki tych towarów, Sól, przyprawy i dodatki smakowe, Ziarna przetworzone, skrobia i wyroby z tych towarów, preparaty do pieczenia i drożdże, Cukry, naturalne słodziki, polewy cukiernicze i nadzienia, produkty pszczele, Gotowe dania z ryżu, Przekąski z produktów zbożowych, Wypieki, Wyroby cukiernicze, Czekolada i desery, Ziarna przetworzone, Skrobia i wyroby z tych towarów, Żelki, Żelki witaminowe, Muesli, Płatki śniadaniowe, Owsianka i grysik, Chrupiące pieczywo, Artykuły spożywcze ze zbóż, Ciasta, Tarty i ciasteczka, Cukierki, Batony i guma do żucia, Mąka, Cukier, Makarony, Suche i świeże makarony, Kluski i pierogi, Kasze, Ryż, Dania gotowe i wytrawne przekąski, Kanapki, Hamburgery w bułkach, Kanapka z parówką [hot dog], Tortille, Mięso w cieście [gotowe], Naleśniki, Paszteciki, Placki, Spaghetti, Pizza, Mrożone wyroby piekarnicze, Sosy, Musztarda, Ketchup, Miód, Majonez, Tosty, **32** Napoje bezalkoholowe, Piwo i produkty piwowarskie, Napoje orzeźwiające, Bezalkoholowe preparaty do produkcji napojów, Piwa smakowe, Napoje energetyzujące, Napoje funkcjonalne na bazie wody, Preparaty do produkcji napojów, Bezmleczne substytuty mleka, [napoje], Aromatyzowane napoje gazowane, Soki, Soki warzywne, Napoje owocowe i soki owocowe, Wody, Wody gazowane, Wody mineralne [napoje], Syropy do napojów, Syropy do wytwarzania napojów bezalkoholowych, Owocowe nektary, bezalkoholowe.

---

(111) **349908** (220) 2021 06 15 (210) 530250
(151) 2022 01 25 (441) 2021 10 11
(732) SPOTLIGHT AGENCY SPÓŁKA Z OGRANICZONĄ ODPOWIEDZIALNOŚCIĄ, Warszawa (PL)
(540) (znak słowno-graficzny)
(540) TEAM X
(540)

(531) 27.05.01
(510), (511) **3** Kosmetyki, Preparaty do mycia i pielęgnacji ciała, Kosmetyki, takie jak: kremy do twarzy i ciała, serum do twarzy i ciała, balsamy i lotiony do twarzy i ciała, masła do ciała, mleczka do twarzy i ciała, toniki do twarzy i ciała, wody kosmetyczne, Preparaty kosmetyczne do odchudzania, Preparaty do golenia, Odświeżacze do ust, Preparaty kosmetyczne do pielęgnacji jamy ustnej i zębów, Środki do czyszczenia zębów i płyny do płukania jamy ustnej, Kosmetyczne preparaty do pielęgnacji włosów, Kosmetyczne preparaty do opalania, Produkty perfumeryjne, Perfumy, Chusteczki nasączane płynami kosmetycznymi, Preparaty do depilacji, Preparaty do higieny intymnej lub do celów dezodorujących będące przyborami toaletowymi, Środki sanitarne, takie jak nielecznicze produkty toaletowe, preparaty do mycia i pielęgnacji ciała, preparaty do higieny osobistej, Olejki esencjonalne i ekstrakty aromatyczne, Preparaty do czyszczenia i odświeżania, Preparaty do pielęgnacji zwierząt, Środki perfumeryjne i zapachowe, Detergenty, Artykuły do wybielania, Detergenty do użytku domowego, Preparaty do prania, Preparaty do wybielania, Preparaty do zmywania naczyń, Środki czyszczące, Środki czyszczące do celów gospodarstwa domowego, Środki ścierne i polerskie, **5** Suplementy diety i preparaty dietetyczne, Preparaty i artykuły higieniczne, Witaminy i preparaty witaminowe, Suplementy żywnościowe, Suplementy diety dla ludzi, Środki do czyszczenia jamy ustnej, Środki dezodoryzujące i oczyszczające powietrze, Środki dezynfekcyjne i antyseptyczne, Farmaceutyki i naturalne środki lecznicze, Opatrunki medyczne, Materiały opatrunkowe i aplikatory, Insektycydy, Środki odstraszające insekty, Preparaty do zwalczania insektów, Środki owadobójcze, preparaty farmaceutyczne zawierające kofeinę, Preparaty do dezynfekcji rąk, Preparaty kofeinowe do stymulacji, Farmaceutyczne preparaty i substancje antyalergiczne, Preparaty kofeinowe do celów medycznych, Lecznicze preparaty do leczenia skóry, Lecznicze preparaty do pielęgnacji włosów, Płyny farmaceutyczne, Kosmetyki lecznicze, Żywność dla niemowląt, Plastry, materiały opatrunkowe, Okłady do celów medycznych, Środki sanitarne do celów medycznych, Środki odkażające, Preparaty weterynaryjne, Chemiczne preparaty i materiały diagnostyczne do celów medyczny, Gumy do żucia do celów leczniczych, Napoje, zioła lecznicze, Napary lecznicze, **9** Muzyka, filmy i inne rodzaje elektronicznych publikacji tekstowych i obrazowych utrwalone na nośnikach, Programy komputerowe, Oprogramowanie komputerowe, Interfejsy komputerowe, Programy komputerowe nagrane, Programy komputerowe do pobrania, Platformy oprogramowania komputerowego dla sieci społecznościowych, Oprogramowanie interaktywne, Interaktywne bazy danych, Interaktywne publikacje elektroniczne, Nagrane filmy, Filmy wideo, Filmy do pobrania, Urządzenia do wyświetlania, odbiorniki telewizyjne oraz urządzenia do odtwarzania filmów i video, Odzież chroniąca przed urazami, Odzież chroniąca przed wypadkami, Urządzenia do karaoke, Komputery, Komputery przenośne, Magnetyczne nośniki informacji, Modemy, Pamięci komputerowe, Pamięci zewnętrzne USB, Procesory, Dane na nośnikach optycznych i magnetycznych, Dyski: kompaktowe, magnetyczne i optyczne, Produkty w postaci kodu komputerowego, Oprogramowanie aplikacyjne, Karty zakodowane lojalnościowe, Karty magnetyczne, Monitory, Platformy oprogramowania komputerowego, Drukarki, Fotokopiarki, Skanery obrazu, Urządzenia i przyrządy kserograficzne, Urządzenia optyczne, Wzmacniacze i korektory, Urządzenia zabezpieczające i ochronne, Kamery wideo, Aparaty fotograficzne, Telefony komórkowe, Akcesoria do telefonów komórkowych, Futerały na telefony komórkowe, Obudowy wymienne do telefonów komórkowych, Odtwarzacze płyt kompaktowych, Przenośne odtwarzacze muzyczne, Klawiatury komputerowe, Podkładki pod myszy komputerowe, Muzyczne nagrania dźwiękowe, Okulary 3D, Zestawy na głowę do rzeczywistości wirtualnej, Artykuły optyczne, Futerały na okulary, Karty inteligentne [karty z układem scalonym], Torby do noszenia komputerów, Zegarki inteligentne, Reklamowe tablice [mechaniczne lub świecące], Urządzenia wyświetlające do reklamy [mechaniczne lub świecące], Głośniki, Głośniki audio, Słuchawki [zakładane na głowę], Mikrofony, Publikacje elektroniczne, do pobrania, Programy komputerowe umożliwiające użytkownikom telewizji oglądanie i zakup towarów, za pośrednictwem cyfrowych kanałów telewizyjnych, Programy do prowadzenia gier komputerowych, konkursów, przystosowane do użycia z odbiornikiem telewizyjnym jako ekranem komputerowym, Programy komputerowe do obsługi interaktywnej telewizji, Urządzenia do zapisu audio i video w postaci skompresowanej, Urządzenia do zapisywania, zapamiętywania i odtwarzania obrazów, dźwięków i informacji w postaci plików elektronicznych, **14**

Biżuteria, Wyroby biżuteryjne, Wyroby jubilerskie, Wisiorki do kluczy (ozdoby lub breloczki), Biżuteria i wyroby jubilerskie, Kółka na klucze i breloczki, Przyrządy do mierzenia czasu, Pudełka na biżuterię i pudełka na zegarki, Kamienie szlachetne, Perły, Metale szlachetne i ich imitacje, **16** Materiały drukowane i artykuły papiernicze oraz wyposażenie edukacyjne, Torebki oraz artykuły do pakowania i przechowywania z papieru, kartonu lub tworzyw sztucznych, Reklamy drukowane, Publikacje reklamowe, Plakaty reklamowe, Foldery reklamowe, Prospekty reklamowe, Ulotki reklamowe, Szyldy reklamowe z papieru lub z kartonu, Materiały informacyjne, Materiały piśmienne i wyposażenie edukacyjne, Banery wystawowe z papieru, Biuletyny informacyjne, Biuletyny [materiały drukowane], Bony, Bony towarowe, Bony upominkowe, Bony wartościowe, Broszury, Cenniki, Katalogi, Czasopisma, Formularze – blankiety, Fotografie reklamowe, Kalendarze, Wyroby z kartonu, Torebki do pakowania z papieru lub tworzyw sztucznych, Tablice ogłoszeniowe na afisze kartonowe i/lub papierowe, papierowe kontenery do pakowania, Torebki do pakowania [koperty, woreczki] z papieru lub tworzyw sztucznych, Nalepki reklamowe, Jednorazowe produkty papierowe, Materiały drukowane, Papier i karton, Wizytówki, Papier toaletowy, Ręczniki papierowe, Chusteczki higieniczne, Worki i torby papierowe, Formularze [blankiety, druki], Opakowania kartonowe, Opakowania z tworzyw sztucznych, Pojemniki z tektury falistej, Nalepki, Naklejki, Papier w arkuszach [artykuły piśmienne], pudełka kartonowe lub papierowe, **18** Torby, Plecaki, Walizy, torby podróżne, torby, portfele i inne artykuły służące do przenoszenia, Parasole i parasolki, Kosmetyczki, Kosmetyczki bez wyposażenia, Wyroby rymarskie, Bicze i ubrania dla zwierząt, Smycze dla zwierząt, Obroże dla zwierząt, Laski, kijki marszowe i trekkingowe, **21** Artykuły do pielęgnacji odzieży i obuwia, Przybory kosmetyczne, do higieny i pielęgnacji urody, Kubki, Zastawa stołowa, przybory kuchenne i pojemniki, Przybory kosmetyczne i toaletowe oraz artykuły łazienkowe, Sprzęt i artykuły do sprzątania i czyszczenia, Szczotki i artykuły szczotkarskie, Zastawa stołowa, Przybory kuchenne i pojemniki, Pojemniki do przechowywania żywności, Artykuły do czyszczenia zębów, Szczoteczki do zębów, Przybory toaletowe, Przybory kosmetyczne, Urządzenia rozpylające do aerozoli, nie do celów medycznych, Zasobniki papieru toaletowego, Aparatura do aromatyzowania powietrza, Ściereczki do czyszczenia, Szczotki do sprzątania, Urządzenia i aparaty nieelektryczne do polerowania do celów domowych, Dzbanki do piwa, Dzbanki na wino, Butelki na napoje dla podróżnych, Karafki na wino, Szklane karafki, Karafki [na alkohol], Kieliszki, Korkociągi, Kufle do piwa, Literatki, Naczynia do napojów, Otwieracze do butelek (elektryczne i nieelektryczne), Wyroby szklane nie ujęte w innych klasach, Butelki, Garnki, **25** Części odzieży, obuwia i nakryć głowy, Nakrycia głowy, Obuwie, Odzież, Rajstopy, Wyroby pończosznicze, Legginsy, Skarpetki, Koszule, Koszule sportowe, Koszule z krótkimi rękawami, Komplety koszulek i spodenek, T-shirty z krótkim rękawem, **26** Smycze [paski] do noszenia, Dodatki do odzieży, artykuły do szycia i ozdobne artykuły tekstylne, Ozdoby do włosów [nie z metali szlachetnych], Artykuły do upinania włosów oraz peruki i sztuczne włosy, Zamki błyskawiczne, koronki, guziki, **28** Gry, zabawki i akcesoria do zabawy, Zabawki pluszowe, Zabawki mówiące, Hulajnogi [zabawki], Zabawki [figurki] akcji, Artykuły i sprzęt sportowy, Śmieszne gadżety [atrapy], Śmieszne gadżety do zabawy, Śmieszne gadżety na imprezy, Dekoracje świąteczne i sztuczne choinki, Sprzęt wędkarski, Gry planszowe, Gry komputerowe, Karty do gry, **29** Chipsy, Gotowe dania warzywne, Przekąski ziemniaczane, Przekąski na bazie warzyw, Przekąski z owoców, Jaja ptasie i produkty z jaj, Mięso i wędliny, Nabiał i substytuty nabiału, Mleko, Twaróg, Jogurty, Desery mleczne, Produkty serowarskie, Kefir [napój mleczny], Śmietana, Mleko sojowe, Oleje i tłuszcze, Oleje i tłuszcze jadalne, Przetworzone owoce, Warzywa i grzyby (w tym orzechy i nasiona roślin strączkowych), Ryby, Owoce morza i mięczaki, Przeciery warzywne, Przeciery owocowe, Galaretki, dżemy, Kompoty, Pasty owocowe i warzywne, Potrawy gotowe, Zupy i buliony, Przekąski i desery, Warzywa mrożone, Mrożone owoce, Mrożone produkty rybne, Produkty mięsne mrożone, Przetworzone produkty mięsne, Gotowe dania z mięsa, Suszone owoce, Warzywa suszone, Warzywa gotowane, Warzywa konserwowane, Groch łuskany, Fasola, Rośliny strączkowe przetworzone, Masło, Margaryna, Owoce konserwowane, Frytki, **30** Lód, lody spożywcze, mrożone jogurty i sorbety, Kawa, herbata, kakao i namiastki tych towarów, Sól, przyprawy i dodatki smakowe, Ziarna przetworzone, skrobia i wyroby z tych towarów, preparaty do pieczenia i drożdże, Cukry, naturalne słodziki, polewy cukiernicze i nadzienia, produkty pszczele, Gotowe dania z ryżu, Przekąski z produktów zbożowych, Wypieki, Wyroby cukiernicze, Czekolada i desery, Ziarna przetworzone, Skrobia i wyroby z tych towarów, Żelki, Żelki witaminowe, Muesli, Płatki śniadaniowe, Owsianka i grysik, Chrupiące pieczywo, Artykuły spożywcze ze zbóż, Ciasta, Tarty i ciasteczka, Cukierki, Batony i guma do żucia, Mąka, Cukier, Makarony, Suche i świeże makarony, Kluski i pierogi, Kasze, Ryż, Dania gotowe i wytrawne przekąski, Kanapki, Hamburgery w bułkach, Kanapka z parówką [hot dog], Tortille, Mięso w cieście [gotowe], Naleśniki, Paszteciki, Placki, Spaghetti, Pizza, Mrożone wyroby piekarnicze, Sosy, Musztarda, Ketchup, Miód, Majonez, Tosty, **32** Napoje bezalkoholowe, Piwo i produkty piwowarskie, Napoje orzeźwiające, Bezalkoholowe preparaty do produkcji napojów, Piwa smakowe, Napoje energetyzujące, Napoje funkcjonalne na bazie wody, Preparaty do produkcji napojów, Bezmleczne substytuty mleka, [napoje], Aromatyzowane napoje gazowane, Soki, Soki warzywne, Napoje owocowe i soki owocowe, Wody, Wody gazowane, Wody mineralne [napoje], Syropy do napojów, Syropy do wytwarzania napojów bezalkoholowych, Owocowe nektary, bezalkoholowe.

---

(111) **349909** (220) 2021 09 15 (210) 533947
(151) 2022 01 27 (441) 2021 10 11
(732) CHLEBOWSKA-REJCHERT MARLENA, Szczecin (PL)
(540) (znak słowno-graficzny)
(540) ChemWorld
(540)

(591) zielony, niebieski, biały
(531) 01.13.15, 27.05.01, 29.01.13
(510), (511) **1** Substancje, materiały i preparaty chemiczne oraz surowce naturalne.

---

(111) **349910** (220) 2021 09 15 (210) 533974
(151) 2022 01 27 (441) 2021 10 11
(732) FOOD FOR NATION SPÓŁKA Z OGRANICZONĄ ODPOWIEDZIALNOŚCIĄ SPÓŁKA KOMANDYTOWA, Wrocław (PL)
(540) (znak słowno-graficzny)
(540) PASIDOSTAWA.PL
(540)

(591) czarny, biały, zielony
(531) 08.01.07, 18.01.08, 18.01.23, 26.01.01, 26.01.03, 26.01.16, 26.01.18, 27.05.01, 29.01.13
(510), (511) **35** Dystrybucja broszur reklamowych, Dystrybucja drukowanych materiałów reklamowych, Dystrybucja materiałów reklamowych na ulicy, Rozpowszechnianie materiałów reklamowych i promocyjnych, Dostarczanie informacji konsumentom na temat towarów i usług, Elektroniczne przetwarzanie zamówień, Organizowanie usług wynikających z umów z osobami trzecimi [handel], Pośrednictwo w kontraktach na kupno i sprzedaż produktów, Pośrednictwo w zakresie transakcji handlowych i umów handlowych, Pośredniczenie i zawieranie transakcji handlowych na rzecz osób trzecich, Procedury administracyjne związane ze składaniem zleceń kupna za pośrednictwem komputera, Skomputeryzowane usługi w zakresie składania zamówień online, Skomputeryzowane zamówienia towarów, Usługi w zakresie zamówień online, Zapewnianie platformy internetowej dla nabywców i sprzedawców towarów i usług, Zarządzanie w zakresie zamówień, Zarządzanie w zakresie zamówień

handlowych, Zarządzanie w zakresie zamówień zakupowych, Przetwarzanie, systematyzacja danych i zarządzanie nimi, Usługi wsparcia administracyjnego i przetwarzania danych, Administrowanie dotyczące marketingu, Usługi reklamowe, marketingowe i promocyjne, Usługi handlu detalicznego w zakresie żywności, Usługi w zakresie zamówień online w dziedzinie restauracji oferujących posiłki na wynos oraz z dostawą na miejsce, Usługi marketingowe w dziedzinie restauracji, **39** Doręczanie paczek przez kuriera, Dostarczanie towarów przez kuriera, Usługi kurierskie dotyczące towarów, Pakowanie artykułów na zamówienie i według specyfikacji osób trzecich, Pakowanie produktów spożywczych, Pakowanie żywności, Usługi opakowywania i pakowania, Pakowanie, Pakowanie artykułów do transportu, Pakowanie i opakowywanie towarów, Dostawa żywności, Dostawa żywności i napojów przygotowanych do spożycia, Dostarczanie żywności przez restauracje, **42** Obsługiwanie wyszukiwarek, Opracowywanie systemów przetwarzania danych, Rozwój, programowanie i wdrażanie oprogramowania komputerowego, **43** Dokonywanie rezerwacji restauracji i posiłków, Restauracje oferujące dania na wynos, Udzielanie informacji dotyczących restauracji, Usługi restauracji fast-food, Usługi mobilnych restauracji, Usługi restauracji sprzedających posiłki na wynos.

---

(111) **349911** (220) 2021 03 26 (210) 526771
(151) 2022 01 25 (441) 2021 10 11
(732) NOWAK MARCIN, MALCZEWSKI MARCIN P.P.H.U. NOMA-SYSTEM SPÓŁKA CYWILNA, Kielce (PL)
(540) (znak słowny)
(540) NOMA-SYSTEM
(510), (511) **7** Krajalnice, pakowarki żywności, prasy próżniowe do pakowania artykułów żywnościowych, elektryczne zgrzewarki do torebek, zgrzewarki punktowe, maszyny do drukowania etykiet, **9** Kasy fiskalne, drukarki fiskalne, kasy komputerowe, terminale płatnicze, elektroniczne kasy sklepowe, specjalizowane kasy fiskalne, kalkulatory, czytniki kodów kreskowych, wagi elektroniczne, urządzenia liczące i sortujące pieniądze, wykrywacze fałszywych pieniędzy, stanowiska POS, modemy, zasilacze do urządzeń elektronicznych, programy komputerowe, karty magnetyczne i chipowe, taksometry fiskalne, drukarki kodów kreskowych, pin-pady, sprawdzarki cen, tachometry, drukarki przenośne, wagi elektroniczne, kolektory danych, drukarki kodów kreskowych, reklamy przestrzenne, podświetlane znaki reklamowe (w tym podświetlane litery przestrzenne), **20** Statuetki z tworzyw sztucznych, **35** Projektowanie reklam, usługi sprzedaży reklam, Reklama i usługi reklamowe, reklama banerowa, **37** Serwis, konserwacja i naprawa sprzętu komputerowego oraz urządzeń fiskalnych, **42** Opracowywanie dokumentacji technicznej w tym zakresie, Projektowanie oprogramowania komputerowego.

---

(111) **349912** (220) 2021 09 15 (210) 533977
(151) 2022 01 27 (441) 2021 10 11
(732) WOJTASIŃSKA KATARZYNA, Gliwice (PL)
(540) (znak słowno-graficzny)
(540) FUERTA
(540)

FUERTA

(531) 27.05.01
(510), (511) **25** Odzież, **35** Usługi sprzedaży detalicznej w związku z odzieżą, Usługi sprzedaży hurtowej w związku z odzieżą, Usługi sprzedaży detalicznej w związku z kubkami, Usługi sprzedaży hurtowej w związku z kubkami, Usługi sprzedaży detalicznej w związku z etui na telefony komórkowe, Usługi sprzedaży hurtowej w związku z etui na telefony komórkowe, Usługi sprzedaży detalicznej w związku z torbami, Usługi sprzedaży hurtowej w związku z torbami, Usługi sprzedaży detalicznej w związku z plecakami, Usługi sprzedaży hurtowej w związku z plecakami, Usługi sprzedaży detalicznej w związku z paskami [odzież], Usługi sprzedaży hurtowej w związku z paskami [odzież], Usługi sprzedaży detalicznej w związku z czapkami [nakrycia głowy], Usługi sprzedaży hurtowej w związku z czapkami [nakrycia głowy], Usługi sprzedaży detalicznej w związku z termosami [butelki termiczne], Usługi sprzedaży hurtowej w związku z termosami [butelki termiczne], Usługi sprzedaży detalicznej w związku z kosmetyczkami, Usługi sprzedaży hurtowej w związku z kosmetyczkami, Usługi sprzedaży detalicznej w związku z torebkami na biodra [nerki], Usługi sprzedaży hurtowej w związku z torebkami na biodra [nerki], Usługi sprzedaży detalicznej w związku z portfelami, Usługi sprzedaży hurtowej w związku z portfelami, Usługi sprzedaży detalicznej w związku z gumkami do włosów, Usługi sprzedaży hurtowej w związku z gumkami do włosów, Usługi sprzedaży detalicznej w związku z perfumami, Usługi sprzedaży hurtowej w związku z perfumami.

---

(111) **349913** (220) 2020 09 14 (210) 518242
(151) 2022 01 25 (441) 2021 10 11
(732) DYKA-WĄSOWSKA KAROLINA SOPOCKI OŚRODEK INTEGRACJI SENSORYCZNEJ SENSODZIECI, Sopot (PL)
(540) (znak słowno-graficzny)
(540) SENSO DZIECI
(540)

SENSO
DZIECI

(591) czerwony, żółty, jasnozielony, granatowy, biały
(531) 27.05.01, 29.01.15, 26.01.06, 01.15.11
(510), (511) **44** terapia pedagogiczna, terapia ruchowa, terapia sensoryczna, terapia logopedyczna, muzykoterapia, socjoterapia, terapia behawioralna, usługi w zakresie specjalistycznych poradni pedagogicznych.

---

(111) **349914** (220) 2021 09 10 (210) 533765
(151) 2022 01 26 (441) 2021 10 04
(732) AUGUSTYŃCZYK RAFAŁ, Częstochowa (PL)
(540) (znak słowny)
(540) Jet Car Service Rafał Augustyńczyk
(510), (511) **35** Usługi sprzedaży detalicznej w zakresie akcesoriów samochodowych, Usługi sprzedaży hurtowej w zakresie części samochodowych, Usługi sprzedaży hurtowej w zakresie akcesoriów samochodowych, Usługi sprzedaży detalicznej w zakresie części samochodowych, Aukcje samochodowe, Usługi sprzedaży detalicznej w zakresie samochodów, Usługi sprzedaży hurtowej w zakresie samochodów, **37** Konserwacja samochodów, Naprawy i konserwacja samochodów, Naprawy samochodów.

---

(111) **349915** (220) 2021 09 10 (210) 533764
(151) 2022 01 26 (441) 2021 10 04
(732) TDK OPAKOWANIA SPÓŁKA Z OGRANICZONĄ ODPOWIEDZIALNOŚCIĄ, Topola Mała (PL)
(540) (znak słowny)
(540) Slow Pack
(510), (511) **35** Usługi sprzedaży detalicznej w związku ze sztućcami, Usługi sprzedaży hurtowej w związku ze sztućcami, Usługi sprzedaży detalicznej w związku z naczyniami, Usługi sprzedaży hurtowej w związku z naczyniami, Usługi sprzedaży detalicznej w związku ze słomkami do picia, Usługi sprzedaży hurtowej w związku ze słomkami do picia, Usługi sprzedaży detalicznej w związku z kubkami, Usługi sprzedaży hurtowej w związku z kubkami, Usługi sprzedaży detalicznej w związku z torbami papierowymi, Usługi sprzedaży hurtowej w związku z torbami papierowymi, Usługi sprzedaży detalicznej w związku z pojemnikami papierowymi, Usługi sprzedaży hurtowej w związku z pojemnikami papierowymi, Usługi sprzedaży detalicznej w związku z pojemnikami z trzciny cukrowej, Usługi sprzedaży hurtowej w związku z pojemnikami z trzciny cukrowej, Usługi sprzedaży detalicznej w związku z pojemnikami z bambusa,

Usługi sprzedaży hurtowej w związku z pojemnikami z bambusa, Usługi sprzedaży detalicznej w związku z opakowaniami z papieru, Usługi sprzedaży hurtowej w związku z opakowaniami z papieru, Usługi sprzedaży detalicznej w związku z taśmami klejącymi do pakowania, Usługi sprzedaży hurtowej w związku z taśmami klejącymi do pakowania.

(111) **349916** (220) 2021 09 10 (210) 533763
(151) 2022 01 26 (441) 2021 10 04
(732) GRZYWA PIOTR, Czernichów (PL)
(540) (znak słowno-graficzny)
(540) Da Pietro
(540)

(531) 08.07.04, 27.05.01, 27.05.24
(510), (511) **43** Serwowanie jedzenia i napojów, Usługi w zakresie jedzenia na wynos, Usługi w zakresie przygotowywania jedzenia i napojów, Oferowanie żywności i napojów w restauracjach i barach, Pizzerie, Usługi restauracji fast-food, Usługi restauracyjne.

(111) **349917** (220) 2021 07 30 (210) 532206
(151) 2022 01 28 (441) 2021 10 11
(732) DZIĘGIELEWSKI WŁODZIMIERZ, Warszawa (PL)
(540) (znak słowny)
(540) Clavidełko
(510), (511) **10** Urządzenia i przyrządy do fizjoterapii.

(111) **349918** (220) 2021 09 09 (210) 533735
(151) 2022 01 26 (441) 2021 10 04
(732) THE DUST SPÓŁKA AKCYJNA, Wrocław (PL)
(540) (znak słowny)
(540) THE DUST
(510), (511) **9** Programy komputerowe, Filmy na nośnikach magnetycznych i cyfrowych, Filmy VOD, Filmy do ładowania, Filmy kinematograficzne, filmy animowane, Filmy dokumentalne, Dyski kompaktowe audio, Video i audio-video, Dyski magnetyczne, Nośniki do rejestracji dźwięku i obrazu, Płyty CD, DVD, wysokiej rozdzielczości z grami lub filmami, Programy gier komputerowych do pobierania, Programy gier komputerowych do pobrania za pośrednictwem Internetu [oprogramowanie], Gry wideo [gry komputerowe] w formie programów komputerowych zapisanych na nośnikach danych, Programy gier komputerowych, Programy gier dla urządzeń przenośnych, w tym telefonów komórkowych, Programy komputerowe nagrane, Programy komputerowe do ładowania, **16** Przyrządy do pisania, Materiały piśmienne, Materiały drukowane, Afisze, Plakaty, Nalepki, naklejki [materiały piśmienne], Książki, Komiksy, Czasopisma [periodyki], **25** Odzież, Obuwie, Nakrycia głowy, Bielizna, **28** Gry i akcesoria do gier, Przenośne [podręczne] gry komputerowe, Gry elektroniczne, Przenośne [podręczne] aparaty do gier wideo, Zabawki, Figurki do zabawy, Gry karciane, Gry fabularne, Gry planszowe, Elektroniczne gry planszowe, **38** Emisja filmów za pośrednictwem Internetu, Transmisja treści multimedialnych przez Internet, **41** Dostarczanie gier on-line, Dostarczanie filmów na żądanie (VOD), Udostępnianie filmów (nie do pobrania) przez Internet, Usługi edukacyjne, Organizacja szkoleń, konferencji, kongresów, Organizacja konkursów, zawodów sportu elektronicznego, Publikacja książek, gazet, czasopism, komiksów, Produkcja i dystrybucja filmów, seriali, programów telewizyjnych, treści audio, treści multimedialnych, **45** Licencjonowanie programów komputerowych.

(111) **349919** (220) 2021 08 20 (210) 532916
(151) 2022 01 25 (441) 2021 10 11
(732) ORBIS SPÓŁKA AKCYJNA, Warszawa (PL)
(540) (znak słowno-graficzny)
(540) EL RANCHERO F
(540)

(591) czarny, biały, czerwony, niebieski
(531) 01.01.02, 01.01.10, 27.05.01, 29.01.14, 26.01.18
(510), (511) **39** Dostawa żywności, Dostawa towarów, Ekspresowa dostawa towarów, Dostawa produktów spożywczych, Dostawa towarów poprzez kuriera, Odbiór, transport i dostawa towarów, Dostawa żywności i napojów przygotowanych do spożycia, Dystrybucja [transport] produktów dla sprzedaży detalicznej, Transport żywności, Magazynowanie żywności, Pakowanie żywności, Usługi transportu żywności, Usługi przechowywania żywności, Usługi w zakresie dostarczania żywności, Transport żywności w warunkach chłodniczych, Dostarczanie koszy zawierających żywność i napoje, Pakowanie artykułów na zamówienie i według specyfikacji osób trzecich, Dostarczanie żywności przez restauracje, Transport, Logistyka transportu, Organizowanie transportu, Usługi transportowe, Transport towarów, Transport i dostawy towarów, Pakowanie, Pakowanie towarów, Pakowanie produktów, Pakowanie i składowanie towarów, Dostarczanie towarów, Dostarczanie przesyłek, Przewożenie i dostarczanie towarów, Pakowanie artykułów do transportu, Dystrybucja [transport] towarów drogą lądową, **43** Przygotowywanie posiłków, Przygotowywanie posiłków i napojów, Udzielanie informacji związanych z przygotowywaniem żywności i napojów, Przygotowywanie żywności dla innych na zasadzie zlecania na zewnątrz, Przygotowywanie i zaopatrywanie w żywność i napoje do bezpośredniego spożycia, Usługi dostawy kawy do biur [dostawa napojów], Usługi w zakresie sprzedaży posiłków na wynos, Usługi w zakresie jedzenia na wynos, Usługi restauracji sprzedających posiłki na wynos, Usługi w zakresie żywności i napojów na wynos, Usługi zaopatrzenia w żywność, Usługi doradcze dotyczące żywności, Usługi zaopatrzenia w żywność i napoje, Kontraktowe usługi w zakresie żywności, Zapewnianie żywności i napojów w restauracjach, Usługi kateringowe w zakresie zaopatrzenia w żywność, Dostarczanie żywności i napojów za pośrednictwem furgonetek, Usługi informacji, doradztwa i rezerwacji w zakresie dostarczania żywności i napojów, Obsługa gastronomiczna z własnym zapleczem, produktami i transportem, Obsługa gastronomiczna z własnym zapleczem, produktami i transportem (catering), Dostarczanie posiłków do bezpośredniego spożycia.

(111) **349920** (220) 2021 08 20 (210) 532926
(151) 2022 01 25 (441) 2021 10 11
(732) ORBIS SPÓŁKA AKCYJNA, Warszawa (PL)
(540) (znak słowno-graficzny)
(540) CF
(540)

(591) czarny, żółty
(531) 26.01.04, 26.01.18, 26.11.01, 26.11.07, 27.05.01, 29.01.12
(510), (511) **39** Dostawa żywności, Dostawa towarów, Ekspresowa dostawa towarów, Dostawa produktów spożywczych, Dostawa towarów poprzez kuriera, Odbiór, transport i dostawa towarów, Dostawa żywności i napojów przygotowanych do spożycia, Dystrybucja [transport] produktów dla sprzedaży detalicznej, Transport żywno-

ści, Magazynowanie żywności, Pakowanie żywności, Usługi transportu żywności, Usługi przechowywania żywności, Usługi w zakresie dostarczania żywności, Transport żywności w warunkach chłodniczych, Dostarczanie koszy zawierających żywność i napoje, Pakowanie artykułów na zamówienie i według specyfikacji osób trzecich, Dostarczanie żywności przez restauracje, Transport, Logistyka transportu, Organizowanie transportu, Usługi transportowe, Transport towarów, Transport i dostawy towarów, Pakowanie, Pakowanie towarów, Pakowanie produktów, Pakowanie i składowanie towarów, Dostarczanie towarów, Dostarczanie przesyłek, Przewożenie i dostarczanie towarów, Pakowanie artykułów do transportu, Dystrybucja [transport] towarów drogą lądową, **43** Przygotowywanie posiłków, Przygotowywanie posiłków i napojów, Udzielanie informacji związanych z przygotowywaniem żywności i napojów, Przygotowywanie żywności dla innych na zasadzie zlecania na zewnątrz, Przygotowywanie i zaopatrywanie w żywność i napoje do bezpośredniego spożycia, Usługi dostawy kawy do biur [dostawa napojów], Usługi w zakresie sprzedaży posiłków na wynos, Usługi w zakresie jedzenia na wynos, Usługi restauracji sprzedających posiłki na wynos, Usługi w zakresie żywności i napojów na wynos, Usługi zaopatrzenia w żywność, Usługi doradcze dotyczące żywności, Usługi zaopatrzenia w żywność i napoje, Kontraktowe usługi w zakresie żywności, Zapewnianie żywności i napojów w restauracjach, Usługi kateringowe w zakresie zaopatrzenia w żywność, Dostarczanie żywności i napojów za pośrednictwem furgonetek, Usługi informacji, doradztwa i rezerwacji w zakresie dostarczania żywności i napojów, Obsługa gastronomiczna z własnym zapleczem, produktami i transportem, Obsługa gastronomiczna z własnym zapleczem, produktami i transportem (catering), Dostarczanie posiłków do bezpośredniego spożycia.

---

(111) **349921** (220) 2021 08 20 (210) 532922
(151) 2022 01 25 (441) 2021 10 11
(732) ORBIS SPÓŁKA AKCYJNA, Warszawa (PL)
(540) (znak słowno-graficzny)
(540) FOOD CARTEL
(540)

(591) czarny, żółty
(531) 27.05.01, 29.01.12, 26.11.01, 26.11.07, 26.15.01
(510), (511) **39** Dostawa żywności, Dostawa towarów, Ekspresowa dostawa towarów, Dostawa produktów spożywczych, Dostawa towarów poprzez kuriera, Odbiór, transport i dostawa towarów, Dostawa żywności i napojów przygotowanych do spożycia, Dystrybucja [transport] produktów dla sprzedaży detalicznej, Transport żywności, Magazynowanie żywności, Pakowanie żywności, Usługi transportu żywności, Usługi przechowywania żywności, Usługi w zakresie dostarczania żywności, Transport żywności w warunkach chłodniczych, Dostarczanie koszy zawierających żywność i napoje, Pakowanie artykułów na zamówienie i według specyfikacji osób trzecich, Dostarczanie żywności przez restauracje, Transport, Logistyka transportu, Organizowanie transportu, Usługi transportowe, Transport towarów, Transport i dostawy towarów, Pakowanie, Pakowanie towarów, Pakowanie produktów, Pakowanie i składowanie towarów, Dostarczanie towarów, Dostarczanie przesyłek, Przewożenie i dostarczanie towarów, Pakowanie artykułów do transportu, Dystrybucja [transport] towarów drogą lądową, **43** Przygotowywanie posiłków, Przygotowywanie posiłków i napojów, Udzielanie informacji związanych z przygotowywaniem żywności i napojów, Przygotowywanie żywności dla innych na zasadzie zlecania na zewnątrz, Przygotowywanie i zaopatrywanie w żywność i napoje do bezpośredniego spożycia, Usługi dostawy kawy do biur [dostawa napojów], Usługi w zakresie sprzedaży posiłków na wynos, Usługi w zakresie jedzenia na wynos, Usługi restauracji sprzedających posiłki na wynos, Usługi w zakresie żywności i napojów na wynos, Usługi zaopatrzenia w żywność, Usługi doradcze dotyczące żywności, Usługi zaopatrzenia w żywność i napoje, Kontraktowe usługi w zakresie żywności, Zapewnianie żywności i napojów w restauracjach, Usługi kateringowe w zakresie zaopatrzenia w żywność, Dostarczanie żywności i napojów za pośrednictwem furgonetek, Usługi informacji, doradztwa i rezerwacji w zakresie dostarczania żywności i napojów, Obsługa gastronomiczna z własnym zapleczem, produktami i transportem, Obsługa gastronomiczna z własnym zapleczem, produktami i transportem (catering), Dostarczanie posiłków do bezpośredniego spożycia.

---

(111) **349922** (220) 2021 08 28 (210) 533239
(151) 2022 01 12 (441) 2021 09 27
(732) GRZEGORZEWSKA AGNIESZKA, Kraków (PL)
(540) (znak słowno-graficzny)
(540) ARTICERRA
(540)

(591) czarny, niebieski
(531) 26.01.01, 27.05.01, 29.01.12
(510), (511) **21** Ceramika do użytku kuchennego.

---

(111) **349923** (220) 2020 06 29 (210) 515324
(151) 2022 01 27 (441) 2021 10 11
(732) PARTYDECO SPÓŁKA Z OGRANICZONĄ ODPOWIEDZIALNOŚCIĄ SPÓŁKA KOMANDYTOWA, Szczecin (PL)
(540) (znak słowny)
(540) PartyDeco
(510), (511) **13** materiały i urządzenia wybuchowe inne niż broń, artykuły pirotechniczne, fajerwerki, **16** dzieła sztuki oraz figurki z papieru i kartonu, modele architektoniczne, jednorazowe produkty papierowe, materiały drukowane, materiały i środki dla artystów i do dekoracji, materiały piśmienne i wyposażenie edukacyjne, papier i karton, kleje do materiałów papierniczych lub do użytku domowego, torebki oraz artykuły do pakowania i przechowywania z papieru, kartonu lub tworzyw sztucznych, girlandy papierowe, serwetki papierowe, tatuaże zmywalne, **24** wyroby tekstylne i substytuty wyrobów tekstylnych, tkaniny, **25** części odzieży, obuwia i nakryć głowy, nakrycia głowy, obuwie, odzież, kapelusze, cylindry, czapki, berety, opaski na głowę, kostiumy, **26** dodatki do odzieży, artykuły do szycia i ozdobne artykuły tekstylne, ozdoby do włosów, wałki do włosów, artykuły do upinania włosów oraz peruki i sztuczne włosy, sztuczne owoce, warzywa i kwiaty, sztuczne girlandy i wieńce, **28** gry, zabawki i akcesoria do zabawy, dekoracje świąteczne, akcesoria dekoracyjne na przyjęcia i sztuczne choinki, balony, konfetti, maski kostiumowe, czapki karnawałowe, papierowe czapeczki na przyjęcia, bibeloty na przyjęcia, śmieszne gadżety na imprezy, podarki dla gości na przyjęciach w postaci małych zabawek, kotyliony, piniaty, trąbki imprezowe, tuby strzelające na imprezy, **35** usługi doradcze w zakresie reklamy dla franczyzobiorców, pomoc w zarządzaniu biznesowym w ramach kontraktu franczyzowego, pomoc w komercjalizacji produktu w ramach kontraktu franczyzowego, usługi doradztwa biznesowego związane z zakładaniem i prowadzeniem franczyz, usługi świadczone przez franczyzodawcę, mianowicie pomoc w prowadzeniu przedsiębiorstw przemysłowych lub handlowych lub w zarządzaniu nimi, usługi w zakresie reklamy i promocji sprzedaży, reklama, promowanie sprzedaży usług [na rzecz osób trzecich] poprzez przygotowywanie reklam, zarobkowe zarządzanie w zakresie koncesjonowania towarów i usług na rzecz osób trzecich, administrowanie i organizacja usług sprzedaży wysyłkowej, usługi sprzedaży detalicznej, hurtowej w tym online związane z produktami dekoracyjnymi, ozdobami, akcesoriami dekoracyjnymi, kostiumami, fajerwerkami, zabawkami, materiałami i środkami dla artystów i do dekoracji, butlami z gazami do napełniania balonów, lampionami, oświetleniem, neonami, świeczkami.

---

(111) **349924** (220) 2021 09 02 (210) 533483
(151) 2022 01 26 (441) 2021 10 11
(732) DAX COSMETICS SPÓŁKA Z OGRANICZONĄ ODPOWIEDZIALNOŚCIĄ, Duchnów (PL)
(540) (znak słowny)
(540) Dax
(510), (511) **3** Kosmetyki, Zestawy kosmetyczne, Zestawy kosmetyków, Kosmetyki dla zwierząt, Odżywki do włosów, Preparaty do stylizacji włosów, Preparaty do kręcenia włosów, Neutralizatory do trwa-

łej ondulacji, Preparaty do prostowania włosów, Lakiery do włosów, Szampony, Suche szampony, Szampony dla zwierząt domowych, Farby do włosów, Pianki kosmetyczne, Kosmetyki upiększające, Brokat do użytku jako kosmetyk, Kosmetyki do ust, Szminki, Pomadki do ust, Błyszczyki do ust, Kredki do ust, Pomady do celów kosmetycznych, Ołówki [kredki] kosmetyczne, Róże do policzków, Bronzery, Preparaty kosmetyczne do rzęs, Tusze do rzęs, Odżywki do rzęs, Eyelinery, Korektory kosmetyczne, Cienie do powiek, Preparaty kosmetyczne do pielęgnacji skóry, Kremy kosmetyczne, Kremy kosmetyczne do ciała, Kremy kosmetyczne do rąk, Kremy kosmetyczne do twarzy, Kremy wybielające do skóry, Toniki kosmetyczne, Pasty do zębów, Środki do czyszczenia zębów, Żele do wybielania zębów, Paski do wybielania zębów, Mydła, Mydła przeciwpotowe, Mydła w płynie, Perfumy, Środki perfumeryjne, Piżmo [perfumeria], Perfumowane wody toaletowe, Olejki kosmetyczne, Olejki eteryczne, Olejki mineralne, Olejki do ciała, Olejki do rąk, Olejki do twarzy, Olejki do włosów, Esencje eteryczne, Woda kolońska, Antyperspiranty [środki przeciwpotne], Farby do brody, Kosmetyki do brwi, Ołówki do brwi, Pasty do butów, Chusteczki nasączane płynami kosmetycznymi, Chusteczki nasączone preparatami do usuwania makijażu, Płatki oczyszczające nasączone kosmetykami, Preparaty do czyszczenia protez zębowych, Preparaty do demakijażu, Preparaty do depilacji, Wosk do depilacji, Wosk szewski, Dezodoranty, Dezodoranty dla ludzi i zwierząt, Drewno zapachowe, Preparaty do usuwania farby, Mydło do golenia, Preparaty do golenia, Kadzidełka, Sole wybielające, Sody wybielające, Sole do kąpieli do celów innych niż lecznicze, Kule do kąpieli nasączone kosmetykami, olejkami lub barwnikami, Preparaty kosmetyczne do kąpieli, Preparaty do kąpieli, nielecznicze, Masła, kremy, emulsje, mleczka, balsamy i żele do ciała, Masła, kremy, emulsje, mleczka, balsamy i żele do rąk, Masła, kremy, emulsje, mleczka, balsamy i żele do twarzy, Balsamy, inne niż do celów medycznych, Peelingi do skóry, Peelingi do ciała, Peelingi do twarzy, Peelingi do rąk, Płyny do pielęgnacji ciała, Płyny do pielęgnacji rąk, Płyny do pielęgnacji twarzy, Płyny do pielęgnacji włosów, Oliwka do ciała, Oliwka do rąk, Oliwka do twarzy, Oliwki do włosów, Kleje do przymocowywania sztucznych włosów, Maski kosmetyczne, Maseczki kosmetyczne, Maski kosmetyczne do ciała, Maski kosmetyczne do rąk, Maski kosmetyczne do twarzy, Maski kosmetyczne do włosów, Preparaty kosmetyczne do odchudzania, Lakiery do paznokci, Odżywki do paznokci, Preparaty kosmetyczne do przyspieszania schnięcia lakieru na paznokciach, Środki do usuwania lakierów, Preparaty do pielęgnacji paznokci, Sztuczne paznokcie, Naklejane ozdoby do paznokci, Sztuczne rzęsy, Lotiony do celów kosmetycznych, Preparaty do makijażu, Puder do makijażu, Bibułki z pudrem do twarzy, Podkłady kosmetyczne do twarzy, Fluidy do makijażu, Mleczko oczyszczające do celów kosmetycznych, Serum do ciała, Serum do rąk, Serum do twarzy, Serum do włosów, Odświeżacze do ust w aerozolu, Płyny do płukania ust do celów niemedycznych, Olejki do celów kosmetycznych, Olejki do celów perfumeryjnych, Ozdobne kalkomanie do celów kosmetycznych, Płyny po goleniu, Potpourri [mieszanki zapachowe], Preparaty kosmetyczne do wyszczuplania, Preparaty do ochrony przeciwsłonecznej, Kosmetyki brązująco-opalizujące, Kosmetyki do samoopalania, Preparaty do opalania, Preparaty przyspieszające opalanie, Preparaty przyspieszające powstawanie opalenizny, Preparaty blokujące promieniowanie słoneczne, Preparaty po opalaniu, Mgiełki do ciała, Rajstopy w sprayu [kosmetyki], Preparaty kąpielowe do celów higienicznych, Pumeks, Talk kosmetyczny, Tłuszcze do celów kosmetycznych, Waciki do celów kosmetycznych, Wata do celów kosmetycznych, Wazelina kosmetyczna, Woda utleniona do celów kosmetycznych, Wybielacze [odbarwiacze] do celów kosmetycznych, Żele do masażu inne niż do celów medycznych, Preparaty toaletowe, Olejek migdałowy, Mydło migdałowe, Mleczko migdałowe do celów kosmetycznych, Aloesowe preparaty do celów kosmetycznych, Bursztyn [wyroby perfumeryjne], Aromaty, Preparaty ściągające do celów kosmetycznych, Środki czyszczące do higieny intymnej, nielecznicze, Preparaty kolagenowe do celów kosmetycznych, Barwniki do celów kosmetycznych, Korund [materiał ścierny], Barwniki kosmetyczne, Pasty do skór, Mydło dezodoryzujące, Tlenek glinu [materiał ścierny], Olejki eteryczne z drzewa cedrowego, Cytrynowe olejki eteryczne, Ekstrakty kwiatowe [perfumy], Dyfuzory z patyczkami zapachowymi, kadzidełka na patyczkach, Płukanki do oczu, nie do celów medycznych, Rzęsy sztuczne, Preparaty do odymiania [perfumy], Preparaty odżywcze do włosów, Henna [barwnik kosmetyczny], Ekstrakty ziołowe do celów kosmetycznych, Olejek jaśminowy, Lakiery (środki do usuwania-), Olejek lawendowy, Preparaty do wybielania skóry zwierzęcej, Środki do konserwacji skóry [pasty], Etui na szminkę, Balsamy do celów kosmetycznych, Kosmetyki do makijażu, Puder do twarzy, Esencja mięty [olejek eteryczny], Wosk do wąsów, Zmywacze do paznokci, Olejki do perfum i zapachów, Olejki toaletowe, Preparaty do odbarwiania, Preparaty fitokosmetyczne, Olejek różany, Środki do prania i wybielania, Środki do czyszczenia, Środki czyszczące do celów gospodarstwa domowego, Środki czyszczące do tekstyliów, metalu, szkła, mebli, dywanów, tapet i podłóg, Preparaty do polerowania, Substancje do szorowania, Środki ścierne i polerskie, Środki do mycia naczyń, Środki do mycia podłóg oraz pielęgnacji, Szmatki nasączone środkami do czyszczenia, Preparaty do usuwania klejów, Preparaty do odtłuszczania, inne niż do użytku w procesach produkcyjnych, Odkamieniacze do użytku domowego, Detergenty, Detergenty do użytku w gospodarstwie domowym, **5** Alkohol do stosowania miejscowego, Alkohol leczniczy, Antybakteryjne pieniące się środki do mycia, Antybakteryjne płyny do rąk, Antybakteryjne środki do mycia rąk, Antybakteryjne środki do mycia, Antybiotyki, Antybiotyki do stosowania w stomatologii, Antybiotyki do użytku weterynaryjnego, Apteczki pierwszej pomocy do użytku domowego, Balsamiczne preparaty do celów medycznych, Balsamy do celów farmaceutycznych, Balsamy do użytku medycznego, Balsamy przeciwbólowe, Bandaże chirurgiczne, Bandaże higieniczne, Batony energetyzujące stanowiące zamienniki posiłków zawierające dodatki odżywcze, Białkowe suplementy diety, Białkowe suplementy dla zwierząt, Błonnik pokarmowy, Borowina do kąpieli, Cement chirurgiczny, Cement stomatologiczny, Ceramika dentystyczna, Chemiczne środki antykoncepcyjne, Chemiczne tabletki dopochwowe, Chemioterapeutyki, Chleb dla diabetyków przystosowany do celów medycznych, Chleb wzbogacony witaminami do celów terapeutycznych, Chusteczki antybakteryjne, Chusteczki do celów medycznych, Chusteczki do użytku chirurgicznego, Chusteczki odkażające, Cukier leczniczy, Cukier mlekowy do celów farmaceutycznych, Cukierki do celów leczniczych, Czopki, Czyściki o działaniu ścierającym do użytku dentystycznego, Demineralizowana woda do celów medycznych, Dentystyczne (amalgamaty-), Dentystyczne (cementy-), Dentystyczne cementy żywiczne, Dentystyczne (mastyksy-), Dentystyczne materiały ceramiczne, Dentystyczne materiały do powielania modeli zębów, Dentystyczne materiały do tworzenia modeli zębów, Dentystyczne mieszaniny odbudowujące, Detergenty bakteriobójcze, Detergenty do celów medycznych, Dezodoranty do butów, kuwet, dywanów, samochodów, tapicerki, do wc, łazienkowe, Dietetyczna żywność przystosowana do użytku weterynaryjnego, Dietetyczna żywność przystosowana do celów medycznych, Dietetyczne słodziki do użytku medycznego, Dodatki dietetyczne, Dodatki homeopatyczne, Dodatki odżywcze, Dodatki witaminowe i mineralne, Doustne sole nawadniające, Doustne środki antykoncepcyjne, Doustne środki przeciwbólowe, Drażetki [lekarstwa], Drożdże do celów farmaceutycznych, Drożdże do celów medycznych, Weterynaryjnych lub farmaceutycznych, Ekstrakty roślinne do celów farmaceutycznych, Ekstrakty roślinne i ziołowe do celów leczniczych i medycznych eliksiry [preparaty farmaceutyczne], Etanol do celów farmaceutycznych, Farmaceutyczne balsamy do ust, Farmaceutyczne płyny do skóry, Elektrolity do celów medycznych, Farmaceutyczne słodycze, Feromony, Fungicydy, Herbicydy, Gazy do celów medycznych, Gips dentystyczny, Glicerofosfaty, Guma do celów medycznych, Herbata lecznicza, Insektycydy, Intymne preparaty nawilżające, Jednorazowe maty do przewijania niemowląt, Jednorazowe pieluchomajtki dziecięce, Jednorazowe pieluchy dla dorosłych, Jednorazowe pieluchy papierowe, Jednorazowe wkładki dla osób cierpiących na inkontynencję, Kapsułki na kaszel, Kapsułki na lekarstwa, Kapsułki odchudzające, Kauczuk do celów dentystycznych, Kleje chirurgiczne, Kleje do użytku stomatologicznego i dentystycznego, Koktajle białkowe, Komórki do celów medycznych, Kompozyty dentystyczne, Kompresy, Kremy dla dzieci [lecznicze], Krem na odparzenia pieluszkowe [leczniczy], Kremy do ciała do użytku farmaceutycznego, Kremy do pielęgnacji skóry do użytku medycznego, Kremy do stosowania na noc [lecznicze], Kremy do trądziku [preparaty farmaceutyczne], Kremy farmaceutyczne, lecznicze, Krople do oczu, do uszu, witaminowe, Lakiery dentystyczne do uszczelniania zębów, Lecznicze balsamy i kremy, Lecznicze napary ziołowe, Lecznicze napoje mineralne, Lecznicze płyny do płukania ust, Lecznicze płyny do przemywania oczu, Lecznicze płyny do włosów, Lecznicze preparaty do leczenia skóry, Lecznicze pudry do ciała, Lecznicze szampony, Lecznicze żele do ciała, Lekarstwa, Leki dla ludzi, Leki na alergię,

Leki weterynaryjne, Majtki higieniczne, Maści antyseptyczne, Maści do celów farmaceutycznych, Maści lecznicze, Mineralne suplementy diety dla ludzi, Mydła antybakteryjne, Mydła dezynfekujące, Mydła lecznicze, Napary lecznicze, Nasączane chusteczki antyseptyczne, Nasączone chusteczki lecznicze, Naturalne biocydy, Obroże przeciwpchelne, Odchudzanie [preparaty medyczne do-], Odczynniki biologiczne do celów weterynaryjnych, Odczynniki biologiczne do celów medycznych, Odczynniki chemiczne do celów medycznych, Odczynniki chemiczne do celów weterynaryjnych, Odświeżacze do odzieży, powietrza, tkanin, Olejki lecznicze, Opatrunki do ran, Owadobójcze szampony dla zwierząt, Pestycydy, Plastry, Podpaski, Preparaty antyseptyczne, Preparaty farmaceutyczne do użytku w dermatologii, Preparaty farmaceutyczne, Preparaty do zwalczania insektów, Preparaty grzybobójcze, Preparaty witaminowe i mineralne, Produkty dietetyczne dla osób chorych, Produkty higieniczne do celów medycznych, Sole do celów medycznych, Spraye antyseptyczne w formie aerozolu do stosowania na skórę, Spraye lecznicze, Spraye przeciw owadom, Środki antykoncepcyjne, Środki dezynfekcyjne do toalet chemicznych, Środki oczyszczające i odkażające, Suplementy dietetyczne i odżywcze, Suplementy diety, Suplementy diety dla ludzi, Suplementy diety dla ludzi nieprzeznaczone do celów leczniczych, Suplementy diety do celów weterynaryjnych, Suplementy diety do użytku medycznego, Suplementy diety o działaniu kosmetycznym, Suplementy diety poprawiające kondycję i wytrzymałość, Suplementy diety w płynie, Suplementy mineralne do żywności, Suplementy prebiotyczne, Suplementy witaminowe dla zwierząt, Suplementy witaminowe w postaci plastrów, Szczepionki weterynaryjne, Szczepionki dla ludzi, Toniki do celów medycznych, Toniki do skóry [lecznicze], Toniki [lecznicze], Uzupełniające dodatki do żywności do celów medycznych, Waciki lecznicze, Waciki odkażające, Wata antyseptyczna, Wazelina do celów medycznych, Wazelina do celów weterynaryjnych, Wina lecznicze, Witaminy i preparaty witaminowe, Woda termalna, Wosk dentystyczny, Wyciągi z roślin leczniczych, Wyciągi z ziół leczniczych, Wywary z ziół leczniczych, Wywary do celów farmaceutycznych, Żele antybakteryjne, Żelki witaminowe, Zioła lecznicze, Żywność dla diabetyków, Żywność liofilizowana przystosowana do celów medycznych, Żywność z mleka w proszku dla niemowląt, Odkażające preparaty do mycia rąk, Opatrunki odkażające, Środki dezynfekcyjne i antyseptyczne, Płyny do dezynfekcji, Mydła i detergenty lecznicze i odkażające, Antybakteryjne żele i płyny na bazie alkoholu do odkażania skóry, Spraye antyseptyczne w formie aerozolu do stosowania na twardych powierzchniach, Skrobia do celów dietetycznych, skrobia do celów farmaceutycznych.

---

(111) **349925** (220) 2021 09 01 (210) 533415
(151) 2022 01 13 (441) 2021 09 27
(732) CAPTAIN MIKE SPÓŁKA Z OGRANICZONĄ ODPOWIEDZIALNOŚCIĄ SPÓŁKA KOMANDYTOWA, Warszawa (PL)
(540) (znak słowny)
(540) SZEŚCIORNICA
(510), (511) **25** Części odzieży, obuwia i nakryć głowy, Nakrycia głowy, Obuwie, Odzież, **26** Dodatki do odzieży, artykuły do szycia i ozdobne artykuły tekstylne, Ozdoby do włosów, wałki do włosów, artykuły do upinania włosów oraz peruki i sztuczne włosy, **28** Gry, zabawki i akcesoria do zabawy, Artykuły i sprzęt sportowy.

---

(111) **349926** (220) 2021 09 01 (210) 533416
(151) 2022 01 13 (441) 2021 09 27
(732) CAPTAIN MIKE SPÓŁKA Z OGRANICZONĄ ODPOWIEDZIALNOŚCIĄ SPÓŁKA KOMANDYTOWA, Warszawa (PL)
(540) (znak słowny)
(540) PODWODNA PRZYGODA
(510), (511) **14** Kółka na klucze i breloczki oraz zawieszki do nich, Artykuły ozdobne [ozdoby lub biżuteria] do użytku osobistego, **18** Parasole plażowe, Torby plażowe, Parasole i parasolki, Walizy, torby podróżne, torby, portfele i inne artykuły służące do przenoszenia, **21** Statuetki, figurki, tabliczki i dzieła sztuki wykonane z takich materiałów, jak porcelana, terakota lub szkło, zawarte w tej klasie, **24** Ręczniki, Ręczniki plażowe, **25** Części odzieży, obuwia i nakryć głowy, Obuwie, Nakrycia głowy, Odzież, Kapelusze plażowe, Chusty plażowe, Obuwie plażowe, Płaszcze plażowe, Sandały i buty plażowe, Stroje plażowe, **26** Dodatki do odzieży, artykuły do szycia i ozdobne artykuły tekstylne, Ozdoby do włosów, wałki do włosów, artykuły do upinania włosów oraz peruki i sztuczne włosy, **28** Gry, zabawki i akcesoria do zabawy, Artykuły i sprzęt sportowy, Piłki plażowe, Akcesoria nadmuchiwane do basenów, Nadmuchiwane akcesoria unoszące się na wodzie, Nadmuchiwane zabawki do basenu, Nadmuchiwane zabawki do kąpieli.

---

(111) **349927** (220) 2021 09 01 (210) 533417
(151) 2022 01 13 (441) 2021 09 27
(732) CAPTAIN MIKE SPÓŁKA Z OGRANICZONĄ ODPOWIEDZIALNOŚCIĄ SPÓŁKA KOMANDYTOWA, Warszawa (PL)
(540) (znak słowny)
(540) PODWODNE ŻYCIE
(510), (511) **14** Kółka na klucze i breloczki oraz zawieszki do nich, Artykuły ozdobne [ozdoby lub biżuteria] do użytku osobistego, **18** Parasole plażowe, Torby plażowe, Parasole i parasolki, Walizy, torby podróżne, torby, portfele i inne artykuły służące do przenoszenia, **21** Statuetki, figurki, tabliczki i dzieła sztuki wykonane z takich materiałów, jak porcelana, terakota lub szkło, zawarte w tej klasie, **24** Ręczniki plażowe, Ręczniki, **25** Chusty plażowe, Kapelusze plażowe, Obuwie plażowe, Płaszcze plażowe, Sandały i buty plażowe, Stroje plażowe, Części odzieży, obuwia i nakryć głowy, Nakrycia głowy, Obuwie, Odzież, **26** Dodatki do odzieży, artykuły do szycia i ozdobne artykuły tekstylne, Ozdoby do włosów, wałki do włosów, artykuły do upinania włosów oraz peruki i sztuczne włosy, **28** Piłki plażowe, Akcesoria nadmuchiwane do basenów, Nadmuchiwane akcesoria unoszące się na wodzie, Nadmuchiwane zabawki do basenu, Nadmuchiwane zabawki do kąpieli, Gry, zabawki i akcesoria do zabawy, Artykuły i sprzęt sportowy.

---

(111) **349928** (220) 2021 09 16 (210) 534028
(151) 2022 01 18 (441) 2021 10 04
(732) TORIMPEX SPÓŁKA Z OGRANICZONĄ ODPOWIEDZIALNOŚCIĄ, Toruń (PL)
(540) (znak słowny)
(540) TORIMPEX
(510), (511) **35** Administrowanie dotyczące marketingu, Agencje reklamowe, Analizy w zakresie reklamy, Badanie rynku, Doradztwo w dziedzinie zarządzania działalnością gospodarczą i marketingu, Doradztwo, konsultacje i pomoc w zakresie reklamy, marketingu i promocji, Dostarczanie biznesowych informacji marketingowych, Dostarczanie informacji marketingowej, Dostarczanie informacji marketingowych, Dystrybucja materiałów reklamowych, marketingowych i promocyjnych, Informacja marketingowa, Kampanie marketingowe, Obsługa marketingowa obrotu nieruchomościami, Opracowanie koncepcji marketingowych, Opracowywanie kampanii promocyjnych, Organizacja i przeprowadzanie wydarzeń marketingowych, Planowanie strategii marketingowych, Pośrednictwo w zakresie reklamy, Prezentacja firm oraz ich towarów i usług w internecie, Produkcja i dystrybucja reklam radiowych i telewizyjnych, Produkcja materiałów reklamowych i reklam, Projektowanie materiałów reklamowych, Promocja sprzedaży, Promocja, reklama i marketing stron internetowych on-line, Przygotowywanie i rozmieszczanie reklam, Przygotowywanie kampanii reklamowych, Przygotowywanie materiałów reklamowych, Przygotowywanie planów marketingowych, Przygotowywanie reklam, Przygotowywanie ulotek reklamowych, Publikowanie materiałów reklamowych, Publikowanie materiałów reklamowych online, Reklama, Reklama i marketing, Reklamy online, Usługi agencji reklamowych, Usługi marketingowe, Usługi programów lojalnościowych, motywacyjnych i promocyjnych, Usługi promocyjne i reklamowe, Usługi reklamowe, Usługi reklamowe dotyczące nieruchomości, Usługi reklamowe dotyczące usług finansowych, Usługi reklamowe i marketingowe, Usługi reklamowe i marketingowe online, Usługi reklamowe i marketingowe świadczone za pomocą mediów społecznościowych, Usługi reklamowe i promocyjne, Usługi reklamowe i promocyjne w zakresie sprzedaży, Usługi reklamowe na rzecz innych, Usługi w zakresie promocji, Usługi w zakresie promocji sprzedaży, Usługi w zakresie reklamy, Usługi w zakresie reklamy i promocji sprzedaży, Usługi w zakresie targów i wystaw handlowych, Usługi w zakresie wystaw i prezentacji produktów, Wydawanie ulotek reklamowych, Zawieranie umów w zakresie reklamy i promocji na rzecz osób trzecich, **36** Administrowanie finansami, Administrowanie nieruchomościami, Agencje nieruchomości, Agencje pośrednictwa w handlu nieruchomościami,

Biura pośrednictwa handlu nieruchomościami, Dokonywanie transakcji finansowych, Doradztwo finansowe związane z usługami kredytowymi, Doradztwo kredytowe, Doradztwo w dziedzinie zakupu nieruchomości, Doradztwo w zakresie nieruchomości, Dostarczanie informacji dotyczących nieruchomości, Dostarczanie nieruchomości na rzecz osób trzecich, Działalność finansowa, Finansowanie inwestycji budowlanych, Finansowanie konsorcjalne nieruchomości, Finansowanie projektów budowlanych, Finansowanie projektów deweloperskich, Finansowe zarządzanie projektami z dziedziny nieruchomości, Home banking, Informacja finansowa, usługi doradcze i konsultingowe w zakresie finansów, Nabywanie gruntów przeznaczonych do dzierżawy, Nabywanie nieruchomości [dla osób trzecich], Nabywanie nieruchomości na rzecz osób trzecich, Organizowanie finansowania w zakresie operacji budowlanych, Organizowanie finansowania zakupu nieruchomości, Organizowanie kredytów, Organizowanie ograniczonej własności nieruchomości, Organizowanie wynajmu mieszkań, Planowanie finansów w zakresie nieruchomości, Planowanie i zarządzanie finansowe, Pobieranie czynszów, Pobieranie czynszu, Pomoc w zakresie nabywania nieruchomości i w zakresie udziałów finansowych w nieruchomościach, Pomoc w zakupie nieruchomości, Pośrednictwo w obrocie nieruchomościami, Pozyskiwanie kapitału finansowego, Przelewy i transakcje finansowe oraz usługi płatnicze, Skomputeryzowane usługi informacyjne dotyczące nieruchomości, Transakcje finansowe, Udostępnianie pożyczek i kredytów, Udzielanie informacji dotyczących kwestii nieruchomości za pośrednictwem Internetu, Udzielanie informacji dotyczących nieruchomości, Udzielanie informacji dotyczących rynku nieruchomości, Udzielanie informacji dotyczących zarządzania ziemią, Udzielanie informacji o nieruchomościach, dotyczących majątku i ziemi, Udzielanie kredytów, Usługi agencji nieruchomości dotyczące sprzedaży i wynajmu budynków, Usługi agencji nieruchomości przy zakupie i wynajmie przedsiębiorstw, Usługi agencji nieruchomości związane z kupnem i sprzedażą budynków, Usługi agencji pośrednictwa nieruchomości mieszkaniowych, Usługi agencji w zakresie komercyjnych nieruchomości, Usługi agencji w zakresie sprzedaży nieruchomości za prowizję, Usługi badawcze dotyczące nabywania nieruchomości, Usługi depozytowe w zakresie nieruchomości, Usługi doradcze dotyczące kredytów, Usługi doradcze dotyczące nieruchomości, Usługi doradcze dotyczące nieruchomości korporacyjnych, Usługi doradcze dotyczące własności nieruchomości, Usługi doradcze dotyczące wyceny nieruchomości, Usługi doradztwa związane z kredytem, Usługi finansowania, Usługi finansowe, Usługi finansowe dotyczące rozbudowy nieruchomości, Usługi finansowe dotyczące własności nieruchomości i budynków, Usługi finansowe i monetarne, Usługi inwestycyjne, Usługi konsultacyjne dotyczące nieruchomości, Usługi kredytowania nieruchomości, Usługi kredytowe, Usługi nabywania gruntu, Usługi nabywania gruntu [w imieniu osób trzecich], Usługi nabywania nieruchomości, Usługi planowania finansowego związane z projektami budowlanymi, Usługi pośrednictwa finansowego w zakresie nieruchomości, Usługi powiernicze w zakresie nieruchomości, Usługi towarzystw budowlanych, Usługi towarzystw budowlanych dotyczące finansów, Usługi udzielania pożyczek i kredytów, usługi leasingowe, Usługi w zakresie finansów handlowych, Usługi w zakresie informacji kredytowej, Usługi w zakresie kredytów finansowych, Usługi w zakresie organizowania kredytów, Usługi w zakresie porozumień dotyczących nieruchomości [usługi finansowe], Usługi w zakresie rachunków bieżących, Usługi w zakresie wyszukiwania nieruchomości mieszkaniowych, Usługi w zakresie zarządzania nieruchomościami, Usługi zarządzania finansami świadczone za pośrednictwem Internetu, Usługi zarządzania kredytami, Usługi zarządzania majątkiem i nieruchomościami, Usługi zarządzania majątkiem nieruchomym dotyczące transakcji w zakresie nieruchomości, Usługi zarządzania nieruchomościami, Usługi zarządzania nieruchomościami w systemie timesharingu, Usługi zarządzania nieruchomościami w zakresie budynków handlowych, Usługi zarządzania nieruchomościami w zakresie kompleksów budynków, Usługi zarządzania nieruchomościami w zakresie osiedli mieszkaniowych, Usługi zarządzania nieruchomościami związane z budynkami mieszkalnymi, Usługi zarządzania nieruchomościami związane z centrami handlowymi, Usługi zarządzania nieruchomościami związane z lokalami biurowymi, Usługi zarządzania nieruchomościami związane z lokalami do handlu detalicznego, Usługi zarządzania nieruchomościami związane z obiektami rozrywkowymi, Usługi zarządzania nieruchomościami związane z pomieszczeniami przemysłowymi, Usługi znajdowania mieszkań na rzecz osób trzecich [stałe zamieszkanie], Usługi związane z majątkiem nieruchomym, Usługi związane z oszczędnościami i pożyczkami, Usługi związane z rachunkami oszczędnościowymi, Usługi związane ze współwłasnością nieruchomości, Wybór i nabywanie nieruchomości [w imieniu osób trzecich], Wycena i zarządzanie nieruchomościami, Wynajem nieruchomości i majątku, Wynajem sal wystawowych, Wynajem zakwaterowania [mieszkania], Wynajmowanie centrów handlowych, Zapewnienie finansowania rozbudowy nieruchomości, Zapytania i konsultacje kredytowe, Zarządzanie budynkami, Zarządzanie domami, Zarządzanie finansami, Zarządzanie finansami dla firm, Zarządzanie finansami przedsiębiorstw, Zarządzanie finansowe kosztami użytkowania budynków, Zarządzanie finansowe projektami budowlanymi, Zarządzanie finansowe projektami renowacji budynków, Zarządzanie finansowe rachunkami bieżącymi, Zarządzanie finansowe rachunkami pieniężnymi, Zarządzanie finansowe za pośrednictwem Internetu, Zarządzanie gruntami, Zarządzanie lokalami niemieszkalnymi, Zarządzanie nieruchomościami, Zarządzanie nieruchomością, Zarządzanie portfelem nieruchomości, **37** Budowa budynków mieszkalnych i komercyjnych, Budowa budynków na zamówienie, Budowa części budynków, Budowa i naprawa magazynów, Budowa kompleksów biznesowych, Budowa nieruchomości [budownictwo], Budowa nieruchomości komercyjnych, Budowa nieruchomości mieszkalnych, Budowa nieruchomości przemysłowych, Budowa obiektów publicznych, Budowanie domów, Budowanie nieruchomości, Budowlana (Informacja-), Budownictwo komercyjne, Doradztwo dotyczące budownictwa mieszkalnego i budynków, Doradztwo inżynieryjne (usługi budowlane), Doradztwo inżynieryjne [budownictwo], Doradztwo w zakresie inżynierii wodno-lądowej [usługi budowlane], Dostarczanie informacji z zakresu przemysłu budowlanego, Informacja budowlana, Konstrukcja budynków, Konstrukcja i naprawa budynków, Konstruowanie budynków mieszkalnych i handlowych, Konsultacje budowlane, Nadzór budowlany, Nadzór nad robotami budowlanymi, Prace budowlane w zakresie konstrukcji stalowych, Prace konstrukcyjne domów z prefabrykatów, Przekształcenie obiektów biznesowych, Przygotowanie terenu [budownictwo], Przygotowywanie terenu pod budowę, Rozbiórka budynków, Rozbiórka dachów, Rozbiórka konstrukcji, Udzielanie informacji budowlanych, Usługi budowlane, Usługi budowlane i konstrukcyjne, Usługi budowlane i naprawy budynków, Usługi budowlane w zakresie budowania na potrzeby przemysłu, Usługi budowlane w zakresie budynków mieszkalnych, Usługi budowlane w zakresie stawiania budynków, Usługi budowy konstrukcji tymczasowych, Usługi doradcze dotyczące konstrukcji budynków i innych struktur, Usługi doradcze dotyczące przebudowy budynków, Usługi doradcze i informacyjne dotyczące budownictwa, Usługi doradcze w zakresie budowania, Usługi doradcze związane z wyburzaniem budynków, Usługi doradcze, informacyjne i konsultacyjne związane z publicznymi robotami budowlanymi, Usługi doradztwa budowlanego, Usługi doradztwa w zakresie budowy budynków, Usługi informacyjne w zakresie konstrukcji budynków, Usługi inspekcji budowlanej [w trakcie prac budowlanych], Usługi nadzoru budowlanego w zakresie projektów budowlanych, Usługi nadzoru budowlanego w zakresie projektów dotyczących nieruchomości, Wznoszenie budynków i innych konstrukcji, Wznoszenie centrów handlowych, Wznoszenie obszarów mieszkalnych, Wznoszenie prefabrykowanych budynków i konstrukcji, Wznoszenie strukturalnych konstrukcji stalowych, Zarządzanie projektami budowlanymi na terenie budowy, Zarządzanie projektem budowy.

---

(111) **349929** (220) 2021 06 04 (210) 529865
(151) 2022 01 12 (441) 2021 08 02
(732) KOSARZECKI MARIAN LESZEK, Gdynia (PL)
(540) (znak słowno-graficzny)
(540) SMOKER
(540)

(591) żółty, jasnożółty, ciemnożółty, złoty
(531) 03.09.01, 03.09.24, 27.05.01, 29.01.12

(510), (511) **11** Urządzenia do grillowania i wędzenia (węglowe, gazowe, elektryczne), Grille, Grillo-wędzarnie, Grille i wędzarnie przydomowe, przemysłowe, mobilne, Urządzenia do rozpalania grilla, zapalarki do grilla, Płyty grzejne do grillowania i wędzenia, brykiety ceramiczne do grilli i wędzarni.

---

(111) **349930** (220) 2021 08 26 (210) 533169
(151) 2022 01 13 (441) 2021 09 20
(732) Philip Morris Products S.A., Neuchâtel (CH)
(540) (znak słowno-graficzny)
(540) L & M FINE CUT TOBACCO CHILL MENTHOL
(540)

(591) zielony, niebieski, szary, biały
(531) 03.01.02, 25.01.25, 26.13.25, 27.05.01, 29.01.14
(510), (511) **34** Tytoń surowy i przetworzony, Wyroby tytoniowe, Cygara, papierosy, cygaretki, tytoń do skręcania papierosów, tytoń do fajek, tytoń do żucia, tabaka, kretek (papierosy ziołowe), Snus (tytoń do stosowania doustnego), Substytuty tytoniu (nie do celów medycznych), Papierosy elektroniczne, Produkty tytoniowe do podgrzewania, Urządzenia elektroniczne i części do nich służące do ogrzewania papierosów lub tytoniu w celu uwalniania aerozolu zawierającego nikotynę do wdychania, Ciekłe roztwory zawierające nikotynę do użytku w papierosach elektronicznych, Artykuły dla palaczy, bibułki i gilzy papierosowe, filtry papierosowe, puszki na tytoń, papierośnice i popielniczki, fajki, urządzenia kieszonkowe do skręcania papierosów, zapalniczki, Zapałki.

---

(111) **349931** (220) 2021 09 01 (210) 533418
(151) 2022 01 13 (441) 2021 09 27
(732) CAPTAIN MIKE SPÓŁKA Z OGRANICZONĄ ODPOWIEDZIALNOŚCIĄ SPÓŁKA KOMANDYTOWA, Warszawa (PL)
(540) (znak słowny)
(540) PODWODNA KRAINA
(510), (511) **14** Kółka na klucze i breloczki oraz zawieszki do nich, Artykuły ozdobne [ozdoby lub biżuteria] do użytku osobistego, **18** Parasole i parasolki, Walizy, torby podróżne, torby, portfele i inne artykuły służące do przenoszenia, Parasole plażowe, Torby plażowe, **21** Statuetki, figurki, tabliczki i dzieła sztuki wykonane z takich materiałów, jak porcelana, terakota lub szkło, zawarte w tej klasie, **24** Ręczniki, Ręczniki plażowe, **25** Nakrycia głowy, Części odzieży, obuwia i nakryć głowy, Obuwie, Odzież, Chusty plażowe, Kapelusze plażowe, Płaszcze plażowe, Obuwie plażowe, Sandały i buty plażowe, Stroje plażowe, **26** Dodatki do odzieży, artykuły do szycia i ozdobne artykuły tekstylne, Ozdoby do włosów, wałki do włosów, artykuły do upinania włosów oraz peruki i sztuczne włosy, **28** Gry, zabawki i akcesoria do zabawy, Artykuły i sprzęt sportowy, Akcesoria do pływania, Akcesoria nadmuchiwane do basenów, Nadmuchiwane akcesoria unoszące się na wodzie, Piłki plażowe.

---

(111) **349932** (220) 2021 09 01 (210) 533419
(151) 2022 01 13 (441) 2021 09 27
(732) CAPTAIN MIKE SPÓŁKA Z OGRANICZONĄ ODPOWIEDZIALNOŚCIĄ SPÓŁKA KOMANDYTOWA, Warszawa (PL)
(540) (znak słowny)
(540) MORSKIE OPOWIEŚCI
(510), (511) **14** Kółka na klucze i breloczki oraz zawieszki do nich, Artykuły ozdobne [ozdoby lub biżuteria] do użytku osobistego, **18** Parasole i parasolki, Walizy, torby podróżne, torby, portfele i inne artykuły służące do przenoszenia, Parasole plażowe, Torby plażowe, **21** Statuetki, figurki, tabliczki i dzieła sztuki wykonane z takich materiałów, jak porcelana, terakota lub szkło, zawarte w tej klasie, **24** Ręczniki, Ręczniki plażowe, **25** Części odzieży, obuwia i nakryć głowy, Nakrycia głowy, Odzież, Obuwie, Chusty plażowe, Obuwie plażowe, Kapelusze plażowe, Płaszcze plażowe, Sandały i buty plażowe, Stroje plażowe, **26** Ozdoby do włosów, wałki do włosów, artykuły do upinania włosów oraz peruki i sztuczne włosy, Dodatki do odzieży, artykuły do szycia i ozdobne artykuły tekstylne, **28** Gry, zabawki i akcesoria do zabawy, Artykuły i sprzęt sportowy, Akcesoria do pływania, Akcesoria nadmuchiwane do basenów, Nadmuchiwane akcesoria unoszące się na wodzie, Piłki plażowe.

---

(111) **349933** (220) 2021 09 01 (210) 533421
(151) 2022 01 13 (441) 2021 09 27
(732) CAPTAIN MIKE SPÓŁKA Z OGRANICZONĄ ODPOWIEDZIALNOŚCIĄ SPÓŁKA KOMANDYTOWA, Warszawa (PL)
(540) (znak słowny)
(540) PODWODNY ŚWIAT
(510), (511) **14** Kółka na klucze i breloczki oraz zawieszki do nich, Artykuły ozdobne [ozdoby lub biżuteria] do użytku osobistego, **18** Parasole i parasolki, Walizy, torby podróżne, torby, portfele i inne artykuły służące do przenoszenia, Parasole plażowe, Torby plażowe, **21** Statuetki, figurki, tabliczki i dzieła sztuki wykonane z takich materiałów, jak porcelana, terakota lub szkło, zawarte w tej klasie, **24** Ręczniki, Ręczniki plażowe, **25** Części odzieży, obuwia i nakryć głowy, Nakrycia głowy, Obuwie, Odzież, Chusty plażowe, Kapelusze plażowe, Obuwie plażowe, Płaszcze plażowe, Sandały i buty plażowe, Stroje plażowe, **26** Dodatki do odzieży, artykuły do szycia i ozdobne artykuły tekstylne, Ozdoby do włosów, wałki do włosów, artykuły do upinania włosów oraz peruki i sztuczne włosy, **28** Gry, zabawki i akcesoria do zabawy, Akcesoria do pływania, Akcesoria nadmuchiwane do basenów, Artykuły i sprzęt sportowy, Piłki plażowe, Nadmuchiwane akcesoria unoszące się na wodzie, Nadmuchiwane zabawki do kąpieli, Nadmuchiwane zabawki do basenu.

---

(111) **349934** (220) 2021 09 16 (210) 533996
(151) 2022 01 27 (441) 2021 10 11
(732) DIDUSZKO PAWEŁ, Wrocław (PL)
(540) (znak słowny)
(540) BLADII
(510), (511) **41** Publikowanie materiałów multimedialnych online.

---

(111) **349935** (220) 2021 09 06 (210) 533589
(151) 2022 01 27 (441) 2021 10 11
(732) POSIADALO SPÓŁKA Z OGRANICZONĄ ODPOWIEDZIALNOŚCIĄ SPÓŁKA KOMANDYTOWA, Ujazd (PL)
(540) (znak słowny)
(540) Marcelo
(510), (511) **19** Kostka brukowa, Betonowe płyty do nawierzchni drogowych, Płyty betonowe, Płyty brukowe, niemetalowe, Płyty do brukowania wykonane z materiałów niemetalowych.

---

(111) **349936** (220) 2021 09 06 (210) 533590
(151) 2022 01 27 (441) 2021 10 11
(732) POSIADALO SPÓŁKA Z OGRANICZONĄ ODPOWIEDZIALNOŚCIĄ SPÓŁKA KOMANDYTOWA, Ujazd (PL)
(540) (znak słowny)
(540) Camino
(510), (511) **19** Kostka brukowa, Betonowe płyty do nawierzchni drogowych, Płyty betonowe, Płyty brukowe, niemetalowe, Płyty do brukowania wykonane z materiałów niemetalowych.

---

(111) **349937** (220) 2021 09 07 (210) 533631
(151) 2022 01 20 (441) 2021 10 04
(732) ANTOLIK MAŁGORZATA SYNERGY ART HAIR , S BREATH, Warszawa (PL)
(540) (znak słowno-graficzny)
(540) Synergy Art HAIRS , S BREATH
(540)

(531) 26.11.01, 26.04.02, 27.05.01
(510), (511) **44** Usługi fryzjerskie.

(111) **349938** (220) 2021 09 03 (210) 533524
(151) 2022 01 25 (441) 2021 10 11
(732) CERAMIKA COLOR SPÓŁKA Z OGRANICZONĄ ODPOWIEDZIALNOŚCIĄ, Kopaniny (PL)
(540) (znak słowno-graficzny)
(540) CERAMICA BIANCA
(540)

(531) 27.05.01, 26.15.15, 26.15.25
(510), (511) **19** Płytki niemetalowe dla budownictwa, Płytki ceramiczne ścienne i podłogowe, Oblicówki niemetalowe, okładziny niemetalowe dla budownictwa, Posadzki niemetalowe, Mozaiki dla budownictwa.

---

(111) **349939** (220) 2021 09 06 (210) 533585
(151) 2022 01 27 (441) 2021 10 11
(732) POSIADALO SPÓŁKA Z OGRANICZONĄ ODPOWIEDZIALNOŚCIĄ SPÓŁKA KOMANDYTOWA, Wykno (PL)
(540) (znak słowno-graficzny)
(540) LIGHT FRAME
(540)

(591) szary, zielony
(531) 27.05.01, 26.04.01, 26.04.11, 26.04.18, 29.01.12
(510), (511) **6** Formy, Ramy metalowe do budynków, Metalowe, strukturalne ramy budowlane, Metalowe ramy regałów [inne niż meble], Prefabrykowane metalowe budowlane zestawy montażowe, Pojemniki metalowe [magazynowanie, transport], Magazynowe palety metalowe, Systemy regałów [struktury] metalowe do magazynowania, Stalowe silosy magazynowe, Rozszerzalne siatki metalowe, Cienka siatka druciana, Ekrany, siatki przeciw owadom metalowe, Siatki metalowe, Metalowe bariery zapobiegające wtargnięciom, Bariery metalowe na autostrady, Balustrady metalowe, Balustrady metalowe do balkonów, Balustrady metalowe do mostów, Balustrady metalowe do ogrodzeń, Metalowe słupy reklamowe [konstrukcje], Metalowe tablice reklamowe [niepodświetlane], Tablice reklamowe [metalowe banery], Znaki reklamowe z metalu [niemechaniczne, nieświecące], Znaki oraz wyświetlacze informacyjne i reklamowe, z metalu, Banery reklamowe metalowe [konstrukcje], Metalowe materiały na ogrodzenia, Metalowe panele ogrodzeniowe, Metalowe słupy ogrodzeniowe, Ogrodzenia balkonowe (Metalowe-), Ogrodzenia metalowe, Ogrodzenia z drutu, Podpory metalowe do słupków ogrodzeniowych, **7** Maszyny montażowe, Zautomatyzowane maszyny montażowe, Pojemniki montażowe do przenoszenia towarów, Siatki druciane do taśm przenośników, **40** Antykorozyjna obróbka części metalowych, Barwienie metali [nie malowanie], Blacharstwo, Chromowanie, Cięcie metalu, Cieplna obróbka metali, Dostarczanie informacji dotyczących obróbki materiałów, Formowanie metali na zimno, Frezowanie, Galwanizacja, Metalizacja, Miedziowanie, Nakładanie ochronnych powłok powierzchniowych na maszyny i narzędzia, Nakładanie powłok odpornych na zużycie na metale i tworzywa sztuczne, Naparowywanie próżniowe powierzchni metalowych, Niklowanie twarde powierzchni metali, Obróbka cieplna metalowych rur i przewodów rurowych, Obróbka cieplna powierzchni metali, Obróbka cieplna i nakładanie powłok na stal, Obróbka i powlekanie powierzchni metalowych, Obróbka [kształtowanie] metalu, Obróbka metalu [odpuszczanie], Obróbka metalu [kucie], Obróbka metalu [kształtowanie], Obróbka metali, Obróbka metalu [wytłaczanie], Obróbka metalurgiczna, Obróbka [obróbka mechaniczna] metalu, Obróbka skrawaniem części dla osób trzecich [usługi warsztatu mechanicznego], Odlewanie metali, Platerowanie i laminowanie metali, Platerowanie strony zewnętrznej i wewnętrznej rur i przewodów rurowych z metalu, Polerowanie metali, Polerowanie stali nierdzewnej, Polerowanie ścierne powierzchni metalowych, Tłoczenie metalu, Usługi formowania na zamówienie, Usługi spawalnicze, Usługi odlewnicze, Usługi topienia metali, Usuwanie powłok z mebli, Wiercenie w metalach, Wykańczanie metali, Wykańczanie powierzchni poprzez młotkowanie, Wykańczanie powierzchni artykułów metalowych, Wypalanie ceramiki, Wytłaczanie stopów metali, Wytapianie metali.

---

(111) **349940** (220) 2021 09 06 (210) 533586
(151) 2022 01 27 (441) 2021 10 11
(732) POSIADALO SPÓŁKA Z OGRANICZONĄ ODPOWIEDZIALNOŚCIĄ SPÓŁKA KOMANDYTOWA, Wykno (PL)
(540) (znak słowny)
(540) Tulo
(510), (511) **19** Kostka brukowa, Betonowe płyty do nawierzchni drogowych, Płyty betonowe, Płyty brukowe, niemetalowe, Płyty do brukowania wykonane z materiałów niemetalowych.

---

(111) **349941** (220) 2021 09 06 (210) 533587
(151) 2022 01 27 (441) 2021 10 11
(732) POSIADALO SPÓŁKA Z OGRANICZONĄ ODPOWIEDZIALNOŚCIĄ SPÓŁKA KOMANDYTOWA, Wykno (PL)
(540) (znak słowny)
(540) Taurus
(510), (511) **19** Kostka brukowa, Betonowe płyty do nawierzchni drogowych, Płyty betonowe, Płyty brukowe, niemetalowe, Płyty do brukowania wykonane z materiałów niemetalowych.

---

(111) **349942** (220) 2021 09 06 (210) 533588
(151) 2022 01 27 (441) 2021 10 11
(732) POSIADALO SPÓŁKA Z OGRANICZONĄ ODPOWIEDZIALNOŚCIĄ SPÓŁKA KOMANDYTOWA, Wykno (PL)
(540) (znak słowny)
(540) Libra
(510), (511) **19** Kostka brukowa, Betonowe płyty do nawierzchni drogowych, Płyty betonowe, Płyty brukowe, niemetalowe, Płyty do brukowania wykonane z materiałów niemetalowych.

---

(111) **349943** (220) 2021 09 02 (210) 533469
(151) 2022 01 26 (441) 2021 10 11
(732) PRZYBYLSKA ANNA, Ząbki (PL)
(540) (znak słowny)
(540) PELANI
(510), (511) **10** Meble i pościel do celów medycznych, sprzęt do przenoszenia pacjentów, Odzież, nakrycia głowy i obuwie, aparaty i podpory do celów medycznych, Odzież, nakrycia głowy i obuwie dla personelu medycznego i pacjentów, **25** Odzież.

---

(111) **349944** (220) 2021 09 02 (210) 533482
(151) 2022 01 26 (441) 2021 10 11
(732) DAX COSMETICS SPÓŁKA Z OGRANICZONĄ ODPOWIEDZIALNOŚCIĄ, Duchnów (PL)
(540) (znak słowny)
(540) Dax Cosmetics
(510), (511) **3** Kosmetyki, Zestawy kosmetyczne, Zestawy kosmetyków, Kosmetyki dla zwierząt, Odżywki do włosów, Preparaty do stylizacji włosów, Preparaty do kręcenia włosów, Neutralizatory do trwałej ondulacji, Preparaty do prostowania włosów, Lakiery do włosów, Szampony, Suche szampony, Szampony dla zwierząt domowych, Farby do włosów, Pianki kosmetyczne, Kosmetyki upiększające, Brokat do użytku jako kosmetyk, Kosmetyki do ust, Szminki, Pomadki do ust, Błyszczyki do ust, Kredki do ust, Pomady do celów kosmetycznych, Ołówki [kredki] kosmetyczne, Róże do policzków, Bronzery, Preparaty kosmetyczne do rzęs, Tusze do rzęs, Odżywki do rzęs, Eyelinery, Korektory kosmetyczne, Cienie do powiek, Preparaty kosmetyczne do pielęgnacji skóry, Kremy kosmetyczne, Kremy kosmetyczne do ciała, Kremy kosmetyczne do rąk, Kremy kosmetyczne do twarzy, Kremy wybielające do skóry, Toniki kosmetyczne, Pasty do zębów, Środki do czyszczenia zębów, Żele do wybielania zębów, Paski do wybielania zębów, Mydła, Mydła przeciwpotowe, Mydła w płynie, Perfumy, Środki perfumeryjne, Piżmo [perfumeria], Perfumowane wody toaletowe, Olejki kosmetyczne, Olejki eteryczne, Olejki mineralne, Olejki do ciała, Olejki do rąk, Olejki do twarzy, Olejki do włosów, Esencje eteryczne, Woda kolońska, Antyperspiranty

[środki przeciwpotne], Farby do brody, Kosmetyki do brwi, Ołówki do brwi, Pasty do butów, Chusteczki nasączane płynami kosmetycznymi, Chusteczki nasączone preparatami do usuwania makijażu, Płatki oczyszczające nasączone kosmetykami, Preparaty do czyszczenia protez zębowych, Preparaty do demakijażu, Preparaty do depilacji, Wosk do depilacji, Wosk szewski, Dezodoranty, Dezodoranty dla ludzi i zwierząt, Drewno zapachowe, Preparaty do usuwania farby, Mydło do golenia, Preparaty do golenia, Kadzidełka, Sole wybielające, Sody wybielające, Sole do kąpieli do celów innych niż lecznicze, Kule do kąpieli nasączone kosmetykami, olejkami lub barwnikami, Preparaty kosmetyczne do kąpieli, Preparaty do kąpieli, nielecznicze, Masła, kremy, emulsje, mleczka, balsamy i żele do ciała, Masła, kremy, emulsje, mleczka, balsamy i żele do rąk, Masła, kremy, emulsje, mleczka, balsamy i żele do twarzy, Balsamy, inne niż do celów medycznych, Peelingi do skóry, Peelingi do ciała, Peelingi do twarzy, Peelingi do rąk, Płyny do pielęgnacji ciała, Płyny do pielęgnacji rąk, Płyny do pielęgnacji twarzy, Płyny do pielęgnacji włosów, Oliwka do ciała, Oliwka do rąk, Oliwka do twarzy, Oliwki do włosów, Kleje do przymocowywania sztucznych włosów, Maski kosmetyczne, Maseczki kosmetyczne, Maski kosmetyczne do ciała, Maski kosmetyczne do rąk, Maski kosmetyczne do twarzy, Maski kosmetyczne do włosów, Preparaty kosmetyczne do odchudzania, Lakiery do paznokci, Odżywki do paznokci, Preparaty kosmetyczne do przyspieszania schnięcia lakieru na paznokciach, Środki do usuwania lakierów, Preparaty do pielęgnacji paznokci, Sztuczne paznokcie, Naklejane ozdoby do paznokci, Sztuczne rzęsy, Lotiony do celów kosmetycznych, Preparaty do makijażu, Puder do makijażu, Bibułki z pudrem do twarzy, Podkłady kosmetyczne do twarzy, Fluidy do makijażu, Mleczko oczyszczające do celów kosmetycznych, Serum do ciała, Serum do rąk, Serum do twarzy, Serum do włosów, Odświeżacze do ust w aerozolu, Płyny do płukania ust do celów niemedycznych, Olejki do celów kosmetycznych, Olejki do celów perfumeryjnych, Ozdobne kalkomanie do celów kosmetycznych, Płyny po goleniu, Potpourri [mieszanki zapachowe], Preparaty kosmetyczne do wyszczuplania, Preparaty do ochrony przeciwsłonecznej, Kosmetyki brązująco-opalizujące, Kosmetyki do samoopalania, Preparaty do opalania, Preparaty przyspieszające opalanie, Preparaty przyspieszające powstawanie opalenizny, Preparaty blokujące promieniowanie słoneczne, Preparaty po opalaniu, Mgiełki do ciała, Rajstopy w sprayu [kosmetyki], Preparaty kąpielowe do celów higienicznych, Pumeks, Talk kosmetyczny, Tłuszcze do celów kosmetycznych, Waciki do celów kosmetycznych, Wata do celów kosmetycznych, Wazelina kosmetyczna, Woda utleniona do celów kosmetycznych, Wybielacze [odbarwiacze] do celów kosmetycznych, Żele do masażu inne niż do celów medycznych, Preparaty toaletowe, Olejek migdałowy, Mydło migdałowe, Mleczko migdałowe do celów kosmetycznych, Aloesowe preparaty do celów kosmetycznych, Bursztyn [wyroby perfumeryjne], Aromaty, Preparaty ściągające do celów kosmetycznych, Środki czyszczące do higieny intymnej, nielecznicze, Preparaty kolagenowe do celów kosmetycznych, Barwniki do celów kosmetycznych, Korund [materiał ścierny], Barwniki kosmetyczne, Pasty do skór, Mydło dezodoryzujące, Tlenek glinu [materiał ścierny], Olejki eteryczne z drzewa cedrowego, Cytrynowe olejki eteryczne, Ekstrakty kwiatowe [perfumy], Dyfuzory z patyczkami zapachowymi, kadzidełka na patyczkach, Płukanki do oczu, nie do celów medycznych, Rzęsy sztuczne, Preparaty do odymiania [perfumy], Preparaty odżywcze do włosów, Henna [barwnik kosmetyczny], Ekstrakty ziołowe do celów kosmetycznych, Olejek jaśminowy, Lakiery (środki do usuwania-), Olejek lawendowy, Preparaty do wybielania skóry zwierzęcej, Środki do konserwacji skóry [pasty], Etui na szminkę, Balsamy do celów kosmetycznych, Kosmetyki do makijażu, Puder do twarzy, Esencja mięty [olejek eteryczny], Wosk do wąsów, Zmywacze do paznokci, Olejki do perfum i zapachów, Olejki toaletowe, Preparaty do odbarwiania, Preparaty fitokosmetyczne, Olejek różany, Środki do prania i wybielania, Środki do czyszczenia, Środki czyszczące do celów gospodarstwa domowego, Środki czyszczące do tekstyliów, metalu, szkła, mebli, dywanów, tapet i podłóg, Preparaty do polerowania, Substancje do szorowania, Środki ścierne i polerskie, Środki do mycia naczyń, Środki do mycia podłóg oraz pielęgnacji, Szmatki nasączone środkami do czyszczenia, Preparaty do usuwania klejów, Preparaty do odtłuszczania, inne niż do użytku w procesach produkcyjnych, Odkamieniacze do użytku domowego, Detergenty, Detergenty do użytku w gospodarstwie domowym, **5** Alkohol do stosowania miejscowego, Alkohol leczniczy, Antybakteryjne pieniące się środki do mycia, Antybakteryjne płyny do rąk, Antybakteryjne środki do mycia rąk, Antybakteryjne środki do mycia, Antybiotyki, Antybiotyki do stosowania w stomatologii, Antybiotyki do użytku weterynaryjnego, Apteczki pierwszej pomocy do użytku domowego, Balsamiczne preparaty do celów medycznych, Balsamy do celów farmaceutycznych, Balsamy do użytku medycznego, Balsamy przeciwbólowe, Bandaże chirurgiczne, Bandaże higieniczne, Batony energetyzujące stanowiące zamienniki posiłków zawierające dodatki odżywcze, Białkowe suplementy diety, Białkowe suplementy dla zwierząt, Błonnik pokarmowy, Borowina do kąpieli, Cement chirurgiczny, Cement stomatologiczny, Ceramika dentystyczna, Chemiczne środki antykoncepcyjne, Chemiczne tabletki dopochwowe, Chemioterapeutyki, Chleb dla diabetyków przystosowany do celów medycznych, Chleb wzbogacony witaminami do celów terapeutycznych, Chusteczki antybakteryjne, Chusteczki do celów medycznych, Chusteczki do użytku chirurgicznego, Chusteczki odkażające, Cukier leczniczy, Cukier mlekowy do celów farmaceutycznych, Cukierki do celów leczniczych, Czopki, Czyściki o działaniu ścierającym do użytku dentystycznego, Demineralizowana woda do celów medycznych, Dentystyczne (amalgamaty-), Dentystyczne (cementy-), Dentystyczne cementy żywiczne, Dentystyczne (mastyksy-), Dentystyczne materiały ceramiczne, Dentystyczne materiały do powielania modeli zębów, Dentystyczne materiały do tworzenia modeli zębów, Dentystyczne mieszaniny odbudowujące, Detergenty bakteriobójcze, Detergenty do celów medycznych, Dezodoranty do butów, kuwet, dywanów, samochodów, tapicerki, do wc, łazienkowe, Dietetyczna żywność przystosowana do użytku weterynaryjnego, Dietetyczna żywność przystosowana do celów medycznych, Dietetyczne słodziki do użytku medycznego, Dodatki dietetyczne, Dodatki homeopatyczne, Dodatki odżywcze, Dodatki witaminowe i mineralne, Doustne sole nawadniające, Doustne środki antykoncepcyjne, Doustne środki przeciwbólowe, Drażetki [lekarstwa], Drożdże do celów farmaceutycznych, Drożdże do celów medycznych, Weterynaryjnych lub farmaceutycznych, Ekstrakty roślinne do celów farmaceutycznych, Ekstrakty roślinne i ziołowe do celów leczniczych i medycznych eliksiry [preparaty farmaceutyczne], Etanol do celów farmaceutycznych, Farmaceutyczne balsamy do ust, Farmaceutyczne płyny do skóry, Elektrolity do celów medycznych, Farmaceutyczne słodycze, Feromony, Fungicydy, Herbicydy, Gazy do celów medycznych, Gips dentystyczny, Glicerofosfaty, Guma do celów medycznych, Herbata lecznicza, Insektycydy, Intymne preparaty nawilżające, Jednorazowe maty do przewijania niemowląt, Jednorazowe pieluchomajtki dziecięce, Jednorazowe pieluchy dla dorosłych, Jednorazowe pieluchy papierowe, Jednorazowe wkładki dla osób cierpiących na inkontynencję, Kapsułki na kaszel, Kapsułki na lekarstwa, Kapsułki odchudzające, Kauczuk do celów dentystycznych, Kleje chirurgiczne, Kleje do użytku stomatologicznego i dentystycznego, Koktajle białkowe, Komórki do celów medycznych, Kompozyty dentystyczne, Kompresy, Kremy dla dzieci [lecznicze], Krem na odparzenia pieluszkowe [leczniczy], Kremy do ciała do użytku farmaceutycznego, Kremy do pielęgnacji skóry do użytku medycznego, Kremy do stosowania na noc [lecznicze], Kremy do trądziku [preparaty farmaceutyczne], Kremy farmaceutyczne, lecznicze, Krople do oczu, do uszu, witaminowe, Lakiery dentystyczne do uszczelniania zębów, Lecznicze balsamy i kremy, Lecznicze napary ziołowe, Lecznicze napoje mineralne, Lecznicze płyny do płukania ust, Lecznicze płyny do przemywania oczu, Lecznicze płyny do włosów, Lecznicze preparaty do leczenia skóry, Lecznicze pudry do ciała, Lecznicze szampony, Lecznicze żele do ciała, Lekarstwa, Leki dla ludzi, Leki na alergię, Leki weterynaryjne, Majtki higieniczne, Maści antyseptyczne, Maści do celów farmaceutycznych, Maści lecznicze, Mineralne suplementy diety dla ludzi, Mydła antybakteryjne, Mydła dezynfekujące, Mydła lecznicze, Napary lecznicze, Nasączane chusteczki antyseptyczne, Nasączone chusteczki lecznicze, Naturalne biocydy, Obroże przeciwpchelne, Odchudzanie [preparaty medyczne do-], Odczynniki biologiczne do celów weterynaryjnych, Odczynniki biologiczne do celów medycznych, Odczynniki chemiczne do celów medycznych, Odczynniki chemiczne do celów weterynaryjnych, Odświeżacze do odzieży, powietrza, tkanin, Olejki lecznicze, Opatrunki do ran, Owadobójcze szampony dla zwierząt, Pestycydy, Plastry, Podpaski, Preparaty antyseptyczne, Preparaty farmaceutyczne do użytku w dermatologii, Preparaty farmaceutyczne, Preparaty do zwalczania insektów, Preparaty grzybobójcze, Preparaty witaminowe i mineralne, Produkty dietetyczne dla osób chorych, Produkty higieniczne do celów medycznych, Sole do celów medycznych, Spraye antyseptyczne w formie aerozolu do stosowania na skórę, Spraye lecznicze, Spraye przeciw owadom,

Środki antykoncepcyjne, Środki dezynfekcyjne do toalet chemicznych, Środki oczyszczające i odkażające, Suplementy dietetyczne i odżywcze, Suplementy diety, Suplementy diety dla ludzi, Suplementy diety dla ludzi nieprzeznaczone do celów leczniczych, Suplementy diety do celów weterynaryjnych, Suplementy diety do użytku medycznego, Suplementy diety o działaniu kosmetycznym, Suplementy diety poprawiające kondycję i wytrzymałość, Suplementy diety w płynie, Suplementy mineralne do żywności, Suplementy prebiotyczne, Suplementy witaminowe dla zwierząt, Suplementy witaminowe w postaci plastrów, Szczepionki weterynaryjne, Szczepionki dla ludzi, Toniki do celów medycznych, Toniki do skóry [lecznicze], Toniki [lecznicze], Uzupełniające dodatki do żywności do celów medycznych, Waciki lecznicze, Waciki odkażające, Wata antyseptyczna, Wazelina do celów medycznych, Wazelina do celów weterynaryjnych, Wina lecznicze, Witaminy i preparaty witaminowe, Woda termalna, Wosk dentystyczny, Wyciągi z roślin leczniczych, Wyciągi z ziół leczniczych, Wywary z ziół leczniczych, Wywary do celów farmaceutycznych, Żele antybakteryjne, Żelki witaminowe, Zioła lecznicze, Żywność dla diabetyków, Żywność liofilizowana przystosowana do celów medycznych, Żywność z mleka w proszku dla niemowląt, Odkażające preparaty do mycia rąk, Opatrunki odkażające, Środki dezynfekcyjne i antyseptyczne, Płyny do dezynfekcji, Mydła i detergenty lecznicze i odkażające, Antybakteryjne żele i płyny na bazie alkoholu do odkażania skóry, Spraye antyseptyczne w formie aerozolu do stosowania na twardych powierzchniach, Skrobia do celów dietetycznych, skrobia do celów farmaceutycznych.

---

(111) **349945** (220) 2021 09 13 (210) 533867
(151) 2022 01 14 (441) 2021 09 27
(732) BULIŃSKA EDYTA, Blizne Jasińskiego (PL)
(540) (znak słowny)
(540) Projekt Wakacje
(510), (511) **39** Organizacja i rezerwacja rejsów, Organizacja i rezerwacja podróży, Organizacja i rezerwacja wypraw, Organizowanie i rezerwacja wycieczek ze zwiedzaniem miasta, Planowanie, organizowanie i rezerwacja podróży, Rezerwacja biletów lotniczych, Rezerwacja biletów na podróż, Rezerwacja miejsc dla podróżnych, Rezerwacja miejsc na podróż, Rezerwacja miejsc na podróż samolotem, Rezerwacja miejsc na podróż autokarem, Rezerwacja miejsc na transport powietrzny, Rezerwacja miejsc parkingowych przy lotniskach, Rezerwacja miejsc [podróż], Rezerwacja miejsc w różnych środkach transportu, Rezerwacja podróży za pośrednictwem biur turystycznych, Rezerwacja rejsów morskich, Rezerwacja samochodów do wynajęcia, Rezerwacja transportu, Rezerwacja wypożyczanych samochodów, Skomputeryzowane usługi informacyjne związane z rezerwacjami podróży, Usługi biura turystycznego w celu rezerwacji podróży, Usługi rezerwacji biletów lotniczych, Usługi w zakresie rezerwacji biletów lotniczych, Usługi agencji podróży i rezerwacji, Usługi agencji podróży polegające na organizowaniu podróży, Usługi agencji podróży w zakresie organizowania podróży wakacyjnych, Usługi agencji rezerwującej podróże, Usługi agencji rezerwującej wycieczki ze zwiedzaniem, Usługi agencji rezerwującej podróże lotnicze, Usługi agencji rezerwującej wynajem samochodów.

---

(111) **349946** (220) 2021 09 30 (210) 534570
(151) 2022 01 25 (441) 2021 10 11
(732) STOWARZYSZENIE POLSKICH MUZYKÓW KAMERALISTÓW, Skarbona (PL)
(540) (znak słowno-graficzny)
(540) Międzypokoleniowa Akademia Muzyczna
(540)

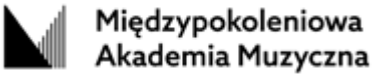

(531) 27.05.01, 27.05.09, 26.03.01, 26.03.07, 26.11.03, 26.11.05, 26.11.07, 26.11.10
(510), (511) **41** Publikowanie, sprawozdawczość i pisanie tekstów, Usługi edukacyjne, rozrywkowe i sportowe, Edukacja, rozrywka i sport, Usługi rezerwacji biletów na atrakcje i wydarzenia edukacyjne, rozrywkowe i sportowe, Elektroniczna publikacja tekstów i druków, innych niż reklamowe, w Internecie, Komputerowe przygotowanie materiałów do publikacji, Komputerowe przygotowanie materiałów do publikacji elektronicznej, Komputerowy skład drukarski [DTP], Muzyczne usługi wydawnicze, Muzyczne usługi wydawnicze i usługi w zakresie nagrywania muzyki, Pisanie i publikowanie tekstów, innych niż teksty reklamowe, Pisanie scenariuszy, Pisanie scenariuszy do celów innych niż reklamowe, Publikacja broszur, Publikacja czasopism, Pisanie scenariuszy filmowych, Publikacja elektroniczna on-line periodyków i książek, Publikacja i redagowanie materiałów drukowanych, Publikacja kalendarzy imprez, Publikacja książek i czasopism elektronicznych online (nie do pobrania), Publikacja materiałów dostępnych za pośrednictwem baz danych lub Internetu, Publikacja materiałów edukacyjnych, Publikacja multimedialna materiałów drukowanych, Publikacja recenzji online w dziedzinie rozrywki, Publikacja tekstów w postaci nośników elektronicznych, Publikacja treści redakcyjnych stron dostępnych za pośrednictwem globalnej sieci komputerowej, Publikowania broszur, Publikowanie, Publikowanie czasopism, Publikowanie czasopism elektronicznych, Publikowanie czasopism internetowych, Publikowanie czasopism w postaci elektronicznej w Internecie, Publikowanie drogą elektroniczną, Publikowanie drukowanych materiałów edukacyjnych, Publikowanie dydaktycznych materiałów edukacyjnych, Publikowanie druków, również w formie elektronicznej, innych niż do celów reklamowych, Publikowanie druków w formie elektronicznej w Internecie, Publikowanie druków w formie elektronicznej, Publikowanie elektroniczne, Publikowanie fotografii, Publikowanie gazet, periodyków, katalogów i broszur, Publikowanie gazety dla klientów w Internecie, Publikowanie książek, Publikowanie książek, czasopism, Publikowanie książek edukacyjnych, Publikowanie książek i czasopism elektronicznych online, Publikowanie książek i recenzji, Publikowanie książek instruktażowych, Publikowanie książek z nutowym zapisem muzyki, Publikowanie książek związanych z rozrywką, Publikowanie materiałów drukowanych dotyczących edukacji, Publikowanie materiałów drukowanych i publikacji drukowanych, Publikowanie materiałów drukowanych dotyczących praw własności intelektualnej, Publikowanie materiałów drukowanych, Publikowanie materiałów drukowanych, innych niż teksty reklamowe, Publikowanie materiałów drukowanych, innych niż teksty reklamowe, w formie elektronicznej, Publikowanie materiałów multimedialnych online, Publikowanie materiałów na magnetycznych lub optycznych nośnikach danych, Publikowanie multimedialne magazynów, czasopism i gazet, Publikowanie multimedialne książek, Publikowanie multimediów, Publikowanie naukowych czasopism informacyjnych, Publikowanie nut, Publikowanie on-line elektronicznych książek i czasopism, Publikowanie piosenek, Publikowanie plakatów, Publikowanie podręczników szkoleniowych, Publikowanie podręczników, Publikowanie przewodników edukacyjnych i szkoleniowych, Publikowanie recenzji, Publikowanie scenariuszy do użytku teatralnego, Publikowanie słów piosenek w postaci arkuszy, Publikowanie słów piosenek w postaci książek, Publikowanie tekstów, Publikowanie tekstów edukacyjnych, Publikowanie tekstów i obrazów, w tym w formie elektronicznej, innych niż do celów reklamowych, Publikowanie tekstów, innych niż teksty reklamowe, Publikowanie tekstów muzycznych, Publikowanie tekstów w postaci płyt CD-ROM, Publikowanie ulotek, Redagowanie tekstów (innych niż teksty reklamowe), Redagowanie tekstów pisanych, Redagowanie tekstów pisanych, innych niż reklamowe, Świadczenie usług w zakresie studiów nagrań wideo, Transkrypcja muzyki na rzecz osób trzecich, Tworzenie [opracowywanie] podcastów, Tworzenie [opracowywanie] treści edukacyjnych do podcastów, Udostępnianie elektronicznych publikacji on-line, Udostępnianie publikacji on-line, Udostępnianie publikacji elektronicznych, Udostępnianie publikacji online [nie do pobrania], Udostępnianie publikacji elektronicznych [nie do pobrania], Udostępnianie publikacji elektronicznych on-line (nie do pobrania), Udostępnianie publikacji elektronicznych on-line [niepobieralnych], Udostępnianie publikacji elektronicznych (niepobieralnych), Udostępnianie publikacji elektronicznych z globalnej sieci komputerowej lub Internetu, nie do pobrania, Udostępnianie publikacji elektronicznych online z dziedziny muzyki, nie do pobrania, Udostępnianie z globalnej sieci komputerowej lub Internetu publikacji, które mogą być przeglądane, Udzielanie informacji związanych z publikowaniem, Usługi doradcze w zakresie publikowania, Usługi konsultacyjne w zakresie publikacji czasopism, Usługi konsultacyjne w zakresie publikacji książek, Usługi konsultacyjne związane z publikowaniem tekstów pisanych, Usługi publikacji, Usługi publikowania cyfrowych materiałów wideo, audio i rozrywki multimedialnej, Usługi w zakresie opracowania graficznego, inne niż do celów reklamowych, Usługi

w zakresie publikacji biuletynów, Usługi w zakresie publikacji książek, Usługi w zakresie publikowania online, Usługi w zakresie transkrypcji muzyki, Usługi wydawania publikacji periodycznych i nieperiodycznych, innych niż teksty reklamowe, Usługi wydawnicze, Usługi wydawnicze (w tym elektroniczne usługi wydawnicze), Usługi wydawnicze w zakresie utworów muzycznych, Usługi wydawnicze w zakresie tekstów elektronicznych, Usługi wydawnicze w zakresie książek i czasopism, Usługi wydawnicze w zakresie elektronicznych książek i czasopism w Internecie, Usługi wydawnicze, z wyjątkiem prac drukarskich, Usługi wydawnicze za pośrednictwem środków skomputeryzowanych, Usługi związane z pisaniem scenariuszy, Wydawanie audiobooków, Wydawanie biuletynów, Wydawanie czasopism, Wydawanie czasopism i książek w postaci elektronicznej, Wydawanie katalogów, Wydawanie prospektów, Zapewnianie rankingów użytkowników w celach rozrywkowych lub kulturalnych, Zapewnianie recenzji użytkowników w celach rozrywkowych lub kulturalnych, Tłumaczenia, Organizowanie konferencji, wystaw i konkursów, Produkcja nagrań audio i video oraz produkcja multimedialna i usługi fotograficzne, Usługi edukacyjne i instruktażowe, Usługi w zakresie przedstawień na żywo, Administrowanie [organizacja] usługami rozrywkowymi, Administrowanie [organizacja] działalnością kulturalną, Biura rezerwacji w zakresie rozrywki, Doradztwo w zakresie planowania imprez specjalnych, Dostarczanie filmów, nie do pobrania, przy pomocy usług typu transmisja wideo na żądanie, Dostarczanie informacji dotyczących książek, Dostarczanie informacji na temat aktywności kulturalnych, Dostarczanie rozrywki w postaci nagranej muzyki, Dystrybucja filmów, Fotoreportaże, Impresariat artystyczny, Impresariat teatralny, Imprezy kulturalne, Informacje dotyczące działalności kulturalnej, Informacja o rozrywce, Informacje dotyczące rozrywki dostarczane on-line z komputerowej bazy danych lub Internetu, Kierownictwo artystyczne artystów estradowych, Komponowanie muzyki dla osób trzecich, Koncerty muzyczne za pośrednictwem telewizji, Konkursy muzyczne, Kształcenie i szkolenia w dziedzinie muzyki i rozrywki, Nauczanie i szkolenia, Nauczanie indywidualne, Organizacja i prezentacja widowisk, Organizacja i przeprowadzanie aktywności kulturalnych, Organizacja i przeprowadzanie imprez rozrywkowych, Organizacja i przeprowadzanie aktywności rozrywkowych, Organizacja imprez kulturalnych i artystycznych, Organizacja konkursów muzycznych, Organizacja webinariów, Organizacja widowisk, Organizowanie ceremonii wręczania nagród, Organizowanie festiwali, Organizowanie festiwali do celów rozrywkowych, Organizowanie festiwali w celach rozrywkowych, Organizowanie festynów w celach rozrywkowych, Organizowanie festynów w celach edukacyjnych, Organizowanie festynów w celach kulturalnych, Organizowanie festynów w celach rekreacyjnych, Organizowanie gal, Organizowanie i przeprowadzanie targów w celach kulturalnych lub edukacyjnych, Organizowanie imprez muzycznych, Organizowanie imprez rozrywkowych i kulturalnych, Organizowanie imprez w celach kulturalnych, rozrywkowych i sportowych, Organizowanie imprez w celach kulturalnych, Organizowanie kongresów i konferencji w celach kulturalnych i edukacyjnych, Organizowanie konkursów, Organizowanie lokalnych wydarzeń kulturalnych, Organizowanie prezentacji do celów kulturalnych, Organizowanie przedstawień, Organizowanie rozrywki, Organizowanie rozrywki wizualnej i muzycznej, Organizowanie spektakli rozrywkowych, Organizowanie społecznych imprez sportowych i kulturalnych, Organizowanie spotkań z dziedziny rozrywki, Organizowanie widowisk [impresariat], Organizowanie widowisk scenicznych, Organizowanie widowisk w celach kulturalnych, Organizowanie widowisk w celach rozrywkowych, Pisanie piosenek, Planowanie i przeprowadzanie imprez [rozrywka], Planowanie pokazów filmów, Planowanie specjalnych imprez, Planowanie sztuk teatralnych lub spektakli muzycznych, Planowanie widowisk, Pokazy filmów kinematograficznych, Pokazy filmów kinematograficznych i kinowych, Pokazy filmów kinowych, Pokazy filmów wideo, Pokazy filmowe, Prezentacja dzieł teatralnych, Prezentacja filmów, Prezentacja filmów w celach instruktażowych, Prezentacja recitali, Produkcja przedstawień, Produkcja przedstawień muzycznych, Produkcja przedstawień i programów radiowych i telewizyjnych, Produkcja widowisk, Prowadzenie festiwali filmowych, Prowadzenie imprez kulturalnych, Przedstawianie filmów, Przeprowadzanie aktywności kulturalnych, Rezerwacja biletów na imprezy rozrywkowe, Rezerwacja miejsc na imprezy rozrywkowe, Rezerwacja sal na imprezy rozrywkowe, Rezerwacje koncertów, Reżyserowanie lub wystawianie sztuk, Rozrywka z udziałem muzyki, Udostępnianie muzyki cyfrowej z internetowych stron MP3, Udostępnianie muzyki cyfrowej [nie do pobrania] w Internecie, Udostępnianie muzyki cyfrowej [nie do ściągnięcia] z Internetu, Udostępnianie muzyki cyfrowej z Internetu, Udostępnianie rozrywki za pośrednictwem podkastów, Udostępnianie treści audio online nie do pobrania, Udostępnianie zdjęć online nie do pobrania, Udzielanie informacji dotyczących rozrywki, Udzielanie informacji dotyczących rozrywki za pomocą środków elektronicznych, Udzielanie informacji, komentarzy i artykułów w dziedzinie muzyki za pośrednictwem sieci komputerowych, Udzielanie informacji w dziedzinie muzyki, Usługi artystów estradowych, Usługi artystów estradowych świadczone przez muzyków, Usługi miksowania muzyki, Usługi pisania piosenek na potrzeby niereklamowe, Usługi prezentacji audiowizualnych do celów edukacyjnych, Usługi prezentacji audiowizualnych, Usługi prezenterów muzyki, Usługi rozrywki dźwiękowej, Usługi rozrywkowe, Usługi rozrywkowe, edukacyjne i instruktażowe, Usługi rozrywkowe świadczone przez wokalistów, Usługi rozrywkowe świadczone przez piosenkarzy, Usługi rozrywkowe świadczone przez grupę muzyczną, Usługi rozrywkowe świadczone przez grupy muzyczne, Usługi rozrywkowe świadczone przez artystów scenicznych, Usługi rozrywkowe w postaci organizowania społecznych imprez rozrywkowych, Usługi rozrywkowe w postaci konkursów, Usługi rozrywkowe w zakresie muzyki jazzowej, Usługi rozrywkowe z udziałem grup muzycznych, Usługi rozrywkowe, zajęcia sportowe i kulturalne, Usługi sportowe i kulturalne, Usługi szkół [edukacja], Usługi teatrów rewiowych, Usługi w zakresie komponowania muzyki, Usługi w zakresie kultury, Usługi w zakresie organizowania widowisk kulturalnych, Usługi w zakresie organizacji rozrywki, Usługi w zakresie pisania tekstów piosenek, Usługi w zakresie pokazów filmów kinematograficznych, Usługi w zakresie produkcji widowisk, Usługi w zakresie rozrywki, Usługi w zakresie rozrywki muzycznej animowanej, Warsztaty w celach kulturalnych, Widowiska teatralne zarówno animowane, jak i z udziałem aktorów, Zajęcia sportowe i kulturalne, Zajęcia zorganizowane, dla dzieci [rozrywka / edukacja], Zamawianie artystów estradowych na imprezy (usługi organizatora), Zapewnianie atrakcji odwiedzającym w celach kulturalnych, Zapewnianie zajęć kulturalnych, Zarządzanie stroną artystyczną spektakli teatralnych, Zarządzanie stroną artystyczną lokali muzycznych.

---

(111) **349947** (220) 2021 07 07 (210) 531293
(151) 2021 12 15 (441) 2021 08 23
(732) TORUŃSKIE ZAKŁADY MATERIAŁÓW OPATRUNKOWYCH SPÓŁKA AKCYJNA, Toruń (PL)
(540) (znak słowny)
(540) matoguard mask
(510), (511) **10** Maski i półmaski medyczne, Maski i półmaski medyczne do ochrony przeciwbakteryjnej, przeciwwirusowej i przeciwgrzybowej, Maski ochronne do użytku przez pracowników medycznych, Maski oddechowe do celów medycznych.

---

(111) **349948** (220) 2019 10 02 (210) 505104
(151) 2020 10 09 (441) 2020 02 10
(732) MANU FOOD SPÓŁKA Z OGRANICZONĄ ODPOWIEDZIALNOŚCIĄ, Warszawa (PL)
(540) (znak słowno-graficzny)
(540) BEEF CLUB Reina RESTAURACJA BAR LOUNGE
(540)

(591) biały, złoty
(531) 26.04.22, 27.05.01, 27.05.03, 29.01.12
(510), (511) **43** restauracja, kawiarnie, bary szybkiej obsługi, biura zakwaterowanie [hotele], hotele, kafeterie, motele, obsługa gastro-

nomiczna z własnym zapleczem, samoobsługa, stołówki, usługi barowe, hotele dla zwierząt, wyposażenie i urządzenia kempingowe.

(111) **349949** (220) 2020 03 20 (210) 511722
(151) 2020 10 09 (441) 2020 05 11
(732) MALVOLIA SPÓŁKA Z OGRANICZONĄ ODPOWIEDZIALNOŚCIĄ, Warszawa (PL)
(540) (znak słowny)
(540) MALVOLIA
(510), (511) **5** feromony, środki ułatwiające zbliżenie seksualne, żele do stymulacji seksualnej, preparaty do ułatwiania stosunków seksualnych, **10** urządzenia, przyrządy i artykuły związane z aktywnością seksualną, środki pomocnicze do stymulacji seksualnej dla dorosłych, urządzenia związane z aktywnością seksualną, akcesoria wspomagające współżycie seksualne, przyrządy związane z aktywnością seksualną, artykuły związane z aktywnością seksualną, gadżety erotyczne, zabawki erotyczne, wibratory jako akcesoria erotyczne dla dorosłych, kulki dopochwowe, będące akcesoriami erotycznymi dla dorosłych, sztuczne penisy, jako akcesoria erotyczne dla dorosłych, sztuczne pochwy, jako akcesoria erotyczne dla dorosłych, **18** paski skórzane (inne niż odzież), sznury skórzane, skórzane smycze, **35** usługi sprzedaży hurtowej w związku z akcesoriami seksualnymi, usługi sprzedaży detalicznej świadczone online w związku z akcesoriami seksualnymi, usługi sprzedaży detalicznej w związku z akcesoriami seksualnymi, usługi sprzedaży detalicznej świadczone online w zakresie artykułów odzieżowych, usługi sprzedaży detalicznej świadczone online w zakresie artykułów kosmetycznych.

(111) **349950** (220) 2017 04 07 (210) 470181
(151) 2022 01 03 (441) 2021 09 13
(732) MASTERCARD INTERNATIONAL INCORPORATED, PURCHASE (US)
(540) (znak słowno-graficzny)
(540) cirrus
(540)

(591) niebieski, jasnoniebieski
(531) 26.01.01, 26.01.06, 27.05.01, 29.01.12
(510), (511) **9** platforma komputerowa złożona ze sprzętu i oprogramowania, przeznaczona do ułatwiania i zarządzania płatnościami, usługami bankowymi, obsługą kart kredytowych, kart debetowych, kart płatniczych, bankomatów, kart przedpłaconych, elektronicznym transferem środków pieniężnych, płatnościami elektronicznymi, elektronicznym przetwarzaniem i transmisją danych dotyczących opłacania rachunków, wypłatą gotówki, autoryzacją transakcji, usługami routingu, autoryzacji i rozliczania, wykrywaniem i kontrolą oszustw, przywracaniem po awariach oraz usługami szyfrowania, urządzenia i przyrządy naukowe, magnetyczne nośniki danych, dyski nagrywalne, mechanizmy do urządzeń uruchamianych przez wrzucenie monety, kasy rejestrujące i kasy fiskalne, urządzenia do przetwarzania danych, komputery, sprzęt komputerowy, oprogramowanie komputerowe i programy komputerowe, urządzenia i przyrządy telekomunikacyjne i elektryczne, mianowicie urządzenia do zapisu, przenoszenia i odtwarzania danych, w tym dźwięku i obrazów, maszyny do księgowania, urządzania do śledzenia, zarządzania i analizy rachunków finansowych poprzez światową sieć komputerową, sprzęt komputerowy i oprogramowanie komputerowe do rozwijania, konserwacji i korzystania z lokalnych i rozległych sieci komputerowych, systemy do odczytu kart pamięci oraz systemy do odczytu danych w pamięciach, w tym układach scalonych pamięciowych oraz pamięciach kart bankowych, udostępnione do pobrania publikacje elektroniczne, urządzenia drukujące, w tym urządzenia drukujące do systemów przetwarzania danych i systemów transakcji finansowych, bankomaty i automaty do bilonu dla instytucji bankowych, kodery i dekodery, modemy, sprzęt komputerowy i oprogramowanie komputerowe do ułatwiania transakcji płatniczych za pomocą środków elektronicznych, sprzęt komputerowy i oprogramowanie szyfrujące, klucze szyfrujące, certyfikaty cyfrowe, podpisy cyfrowe, oprogramowanie do bezpiecznego przechowywania danych oraz wyszukiwania i transmisji poufnych informacji o kliencie na użytek osób prywatnych, oraz instytucji bankowych i finansowych, kodowane karty magnetyczne i karty zawierające zintegrowane układy scalone (karty inteligentne), kodowane karty zabezpieczające, karty kodowane z funkcjami zabezpieczenia do celów uwierzytelniania, karty kodowane z funkcjami zabezpieczenia do celów identyfikacyjnych, karty z hologramami, karty obciążeniowe, karty kredytowe, karty debetowe, karty z układami scalonymi, karty przedpłacone, karty będące elektronicznymi nośnikami danych, karty płatnicze i karty płatnicze kodowane, karty bankowe, w tym drukowane karty bankowe i karty bankowe wykorzystujące pamięci magnetyczne i układy scalone pamięciowe, czytniki kart, czytniki kodowanych kart magnetycznych, czytniki kart będących elektronicznymi nośnikami danych, elektroniczne jednostki szyfrujące, sprzęt komputerowy, terminale komputerowe, oprogramowanie komputerowe do użycia w branży usług finansowych, bankowej i telekomunikacyjnej, oprogramowanie komputerowe umożliwiające współdziałanie kart inteligentnych z terminalami i czytnikami, komputerowe układy scalone wbudowane w telefony i inne urządzenia komunikacyjne, sprzęt telekomunikacyjny, terminale do transakcji w punktach sprzedaży i oprogramowanie komputerowe do transmisji, wyświetlania i przechowywania informacji transakcyjnych, identyfikacyjnych i finansowych, do użycia w usługach finansowych, bankowości i przemyśle telekomunikacyjnym, urządzenia do identyfikacji radiowej (transpondery), elektroniczne urządzenia weryfikacyjne do sprawdzania autoryzacji kart obciążeniowych, kart bankowych, kart kredytowych, kart debetowych i kart płatniczych, bankomaty, komputerowe urządzenia peryferyjne, osprzęt komputerowy i artykuły elektroniczne, mianowicie maszyny liczące, terminarze kieszonkowe, palmtopy, **16** druki i materiały drukowane, materiały introligatorskie, fotografie, materiały biurowe, kleje do celów biurowych lub domowych, materiały dla artystów, pędzle do malowania, maszyny do pisania, taśmy węglowe do maszyn do pisania, urządzenia do laminowania dokumentów do użytku biurowego, poduszki do stempli i pieczęci, datowniki, urządzenia do wypisywania czeków, materiały szkoleniowe i instruktażowe (z wyjątkiem przyrządów), materiały z tworzyw sztucznych do pakowania (nie ujęte w innych klasach), czcionki drukarskie, matryce do druku ręcznego, publikacje drukowane, broszurki, ulotki, broszury, gazety, dzienniki i czasopisma, instrukcje, materiały drukowane, wszystkie związane z bankowością, karty kredytowe inne niż kodowane, karty debetowe inne niż kodowane, czasopisma, **35** usługi zarządzania i doradztwa w zakresie działalności gospodarczej, usługi doradcze w zakresie działalności handlowej, badania rynkowe, śledzenie, analiza, przewidywanie i sporządzanie raportów dotyczących zachowań nabywczych posiadaczy kart płatniczych, promocja sprzedaży towarów i usług na rzecz osób trzecich za pomocą nagród i inicjatyw motywacyjnych tworzonych w związku z używaniem kart kredytowych, debetowych i płatniczych, zarządzanie programami lojalnościowymi i programami oferującymi nagrody, reklama, prace biurowe, pomoc w zakresie zarządzania działalnością handlową, przemysłową i gospodarczą, wycena gospodarcza, usługi doradcze w zakresie zarządzania działalnością gospodarczą, opracowania marketingowe, statystyczne informacje gospodarcze, sporządzanie sprawozdań rachunkowych, prowadzenie ksiąg rachunkowych, usługi księgowe, badania w dziedzinie działalności gospodarczej, usługi kreowania wizerunku (public relations), publikowanie tekstów reklamowych, wydawanie ulotek promocyjnych, usługi sprzedaży detalicznej świadczone za pośrednictwem telekomunikacji mobilnej w związku z udostępnianiem kart kredytowych i debetowych, usługi sprzedaży detalicznej świadczone online, za pośrednictwem sieci lub innych środków elektronicznych, z wykorzystaniem informacji przekształconych elektronicznie do postaci cyfrowej w związku z udostępnianiem kart kredytowych i debetowych, zarządzanie komputerowymi bazami danych, usługi przetwarzania i weryfikacji danych, usługi magazynowania i odzyskiwania danych, promocja koncertów i wydarzeń kulturalnych na rzecz osób trzecich, organizacja wystaw w celach handlowych lub reklamowych, reklama usług transportowych, turystycznych, hoteli, zakwaterowania, żywności i posiłków, sportu, rozrywki i zwiedzania, usług

agencji turystycznych, informacji co do cenników, taryf, rozkładów jazdy i metod transportu oraz przygotowań do podróży, dostarczanie informacji odnośnie zakupów towarów i usług online przez Internet i inne sieci komputerowe, repozytoria danych oraz usługi udzielania informacji o profilach klientów, dostarczanie informacji i doradztwo odnośnie do wszystkich wyżej wymienionych usług, **36** usługi finansowe, mianowicie usługi bankowe, usługi związane z kartami kredytowymi, kartami debetowymi, kartami obciążeniowymi, usługi związane z kartami przedpłaconymi oferowane za pomocą kart z nagromadzoną wartością, elektroniczne transakcje kredytowe i debetowe, usługi w zakresie regulowania i prezentacji rachunków, usługi w zakresie wypłaty gotówki, usługi weryfikacji czeków, usługi realizacji czeków, usługi dostępu do depozytów oraz usługi bankomatowe, uwierzytelnianie i rozliczanie transakcji, uzgadnianie transakcji, zarządzanie gotówką, zbiorcze rozliczanie funduszy, rozliczanie funduszy konsolidacyjnych, usługi prowadzenia repozytoriów danych oraz usługi udzielania informacji o profilach klientów oraz związane z nimi usługi dotyczące przełączania, komutacji, bram, rozliczania / uzgadniania oraz przenoszenia środków pieniężnych w zakresie kart płatniczych, elektroniczne przetwarzanie płatności, uwierzytelnianie i weryfikacja transakcji płatniczych, usługi w zakresie wymiany wartości, mianowicie bezpieczne transakcje za pomocą elektronicznej gotówki, transmisja elektronicznej gotówki przez publiczne sieci komputerowe w celu ułatwiania handlu elektronicznego, dostarczanie informacji finansowych, mianowicie danych i raportów dotyczących kart kredytowych i debetowych, zarządzanie dokumentami i rejestrami finansowymi, elektroniczny transfer środków pieniężnych i usługi wymiany walut, usługi wyceny finansowej i zarządzania ryzykiem świadczone na rzecz osób trzecich w zakresie kredytów konsumenckich, doradztwo dotyczące wszystkich wyżej wymienionych usług, świadczenie usług finansowych w celu wsparcia usług sprzedaży świadczonych poprzez przenośne środki łączności, mianowicie usługi w zakresie płatności przez urządzenia bezprzewodowe, świadczenie usług finansowych w celu wsparcia usług sprzedaży świadczonych online, przez sieci elektroniczne, analizy i konsultacje finansowe, usługi ubezpieczeniowe, usługi monetarne, usługi opłacania rachunków, obsługa kart kredytowych, kart debetowych, kart obciążeniowych, kart przedpłaconych i kart z nagromadzoną wartością, usługi weryfikacji i realizacji czeków, usługi bankomatowe, realizacja transakcji finansowych, zarówno online przez komputerową bazę danych lub przez telekomunikację, jak i w punkcie sprzedaży, usługi przetwarzania dla transakcji finansowych dokonywanych przez posiadaczy kart za pośrednictwem bankomatów, udostępnianie szczegółów dotyczących sald, umożliwianie składania depozytów i podejmowania pieniędzy posiadaczom kart za pośrednictwem bankomatów, usługi rozliczania i autoryzacji finansowych w związku z przeprowadzaniem transakcji płatności finansowych, usługi w zakresie ubezpieczeń dla podróżnych, emisja i wykup czeków podróżnych i bonów podróżnych, usługi uwierzytelniania płatników, weryfikacja informacji finansowych, utrzymywanie dokumentacji finansowej, usługi w zakresie płatności zdalnych, usługi związane z elektronicznymi portmonetkami z zapisem wartości, świadczenie usług w zakresie elektronicznego transferu funduszy i walut, elektroniczne usługi płatnicze, usługi związane z kartami telefonicznymi opłacanymi z góry, usługi wypłat gotówkowych oraz usługi w zakresie zatwierdzania i rozliczania transakcji, świadczenie usług debetowych i kredytowych za pośrednictwem urządzeń do identyfikacji radiowej (transponderów), świadczenie usług debetowych i kredytowych za pośrednictwem urządzeń komunikacyjnych i telekomunikacyjnych, usługi weryfikacji czeków, usługi emisji i wykupu w zakresie czeków podróżnych i i bonów podróżnych, świadczenie usług finansowych w celu wsparcia usług sprzedaży świadczonych poprzez przenośne środki łączności, w tym usługi w zakresie płatności przez urządzenia bezprzewodowe, przetwarzanie transakcji kredytowych i debetowych poprzez telefon i łącza telekomunikacyjne, świadczenie usług finansowych w celu wsparcia usług sprzedaży świadczonych online, przez sieci lub inne środki elektroniczne przy wykorzystaniu informacji elektronicznie przetworzonych do postaci cyfrowej, usługi w zakresie wymiany środków wartościowych, mianowicie bezpieczna wymiana środków wartościowych, w tym elektronicznej gotówki, przez sieci komputerowe dostępne za pomocą kart elektronicznych, usługi płatności rachunków świadczone za pośrednictwem witryn internetowych, bankowość online, usługi finansowe świadczone przez telefon i za pośrednictwem światowej sieci komputerowej lub Internetu, usługi dotyczące nieruchomości, wycena nieruchomości, zarządzanie inwestycjami w nieruchomości, inwestycje dotyczące nieruchomości, usługi ubezpieczania nieruchomości, ubezpieczenia dla właścicieli nieruchomości, usługi ubezpieczeniowe dotyczące mienia, finansowanie nieruchomości, usługi w zakresie pośrednictwa w branży nieruchomości, usługi w zakresie wyceny i szacowania majątku nieruchomego, usługi agencji nieruchomości, zarządzanie nieruchomościami, administrowanie sprawami finansowymi dotyczącymi nieruchomości, udzielanie pożyczek i kredytów dotyczących nieruchomości, usługi finansowe dotyczące rozbudowy nieruchomości lub usług developerskich, usługi pośrednictwa finansowego w zakresie nieruchomości, usługi finansowe dotyczące mienia nieruchomego i budynków, usługi finansowania zakupu nieruchomości, ustalanie umów pożyczki i kredytów pod zastaw nieruchomości, ustalanie współwłasności nieruchomości, aranżowanie finansowania zakupu nieruchomości, nabywanie nieruchomości lub udziałów w nieruchomości na rzecz osób trzecich, inwestycje kapitałowe w nieruchomości, usługi inwestowania w nieruchomości komercyjne, usługi finansowe dotyczące nabywania mienia, usługi finansowe dotyczące sprzedaży mienia, wyceny finansowe nieruchomości z prawem własności nieograniczonej, wyceny finansowe nieruchomości dzierżawionych, organizowanie wynajmu nieruchomości, organizowanie dzierżawy nieruchomości, dzierżawa mienia, dzierżawa majątku nieruchomego, dzierżawa majątku nieruchomego z prawem własności nieograniczonej, usługi zarządzania majątkiem dotyczące transakcji w zakresie nieruchomości, wycena majątku, zarządzanie portfelem nieruchomości, zarządzanie mieniem, usługi doradcze dotyczące własności nieruchomości, usługi doradcze dotyczące wyceny nieruchomości, usługi doradcze dotyczące nieruchomości należących do przedsiębiorstw, skomputeryzowane usługi informacyjne dotyczące nieruchomości, usługi konsultacyjne dotyczące nieruchomości, udostępnianie informacji dotyczących nieruchomości, udostępnianie informacji dotyczących rynku nieruchomości, usługi badawcze dotyczące nabywania nieruchomości, usługi badawcze dotyczące wyboru nieruchomości, finansowanie kredytów hipotecznych i sekurytyzacja aktywów, usługi konsultacyjne dotyczące sposobów płatności, usług bankowych, usług związanych z kartami kredytowymi, debetowymi i płatniczymi oraz usług bankomatowych, rozpowszechnianie informacji finansowych poprzez światową sieć komputerową, informacji finansowych przygotowywanych przez komputery za pomocą sieci komputerowych przystosowanych do bezpiecznego przesyłania informacji, **38** usługi telekomunikacyjne, mobilne usługi telekomunikacyjne, usługi telekomunikacyjne oparte o sieć Internet, usługi transmisji danych, elektryczna transmisja danych w ramach światowej sieci zdalnego przetwarzania danych, w tym w ramach Internetu, usługi umożliwiające przesyłanie, dostarczanie lub wyświetlanie informacji z banku danych przechowywanych w komputerze lub za pośrednictwem Internetu w zakresie usług finansowych, przesyłanie danych przy wykorzystaniu elektronicznego przetwarzania obrazów za pomocą połączenia telefonicznego, poczta elektroniczna, usługi wysyłania i odbierania wiadomości, usługi nadawcze (transmisyjne), zapewnienie wielu użytkownikom jednocześnie dostępu do bezpiecznej skomputeryzowanej sieci informacyjnej w celu umożliwienia przesyłania i rozpowszechniania szerokiego wachlarza informacji w dziedzinie usług finansowych, dzierżawa czasu dostępu do komputerowych baz danych, usługi związane z komputerami i siecią Internet, a mianowicie udostępnianie online elektronicznych baz danych za pośrednictwem światowej sieci komputerowej w zakresie potwierdzania i weryfikacji tożsamości, **39** usługi transportowe, organizowanie rejsów, wypożyczanie samochodów, wynajem miejsc parkingowych, dostawa towarów, magazynowanie towarów, transport towarów, pakowanie towarów, dostawa przesyłek, dystrybucja przesyłek, pakowanie i magazynowanie towarów, przeprowadzki, organizowanie wycieczek i wczasów, agencje rezerwacji podróży, usługi związane z organizowaniem podroży i usługi pilotów turystycznych, usługi przewodników turystycznych, rezerwacja miejsc na podróż, usługi osób towarzyszących w czasie podróży, transport podróżnych, organizowanie podróży, usługi rezerwacji podróży i transportu, **42** usługi naukowo-techniczne oraz powiązane z nimi usługi badawcze oraz projektowe, usługi badawcze i analityczne dotyczące przemysłu, projektowanie i rozwój sprzętu i oprogramowanie komputerowego, usługi doradcze w zakresie sprzętu i oprogramowania komputerowego, programowanie komputerowe, usługi konsultacji i pomocy technicznej w zarządzaniu systemami komputerowymi, bazami danych oraz aplikacjami, projektowanie graficzne dla celów opracowywania stron sieciowych w sieci Inter-

net, dostarczanie informacji w trybie online za pomocą światowej sieci komputerowej lub Internetu na temat sprzętu i oprogramowania komputerowego, tworzenie i utrzymywanie serwisów internetowych, hosting serwisów internetowych na rzecz osób trzecich, projektowanie i tworzenie serwisów internetowych, projektowanie, tworzenie i hosting handlowych serwisów internetowych, projektowanie, tworzenie i hosting serwisów internetowych umożliwiających opłacanie rachunków, szyfrowanie i deszyfracja danych zawierających informacje finansowe, usługi konsultacji technicznych w zakresie programowania komputerowego, finansowych sieci komputerowych, przetwarzania danych, bezpiecznej komunikacji, szyfrowania i deszyfracji danych oraz bezpieczeństwa komputerowych sieci wewnętrznych, rozpowszechnianie informacji za pośrednictwem światowej sieci komputerowej w zakresie oprogramowania komputerowego, sprzętu komputerowego, finansowych sieci komputerowych oraz komputerowych sieci wewnętrznych.

---

(111) **349951** (220) 2017 07 18 (210) 474338
(151) 2022 01 12 (441) 2017 09 04
(732) MEDICEO SPÓŁKA Z OGRANICZONĄ ODPOWIEDZIALNOŚCIĄ, Wrocław (PL)
(540) (znak słowno-graficzny)
(540) APTEKA
(540)

(591) czerwony, biały, szary
(531) 26.04.01, 26.04.02, 26.04.07, 26.04.18, 27.05.01, 29.01.13
(510), (511) **35** prowadzenie aptek, prowadzenie aptek internetowych, usługi w zakresie sprzedaży, sprzedaży internetowej oraz sprzedaży na podstawie zamówień telefonicznych: leków, produktów farmaceutycznych, produktów weterynaryjnych, preparatów wspomagających leczenie (wzmacniających organizm), substancji dietetycznych, suplementów diety, środków do odchudzania, artykułów i żywności dla niemowląt, ziół, artykułów zielarskich, materiałów oraz środków medycznych, sanitarnych, higienicznych, opatrunków, środków czystości, aparatury, urządzeń i sprzętu medycznego oraz stomatologicznego, przyrządów pomiarowo-kontrolnych do celów medycznych, urządzeń rehabilitacyjnych, artykułów ortopedycznych, **44** usługi w zakresie wykonywania leków recepturowych, udzielanie porad w zakresie farmakologii, medycyny, dietetyki, usługi medyczne.

---

(111) **349952** (220) 2019 04 17 (210) 498871
(151) 2022 01 20 (441) 2019 07 08
(732) SINCO IMPORT SPÓŁKA Z OGRANICZONĄ ODPOWIEDZIALNOŚCIĄ SPÓŁKA KOMANDYTOWO-AKCYJNA, Łódź (PL)
(540) (znak słowno-graficzny)
(540) Bambiboo
(540)

(591) czarny, zielony
(531) 02.09.04, 02.09.06, 02.09.08, 27.05.01, 29.01.12
(510), (511) **3** chusteczki pielęgnacyjne dla niemowląt, .

---

(111) **349953** (220) 2017 10 09 (210) 477400
(151) 2021 11 19 (441) 2018 03 12
(732) SHOES&FASHION KMIEĆ SPÓŁKA JAWNA, Masłów Pierwszy (PL)
(540) (znak słowno-graficzny)
(540) PINA
(540)

PINA

(531) 27.05.01
(510), (511) **3** kremy perfumowane, produkty perfumeryjne, perfumy, perfumowane wody toaletowe, preparaty zapachowe, preparaty perfumeryjne, woda perfumowana, woda toaletowa, zapachy, zapachowe płyny i kremy do pielęgnacji ciała, kosmetyki do makijażu, kosmetyki do stosowania na skórę, kosmetyki do pielęgnacji urody, kremy i balsamy kosmetyczne, mgiełki do ciała, żele do ciała, żel pod prysznic i do kąpieli, **18** kosmetyczki, kopertówki, etui na klucze, etui na karty [portfele], kufry i torby podróżne, paski do torebek na ramię, plecaki, pojemniki na monety, portfele, portmonetki, skórzane torebki, torby, torby do pracy, torby i portfele skórzane, torby na ubrania, torby na zakupy, torby płócienne, torby na zakupy wielokrotnego użytku, torebki damskie, torby z imitacji skóry, torby wykonane ze skóry, torby turystyczne, torebki do ręki, torebki do noszenia przy pasku, torebki do przewieszania przez ramię, torebki na ramię, torebki na biodra [nerki], torebki podróżne, torebki, portmonetki i portfele, torebki typu hobo, torebki wieczorowe, torebki wykonane z imitacji skóry, torebki wykonane ze skóry, uchwyty do toreb, walizki, walizki biznesowe, walizki skórzane, zestawy podróżne [wyroby skórzane], **22** torby i worki do pakowania, przechowywania i transportu, torby do pakowania [koperty, woreczki] z materiałów tekstylnych, **24** etykiety tekstylne do oznaczania odzieży, etykiety tekstylne opisujące odzież, metki z tkanin przyczepiane do odzieży, tekstylne etykiety drukowane, znaczniki [metki] z tkaniny do materiałów tekstylnych, koce wełniane, koce jedwabne, koce na kanapę, koce do użytku na wolnym powietrzu, narzuty, kapy na łóżka, **25** bluzki, bluzki z krótkimi rękawami, body [odzież], bolerka, damskie sukienki na uroczystości, dolne części ubrań [odzież], dzianina [odzież], etole [futra], etole z futra syntetycznego, futra [odzież], garnitury damskie, galowa odzież wieczorowa, garnitury typu zoot suit [z workowatymi spodniami i długą, szeroką w ramionach marynarką], garnitury wieczorowe, garnitury wizytowe, gorsety, kombinezony, kombinezony damskie jednoczęściowe [playsuit], kombinezony [odzież], kostiumy, koszule eleganckie, koszule z dzianiny, koszulki z nadrukami, letnie sukienki, marynarki od garniturów, minispódniczki, obuwie, obuwie codzienne, obuwie damskie, balerinki [obuwie], obuwie dla mężczyzn, obuwie dla dzieci i niemowląt, odzież damska, odzież dziana, odzież dziewczęca, odzież gotowa, odzież jedwabna, odzież lniana, odzież futrzana, odzież kaszmirowa, odzież skórzana, odzież wełniana, odzież wieczorowa, odzież wierzchnia dla kobiet, odzież z imitacji skóry, odzież ze skóry, okrycia wierzchnie [odzież], pelerynki, skórzane sukienki, spódnice, spódnico-spodenki, spodnie, sukienki damskie, sukienki druhen, suknie balowe, suknie koktajlowe, suknie ślubne, suknie wieczorowe, T-shirty z krótkim rękawem, topy [odzież], woalki, welony, tuniki, **26** guziki do odzieży, guziki ozdobne [plakietki] do odzieży, klamry do odzieży, kokardy do odzieży, metalowe oczka do odzieży, metalowe zapięcia do obuwia, zapięcia do odzieży, dziurki do obuwia, zapięcia do obuwia, oblamowania do obszywania odzieży, ozdoby do obuwia wykonane z tworzyw sztucznych, ozdoby do ubrań, ozdoby do obuwia, ozdoby do obuwia nie z metali szlachetnych, ozdobne guziki, sprzączki do obuwia, sprzączki do odzieży, sprzączki jako dodatki do ubrań, tekstylne kokardy ozdobne do dekoracji, tekstylne wstążki ozdobne, zamki błyskawiczne do toreb, zapięcia do ubrań, wstążki, zamki błyskawiczne, **35** doradztwo w dziedzinie zarządzania działalnością gospodarczą i marketingu, doradztwo, konsultacje i pomoc w zakresie reklamy, marketingu i promocji, dystrybucja materiałów reklamowych, marketingowych i promocyjnych, kampanie marketingowe, marketing internetowy, negocjowanie kontraktów reklamowych, ogłoszenia drobne, pośrednictwo w zakresie reklamy, produkcja materiałów reklamowych, prezentacja firm oraz ich towarów i usług w Internecie, planowanie strategii marketingowych, organizowanie targów i wystaw, organizacja i przeprowadzanie imprez reklamowych, organizacja i przeprowadzanie wydarzeń marketingowych, produkcja materiałów reklamowych i reklam, promocja, reklama i marketing stron internetowych on-line, promocja sprzedaży, reklama, reklama towarów i usług sprzedawców online za pośrednictwem przewodnika online do przeszukiwania, reklama za pośrednictwem mediów

elektronicznych, w szczególności Internetu, reklamy online, reprodukcja materiału reklamowego, tworzenie tekstów reklamowych, usługi agencji modelek i modeli, usługi agencji reklamowych, usługi informacyjne dotyczące reklamy, usługi marketingowe, usługi reklamowe dotyczące nieruchomości, usługi reklamowe i marketingowe świadczone za pośrednictwem bloga, usługi reklamowe i promocyjne w zakresie sprzedaży, usługi reklamowe mające na celu promowanie handlu elektronicznego, usługi reklamowe, w szczególności w zakresie promocji towarów, usługi reklamowe w zakresie artykułów perfumeryjnych, usługi reklamowe w zakresie artykułów kosmetycznych, usługi sprzedaży detalicznej w związku z obuwiem, usługi sprzedaży hurtowej w związku z obuwiem, usługi w zakresie oceny marki, usługi w zakresie marketingu produktów, usługi zarządzania społecznością online, wynajem materiałów reklamowych, dostarczanie informacji konsumentom na temat towarów i usług, nabywanie towarów i usług dla innych firm, nabywanie towarów w imieniu innych przedsiębiorstw, negocjowanie umów kupna i sprzedaży towarów, organizowanie zakupu towarów na rzecz osób trzecich, pośrednictwo w kontaktach handlowych i gospodarczych, udzielanie porad dla konsumentów o produktach, udzielanie informacji dotyczących sprzedaży handlowej, udzielanie informacji konsumenckich o produktach w zakresie kosmetyków, usługi w zakresie zamówień online, usługi zarządzania sprzedażą, zarządzanie w zakresie zamówień handlowych, zawieranie transakcji handlowych na rzecz innych przez sklepy online, zarządzanie administracyjne zamówieniami na zakup w ramach usług świadczonych przez firmy wysyłkowe, administrowanie działalnością gospodarczą, usługi zarządzania łańcuchem dostaw, usługi prowadzenia sprzedaży hurtowej i detalicznej, w szczególności usługi sprzedaży wysyłkowej (także on line) towarów z ww. klas towarowych, **40** krawiectwo, **42** usługi projektowania odzieży, usługi w zakresie projektowania odzieży, projektowanie odzieży, obuwia i nakryć głowy, projektowanie na rzecz osób trzecich w dziedzinie odzieży.

---

(111) **349954** (220) 2018 06 26 (210) 487571
(151) 2021 12 09 (441) 2018 08 13
(732) OLVITA SPÓŁKA Z OGRANICZONĄ ODPOWIEDZIALNOŚCIĄ SPÓŁKA JAWNA, Mysłaków (PL)
(540) (znak słowno-graficzny)
(540) OlVita Jedz zdrowo! Żyj długo!
(540)

(591) biały, ciemnobrązowy, żółty
(531) 01.15.15, 26.05.01, 26.05.22, 27.05.01, 29.01.13
(510), (511) **3** olej z pestki maliny zimno tłoczony kosmetyczny, olej z pestki róży zimno tłoczony kosmetyczny, olej arganowy zimno tłoczony kosmetyczny, olej z awokado zimno tłoczony kosmetyczny, olej z kiełków pszenicy zimno tłoczony kosmetyczny, olej tamanu zimno tłoczony kosmetyczny, olej rycynowy zimno tłoczony kosmetyczny, olej z pestki moreli zimno tłoczony kosmetyczny, olej z pestek winogron zimno tłoczony kosmetyczny, olej migdałowy zimno tłoczony kosmetyczny, olej z pestek czarnej porzeczki zimno tłoczony kosmetyczny, olej z ogórecznika zimno tłoczony kosmetyczny, olej z orzechów macadamia zimno tłoczony kosmetyczny, olej z ostropestu zimno tłoczony kosmetyczny, olej z pestki truskawki zimno tłoczony kosmetyczny, olej sezamowy zimno tłoczony kosmetyczny, olej jojoba zimno tłoczony kosmetyczny, masło shea kosmetyczne, olej kokosowy zimno tłoczony kosmetyczny, peeling maseczka z pestek czarnej porzeczki, peeling maseczka z wiesiołka, peeling maseczka z pestek róży, peeling maseczka z pestek maliny, peeling maseczka z nasion ogórecznika, olej róża i jojoba kosmetyczny, olej sacha-inchi kosmetyczny, serum anti-age kosmetyczne, serum odżywcze kosmetyczne, glina biała kosmetyczna, glina czerwona kosmetyczna, glinka zielona kosmetyczna, woda lawendowa kosmetyczna, woda różana kosmetyczna, **29** nasiona babki płesznik, owoc ostropestu plamistego, ostropest plamisty mielony, mak niebieski, sezam obłuszczony, suszone jagody goji, słonecznik łuskany, błonnik witalny, białko konopne, nasiona obłuszczone konopne, łupina babki jajowatej, pestki dyni, komosa ryżowa, nasiona chia, łupina babki jajowatej, pestka moreli gorzkiej, nasiona czarnuszki, żurawina wielkoowocowa suszona, ziarno amarantusa, siemię lniane złociste, siemię lniane złote mielone odtłuszczone, siemię lniane brązowe, **30** mąka z zarodków kukurydzy, wytłok (makuch) kokosowy, wytłok (makuch) arachidowy, wytłok (makuch) sojowy, wytłok (makuch) lniany, wytłok (makuch) z lnianki, wytłok (makuch) słonecznikowy, wytłok (makuch) z pestki dyni, wytłok (makuch) z pestki arbuza, wytłok (makuch) z amarantusa, wytłok (makuch) z orzecha włoskiego, wytłok (makuch) z wiesiołka, wytłok (makuch) z migdała, wytłok (makuch) z sezamu, wytłok (makuch) z nasion konopii, wytłok (makuch) z zarodka pszennego, wytłok (makuch) kukurydziany, mąka kokosowa, mąka arachidowa, mąka sojowa, mąka lniana, mąka słonecznikowa, mąka z pestki dyni, mąka z pestki arbuza, mąka z amarantusa, mąka z orzecha włoskiego, mąka z wiesiołka, mąka migdałowa, mąka sezamowa, mąka konopna, mąka z zarodków pszennych.

---

(111) **349955** (220) 2019 02 26 (210) 496465
(151) 2021 11 08 (441) 2019 04 23
(732) KOWAL KRZYSZTOF MIECZYSŁAW KO-EL USŁUGI ELEKTROINSTALACYJNE, Wieliczka (PL)
(540) (znak słowno-graficzny)
(540) KO EL
(540)

(591) czarny, biały, żółty, pomarańczowy, czerwony
(531) 29.01.15, 27.05.01, 26.11.13, 01.15.03
(510), (511) **35** sprzedaż detaliczna lub hurtowa instalacji odgromowych, instalacji elektrycznych, instalacji elektrycznego okablowania, przewodów instalacji elektrycznych, elektrycznych instalacji sterujących, elektrycznych instalacji przeciwwłamaniowych, instalacji do komunikacji elektronicznej, kabli izolowanych do instalacji elektrycznych, urządzeń do diagnozowania instalacji elektrycznych, instalacji elektrycznych do kontroli przepływu, listew zasilających z gniazdami przenośnymi, elektrycznych gniazdek i kontaktów, przenośnych gniazd wtykowych, elektrycznych łączników wtykowych, przełączników ściemniających, przełączników elektrycznych, elektrycznych przełączników błyskowych, elektronicznych przełączników dotykowych, przełączników obrotowych elektrycznych, elektrycznych przełączników przyciskowych, elektrycznych przełączników ramowych, elektronicznych przełączników uniwersalnych, elektrycznych domowych przełączników, przełączników prądu elektrycznego, elektrycznych urządzeń przełączających, puszek na przełączniki elektryczne, dwustabilnych elektrycznych przełączników przechylnych, urządzeń do regulowania temperatury, aparatury i urządzeń do przełączania energii elektrycznej, przewodników elektrycznych, izolowanych przewodów elektrycznych, elektrycznych przewodów telefonicznych, elektrycznych przewodów montażowych, zespołów przewodów elektrycznych, kabli i przewodów elektrycznych, etykietek do oznaczania przewodów elektrycznych, skrzynek zaciskowych do przewodów elektrycznych, skrzynek przyłączowych do przewodów elektrycznych, aparatury i urządzeń do przewodzenia energii elektrycznej, rozdzielaczy układowych, skrzynek rozdzielczych elektrycznych, elektrycznych tablic rozdzielczych, skrzynek rozdzielczych zasilania, szaf rozdzielczych, pulpitów rozdzielczych, rozdzielaczy energii elektrycznej, elektrycznych paneli rozdzielczych do sieci elektrycznej, sterowników elektronicznych, sterowników elektrycznych, obwodów sterowniczych, sterowników programowalnych, sterowników urządzeń, elektrycznych obwodów sterowniczych, elektrycznych skrzynek sterowniczych, elektrycznych urządzeń sterowniczych, elektrycznych pulpitów sterowniczych, elektronicznych

sterowników procesów, urządzeń elektrycznych do sterowania, elektrycznych urządzeń zdalnego sterowania, tablic sterowniczych, modułów połączeniowych do sterowników elektrycznych, **37** renowacja instalacji elektrycznych, instalacja uziemienia elektrycznego, instalacja elektrycznego ogrzewania towarzyszącego, usługi wykonawców instalacji elektrycznych, naprawa sprzętu elektrycznego i instalacji elektrotechnicznych, instalowanie sieci łączności elektronicznej, instalacja systemów oświetlenia elektrycznego i systemów elektroenergetycznych, usługi w zakresie instalacji elektrycznych, naprawa i konserwacja instalacji elektronicznych, eliminacja zakłóceń w instalacjach elektrycznych, instalacja urządzeń elektrycznych i generatorów prądu, renowacja, naprawa i konserwacja przewodów instalacji elektrycznej, udzielanie informacji związanych z instalacją urządzeń elektrycznych, instalowanie połączeń elektronicznych i cyfrowych do centrów obsługi telefonicznej, instalowanie i naprawa urządzeń elektrycznych, naprawa i konserwacja urządzeń elektronicznych, naprawa lub konserwacja elektrycznych urządzeń oświetleniowych, usługi w zakresie eliminacji zakłóceń dla urządzeń elektrycznych, serwis w sytuacjach awaryjnych urządzeń do zaopatrzenia w energię elektryczną, instalacja maszyn przemysłowych, konserwacja maszyn przemysłowych, naprawa maszyn przemysłowych, instalacja, konserwacja i naprawa sprzętu telekomunikacyjnego, instalacja sprzętu do automatyki budynkowej, instalacja urządzeń elektrycznych, instalacja urządzeń oświetleniowych, instalowanie urządzeń sieci komunikacyjnych, instalowanie domowych urządzeń zabezpieczających, instalacja urządzeń do wytwarzania energii, instalacja urządzeń do oszczędzania energii, naprawa instalacji, urządzeń i maszyn do produkcji energii, budowa infrastruktury łącznościowej, budowa infrastruktury elektroenergetycznej, budowa infrastruktury, instalacja odgromników, konserwacja i naprawa elektrycznych systemów uziemienia, instalowanie, konserwacja i naprawa sieci wodno-kanalizacyjnych, montaż urządzeń grzewczych, montaż i naprawa instalacji grzewczych, usługi wykonawców w zakresie instalacji grzewczej, instalacja, naprawa i konserwacja sprzętu grzewczego, konserwacja i naprawa instalacji grzewczych zasilanych energią słoneczną, naprawa i konserwacja instalacji gazowych i elektrycznych, usługi wykonawców w zakresie instalacji klimatyzacyjnych, instalacja, konserwacja i naprawa urządzeń klimatyzacyjnych, modernizacja instalacji do ogrzewania, wentylacji i klimatyzacji budynków, naprawa lub konserwacja urządzeń klimatyzacyjnych do celów przemysłowych.

---

(111) **349956** (220) 2019 03 08 (210) 496873
(151) 2019 10 02 (441) 2019 06 17
(732) TOORANK POLSKA SPÓŁKA AKCYJNA, Jasienica (PL)
(540) (znak słowny)
(540) SU EXCELENCIA
(510), (511) **33** wyroby alkoholowe, wina, wódki, koniaki, koktajle alkoholowe, nalewki, whisky.

---

(111) **349957** (220) 2015 08 05 (210) 445624
(151) 2021 12 10 (441) 2015 11 09
(732) DROZDA TRANSPORT & LOGISTICS SPÓŁKA AKCYJNA, Nowiny Wielkie (PL)
(540) (znak słowno-graficzny)
(540) D DROZDA
(540)

(591) szary, srebrny, biały
(531) 01.01.01, 01.01.05, 01.13.05, 27.05.01, 29.01.13
(510), (511) **35** usługi reklamowe, marketingowe i promocyjne, usługi w zakresie handlu i usługi informacyjne dla konsumentów, pomoc w prowadzeniu działalności gospodarczej, zarządzanie i administrowanie działalnością gospodarczą, **39** parkowanie, przechowywanie pojazdów, cumowanie łodzi, pakowanie i składowanie towarów, parkowanie pojazdów, parkowanie samochodów, udostępnianie obiektów parkingowych, udostępnianie parkingów i usługi związane z parkowaniem samochodów, usługi parkingowe, dzierżawa magazynów, magazynowanie, magazynowanie towarów, magazynowanie towarów handlowych, pakowanie towarów podczas transportu, pakowanie towarów, pakowanie artykułów na zamówienie i według specyfikacji osób trzecich, składowanie towarów w transporcie, przechowywanie pojazdów, usługi rozładowywania i przepakowywania, usługi spedycji, usługi w zakresie bezpiecznego magazynowania transport, usługi w zakresie pakowania i opakowań, usługi transportowe, usługi logistyczne, wynajem i dzierżawa pojazdów samochodowych .

---

(111) **349958** (220) 2019 11 29 (210) 507416
(151) 2021 11 19 (441) 2020 03 09
(732) Zhiwei Robotics Corp., Szanghaj (CN)
(540) (znak słowny)
(540) LATTEPANDA
(510), (511) **28** zabawki, klocki do zabawy [konstrukcyjne], pojazdy zdalnie sterowane do zabawy, pojazdy zdalnie sterowane [zabawki], samochody do zabawy, modele będące zabawkami, sterowniki do zabawek, gry towarzyskie, zabawki przystosowane do celów edukacyjnych, gry planszowe, zabawki inteligentne, **41** usługi w zakresie oświaty [nauczanie], usługi trenerskie, organizowanie konkursów [edukacja lub rozrywka], organizowanie wystaw w celach kulturalnych lub edukacyjnych, organizowanie i prowadzenie konferencji, udostępnianie publikacji elektronicznych [nie do pobrania], obsługa publikacji elektronicznych on-line (niepobieralnych), wynajem urządzeń do gier, usługi klubowe [rozrywka lub nauczanie], wypożyczanie zabawek.

---

(111) **349959** (220) 2021 05 10 (210) 528635
(151) 2021 12 21 (441) 2021 09 06
(732) CHUCHRACKI MAREK P.H.U. METREX, Poznań (PL)
(540) (znak słowno-graficzny)
(540) NUFORMA
(540)

(591) czerwony, biały
(531) 26.04.22, 27.05.01, 27.05.24, 29.01.12
(510), (511) **20** Meble i akcesoria meblowe wyposażenia domu, Meble domowe, biurowe i ogrodowe, Meble tapicerowane, Meble dla dzieci, Ramy, lustra, Akcesoria do przechowywania ubrań, **35** Usługi handlu detalicznego i hurtowego związane ze sprzedażą mebli i akcesoriów meblowych, Usługi internetowej sprzedaży detalicznej i hurtowej mebli i akcesoriów meblowych, Prowadzenie salonów sprzedaży mebli i akcesoriów, Prowadzenie agencji importowo-eksportowych dla osób trzecich w zakresie mebli i akcesoriów meblowych.

---

(111) **349960** (220) 2021 07 19 (210) 531666
(151) 2022 01 04 (441) 2021 09 06
(732) BEST BRANDS SPÓŁKA Z OGRANICZONĄ ODPOWIEDZIALNOŚCIĄ, Kraków (PL)
(540) (znak słowno-graficzny)
(540) Ziołowy raj
(540)

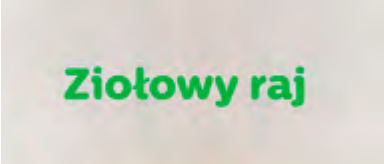

(591) zielony, szary
(531) 26.04.02, 26.04.22, 29.01.12, 27.05.01
(510), (511) **30** Herbata.

(111) **349961** (220) 2020 01 20 (210) 509198
(151) 2020 10 12 (441) 2020 03 30
(732) RED PHARMA LABORATORIES POLSKA SPÓŁKA AKCYJNA, Stara Iwiczna (PL);
RED PHARMA HEALTHCARE SPÓŁKA Z OGRANICZONĄ ODPOWIEDZIALNOŚCIĄ, Stara Iwiczna (PL)
(540) (znak słowno-graficzny)
(540) Idravitae
(540)

(591) biały, pomarańczowy
(531) 27.05.01, 29.01.12
(510), (511) **3** aloesowe preparaty do celów kosmetycznych, aromaty, balsamy do celów kosmetycznych, balsamy inne niż do celów medycznych, ekstrakty ziołowe do celów kosmetycznych, kosmetyki do brwi, kosmetyki do rzęs, kosmetyki do pielęgnacji skór, kosmetyki, kosmetyki dla dzieci, kremy kosmetyczne, mydła, środki do czyszczenia zębów, preparaty kosmetyczne do kąpiel, preparaty kosmetyczne do odchudzania, płyny do płukania ust do celów niemedycznych, preparaty odświeżające oddech do higieny osobiste, zestawy kosmetyków, żele do masażu inne niż do celów medycznych, żele do wybielania zębów.
(551) wspólne prawo ochronne

---

(111) **349962** (220) 2020 10 14 (210) 519511
(151) 2021 04 19 (441) 2020 12 28
(732) KUKULSKI ROBERT PIEROGI ŚWIATA, Katowice (PL)
(540) (znak słowno-graficzny)
(540) PIEROGI ŚWIATA DUMPLINGS OF THE WORLD
(540)

(591) czarny, brązowy
(531) 29.01.12, 27.05.01, 01.17.25, 01.01.05, 26.01.04, 26.01.12, 26.01.16, 26.01.18, 24.03.01, 11.07.01
(510), (511) **29** bulion, drób nieżywy, dziczyzna nieżywa, filety rybne, flaki, jaja, kapusta kwaszona, kawior, kompot, krokiety, mięso i wędliny, mleczne produkty, łosoś nieżywy, oleje spożywcze, pierożki na bazie ziemniaków, pasty do kromek zawierające tłuszcz, placki ziemniaczane, pasztet z wątróbki, sałatki owocowe, sałatki warzywne, śmietana, sery, rosół, ryby nieżywe, szynka, zupy, **30** herbata, kanapki, kawa, lody, makarony, marynaty, mięso zapiekane w cieście, naleśniki, pasztet w cieście, pielmieni, pierogi nadziewane, pierożki na bazie mąki, pierożki ravioli, placki, sosy, przyprawy, spaghetti, tortille, **35** usługi w zakresie prowadzenia sprzedaży detalicznej i hurtowej (również przez Internet) produktów gastronomicznych, garmażeryjnych, kawy, herbaty, produktów na bazie mąki, wyrobów piekarniczych i cukierniczych, lodów, piwa, wody, **43** usługi barowe, kafeterie, obsługa gastronomiczna z własnym zapleczem, produktami i transportem, usługi restauracyjne, wynajmowanie sal.

---

(111) **349963** (220) 2021 05 03 (210) 528362
(151) 2021 09 30 (441) 2021 06 14
(732) PLACEK HOLDING, SE, Podebrady III (CZ)
(540) (znak słowno-graficzny)
(540) kakadu ZOO
(540)

(591) czerwony, brązowy, żółty
(531) 27.05.01, 29.01.13
(510), (511) **35** Usługi sprzedaży detalicznej w związku z paszą dla zwierząt, Usługi sprzedaży hurtowej w związku z paszą dla zwierząt, Usługi sprzedaży hurtowej w związku z preparatami do pielęgnacji zwierząt, Usługi sprzedaży detalicznej w związku z preparatami do pielęgnacji zwierząt, Usługi sprzedaży hurtowej w związku z przyborami higienicznymi dla zwierząt, Usługi sprzedaży detalicznej w związku z przyborami higienicznymi dla zwierząt, Usługi handlu detalicznego w odniesieniu do produktów dla zwierząt domowych, Usługi sprzedaży hurtowej w związku z akcesoriami do pielęgnacji dla zwierząt, Usługi sprzedaży detalicznej w związku z akcesoriami do pielęgnacji dla zwierząt, Usługi sprzedaży detalicznej związane z następującymi produktami: dezodoranty dla zwierząt, Usługi handlu hurtowego związane z następującymi produktami: dezodoranty dla zwierząt, Usługi sprzedaży detalicznej online związane z następującymi produktami: dezodoranty dla zwierząt, Usługi wysyłkowej sprzedaży detalicznej związane z następującymi produktami: dezodoranty dla zwierząt, Usługi sprzedaży detalicznej związane z następującymi produktami: kosmetyki dla zwierząt, Usługi handlu hurtowego związane z następującymi produktami: kosmetyki dla zwierząt, Usługi sprzedaży detalicznej online związane z następującymi produktami: kosmetyki dla zwierząt, Usługi wysyłkowej sprzedaży detalicznej związane z następującymi produktami: kosmetyki dla zwierząt, Usługi sprzedaży detalicznej związane z następującymi produktami: szampony dla zwierząt, Usługi handlu hurtowego związane z następującymi produktami: szampony dla zwierząt, Usługi sprzedaży detalicznej online związane z następującymi produktami: szampony dla zwierząt, Usługi wysyłkowej sprzedaży detalicznej związane z następującymi produktami: szampony dla zwierząt, Usługi sprzedaży detalicznej związane z następującymi produktami: odświeżacze oddechu dla zwierząt, Usługi handlu hurtowego związane z następującymi produktami: odświeżacze oddechu dla zwierząt, Usługi sprzedaży detalicznej online związane z następującymi produktami: odświeżacze oddechu dla zwierząt, Usługi wysyłkowej sprzedaży detalicznej związane z następującymi produktami: odświeżacze oddechu dla zwierząt, Usługi sprzedaży detalicznej związane z następującymi produktami: preparaty do pielęgnacji zwierząt, Usługi handlu hurtowego związane z następującymi produktami: preparaty do pielęgnacji zwierząt, Usługi sprzedaży detalicznej online związane z następującymi produktami: preparaty do pielęgnacji zwierząt, Usługi wysyłkowej sprzedaży detalicznej związane z następującymi produktami: preparaty do pielęgnacji zwierząt, Usługi sprzedaży detalicznej związane z następującymi produktami: odświeżacze zapachów dla zwierząt, Usługi handlu hurtowego związane z następującymi produktami: odświeżacze zapachów dla zwierząt, Usługi sprzedaży detalicznej online związane z następującymi produktami: odświeżacze zapachów dla zwierząt, Usługi wysyłkowej sprzedaży detalicznej związane z następującymi produktami: odświeżacze zapachów dla zwierząt, Usługi sprzedaży detalicznej związane z następującymi produktami: aerozole pielęgnujące dla zwierząt, Usługi handlu hurtowego związane z następującymi produktami: aerozole pielęgnujące dla zwierząt, Usługi sprzedaży detalicznej online związane z następującymi produktami: aerozole pielęgnujące dla zwierząt, Usługi wysyłkowej sprzedaży detalicznej związane z następującymi produktami: aerozole pielęgnujące dla zwierząt, Usługi sprzedaży detalicznej związane z następującymi produktami: środki do czyszczenia klatek dla zwierząt, Usługi handlu hurtowego związane z następującymi produktami: środki do czyszczenia klatek dla zwierząt, Usługi sprzedaży detalicznej online związane z następującymi produktami: środki do czyszczenia klatek dla zwierząt, Usługi wysyłkowej sprzedaży detalicznej związane z następującymi produktami: środki do czyszczenia klatek dla zwierząt, Usługi sprzedaży detalicznej związane z następującymi produktami: antybiotyki dla ryb, Usługi handlu hurtowego związane z następującymi produktami: antybiotyki dla ryb, Usługi

sprzedaży detalicznej online związane z następującymi produktami: antybiotyki dla ryb, Usługi wysyłkowej sprzedaży detalicznej związane z następującymi produktami: antybiotyki dla ryb, Usługi sprzedaży detalicznej związane z następującymi produktami: witaminy dla zwierząt, Usługi handlu hurtowego związane z następującymi produktami: witaminy dla zwierząt, Usługi sprzedaży detalicznej online związane z następującymi produktami: witaminy dla zwierząt, Usługi wysyłkowej sprzedaży detalicznej związane z następującymi produktami: witaminy dla zwierząt, Usługi sprzedaży detalicznej związane z następującymi produktami: pieluchy dla zwierząt, Usługi handlu hurtowego związane z następującymi produktami: pieluchy dla zwierząt, Usługi sprzedaży detalicznej online związane z następującymi produktami: pieluchy dla zwierząt, Usługi wysyłkowej sprzedaży detalicznej związane z następującymi produktami: pieluchy dla zwierząt, Usługi sprzedaży detalicznej związane z następującymi produktami: preparaty do mycia zwierząt, Usługi handlu hurtowego związane z następującymi produktami: preparaty do mycia zwierząt, Usługi sprzedaży detalicznej online związane z następującymi produktami: preparaty do mycia zwierząt, Usługi wysyłkowej sprzedaży detalicznej związane z następującymi produktami: preparaty do mycia zwierząt, Usługi sprzedaży detalicznej związane z następującymi produktami: środki odstraszające dla zwierząt, Usługi handlu hurtowego związane z następującymi produktami: środki odstraszające dla zwierząt, Usługi sprzedaży detalicznej online związane z następującymi produktami: środki odstraszające dla zwierząt, Usługi wysyłkowej sprzedaży detalicznej związane z następującymi produktami: środki odstraszające dla zwierząt, Usługi sprzedaży detalicznej związane z następującymi produktami: suplementy diety dla zwierząt, Usługi handlu hurtowego związane z następującymi produktami: suplementy diety dla zwierząt, Usługi sprzedaży detalicznej online związane z następującymi produktami: suplementy diety dla zwierząt, Usługi wysyłkowej sprzedaży detalicznej związane z następującymi produktami: suplementy diety dla zwierząt, Usługi sprzedaży detalicznej związane z następującymi produktami: obroże przeciwpasożytnicze dla zwierząt, Usługi handlu hurtowego związane z następującymi produktami: obroże przeciwpasożytnicze dla zwierząt, Usługi sprzedaży detalicznej online związane z następującymi produktami: obroże przeciwpasożytnicze dla zwierząt, Usługi wysyłkowej sprzedaży detalicznej związane z następującymi produktami: obroże przeciwpasożytnicze dla zwierząt, Usługi sprzedaży detalicznej związane z następującymi produktami: preparaty farmaceutyczne dla zwierząt, Usługi handlu hurtowego związane z następującymi produktami: preparaty farmaceutyczne dla zwierząt, Usługi sprzedaży detalicznej online związane z następującymi produktami: preparaty farmaceutyczne dla zwierząt, Usługi wysyłkowej sprzedaży detalicznej związane z następującymi produktami: preparaty farmaceutyczne dla zwierząt, Usługi sprzedaży detalicznej związane z następującymi produktami: dodatki lecznicze do pożywienia zwierząt, Usługi handlu hurtowego związane z następującymi produktami: dodatki lecznicze do pożywienia zwierząt, Usługi sprzedaży detalicznej online związane z następującymi produktami: dodatki lecznicze do pożywienia zwierząt, Usługi wysyłkowej sprzedaży detalicznej związane z następującymi produktami: dodatki lecznicze do pożywienia zwierząt, Usługi sprzedaży detalicznej związane z następującymi produktami: obroże przeciw pchłom dla zwierząt, Usługi handlu hurtowego związane z następującymi produktami: obroże przeciw pchłom dla zwierząt, Usługi sprzedaży detalicznej online związane z następującymi produktami: obroże przeciw pchłom dla zwierząt, Usługi wysyłkowej sprzedaży detalicznej związane z następującymi produktami: obroże przeciw pchłom dla zwierząt, Usługi sprzedaży detalicznej związane z następującymi produktami: środki odstraszające owady dla zwierząt, Usługi handlu hurtowego związane z następującymi produktami: środki odstraszające owady dla zwierząt, Usługi sprzedaży detalicznej online związane z następującymi produktami: środki odstraszające owady dla zwierząt, Usługi wysyłkowej sprzedaży detalicznej związane z następującymi produktami: środki odstraszające owady dla zwierząt, Usługi sprzedaży detalicznej związane z następującymi produktami: środki odstraszające insekty, Usługi handlu hurtowego związane z następującymi produktami: środki odstraszające insekty, Usługi sprzedaży detalicznej online związane z następującymi produktami: środki odstraszające insekty, Usługi wysyłkowej sprzedaży detalicznej związane z następującymi produktami: środki odstraszające insekty, Usługi sprzedaży detalicznej związane z następującymi produktami: dzwonki dla zwierząt, Usługi handlu hurtowego związane z następującymi produktami: dzwonki dla zwierząt, Usługi sprzedaży detalicznej online związane z następującymi produktami: dzwonki dla zwierząt, Usługi wysyłkowej sprzedaży detalicznej związane z następującymi produktami: dzwonki dla zwierząt, Usługi sprzedaży detalicznej związane z następującymi produktami: etykiety adresowe dla zwierząt (metalowe), Usługi handlu hurtowego związane z następującymi produktami: etykiety adresowe dla zwierząt (metalowe), Usługi sprzedaży detalicznej online związane z następującymi produktami: etykiety adresowe dla zwierząt (metalowe), Usługi wysyłkowej sprzedaży detalicznej związane z następującymi produktami: etykiety adresowe dla zwierząt (metalowe), Usługi sprzedaży detalicznej związane z następującymi produktami: boksy [konstrukcje] z metalu dla zwierząt, Usługi handlu hurtowego związane z następującymi produktami: boksy [konstrukcje] z metalu dla zwierząt, Usługi sprzedaży detalicznej online związane z następującymi produktami: boksy [konstrukcje] z metalu dla zwierząt, Usługi wysyłkowej sprzedaży detalicznej związane z następującymi produktami: boksy [konstrukcje] z metalu dla zwierząt, Usługi sprzedaży detalicznej związane z następującymi produktami: pompki akwariowe, Usługi handlu hurtowego związane z następującymi produktami: pompki akwariowe, Usługi sprzedaży detalicznej online związane z następującymi produktami: pompki akwariowe, Usługi wysyłkowej sprzedaży detalicznej związane z następującymi produktami: pompki akwariowe, Usługi sprzedaży detalicznej związane z następującymi produktami: silniki do łodzi, Usługi handlu hurtowego związane z następującymi produktami: silniki do łodzi, Usługi sprzedaży detalicznej online związane z następującymi produktami: silniki do łodzi, Usługi wysyłkowej sprzedaży detalicznej związane z następującymi produktami: silniki do łodzi, Usługi sprzedaży detalicznej związane z następującymi produktami: przyrządy do strzyżenia zwierząt, Usługi handlu hurtowego związane z następującymi produktami: przyrządy do strzyżenia zwierząt, Usługi sprzedaży detalicznej online związane z następującymi produktami: przyrządy do strzyżenia zwierząt, Usługi wysyłkowej sprzedaży detalicznej związane z następującymi produktami: przyrządy do strzyżenia zwierząt, Usługi sprzedaży detalicznej związane z następującymi produktami: urządzenia do strzyżenia zwierząt [ręczne przyrządy], Usługi handlu hurtowego związane z następującymi produktami: urządzenia do strzyżenia zwierząt [ręczne przyrządy], Usługi sprzedaży detalicznej online związane z następującymi produktami: urządzenia do strzyżenia zwierząt [ręczne przyrządy], Usługi wysyłkowej sprzedaży detalicznej związane z następującymi produktami: urządzenia do strzyżenia zwierząt [ręczne przyrządy], Usługi sprzedaży detalicznej związane z następującymi produktami: elektryczne szlifierki do pazurów dla zwierząt, Usługi handlu hurtowego związane z następującymi produktami: elektryczne szlifierki do pazurów dla zwierząt, Usługi sprzedaży detalicznej online związane z następującymi produktami: elektryczne szlifierki do pazurów dla zwierząt, Usługi wysyłkowej sprzedaży detalicznej związane z następującymi produktami: elektryczne szlifierki do pazurów dla zwierząt, Usługi sprzedaży detalicznej związane z następującymi produktami: noże wędkarskie, Usługi handlu hurtowego związane z następującymi produktami: noże wędkarskie, Usługi sprzedaży detalicznej online związane z następującymi produktami: noże wędkarskie, Usługi wysyłkowej sprzedaży detalicznej związane z następującymi produktami: noże wędkarskie, Usługi sprzedaży detalicznej związane z następującymi produktami: szczypce wędkarskie, Usługi handlu hurtowego związane z następującymi produktami: szczypce wędkarskie, Usługi sprzedaży detalicznej online związane z następującymi produktami: szczypce wędkarskie, Usługi wysyłkowej sprzedaży detalicznej związane z następującymi produktami: szczypce wędkarskie, Usługi sprzedaży detalicznej związane z następującymi produktami: osełki do ostrzenia, Usługi handlu hurtowego związane z następującymi produktami: osełki do ostrzenia, Usługi sprzedaży detalicznej online związane z następującymi produktami: osełki do ostrzenia, Usługi wysyłkowej sprzedaży detalicznej związane z następującymi produktami: osełki do ostrzenia, Usługi sprzedaży detalicznej związane z następującymi produktami: elektroniczne obroże treningowe dla zwierząt, Usługi handlu hurtowego związane z następującymi produktami: elektroniczne obroże treningowe dla zwierząt, Usługi sprzedaży detalicznej online związane z następującymi produktami: elektroniczne obroże treningowe dla zwierząt, Usługi wysyłkowej sprzedaży detalicznej związane z następującymi produktami: elektroniczne obroże treningowe dla zwierząt, Usługi sprzedaży detalicznej związane z następującymi produktami: magnesy dekoracyjne w kształcie zwierząt, Usługi handlu hurtowego związane z następującymi produktami: magnesy dekoracyjne w kształcie zwierząt, Usługi sprzedaży detalicz-

nej online związane z następującymi produktami: magnesy dekoracyjne w kształcie zwierząt, Usługi wysyłkowej sprzedaży detalicznej związane z następującymi produktami: magnesy dekoracyjne w kształcie zwierząt, Usługi sprzedaży detalicznej związane z następującymi produktami: okulary przeciwsłoneczne, Usługi handlu hurtowego związane z następującymi produktami: okulary przeciwsłoneczne, Usługi sprzedaży detalicznej online związane z następującymi produktami: okulary przeciwsłoneczne, Usługi wysyłkowej sprzedaży detalicznej związane z następującymi produktami: okulary przeciwsłoneczne, Usługi sprzedaży detalicznej związane z następującymi produktami: okulary antyrefleksyjne, Usługi handlu hurtowego związane z następującymi produktami: okulary antyrefleksyjne, Usługi sprzedaży detalicznej online związane z następującymi produktami: okulary antyrefleksyjne, Usługi wysyłkowej sprzedaży detalicznej związane z następującymi produktami: okulary antyrefleksyjne, Usługi sprzedaży detalicznej związane z następującymi produktami: okulary słoneczne dla zwierząt domowych, Usługi handlu hurtowego związane z następującymi produktami: okulary słoneczne dla zwierząt domowych, Usługi sprzedaży detalicznej online związane z następującymi produktami: okulary słoneczne dla zwierząt domowych, Usługi wysyłkowej sprzedaży detalicznej związane z następującymi produktami: okulary słoneczne dla zwierząt domowych, Usługi sprzedaży detalicznej związane z następującymi produktami: lampy akwariowe, Usługi handlu hurtowego związane z następującymi produktami: lampy akwariowe, Usługi sprzedaży detalicznej online związane z następującymi produktami: lampy akwariowe, Usługi wysyłkowej sprzedaży detalicznej związane z następującymi produktami: lampy akwariowe, Usługi sprzedaży detalicznej związane z następującymi produktami: filtry do akwariów, Usługi handlu hurtowego związane z następującymi produktami: filtry do akwariów, Usługi sprzedaży detalicznej online związane z następującymi produktami: filtry do akwariów, Usługi wysyłkowej sprzedaży detalicznej związane z następującymi produktami: filtry do akwariów, Usługi sprzedaży detalicznej związane z następującymi produktami: oświetlenie do akwariów, Usługi handlu hurtowego związane z następującymi produktami: oświetlenie do akwariów, Usługi sprzedaży detalicznej online związane z następującymi produktami: oświetlenie do akwariów, Usługi wysyłkowej sprzedaży detalicznej związane z następującymi produktami: oświetlenie do akwariów, Usługi sprzedaży detalicznej związane z następującymi produktami: aparatura grzewcza do akwariów, Usługi handlu hurtowego związane z następującymi produktami: aparatura grzewcza do akwariów, Usługi sprzedaży detalicznej online związane z następującymi produktami: aparatura grzewcza do akwariów, Usługi wysyłkowej sprzedaży detalicznej związane z następującymi produktami: aparatura grzewcza do akwariów, Usługi sprzedaży detalicznej związane z następującymi produktami: lampy ultrafioletowe stosowane do akwariów, Usługi handlu hurtowego związane z następującymi produktami: lampy ultrafioletowe stosowane do akwariów, Usługi sprzedaży detalicznej online związane z następującymi produktami: lampy ultrafioletowe stosowane do akwariów, Usługi wysyłkowej sprzedaży detalicznej związane z następującymi produktami: lampy ultrafioletowe stosowane do akwariów, Usługi sprzedaży detalicznej związane z następującymi produktami: obroże dla zwierząt, Usługi handlu hurtowego związane z następującymi produktami: obroże dla zwierząt, Usługi sprzedaży detalicznej online związane z następującymi produktami: obroże dla zwierząt, Usługi wysyłkowej sprzedaży detalicznej związane z następującymi produktami: obroże dla zwierząt, Usługi sprzedaży detalicznej związane z następującymi produktami: smycze dla zwierząt, Usługi handlu hurtowego związane z następującymi produktami: smycze dla zwierząt, Usługi sprzedaży detalicznej online związane z następującymi produktami: smycze dla zwierząt, Usługi wysyłkowej sprzedaży detalicznej związane z następującymi produktami: smycze dla zwierząt, Usługi sprzedaży detalicznej związane z następującymi produktami: odzież dla zwierząt, Usługi handlu hurtowego związane z następującymi produktami: odzież dla zwierząt, Usługi sprzedaży detalicznej online związane z następującymi produktami: odzież dla zwierząt, Usługi wysyłkowej sprzedaży detalicznej związane z następującymi produktami: odzież dla zwierząt, Usługi sprzedaży detalicznej związane z następującymi produktami: nosidełka dla zwierząt [torby], Usługi handlu hurtowego związane z następującymi produktami: nosidełka dla zwierząt [torby], Usługi sprzedaży detalicznej online związane z następującymi produktami: nosidełka dla zwierząt [torby], Usługi wysyłkowej sprzedaży detalicznej związane z następującymi produktami: nosidełka dla zwierząt [torby], Usługi sprzedaży detalicznej związane z następującymi produktami: smycze dla zwierząt domowych, Usługi handlu hurtowego związane z następującymi produktami: smycze dla zwierząt domowych, Usługi sprzedaży detalicznej online związane z następującymi produktami: smycze dla zwierząt domowych, Usługi wysyłkowej sprzedaży detalicznej związane z następującymi produktami: smycze dla zwierząt domowych, Usługi sprzedaży detalicznej związane z następującymi produktami: elektroniczne obroże dla zwierząt domowych, Usługi handlu hurtowego związane z następującymi produktami: elektroniczne obroże dla zwierząt domowych, Usługi sprzedaży detalicznej online związane z następującymi produktami: elektroniczne obroże dla zwierząt domowych, Usługi wysyłkowej sprzedaży detalicznej związane z następującymi produktami: elektroniczne obroże dla zwierząt domowych, Usługi sprzedaży detalicznej związane z następującymi produktami: przykrycia i okrycia dla zwierząt, Usługi handlu hurtowego związane z następującymi produktami: przykrycia i okrycia dla zwierząt, Usługi sprzedaży detalicznej online związane z następującymi produktami: przykrycia i okrycia dla zwierząt, Usługi wysyłkowej sprzedaży detalicznej związane z następującymi produktami: przykrycia i okrycia dla zwierząt, Usługi sprzedaży detalicznej związane z następującymi produktami: smycze dla psów, Usługi handlu hurtowego związane z następującymi produktami: smycze dla psów, Usługi sprzedaży detalicznej online związane z następującymi produktami: smycze dla psów, Usługi wysyłkowej sprzedaży detalicznej związane z następującymi produktami: smycze dla psów, Usługi sprzedaży detalicznej związane z następującymi produktami: odzież dla psów, Usługi handlu hurtowego związane z następującymi produktami: odzież dla psów, Usługi sprzedaży detalicznej online związane z następującymi produktami: odzież dla psów, Usługi wysyłkowej sprzedaży detalicznej związane z następującymi produktami: odzież dla psów, Usługi sprzedaży detalicznej związane z następującymi produktami: obroże dla psów, Usługi handlu hurtowego związane z następującymi produktami: obroże dla psów, Usługi sprzedaży detalicznej online związane z następującymi produktami: obroże dla psów, Usługi wysyłkowej sprzedaży detalicznej związane z następującymi produktami: obroże dla psów, Usługi sprzedaży detalicznej związane z następującymi produktami: akwaria (Piasek do-), Usługi handlu hurtowego związane z następującymi produktami: akwaria (Piasek do-), Usługi sprzedaży detalicznej online związane z następującymi produktami: akwaria (Piasek do-), Usługi wysyłkowej sprzedaży detalicznej związane z następującymi produktami: akwaria (Piasek do-), Usługi sprzedaży detalicznej związane z następującymi produktami: akwaria (Żwir do-), Usługi handlu hurtowego związane z następującymi produktami: akwaria (Żwir do-), Usługi sprzedaży detalicznej online związane z następującymi produktami: akwaria (Żwir do-), Usługi wysyłkowej sprzedaży detalicznej związane z następującymi produktami: akwaria (Żwir do-), Usługi sprzedaży detalicznej związane z następującymi produktami: kamienie akwariowe dekoracyjne, Usługi handlu hurtowego związane z następującymi produktami: kamienie akwariowe dekoracyjne, Usługi sprzedaży detalicznej online związane z następującymi produktami: kamienie akwariowe dekoracyjne, Usługi wysyłkowej sprzedaży detalicznej związane z następującymi produktami: kamienie akwariowe dekoracyjne, Usługi sprzedaży detalicznej związane z następującymi produktami: posłania dla zwierząt, Usługi handlu hurtowego związane z następującymi produktami: posłania dla zwierząt, Usługi sprzedaży detalicznej online związane z następującymi produktami: posłania dla zwierząt, Usługi wysyłkowej sprzedaży detalicznej związane z następującymi produktami: posłania dla zwierząt, Usługi sprzedaży detalicznej związane z następującymi produktami: klatki dla zwierząt domowych, Usługi handlu hurtowego związane z następującymi produktami: klatki dla zwierząt domowych, Usługi sprzedaży detalicznej online związane z następującymi produktami: klatki dla zwierząt domowych, Usługi wysyłkowej sprzedaży detalicznej związane z następującymi produktami: klatki dla zwierząt domowych, Usługi sprzedaży detalicznej związane z następującymi produktami: meble dla zwierząt domowych, Usługi handlu hurtowego związane z następującymi produktami: meble dla zwierząt domowych, Usługi sprzedaży detalicznej online związane z następującymi produktami: meble dla zwierząt domowych, Usługi wysyłkowej sprzedaży detalicznej związane z następującymi produktami: meble dla zwierząt domowych, Usługi sprzedaży detalicznej związane z następującymi produktami: stoły do pielęgnacji zwierząt domowych, Usługi handlu hurtowego związane z następującymi produktami: stoły do pielęgnacji zwierząt domowych, Usługi sprzedaży detalicznej online związane z następującymi produktami: stoły do pielęgnacji zwierząt domowych, Usługi

wysyłkowej sprzedaży detalicznej związane z następującymi produktami: stoły do pielęgnacji zwierząt domowych, Usługi sprzedaży detalicznej związane z następującymi produktami: opaski niemetalowe do identyfikacji zwierząt domowych, Usługi handlu hurtowego związane z następującymi produktami: opaski niemetalowe do identyfikacji zwierząt domowych, Usługi sprzedaży detalicznej online związane z następującymi produktami: opaski niemetalowe do identyfikacji zwierząt domowych, Usługi wysyłkowej sprzedaży detalicznej związane z następującymi produktami: opaski niemetalowe do identyfikacji zwierząt domowych, Usługi sprzedaży detalicznej związane z następującymi produktami: transportery dla zwierząt w formie pudeł, Usługi handlu hurtowego związane z następującymi produktami: transportery dla zwierząt w formie pudeł, Usługi sprzedaży detalicznej online związane z następującymi produktami: transportery dla zwierząt w formie pudeł, Usługi wysyłkowej sprzedaży detalicznej związane z następującymi produktami: transportery dla zwierząt w formie pudeł, Usługi sprzedaży detalicznej związane z następującymi produktami: kosze, niemetalowe, do przewożenia zwierząt domowych, Usługi handlu hurtowego związane z następującymi produktami: kosze, niemetalowe, do przewożenia zwierząt domowych, Usługi sprzedaży detalicznej online związane z następującymi produktami: kosze, niemetalowe, do przewożenia zwierząt domowych, Usługi wysyłkowej sprzedaży detalicznej związane z następującymi produktami: kosze, niemetalowe, do przewożenia zwierząt domowych, Usługi sprzedaży detalicznej związane z następującymi produktami: budy, kojce i legowiska dla zwierząt domowych, Usługi handlu hurtowego związane z następującymi produktami: budy, kojce i legowiska dla zwierząt domowych, Usługi sprzedaży detalicznej online związane z następującymi produktami: budy, kojce i legowiska dla zwierząt domowych, Usługi wysyłkowej sprzedaży detalicznej związane z następującymi produktami: budy, kojce i legowiska dla zwierząt domowych, Usługi sprzedaży detalicznej związane z następującymi produktami: bramki zabezpieczające, niemetalowe, dla niemowląt, dzieci i zwierząt domowych, Usługi handlu hurtowego związane z następującymi produktami: bramki zabezpieczające, niemetalowe, dla niemowląt, dzieci i zwierząt domowych, Usługi sprzedaży detalicznej online związane z następującymi produktami: bramki zabezpieczające, niemetalowe, dla niemowląt, dzieci i zwierząt domowych, Usługi wysyłkowej sprzedaży detalicznej związane z następującymi produktami: bramki zabezpieczające, niemetalowe, dla niemowląt, dzieci i zwierząt domowych, Usługi sprzedaży detalicznej związane z następującymi produktami: budy dla psów, Usługi handlu hurtowego związane z następującymi produktami: budy dla psów, Usługi sprzedaży detalicznej online związane z następującymi produktami: budy dla psów, Usługi wysyłkowej sprzedaży detalicznej związane z następującymi produktami: budy dla psów, Usługi sprzedaży detalicznej związane z następującymi produktami: posłania dla psów, Usługi handlu hurtowego związane z następującymi produktami: posłania dla psów, Usługi sprzedaży detalicznej online związane z następującymi produktami: posłania dla psów, Usługi wysyłkowej sprzedaży detalicznej związane z następującymi produktami: posłania dla psów, Usługi sprzedaży detalicznej związane z następującymi produktami: taborety wędkarskie, Usługi handlu hurtowego związane z następującymi produktami: taborety wędkarskie, Usługi sprzedaży detalicznej online związane z następującymi produktami: taborety wędkarskie, Usługi wysyłkowej sprzedaży detalicznej związane z następującymi produktami: taborety wędkarskie, Usługi sprzedaży detalicznej związane z następującymi produktami: poduszki dla zwierząt domowych, Usługi handlu hurtowego związane z następującymi produktami: poduszki dla zwierząt domowych, Usługi sprzedaży detalicznej online związane z następującymi produktami: poduszki dla zwierząt domowych, Usługi wysyłkowej sprzedaży detalicznej związane z następującymi produktami: poduszki dla zwierząt domowych, Usługi sprzedaży detalicznej związane z następującymi produktami: budki dla zwierząt domowych, Usługi handlu hurtowego związane z następującymi produktami: budki dla zwierząt domowych, Usługi sprzedaży detalicznej online związane z następującymi produktami: budki dla zwierząt domowych, Usługi wysyłkowej sprzedaży detalicznej związane z następującymi produktami: budki dla zwierząt domowych, Usługi sprzedaży detalicznej związane z następującymi produktami: elektroniczne dozowniki pokarmu dla zwierząt domowych, Usługi handlu hurtowego związane z następującymi produktami: elektroniczne dozowniki pokarmu dla zwierząt domowych, Usługi sprzedaży detalicznej online związane z następującymi produktami: elektroniczne dozowniki pokarmu dla zwierząt domowych, Usługi wysyłkowej sprzedaży detalicznej związane z następującymi produktami: elektroniczne dozowniki pokarmu dla zwierząt domowych, Usługi sprzedaży detalicznej związane z następującymi produktami: naczynia na pokarm dla zwierząt domowych, Usługi handlu hurtowego związane z następującymi produktami: naczynia na pokarm dla zwierząt domowych, Usługi sprzedaży detalicznej online związane z następującymi produktami: naczynia na pokarm dla zwierząt domowych, Usługi wysyłkowej sprzedaży detalicznej związane z następującymi produktami: naczynia na pokarm dla zwierząt domowych, Usługi sprzedaży detalicznej związane z następującymi produktami: grzebienie dla zwierząt, Usługi handlu hurtowego związane z następującymi produktami: grzebienie dla zwierząt, Usługi sprzedaży detalicznej online związane z następującymi produktami: grzebienie dla zwierząt, Usługi wysyłkowej sprzedaży detalicznej związane z następującymi produktami: grzebienie dla zwierząt, Usługi sprzedaży detalicznej związane z następującymi produktami: miski dla zwierząt domowych, Usługi handlu hurtowego związane z następującymi produktami: miski dla zwierząt domowych, Usługi sprzedaży detalicznej online związane z następującymi produktami: miski dla zwierząt domowych, Usługi wysyłkowej sprzedaży detalicznej związane z następującymi produktami: miski dla zwierząt domowych, Usługi sprzedaży detalicznej związane z następującymi produktami: kuwety dla zwierząt domowych, Usługi handlu hurtowego związane z następującymi produktami: kuwety dla zwierząt domowych, Usługi sprzedaży detalicznej online związane z następującymi produktami: kuwety dla zwierząt domowych, Usługi wysyłkowej sprzedaży detalicznej związane z następującymi produktami: kuwety dla zwierząt domowych, Usługi sprzedaży detalicznej związane z następującymi produktami: terraria domowe dla zwierząt, Usługi handlu hurtowego związane z następującymi produktami: terraria domowe dla zwierząt, Usługi sprzedaży detalicznej online związane z następującymi produktami: terraria domowe dla zwierząt, Usługi wysyłkowej sprzedaży detalicznej związane z następującymi produktami: terraria domowe dla zwierząt, Usługi sprzedaży detalicznej związane z następującymi produktami: szczotki dla zwierząt domowych, Usługi handlu hurtowego związane z następującymi produktami: szczotki dla zwierząt domowych, Usługi sprzedaży detalicznej online związane z następującymi produktami: szczotki dla zwierząt domowych, Usługi wysyłkowej sprzedaży detalicznej związane z następującymi produktami: szczotki dla zwierząt domowych, Usługi sprzedaży detalicznej związane z następującymi produktami: rękawice do pielęgnacji zwierząt, Usługi handlu hurtowego związane z następującymi produktami: rękawice do pielęgnacji zwierząt, Usługi sprzedaży detalicznej online związane z następującymi produktami: rękawice do pielęgnacji zwierząt, Usługi wysyłkowej sprzedaży detalicznej związane z następującymi produktami: rękawice do pielęgnacji zwierząt, Usługi sprzedaży detalicznej związane z następującymi produktami: szczotki do zębów dla zwierząt, Usługi handlu hurtowego związane z następującymi produktami: szczotki do zębów dla zwierząt, Usługi sprzedaży detalicznej online związane z następującymi produktami: szczotki do zębów dla zwierząt, Usługi wysyłkowej sprzedaży detalicznej związane z następującymi produktami: szczotki do zębów dla zwierząt, Usługi sprzedaży detalicznej związane z następującymi produktami: słoiki na przekąski dla zwierząt domowych, Usługi handlu hurtowego związane z następującymi produktami: słoiki na przekąski dla zwierząt domowych, Usługi sprzedaży detalicznej online związane z następującymi produktami: słoiki na przekąski dla zwierząt domowych, Usługi wysyłkowej sprzedaży detalicznej związane z następującymi produktami: słoiki na przekąski dla zwierząt domowych, Usługi sprzedaży detalicznej związane z następującymi produktami: pojemniki stosowane w gospodarstwie domowym do przechowywania karmy dla zwierząt domowych, Usługi handlu hurtowego związane z następującymi produktami: pojemniki stosowane w gospodarstwie domowym do przechowywania karmy dla zwierząt domowych, Usługi sprzedaży detalicznej online związane z następującymi produktami: pojemniki stosowane w gospodarstwie domowym do przechowywania karmy dla zwierząt domowych, Usługi wysyłkowej sprzedaży detalicznej związane z następującymi produktami: pojemniki stosowane w gospodarstwie domowym do przechowywania karmy dla zwierząt domowych, Usługi sprzedaży detalicznej związane z następującymi produktami: akwaria, Usługi handlu hurtowego związane z następującymi produktami: akwaria, Usługi sprzedaży detalicznej online związane z następującymi produktami: akwaria, Usługi wysyłkowej sprzedaży detalicznej związane z następującymi produktami: akwaria, Usługi sprzedaży detalicznej związane z następującymi produktami: akwaria

i wiwaria, Usługi handlu hurtowego związane z następującymi produktami: akwaria i wiwaria, Usługi sprzedaży detalicznej online związane z następującymi produktami: akwaria i wiwaria, Usługi wysyłkowej sprzedaży detalicznej związane z następującymi produktami: akwaria i wiwaria, Usługi sprzedaży detalicznej związane z następującymi produktami: ozdoby do akwariów, Usługi handlu hurtowego związane z następującymi produktami: ozdoby do akwariów, Usługi sprzedaży detalicznej online związane z następującymi produktami: ozdoby do akwariów, Usługi wysyłkowej sprzedaży detalicznej związane z następującymi produktami: ozdoby do akwariów, Usługi sprzedaży detalicznej związane z następującymi produktami: karmniki dla ptaków, Usługi handlu hurtowego związane z następującymi produktami: karmniki dla ptaków, Usługi sprzedaży detalicznej online związane z następującymi produktami: karmniki dla ptaków, Usługi wysyłkowej sprzedaży detalicznej związane z następującymi produktami: karmniki dla ptaków, Usługi sprzedaży detalicznej związane z następującymi produktami: obuwie do łowienia ryb, Usługi handlu hurtowego związane z następującymi produktami: obuwie do łowienia ryb, Usługi sprzedaży detalicznej online związane z następującymi produktami: obuwie do łowienia ryb, Usługi wysyłkowej sprzedaży detalicznej związane z następującymi produktami: obuwie do łowienia ryb, Usługi sprzedaży detalicznej związane z następującymi produktami: buty wędkarskie, Usługi handlu hurtowego związane z następującymi produktami: buty wędkarskie, Usługi sprzedaży detalicznej online związane z następującymi produktami: buty wędkarskie, Usługi wysyłkowej sprzedaży detalicznej związane z następującymi produktami: buty wędkarskie, Usługi sprzedaży detalicznej związane z następującymi produktami: kurtki wędkarskie, Usługi handlu hurtowego związane z następującymi produktami: kurtki wędkarskie, Usługi sprzedaży detalicznej online związane z następującymi produktami: kurtki wędkarskie, Usługi wysyłkowej sprzedaży detalicznej związane z następującymi produktami: kurtki wędkarskie, Usługi sprzedaży detalicznej związane z następującymi produktami: artykuły odzieżowe dla wędkarzy, Usługi handlu hurtowego związane z następującymi produktami: artykuły odzieżowe dla wędkarzy, Usługi sprzedaży detalicznej online związane z następującymi produktami: artykuły odzieżowe dla wędkarzy, Usługi wysyłkowej sprzedaży detalicznej związane z następującymi produktami: artykuły odzieżowe dla wędkarzy, Usługi sprzedaży detalicznej związane z następującymi produktami: kapelusze przeciwsłoneczne, Usługi handlu hurtowego związane z następującymi produktami: kapelusze przeciwsłoneczne, Usługi sprzedaży detalicznej online związane z następującymi produktami: kapelusze przeciwsłoneczne, Usługi wysyłkowej sprzedaży detalicznej związane z następującymi produktami: kapelusze przeciwsłoneczne, Usługi sprzedaży detalicznej związane z następującymi produktami: kapelusze wędkarskie typu bucket hat, Usługi handlu hurtowego związane z następującymi produktami: kapelusze wędkarskie typu bucket hat, Usługi sprzedaży detalicznej online związane z następującymi produktami: kapelusze wędkarskie typu bucket hat, Usługi wysyłkowej sprzedaży detalicznej związane z następującymi produktami: kapelusze wędkarskie typu bucket hat, Usługi sprzedaży detalicznej związane z następującymi produktami: kalosze [obuwie], Usługi handlu hurtowego związane z następującymi produktami: kalosze [obuwie], Usługi sprzedaży detalicznej online związane z następującymi produktami: kalosze [obuwie], Usługi wysyłkowej sprzedaży detalicznej związane z następującymi produktami: kalosze [obuwie], Usługi sprzedaży detalicznej związane z następującymi produktami: koszule wędkarskie, Usługi handlu hurtowego związane z następującymi produktami: koszule wędkarskie, Usługi sprzedaży detalicznej online związane z następującymi produktami: koszule wędkarskie, Usługi wysyłkowej sprzedaży detalicznej związane z następującymi produktami: koszule wędkarskie, Usługi sprzedaży detalicznej związane z następującymi produktami: spodnie, Usługi handlu hurtowego związane z następującymi produktami: spodnie, Usługi sprzedaży detalicznej online związane z następującymi produktami: spodnie, Usługi wysyłkowej sprzedaży detalicznej związane z następującymi produktami: spodnie, Usługi sprzedaży detalicznej związane z następującymi produktami: koszulki z krótkim rękawem, Usługi handlu hurtowego związane z następującymi produktami: koszulki z krótkim rękawem, Usługi sprzedaży detalicznej online związane z następującymi produktami: koszulki z krótkim rękawem, Usługi wysyłkowej sprzedaży detalicznej związane z następującymi produktami: koszulki z krótkim rękawem, Usługi sprzedaży detalicznej związane z następującymi produktami: koszulki bez rękawów, Usługi handlu hurtowego związane z następującymi produktami: koszulki bez rękawów, Usługi sprzedaży detalicznej online związane z następującymi produktami: koszulki bez rękawów, Usługi wysyłkowej sprzedaży detalicznej związane z następującymi produktami: koszulki bez rękawów, Usługi sprzedaży detalicznej związane z następującymi produktami: skarpety termoaktywne, Usługi handlu hurtowego związane z następującymi produktami: skarpety termoaktywne, Usługi sprzedaży detalicznej online związane z następującymi produktami: skarpety termoaktywne, Usługi wysyłkowej sprzedaży detalicznej związane z następującymi produktami: skarpety termoaktywne, Usługi sprzedaży detalicznej związane z następującymi produktami: czapki sportowe, Usługi handlu hurtowego związane z następującymi produktami: czapki sportowe, Usługi sprzedaży detalicznej online związane z następującymi produktami: czapki sportowe, Usługi wysyłkowej sprzedaży detalicznej związane z następującymi produktami: czapki sportowe, Usługi sprzedaży detalicznej związane z następującymi produktami: czapki z daszkiem, Usługi handlu hurtowego związane z następującymi produktami: czapki z daszkiem, Usługi sprzedaży detalicznej online związane z następującymi produktami: czapki z daszkiem, Usługi wysyłkowej sprzedaży detalicznej związane z następującymi produktami: czapki z daszkiem, Usługi sprzedaży detalicznej związane z następującymi produktami: czapki [nakrycia głowy], Usługi handlu hurtowego związane z następującymi produktami: czapki [nakrycia głowy], Usługi sprzedaży detalicznej online związane z następującymi produktami: czapki [nakrycia głowy], Usługi wysyłkowej sprzedaży detalicznej związane z następującymi produktami: czapki [nakrycia głowy], Usługi sprzedaży detalicznej związane z następującymi produktami: bluzy sportowe, Usługi handlu hurtowego związane z następującymi produktami: bluzy sportowe, Usługi sprzedaży detalicznej online związane z następującymi produktami: bluzy sportowe, Usługi wysyłkowej sprzedaży detalicznej związane z następującymi produktami: bluzy sportowe, Usługi sprzedaży detalicznej związane z następującymi produktami: bluzy polarowe, Usługi handlu hurtowego związane z następującymi produktami: bluzy polarowe, Usługi sprzedaży detalicznej online związane z następującymi produktami: bluzy polarowe, Usługi wysyłkowej sprzedaży detalicznej związane z następującymi produktami: bluzy polarowe, Usługi sprzedaży detalicznej związane z następującymi produktami: bluzy z kapturem, Usługi handlu hurtowego związane z następującymi produktami: bluzy z kapturem, Usługi sprzedaży detalicznej online związane z następującymi produktami: bluzy z kapturem, Usługi wysyłkowej sprzedaży detalicznej związane z następującymi produktami: bluzy z kapturem, Usługi sprzedaży detalicznej związane z następującymi produktami: rękawiczki, Usługi handlu hurtowego związane z następującymi produktami: rękawiczki, Usługi sprzedaży detalicznej online związane z następującymi produktami: rękawiczki, Usługi wysyłkowej sprzedaży detalicznej związane z następującymi produktami: rękawiczki, Usługi sprzedaży detalicznej związane z następującymi produktami: derki dla zwierząt, Usługi handlu hurtowego związane z następującymi produktami: derki dla zwierząt, Usługi sprzedaży detalicznej online związane z następującymi produktami: derki dla zwierząt, Usługi wysyłkowej sprzedaży detalicznej związane z następującymi produktami: derki dla zwierząt, Usługi sprzedaży detalicznej związane z następującymi produktami: podkładki pod miskę dla zwierząt domowych, Usługi handlu hurtowego związane z następującymi produktami: podkładki pod miskę dla zwierząt domowych, Usługi sprzedaży detalicznej online związane z następującymi produktami: podkładki pod miskę dla zwierząt domowych, Usługi wysyłkowej sprzedaży detalicznej związane z następującymi produktami: podkładki pod miskę dla zwierząt domowych, Usługi sprzedaży detalicznej związane z następującymi produktami: sztuczna przynęta z rybich odpadków dla wędkarzy, Usługi handlu hurtowego związane z następującymi produktami: sztuczna przynęta z rybich odpadków dla wędkarzy, Usługi sprzedaży detalicznej online związane z następującymi produktami: sztuczna przynęta z rybich odpadków dla wędkarzy, Usługi wysyłkowej sprzedaży detalicznej związane z następującymi produktami: sztuczna przynęta z rybich odpadków dla wędkarzy, Usługi sprzedaży detalicznej związane z następującymi produktami: zabawki dla zwierząt, Usługi handlu hurtowego związane z następującymi produktami: zabawki dla zwierząt, Usługi sprzedaży detalicznej online związane z następującymi produktami: zabawki dla zwierząt, Usługi wysyłkowej sprzedaży detalicznej związane z następującymi produktami: zabawki dla zwierząt, Usługi sprzedaży detalicznej związane z następującymi produktami: gry, zabawki i przedmioty do zabawy dla zwierząt domowych, Usługi handlu hurtowego związane z następującymi produktami: gry, zabawki i przed-

mioty do zabawy dla zwierząt domowych, Usługi sprzedaży detalicznej online związane z następującymi produktami: gry, zabawki i przedmioty do zabawy dla zwierząt domowych, Usługi wysyłkowej sprzedaży detalicznej związane z następującymi produktami: gry, zabawki i przedmioty do zabawy dla zwierząt domowych, Usługi sprzedaży detalicznej związane z następującymi produktami: zabawki dla psów, Usługi handlu hurtowego związane z następującymi produktami: zabawki dla psów, Usługi sprzedaży detalicznej online związane z następującymi produktami: zabawki dla psów, Usługi wysyłkowej sprzedaży detalicznej związane z następującymi produktami: zabawki dla psów, Usługi sprzedaży detalicznej związane z następującymi produktami: siatki podbieraki do akwarium, Usługi handlu hurtowego związane z następującymi produktami: siatki podbieraki do akwarium, Usługi sprzedaży detalicznej online związane z następującymi produktami: siatki podbieraki do akwarium, Usługi wysyłkowej sprzedaży detalicznej związane z następującymi produktami: siatki podbieraki do akwarium, Usługi sprzedaży detalicznej związane z następującymi produktami: przybory wędkarskie, Usługi handlu hurtowego związane z następującymi produktami: przybory wędkarskie, Usługi sprzedaży detalicznej online związane z następującymi produktami: przybory wędkarskie, Usługi wysyłkowej sprzedaży detalicznej związane z następującymi produktami: przybory wędkarskie, Usługi sprzedaży detalicznej związane z następującymi produktami: żyłki wędkarskie, Usługi handlu hurtowego związane z następującymi produktami: żyłki wędkarskie, Usługi sprzedaży detalicznej online związane z następującymi produktami: żyłki wędkarskie, Usługi wysyłkowej sprzedaży detalicznej związane z następującymi produktami: żyłki wędkarskie, Usługi sprzedaży detalicznej związane z następującymi produktami: torby wędkarskie, Usługi handlu hurtowego związane z następującymi produktami: torby wędkarskie, Usługi sprzedaży detalicznej online związane z następującymi produktami: torby wędkarskie, Usługi wysyłkowej sprzedaży detalicznej związane z następującymi produktami: torby wędkarskie, Usługi sprzedaży detalicznej związane z następującymi produktami: sieci wędkarskie, Usługi handlu hurtowego związane z następującymi produktami: sieci wędkarskie, Usługi sprzedaży detalicznej online związane z następującymi produktami: sieci wędkarskie, Usługi wysyłkowej sprzedaży detalicznej związane z następującymi produktami: sieci wędkarskie, Usługi sprzedaży detalicznej związane z następującymi produktami: kołowrotki wędkarskie, Usługi handlu hurtowego związane z następującymi produktami: kołowrotki wędkarskie, Usługi sprzedaży detalicznej online związane z następującymi produktami: kołowrotki wędkarskie, Usługi wysyłkowej sprzedaży detalicznej związane z następującymi produktami: kołowrotki wędkarskie, Usługi sprzedaży detalicznej związane z następującymi produktami: przynęty wędkarskie, Usługi handlu hurtowego związane z następującymi produktami: przynęty wędkarskie, Usługi sprzedaży detalicznej online związane z następującymi produktami: przynęty wędkarskie, Usługi wysyłkowej sprzedaży detalicznej związane z następującymi produktami: przynęty wędkarskie, Usługi sprzedaży detalicznej związane z następującymi produktami: sztuczne przynęty wędkarskie, Usługi handlu hurtowego związane z następującymi produktami: sztuczne przynęty wędkarskie, Usługi sprzedaży detalicznej online związane z następującymi produktami: sztuczne przynęty wędkarskie, Usługi wysyłkowej sprzedaży detalicznej związane z następującymi produktami: sztuczne przynęty wędkarskie, Usługi sprzedaży detalicznej związane z następującymi produktami: artykuły myśliwskie i wędkarskie, Usługi handlu hurtowego związane z następującymi produktami: artykuły myśliwskie i wędkarskie, Usługi sprzedaży detalicznej online związane z następującymi produktami: artykuły myśliwskie i wędkarskie, Usługi wysyłkowej sprzedaży detalicznej związane z następującymi produktami: artykuły myśliwskie i wędkarskie, Usługi sprzedaży detalicznej związane z następującymi produktami: wędki, Usługi handlu hurtowego związane z następującymi produktami: wędki, Usługi sprzedaży detalicznej online związane z następującymi produktami: wędki, Usługi wysyłkowej sprzedaży detalicznej związane z następującymi produktami: wędki, Usługi sprzedaży detalicznej związane z następującymi produktami: futerały na wędki, Usługi handlu hurtowego związane z następującymi produktami: futerały na wędki, Usługi sprzedaży detalicznej online związane z następującymi produktami: futerały na wędki, Usługi wysyłkowej sprzedaży detalicznej związane z następującymi produktami: futerały na wędki, Usługi sprzedaży detalicznej związane z następującymi produktami: podpórki na wędki, Usługi handlu hurtowego związane z następującymi produktami: podpórki na wędki, Usługi sprzedaży detalicznej online związane z następującymi produktami: podpórki na wędki, Usługi wysyłkowej sprzedaży detalicznej związane z następującymi produktami: podpórki na wędki, Usługi sprzedaży detalicznej związane z następującymi produktami: spławiki wędkarskie, Usługi handlu hurtowego związane z następującymi produktami: spławiki wędkarskie, Usługi sprzedaży detalicznej online związane z następującymi produktami: spławiki wędkarskie, Usługi wysyłkowej sprzedaży detalicznej związane z następującymi produktami: spławiki wędkarskie, Usługi sprzedaży detalicznej związane z następującymi produktami: sprzęt wędkarski, Usługi handlu hurtowego związane z następującymi produktami: sprzęt wędkarski, Usługi sprzedaży detalicznej online związane z następującymi produktami: sprzęt wędkarski, Usługi wysyłkowej sprzedaży detalicznej związane z następującymi produktami: sprzęt wędkarski, Usługi sprzedaży detalicznej związane z następującymi produktami: podbieraki dla wędkarzy, Usługi handlu hurtowego związane z następującymi produktami: podbieraki dla wędkarzy, Usługi sprzedaży detalicznej online związane z następującymi produktami: podbieraki dla wędkarzy, Usługi wysyłkowej sprzedaży detalicznej związane z następującymi produktami: podbieraki dla wędkarzy, Usługi sprzedaży detalicznej związane z następującymi produktami: woblery, Usługi handlu hurtowego związane z następującymi produktami: woblery, Usługi sprzedaży detalicznej online związane z następującymi produktami: woblery, Usługi wysyłkowej sprzedaży detalicznej związane z następującymi produktami: woblery, Usługi sprzedaży detalicznej związane z następującymi produktami: haczyki wędkarskie, Usługi handlu hurtowego związane z następującymi produktami: haczyki wędkarskie, Usługi sprzedaży detalicznej online związane z następującymi produktami: haczyki wędkarskie, Usługi wysyłkowej sprzedaży detalicznej związane z następującymi produktami: haczyki wędkarskie, Usługi sprzedaży detalicznej związane z następującymi produktami: zanęty wędkarskie, Usługi handlu hurtowego związane z następującymi produktami: zanęty wędkarskie, Usługi sprzedaży detalicznej online związane z następującymi produktami: zanęty wędkarskie, Usługi wysyłkowej sprzedaży detalicznej związane z następującymi produktami: zanęty wędkarskie, Usługi sprzedaży detalicznej związane z następującymi produktami: wskaźniki brania [sprzęt wędkarski], Usługi handlu hurtowego związane z następującymi produktami: wskaźniki brania [sprzęt wędkarski], Usługi sprzedaży detalicznej online związane z następującymi produktami: wskaźniki brania [sprzęt wędkarski], Usługi wysyłkowej sprzedaży detalicznej związane z następującymi produktami: wskaźniki brania [sprzęt wędkarski], Usługi sprzedaży detalicznej związane z następującymi produktami: czujniki brania [sprzęt wędkarski], Usługi handlu hurtowego związane z następującymi produktami: czujniki brania [sprzęt wędkarski], Usługi sprzedaży detalicznej online związane z następującymi produktami: czujniki brania [sprzęt wędkarski], Usługi wysyłkowej sprzedaży detalicznej związane z następującymi produktami: czujniki brania [sprzęt wędkarski], Usługi sprzedaży detalicznej związane z następującymi produktami: skrzynki na przybory wędkarskie, Usługi handlu hurtowego związane z następującymi produktami: skrzynki na przybory wędkarskie, Usługi sprzedaży detalicznej online związane z następującymi produktami: skrzynki na przybory wędkarskie, Usługi wysyłkowej sprzedaży detalicznej związane z następującymi produktami: skrzynki na przybory wędkarskie, Usługi sprzedaży detalicznej związane z następującymi produktami: pokrowce na kołowrotki wędkarskie, Usługi handlu hurtowego związane z następującymi produktami: pokrowce na kołowrotki wędkarskie, Usługi sprzedaży detalicznej online związane z następującymi produktami: pokrowce na kołowrotki wędkarskie, Usługi wysyłkowej sprzedaży detalicznej związane z następującymi produktami: pokrowce na kołowrotki wędkarskie, Usługi sprzedaży detalicznej związane z następującymi produktami: krętliki wędkarskie, Usługi handlu hurtowego związane z następującymi produktami: krętliki wędkarskie, Usługi sprzedaży detalicznej online związane z następującymi produktami: krętliki wędkarskie, Usługi wysyłkowej sprzedaży detalicznej związane z następującymi produktami: krętliki wędkarskie, Usługi sprzedaży detalicznej związane z następującymi produktami: przypony wędkarskie, Usługi handlu hurtowego związane z następującymi produktami: przypony wędkarskie, Usługi sprzedaży detalicznej online związane z następującymi produktami: przypony wędkarskie, Usługi wysyłkowej sprzedaży detalicznej związane z następującymi produktami: przypony wędkarskie, Usługi sprzedaży detalicznej związane z następującymi produktami: wędkarskie ciężarki, Usługi handlu hurtowego związane z następującymi produktami: wędkarskie ciężarki, Usługi sprzedaży detalicznej online związane

z następującymi produktami: wędkarskie ciężarki, Usługi wysyłkowej sprzedaży detalicznej związane z następującymi produktami: wędkarskie ciężarki, Usługi sprzedaży detalicznej związane z następującymi produktami: koszyki wędkarskie [pułapki], Usługi handlu hurtowego związane z następującymi produktami: koszyki wędkarskie [pułapki], Usługi sprzedaży detalicznej online związane z następującymi produktami: koszyki wędkarskie [pułapki], Usługi wysyłkowej sprzedaży detalicznej związane z następującymi produktami: koszyki wędkarskie [pułapki], Usługi sprzedaży detalicznej związane z następującymi produktami: pokarm dla zwierząt domowych, Usługi handlu hurtowego związane z następującymi produktami: pokarm dla zwierząt domowych, Usługi sprzedaży detalicznej online związane z następującymi produktami: pokarm dla zwierząt domowych, Usługi wysyłkowej sprzedaży detalicznej związane z następującymi produktami: pokarm dla zwierząt domowych, Usługi sprzedaży detalicznej związane z następującymi produktami: pokarmy puszkowane lub konserwowane dla zwierząt, Usługi handlu hurtowego związane z następującymi produktami: pokarmy puszkowane lub konserwowane dla zwierząt, Usługi sprzedaży detalicznej online związane z następującymi produktami: pokarmy puszkowane lub konserwowane dla zwierząt, Usługi wysyłkowej sprzedaży detalicznej związane z następującymi produktami: pokarmy puszkowane lub konserwowane dla zwierząt, Usługi sprzedaży detalicznej związane z następującymi produktami: pokarm dla zwierząt domowych w formie gryzaków, Usługi handlu hurtowego związane z następującymi produktami: pokarm dla zwierząt domowych w formie gryzaków, Usługi sprzedaży detalicznej online związane z następującymi produktami: pokarm dla zwierząt domowych w formie gryzaków, Usługi wysyłkowej sprzedaży detalicznej związane z następującymi produktami: pokarm dla zwierząt domowych w formie gryzaków, Usługi sprzedaży detalicznej związane z następującymi produktami: syntetyczny pokarm dla zwierząt, Usługi handlu hurtowego związane z następującymi produktami: syntetyczny pokarm dla zwierząt, Usługi sprzedaży detalicznej online związane z następującymi produktami: syntetyczny pokarm dla zwierząt, Usługi wysyłkowej sprzedaży detalicznej związane z następującymi produktami: syntetyczny pokarm dla zwierząt, Usługi sprzedaży detalicznej związane z następującymi produktami: pokarm dla kotów na bazie ryb lub składający się z ryb, Usługi handlu hurtowego związane z następującymi produktami: pokarm dla kotów na bazie ryb lub składający się z ryb, Usługi sprzedaży detalicznej online związane z następującymi produktami: pokarm dla kotów na bazie ryb lub składający się z ryb, Usługi wysyłkowej sprzedaży detalicznej związane z następującymi produktami: pokarm dla kotów na bazie ryb lub składający się z ryb, Usługi sprzedaży detalicznej związane z następującymi produktami: pokarm dla ptaków, Usługi handlu hurtowego związane z następującymi produktami: pokarm dla ptaków, Usługi sprzedaży detalicznej online związane z następującymi produktami: pokarm dla ptaków, Usługi wysyłkowej sprzedaży detalicznej związane z następującymi produktami: pokarm dla ptaków, Usługi sprzedaży detalicznej związane z następującymi produktami: preparaty na pokarm dla pszczół, Usługi handlu hurtowego związane z następującymi produktami: preparaty na pokarm dla pszczół, Usługi sprzedaży detalicznej online związane z następującymi produktami: preparaty na pokarm dla pszczół, Usługi wysyłkowej sprzedaży detalicznej związane z następującymi produktami: preparaty na pokarm dla pszczół, Usługi sprzedaży detalicznej związane z następującymi produktami: mączka sojowa [pokarm dla zwierząt], Usługi handlu hurtowego związane z następującymi produktami: mączka sojowa [pokarm dla zwierząt], Usługi sprzedaży detalicznej online związane z następującymi produktami: mączka sojowa [pokarm dla zwierząt], Usługi wysyłkowej sprzedaży detalicznej związane z następującymi produktami: mączka sojowa [pokarm dla zwierząt], Usługi sprzedaży detalicznej związane z następującymi produktami: ryby żywe, Usługi handlu hurtowego związane z następującymi produktami: ryby żywe, Usługi sprzedaży detalicznej online związane z następującymi produktami: ryby żywe, Usługi wysyłkowej sprzedaży detalicznej związane z następującymi produktami: ryby żywe, Usługi sprzedaży detalicznej związane z następującymi produktami: ryby akwariowe, Usługi handlu hurtowego związane z następującymi produktami: ryby akwariowe, Usługi sprzedaży detalicznej online związane z następującymi produktami: ryby akwariowe, Usługi wysyłkowej sprzedaży detalicznej związane z następującymi produktami: ryby akwariowe, Usługi sprzedaży detalicznej związane z następującymi produktami: karma dla ryb, Usługi handlu hurtowego związane z następującymi produktami: karma dla ryb, Usługi sprzedaży detalicznej online związane z następującymi produktami: karma dla ryb, Usługi wysyłkowej sprzedaży detalicznej związane z następującymi produktami: karma dla ryb, Usługi sprzedaży detalicznej związane z następującymi produktami: ryby żywe [nie do żywności], Usługi handlu hurtowego związane z następującymi produktami: ryby żywe [nie do żywności], Usługi sprzedaży detalicznej online związane z następującymi produktami: ryby żywe [nie do żywności], Usługi wysyłkowej sprzedaży detalicznej związane z następującymi produktami: ryby żywe [nie do żywności], Usługi sprzedaży detalicznej związane z następującymi produktami: napoje dla zwierząt, Usługi handlu hurtowego związane z następującymi produktami: napoje dla zwierząt, Usługi sprzedaży detalicznej online związane z następującymi produktami: napoje dla zwierząt, Usługi wysyłkowej sprzedaży detalicznej związane z następującymi produktami: napoje dla zwierząt, Usługi sprzedaży detalicznej związane z następującymi produktami: ściółka dla zwierząt, Usługi handlu hurtowego związane z następującymi produktami: ściółka dla zwierząt, Usługi sprzedaży detalicznej online związane z następującymi produktami: ściółka dla zwierząt, Usługi wysyłkowej sprzedaży detalicznej związane z następującymi produktami: ściółka dla zwierząt, Usługi sprzedaży detalicznej związane z następującymi produktami: ciastka dla zwierząt, Usługi handlu hurtowego związane z następującymi produktami: ciastka dla zwierząt, Usługi sprzedaży detalicznej online związane z następującymi produktami: ciastka dla zwierząt, Usługi wysyłkowej sprzedaży detalicznej związane z następującymi produktami: ciastka dla zwierząt, Usługi sprzedaży detalicznej związane z następującymi produktami: karma dla zwierząt domowych, Usługi handlu hurtowego związane z następującymi produktami: karma dla zwierząt domowych, Usługi sprzedaży detalicznej online związane z następującymi produktami: karma dla zwierząt domowych, Usługi wysyłkowej sprzedaży detalicznej związane z następującymi produktami: karma dla zwierząt domowych, Usługi sprzedaży detalicznej związane z następującymi produktami: preparaty spożywcze dla zwierząt, Usługi handlu hurtowego związane z następującymi produktami: preparaty spożywcze dla zwierząt, Usługi sprzedaży detalicznej online związane z następującymi produktami: preparaty spożywcze dla zwierząt, Usługi wysyłkowej sprzedaży detalicznej związane z następującymi produktami: preparaty spożywcze dla zwierząt, Usługi sprzedaży detalicznej związane z następującymi produktami: artykuły spożywcze dla zwierząt morskich, Usługi handlu hurtowego związane z następującymi produktami: artykuły spożywcze dla zwierząt morskich, Usługi sprzedaży detalicznej online związane z następującymi produktami: artykuły spożywcze dla zwierząt morskich, Usługi wysyłkowej sprzedaży detalicznej związane z następującymi produktami: artykuły spożywcze dla zwierząt morskich, Usługi sprzedaży detalicznej związane z następującymi produktami: jadalne produkty do żucia dla zwierząt domowych, Usługi handlu hurtowego związane z następującymi produktami: jadalne produkty do żucia dla zwierząt domowych, Usługi sprzedaży detalicznej online związane z następującymi produktami: jadalne produkty do żucia dla zwierząt domowych, Usługi wysyłkowej sprzedaży detalicznej związane z następującymi produktami: jadalne produkty do żucia dla zwierząt domowych, Usługi sprzedaży detalicznej związane z następującymi produktami: żwirek dla kota i dla małych zwierząt, Usługi handlu hurtowego związane z następującymi produktami: żwirek dla kota i dla małych zwierząt, Usługi sprzedaży detalicznej online związane z następującymi produktami: żwirek dla kota i dla małych zwierząt, Usługi wysyłkowej sprzedaży detalicznej związane z następującymi produktami: żwirek dla kota i dla małych zwierząt, Usługi sprzedaży detalicznej związane z następującymi produktami: jadalne kości i kostki do żucia dla zwierząt domowych, Usługi handlu hurtowego związane z następującymi produktami: jadalne kości i kostki do żucia dla zwierząt domowych, Usługi sprzedaży detalicznej online związane z następującymi produktami: jadalne kości i kostki do żucia dla zwierząt domowych, Usługi wysyłkowej sprzedaży detalicznej związane z następującymi produktami: jadalne kości i kostki do żucia dla zwierząt domowych, Usługi sprzedaży detalicznej związane z następującymi produktami: karma dla psów, Usługi handlu hurtowego związane z następującymi produktami: karma dla psów, Usługi sprzedaży detalicznej online związane z następującymi produktami: karma dla psów, Usługi wysyłkowej sprzedaży detalicznej związane z następującymi produktami: karma dla psów, Usługi sprzedaży detalicznej związane z następującymi produktami: karma dla królików, Usługi handlu hurtowego związane z następującymi produktami: karma dla królików, Usługi sprzedaży detalicznej online związane z następującymi produktami: karma

dla królików, Usługi wysyłkowej sprzedaży detalicznej związane z następującymi produktami: karma dla królików, Usługi sprzedaży detalicznej związane z następującymi produktami: karma dla ptaków, Usługi handlu hurtowego związane z następującymi produktami: karma dla ptaków, Usługi sprzedaży detalicznej online związane z następującymi produktami: karma dla ptaków, Usługi wysyłkowej sprzedaży detalicznej związane z następującymi produktami: karma dla ptaków, Usługi sprzedaży detalicznej związane z następującymi produktami: karma dla gryzoni, Usługi handlu hurtowego związane z następującymi produktami: karma dla gryzoni, Usługi sprzedaży detalicznej online związane z następującymi produktami: karma dla gryzoni, Usługi wysyłkowej sprzedaży detalicznej związane z następującymi produktami: karma dla gryzoni, Usługi sprzedaży detalicznej związane z następującymi produktami: karma dla drobiu, Usługi handlu hurtowego związane z następującymi produktami: karma dla drobiu, Usługi sprzedaży detalicznej online związane z następującymi produktami: karma dla drobiu, Usługi wysyłkowej sprzedaży detalicznej związane z następującymi produktami: karma dla drobiu, Usługi sprzedaży detalicznej związane z następującymi produktami: karma dla kotów, Usługi handlu hurtowego związane z następującymi produktami: karma dla kotów, Usługi sprzedaży detalicznej online związane z następującymi produktami: karma dla kotów, Usługi wysyłkowej sprzedaży detalicznej związane z następującymi produktami: karma dla kotów, Usługi sprzedaży detalicznej związane z następującymi produktami: karma dla koni, Usługi handlu hurtowego związane z następującymi produktami: karma dla koni, Usługi sprzedaży detalicznej online związane z następującymi produktami: karma dla koni, Usługi wysyłkowej sprzedaży detalicznej związane z następującymi produktami: karma dla koni, Usługi sprzedaży detalicznej związane z następującymi produktami: karma dla dzikiego ptactwa, Usługi handlu hurtowego związane z następującymi produktami: karma dla dzikiego ptactwa, Usługi sprzedaży detalicznej online związane z następującymi produktami: karma dla dzikiego ptactwa, Usługi wysyłkowej sprzedaży detalicznej związane z następującymi produktami: karma dla dzikiego ptactwa, Usługi sprzedaży detalicznej związane z następującymi produktami: karma dla ptaków domowych, Usługi handlu hurtowego związane z następującymi produktami: karma dla ptaków domowych, Usługi sprzedaży detalicznej online związane z następującymi produktami: karma dla ptaków domowych, Usługi wysyłkowej sprzedaży detalicznej związane z następującymi produktami: karma dla ptaków domowych, Usługi sprzedaży detalicznej związane z następującymi produktami: mleko do stosowania jako karma dla zwierząt, Usługi handlu hurtowego związane z następującymi produktami: mleko do stosowania jako karma dla zwierząt, Usługi sprzedaży detalicznej online związane z następującymi produktami: mleko do stosowania jako karma dla zwierząt, Usługi wysyłkowej sprzedaży detalicznej związane z następującymi produktami: mleko do stosowania jako karma dla zwierząt, Usługi sprzedaży detalicznej związane z następującymi produktami: kości dla psów, Usługi handlu hurtowego związane z następującymi produktami: kości dla psów, Usługi sprzedaży detalicznej online związane z następującymi produktami: kości dla psów, Usługi wysyłkowej sprzedaży detalicznej związane z następującymi produktami: kości dla psów, Usługi sprzedaży detalicznej związane z następującymi produktami: przysmaki dla psów [jadalne], Usługi handlu hurtowego związane z następującymi produktami: przysmaki dla psów [jadalne], Usługi sprzedaży detalicznej online związane z następującymi produktami: przysmaki dla psów [jadalne], Usługi wysyłkowej sprzedaży detalicznej związane z następującymi produktami: przysmaki dla psów [jadalne], Usługi sprzedaży detalicznej związane z następującymi produktami: artykuły spożywcze zawierające mięso z kurczaka do karmienia psów, Usługi handlu hurtowego związane z następującymi produktami: artykuły spożywcze zawierające mięso z kurczaka do karmienia psów, Usługi sprzedaży detalicznej online związane z następującymi produktami: artykuły spożywcze zawierające mięso z kurczaka do karmienia psów, Usługi wysyłkowej sprzedaży detalicznej związane z następującymi produktami: artykuły spożywcze zawierające mięso z kurczaka do karmienia psów, Usługi sprzedaży detalicznej związane z następującymi produktami: artykuły spożywcze o smaku wołowiny do karmienia psów, Usługi handlu hurtowego związane z następującymi produktami: artykuły spożywcze o smaku wołowiny do karmienia psów, Usługi sprzedaży detalicznej online związane z następującymi produktami: artykuły spożywcze o smaku wołowiny do karmienia psów, Usługi wysyłkowej sprzedaży detalicznej związane z następującymi produktami: artykuły spożywcze o smaku wołowiny do karmienia psów, Usługi sprzedaży detalicznej związane z następującymi produktami: artykuły spożywcze o smaku mięsa z kurczaka do karmienia psów, Usługi handlu hurtowego związane z następującymi produktami: artykuły spożywcze o smaku mięsa z kurczaka do karmienia psów, Usługi sprzedaży detalicznej online związane z następującymi produktami: artykuły spożywcze o smaku mięsa z kurczaka do karmienia psów, Usługi wysyłkowej sprzedaży detalicznej związane z następującymi produktami: artykuły spożywcze o smaku mięsa z kurczaka do karmienia psów, Usługi sprzedaży detalicznej związane z następującymi produktami: artykuły spożywcze o smaku wątróbki do karmienia psów, Usługi handlu hurtowego związane z następującymi produktami: artykuły spożywcze o smaku wątróbki do karmienia psów, Usługi sprzedaży detalicznej online związane z następującymi produktami: artykuły spożywcze o smaku wątróbki do karmienia psów, Usługi wysyłkowej sprzedaży detalicznej związane z następującymi produktami: artykuły spożywcze o smaku wątróbki do karmienia psów, Usługi sprzedaży detalicznej związane z następującymi produktami: artykuły spożywcze zawierające wołowinę do karmienia psów, Usługi handlu hurtowego związane z następującymi produktami: artykuły spożywcze zawierające wołowinę do karmienia psów, Usługi sprzedaży detalicznej online związane z następującymi produktami: artykuły spożywcze zawierające wołowinę do karmienia psów, Usługi wysyłkowej sprzedaży detalicznej związane z następującymi produktami: artykuły spożywcze zawierające wołowinę do karmienia psów, Usługi sprzedaży detalicznej związane z następującymi produktami: artykuły spożywcze zawierające wątróbkę do karmienia psów, Usługi handlu hurtowego związane z następującymi produktami: artykuły spożywcze zawierające wątróbkę do karmienia psów, Usługi sprzedaży detalicznej online związane z następującymi produktami: artykuły spożywcze zawierające wątróbkę do karmienia psów, Usługi wysyłkowej sprzedaży detalicznej związane z następującymi produktami: artykuły spożywcze zawierające wątróbkę do karmienia psów, Usługi sprzedaży detalicznej związane z następującymi produktami: żywe koralowce akwariowe, Usługi handlu hurtowego związane z następującymi produktami: żywe koralowce akwariowe, Usługi sprzedaży detalicznej online związane z następującymi produktami: żywe koralowce akwariowe, Usługi wysyłkowej sprzedaży detalicznej związane z następującymi produktami: żywe koralowce akwariowe, Usługi sprzedaży detalicznej związane z następującymi produktami: rośliny do akwariów [żywe], Usługi handlu hurtowego związane z następującymi produktami: rośliny do akwariów [żywe], Usługi sprzedaży detalicznej online związane z następującymi produktami: rośliny do akwariów [żywe], Usługi wysyłkowej sprzedaży detalicznej związane z następującymi produktami: rośliny do akwariów [żywe], Usługi sprzedaży detalicznej związane z następującymi produktami: żywność dla ryb akwariowych, Usługi handlu hurtowego związane z następującymi produktami: żywność dla ryb akwariowych, Usługi sprzedaży detalicznej online związane z następującymi produktami: żywność dla ryb akwariowych, Usługi wysyłkowej sprzedaży detalicznej związane z następującymi produktami: żywność dla ryb akwariowych, Usługi sprzedaży detalicznej związane z następującymi produktami: żywe ssaki, Usługi handlu hurtowego związane z następującymi produktami: żywe ssaki, Usługi sprzedaży detalicznej online związane z następującymi produktami: żywe ssaki, Usługi wysyłkowej sprzedaży detalicznej związane z następującymi produktami: żywe ssaki, Usługi sprzedaży detalicznej związane z następującymi produktami: żywe zwierzęta, Usługi handlu hurtowego związane z następującymi produktami: żywe zwierzęta, Usługi sprzedaży detalicznej online związane z następującymi produktami: żywe zwierzęta, Usługi wysyłkowej sprzedaży detalicznej związane z następującymi produktami: żywe zwierzęta, **41** Publikowanie materiałów drukowanych dotyczących zwierząt domowych, Publikowanie tekstów, Publikowanie multimediów, Publikowanie drogą elektroniczną, Publikowanie czasopism internetowych, Publikowanie materiałów multimedialnych online, Publikowanie druków w formie elektronicznej, Publikowanie tekstów, innych niż teksty reklamowe, Publikowanie materiałów drukowanych dotyczących rybek domowych, Publikowanie książek, magazynów, almanachów i czasopism, Publikowanie gazet, periodyków, katalogów i broszur, Publikowanie gazety dla klientów w Internecie, Publikowanie książek i czasopism elektronicznych online, **44** Usługi hodowli ryb, Usługi w zakresie opieki nad rybkami domowymi, Hodowla zwierząt, Zabiegi pielęgnacyjne zwierząt, Doradztwo dotyczące żywienia zwierząt, Zabiegi higieniczne dla zwierząt, Higiena i pielęgnacja urody zwierząt, Udzielanie informacji na temat hodowli zwierząt, Usługi weterynaryjne.

(111) **349964** (220) 2018 08 27 (210) 489775
(151) 2019 01 18 (441) 2018 10 01
(732) SPACEFOREST SPÓŁKA Z OGRANICZONĄ ODPOWIEDZIALNOŚCIĄ, Gdynia (PL)
(540) (znak słowny)
(540) PERUN
(510), (511) **12** pojazdy do użytku w przestrzeni kosmicznej, pojazdy napędzane rakietowo.

---

(111) **349965** (220) 2021 03 30 (210) 526871
(151) 2021 09 14 (441) 2021 05 31
(732) COGISOFT SYSTEMY KOMPUTEROWE SPÓŁKA Z OGRANICZONĄ ODPOWIEDZIALNOŚCIĄ, Kraków (PL)
(540) (znak graficzny)
(540)
(540)

(531) 26.01.06, 26.02.07
(510), (511) **9** Komputery, Programy komputerowe, Systemy komputerowe, Instalacje kablowe dla komputerów i systemów komputerowych, Interaktywne terminale z ekranami dotykowymi, Interfejsy komputerowe, Komputery kieszonkowe, Skanery, **38** Usługi w zakresie przekazywania informacji poprzez sieci komputerowe, Usługi poczty elektronicznej, Zapewnianie dostępu do Internetu, **42** Usługi projektowania serwisu www, Udostępnianie serwera, Programowanie komputerowe, Projektowanie komunikacji systemów komputerowych, Doradztwo w zakresie wprowadzania automatyzacji prac biurowych, Chmura obliczeniowa, Aktualizacja oprogramowania komputerowego, Wdrożenie systemów komputerowych, doradztwo w zakresie oprogramowania komputerowego, Doradztwo w zakresie projektowania i rozbudowy sprzętu komputerowego, Doradztwo w zakresie projektowania stron internetowych, Hosting serwerów, Hosting stron internetowych, Instalacja oprogramowania komputerowego, Monitoring systemów komputerowych, Opracowywanie platform komputerowych, Platforma jako usługa, Projektowanie oprogramowania komputerowego, Usługi doradcze w dziedzinie technologii komputerowej.

---

(111) **349966** (220) 2021 03 30 (210) 526877
(151) 2021 09 27 (441) 2021 06 07
(732) COGISOFT SYSTEMY KOMPUTEROWE SPÓŁKA Z OGRANICZONĄ ODPOWIEDZIALNOŚCIĄ, Kraków (PL)
(540) (znak graficzny)
(540)
(540)

(591) czerwony, biały
(531) 26.02.07, 27.05.01, 29.01.12
(510), (511) **9** Komputery, Programy komputerowe, Systemy komputerowe, Instalacje kablowe dla komputerów i systemów komputerowych, Interaktywne terminale z ekranami dotykowymi, Interfejsy komputerowe, Komputery kieszonkowe, Skanery, **38** Usługi w zakresie przekazywania informacji poprzez sieci komputerowe, Usługi poczty elektronicznej, Zapewnianie dostępu do Internetu, **42** Usługi projektowania serwisu www, Udostępnianie serwera, Programowanie komputerowe, Projektowanie komunikacji systemów komputerowych, Doradztwo w zakresie wprowadzania automatyzacji prac biurowych, Chmura obliczeniowa, Aktualizacja oprogramowania komputerowego, Wdrożenie systemów komputerowych, doradztwo w zakresie oprogramowania komputerowego, Doradztwo w zakresie projektowania i rozbudowy sprzętu komputerowego, Doradztwo w zakresie projektowania stron internetowych, Hosting serwerów, Hosting stron internetowych, Instalacja oprogramowania komputerowego, Monitoring systemów komputerowych, Opracowywanie platform komputerowych, Platforma jako usługa, Projektowanie oprogramowania komputerowego, Usługi doradcze w dziedzinie technologii komputerowej.

---

(111) **349967** (220) 2021 03 30 (210) 526883
(151) 2021 09 27 (441) 2021 06 07
(732) COGISOFT SYSTEMY KOMPUTEROWE SPÓŁKA Z OGRANICZONĄ ODPOWIEDZIALNOŚCIĄ, Kraków (PL)
(540) (znak graficzny)
(540)
(540)

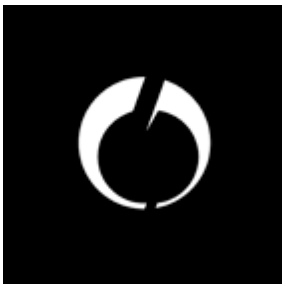

(531) 26.02.07, 27.05.01
(510), (511) **9** Komputery, Programy komputerowe, Systemy komputerowe, Instalacje kablowe dla komputerów i systemów komputerowych, Interaktywne terminale z ekranami dotykowymi, Interfejsy komputerowe, Komputery kieszonkowe, Skanery, **38** Usługi w zakresie przekazywania informacji poprzez sieci komputerowe, Usługi poczty elektronicznej, Zapewnianie dostępu do Internetu, **42** Usługi projektowania serwisu www, Udostępnianie serwera, Programowanie komputerowe, Projektowanie komunikacji systemów komputerowych, Doradztwo w zakresie wprowadzania automatyzacji prac biurowych, Chmura obliczeniowa, Aktualizacja oprogramowania komputerowego, Wdrożenie systemów komputerowych, doradztwo w zakresie oprogramowania komputerowego, Doradztwo w zakresie projektowania i rozbudowy sprzętu komputerowego, Doradztwo w zakresie projektowania stron internetowych, Hosting serwerów, Hosting stron internetowych, Instalacja oprogramowania komputerowego, Monitoring systemów komputerowych, Opracowywanie platform komputerowych, Platforma jako usługa, Projektowanie oprogramowania komputerowego, Usługi doradcze w dziedzinie technologii komputerowej.

---

(111) **349968** (220) 2021 05 27 (210) 529553
(151) 2022 01 04 (441) 2021 08 30
(732) PRZEDSIĘBIORSTWO PRODUKCJI LODÓW KORAL SPÓŁKA JAWNA, Limanowa (PL)
(540) (znak słowno-graficzny)
(540) KOSTKA Śnieżna
(540)

(591) niebieski
(531) 29.01.04, 27.05.01, 01.15.17

(510), (511) **30** Lody, batony i lizaki lodowe (na patyku), sandwicze lodowe, jogurty mrożone (jako lody), lody sorbetowe, desery z udziałem lodów, lody w proszku, galaretki owocowe (jako słodycze), ciasta, ciastka, ciasta mrożone, jadalne ozdoby do ciast i lodów, wyroby cukiernicze, sosy do deserów w tym do lodów.

---

(111) **349969** (220) 2021 05 27 (210) 529515
(151) 2021 12 21 (441) 2021 09 06
(732) PRZEDSIĘBIORSTWO PRODUKCJI LODÓW KORAL SPÓŁKA JAWNA, Limanowa (PL)
(540) (znak słowno-graficzny)
(540) TOP KWAŚNA LEMONIADA
(540)

(591) żółty, ciemnozielony
(531) 27.05.01, 27.05.02, 27.05.03, 29.01.12, 01.15.15
(510), (511) **30** Lody, batony i lizaki lodowe (na patyku), sandwicze lodowe, rolady lodowe, torty lodowe, jogurty mrożone (jako lody), lody sorbetowe, desery z udziałem lodów, lody w proszku, galaretki owocowe (jako słodycze), ciasta, ciastka, ciasta mrożone, jadalne ozdoby do ciast i lodów, wyroby cukiernicze, sosy do deserów w tym do lodów.

---

(111) **349970** (220) 2021 05 19 (210) 529101
(151) 2021 12 21 (441) 2021 09 06
(732) PRZEDSIĘBIORSTWO PRODUKCJI LODÓW KORAL SPÓŁKA JAWNA, Limanowa (PL)
(540) (znak słowno-graficzny)
(540) KULKA ŚNIEŻNA
(540)

(591) czerwony, biały, jasnobrązowy, niebieski, zielony, żółty
(531) 27.05.01, 29.01.15, 08.01.18, 08.01.25, 19.01.08, 08.03.01, 05.05.20, 05.05.21, 05.03.13, 05.03.15, 27.05.02, 27.05.03
(510), (511) **30** Lody spożywcze, lody na bazie produktów mlecznych, jogurty mrożone (jako lody), lody sorbetowe, desery z udziałem lodów.

---

(111) **349971** (220) 2021 09 02 (210) 533481
(151) 2022 03 10 (441) 2021 11 22
(732) EMPIRIA PRO SPÓŁKA Z OGRANICZONĄ ODPOWIEDZIALNOŚCIĄ, Warszawa (PL)
(540) (znak słowno-graficzny)
(540) SiNK QUALITY
(540)

(591) czarny, złoty
(531) 29.01.12, 27.05.01
(510), (511) **11** Armatura kuchenna i łazienkowa: baterie, krany, natryski, Umywalki, zlewy, **20** Meble łazienkowe, Łazienkowe wyposażenie meblowe, lustra, półki.

---

(111) **349972** (220) 2021 05 03 (210) 528364
(151) 2021 09 30 (441) 2021 06 14
(732) PLACEK HOLDING, SE, Podebrady III (CZ)
(540) (znak słowno-graficzny)
(540) kakadu ZOO
(540)

(591) czerwony, brązowy, żółty
(531) 27.05.01, 29.01.13, 26.01.01, 26.01.20
(510), (511) **35** Usługi sprzedaży detalicznej w związku z paszą dla zwierząt, Usługi sprzedaży hurtowej w związku z paszą dla zwierząt, Usługi sprzedaży hurtowej w związku z preparatami do pielęgnacji zwierząt, Usługi sprzedaży detalicznej w związku z preparatami do pielęgnacji zwierząt, Usługi sprzedaży hurtowej w związku z przyborami higienicznymi dla zwierząt, Usługi sprzedaży detalicznej w związku z przyborami higienicznymi dla zwierząt, Usługi handlu detalicznego w odniesieniu do produktów dla zwierząt domowych, Usługi sprzedaży hurtowej w związku z akcesoriami do pielęgnacji dla zwierząt, Usługi sprzedaży detalicznej w związku z akcesoriami do pielęgnacji dla zwierząt, Usługi sprzedaży detalicznej związane z następującymi produktami: dezodoranty dla zwierząt, Usługi handlu hurtowego związane z następującymi produktami: dezodoranty dla zwierząt, Usługi sprzedaży detalicznej online związane z następującymi produktami: dezodoranty dla zwierząt, Usługi wysyłkowej sprzedaży detalicznej związane z następującymi produktami: dezodoranty dla zwierząt, Usługi sprzedaży detalicznej związane z następującymi produktami: kosmetyki dla zwierząt, Usługi handlu hurtowego związane z następującymi produktami: kosmetyki dla zwierząt, Usługi sprzedaży detalicznej online związane z następującymi produktami: kosmetyki dla zwierząt, Usługi wysyłkowej sprzedaży detalicznej związane z następującymi produktami: kosmetyki dla zwierząt, Usługi sprzedaży detalicznej związane z następującymi produktami: szampony dla zwierząt, Usługi handlu hurtowego związane z następującymi produktami: szampony dla zwierząt, Usługi sprzedaży detalicznej online związane z następującymi produktami: szampony dla zwierząt, Usługi wysyłkowej sprzedaży detalicznej związane z następującymi produktami: szampony dla zwierząt, Usługi sprzedaży detalicznej związane z następującymi produktami: odświeżacze oddechu dla zwierząt, Usługi handlu hurtowego związane z następującymi produktami: odświeżacze oddechu dla zwierząt, Usługi sprzedaży detalicznej online związane z następującymi produktami: odświeżacze oddechu dla zwierząt, Usługi wysyłkowej sprzedaży detalicznej związane z następującymi produktami: odświeżacze oddechu dla zwierząt, Usługi sprzedaży detalicznej związane z następującymi produktami: preparaty do pielęgnacji zwierząt, Usługi handlu hurtowego związane z następującymi produktami: preparaty do pielęgnacji zwierząt, Usługi sprzedaży detalicznej onli-

ne związane z następującymi produktami: preparaty do pielęgnacji zwierząt, Usługi wysyłkowej sprzedaży detalicznej związane z następującymi produktami: preparaty do pielęgnacji zwierząt, Usługi sprzedaży detalicznej związane z następującymi produktami: odświeżacze zapachów dla zwierząt, Usługi handlu hurtowego związane z następującymi produktami: odświeżacze zapachów dla zwierząt, Usługi sprzedaży detalicznej online związane z następującymi produktami: odświeżacze zapachów dla zwierząt, Usługi wysyłkowej sprzedaży detalicznej związane z następującymi produktami: odświeżacze zapachów dla zwierząt, Usługi sprzedaży detalicznej związane z następującymi produktami: aerozole pielęgnujące dla zwierząt, Usługi handlu hurtowego związane z następującymi produktami: aerozole pielęgnujące dla zwierząt, Usługi sprzedaży detalicznej online związane z następującymi produktami: aerozole pielęgnujące dla zwierząt, Usługi wysyłkowej sprzedaży detalicznej związane z następującymi produktami: aerozole pielęgnujące dla zwierząt, Usługi sprzedaży detalicznej związane z następującymi produktami: środki do czyszczenia klatek dla zwierząt, Usługi handlu hurtowego związane z następującymi produktami: środki do czyszczenia klatek dla zwierząt, Usługi sprzedaży detalicznej online związane z następującymi produktami: środki do czyszczenia klatek dla zwierząt, Usługi wysyłkowej sprzedaży detalicznej związane z następującymi produktami: środki do czyszczenia klatek dla zwierząt, Usługi sprzedaży detalicznej związane z następującymi produktami: antybiotyki dla ryb, Usługi handlu hurtowego związane z następującymi produktami: antybiotyki dla ryb, Usługi sprzedaży detalicznej online związane z następującymi produktami: antybiotyki dla ryb, Usługi wysyłkowej sprzedaży detalicznej związane z następującymi produktami: antybiotyki dla ryb, Usługi sprzedaży detalicznej związane z następującymi produktami: witaminy dla zwierząt, Usługi handlu hurtowego związane z następującymi produktami: witaminy dla zwierząt, Usługi sprzedaży detalicznej online związane z następującymi produktami: witaminy dla zwierząt, Usługi wysyłkowej sprzedaży detalicznej związane z następującymi produktami: witaminy dla zwierząt, Usługi sprzedaży detalicznej związane z następującymi produktami: pieluchy dla zwierząt, Usługi handlu hurtowego związane z następującymi produktami: pieluchy dla zwierząt, Usługi sprzedaży detalicznej online związane z następującymi produktami: pieluchy dla zwierząt, Usługi wysyłkowej sprzedaży detalicznej związane z następującymi produktami: pieluchy dla zwierząt, Usługi sprzedaży detalicznej związane z następującymi produktami: preparaty do mycia zwierząt, Usługi handlu hurtowego związane z następującymi produktami: preparaty do mycia zwierząt, Usługi sprzedaży detalicznej online związane z następującymi produktami: preparaty do mycia zwierząt, Usługi wysyłkowej sprzedaży detalicznej związane z następującymi produktami: preparaty do mycia zwierząt, Usługi sprzedaży detalicznej związane z następującymi produktami: środki odstraszające dla zwierząt, Usługi handlu hurtowego związane z następującymi produktami: środki odstraszające dla zwierząt, Usługi sprzedaży detalicznej online związane z następującymi produktami: środki odstraszające dla zwierząt, Usługi wysyłkowej sprzedaży detalicznej związane z następującymi produktami: środki odstraszające dla zwierząt, Usługi sprzedaży detalicznej związane z następującymi produktami: suplementy diety dla zwierząt, Usługi handlu hurtowego związane z następującymi produktami: suplementy diety dla zwierząt, Usługi sprzedaży detalicznej online związane z następującymi produktami: suplementy diety dla zwierząt, Usługi wysyłkowej sprzedaży detalicznej związane z następującymi produktami: suplementy diety dla zwierząt, Usługi sprzedaży detalicznej związane z następującymi produktami: obroże przeciwpasożytnicze dla zwierząt, Usługi handlu hurtowego związane z następującymi produktami: obroże przeciwpasożytnicze dla zwierząt, Usługi sprzedaży detalicznej online związane z następującymi produktami: obroże przeciwpasożytnicze dla zwierząt, Usługi wysyłkowej sprzedaży detalicznej związane z następującymi produktami: obroże przeciwpasożytnicze dla zwierząt, Usługi sprzedaży detalicznej związane z następującymi produktami: preparaty farmaceutyczne dla zwierząt, Usługi handlu hurtowego związane z następującymi produktami: preparaty farmaceutyczne dla zwierząt, Usługi sprzedaży detalicznej online związane z następującymi produktami: preparaty farmaceutyczne dla zwierząt, Usługi wysyłkowej sprzedaży detalicznej związane z następującymi produktami: preparaty farmaceutyczne dla zwierząt, Usługi sprzedaży detalicznej związane z następującymi produktami: dodatki lecznicze do pożywienia zwierząt, Usługi handlu hurtowego związane z następującymi produktami: dodatki lecznicze do pożywienia zwierząt, Usługi sprzedaży detalicznej online związane z następującymi produktami: dodatki lecznicze do pożywienia zwierząt, Usługi wysyłkowej sprzedaży detalicznej związane z następującymi produktami: dodatki lecznicze do pożywienia zwierząt, Usługi sprzedaży detalicznej związane z następującymi produktami: obroże przeciw pchłom dla zwierząt, Usługi handlu hurtowego związane z następującymi produktami: obroże przeciw pchłom dla zwierząt, Usługi sprzedaży detalicznej online związane z następującymi produktami: obroże przeciw pchłom dla zwierząt, Usługi wysyłkowej sprzedaży detalicznej związane z następującymi produktami: obroże przeciw pchłom dla zwierząt, Usługi sprzedaży detalicznej związane z następującymi produktami: środki odstraszające owady dla zwierząt, Usługi handlu hurtowego związane z następującymi produktami: środki odstraszające owady dla zwierząt, Usługi sprzedaży detalicznej online związane z następującymi produktami: środki odstraszające owady dla zwierząt, Usługi wysyłkowej sprzedaży detalicznej związane z następującymi produktami: środki odstraszające owady dla zwierząt, Usługi sprzedaży detalicznej związane z następującymi produktami: środki odstraszające insekty, Usługi handlu hurtowego związane z następującymi produktami: środki odstraszające insekty, Usługi sprzedaży detalicznej online związane z następującymi produktami: środki odstraszające insekty, Usługi wysyłkowej sprzedaży detalicznej związane z następującymi produktami: środki odstraszające insekty, Usługi sprzedaży detalicznej związane z następującymi produktami: dzwonki dla zwierząt, Usługi handlu hurtowego związane z następującymi produktami: dzwonki dla zwierząt, Usługi sprzedaży detalicznej online związane z następującymi produktami: dzwonki dla zwierząt, Usługi wysyłkowej sprzedaży detalicznej związane z następującymi produktami: dzwonki dla zwierząt, Usługi sprzedaży detalicznej związane z następującymi produktami: etykiety adresowe dla zwierząt (metalowe), Usługi handlu hurtowego związane z następującymi produktami: etykiety adresowe dla zwierząt (metalowe), Usługi sprzedaży detalicznej online związane z następującymi produktami: etykiety adresowe dla zwierząt (metalowe), Usługi wysyłkowej sprzedaży detalicznej związane z następującymi produktami: etykiety adresowe dla zwierząt (metalowe), Usługi sprzedaży detalicznej związane z następującymi produktami: boksy [konstrukcje] z metalu dla zwierząt, Usługi handlu hurtowego związane z następującymi produktami: boksy [konstrukcje] z metalu dla zwierząt, Usługi sprzedaży detalicznej online związane z następującymi produktami: boksy [konstrukcje] z metalu dla zwierząt, Usługi wysyłkowej sprzedaży detalicznej związane z następującymi produktami: boksy [konstrukcje] z metalu dla zwierząt, Usługi sprzedaży detalicznej związane z następującymi produktami: pompki akwariowe, Usługi handlu hurtowego związane z następującymi produktami: pompki akwariowe, Usługi sprzedaży detalicznej online związane z następującymi produktami: pompki akwariowe, Usługi wysyłkowej sprzedaży detalicznej związane z następującymi produktami: pompki akwariowe, Usługi sprzedaży detalicznej związane z następującymi produktami: silniki do łodzi, Usługi handlu hurtowego związane z następującymi produktami: silniki do łodzi, Usługi sprzedaży detalicznej online związane z następującymi produktami: silniki do łodzi, Usługi wysyłkowej sprzedaży detalicznej związane z następującymi produktami: silniki do łodzi, Usługi sprzedaży detalicznej związane z następującymi produktami: przyrządy do strzyżenia zwierząt, Usługi handlu hurtowego związane z następującymi produktami: przyrządy do strzyżenia zwierząt, Usługi sprzedaży detalicznej online związane z następującymi produktami: przyrządy do strzyżenia zwierząt, Usługi wysyłkowej sprzedaży detalicznej związane z następującymi produktami: przyrządy do strzyżenia zwierząt, Usługi sprzedaży detalicznej związane z następującymi produktami: urządzenia do strzyżenia zwierząt [ręczne przyrządy], Usługi handlu hurtowego związane z następującymi produktami: urządzenia do strzyżenia zwierząt [ręczne przyrządy], Usługi sprzedaży detalicznej online związane z następującymi produktami: urządzenia do strzyżenia zwierząt [ręczne przyrządy], Usługi wysyłkowej sprzedaży detalicznej związane z następującymi produktami: urządzenia do strzyżenia zwierząt [ręczne przyrządy], Usługi sprzedaży detalicznej związane z następującymi produktami: elektryczne szlifierki do pazurów dla zwierząt, Usługi handlu hurtowego związane z następującymi produktami: elektryczne szlifierki do pazurów dla zwierząt, Usługi sprzedaży detalicznej online związane z następującymi produktami: elektryczne szlifierki do pazurów dla zwierząt, Usługi wysyłkowej sprzedaży detalicznej związane z następującymi produktami: elektryczne szlifierki do pazurów dla zwierząt, Usługi

sprzedaży detalicznej związane z następującymi produktami: noże wędkarskie, Usługi handlu hurtowego związane z następującymi produktami: noże wędkarskie, Usługi sprzedaży detalicznej online związane z następującymi produktami: noże wędkarskie, Usługi wysyłkowej sprzedaży detalicznej związane z następującymi produktami: noże wędkarskie, Usługi sprzedaży detalicznej związane z następującymi produktami: szczypce wędkarskie, Usługi handlu hurtowego związane z następującymi produktami: szczypce wędkarskie, Usługi sprzedaży detalicznej online związane z następującymi produktami: szczypce wędkarskie, Usługi wysyłkowej sprzedaży detalicznej związane z następującymi produktami: szczypce wędkarskie, Usługi sprzedaży detalicznej związane z następującymi produktami: osełki do ostrzenia, Usługi handlu hurtowego związane z następującymi produktami: osełki do ostrzenia, Usługi sprzedaży detalicznej online związane z następującymi produktami: osełki do ostrzenia, Usługi wysyłkowej sprzedaży detalicznej związane z następującymi produktami: osełki do ostrzenia, Usługi sprzedaży detalicznej związane z następującymi produktami: elektroniczne obroże treningowe dla zwierząt, Usługi handlu hurtowego związane z następującymi produktami: elektroniczne obroże treningowe dla zwierząt, Usługi sprzedaży detalicznej online związane z następującymi produktami: elektroniczne obroże treningowe dla zwierząt, Usługi wysyłkowej sprzedaży detalicznej związane z następującymi produktami: elektroniczne obroże treningowe dla zwierząt, Usługi sprzedaży detalicznej związane z następującymi produktami: magnesy dekoracyjne w kształcie zwierząt, Usługi handlu hurtowego związane z następującymi produktami: magnesy dekoracyjne w kształcie zwierząt, Usługi sprzedaży detalicznej online związane z następującymi produktami: magnesy dekoracyjne w kształcie zwierząt, Usługi wysyłkowej sprzedaży detalicznej związane z następującymi produktami: magnesy dekoracyjne w kształcie zwierząt, Usługi sprzedaży detalicznej związane z następującymi produktami: okulary przeciwsłoneczne, Usługi handlu hurtowego związane z następującymi produktami: okulary przeciwsłoneczne, Usługi sprzedaży detalicznej online związane z następującymi produktami: okulary przeciwsłoneczne, Usługi wysyłkowej sprzedaży detalicznej związane z następującymi produktami: okulary przeciwsłoneczne, Usługi sprzedaży detalicznej związane z następującymi produktami: okulary antyrefleksyjne, Usługi handlu hurtowego związane z następującymi produktami: okulary antyrefleksyjne, Usługi sprzedaży detalicznej online związane z następującymi produktami: okulary antyrefleksyjne, Usługi wysyłkowej sprzedaży detalicznej związane z następującymi produktami: okulary antyrefleksyjne, Usługi sprzedaży detalicznej związane z następującymi produktami: okulary słoneczne dla zwierząt domowych, Usługi handlu hurtowego związane z następującymi produktami: okulary słoneczne dla zwierząt domowych, Usługi sprzedaży detalicznej online związane z następującymi produktami: okulary słoneczne dla zwierząt domowych, Usługi wysyłkowej sprzedaży detalicznej związane z następującymi produktami: okulary słoneczne dla zwierząt domowych, Usługi sprzedaży detalicznej związane z następującymi produktami: lampy akwariowe, Usługi handlu hurtowego związane z następującymi produktami: lampy akwariowe, Usługi sprzedaży detalicznej online związane z następującymi produktami: lampy akwariowe, Usługi wysyłkowej sprzedaży detalicznej związane z następującymi produktami: lampy akwariowe, Usługi sprzedaży detalicznej związane z następującymi produktami: filtry do akwariów, Usługi handlu hurtowego związane z następującymi produktami: filtry do akwariów, Usługi sprzedaży detalicznej online związane z następującymi produktami: filtry do akwariów, Usługi wysyłkowej sprzedaży detalicznej związane z następującymi produktami: filtry do akwariów, Usługi sprzedaży detalicznej związane z następującymi produktami: oświetlenie do akwariów, Usługi handlu hurtowego związane z następującymi produktami: oświetlenie do akwariów, Usługi sprzedaży detalicznej online związane z następującymi produktami: oświetlenie do akwariów, Usługi wysyłkowej sprzedaży detalicznej związane z następującymi produktami: oświetlenie do akwariów, Usługi sprzedaży detalicznej związane z następującymi produktami: aparatura grzewcza do akwariów, Usługi handlu hurtowego związane z następującymi produktami: aparatura grzewcza do akwariów, Usługi sprzedaży detalicznej online związane z następującymi produktami: aparatura grzewcza do akwariów, Usługi wysyłkowej sprzedaży detalicznej związane z następującymi produktami: aparatura grzewcza do akwariów, Usługi sprzedaży detalicznej związane z następującymi produktami: lampy ultrafioletowe stosowane do akwariów, Usługi handlu hurtowego związane z następującymi produktami: lampy ultrafioletowe stosowane do akwariów, Usługi sprzedaży detalicznej online związane z następującymi produktami: lampy ultrafioletowe stosowane do akwariów, Usługi wysyłkowej sprzedaży detalicznej związane z następującymi produktami: lampy ultrafioletowe stosowane do akwariów, Usługi sprzedaży detalicznej związane z następującymi produktami: obroże dla zwierząt, Usługi handlu hurtowego związane z następującymi produktami: obroże dla zwierząt, Usługi sprzedaży detalicznej online związane z następującymi produktami: obroże dla zwierząt, Usługi wysyłkowej sprzedaży detalicznej związane z następującymi produktami: obroże dla zwierząt, Usługi sprzedaży detalicznej związane z następującymi produktami: smycze dla zwierząt, Usługi handlu hurtowego związane z następującymi produktami: smycze dla zwierząt, Usługi sprzedaży detalicznej online związane z następującymi produktami: smycze dla zwierząt, Usługi wysyłkowej sprzedaży detalicznej związane z następującymi produktami: smycze dla zwierząt, Usługi sprzedaży detalicznej związane z następującymi produktami: odzież dla zwierząt, Usługi handlu hurtowego związane z następującymi produktami: odzież dla zwierząt, Usługi sprzedaży detalicznej online związane z następującymi produktami: odzież dla zwierząt, Usługi wysyłkowej sprzedaży detalicznej związane z następującymi produktami: odzież dla zwierząt, Usługi sprzedaży detalicznej związane z następującymi produktami: nosidełka dla zwierząt [torby], Usługi handlu hurtowego związane z następującymi produktami: nosidełka dla zwierząt [torby], Usługi sprzedaży detalicznej online związane z następującymi produktami: nosidełka dla zwierząt [torby], Usługi wysyłkowej sprzedaży detalicznej związane z następującymi produktami: nosidełka dla zwierząt [torby], Usługi sprzedaży detalicznej związane z następującymi produktami: smycze dla zwierząt domowych, Usługi handlu hurtowego związane z następującymi produktami: smycze dla zwierząt domowych, Usługi sprzedaży detalicznej online związane z następującymi produktami: smycze dla zwierząt domowych, Usługi wysyłkowej sprzedaży detalicznej związane z następującymi produktami: smycze dla zwierząt domowych, Usługi sprzedaży detalicznej związane z następującymi produktami: elektroniczne obroże dla zwierząt domowych, Usługi handlu hurtowego związane z następującymi produktami: elektroniczne obroże dla zwierząt domowych, Usługi sprzedaży detalicznej online związane z następującymi produktami: elektroniczne obroże dla zwierząt domowych, Usługi wysyłkowej sprzedaży detalicznej związane z następującymi produktami: elektroniczne obroże dla zwierząt domowych, Usługi sprzedaży detalicznej związane z następującymi produktami: przykrycia i okrycia dla zwierząt, Usługi handlu hurtowego związane z następującymi produktami: przykrycia i okrycia dla zwierząt, Usługi sprzedaży detalicznej online związane z następującymi produktami: przykrycia i okrycia dla zwierząt, Usługi wysyłkowej sprzedaży detalicznej związane z następującymi produktami: przykrycia i okrycia dla zwierząt, Usługi sprzedaży detalicznej związane z następującymi produktami: smycze dla psów, Usługi handlu hurtowego związane z następującymi produktami: smycze dla psów, Usługi sprzedaży detalicznej online związane z następującymi produktami: smycze dla psów, Usługi wysyłkowej sprzedaży detalicznej związane z następującymi produktami: smycze dla psów, Usługi sprzedaży detalicznej związane z następującymi produktami: odzież dla psów, Usługi handlu hurtowego związane z następującymi produktami: odzież dla psów, Usługi sprzedaży detalicznej online związane z następującymi produktami: odzież dla psów, Usługi wysyłkowej sprzedaży detalicznej związane z następującymi produktami: odzież dla psów, Usługi sprzedaży detalicznej związane z następującymi produktami: obroże dla psów, Usługi handlu hurtowego związane z następującymi produktami: obroże dla psów, Usługi sprzedaży detalicznej online związane z następującymi produktami: obroże dla psów, Usługi wysyłkowej sprzedaży detalicznej związane z następującymi produktami: obroże dla psów, Usługi sprzedaży detalicznej związane z następującymi produktami: akwaria (Piasek do-), Usługi handlu hurtowego związane z następującymi produktami: akwaria (Piasek do-), Usługi sprzedaży detalicznej online związane z następującymi produktami: akwaria (Piasek do-), Usługi wysyłkowej sprzedaży detalicznej związane z następującymi produktami: akwaria (Piasek do-), Usługi sprzedaży detalicznej związane z następującymi produktami: akwaria (Żwir do-), Usługi handlu hurtowego związane z następującymi produktami: akwaria (Żwir do-), Usługi sprzedaży detalicznej online związane z następującymi produktami: akwaria (Żwir do-), Usługi wysyłkowej sprzedaży detalicznej związane z następującymi produktami: akwa-

ria (Żwir do-), Usługi sprzedaży detalicznej związane z następującymi produktami: kamienie akwariowe dekoracyjne, Usługi handlu hurtowego związane z następującymi produktami: kamienie akwariowe dekoracyjne, Usługi sprzedaży detalicznej online związane z następującymi produktami: kamienie akwariowe dekoracyjne, Usługi wysyłkowej sprzedaży detalicznej związane z następującymi produktami: kamienie akwariowe dekoracyjne, Usługi sprzedaży detalicznej związane z następującymi produktami: posłania dla zwierząt, Usługi handlu hurtowego związane z następującymi produktami: posłania dla zwierząt, Usługi sprzedaży detalicznej online związane z następującymi produktami: posłania dla zwierząt, Usługi wysyłkowej sprzedaży detalicznej związane z następującymi produktami: posłania dla zwierząt, Usługi sprzedaży detalicznej związane z następującymi produktami: klatki dla zwierząt domowych, Usługi handlu hurtowego związane z następującymi produktami: klatki dla zwierząt domowych, Usługi sprzedaży detalicznej online związane z następującymi produktami: klatki dla zwierząt domowych, Usługi wysyłkowej sprzedaży detalicznej związane z następującymi produktami: klatki dla zwierząt domowych, Usługi sprzedaży detalicznej związane z następującymi produktami: meble dla zwierząt domowych, Usługi handlu hurtowego związane z następującymi produktami: meble dla zwierząt domowych, Usługi sprzedaży detalicznej online związane z następującymi produktami: meble dla zwierząt domowych, Usługi wysyłkowej sprzedaży detalicznej związane z następującymi produktami: meble dla zwierząt domowych, Usługi sprzedaży detalicznej związane z następującymi produktami: stoły do pielęgnacji zwierząt domowych, Usługi handlu hurtowego związane z następującymi produktami: stoły do pielęgnacji zwierząt domowych, Usługi sprzedaży detalicznej online związane z następującymi produktami: stoły do pielęgnacji zwierząt domowych, Usługi wysyłkowej sprzedaży detalicznej związane z następującymi produktami: stoły do pielęgnacji zwierząt domowych, Usługi sprzedaży detalicznej związane z następującymi produktami: opaski niemetalowe do identyfikacji zwierząt domowych, Usługi handlu hurtowego związane z następującymi produktami: opaski niemetalowe do identyfikacji zwierząt domowych, Usługi sprzedaży detalicznej online związane z następującymi produktami: opaski niemetalowe do identyfikacji zwierząt domowych, Usługi wysyłkowej sprzedaży detalicznej związane z następującymi produktami: opaski niemetalowe do identyfikacji zwierząt domowych, Usługi sprzedaży detalicznej związane z następującymi produktami: transportery dla zwierząt w formie pudeł, Usługi handlu hurtowego związane z następującymi produktami: transportery dla zwierząt w formie pudeł, Usługi sprzedaży detalicznej online związane z następującymi produktami: transportery dla zwierząt w formie pudeł, Usługi wysyłkowej sprzedaży detalicznej związane z następującymi produktami: transportery dla zwierząt w formie pudeł, Usługi sprzedaży detalicznej związane z następującymi produktami: kosze, niemetalowe, do przewożenia zwierząt domowych, Usługi handlu hurtowego związane z następującymi produktami: kosze, niemetalowe, do przewożenia zwierząt domowych, Usługi sprzedaży detalicznej online związane z następującymi produktami: kosze, niemetalowe, do przewożenia zwierząt domowych, Usługi wysyłkowej sprzedaży detalicznej związane z następującymi produktami: kosze, niemetalowe, do przewożenia zwierząt domowych, Usługi sprzedaży detalicznej związane z następującymi produktami: budy, kojce i legowiska dla zwierząt domowych, Usługi handlu hurtowego związane z następującymi produktami: budy, kojce i legowiska dla zwierząt domowych, Usługi sprzedaży detalicznej online związane z następującymi produktami: budy, kojce i legowiska dla zwierząt domowych, Usługi wysyłkowej sprzedaży detalicznej związane z następującymi produktami: budy, kojce i legowiska dla zwierząt domowych, Usługi sprzedaży detalicznej związane z następującymi produktami: bramki zabezpieczające, niemetalowe, dla niemowląt, dzieci i zwierząt domowych, Usługi handlu hurtowego związane z następującymi produktami: bramki zabezpieczające, niemetalowe, dla niemowląt, dzieci i zwierząt domowych, Usługi sprzedaży detalicznej online związane z następującymi produktami: bramki zabezpieczające, niemetalowe, dla niemowląt, dzieci i zwierząt domowych, Usługi wysyłkowej sprzedaży detalicznej związane z następującymi produktami: bramki zabezpieczające, niemetalowe, dla niemowląt, dzieci i zwierząt domowych, Usługi sprzedaży detalicznej związane z następującymi produktami: budy dla psów, Usługi handlu hurtowego związane z następującymi produktami: budy dla psów, Usługi sprzedaży detalicznej online związane z następującymi produktami: budy dla psów, Usługi wysyłkowej sprzedaży detalicznej związane z następującymi produktami: budy dla psów, Usługi sprzedaży detalicznej związane z następującymi produktami: posłania dla psów, Usługi handlu hurtowego związane z następującymi produktami: posłania dla psów, Usługi sprzedaży detalicznej online związane z następującymi produktami: posłania dla psów, Usługi wysyłkowej sprzedaży detalicznej związane z następującymi produktami: posłania dla psów, Usługi sprzedaży detalicznej związane z następującymi produktami: taborety wędkarskie, Usługi handlu hurtowego związane z następującymi produktami: taborety wędkarskie, Usługi sprzedaży detalicznej online związane z następującymi produktami: taborety wędkarskie, Usługi wysyłkowej sprzedaży detalicznej związane z następującymi produktami: taborety wędkarskie, Usługi sprzedaży detalicznej związane z następującymi produktami: poduszki dla zwierząt domowych, Usługi handlu hurtowego związane z następującymi produktami: poduszki dla zwierząt domowych, Usługi sprzedaży detalicznej online związane z następującymi produktami: poduszki dla zwierząt domowych, Usługi wysyłkowej sprzedaży detalicznej związane z następującymi produktami: poduszki dla zwierząt domowych, Usługi sprzedaży detalicznej związane z następującymi produktami: budki dla zwierząt domowych, Usługi handlu hurtowego związane z następującymi produktami: budki dla zwierząt domowych, Usługi sprzedaży detalicznej online związane z następującymi produktami: budki dla zwierząt domowych, Usługi wysyłkowej sprzedaży detalicznej związane z następującymi produktami: budki dla zwierząt domowych, Usługi sprzedaży detalicznej związane z następującymi produktami: elektroniczne dozowniki pokarmu dla zwierząt domowych, Usługi handlu hurtowego związane z następującymi produktami: elektroniczne dozowniki pokarmu dla zwierząt domowych, Usługi sprzedaży detalicznej online związane z następującymi produktami: elektroniczne dozowniki pokarmu dla zwierząt domowych, Usługi wysyłkowej sprzedaży detalicznej związane z następującymi produktami: elektroniczne dozowniki pokarmu dla zwierząt domowych, Usługi sprzedaży detalicznej związane z następującymi produktami: naczynia na pokarm dla zwierząt domowych, Usługi handlu hurtowego związane z następującymi produktami: naczynia na pokarm dla zwierząt domowych, Usługi sprzedaży detalicznej online związane z następującymi produktami: naczynia na pokarm dla zwierząt domowych, Usługi wysyłkowej sprzedaży detalicznej związane z następującymi produktami: naczynia na pokarm dla zwierząt domowych, Usługi sprzedaży detalicznej związane z następującymi produktami: grzebienie dla zwierząt, Usługi handlu hurtowego związane z następującymi produktami: grzebienie dla zwierząt, Usługi sprzedaży detalicznej online związane z następującymi produktami: grzebienie dla zwierząt, Usługi wysyłkowej sprzedaży detalicznej związane z następującymi produktami: grzebienie dla zwierząt, Usługi sprzedaży detalicznej związane z następującymi produktami: miski dla zwierząt domowych, Usługi handlu hurtowego związane z następującymi produktami: miski dla zwierząt domowych, Usługi sprzedaży detalicznej online związane z następującymi produktami: miski dla zwierząt domowych, Usługi wysyłkowej sprzedaży detalicznej związane z następującymi produktami: miski dla zwierząt domowych, Usługi sprzedaży detalicznej związane z następującymi produktami: kuwety dla zwierząt domowych, Usługi handlu hurtowego związane z następującymi produktami: kuwety dla zwierząt domowych, Usługi sprzedaży detalicznej online związane z następującymi produktami: kuwety dla zwierząt domowych, Usługi wysyłkowej sprzedaży detalicznej związane z następującymi produktami: kuwety dla zwierząt domowych, Usługi sprzedaży detalicznej związane z następującymi produktami: terraria domowe dla zwierząt, Usługi handlu hurtowego związane z następującymi produktami: terraria domowe dla zwierząt, Usługi sprzedaży detalicznej online związane z następującymi produktami: terraria domowe dla zwierząt, Usługi wysyłkowej sprzedaży detalicznej związane z następującymi produktami: terraria domowe dla zwierząt, Usługi sprzedaży detalicznej związane z następującymi produktami: szczotki dla zwierząt domowych, Usługi handlu hurtowego związane z następującymi produktami: szczotki dla zwierząt domowych, Usługi sprzedaży detalicznej online związane z następującymi produktami: szczotki dla zwierząt domowych, Usługi wysyłkowej sprzedaży detalicznej związane z następującymi produktami: szczotki dla zwierząt domowych, Usługi sprzedaży detalicznej związane z następującymi produktami: rękawice do pielęgnacji zwierząt, Usługi handlu hurtowego związane z następującymi produktami: rękawice do pielęgnacji zwierząt, Usługi sprzedaży detalicznej online związane z następującymi produktami: rękawice do pielęgnacji

zwierząt, Usługi wysyłkowej sprzedaży detalicznej związane z następującymi produktami: rękawice do pielęgnacji zwierząt, Usługi sprzedaży detalicznej związane z następującymi produktami: szczotki do zębów dla zwierząt, Usługi handlu hurtowego związane z następującymi produktami: szczotki do zębów dla zwierząt, Usługi sprzedaży detalicznej online związane z następującymi produktami: szczotki do zębów dla zwierząt, Usługi wysyłkowej sprzedaży detalicznej związane z następującymi produktami: szczotki do zębów dla zwierząt, Usługi sprzedaży detalicznej związane z następującymi produktami: słoiki na przekąski dla zwierząt domowych, Usługi handlu hurtowego związane z następującymi produktami: słoiki na przekąski dla zwierząt domowych, Usługi sprzedaży detalicznej online związane z następującymi produktami: słoiki na przekąski dla zwierząt domowych, Usługi wysyłkowej sprzedaży detalicznej związane z następującymi produktami: słoiki na przekąski dla zwierząt domowych, Usługi sprzedaży detalicznej związane z następującymi produktami: pojemniki stosowane w gospodarstwie domowym do przechowywania karmy dla zwierząt domowych, Usługi handlu hurtowego związane z następującymi produktami: pojemniki stosowane w gospodarstwie domowym do przechowywania karmy dla zwierząt domowych, Usługi sprzedaży detalicznej online związane z następującymi produktami: pojemniki stosowane w gospodarstwie domowym do przechowywania karmy dla zwierząt domowych, Usługi wysyłkowej sprzedaży detalicznej związane z następującymi produktami: pojemniki stosowane w gospodarstwie domowym do przechowywania karmy dla zwierząt domowych, Usługi sprzedaży detalicznej związane z następującymi produktami: akwaria, Usługi handlu hurtowego związane z następującymi produktami: akwaria, Usługi sprzedaży detalicznej online związane z następującymi produktami: akwaria, Usługi wysyłkowej sprzedaży detalicznej związane z następującymi produktami: akwaria, Usługi sprzedaży detalicznej związane z następującymi produktami: akwaria i wiwaria, Usługi handlu hurtowego związane z następującymi produktami: akwaria i wiwaria, Usługi sprzedaży detalicznej online związane z następującymi produktami: akwaria i wiwaria, Usługi wysyłkowej sprzedaży detalicznej związane z następującymi produktami: akwaria i wiwaria, Usługi sprzedaży detalicznej związane z następującymi produktami: ozdoby do akwariów, Usługi handlu hurtowego związane z następującymi produktami: ozdoby do akwariów, Usługi sprzedaży detalicznej online związane z następującymi produktami: ozdoby do akwariów, Usługi wysyłkowej sprzedaży detalicznej związane z następującymi produktami: ozdoby do akwariów, Usługi sprzedaży detalicznej związane z następującymi produktami: karmniki dla ptaków, Usługi handlu hurtowego związane z następującymi produktami: karmniki dla ptaków, Usługi sprzedaży detalicznej online związane z następującymi produktami: karmniki dla ptaków, Usługi wysyłkowej sprzedaży detalicznej związane z następującymi produktami: karmniki dla ptaków, Usługi sprzedaży detalicznej związane z następującymi produktami: obuwie do łowienia ryb, Usługi handlu hurtowego związane z następującymi produktami: obuwie do łowienia ryb, Usługi sprzedaży detalicznej online związane z następującymi produktami: obuwie do łowienia ryb, Usługi wysyłkowej sprzedaży detalicznej związane z następującymi produktami: obuwie do łowienia ryb, Usługi sprzedaży detalicznej związane z następującymi produktami: buty wędkarskie, Usługi handlu hurtowego związane z następującymi produktami: buty wędkarskie, Usługi sprzedaży detalicznej online związane z następującymi produktami: buty wędkarskie, Usługi wysyłkowej sprzedaży detalicznej związane z następującymi produktami: buty wędkarskie, Usługi sprzedaży detalicznej związane z następującymi produktami: kurtki wędkarskie, Usługi handlu hurtowego związane z następującymi produktami: kurtki wędkarskie, Usługi sprzedaży detalicznej online związane z następującymi produktami: kurtki wędkarskie, Usługi wysyłkowej sprzedaży detalicznej związane z następującymi produktami: kurtki wędkarskie, Usługi sprzedaży detalicznej związane z następującymi produktami: artykuły odzieżowe dla wędkarzy, Usługi handlu hurtowego związane z następującymi produktami: artykuły odzieżowe dla wędkarzy, Usługi sprzedaży detalicznej online związane z następującymi produktami: artykuły odzieżowe dla wędkarzy, Usługi wysyłkowej sprzedaży detalicznej związane z następującymi produktami: artykuły odzieżowe dla wędkarzy, Usługi sprzedaży detalicznej związane z następującymi produktami: kapelusze przeciwsłoneczne, Usługi handlu hurtowego związane z następującymi produktami: kapelusze przeciwsłoneczne, Usługi sprzedaży detalicznej online związane z następującymi produktami: kapelusze przeciwsłoneczne, Usługi wysyłkowej sprzedaży detalicznej związane z następującymi produktami: kapelusze przeciwsłoneczne, Usługi sprzedaży detalicznej związane z następującymi produktami: kapelusze wędkarskie typu bucket hat, Usługi handlu hurtowego związane z następującymi produktami: kapelusze wędkarskie typu bucket hat, Usługi sprzedaży detalicznej online związane z następującymi produktami: kapelusze wędkarskie typu bucket hat, Usługi wysyłkowej sprzedaży detalicznej związane z następującymi produktami: kapelusze wędkarskie typu bucket hat, Usługi sprzedaży detalicznej związane z następującymi produktami: kalosze [obuwie], Usługi handlu hurtowego związane z następującymi produktami: kalosze [obuwie], Usługi sprzedaży detalicznej online związane z następującymi produktami: kalosze [obuwie], Usługi wysyłkowej sprzedaży detalicznej związane z następującymi produktami: kalosze [obuwie], Usługi sprzedaży detalicznej związane z następującymi produktami: koszule wędkarskie, Usługi handlu hurtowego związane z następującymi produktami: koszule wędkarskie, Usługi sprzedaży detalicznej online związane z następującymi produktami: koszule wędkarskie, Usługi wysyłkowej sprzedaży detalicznej związane z następującymi produktami: koszule wędkarskie, Usługi sprzedaży detalicznej związane z następującymi produktami: spodnie, Usługi handlu hurtowego związane z następującymi produktami: spodnie, Usługi sprzedaży detalicznej online związane z następującymi produktami: spodnie, Usługi wysyłkowej sprzedaży detalicznej związane z następującymi produktami: spodnie, Usługi sprzedaży detalicznej związane z następującymi produktami: koszulki z krótkim rękawem, Usługi handlu hurtowego związane z następującymi produktami: koszulki z krótkim rękawem, Usługi sprzedaży detalicznej online związane z następującymi produktami: koszulki z krótkim rękawem, Usługi wysyłkowej sprzedaży detalicznej związane z następującymi produktami: koszulki z krótkim rękawem, Usługi sprzedaży detalicznej związane z następującymi produktami: koszulki bez rękawów, Usługi handlu hurtowego związane z następującymi produktami: koszulki bez rękawów, Usługi sprzedaży detalicznej online związane z następującymi produktami: koszulki bez rękawów, Usługi wysyłkowej sprzedaży detalicznej związane z następującymi produktami: koszulki bez rękawów, Usługi sprzedaży detalicznej związane z następującymi produktami: skarpety termoaktywne, Usługi handlu hurtowego związane z następującymi produktami: skarpety termoaktywne, Usługi sprzedaży detalicznej online związane z następującymi produktami: skarpety termoaktywne, Usługi wysyłkowej sprzedaży detalicznej związane z następującymi produktami: skarpety termoaktywne, Usługi sprzedaży detalicznej związane z następującymi produktami: czapki sportowe, Usługi handlu hurtowego związane z następującymi produktami: czapki sportowe, Usługi sprzedaży detalicznej online związane z następującymi produktami: czapki sportowe, Usługi wysyłkowej sprzedaży detalicznej związane z następującymi produktami: czapki sportowe, Usługi sprzedaży detalicznej związane z następującymi produktami: czapki z daszkiem, Usługi handlu hurtowego związane z następującymi produktami: czapki z daszkiem, Usługi sprzedaży detalicznej online związane z następującymi produktami: czapki z daszkiem, Usługi wysyłkowej sprzedaży detalicznej związane z następującymi produktami: czapki z daszkiem, Usługi sprzedaży detalicznej związane z następującymi produktami: czapki [nakrycia głowy], Usługi handlu hurtowego związane z następującymi produktami: czapki [nakrycia głowy], Usługi sprzedaży detalicznej online związane z następującymi produktami: czapki [nakrycia głowy], Usługi wysyłkowej sprzedaży detalicznej związane z następującymi produktami: czapki [nakrycia głowy], Usługi sprzedaży detalicznej związane z następującymi produktami: bluzy sportowe, Usługi handlu hurtowego związane z następującymi produktami: bluzy sportowe, Usługi sprzedaży detalicznej online związane z następującymi produktami: bluzy sportowe, Usługi wysyłkowej sprzedaży detalicznej związane z następującymi produktami: bluzy sportowe, Usługi sprzedaży detalicznej związane z następującymi produktami: bluzy polarowe, Usługi handlu hurtowego związane z następującymi produktami: bluzy polarowe, Usługi sprzedaży detalicznej online związane z następującymi produktami: bluzy polarowe, Usługi wysyłkowej sprzedaży detalicznej związane z następującymi produktami: bluzy polarowe, Usługi sprzedaży detalicznej związane z następującymi produktami: bluzy z kapturem, Usługi handlu hurtowego związane z następującymi produktami: bluzy z kapturem, Usługi sprzedaży detalicznej online związane z następującymi produktami: bluzy z kapturem, Usługi wysyłkowej sprzedaży detalicznej związane z następującymi produktami: bluzy

z kapturem, Usługi sprzedaży detalicznej związane z następującymi produktami: rękawiczki, Usługi handlu hurtowego związane z następującymi produktami: rękawiczki, Usługi sprzedaży detalicznej online związane z następującymi produktami: rękawiczki, Usługi wysyłkowej sprzedaży detalicznej związane z następującymi produktami: rękawiczki, Usługi sprzedaży detalicznej związane z następującymi produktami: derki dla zwierząt, Usługi handlu hurtowego związane z następującymi produktami: derki dla zwierząt, Usługi sprzedaży detalicznej online związane z następującymi produktami: derki dla zwierząt, Usługi wysyłkowej sprzedaży detalicznej związane z następującymi produktami: derki dla zwierząt, Usługi sprzedaży detalicznej związane z następującymi produktami: podkładki pod miskę dla zwierząt domowych, Usługi handlu hurtowego związane z następującymi produktami: podkładki pod miskę dla zwierząt domowych, Usługi sprzedaży detalicznej online związane z następującymi produktami: podkładki pod miskę dla zwierząt domowych, Usługi wysyłkowej sprzedaży detalicznej związane z następującymi produktami: podkładki pod miskę dla zwierząt domowych, Usługi sprzedaży detalicznej związane z następującymi produktami: sztuczna przynęta z rybich odpadków dla wędkarzy, Usługi handlu hurtowego związane z następującymi produktami: sztuczna przynęta z rybich odpadków dla wędkarzy, Usługi sprzedaży detalicznej online związane z następującymi produktami: sztuczna przynęta z rybich odpadków dla wędkarzy, Usługi wysyłkowej sprzedaży detalicznej związane z następującymi produktami: sztuczna przynęta z rybich odpadków dla wędkarzy, Usługi sprzedaży detalicznej związane z następującymi produktami: zabawki dla zwierząt, Usługi handlu hurtowego związane z następującymi produktami: zabawki dla zwierząt, Usługi sprzedaży detalicznej online związane z następującymi produktami: zabawki dla zwierząt, Usługi wysyłkowej sprzedaży detalicznej związane z następującymi produktami: zabawki dla zwierząt, Usługi sprzedaży detalicznej związane z następującymi produktami: gry, zabawki i przedmioty do zabawy dla zwierząt domowych, Usługi handlu hurtowego związane z następującymi produktami: gry, zabawki i przedmioty do zabawy dla zwierząt domowych, Usługi sprzedaży detalicznej online związane z następującymi produktami: gry, zabawki i przedmioty do zabawy dla zwierząt domowych, Usługi wysyłkowej sprzedaży detalicznej związane z następującymi produktami: gry, zabawki i przedmioty do zabawy dla zwierząt domowych, Usługi sprzedaży detalicznej związane z następującymi produktami: zabawki dla psów, Usługi handlu hurtowego związane z następującymi produktami: zabawki dla psów, Usługi sprzedaży detalicznej online związane z następującymi produktami: zabawki dla psów, Usługi wysyłkowej sprzedaży detalicznej związane z następującymi produktami: zabawki dla psów, Usługi sprzedaży detalicznej związane z następującymi produktami: siatki podbieraki do akwarium, Usługi handlu hurtowego związane z następującymi produktami: siatki podbieraki do akwarium, Usługi sprzedaży detalicznej online związane z następującymi produktami: siatki podbieraki do akwarium, Usługi wysyłkowej sprzedaży detalicznej związane z następującymi produktami: siatki podbieraki do akwarium, Usługi sprzedaży detalicznej związane z następującymi produktami: przybory wędkarskie, Usługi handlu hurtowego związane z następującymi produktami: przybory wędkarskie, Usługi sprzedaży detalicznej online związane z następującymi produktami: przybory wędkarskie, Usługi wysyłkowej sprzedaży detalicznej związane z następującymi produktami: przybory wędkarskie, Usługi sprzedaży detalicznej związane z następującymi produktami: żyłki wędkarskie, Usługi handlu hurtowego związane z następującymi produktami: żyłki wędkarskie, Usługi sprzedaży detalicznej online związane z następującymi produktami: żyłki wędkarskie, Usługi wysyłkowej sprzedaży detalicznej związane z następującymi produktami: żyłki wędkarskie, Usługi sprzedaży detalicznej związane z następującymi produktami: torby wędkarskie, Usługi handlu hurtowego związane z następującymi produktami: torby wędkarskie, Usługi sprzedaży detalicznej online związane z następującymi produktami: torby wędkarskie, Usługi wysyłkowej sprzedaży detalicznej związane z następującymi produktami: torby wędkarskie, Usługi sprzedaży detalicznej związane z następującymi produktami: sieci wędkarskie, Usługi handlu hurtowego związane z następującymi produktami: sieci wędkarskie, Usługi sprzedaży detalicznej online związane z następującymi produktami: sieci wędkarskie, Usługi wysyłkowej sprzedaży detalicznej związane z następującymi produktami: sieci wędkarskie, Usługi sprzedaży detalicznej związane z następującymi produktami: kołowrotki wędkarskie, Usługi handlu hurtowego związane z następującymi produktami: kołowrotki wędkarskie, Usługi sprzedaży detalicznej online związane z następującymi produktami: kołowrotki wędkarskie, Usługi wysyłkowej sprzedaży detalicznej związane z następującymi produktami: kołowrotki wędkarskie, Usługi sprzedaży detalicznej związane z następującymi produktami: przynęty wędkarskie, Usługi handlu hurtowego związane z następującymi produktami: przynęty wędkarskie, Usługi sprzedaży detalicznej online związane z następującymi produktami: przynęty wędkarskie, Usługi wysyłkowej sprzedaży detalicznej związane z następującymi produktami: przynęty wędkarskie, Usługi sprzedaży detalicznej związane z następującymi produktami: sztuczne przynęty wędkarskie, Usługi handlu hurtowego związane z następującymi produktami: sztuczne przynęty wędkarskie, Usługi sprzedaży detalicznej online związane z następującymi produktami: sztuczne przynęty wędkarskie, Usługi wysyłkowej sprzedaży detalicznej związane z następującymi produktami: sztuczne przynęty wędkarskie, Usługi sprzedaży detalicznej związane z następującymi produktami: artykuły myśliwskie i wędkarskie, Usługi handlu hurtowego związane z następującymi produktami: artykuły myśliwskie i wędkarskie, Usługi sprzedaży detalicznej online związane z następującymi produktami: artykuły myśliwskie i wędkarskie, Usługi wysyłkowej sprzedaży detalicznej związane z następującymi produktami: artykuły myśliwskie i wędkarskie, Usługi sprzedaży detalicznej związane z następującymi produktami: wędki, Usługi handlu hurtowego związane z następującymi produktami: wędki, Usługi sprzedaży detalicznej online związane z następującymi produktami: wędki, Usługi wysyłkowej sprzedaży detalicznej związane z następującymi produktami: wędki, Usługi sprzedaży detalicznej związane z następującymi produktami: futerały na wędki, Usługi handlu hurtowego związane z następującymi produktami: futerały na wędki, Usługi sprzedaży detalicznej online związane z następującymi produktami: futerały na wędki, Usługi wysyłkowej sprzedaży detalicznej związane z następującymi produktami: futerały na wędki, Usługi sprzedaży detalicznej związane z następującymi produktami: podpórki na wędki, Usługi handlu hurtowego związane z następującymi produktami: podpórki na wędki, Usługi sprzedaży detalicznej online związane z następującymi produktami: podpórki na wędki, Usługi wysyłkowej sprzedaży detalicznej związane z następującymi produktami: podpórki na wędki, Usługi sprzedaży detalicznej związane z następującymi produktami: spławiki wędkarskie, Usługi handlu hurtowego związane z następującymi produktami: spławiki wędkarskie, Usługi sprzedaży detalicznej online związane z następującymi produktami: spławiki wędkarskie, Usługi wysyłkowej sprzedaży detalicznej związane z następującymi produktami: spławiki wędkarskie, Usługi sprzedaży detalicznej związane z następującymi produktami: sprzęt wędkarski, Usługi handlu hurtowego związane z następującymi produktami: sprzęt wędkarski, Usługi sprzedaży detalicznej online związane z następującymi produktami: sprzęt wędkarski, Usługi wysyłkowej sprzedaży detalicznej związane z następującymi produktami: sprzęt wędkarski, Usługi sprzedaży detalicznej związane z następującymi produktami: podbieraki dla wędkarzy, Usługi handlu hurtowego związane z następującymi produktami: podbieraki dla wędkarzy, Usługi sprzedaży detalicznej online związane z następującymi produktami: podbieraki dla wędkarzy, Usługi wysyłkowej sprzedaży detalicznej związane z następującymi produktami: podbieraki dla wędkarzy, Usługi sprzedaży detalicznej związane z następującymi produktami: woblery, Usługi handlu hurtowego związane z następującymi produktami: woblery, Usługi sprzedaży detalicznej online związane z następującymi produktami: woblery, Usługi wysyłkowej sprzedaży detalicznej związane z następującymi produktami: woblery, Usługi sprzedaży detalicznej związane z następującymi produktami: haczyki wędkarskie, Usługi handlu hurtowego związane z następującymi produktami: haczyki wędkarskie, Usługi sprzedaży detalicznej online związane z następującymi produktami: haczyki wędkarskie, Usługi wysyłkowej sprzedaży detalicznej związane z następującymi produktami: haczyki wędkarskie, Usługi sprzedaży detalicznej związane z następującymi produktami: zanęty wędkarskie, Usługi handlu hurtowego związane z następującymi produktami: zanęty wędkarskie, Usługi sprzedaży detalicznej online związane z następującymi produktami: zanęty wędkarskie, Usługi wysyłkowej sprzedaży detalicznej związane z następującymi produktami: zanęty wędkarskie, Usługi sprzedaży detalicznej związane z następującymi produktami: wskaźniki brania [sprzęt wędkarski], Usługi handlu hurtowego związane z następującymi produktami: wskaźniki brania [sprzęt wędkarski], Usługi sprzedaży detalicznej online związane z następującymi produktami: wskaźniki brania [sprzęt wędkarski],

Usługi wysyłkowej sprzedaży detalicznej związane z następującymi produktami: wskaźniki brania [sprzęt wędkarski], Usługi sprzedaży detalicznej związane z następującymi produktami: czujniki brania [sprzęt wędkarski], Usługi handlu hurtowego związane z następującymi produktami: czujniki brania [sprzęt wędkarski], Usługi sprzedaży detalicznej online związane z następującymi produktami: czujniki brania [sprzęt wędkarski], Usługi wysyłkowej sprzedaży detalicznej związane z następującymi produktami: czujniki brania [sprzęt wędkarski], Usługi sprzedaży detalicznej związane z następującymi produktami: skrzynki na przybory wędkarskie, Usługi handlu hurtowego związane z następującymi produktami: skrzynki na przybory wędkarskie, Usługi sprzedaży detalicznej online związane z następującymi produktami: skrzynki na przybory wędkarskie, Usługi wysyłkowej sprzedaży detalicznej związane z następującymi produktami: skrzynki na przybory wędkarskie, Usługi sprzedaży detalicznej związane z następującymi produktami: pokrowce na kołowrotki wędkarskie, Usługi handlu hurtowego związane z następującymi produktami: pokrowce na kołowrotki wędkarskie, Usługi sprzedaży detalicznej online związane z następującymi produktami: pokrowce na kołowrotki wędkarskie, Usługi wysyłkowej sprzedaży detalicznej związane z następującymi produktami: pokrowce na kołowrotki wędkarskie, Usługi sprzedaży detalicznej związane z następującymi produktami: krętliki wędkarskie, Usługi handlu hurtowego związane z następującymi produktami: krętliki wędkarskie, Usługi sprzedaży detalicznej online związane z następującymi produktami: krętliki wędkarskie, Usługi wysyłkowej sprzedaży detalicznej związane z następującymi produktami: krętliki wędkarskie, Usługi sprzedaży detalicznej związane z następującymi produktami: przypony wędkarskie, Usługi handlu hurtowego związane z następującymi produktami: przypony wędkarskie, Usługi sprzedaży detalicznej online związane z następującymi produktami: przypony wędkarskie, Usługi wysyłkowej sprzedaży detalicznej związane z następującymi produktami: przypony wędkarskie, Usługi sprzedaży detalicznej związane z następującymi produktami: wędkarskie ciężarki, Usługi handlu hurtowego związane z następującymi produktami: wędkarskie ciężarki, Usługi sprzedaży detalicznej online związane z następującymi produktami: wędkarskie ciężarki, Usługi wysyłkowej sprzedaży detalicznej związane z następującymi produktami: wędkarskie ciężarki, Usługi sprzedaży detalicznej związane z następującymi produktami: koszyki wędkarskie [pułapki], Usługi handlu hurtowego związane z następującymi produktami: koszyki wędkarskie [pułapki], Usługi sprzedaży detalicznej online związane z następującymi produktami: koszyki wędkarskie [pułapki], Usługi wysyłkowej sprzedaży detalicznej związane z następującymi produktami: koszyki wędkarskie [pułapki], Usługi sprzedaży detalicznej związane z następującymi produktami: pokarm dla zwierząt domowych, Usługi handlu hurtowego związane z następującymi produktami: pokarm dla zwierząt domowych, Usługi sprzedaży detalicznej online związane z następującymi produktami: pokarm dla zwierząt domowych, Usługi wysyłkowej sprzedaży detalicznej związane z następującymi produktami: pokarm dla zwierząt domowych, Usługi sprzedaży detalicznej związane z następującymi produktami: pokarmy puszkowane lub konserwowane dla zwierząt, Usługi handlu hurtowego związane z następującymi produktami: pokarmy puszkowane lub konserwowane dla zwierząt, Usługi sprzedaży detalicznej online związane z następującymi produktami: pokarmy puszkowane lub konserwowane dla zwierząt, Usługi wysyłkowej sprzedaży detalicznej związane z następującymi produktami: pokarmy puszkowane lub konserwowane dla zwierząt, Usługi sprzedaży detalicznej związane z następującymi produktami: pokarm dla zwierząt domowych w formie gryzaków, Usługi handlu hurtowego związane z następującymi produktami: pokarm dla zwierząt domowych w formie gryzaków, Usługi sprzedaży detalicznej online związane z następującymi produktami: pokarm dla zwierząt domowych w formie gryzaków, Usługi wysyłkowej sprzedaży detalicznej związane z następującymi produktami: pokarm dla zwierząt domowych w formie gryzaków, Usługi sprzedaży detalicznej związane z następującymi produktami: syntetyczny pokarm dla zwierząt, Usługi handlu hurtowego związane z następującymi produktami: syntetyczny pokarm dla zwierząt, Usługi sprzedaży detalicznej online związane z następującymi produktami: syntetyczny pokarm dla zwierząt, Usługi wysyłkowej sprzedaży detalicznej związane z następującymi produktami: syntetyczny pokarm dla zwierząt, Usługi sprzedaży detalicznej związane z następującymi produktami: pokarm dla kotów na bazie ryb lub składający się z ryb, Usługi handlu hurtowego związane z następującymi produktami: pokarm dla kotów na bazie ryb lub składający się z ryb, Usługi sprzedaży detalicznej online związane z następującymi produktami: pokarm dla kotów na bazie ryb lub składający się z ryb, Usługi wysyłkowej sprzedaży detalicznej związane z następującymi produktami: pokarm dla kotów na bazie ryb lub składający się z ryb, Usługi sprzedaży detalicznej związane z następującymi produktami: pokarm dla ptaków, Usługi handlu hurtowego związane z następującymi produktami: pokarm dla ptaków, Usługi sprzedaży detalicznej online związane z następującymi produktami: pokarm dla ptaków, Usługi wysyłkowej sprzedaży detalicznej związane z następującymi produktami: pokarm dla ptaków, Usługi sprzedaży detalicznej związane z następującymi produktami: preparaty na pokarm dla pszczół, Usługi handlu hurtowego związane z następującymi produktami: preparaty na pokarm dla pszczół, Usługi sprzedaży detalicznej online związane z następującymi produktami: preparaty na pokarm dla pszczół, Usługi wysyłkowej sprzedaży detalicznej związane z następującymi produktami: preparaty na pokarm dla pszczół, Usługi sprzedaży detalicznej związane z następującymi produktami: mączka sojowa [pokarm dla zwierząt], Usługi handlu hurtowego związane z następującymi produktami: mączka sojowa [pokarm dla zwierząt], Usługi sprzedaży detalicznej online związane z następującymi produktami: mączka sojowa [pokarm dla zwierząt], Usługi wysyłkowej sprzedaży detalicznej związane z następującymi produktami: mączka sojowa [pokarm dla zwierząt], Usługi sprzedaży detalicznej związane z następującymi produktami: ryby żywe, Usługi handlu hurtowego związane z następującymi produktami: ryby żywe, Usługi sprzedaży detalicznej online związane z następującymi produktami: ryby żywe, Usługi wysyłkowej sprzedaży detalicznej związane z następującymi produktami: ryby żywe, Usługi sprzedaży detalicznej związane z następującymi produktami: ryby akwariowe, Usługi handlu hurtowego związane z następującymi produktami: ryby akwariowe, Usługi sprzedaży detalicznej online związane z następującymi produktami: ryby akwariowe, Usługi wysyłkowej sprzedaży detalicznej związane z następującymi produktami: ryby akwariowe, Usługi sprzedaży detalicznej związane z następującymi produktami: karma dla ryb, Usługi handlu hurtowego związane z następującymi produktami: karma dla ryb, Usługi sprzedaży detalicznej online związane z następującymi produktami: karma dla ryb, Usługi wysyłkowej sprzedaży detalicznej związane z następującymi produktami: karma dla ryb, Usługi sprzedaży detalicznej związane z następującymi produktami: ryby żywe [nie do żywności], Usługi handlu hurtowego związane z następującymi produktami: ryby żywe [nie do żywności], Usługi sprzedaży detalicznej online związane z następującymi produktami: ryby żywe [nie do żywności], Usługi wysyłkowej sprzedaży detalicznej związane z następującymi produktami: ryby żywe [nie do żywności], Usługi sprzedaży detalicznej związane z następującymi produktami: napoje dla zwierząt, Usługi handlu hurtowego związane z następującymi produktami: napoje dla zwierząt, Usługi sprzedaży detalicznej online związane z następującymi produktami: napoje dla zwierząt, Usługi wysyłkowej sprzedaży detalicznej związane z następującymi produktami: napoje dla zwierząt, Usługi sprzedaży detalicznej związane z następującymi produktami: ściółka dla zwierząt, Usługi handlu hurtowego związane z następującymi produktami: ściółka dla zwierząt, Usługi sprzedaży detalicznej online związane z następującymi produktami: ściółka dla zwierząt, Usługi wysyłkowej sprzedaży detalicznej związane z następującymi produktami: ściółka dla zwierząt, Usługi sprzedaży detalicznej związane z następującymi produktami: ciastka dla zwierząt, Usługi handlu hurtowego związane z następującymi produktami: ciastka dla zwierząt, Usługi sprzedaży detalicznej online związane z następującymi produktami: ciastka dla zwierząt, Usługi wysyłkowej sprzedaży detalicznej związane z następującymi produktami: ciastka dla zwierząt, Usługi sprzedaży detalicznej związane z następującymi produktami: karma dla zwierząt domowych, Usługi handlu hurtowego związane z następującymi produktami: karma dla zwierząt domowych, Usługi sprzedaży detalicznej online związane z następującymi produktami: karma dla zwierząt domowych, Usługi wysyłkowej sprzedaży detalicznej związane z następującymi produktami: karma dla zwierząt domowych, Usługi sprzedaży detalicznej związane z następującymi produktami: preparaty spożywcze dla zwierząt, Usługi handlu hurtowego związane z następującymi produktami: preparaty spożywcze dla zwierząt, Usługi sprzedaży detalicznej online związane z następującymi produktami: preparaty spożywcze dla zwierząt, Usługi wysyłkowej sprzedaży detalicznej związane z następującymi produktami: preparaty spożywcze dla zwierząt, Usługi sprzedaży detalicznej związane z następują-

cymi produktami: artykuły spożywcze dla zwierząt morskich, Usługi handlu hurtowego związane z następującymi produktami: artykuły spożywcze dla zwierząt morskich, Usługi sprzedaży detalicznej online związane z następującymi produktami: artykuły spożywcze dla zwierząt morskich, Usługi wysyłkowej sprzedaży detalicznej związane z następującymi produktami: artykuły spożywcze dla zwierząt morskich, Usługi sprzedaży detalicznej związane z następującymi produktami: jadalne produkty do żucia dla zwierząt domowych, Usługi handlu hurtowego związane z następującymi produktami: jadalne produkty do żucia dla zwierząt domowych, Usługi sprzedaży detalicznej online związane z następującymi produktami: jadalne produkty do żucia dla zwierząt domowych, Usługi wysyłkowej sprzedaży detalicznej związane z następującymi produktami: jadalne produkty do żucia dla zwierząt domowych, Usługi sprzedaży detalicznej związane z następującymi produktami: żwirek dla kota i dla małych zwierząt, Usługi handlu hurtowego związane z następującymi produktami: żwirek dla kota i dla małych zwierząt, Usługi sprzedaży detalicznej online związane z następującymi produktami: żwirek dla kota i dla małych zwierząt, Usługi wysyłkowej sprzedaży detalicznej związane z następującymi produktami: żwirek dla kota i dla małych zwierząt, Usługi sprzedaży detalicznej związane z następującymi produktami: jadalne kości i kostki do żucia dla zwierząt domowych, Usługi handlu hurtowego związane z następującymi produktami: jadalne kości i kostki do żucia dla zwierząt domowych, Usługi sprzedaży detalicznej online związane z następującymi produktami: jadalne kości i kostki do żucia dla zwierząt domowych, Usługi wysyłkowej sprzedaży detalicznej związane z następującymi produktami: jadalne kości i kostki do żucia dla zwierząt domowych, Usługi sprzedaży detalicznej związane z następującymi produktami: karma dla psów, Usługi handlu hurtowego związane z następującymi produktami: karma dla psów, Usługi sprzedaży detalicznej online związane z następującymi produktami: karma dla psów, Usługi wysyłkowej sprzedaży detalicznej związane z następującymi produktami: karma dla psów, Usługi sprzedaży detalicznej związane z następującymi produktami: karma dla królików, Usługi handlu hurtowego związane z następującymi produktami: karma dla królików, Usługi sprzedaży detalicznej online związane z następującymi produktami: karma dla królików, Usługi wysyłkowej sprzedaży detalicznej związane z następującymi produktami: karma dla królików, Usługi sprzedaży detalicznej związane z następującymi produktami: karma dla ptaków, Usługi handlu hurtowego związane z następującymi produktami: karma dla ptaków, Usługi sprzedaży detalicznej online związane z następującymi produktami: karma dla ptaków, Usługi wysyłkowej sprzedaży detalicznej związane z następującymi produktami: karma dla ptaków, Usługi sprzedaży detalicznej związane z następującymi produktami: karma dla gryzoni, Usługi handlu hurtowego związane z następującymi produktami: karma dla gryzoni, Usługi sprzedaży detalicznej online związane z następującymi produktami: karma dla gryzoni, Usługi wysyłkowej sprzedaży detalicznej związane z następującymi produktami: karma dla gryzoni, Usługi sprzedaży detalicznej związane z następującymi produktami: karma dla drobiu, Usługi handlu hurtowego związane z następującymi produktami: karma dla drobiu, Usługi sprzedaży detalicznej online związane z następującymi produktami: karma dla drobiu, Usługi wysyłkowej sprzedaży detalicznej związane z następującymi produktami: karma dla drobiu, Usługi sprzedaży detalicznej związane z następującymi produktami: karma dla kotów, Usługi handlu hurtowego związane z następującymi produktami: karma dla kotów, Usługi sprzedaży detalicznej online związane z następującymi produktami: karma dla kotów, Usługi wysyłkowej sprzedaży detalicznej związane z następującymi produktami: karma dla kotów, Usługi sprzedaży detalicznej związane z następującymi produktami: karma dla koni, Usługi handlu hurtowego związane z następującymi produktami: karma dla koni, Usługi sprzedaży detalicznej online związane z następującymi produktami: karma dla koni, Usługi wysyłkowej sprzedaży detalicznej związane z następującymi produktami: karma dla koni, Usługi sprzedaży detalicznej związane z następującymi produktami: karma dla dzikiego ptactwa, Usługi handlu hurtowego związane z następującymi produktami: karma dla dzikiego ptactwa, Usługi sprzedaży detalicznej online związane z następującymi produktami: karma dla dzikiego ptactwa, Usługi wysyłkowej sprzedaży detalicznej związane z następującymi produktami: karma dla dzikiego ptactwa, Usługi sprzedaży detalicznej związane z następującymi produktami: karma dla ptaków domowych, Usługi handlu hurtowego związane z następującymi produktami: karma dla ptaków domowych, Usługi sprzedaży detalicznej online związane z następującymi produktami: karma dla ptaków domowych, Usługi wysyłkowej sprzedaży detalicznej związane z następującymi produktami: karma dla ptaków domowych, Usługi sprzedaży detalicznej związane z następującymi produktami: mleko do stosowania jako karma dla zwierząt, Usługi handlu hurtowego związane z następującymi produktami: mleko do stosowania jako karma dla zwierząt, Usługi sprzedaży detalicznej online związane z następującymi produktami: mleko do stosowania jako karma dla zwierząt, Usługi wysyłkowej sprzedaży detalicznej związane z następującymi produktami: mleko do stosowania jako karma dla zwierząt, Usługi sprzedaży detalicznej związane z następującymi produktami: kości dla psów, Usługi handlu hurtowego związane z następującymi produktami: kości dla psów, Usługi sprzedaży detalicznej online związane z następującymi produktami: kości dla psów, Usługi wysyłkowej sprzedaży detalicznej związane z następującymi produktami: kości dla psów, Usługi sprzedaży detalicznej związane z następującymi produktami: przysmaki dla psów [jadalne], Usługi handlu hurtowego związane z następującymi produktami: przysmaki dla psów [jadalne], Usługi sprzedaży detalicznej online związane z następującymi produktami: przysmaki dla psów [jadalne], Usługi wysyłkowej sprzedaży detalicznej związane z następującymi produktami: przysmaki dla psów [jadalne], Usługi sprzedaży detalicznej związane z następującymi produktami: artykuły spożywcze zawierające mięso z kurczaka do karmienia psów, Usługi handlu hurtowego związane z następującymi produktami: artykuły spożywcze zawierające mięso z kurczaka do karmienia psów, Usługi sprzedaży detalicznej online związane z następującymi produktami: artykuły spożywcze zawierające mięso z kurczaka do karmienia psów, Usługi wysyłkowej sprzedaży detalicznej związane z następującymi produktami: artykuły spożywcze zawierające mięso z kurczaka do karmienia psów, Usługi sprzedaży detalicznej związane z następującymi produktami: artykuły spożywcze o smaku wołowiny do karmienia psów, Usługi handlu hurtowego związane z następującymi produktami: artykuły spożywcze o smaku wołowiny do karmienia psów, Usługi sprzedaży detalicznej online związane z następującymi produktami: artykuły spożywcze o smaku wołowiny do karmienia psów, Usługi wysyłkowej sprzedaży detalicznej związane z następującymi produktami: artykuły spożywcze o smaku wołowiny do karmienia psów, Usługi sprzedaży detalicznej związane z następującymi produktami: artykuły spożywcze o smaku mięsa z kurczaka do karmienia psów, Usługi handlu hurtowego związane z następującymi produktami: artykuły spożywcze o smaku mięsa z kurczaka do karmienia psów, Usługi sprzedaży detalicznej online związane z następującymi produktami: artykuły spożywcze o smaku mięsa z kurczaka do karmienia psów, Usługi wysyłkowej sprzedaży detalicznej związane z następującymi produktami: artykuły spożywcze o smaku mięsa z kurczaka do karmienia psów, Usługi sprzedaży detalicznej związane z następującymi produktami: artykuły spożywcze o smaku wątróbki do karmienia psów, Usługi handlu hurtowego związane z następującymi produktami: artykuły spożywcze o smaku wątróbki do karmienia psów, Usługi sprzedaży detalicznej online związane z następującymi produktami: artykuły spożywcze o smaku wątróbki do karmienia psów, Usługi wysyłkowej sprzedaży detalicznej związane z następującymi produktami: artykuły spożywcze o smaku wątróbki do karmienia psów, Usługi sprzedaży detalicznej związane z następującymi produktami: artykuły spożywcze zawierające wołowinę do karmienia psów, Usługi handlu hurtowego związane z następującymi produktami: artykuły spożywcze zawierające wołowinę do karmienia psów, Usługi sprzedaży detalicznej online związane z następującymi produktami: artykuły spożywcze zawierające wołowinę do karmienia psów, Usługi wysyłkowej sprzedaży detalicznej związane z następującymi produktami: artykuły spożywcze zawierające wołowinę do karmienia psów, Usługi sprzedaży detalicznej związane z następującymi produktami: artykuły spożywcze zawierające wątróbkę do karmienia psów, Usługi handlu hurtowego związane z następującymi produktami: artykuły spożywcze zawierające wątróbkę do karmienia psów, Usługi sprzedaży detalicznej online związane z następującymi produktami: artykuły spożywcze zawierające wątróbkę do karmienia psów, Usługi wysyłkowej sprzedaży detalicznej związane z następującymi produktami: artykuły spożywcze zawierające wątróbkę do karmienia psów, Usługi sprzedaży detalicznej związane z następującymi produktami: żywe koralowce akwariowe, Usługi handlu hurtowego związane z następującymi produktami: żywe koralowce akwariowe, Usługi sprzedaży detalicznej online związane z następującymi produktami: żywe koralowce akwariowe, Usługi wy-

syłkowej sprzedaży detalicznej związane z następującymi produktami: żywe koralowce akwariowe, Usługi sprzedaży detalicznej związane z następującymi produktami: rośliny do akwariów [żywe], Usługi handlu hurtowego związane z następującymi produktami: rośliny do akwariów [żywe], Usługi sprzedaży detalicznej online związane z następującymi produktami: rośliny do akwariów [żywe], Usługi wysyłkowej sprzedaży detalicznej związane z następującymi produktami: rośliny do akwariów [żywe], Usługi sprzedaży detalicznej związane z następującymi produktami: żywność dla ryb akwariowych, Usługi handlu hurtowego związane z następującymi produktami: żywność dla ryb akwariowych, Usługi sprzedaży detalicznej online związane z następującymi produktami: żywność dla ryb akwariowych, Usługi wysyłkowej sprzedaży detalicznej związane z następującymi produktami: żywność dla ryb akwariowych, Usługi sprzedaży detalicznej związane z następującymi produktami: żywe ssaki, Usługi handlu hurtowego związane z następującymi produktami: żywe ssaki, Usługi sprzedaży detalicznej online związane z następującymi produktami: żywe ssaki, Usługi wysyłkowej sprzedaży detalicznej związane z następującymi produktami: żywe ssaki, Usługi sprzedaży detalicznej związane z następującymi produktami: żywe zwierzęta, Usługi handlu hurtowego związane z następującymi produktami: żywe zwierzęta, Usługi sprzedaży detalicznej online związane z następującymi produktami: żywe zwierzęta, Usługi wysyłkowej sprzedaży detalicznej związane z następującymi produktami: żywe zwierzęta, **41** Publikowanie materiałów drukowanych dotyczących zwierząt domowych, Publikowanie tekstów, Publikowanie multimediów, Publikowanie drogą elektroniczną, Publikowanie czasopism internetowych, Publikowanie materiałów multimedialnych online, Publikowanie druków w formie elektronicznej, Publikowanie tekstów, innych niż teksty reklamowe, Publikowanie materiałów drukowanych dotyczących rybek domowych, Publikowanie książek, magazynów, almanachów i czasopism, Publikowanie gazet, periodyków, katalogów i broszur, Publikowanie gazety dla klientów w Internecie, Publikowanie książek i czasopism elektronicznych online, **44** Usługi hodowli ryb, Usługi w zakresie opieki nad rybkami domowymi, Hodowla zwierząt, Zabiegi pielęgnacyjne zwierząt, Doradztwo dotyczące żywienia zwierząt, Zabiegi higieniczne dla zwierząt, Higiena i pielęgnacja urody zwierząt, Udzielanie informacji na temat hodowli zwierząt, Usługi weterynaryjne.

---

(111) **349973** (220) 2021 05 03 (210) 528365
(151) 2021 09 30 (441) 2021 06 14
(732) PLACEK HOLDING, SE, Podebrady III (CZ)
(540) (znak słowno-graficzny)
(540) kakadu ZOO
(540)

(591) czerwony, brązowy, żółty
(531) 27.05.01, 29.01.13, 26.04.02, 26.04.22
(510), (511) **35** Usługi sprzedaży detalicznej w związku z paszą dla zwierząt, Usługi sprzedaży hurtowej w związku z paszą dla zwierząt, Usługi sprzedaży hurtowej w związku z preparatami do pielęgnacji zwierząt, Usługi sprzedaży detalicznej w związku z preparatami do pielęgnacji zwierząt, Usługi sprzedaży hurtowej w związku z przyborami higienicznymi dla zwierząt, Usługi sprzedaży detalicznej w związku z przyborami higienicznymi dla zwierząt, Usługi handlu detalicznego w odniesieniu do produktów dla zwierząt domowych, Usługi sprzedaży hurtowej w związku z akcesoriami do pielęgnacji dla zwierząt, Usługi sprzedaży detalicznej w związku z akcesoriami do pielęgnacji dla zwierząt, Usługi sprzedaży detalicznej związane z następującymi produktami: dezodoranty dla zwierząt, Usługi handlu hurtowego związane z następującymi produktami: dezodoranty dla zwierząt, Usługi sprzedaży detalicznej online związane z następującymi produktami: dezodoranty dla zwierząt, Usługi wysyłkowej sprzedaży detalicznej związane z następującymi produktami: dezodoranty dla zwierząt, Usługi sprzedaży detalicznej związane z następującymi produktami: kosmetyki dla zwierząt, Usługi handlu hurtowego związane z następującymi produktami: kosmetyki dla zwierząt, Usługi sprzedaży detalicznej online związane z następującymi produktami: kosmetyki dla zwierząt, Usługi wysyłkowej sprzedaży detalicznej związane z następującymi produktami: kosmetyki dla zwierząt, Usługi sprzedaży detalicznej związane z następującymi produktami: szampony dla zwierząt, Usługi handlu hurtowego związane z następującymi produktami: szampony dla zwierząt, Usługi sprzedaży detalicznej online związane z następującymi produktami: szampony dla zwierząt, Usługi wysyłkowej sprzedaży detalicznej związane z następującymi produktami: szampony dla zwierząt, Usługi sprzedaży detalicznej związane z następującymi produktami: odświeżacze oddechu dla zwierząt, Usługi handlu hurtowego związane z następującymi produktami: odświeżacze oddechu dla zwierząt, Usługi sprzedaży detalicznej online związane z następującymi produktami: odświeżacze oddechu dla zwierząt, Usługi wysyłkowej sprzedaży detalicznej związane z następującymi produktami: odświeżacze oddechu dla zwierząt, Usługi sprzedaży detalicznej związane z następującymi produktami: preparaty do pielęgnacji zwierząt, Usługi handlu hurtowego związane z następującymi produktami: preparaty do pielęgnacji zwierząt, Usługi sprzedaży detalicznej online związane z następującymi produktami: preparaty do pielęgnacji zwierząt, Usługi wysyłkowej sprzedaży detalicznej związane z następującymi produktami: preparaty do pielęgnacji zwierząt, Usługi sprzedaży detalicznej związane z następującymi produktami: odświeżacze zapachów dla zwierząt, Usługi handlu hurtowego związane z następującymi produktami: odświeżacze zapachów dla zwierząt, Usługi sprzedaży detalicznej online związane z następującymi produktami: odświeżacze zapachów dla zwierząt, Usługi wysyłkowej sprzedaży detalicznej związane z następującymi produktami: odświeżacze zapachów dla zwierząt, Usługi sprzedaży detalicznej związane z następującymi produktami: aerozole pielęgnujące dla zwierząt, Usługi handlu hurtowego związane z następującymi produktami: aerozole pielęgnujące dla zwierząt, Usługi sprzedaży detalicznej online związane z następującymi produktami: aerozole pielęgnujące dla zwierząt, Usługi wysyłkowej sprzedaży detalicznej związane z następującymi produktami: aerozole pielęgnujące dla zwierząt, Usługi sprzedaży detalicznej związane z następującymi produktami: środki do czyszczenia klatek dla zwierząt, Usługi handlu hurtowego związane z następującymi produktami: środki do czyszczenia klatek dla zwierząt, Usługi sprzedaży detalicznej online związane z następującymi produktami: środki do czyszczenia klatek dla zwierząt, Usługi wysyłkowej sprzedaży detalicznej związane z następującymi produktami: środki do czyszczenia klatek dla zwierząt, Usługi sprzedaży detalicznej związane z następującymi produktami: antybiotyki dla ryb, Usługi handlu hurtowego związane z następującymi produktami: antybiotyki dla ryb, Usługi sprzedaży detalicznej online związane z następującymi produktami: antybiotyki dla ryb, Usługi wysyłkowej sprzedaży detalicznej związane z następującymi produktami: antybiotyki dla ryb, Usługi sprzedaży detalicznej związane z następującymi produktami: witaminy dla zwierząt, Usługi handlu hurtowego związane z następującymi produktami: witaminy dla zwierząt, Usługi sprzedaży detalicznej online związane z następującymi produktami: witaminy dla zwierząt, Usługi wysyłkowej sprzedaży detalicznej związane z następującymi produktami: witaminy dla zwierząt, Usługi sprzedaży detalicznej związane z następującymi produktami: pieluchy dla zwierząt, Usługi handlu hurtowego związane z następującymi produktami: pieluchy dla zwierząt, Usługi sprzedaży detalicznej online związane z następującymi produktami: pieluchy dla zwierząt, Usługi wysyłkowej sprzedaży detalicznej związane z następującymi produktami: pieluchy dla zwierząt, Usługi sprzedaży detalicznej związane z następującymi produktami: preparaty do mycia zwierząt, Usługi handlu hurtowego związane z następującymi produktami: preparaty do mycia zwierząt, Usługi sprzedaży detalicznej online związane z następującymi produktami: preparaty do mycia zwierząt, Usługi wysyłkowej sprzedaży detalicznej związane z następującymi produktami: preparaty do mycia zwierząt, Usługi sprzedaży detalicznej związane z następującymi produktami: środki odstraszające dla zwierząt, Usługi handlu hurtowego związane z następującymi produktami: środki odstraszające dla zwierząt, Usługi sprzedaży detalicznej online związane z następującymi produktami: środki odstraszające dla zwierząt, Usługi wysyłkowej sprzedaży detalicznej związane z następującymi produktami: środki odstraszające dla zwierząt, Usługi sprzedaży detalicznej związane z następującymi produktami: suplementy diety dla zwierząt, Usługi handlu hurtowego związane z następującymi produktami: suplementy diety dla zwierząt, Usługi sprzedaży detalicznej online związane z następującymi produktami: suplementy diety dla zwierząt, Usługi wysyłkowej sprzedaży detalicznej związane z następują-

cymi produktami: suplementy diety dla zwierząt, Usługi sprzedaży detalicznej związane z następującymi produktami: obroże przeciwpasożytnicze dla zwierząt, Usługi handlu hurtowego związane z następującymi produktami: obroże przeciwpasożytnicze dla zwierząt, Usługi sprzedaży detalicznej online związane z następującymi produktami: obroże przeciwpasożytnicze dla zwierząt, Usługi wysyłkowej sprzedaży detalicznej związane z następującymi produktami: obroże przeciwpasożytnicze dla zwierząt, Usługi sprzedaży detalicznej związane z następującymi produktami: preparaty farmaceutyczne dla zwierząt, Usługi handlu hurtowego związane z następującymi produktami: preparaty farmaceutyczne dla zwierząt, Usługi sprzedaży detalicznej online związane z następującymi produktami: preparaty farmaceutyczne dla zwierząt, Usługi wysyłkowej sprzedaży detalicznej związane z następującymi produktami: preparaty farmaceutyczne dla zwierząt, Usługi sprzedaży detalicznej związane z następującymi produktami: dodatki lecznicze do pożywienia zwierząt, Usługi handlu hurtowego związane z następującymi produktami: dodatki lecznicze do pożywienia zwierząt, Usługi sprzedaży detalicznej online związane z następującymi produktami: dodatki lecznicze do pożywienia zwierząt, Usługi wysyłkowej sprzedaży detalicznej związane z następującymi produktami: dodatki lecznicze do pożywienia zwierząt, Usługi sprzedaży detalicznej związane z następującymi produktami: obroże przeciw pchłom dla zwierząt, Usługi handlu hurtowego związane z następującymi produktami: obroże przeciw pchłom dla zwierząt, Usługi sprzedaży detalicznej online związane z następującymi produktami: obroże przeciw pchłom dla zwierząt, Usługi wysyłkowej sprzedaży detalicznej związane z następującymi produktami: obroże przeciw pchłom dla zwierząt, Usługi sprzedaży detalicznej związane z następującymi produktami: środki odstraszające owady dla zwierząt, Usługi handlu hurtowego związane z następującymi produktami: środki odstraszające owady dla zwierząt, Usługi sprzedaży detalicznej online związane z następującymi produktami: środki odstraszające owady dla zwierząt, Usługi wysyłkowej sprzedaży detalicznej związane z następującymi produktami: środki odstraszające owady dla zwierząt, Usługi sprzedaży detalicznej związane z następującymi produktami: środki odstraszające insekty, Usługi handlu hurtowego związane z następującymi produktami: środki odstraszające insekty, Usługi sprzedaży detalicznej online związane z następującymi produktami: środki odstraszające insekty, Usługi wysyłkowej sprzedaży detalicznej związane z następującymi produktami: środki odstraszające insekty, Usługi sprzedaży detalicznej związane z następującymi produktami: dzwonki dla zwierząt, Usługi handlu hurtowego związane z następującymi produktami: dzwonki dla zwierząt, Usługi sprzedaży detalicznej online związane z następującymi produktami: dzwonki dla zwierząt, Usługi wysyłkowej sprzedaży detalicznej związane z następującymi produktami: dzwonki dla zwierząt, Usługi sprzedaży detalicznej związane z następującymi produktami: etykiety adresowe dla zwierząt (metalowe), Usługi handlu hurtowego związane z następującymi produktami: etykiety adresowe dla zwierząt (metalowe), Usługi sprzedaży detalicznej online związane z następującymi produktami: etykiety adresowe dla zwierząt (metalowe), Usługi wysyłkowej sprzedaży detalicznej związane z następującymi produktami: etykiety adresowe dla zwierząt (metalowe), Usługi sprzedaży detalicznej związane z następującymi produktami: boksy [konstrukcje] z metalu dla zwierząt, Usługi handlu hurtowego związane z następującymi produktami: boksy [konstrukcje] z metalu dla zwierząt, Usługi sprzedaży detalicznej online związane z następującymi produktami: boksy [konstrukcje] z metalu dla zwierząt, Usługi wysyłkowej sprzedaży detalicznej związane z następującymi produktami: boksy [konstrukcje] z metalu dla zwierząt, Usługi sprzedaży detalicznej związane z następującymi produktami: pompki akwariowe, Usługi handlu hurtowego związane z następującymi produktami: pompki akwariowe, Usługi sprzedaży detalicznej online związane z następującymi produktami: pompki akwariowe, Usługi wysyłkowej sprzedaży detalicznej związane z następującymi produktami: pompki akwariowe, Usługi sprzedaży detalicznej związane z następującymi produktami: silniki do łodzi, Usługi handlu hurtowego związane z następującymi produktami: silniki do łodzi, Usługi sprzedaży detalicznej online związane z następującymi produktami: silniki do łodzi, Usługi wysyłkowej sprzedaży detalicznej związane z następującymi produktami: silniki do łodzi, Usługi sprzedaży detalicznej związane z następującymi produktami: przyrządy do strzyżenia zwierząt, Usługi handlu hurtowego związane z następującymi produktami: przyrządy do strzyżenia zwierząt, Usługi sprzedaży detalicznej online związane z następującymi produktami: przyrządy do strzyżenia zwierząt, Usługi wysyłkowej sprzedaży detalicznej związane z następującymi produktami: przyrządy do strzyżenia zwierząt, Usługi sprzedaży detalicznej związane z następującymi produktami: urządzenia do strzyżenia zwierząt [ręczne przyrządy], Usługi handlu hurtowego związane z następującymi produktami: urządzenia do strzyżenia zwierząt [ręczne przyrządy], Usługi sprzedaży detalicznej online związane z następującymi produktami: urządzenia do strzyżenia zwierząt [ręczne przyrządy], Usługi wysyłkowej sprzedaży detalicznej związane z następującymi produktami: urządzenia do strzyżenia zwierząt [ręczne przyrządy], Usługi sprzedaży detalicznej związane z następującymi produktami: elektryczne szlifierki do pazurów dla zwierząt, Usługi handlu hurtowego związane z następującymi produktami: elektryczne szlifierki do pazurów dla zwierząt, Usługi sprzedaży detalicznej online związane z następującymi produktami: elektryczne szlifierki do pazurów dla zwierząt, Usługi wysyłkowej sprzedaży detalicznej związane z następującymi produktami: elektryczne szlifierki do pazurów dla zwierząt, Usługi sprzedaży detalicznej związane z następującymi produktami: noże wędkarskie, Usługi handlu hurtowego związane z następującymi produktami: noże wędkarskie, Usługi sprzedaży detalicznej online związane z następującymi produktami: noże wędkarskie, Usługi wysyłkowej sprzedaży detalicznej związane z następującymi produktami: noże wędkarskie, Usługi sprzedaży detalicznej związane z następującymi produktami: szczypce wędkarskie, Usługi handlu hurtowego związane z następującymi produktami: szczypce wędkarskie, Usługi sprzedaży detalicznej online związane z następującymi produktami: szczypce wędkarskie, Usługi wysyłkowej sprzedaży detalicznej związane z następującymi produktami: szczypce wędkarskie, Usługi sprzedaży detalicznej związane z następującymi produktami: osełki do ostrzenia, Usługi handlu hurtowego związane z następującymi produktami: osełki do ostrzenia, Usługi sprzedaży detalicznej online związane z następującymi produktami: osełki do ostrzenia, Usługi wysyłkowej sprzedaży detalicznej związane z następującymi produktami: osełki do ostrzenia, Usługi sprzedaży detalicznej związane z następującymi produktami: elektroniczne obroże treningowe dla zwierząt, Usługi handlu hurtowego związane z następującymi produktami: elektroniczne obroże treningowe dla zwierząt, Usługi sprzedaży detalicznej online związane z następującymi produktami: elektroniczne obroże treningowe dla zwierząt, Usługi wysyłkowej sprzedaży detalicznej związane z następującymi produktami: elektroniczne obroże treningowe dla zwierząt, Usługi sprzedaży detalicznej związane z następującymi produktami: magnesy dekoracyjne w kształcie zwierząt, Usługi handlu hurtowego związane z następującymi produktami: magnesy dekoracyjne w kształcie zwierząt, Usługi sprzedaży detalicznej online związane z następującymi produktami: magnesy dekoracyjne w kształcie zwierząt, Usługi wysyłkowej sprzedaży detalicznej związane z następującymi produktami: magnesy dekoracyjne w kształcie zwierząt, Usługi sprzedaży detalicznej związane z następującymi produktami: okulary przeciwsłoneczne, Usługi handlu hurtowego związane z następującymi produktami: okulary przeciwsłoneczne, Usługi sprzedaży detalicznej online związane z następującymi produktami: okulary przeciwsłoneczne, Usługi wysyłkowej sprzedaży detalicznej związane z następującymi produktami: okulary przeciwsłoneczne, Usługi sprzedaży detalicznej związane z następującymi produktami: okulary antyrefleksyjne, Usługi handlu hurtowego związane z następującymi produktami: okulary antyrefleksyjne, Usługi sprzedaży detalicznej online związane z następującymi produktami: okulary antyrefleksyjne, Usługi wysyłkowej sprzedaży detalicznej związane z następującymi produktami: okulary antyrefleksyjne, Usługi sprzedaży detalicznej związane z następującymi produktami: okulary słoneczne dla zwierząt domowych, Usługi handlu hurtowego związane z następującymi produktami: okulary słoneczne dla zwierząt domowych, Usługi sprzedaży detalicznej online związane z następującymi produktami: okulary słoneczne dla zwierząt domowych, Usługi wysyłkowej sprzedaży detalicznej związane z następującymi produktami: okulary słoneczne dla zwierząt domowych, Usługi sprzedaży detalicznej związane z następującymi produktami: lampy akwariowe, Usługi handlu hurtowego związane z następującymi produktami: lampy akwariowe, Usługi sprzedaży detalicznej online związane z następującymi produktami: lampy akwariowe, Usługi wysyłkowej sprzedaży detalicznej związane z następującymi produktami: lampy akwariowe, Usługi sprzedaży detalicznej związane z następującymi produktami: filtry do akwariów, Usługi handlu hurtowego związane z następującymi produktami: filtry do akwariów, Usługi sprzedaży detalicznej online związane

z następującymi produktami: filtry do akwariów, Usługi wysyłkowej sprzedaży detalicznej związane z następującymi produktami: filtry do akwariów, Usługi sprzedaży detalicznej związane z następującymi produktami: oświetlenie do akwariów, Usługi handlu hurtowego związane z następującymi produktami: oświetlenie do akwariów, Usługi sprzedaży detalicznej online związane z następującymi produktami: oświetlenie do akwariów, Usługi wysyłkowej sprzedaży detalicznej związane z następującymi produktami: oświetlenie do akwariów, Usługi sprzedaży detalicznej związane z następującymi produktami: aparatura grzewcza do akwariów, Usługi handlu hurtowego związane z następującymi produktami: aparatura grzewcza do akwariów, Usługi sprzedaży detalicznej online związane z następującymi produktami: aparatura grzewcza do akwariów, Usługi wysyłkowej sprzedaży detalicznej związane z następującymi produktami: aparatura grzewcza do akwariów, Usługi sprzedaży detalicznej związane z następującymi produktami: lampy ultrafioletowe stosowane do akwariów, Usługi handlu hurtowego związane z następującymi produktami: lampy ultrafioletowe stosowane do akwariów, Usługi sprzedaży detalicznej online związane z następującymi produktami: lampy ultrafioletowe stosowane do akwariów, Usługi wysyłkowej sprzedaży detalicznej związane z następującymi produktami: lampy ultrafioletowe stosowane do akwariów, Usługi sprzedaży detalicznej związane z następującymi produktami: obroże dla zwierząt, Usługi handlu hurtowego związane z następującymi produktami: obroże dla zwierząt, Usługi sprzedaży detalicznej online związane z następującymi produktami: obroże dla zwierząt, Usługi wysyłkowej sprzedaży detalicznej związane z następującymi produktami: obroże dla zwierząt, Usługi sprzedaży detalicznej związane z następującymi produktami: smycze dla zwierząt, Usługi handlu hurtowego związane z następującymi produktami: smycze dla zwierząt, Usługi sprzedaży detalicznej online związane z następującymi produktami: smycze dla zwierząt, Usługi wysyłkowej sprzedaży detalicznej związane z następującymi produktami: smycze dla zwierząt, Usługi sprzedaży detalicznej związane z następującymi produktami: odzież dla zwierząt, Usługi handlu hurtowego związane z następującymi produktami: odzież dla zwierząt, Usługi sprzedaży detalicznej online związane z następującymi produktami: odzież dla zwierząt, Usługi wysyłkowej sprzedaży detalicznej związane z następującymi produktami: odzież dla zwierząt, Usługi sprzedaży detalicznej związane z następującymi produktami: nosidełka dla zwierząt [torby], Usługi handlu hurtowego związane z następującymi produktami: nosidełka dla zwierząt [torby], Usługi sprzedaży detalicznej online związane z następującymi produktami: nosidełka dla zwierząt [torby], Usługi wysyłkowej sprzedaży detalicznej związane z następującymi produktami: nosidełka dla zwierząt [torby], Usługi sprzedaży detalicznej związane z następującymi produktami: smycze dla zwierząt domowych, Usługi handlu hurtowego związane z następującymi produktami: smycze dla zwierząt domowych, Usługi sprzedaży detalicznej online związane z następującymi produktami: smycze dla zwierząt domowych, Usługi wysyłkowej sprzedaży detalicznej związane z następującymi produktami: smycze dla zwierząt domowych, Usługi sprzedaży detalicznej związane z następującymi produktami: elektroniczne obroże dla zwierząt domowych, Usługi handlu hurtowego związane z następującymi produktami: elektroniczne obroże dla zwierząt domowych, Usługi sprzedaży detalicznej online związane z następującymi produktami: elektroniczne obroże dla zwierząt domowych, Usługi wysyłkowej sprzedaży detalicznej związane z następującymi produktami: elektroniczne obroże dla zwierząt domowych, Usługi sprzedaży detalicznej związane z następującymi produktami: przykrycia i okrycia dla zwierząt, Usługi handlu hurtowego związane z następującymi produktami: przykrycia i okrycia dla zwierząt, Usługi sprzedaży detalicznej online związane z następującymi produktami: przykrycia i okrycia dla zwierząt, Usługi wysyłkowej sprzedaży detalicznej związane z następującymi produktami: przykrycia i okrycia dla zwierząt, Usługi sprzedaży detalicznej związane z następującymi produktami: smycze dla psów, Usługi handlu hurtowego związane z następującymi produktami: smycze dla psów, Usługi sprzedaży detalicznej online związane z następującymi produktami: smycze dla psów, Usługi wysyłkowej sprzedaży detalicznej związane z następującymi produktami: smycze dla psów, Usługi sprzedaży detalicznej związane z następującymi produktami: odzież dla psów, Usługi handlu hurtowego związane z następującymi produktami: odzież dla psów, Usługi sprzedaży detalicznej online związane z następującymi produktami: odzież dla psów, Usługi wysyłkowej sprzedaży detalicznej związane z następującymi produktami: odzież dla psów, Usługi sprzedaży detalicznej związane z następującymi produktami: obroże dla psów, Usługi handlu hurtowego związane z następującymi produktami: obroże dla psów, Usługi sprzedaży detalicznej online związane z następującymi produktami: obroże dla psów, Usługi wysyłkowej sprzedaży detalicznej związane z następującymi produktami: obroże dla psów, Usługi sprzedaży detalicznej związane z następującymi produktami: akwaria (Piasek do-), Usługi handlu hurtowego związane z następującymi produktami: akwaria (Piasek do-), Usługi sprzedaży detalicznej online związane z następującymi produktami: akwaria (Piasek do-), Usługi wysyłkowej sprzedaży detalicznej związane z następującymi produktami: akwaria (Piasek do-), Usługi sprzedaży detalicznej związane z następującymi produktami: akwaria (Żwir do-), Usługi handlu hurtowego związane z następującymi produktami: akwaria (Żwir do-), Usługi sprzedaży detalicznej online związane z następującymi produktami: akwaria (Żwir do-), Usługi wysyłkowej sprzedaży detalicznej związane z następującymi produktami: akwaria (Żwir do-), Usługi sprzedaży detalicznej związane z następującymi produktami: kamienie akwariowe dekoracyjne, Usługi handlu hurtowego związane z następującymi produktami: kamienie akwariowe dekoracyjne, Usługi sprzedaży detalicznej online związane z następującymi produktami: kamienie akwariowe dekoracyjne, Usługi wysyłkowej sprzedaży detalicznej związane z następującymi produktami: kamienie akwariowe dekoracyjne, Usługi sprzedaży detalicznej związane z następującymi produktami: posłania dla zwierząt, Usługi handlu hurtowego związane z następującymi produktami: posłania dla zwierząt, Usługi sprzedaży detalicznej online związane z następującymi produktami: posłania dla zwierząt, Usługi wysyłkowej sprzedaży detalicznej związane z następującymi produktami: posłania dla zwierząt, Usługi sprzedaży detalicznej związane z następującymi produktami: klatki dla zwierząt domowych, Usługi handlu hurtowego związane z następującymi produktami: klatki dla zwierząt domowych, Usługi sprzedaży detalicznej online związane z następującymi produktami: klatki dla zwierząt domowych, Usługi wysyłkowej sprzedaży detalicznej związane z następującymi produktami: klatki dla zwierząt domowych, Usługi sprzedaży detalicznej związane z następującymi produktami: meble dla zwierząt domowych, Usługi handlu hurtowego związane z następującymi produktami: meble dla zwierząt domowych, Usługi sprzedaży detalicznej online związane z następującymi produktami: meble dla zwierząt domowych, Usługi wysyłkowej sprzedaży detalicznej związane z następującymi produktami: meble dla zwierząt domowych, Usługi sprzedaży detalicznej związane z następującymi produktami: stoły do pielęgnacji zwierząt domowych, Usługi handlu hurtowego związane z następującymi produktami: stoły do pielęgnacji zwierząt domowych, Usługi sprzedaży detalicznej online związane z następującymi produktami: stoły do pielęgnacji zwierząt domowych, Usługi wysyłkowej sprzedaży detalicznej związane z następującymi produktami: stoły do pielęgnacji zwierząt domowych, Usługi sprzedaży detalicznej związane z następującymi produktami: opaski niemetalowe do identyfikacji zwierząt domowych, Usługi handlu hurtowego związane z następującymi produktami: opaski niemetalowe do identyfikacji zwierząt domowych, Usługi sprzedaży detalicznej online związane z następującymi produktami: opaski niemetalowe do identyfikacji zwierząt domowych, Usługi wysyłkowej sprzedaży detalicznej związane z następującymi produktami: opaski niemetalowe do identyfikacji zwierząt domowych, Usługi sprzedaży detalicznej związane z następującymi produktami: transportery dla zwierząt w formie pudeł, Usługi handlu hurtowego związane z następującymi produktami: transportery dla zwierząt w formie pudeł, Usługi sprzedaży detalicznej online związane z następującymi produktami: transportery dla zwierząt w formie pudeł, Usługi wysyłkowej sprzedaży detalicznej związane z następującymi produktami: transportery dla zwierząt w formie pudeł, Usługi sprzedaży detalicznej związane z następującymi produktami: kosze, niemetalowe, do przewożenia zwierząt domowych, Usługi handlu hurtowego związane z następującymi produktami: kosze, niemetalowe, do przewożenia zwierząt domowych, Usługi sprzedaży detalicznej online związane z następującymi produktami: kosze, niemetalowe, do przewożenia zwierząt domowych, Usługi wysyłkowej sprzedaży detalicznej związane z następującymi produktami: kosze, niemetalowe, do przewożenia zwierząt domowych, Usługi sprzedaży detalicznej związane z następującymi produktami: budy, kojce i legowiska dla zwierząt domowych, Usługi handlu hurtowego związane z następującymi produktami: budy, kojce i legowiska dla zwierząt domowych, Usługi sprzedaży detalicznej online związane z następującymi produktami: budy, koj-

ce i legowiska dla zwierząt domowych, Usługi wysyłkowej sprzedaży detalicznej związane z następującymi produktami: budy, kojce i legowiska dla zwierząt domowych, Usługi sprzedaży detalicznej związane z następującymi produktami: bramki zabezpieczające, niemetalowe, dla niemowląt, dzieci i zwierząt domowych, Usługi handlu hurtowego związane z następującymi produktami: bramki zabezpieczające, niemetalowe, dla niemowląt, dzieci i zwierząt domowych, Usługi sprzedaży detalicznej online związane z następującymi produktami: bramki zabezpieczające, niemetalowe, dla niemowląt, dzieci i zwierząt domowych, Usługi wysyłkowej sprzedaży detalicznej związane z następującymi produktami: bramki zabezpieczające, niemetalowe, dla niemowląt, dzieci i zwierząt domowych, Usługi sprzedaży detalicznej związane z następującymi produktami: budy dla psów, Usługi handlu hurtowego związane z następującymi produktami: budy dla psów, Usługi sprzedaży detalicznej online związane z następującymi produktami: budy dla psów, Usługi wysyłkowej sprzedaży detalicznej związane z następującymi produktami: budy dla psów, Usługi sprzedaży detalicznej związane z następującymi produktami: posłania dla psów, Usługi handlu hurtowego związane z następującymi produktami: posłania dla psów, Usługi sprzedaży detalicznej online związane z następującymi produktami: posłania dla psów, Usługi wysyłkowej sprzedaży detalicznej związane z następującymi produktami: posłania dla psów, Usługi sprzedaży detalicznej związane z następującymi produktami: taborety wędkarskie, Usługi handlu hurtowego związane z następującymi produktami: taborety wędkarskie, Usługi sprzedaży detalicznej online związane z następującymi produktami: taborety wędkarskie, Usługi wysyłkowej sprzedaży detalicznej związane z następującymi produktami: taborety wędkarskie, Usługi sprzedaży detalicznej związane z następującymi produktami: poduszki dla zwierząt domowych, Usługi handlu hurtowego związane z następującymi produktami: poduszki dla zwierząt domowych, Usługi sprzedaży detalicznej online związane z następującymi produktami: poduszki dla zwierząt domowych, Usługi wysyłkowej sprzedaży detalicznej związane z następującymi produktami: poduszki dla zwierząt domowych, Usługi sprzedaży detalicznej związane z następującymi produktami: budki dla zwierząt domowych, Usługi handlu hurtowego związane z następującymi produktami: budki dla zwierząt domowych, Usługi sprzedaży detalicznej online związane z następującymi produktami: budki dla zwierząt domowych, Usługi wysyłkowej sprzedaży detalicznej związane z następującymi produktami: budki dla zwierząt domowych, Usługi sprzedaży detalicznej związane z następującymi produktami: elektroniczne dozowniki pokarmu dla zwierząt domowych, Usługi handlu hurtowego związane z następującymi produktami: elektroniczne dozowniki pokarmu dla zwierząt domowych, Usługi sprzedaży detalicznej online związane z następującymi produktami: elektroniczne dozowniki pokarmu dla zwierząt domowych, Usługi wysyłkowej sprzedaży detalicznej związane z następującymi produktami: elektroniczne dozowniki pokarmu dla zwierząt domowych, Usługi sprzedaży detalicznej związane z następującymi produktami: naczynia na pokarm dla zwierząt domowych, Usługi handlu hurtowego związane z następującymi produktami: naczynia na pokarm dla zwierząt domowych, Usługi sprzedaży detalicznej online związane z następującymi produktami: naczynia na pokarm dla zwierząt domowych, Usługi wysyłkowej sprzedaży detalicznej związane z następującymi produktami: naczynia na pokarm dla zwierząt domowych, Usługi sprzedaży detalicznej związane z następującymi produktami: grzebienie dla zwierząt, Usługi handlu hurtowego związane z następującymi produktami: grzebienie dla zwierząt, Usługi sprzedaży detalicznej online związane z następującymi produktami: grzebienie dla zwierząt, Usługi wysyłkowej sprzedaży detalicznej związane z następującymi produktami: grzebienie dla zwierząt, Usługi sprzedaży detalicznej związane z następującymi produktami: miski dla zwierząt domowych, Usługi handlu hurtowego związane z następującymi produktami: miski dla zwierząt domowych, Usługi sprzedaży detalicznej online związane z następującymi produktami: miski dla zwierząt domowych, Usługi wysyłkowej sprzedaży detalicznej związane z następującymi produktami: miski dla zwierząt domowych, Usługi sprzedaży detalicznej związane z następującymi produktami: kuwety dla zwierząt domowych, Usługi handlu hurtowego związane z następującymi produktami: kuwety dla zwierząt domowych, Usługi sprzedaży detalicznej online związane z następującymi produktami: kuwety dla zwierząt domowych, Usługi wysyłkowej sprzedaży detalicznej związane z następującymi produktami: kuwety dla zwierząt domowych, Usługi sprzedaży detalicznej związane z następującymi produktami: terraria domowe dla zwierząt, Usługi handlu hurtowego związane z następującymi produktami: terraria domowe dla zwierząt, Usługi sprzedaży detalicznej online związane z następującymi produktami: terraria domowe dla zwierząt, Usługi wysyłkowej sprzedaży detalicznej związane z następującymi produktami: terraria domowe dla zwierząt, Usługi sprzedaży detalicznej związane z następującymi produktami: szczotki dla zwierząt domowych, Usługi handlu hurtowego związane z następującymi produktami: szczotki dla zwierząt domowych, Usługi sprzedaży detalicznej online związane z następującymi produktami: szczotki dla zwierząt domowych, Usługi wysyłkowej sprzedaży detalicznej związane z następującymi produktami: szczotki dla zwierząt domowych, Usługi sprzedaży detalicznej związane z następującymi produktami: rękawice do pielęgnacji zwierząt, Usługi handlu hurtowego związane z następującymi produktami: rękawice do pielęgnacji zwierząt, Usługi sprzedaży detalicznej online związane z następującymi produktami: rękawice do pielęgnacji zwierząt, Usługi wysyłkowej sprzedaży detalicznej związane z następującymi produktami: rękawice do pielęgnacji zwierząt, Usługi sprzedaży detalicznej związane z następującymi produktami: szczotki do zębów dla zwierząt, Usługi handlu hurtowego związane z następującymi produktami: szczotki do zębów dla zwierząt, Usługi sprzedaży detalicznej online związane z następującymi produktami: szczotki do zębów dla zwierząt, Usługi wysyłkowej sprzedaży detalicznej związane z następującymi produktami: szczotki do zębów dla zwierząt, Usługi sprzedaży detalicznej związane z następującymi produktami: słoiki na przekąski dla zwierząt domowych, Usługi handlu hurtowego związane z następującymi produktami: słoiki na przekąski dla zwierząt domowych, Usługi sprzedaży detalicznej online związane z następującymi produktami: słoiki na przekąski dla zwierząt domowych, Usługi wysyłkowej sprzedaży detalicznej związane z następującymi produktami: słoiki na przekąski dla zwierząt domowych, Usługi sprzedaży detalicznej związane z następującymi produktami: pojemniki stosowane w gospodarstwie domowym do przechowywania karmy dla zwierząt domowych, Usługi handlu hurtowego związane z następującymi produktami: pojemniki stosowane w gospodarstwie domowym do przechowywania karmy dla zwierząt domowych, Usługi sprzedaży detalicznej online związane z następującymi produktami: pojemniki stosowane w gospodarstwie domowym do przechowywania karmy dla zwierząt domowych, Usługi wysyłkowej sprzedaży detalicznej związane z następującymi produktami: pojemniki stosowane w gospodarstwie domowym do przechowywania karmy dla zwierząt domowych, Usługi sprzedaży detalicznej związane z następującymi produktami: akwaria, Usługi handlu hurtowego związane z następującymi produktami: akwaria, Usługi sprzedaży detalicznej online związane z następującymi produktami: akwaria, Usługi wysyłkowej sprzedaży detalicznej związane z następującymi produktami: akwaria, Usługi sprzedaży detalicznej związane z następującymi produktami: akwaria i wiwaria, Usługi handlu hurtowego związane z następującymi produktami: akwaria i wiwaria, Usługi sprzedaży detalicznej online związane z następującymi produktami: akwaria i wiwaria, Usługi wysyłkowej sprzedaży detalicznej związane z następującymi produktami: akwaria i wiwaria, Usługi sprzedaży detalicznej związane z następującymi produktami: ozdoby do akwariów, Usługi handlu hurtowego związane z następującymi produktami: ozdoby do akwariów, Usługi sprzedaży detalicznej online związane z następującymi produktami: ozdoby do akwariów, Usługi wysyłkowej sprzedaży detalicznej związane z następującymi produktami: ozdoby do akwariów, Usługi sprzedaży detalicznej związane z następującymi produktami: karmniki dla ptaków, Usługi handlu hurtowego związane z następującymi produktami: karmniki dla ptaków, Usługi sprzedaży detalicznej online związane z następującymi produktami: karmniki dla ptaków, Usługi wysyłkowej sprzedaży detalicznej związane z następującymi produktami: karmniki dla ptaków, Usługi sprzedaży detalicznej związane z następującymi produktami: obuwie do łowienia ryb, Usługi handlu hurtowego związane z następującymi produktami: obuwie do łowienia ryb, Usługi sprzedaży detalicznej online związane z następującymi produktami: obuwie do łowienia ryb, Usługi wysyłkowej sprzedaży detalicznej związane z następującymi produktami: obuwie do łowienia ryb, Usługi sprzedaży detalicznej związane z następującymi produktami: buty wędkarskie, Usługi handlu hurtowego związane z następującymi produktami: buty wędkarskie, Usługi sprzedaży detalicznej online związane z następującymi produktami: buty wędkarskie, Usługi wysyłkowej sprzedaży detalicznej związane z następującymi produktami: buty

wędkarskie, Usługi sprzedaży detalicznej związane z następującymi produktami: kurtki wędkarskie, Usługi handlu hurtowego związane z następującymi produktami: kurtki wędkarskie, Usługi sprzedaży detalicznej online związane z następującymi produktami: kurtki wędkarskie, Usługi wysyłkowej sprzedaży detalicznej związane z następującymi produktami: kurtki wędkarskie, Usługi sprzedaży detalicznej związane z następującymi produktami: artykuły odzieżowe dla wędkarzy, Usługi handlu hurtowego związane z następującymi produktami: artykuły odzieżowe dla wędkarzy, Usługi sprzedaży detalicznej online związane z następującymi produktami: artykuły odzieżowe dla wędkarzy, Usługi wysyłkowej sprzedaży detalicznej związane z następującymi produktami: artykuły odzieżowe dla wędkarzy, Usługi sprzedaży detalicznej związane z następującymi produktami: kapelusze przeciwsłoneczne, Usługi handlu hurtowego związane z następującymi produktami: kapelusze przeciwsłoneczne, Usługi sprzedaży detalicznej online związane z następującymi produktami: kapelusze przeciwsłoneczne, Usługi wysyłkowej sprzedaży detalicznej związane z następującymi produktami: kapelusze przeciwsłoneczne, Usługi sprzedaży detalicznej związane z następującymi produktami: kapelusze wędkarskie typu bucket hat, Usługi handlu hurtowego związane z następującymi produktami: kapelusze wędkarskie typu bucket hat, Usługi sprzedaży detalicznej online związane z następującymi produktami: kapelusze wędkarskie typu bucket hat, Usługi wysyłkowej sprzedaży detalicznej związane z następującymi produktami: kapelusze wędkarskie typu bucket hat, Usługi sprzedaży detalicznej związane z następującymi produktami: kalosze [obuwie], Usługi handlu hurtowego związane z następującymi produktami: kalosze [obuwie], Usługi sprzedaży detalicznej online związane z następującymi produktami: kalosze [obuwie], Usługi wysyłkowej sprzedaży detalicznej związane z następującymi produktami: kalosze [obuwie], Usługi sprzedaży detalicznej związane z następującymi produktami: koszule wędkarskie, Usługi handlu hurtowego związane z następującymi produktami: koszule wędkarskie, Usługi sprzedaży detalicznej online związane z następującymi produktami: koszule wędkarskie, Usługi wysyłkowej sprzedaży detalicznej związane z następującymi produktami: koszule wędkarskie, Usługi sprzedaży detalicznej związane z następującymi produktami: spodnie, Usługi handlu hurtowego związane z następującymi produktami: spodnie, Usługi sprzedaży detalicznej online związane z następującymi produktami: spodnie, Usługi wysyłkowej sprzedaży detalicznej związane z następującymi produktami: spodnie, Usługi sprzedaży detalicznej związane z następującymi produktami: koszulki z krótkim rękawem, Usługi handlu hurtowego związane z następującymi produktami: koszulki z krótkim rękawem, Usługi sprzedaży detalicznej online związane z następującymi produktami: koszulki z krótkim rękawem, Usługi wysyłkowej sprzedaży detalicznej związane z następującymi produktami: koszulki z krótkim rękawem, Usługi sprzedaży detalicznej związane z następującymi produktami: koszulki bez rękawów, Usługi handlu hurtowego związane z następującymi produktami: koszulki bez rękawów, Usługi sprzedaży detalicznej online związane z następującymi produktami: koszulki bez rękawów, Usługi wysyłkowej sprzedaży detalicznej związane z następującymi produktami: koszulki bez rękawów, Usługi sprzedaży detalicznej związane z następującymi produktami: skarpety termoaktywne, Usługi handlu hurtowego związane z następującymi produktami: skarpety termoaktywne, Usługi sprzedaży detalicznej online związane z następującymi produktami: skarpety termoaktywne, Usługi wysyłkowej sprzedaży detalicznej związane z następującymi produktami: skarpety termoaktywne, Usługi sprzedaży detalicznej związane z następującymi produktami: czapki sportowe, Usługi handlu hurtowego związane z następującymi produktami: czapki sportowe, Usługi sprzedaży detalicznej online związane z następującymi produktami: czapki sportowe, Usługi wysyłkowej sprzedaży detalicznej związane z następującymi produktami: czapki sportowe, Usługi sprzedaży detalicznej związane z następującymi produktami: czapki z daszkiem, Usługi handlu hurtowego związane z następującymi produktami: czapki z daszkiem, Usługi sprzedaży detalicznej online związane z następującymi produktami: czapki z daszkiem, Usługi wysyłkowej sprzedaży detalicznej związane z następującymi produktami: czapki z daszkiem, Usługi sprzedaży detalicznej związane z następującymi produktami: czapki [nakrycia głowy], Usługi handlu hurtowego związane z następującymi produktami: czapki [nakrycia głowy], Usługi sprzedaży detalicznej online związane z następującymi produktami: czapki [nakrycia głowy], Usługi wysyłkowej sprzedaży detalicznej związane z następującymi produktami: czapki [nakrycia głowy], Usługi sprzedaży detalicznej związane z następującymi produktami: bluzy sportowe, Usługi handlu hurtowego związane z następującymi produktami: bluzy sportowe, Usługi sprzedaży detalicznej online związane z następującymi produktami: bluzy sportowe, Usługi wysyłkowej sprzedaży detalicznej związane z następującymi produktami: bluzy sportowe, Usługi sprzedaży detalicznej związane z następującymi produktami: bluzy polarowe, Usługi handlu hurtowego związane z następującymi produktami: bluzy polarowe, Usługi sprzedaży detalicznej online związane z następującymi produktami: bluzy polarowe, Usługi wysyłkowej sprzedaży detalicznej związane z następującymi produktami: bluzy polarowe, Usługi sprzedaży detalicznej związane z następującymi produktami: bluzy z kapturem, Usługi handlu hurtowego związane z następującymi produktami: bluzy z kapturem, Usługi sprzedaży detalicznej online związane z następującymi produktami: bluzy z kapturem, Usługi wysyłkowej sprzedaży detalicznej związane z następującymi produktami: bluzy z kapturem, Usługi sprzedaży detalicznej związane z następującymi produktami: rękawiczki, Usługi handlu hurtowego związane z następującymi produktami: rękawiczki, Usługi sprzedaży detalicznej online związane z następującymi produktami: rękawiczki, Usługi wysyłkowej sprzedaży detalicznej związane z następującymi produktami: rękawiczki, Usługi sprzedaży detalicznej związane z następującymi produktami: derki dla zwierząt, Usługi handlu hurtowego związane z następującymi produktami: derki dla zwierząt, Usługi sprzedaży detalicznej online związane z następującymi produktami: derki dla zwierząt, Usługi wysyłkowej sprzedaży detalicznej związane z następującymi produktami: derki dla zwierząt, Usługi sprzedaży detalicznej związane z następującymi produktami: podkładki pod miskę dla zwierząt domowych, Usługi handlu hurtowego związane z następującymi produktami: podkładki pod miskę dla zwierząt domowych, Usługi sprzedaży detalicznej online związane z następującymi produktami: podkładki pod miskę dla zwierząt domowych, Usługi wysyłkowej sprzedaży detalicznej związane z następującymi produktami: podkładki pod miskę dla zwierząt domowych, Usługi sprzedaży detalicznej związane z następującymi produktami: sztuczna przynęta z rybich odpadków dla wędkarzy, Usługi handlu hurtowego związane z następującymi produktami: sztuczna przynęta z rybich odpadków dla wędkarzy, Usługi sprzedaży detalicznej online związane z następującymi produktami: sztuczna przynęta z rybich odpadków dla wędkarzy, Usługi wysyłkowej sprzedaży detalicznej związane z następującymi produktami: sztuczna przynęta z rybich odpadków dla wędkarzy, Usługi sprzedaży detalicznej związane z następującymi produktami: zabawki dla zwierząt, Usługi handlu hurtowego związane z następującymi produktami: zabawki dla zwierząt, Usługi sprzedaży detalicznej online związane z następującymi produktami: zabawki dla zwierząt, Usługi wysyłkowej sprzedaży detalicznej związane z następującymi produktami: zabawki dla zwierząt, Usługi sprzedaży detalicznej związane z następującymi produktami: gry, zabawki i przedmioty do zabawy dla zwierząt domowych, Usługi handlu hurtowego związane z następującymi produktami: gry, zabawki i przedmioty do zabawy dla zwierząt domowych, Usługi sprzedaży detalicznej online związane z następującymi produktami: gry, zabawki i przedmioty do zabawy dla zwierząt domowych, Usługi wysyłkowej sprzedaży detalicznej związane z następującymi produktami: gry, zabawki i przedmioty do zabawy dla zwierząt domowych, Usługi sprzedaży detalicznej związane z następującymi produktami: zabawki dla psów, Usługi handlu hurtowego związane z następującymi produktami: zabawki dla psów, Usługi sprzedaży detalicznej online związane z następującymi produktami: zabawki dla psów, Usługi wysyłkowej sprzedaży detalicznej związane z następującymi produktami: zabawki dla psów, Usługi sprzedaży detalicznej związane z następującymi produktami: siatki podbieraki do akwarium, Usługi handlu hurtowego związane z następującymi produktami: siatki podbieraki do akwarium, Usługi sprzedaży detalicznej online związane z następującymi produktami: siatki podbieraki do akwarium, Usługi wysyłkowej sprzedaży detalicznej związane z następującymi produktami: siatki podbieraki do akwarium, Usługi sprzedaży detalicznej związane z następującymi produktami: przybory wędkarskie, Usługi handlu hurtowego związane z następującymi produktami: przybory wędkarskie, Usługi sprzedaży detalicznej online związane z następującymi produktami: przybory wędkarskie, Usługi wysyłkowej sprzedaży detalicznej związane z następującymi produktami: przybory wędkarskie, Usługi sprzedaży detalicznej związane z następującymi produktami: żyłki wędkarskie, Usługi handlu hurtowego związane z następującymi produktami: żyłki wędkar-

skie, Usługi sprzedaży detalicznej online związane z następującymi produktami: żyłki wędkarskie, Usługi wysyłkowej sprzedaży detalicznej związane z następującymi produktami: żyłki wędkarskie, Usługi sprzedaży detalicznej związane z następującymi produktami: torby wędkarskie, Usługi handlu hurtowego związane z następującymi produktami: torby wędkarskie, Usługi sprzedaży detalicznej online związane z następującymi produktami: torby wędkarskie, Usługi wysyłkowej sprzedaży detalicznej związane z następującymi produktami: torby wędkarskie, Usługi sprzedaży detalicznej związane z następującymi produktami: sieci wędkarskie, Usługi handlu hurtowego związane z następującymi produktami: sieci wędkarskie, Usługi sprzedaży detalicznej online związane z następującymi produktami: sieci wędkarskie, Usługi wysyłkowej sprzedaży detalicznej związane z następującymi produktami: sieci wędkarskie, Usługi sprzedaży detalicznej związane z następującymi produktami: kołowrotki wędkarskie, Usługi handlu hurtowego związane z następującymi produktami: kołowrotki wędkarskie, Usługi sprzedaży detalicznej online związane z następującymi produktami: kołowrotki wędkarskie, Usługi wysyłkowej sprzedaży detalicznej związane z następującymi produktami: kołowrotki wędkarskie, Usługi sprzedaży detalicznej związane z następującymi produktami: przynęty wędkarskie, Usługi handlu hurtowego związane z następującymi produktami: przynęty wędkarskie, Usługi sprzedaży detalicznej online związane z następującymi produktami: przynęty wędkarskie, Usługi wysyłkowej sprzedaży detalicznej związane z następującymi produktami: przynęty wędkarskie, Usługi sprzedaży detalicznej związane z następującymi produktami: sztuczne przynęty wędkarskie, Usługi handlu hurtowego związane z następującymi produktami: sztuczne przynęty wędkarskie, Usługi sprzedaży detalicznej online związane z następującymi produktami: sztuczne przynęty wędkarskie, Usługi wysyłkowej sprzedaży detalicznej związane z następującymi produktami: sztuczne przynęty wędkarskie, Usługi sprzedaży detalicznej związane z następującymi produktami: artykuły myśliwskie i wędkarskie, Usługi handlu hurtowego związane z następującymi produktami: artykuły myśliwskie i wędkarskie, Usługi sprzedaży detalicznej online związane z następującymi produktami: artykuły myśliwskie i wędkarskie, Usługi wysyłkowej sprzedaży detalicznej związane z następującymi produktami: artykuły myśliwskie i wędkarskie, Usługi sprzedaży detalicznej związane z następującymi produktami: wędki, Usługi handlu hurtowego związane z następującymi produktami: wędki, Usługi sprzedaży detalicznej online związane z następującymi produktami: wędki, Usługi wysyłkowej sprzedaży detalicznej związane z następującymi produktami: wędki, Usługi sprzedaży detalicznej związane z następującymi produktami: futerały na wędki, Usługi handlu hurtowego związane z następującymi produktami: futerały na wędki, Usługi sprzedaży detalicznej online związane z następującymi produktami: futerały na wędki, Usługi wysyłkowej sprzedaży detalicznej związane z następującymi produktami: futerały na wędki, Usługi sprzedaży detalicznej związane z następującymi produktami: podpórki na wędki, Usługi handlu hurtowego związane z następującymi produktami: podpórki na wędki, Usługi sprzedaży detalicznej online związane z następującymi produktami: podpórki na wędki, Usługi wysyłkowej sprzedaży detalicznej związane z następującymi produktami: podpórki na wędki, Usługi sprzedaży detalicznej związane z następującymi produktami: spławiki wędkarskie, Usługi handlu hurtowego związane z następującymi produktami: spławiki wędkarskie, Usługi sprzedaży detalicznej online związane z następującymi produktami: spławiki wędkarskie, Usługi wysyłkowej sprzedaży detalicznej związane z następującymi produktami: spławiki wędkarskie, Usługi sprzedaży detalicznej związane z następującymi produktami: sprzęt wędkarski, Usługi handlu hurtowego związane z następującymi produktami: sprzęt wędkarski, Usługi sprzedaży detalicznej online związane z następującymi produktami: sprzęt wędkarski, Usługi wysyłkowej sprzedaży detalicznej związane z następującymi produktami: sprzęt wędkarski, Usługi sprzedaży detalicznej związane z następującymi produktami: podbieraki dla wędkarzy, Usługi handlu hurtowego związane z następującymi produktami: podbieraki dla wędkarzy, Usługi sprzedaży detalicznej online związane z następującymi produktami: podbieraki dla wędkarzy, Usługi wysyłkowej sprzedaży detalicznej związane z następującymi produktami: podbieraki dla wędkarzy, Usługi sprzedaży detalicznej związane z następującymi produktami: woblery, Usługi handlu hurtowego związane z następującymi produktami: woblery, Usługi sprzedaży detalicznej online związane z następującymi produktami: woblery, Usługi wysyłkowej sprzedaży detalicznej związane z następującymi produktami: woblery, Usługi sprzedaży detalicznej związane z następującymi produktami: haczyki wędkarskie, Usługi handlu hurtowego związane z następującymi produktami: haczyki wędkarskie, Usługi sprzedaży detalicznej online związane z następującymi produktami: haczyki wędkarskie, Usługi wysyłkowej sprzedaży detalicznej związane z następującymi produktami: haczyki wędkarskie, Usługi sprzedaży detalicznej związane z następującymi produktami: zanęty wędkarskie, Usługi handlu hurtowego związane z następującymi produktami: zanęty wędkarskie, Usługi sprzedaży detalicznej online związane z następującymi produktami: zanęty wędkarskie, Usługi wysyłkowej sprzedaży detalicznej związane z następującymi produktami: zanęty wędkarskie, Usługi sprzedaży detalicznej związane z następującymi produktami: wskaźniki brania [sprzęt wędkarski], Usługi handlu hurtowego związane z następującymi produktami: wskaźniki brania [sprzęt wędkarski], Usługi sprzedaży detalicznej online związane z następującymi produktami: wskaźniki brania [sprzęt wędkarski], Usługi wysyłkowej sprzedaży detalicznej związane z następującymi produktami: wskaźniki brania [sprzęt wędkarski], Usługi sprzedaży detalicznej związane z następującymi produktami: czujniki brania [sprzęt wędkarski], Usługi handlu hurtowego związane z następującymi produktami: czujniki brania [sprzęt wędkarski], Usługi sprzedaży detalicznej online związane z następującymi produktami: czujniki brania [sprzęt wędkarski], Usługi wysyłkowej sprzedaży detalicznej związane z następującymi produktami: czujniki brania [sprzęt wędkarski], Usługi sprzedaży detalicznej związane z następującymi produktami: skrzynki na przybory wędkarskie, Usługi handlu hurtowego związane z następującymi produktami: skrzynki na przybory wędkarskie, Usługi sprzedaży detalicznej online związane z następującymi produktami: skrzynki na przybory wędkarskie, Usługi wysyłkowej sprzedaży detalicznej związane z następującymi produktami: skrzynki na przybory wędkarskie, Usługi sprzedaży detalicznej związane z następującymi produktami: pokrowce na kołowrotki wędkarskie, Usługi handlu hurtowego związane z następującymi produktami: pokrowce na kołowrotki wędkarskie, Usługi sprzedaży detalicznej online związane z następującymi produktami: pokrowce na kołowrotki wędkarskie, Usługi wysyłkowej sprzedaży detalicznej związane z następującymi produktami: pokrowce na kołowrotki wędkarskie, Usługi sprzedaży detalicznej związane z następującymi produktami: krętliki wędkarskie, Usługi handlu hurtowego związane z następującymi produktami: krętliki wędkarskie, Usługi sprzedaży detalicznej online związane z następującymi produktami: krętliki wędkarskie, Usługi wysyłkowej sprzedaży detalicznej związane z następującymi produktami: krętliki wędkarskie, Usługi sprzedaży detalicznej związane z następującymi produktami: przypony wędkarskie, Usługi handlu hurtowego związane z następującymi produktami: przypony wędkarskie, Usługi sprzedaży detalicznej online związane z następującymi produktami: przypony wędkarskie, Usługi wysyłkowej sprzedaży detalicznej związane z następującymi produktami: przypony wędkarskie, Usługi sprzedaży detalicznej związane z następującymi produktami: wędkarskie ciężarki, Usługi handlu hurtowego związane z następującymi produktami: wędkarskie ciężarki, Usługi sprzedaży detalicznej online związane z następującymi produktami: wędkarskie ciężarki, Usługi wysyłkowej sprzedaży detalicznej związane z następującymi produktami: wędkarskie ciężarki, Usługi sprzedaży detalicznej związane z następującymi produktami: koszyki wędkarskie [pułapki], Usługi handlu hurtowego związane z następującymi produktami: koszyki wędkarskie [pułapki], Usługi sprzedaży detalicznej online związane z następującymi produktami: koszyki wędkarskie [pułapki], Usługi wysyłkowej sprzedaży detalicznej związane z następującymi produktami: koszyki wędkarskie [pułapki], Usługi sprzedaży detalicznej związane z następującymi produktami: pokarm dla zwierząt domowych, Usługi handlu hurtowego związane z następującymi produktami: pokarm dla zwierząt domowych, Usługi sprzedaży detalicznej online związane z następującymi produktami: pokarm dla zwierząt domowych, Usługi wysyłkowej sprzedaży detalicznej związane z następującymi produktami: pokarm dla zwierząt domowych, Usługi sprzedaży detalicznej związane z następującymi produktami: pokarmy puszkowane lub konserwowane dla zwierząt, Usługi handlu hurtowego związane z następującymi produktami: pokarmy puszkowane lub konserwowane dla zwierząt, Usługi sprzedaży detalicznej online związane z następującymi produktami: pokarmy puszkowane lub konserwowane dla zwierząt, Usługi wysyłkowej sprzedaży detalicznej związane z następującymi produktami: pokarmy puszkowane lub konserwowane dla zwierząt, Usługi sprzedaży detalicznej związane z następującymi

produktami: pokarm dla zwierząt domowych w formie gryzaków, Usługi handlu hurtowego związane z następującymi produktami: pokarm dla zwierząt domowych w formie gryzaków, Usługi sprzedaży detalicznej online związane z następującymi produktami: pokarm dla zwierząt domowych w formie gryzaków, Usługi wysyłkowej sprzedaży detalicznej związane z następującymi produktami: pokarm dla zwierząt domowych w formie gryzaków, Usługi sprzedaży detalicznej związane z następującymi produktami: syntetyczny pokarm dla zwierząt, Usługi handlu hurtowego związane z następującymi produktami: syntetyczny pokarm dla zwierząt, Usługi sprzedaży detalicznej online związane z następującymi produktami: syntetyczny pokarm dla zwierząt, Usługi wysyłkowej sprzedaży detalicznej związane z następującymi produktami: syntetyczny pokarm dla zwierząt, Usługi sprzedaży detalicznej związane z następującymi produktami: pokarm dla kotów na bazie ryb lub składający się z ryb, Usługi handlu hurtowego związane z następującymi produktami: pokarm dla kotów na bazie ryb lub składający się z ryb, Usługi sprzedaży detalicznej online związane z następującymi produktami: pokarm dla kotów na bazie ryb lub składający się z ryb, Usługi wysyłkowej sprzedaży detalicznej związane z następującymi produktami: pokarm dla kotów na bazie ryb lub składający się z ryb, Usługi sprzedaży detalicznej związane z następującymi produktami: pokarm dla ptaków, Usługi handlu hurtowego związane z następującymi produktami: pokarm dla ptaków, Usługi sprzedaży detalicznej online związane z następującymi produktami: pokarm dla ptaków, Usługi wysyłkowej sprzedaży detalicznej związane z następującymi produktami: pokarm dla ptaków, Usługi sprzedaży detalicznej związane z następującymi produktami: preparaty na pokarm dla pszczół, Usługi handlu hurtowego związane z następującymi produktami: preparaty na pokarm dla pszczół, Usługi sprzedaży detalicznej online związane z następującymi produktami: preparaty na pokarm dla pszczół, Usługi wysyłkowej sprzedaży detalicznej związane z następującymi produktami: preparaty na pokarm dla pszczół, Usługi sprzedaży detalicznej związane z następującymi produktami: mączka sojowa [pokarm dla zwierząt], Usługi handlu hurtowego związane z następującymi produktami: mączka sojowa [pokarm dla zwierząt], Usługi sprzedaży detalicznej online związane z następującymi produktami: mączka sojowa [pokarm dla zwierząt], Usługi wysyłkowej sprzedaży detalicznej związane z następującymi produktami: mączka sojowa [pokarm dla zwierząt], Usługi sprzedaży detalicznej związane z następującymi produktami: ryby żywe, Usługi handlu hurtowego związane z następującymi produktami: ryby żywe, Usługi sprzedaży detalicznej online związane z następującymi produktami: ryby żywe, Usługi wysyłkowej sprzedaży detalicznej związane z następującymi produktami: ryby żywe, Usługi sprzedaży detalicznej związane z następującymi produktami: ryby akwariowe, Usługi handlu hurtowego związane z następującymi produktami: ryby akwariowe, Usługi sprzedaży detalicznej online związane z następującymi produktami: ryby akwariowe, Usługi wysyłkowej sprzedaży detalicznej związane z następującymi produktami: ryby akwariowe, Usługi sprzedaży detalicznej związane z następującymi produktami: karma dla ryb, Usługi handlu hurtowego związane z następującymi produktami: karma dla ryb, Usługi sprzedaży detalicznej online związane z następującymi produktami: karma dla ryb, Usługi wysyłkowej sprzedaży detalicznej związane z następującymi produktami: karma dla ryb, Usługi sprzedaży detalicznej związane z następującymi produktami: ryby żywe [nie do żywności], Usługi handlu hurtowego związane z następującymi produktami: ryby żywe [nie do żywności], Usługi sprzedaży detalicznej online związane z następującymi produktami: ryby żywe [nie do żywności], Usługi wysyłkowej sprzedaży detalicznej związane z następującymi produktami: ryby żywe [nie do żywności], Usługi sprzedaży detalicznej związane z następującymi produktami: napoje dla zwierząt, Usługi handlu hurtowego związane z następującymi produktami: napoje dla zwierząt, Usługi sprzedaży detalicznej online związane z następującymi produktami: napoje dla zwierząt, Usługi wysyłkowej sprzedaży detalicznej związane z następującymi produktami: napoje dla zwierząt, Usługi sprzedaży detalicznej związane z następującymi produktami: ściółka dla zwierząt, Usługi handlu hurtowego związane z następującymi produktami: ściółka dla zwierząt, Usługi sprzedaży detalicznej online związane z następującymi produktami: ściółka dla zwierząt, Usługi wysyłkowej sprzedaży detalicznej związane z następującymi produktami: ściółka dla zwierząt, Usługi sprzedaży detalicznej związane z następującymi produktami: ciastka dla zwierząt, Usługi handlu hurtowego związane z następującymi produktami: ciastka dla zwierząt, Usługi sprzedaży detalicznej online związane z następującymi produktami: ciastka dla zwierząt, Usługi wysyłkowej sprzedaży detalicznej związane z następującymi produktami: ciastka dla zwierząt, Usługi sprzedaży detalicznej związane z następującymi produktami: karma dla zwierząt domowych, Usługi handlu hurtowego związane z następującymi produktami: karma dla zwierząt domowych, Usługi sprzedaży detalicznej online związane z następującymi produktami: karma dla zwierząt domowych, Usługi wysyłkowej sprzedaży detalicznej związane z następującymi produktami: karma dla zwierząt domowych, Usługi sprzedaży detalicznej związane z następującymi produktami: preparaty spożywcze dla zwierząt, Usługi handlu hurtowego związane z następującymi produktami: preparaty spożywcze dla zwierząt, Usługi sprzedaży detalicznej online związane z następującymi produktami: preparaty spożywcze dla zwierząt, Usługi wysyłkowej sprzedaży detalicznej związane z następującymi produktami: preparaty spożywcze dla zwierząt, Usługi sprzedaży detalicznej związane z następującymi produktami: artykuły spożywcze dla zwierząt morskich, Usługi handlu hurtowego związane z następującymi produktami: artykuły spożywcze dla zwierząt morskich, Usługi sprzedaży detalicznej online związane z następującymi produktami: artykuły spożywcze dla zwierząt morskich, Usługi wysyłkowej sprzedaży detalicznej związane z następującymi produktami: artykuły spożywcze dla zwierząt morskich, Usługi sprzedaży detalicznej związane z następującymi produktami: jadalne produkty do żucia dla zwierząt domowych, Usługi handlu hurtowego związane z następującymi produktami: jadalne produkty do żucia dla zwierząt domowych, Usługi sprzedaży detalicznej online związane z następującymi produktami: jadalne produkty do żucia dla zwierząt domowych, Usługi wysyłkowej sprzedaży detalicznej związane z następującymi produktami: jadalne produkty do żucia dla zwierząt domowych, Usługi sprzedaży detalicznej związane z następującymi produktami: żwirek dla kota i dla małych zwierząt, Usługi handlu hurtowego związane z następującymi produktami: żwirek dla kota i dla małych zwierząt, Usługi sprzedaży detalicznej online związane z następującymi produktami: żwirek dla kota i dla małych zwierząt, Usługi wysyłkowej sprzedaży detalicznej związane z następującymi produktami: żwirek dla kota i dla małych zwierząt, Usługi sprzedaży detalicznej związane z następującymi produktami: jadalne kości i kostki do żucia dla zwierząt domowych, Usługi handlu hurtowego związane z następującymi produktami: jadalne kości i kostki do żucia dla zwierząt domowych, Usługi sprzedaży detalicznej online związane z następującymi produktami: jadalne kości i kostki do żucia dla zwierząt domowych, Usługi wysyłkowej sprzedaży detalicznej związane z następującymi produktami: jadalne kości i kostki do żucia dla zwierząt domowych, Usługi sprzedaży detalicznej związane z następującymi produktami: karma dla psów, Usługi handlu hurtowego związane z następującymi produktami: karma dla psów, Usługi sprzedaży detalicznej online związane z następującymi produktami: karma dla psów, Usługi wysyłkowej sprzedaży detalicznej związane z następującymi produktami: karma dla psów, Usługi sprzedaży detalicznej związane z następującymi produktami: karma dla królików, Usługi handlu hurtowego związane z następującymi produktami: karma dla królików, Usługi sprzedaży detalicznej online związane z następującymi produktami: karma dla królików, Usługi wysyłkowej sprzedaży detalicznej związane z następującymi produktami: karma dla królików, Usługi sprzedaży detalicznej związane z następującymi produktami: karma dla ptaków, Usługi handlu hurtowego związane z następującymi produktami: karma dla ptaków, Usługi sprzedaży detalicznej online związane z następującymi produktami: karma dla ptaków, Usługi wysyłkowej sprzedaży detalicznej związane z następującymi produktami: karma dla ptaków, Usługi sprzedaży detalicznej związane z następującymi produktami: karma dla gryzoni, Usługi handlu hurtowego związane z następującymi produktami: karma dla gryzoni, Usługi sprzedaży detalicznej online związane z następującymi produktami: karma dla gryzoni, Usługi wysyłkowej sprzedaży detalicznej związane z następującymi produktami: karma dla gryzoni, Usługi sprzedaży detalicznej związane z następującymi produktami: karma dla drobiu, Usługi handlu hurtowego związane z następującymi produktami: karma dla drobiu, Usługi sprzedaży detalicznej online związane z następującymi produktami: karma dla drobiu, Usługi wysyłkowej sprzedaży detalicznej związane z następującymi produktami: karma dla drobiu, Usługi sprzedaży detalicznej związane z następującymi produktami: karma dla kotów, Usługi handlu hurtowego związane z następującymi produktami: karma dla kotów, Usługi sprzedaży detalicznej online związane z następującymi produktami: karma dla kotów, Usługi wysyłko-

wej sprzedaży detalicznej związane z następującymi produktami: karma dla kotów, Usługi sprzedaży detalicznej związane z następującymi produktami: karma dla koni, Usługi handlu hurtowego związane z następującymi produktami: karma dla koni, Usługi sprzedaży detalicznej online związane z następującymi produktami: karma dla koni, Usługi wysyłkowej sprzedaży detalicznej związane z następującymi produktami: karma dla koni, Usługi sprzedaży detalicznej związane z następującymi produktami: karma dla dzikiego ptactwa, Usługi handlu hurtowego związane z następującymi produktami: karma dla dzikiego ptactwa, Usługi sprzedaży detalicznej online związane z następującymi produktami: karma dla dzikiego ptactwa, Usługi wysyłkowej sprzedaży detalicznej związane z następującymi produktami: karma dla dzikiego ptactwa, Usługi sprzedaży detalicznej związane z następującymi produktami: karma dla ptaków domowych, Usługi handlu hurtowego związane z następującymi produktami: karma dla ptaków domowych, Usługi sprzedaży detalicznej online związane z następującymi produktami: karma dla ptaków domowych, Usługi wysyłkowej sprzedaży detalicznej związane z następującymi produktami: karma dla ptaków domowych, Usługi sprzedaży detalicznej związane z następującymi produktami: mleko do stosowania jako karma dla zwierząt, Usługi handlu hurtowego związane z następującymi produktami: mleko do stosowania jako karma dla zwierząt, Usługi sprzedaży detalicznej online związane z następującymi produktami: mleko do stosowania jako karma dla zwierząt, Usługi wysyłkowej sprzedaży detalicznej związane z następującymi produktami: mleko do stosowania jako karma dla zwierząt, Usługi sprzedaży detalicznej związane z następującymi produktami: kości dla psów, Usługi handlu hurtowego związane z następującymi produktami: kości dla psów, Usługi sprzedaży detalicznej online związane z następującymi produktami: kości dla psów, Usługi wysyłkowej sprzedaży detalicznej związane z następującymi produktami: kości dla psów, Usługi sprzedaży detalicznej związane z następującymi produktami: przysmaki dla psów [jadalne], Usługi handlu hurtowego związane z następującymi produktami: przysmaki dla psów [jadalne], Usługi sprzedaży detalicznej online związane z następującymi produktami: przysmaki dla psów [jadalne], Usługi wysyłkowej sprzedaży detalicznej związane z następującymi produktami: przysmaki dla psów [jadalne], Usługi sprzedaży detalicznej związane z następującymi produktami: artykuły spożywcze zawierające mięso z kurczaka do karmienia psów, Usługi handlu hurtowego związane z następującymi produktami: artykuły spożywcze zawierające mięso z kurczaka do karmienia psów, Usługi sprzedaży detalicznej online związane z następującymi produktami: artykuły spożywcze zawierające mięso z kurczaka do karmienia psów, Usługi wysyłkowej sprzedaży detalicznej związane z następującymi produktami: artykuły spożywcze zawierające mięso z kurczaka do karmienia psów, Usługi sprzedaży detalicznej związane z następującymi produktami: artykuły spożywcze o smaku wołowiny do karmienia psów, Usługi handlu hurtowego związane z następującymi produktami: artykuły spożywcze o smaku wołowiny do karmienia psów, Usługi sprzedaży detalicznej online związane z następującymi produktami: artykuły spożywcze o smaku wołowiny do karmienia psów, Usługi wysyłkowej sprzedaży detalicznej związane z następującymi produktami: artykuły spożywcze o smaku wołowiny do karmienia psów, Usługi sprzedaży detalicznej związane z następującymi produktami: artykuły spożywcze o smaku mięsa z kurczaka do karmienia psów, Usługi handlu hurtowego związane z następującymi produktami: artykuły spożywcze o smaku mięsa z kurczaka do karmienia psów, Usługi sprzedaży detalicznej online związane z następującymi produktami: artykuły spożywcze o smaku mięsa z kurczaka do karmienia psów, Usługi wysyłkowej sprzedaży detalicznej związane z następującymi produktami: artykuły spożywcze o smaku mięsa z kurczaka do karmienia psów, Usługi sprzedaży detalicznej związane z następującymi produktami: artykuły spożywcze o smaku wątróbki do karmienia psów, Usługi handlu hurtowego związane z następującymi produktami: artykuły spożywcze o smaku wątróbki do karmienia psów, Usługi sprzedaży detalicznej online związane z następującymi produktami: artykuły spożywcze o smaku wątróbki do karmienia psów, Usługi wysyłkowej sprzedaży detalicznej związane z następującymi produktami: artykuły spożywcze o smaku wątróbki do karmienia psów, Usługi sprzedaży detalicznej związane z następującymi produktami: artykuły spożywcze zawierające wołowinę do karmienia psów, Usługi handlu hurtowego związane z następującymi produktami: artykuły spożywcze zawierające wołowinę do karmienia psów, Usługi sprzedaży detalicznej online związane z następującymi produktami: artykuły spożywcze zawierające wołowinę do karmienia psów, Usługi wysyłkowej sprzedaży detalicznej związane z następującymi produktami: artykuły spożywcze zawierające wołowinę do karmienia psów, Usługi sprzedaży detalicznej związane z następującymi produktami: artykuły spożywcze zawierające wątróbkę do karmienia psów, Usługi handlu hurtowego związane z następującymi produktami: artykuły spożywcze zawierające wątróbkę do karmienia psów, Usługi sprzedaży detalicznej online związane z następującymi produktami: artykuły spożywcze zawierające wątróbkę do karmienia psów, Usługi wysyłkowej sprzedaży detalicznej związane z następującymi produktami: artykuły spożywcze zawierające wątróbkę do karmienia psów, Usługi sprzedaży detalicznej związane z następującymi produktami: żywe koralowce akwariowe, Usługi handlu hurtowego związane z następującymi produktami: żywe koralowce akwariowe, Usługi sprzedaży detalicznej online związane z następującymi produktami: żywe koralowce akwariowe, Usługi wysyłkowej sprzedaży detalicznej związane z następującymi produktami: żywe koralowce akwariowe, Usługi sprzedaży detalicznej związane z następującymi produktami: rośliny do akwariów [żywe], Usługi handlu hurtowego związane z następującymi produktami: rośliny do akwariów [żywe], Usługi sprzedaży detalicznej online związane z następującymi produktami: rośliny do akwariów [żywe], Usługi wysyłkowej sprzedaży detalicznej związane z następującymi produktami: rośliny do akwariów [żywe], Usługi sprzedaży detalicznej związane z następującymi produktami: żywność dla ryb akwariowych, Usługi handlu hurtowego związane z następującymi produktami: żywność dla ryb akwariowych, Usługi sprzedaży detalicznej online związane z następującymi produktami: żywność dla ryb akwariowych, Usługi wysyłkowej sprzedaży detalicznej związane z następującymi produktami: żywność dla ryb akwariowych, Usługi sprzedaży detalicznej związane z następującymi produktami: żywe ssaki, Usługi handlu hurtowego związane z następującymi produktami: żywe ssaki, Usługi sprzedaży detalicznej online związane z następującymi produktami: żywe ssaki, Usługi wysyłkowej sprzedaży detalicznej związane z następującymi produktami: żywe ssaki, Usługi sprzedaży detalicznej związane z następującymi produktami: żywe zwierzęta, Usługi handlu hurtowego związane z następującymi produktami: żywe zwierzęta, Usługi sprzedaży detalicznej online związane z następującymi produktami: żywe zwierzęta, Usługi wysyłkowej sprzedaży detalicznej związane z następującymi produktami: żywe zwierzęta, **41** Publikowanie materiałów drukowanych dotyczących zwierząt domowych, Publikowanie tekstów, Publikowanie multimediów, Publikowanie drogą elektroniczną, Publikowanie czasopism internetowych, Publikowanie materiałów multimedialnych online, Publikowanie druków w formie elektronicznej, Publikowanie tekstów, innych niż teksty reklamowe, Publikowanie materiałów drukowanych dotyczących rybek domowych, Publikowanie książek, magazynów, almanachów i czasopism, Publikowanie gazet, periodyków, katalogów i broszur, Publikowanie gazety dla klientów w Internecie, Publikowanie książek i czasopism elektronicznych online, **44** Usługi hodowli ryb, Usługi w zakresie opieki nad rybkami domowymi, Hodowla zwierząt, Zabiegi pielęgnacyjne zwierząt, Doradztwo dotyczące żywienia zwierząt, Zabiegi higieniczne dla zwierząt, Higiena i pielęgnacja urody zwierząt, Udzielanie informacji na temat hodowli zwierząt, Usługi weterynaryjne.

---

(111) **349974** (220) 2021 05 10 (210) 528757
(151) 2021 11 09 (441) 2021 07 12
(732) ZABAWSKI JAROSŁAW, Bobrek (PL)
(540) (znak słowno-graficzny)
(540) cosmogyral
(540)

(531) 27.05.01, 26.11.13

(510), (511) **25** Odzież, obuwie, nakrycia głowy, Części odzieży, obuwia i nakryć głowy.

---

(111) **349975** (220) 2021 05 21 (210) 529173
(151) 2022 01 18 (441) 2021 10 04
(732) XIA YONGPING, Bajo B (ES)
(540) (znak słowny)
(540) KMT
(510), (511) **9** Odbiorniki elektryczne, Wagi elektryczne, Wagi łazienkowe, Urządzenia elektryczne nawigacyjne, **11** Urządzenia elektryczne grzewcze, Frytownice elektryczne, Elektryczne tostery, Czajniki elektryczne, Gofrownice elektryczne, Garnki elektryczne, Patelnie elektryczne, Oświetlenie elektryczne, Lampy elektryczne, Wentylatory elektryczne, Elektryczne latarki, Kawiarki elektryczne, Elektryczne opiekacze, Grzejniki elektryczne, Piekarniki elektryczne, Elektryczne piekarniki, Elektryczne kuchenki, Kuchenki elektryczne, Akcesoria łazienkowe, Instalacje łazienkowe do celów sanitarnych, Instalacje łazienkowe służące do dostarczania wody, **16** Ramki i stojaki do fotografii, Torby na prezenty, Opakowanie na prezenty, Pudełka na prezenty, Kartony na prezenty, Opakowania na prezenty, Papierowe etykietki na prezenty, Papierowe torby na prezenty, Kartonowe pudełka na prezenty, Pudełka kartonowe na drobne upominki, Małe tablice, Tablice kreślarskie, Tablice magnetyczne do planowania zajęć i spotkań, Materiały i środki przeznaczone dla artystów do dekoracji, Pędzle, Materiały z tworzyw sztucznych do pakowania, Matryce do druku ręcznego, Artykuły biurowe, Materiały do rysowania, Torby papierowe do pakowania, Czcionki drukarskie, Dzieła sztuki oraz figurki z papieru i kartonu, modele architektoniczne, Materiały drukowane i artykuły papiernicze oraz wyposażenie edukacyjne, Materiały i środki do dekoracji z papieru, Materiały filtracyjne z papieru, Papier i karton, Torebki oraz artykuły do pakowania i przechowywania z papieru, kartonu lub tworzyw sztucznych, Bielizna stołowa papierowa, Bileciki stołowe, Chusteczki do nosa [papierowe], Chusteczki papierowe do użytku kosmetycznego, Dekoracje na środek stołu z papieru, Higieniczne ręczniki papierowe do rąk, Papierowe chusteczki do wycierania, Papierowe podstawki, Serwetki jednorazowe, Ręczniki papierowe, **26** Rozetki [artykuły pasmanteryjne], Wstążki [artykuły pasmanteryjne], Haftki [artykuły pasmanteryjne], Pasmanteryjne (Artykuły-) z wyjątkiem nici, Dekoracja artykułów tekstylnych [łaty przyklejane na gorąco do-] [artykuły pasmanteryjne], Dekoracja artykułów tekstylnych (łaty przyklejane na gorąco do-) [artykuły pasmanteryjne], Artykuły pasmanteryjne z wyjątkiem nici, **27** Maty łazienkowe, Dywaniki łazienkowe, Maty łazienkowe z tworzyw sztucznych, Dywany, chodniki i maty, Dywany, Dekoracyjne antypoślizgowe wykładziny podłogowe w postaci arkuszy, **31** Karmy i pasze dla zwierząt, **35** Reklama, Zarządzanie działalnością gospodarczą, Administrowanie działalnością gospodarczą, Usługi handlu hurtowego i detalicznego także za pośrednictwem światowej sieci informatycznej, w odniesieniu do następujących towarów: odbiorniki elektryczne, wagi elektryczne, wagi łazienkowe, urządzenia elektryczne, frytownice elektryczne, elektryczne tostery, czajniki elektryczne, gofrownice elektryczne, garnki elektryczne, patelnie elektryczne, oświetlenie elektryczne, lampy elektryczne, wentylatory elektryczne, elektryczne latarki, kawiarki elektryczne, elektryczne opiekacze, grzejniki elektryczne, piekarniki elektryczne, elektryczne piekarniki, elektryczne kuchenki, akcesoria łazienkowe, instalacje łazienkowe do celów sanitarnych, instalacje łazienkowe służące do dostarczania wody, ramki i stojaki do fotografii, torby na prezent, opakowanie na prezenty, pudełka na prezenty, kartony na prezenty, opakowania na prezenty, papierowe etykietki na prezenty, papierowe torby na prezenty, kartonowe pudełka na prezenty, pudełka kartonowe na drobne upominki, małe tablice, tablice kreślarskie, tablice magnetyczne do planowania zajęć i spotkań, materiały przeznaczone dla artystów, pędzle materiały z tworzyw sztucznych do pakowania, matryce do druku ręcznego, artykuły biurowe, materiały do rysowania, torby papierowe do pakowania, czcionki drukarskie, dzieła sztuki oraz figurki z papieru i kartonu, modele architektoniczne, materiały drukowane i artykuły papiernicze oraz wyposażenie edukacyjne, materiały i środki do dekoracji, materiały filtracyjne z papieru, papier i karton, torebki oraz artykuły do pakowania i przechowywania z papieru, kartonu lub tworzyw sztucznych, bielizna stołowa papierowa, bileciki stołowe, chusteczki do nosa [papierowe], chusteczki papierowe do użytku kosmetycznego, dekoracje na środek stołu z papieru, higieniczne ręczniki papierowe do rąk, papierowe chusteczki do wycierania, papierowe podstawki, serwetki jednorazowe, ręczniki papierowe, rozetki [artykuły pasmanteryjne], wstążki [artykuły pasmanteryjne], haftki [artykuły pasmanteryjne], pasmanteryjne (artykuły-) z wyjątkiem nici, dekoracja artykułów tekstylnych [łaty przyklejane na gorąco do-] [artykuły pasmanteryjne], dekoracja artykułów tekstylnych (łaty przyklejane na gorąco do-) [artykuły pasmanteryjne], artykuły pasmanteryjne z wyjątkiem nici, maty łazienkowe, dywaniki łazienkowe, maty łazienkowe z tworzyw sztucznych, karmy i pasze dla zwierząt.

---

(111) **349976** (220) 2021 05 21 (210) 529174
(151) 2022 01 18 (441) 2021 10 04
(732) XIA YONGPING, Bajo B (ES)
(540) (znak słowno-graficzny)
(540) Kmt Style
(540)

(591) czarny, biały, szary
(531) 29.01.12, 27.05.01, 18.01.09, 25.07.04, 26.04.02, 26.04.18
(510), (511) **12** Bagażniki dachowe, Części wykończenia wnętrza samochodów, Części konstrukcyjne do pojazdów, Części i akcesoria do pojazdów, Części konstrukcyjne do samochodów, **27** Materiały do pokrywania podłóg i sztuczne materiały do pokrywania gruntu, Dywany, chodniki i maty, Maty, Linoleum, Pokrycia podłogowe, Ścienne materiały dekoracyjne, nietekstylne, **28** Gry, zabawki i akcesoria do zabawy, Artykuły i sprzęt sportowy, Sprzęt do gier wideo, Artykuły gimnastyczne i sportowe, Ozdoby choinkowe, **35** Usługi handlu hurtowego związane z następującymi produktami: materiały do pokrywania podłóg i sztuczne materiały do pokrywania gruntu, Usługi handlu hurtowego związane z następującymi produktami: pokrycia ścian i sufitów, Usługi handlu hurtowego związane z następującymi produktami: dywany, chodniki i maty, Usługi handlu hurtowego związane z następującymi produktami: sztuczne materiały do pokrywania gruntu, Usługi handlu hurtowego związane z następującymi produktami: gry, zabawki i akcesoria do zabawy, Usługi handlu hurtowego związane z następującymi produktami: artykuły i sprzęt sportowy, Usługi handlu hurtowego związane z następującymi produktami: ozdoby choinkowe, Usługi handlu hurtowego związane z następującymi towarami: bagażniki dachowe, części wykończenia wnętrza samochodów, części konstrukcyjne, części i akcesoria do pojazdów.

---

(111) **349977** (220) 2020 12 23 (210) 522549
(151) 2021 06 16 (441) 2021 03 01
(732) NOEX SPÓŁKA Z OGRANICZONĄ ODPOWIEDZIALNOŚCIĄ SPÓŁKA JAWNA, Komorniki (PL)
(540) (znak słowny)
(540) NOEX
(510), (511) **9** tace laboratoryjne, urządzenia i przyrządy laboratoryjne, ręczne narzędzia i przyrządy laboratoryjne, urządzenia i przyrządy do analizy substancji biologicznych i chemicznych, urządzenia do pobierania i przechowywania próbek biologicznych, chemicznych lub diagnostycznych, jednorazowe przyrządy do pobierania i przechowywania próbek biologicznych, chemicznych lub diagnostycznych, wymazówki do pobierania i przechowywania próbek biologicznych, chemicznych lub diagnostycznych, pojemniki do transportu i przechowywania próbek biologicznych, chemicznych i diagnostycznych, urządzenia diagnostyczne nie do celów medycznych, pipety, mechaniczne lub świecące tablice reklamowe, ekrany z tworzyw sztucznych przeciwwirusowe, przyłbice oraz maski ochronne, podkładki pod myszki, **10** sprzęt i instrumenty diagnostyczne i medyczne do obróbki próbek biologicznych, mikrobiologicznych i chemicznych, do celów medycznych i weterynaryjnych, urządzenia do diagnostyki, badania i kontroli, narzędzia do diagnostyki medycznej, pojemniki do transportu próbek zawierających

żywe komórki ludzkie, urządzenia do pobierania i przechowywania próbek biologicznych i chemicznych do celów medycznych, jednorazowe urządzenia do pobierania i przechowywania próbek biologicznych i chemicznych do celów medycznych, wymazówki do pobierania próbek diagnostycznych do celów medycznych, pojemniki do transportu próbek diagnostycznych do celów medycznych, **19** znaki oraz wyświetlacze informacyjne i reklamowe, niemetalowe, **21** serwetniki, świeczniki, profitki [osłonki wkładane na świecę w celu ochrony przed skapującą stearyną] z metali szlachetnych, profitki [osłonki wkładane na świecę w celu ochrony przed skapującą stearyną] nie z metali szlachetnych, podstawki reklamowe do wydawania reszty pieniędzy, zastawa stołowa, przybory kuchenne i pojemniki, szklanki, kieliszki, naczynia do picia i akcesoria barowe, pojemniki z tworzywa na podkładki pod kufle piwne, uchwyty na kubki, listwy zaciskowe na torebki, pojemniki i kasetki z tworzywa na bilon, ręczne niemetalowe rolownice do bilonu, kubki, kubki wykonane z tworzyw sztucznych, stojaki do serwetek, stojaki pod kufle piwne, stojaki z tworzyw sztucznych do eksponowania materiałów drukowanych, przybory kosmetyczne i toaletowe, maty stołowe z tworzyw sztucznych, maty barowe nie z papieru ani materiałów tekstylnych, tace do podawania potraw, tace do podawania, nie z metali szlachetnych, tace barmańskie z powierzchnią antypoślizgową, okładki, uchwyty na karty menu, statuetki, figurki, tabliczki i dzieła sztuki wykonane z takich materiałów, jak porcelana, terakota lub szkło, zawarte w tej klasie, przybory do użytku domowego do czyszczenia, szczotki i materiały do wytwarzania szczotek, **35** usługi sprzedaży detalicznej oraz hurtowej następujących towarów: tace laboratoryjne, urządzenia i przyrządy laboratoryjne, ręczne narzędzia laboratoryjne, urządzenia i przyrządy do analizy substancji biologicznych i chemicznych, urządzenia do pobierania i przechowywania próbek biologicznych oraz chemicznych lub diagnostycznych, jednorazowe przyrządy do pobierania i przechowywania próbek biologicznych oraz chemicznych lub diagnostycznych, wymazówki do pobierania i przechowywania próbek biologicznych oraz chemicznych lub diagnostycznych, pojemniki do transportu i przechowywania próbek biologicznych oraz chemicznych i diagnostycznych, pojemniki do transportu próbek zawierających żywe komórki ludzkie, pipety, mechaniczne lub świecące tablice reklamowe, ekrany z tworzyw sztucznych przeciwwirusowe, przyłbice oraz maski ochronne, podkładki pod myszki, sprzęt i instrumenty diagnostyczne i medyczne do obróbki próbek biologicznych oraz mikrobiologicznych i chemicznych do celów medycznych i weterynaryjnych, urządzenia medyczne do diagnostyki oraz badań i kontroli, narzędzia do diagnostyki medycznej, urządzenia diagnostyczne nie do celów medycznych, urządzenia do pobierania i przechowywania próbek biologicznych i chemicznych do celów medycznych, jednorazowe urządzenia do pobierania i przechowywania próbek biologicznych i chemicznych do celów medycznych, wymazówki do pobierania próbek diagnostycznych do celów medycznych, pojemniki do transportu próbek diagnostycznych do celów medycznych, niemetalowe znaki oraz wyświetlacze informacyjne i reklamowe, serwetniki, świeczniki, profitki (osłonki wkładane na świecę w celu ochrony przed skapującą stearyną) z metali szlachetnych oraz nie z metali szlachetnych, podstawki reklamowe do wydawania reszty pieniędzy, zastawa stołowa, przybory kuchenne i pojemniki, szklanki, kieliszki, naczynia do picia i akcesoria barowe, pojemniki z tworzywa na podkładki pod kufle piwne, uchwyty na kubki, listwy zaciskowe na torebki, pojemniki i kasetki z tworzywa na bilon, ręczne niemetalowe rolownice do bilonu, kubki, kubki wykonane z tworzyw sztucznych, stojaki do serwetek, stojaki pod kufle piwne, stojaki z tworzyw sztucznych do eksponowania materiałów drukowanych, przybory kosmetyczne i toaletowe, maty stołowe z tworzyw sztucznych, maty barowe nie z papieru ani materiałów tekstylnych, tace do podawania potraw, tace do podawania nie z metali szlachetnych, tace barmańskie z powierzchnią antypoślizgową, okładki na karty menu, uchwyty na karty menu, przybory do użytku domowego do czyszczenia, szczotki i materiały do wytwarzania szczotek, statuetki i figurki oraz tabliczki i dzieła sztuki wykonane z porcelany lub terakoty lub szkła, ręczne metalowe rolownice do bilonu, znaki oraz wyświetlacze informacyjne i reklamowe z metalu, metalowe szyldy reklamowe, tace do sortowania i liczenia pieniędzy, spinacze do pieniędzy, publikacje reklamowe, szyldy reklamowe z papieru lub z kartonu, niemetalowe plansze oraz stoiska wystawowe i oznakowanie, stojaki na broszury (meble), stojaki wystawowe, stojaki do wystawiania materiałów (meble), stojaki do przechowywania materiałów drukowanych, reklamowe tablice wystawowe, statuetki i figurki oraz dzieła sztuki i ozdoby lub dekoracje wykonane z tworzyw sztucznych, **40** obróbka szkła, produkcja na zamówienie form (odlewów) stosowanych w przemyśle, produkcja na zamówienie urządzeń medycznych dla osób trzecich, **42** projektowanie opakowań, doradztwo techniczne w zakresie produkcji z tworzyw sztucznych i szkła, wzornictwo przemysłowe, usługi inżynieryjne, usługi projektowania, usługi naukowe i technologiczne, analizy przemysłowe i usługi badawcze, testowanie, stwierdzanie autentyczności i kontrola jakości, certyfikacja, testowanie urządzeń przemysłowych do celów certyfikacji, projektowanie instalacji i urządzeń przemysłowych, badania techniczne oraz opracowywanie projektów technicznych.

---

(111) **349978** (220) 2021 03 31 (210) 526919
(151) 2021 09 09 (441) 2021 05 17
(732) WEDDING DREAM GROUP SPÓŁKA Z OGRANICZONĄ ODPOWIEDZIALNOŚCIĄ, Warszawa (PL)
(540) (znak słowny)
(540) STYLOVE
(510), (511) **38** Emisja programów telewizyjnych za pomocą usług wideo na życzenie [VOD] i telewizji za opłatą [pay-per-view], Cyfrowa transmisja danych za pośrednictwem Internetu, Usługi cyfrowej transmisji danych audio i wideo, Transmisja danych lub obrazów audiowizualnych za pośrednictwem globalnej sieci komputerowej lub Internetu, **41** Usługi rozrywkowe dostarczane przez Internet, Usługi rozrywkowe w postaci programów telewizyjnych, Usługi rozrywkowe w postaci programów telewizyjnych transmitowanych za pomocą kamery internetowej.

---

(111) **349979** (220) 2021 06 12 (210) 530161
(151) 2021 12 17 (441) 2021 08 16
(732) HARMONIACYFR SPÓŁKA Z OGRANICZONĄ ODPOWIEDZIALNOŚCIĄ, Wrocław (PL)
(540) (znak słowny)
(540) harmoniacyfr
(510), (511) **35** Działalność rachunkowo-księgowa.

---

(111) **349980** (220) 2021 08 04 (210) 532327
(151) 2021 12 20 (441) 2021 08 30
(732) FUNDACJA GRZEŚ, Lublin (PL)
(540) (znak słowno-graficzny)
(540) super PSZCZOŁA
(540)

(531) 27.05.01, 26.13.25
(510), (511) **36** Organizacja zbiórek, Organizacja zbiórek charytatywnych, Organizacja zbiórek pieniężnych.

---

(111) **349981** (220) 2021 08 11 (210) 532576
(151) 2021 12 21 (441) 2021 09 06
(732) BOŚ KACPER, Kraków (PL)
(540) (znak słowny)
(540) hulanki
(510), (511) **9** Mobilne aplikacje.

---

(111) **349982** (220) 2021 08 16 (210) 532745
(151) 2021 12 21 (441) 2021 09 06

(732) STAŃCZYK NATALIA, Góra Kalwaria (PL)
(540) (znak słowno-graficzny)
(540) LOXTONE
(540)

(531) 27.05.01
(510), (511) **25** Odzież.

---

(111) **349983** (220) 2019 09 10 (210) 504292
(151) 2021 12 28 (441) 2019 11 12
(732) Genericon Pharma GmbH, Graz (AT)
(540) (znak słowny)
(540) Dutafin
(510), (511) **5** preparaty farmaceutyczne, preparaty weterynaryjne, preparaty sanitarne do celów medycznych, substancje dietetyczne przystosowane do użytku medycznego, leki dla ludzi, wszystkie powyższe towary z wyłączeniem leków dostępnych bez recepty.

---

(111) **349984** (220) 2021 04 19 (210) 527846
(151) 2021 11 10 (441) 2021 07 26
(732) SERRA INTERNATIONAL LTD, Londyn (GB)
(540) (znak słowno-graficzny)
(540) Marwan Al Maddah Trading Group-FMCG
(540)

(591) brązowy, jasnobrązowy
(531) 27.05.01, 28.01.99, 03.13.01, 29.01.07
(510), (511) **35** Usługi sprzedaży związane z następującymi towarami: kawa, herbata, kakao i namiastki tych towarów, lód, lody spożywcze, mrożone jogurty i sorbety, słodycze, cukierki, cukierki ciągutki, pomadki [cukierki], krówka [cukierek], wyroby cukiernicze, ciasta, tarty i ciasteczka, batony, guma do żucia, syropy, polewy cukiernicze, sezamki, Organizowanie targów i wystaw, Reklama.

---

(111) **349985** (220) 2021 01 18 (210) 523271
(151) 2021 12 17 (441) 2021 08 16
(732) SYNOPTIS PHARMA SPÓŁKA Z OGRANICZONĄ ODPOWIEDZIALNOŚCIĄ, Warszawa (PL)
(540) (znak słowny)
(540) ISNORD
(510), (511) **3** Kosmetyki, Mydła, Kremy, Nielecznicze pasty do zębów, Lotiony, Peelingi, Lakiery do paznokci, Maseczki kosmetyczne, Pomadki do ust, Antyperspiranty, Preparaty do kąpieli, Preparaty kosmetyczne do odchudzania, Preparaty do golenia, Odświeżacze do ust w aerozolu, Środki do pielęgnacji zębów i jamy ustnej, Preparaty do czyszczenia protez zębowych, Żele i paski wybielające zęby, Preparaty do pielęgnacji włosów, Szampony, Preparaty do opalania, Produkty perfumeryjne, Perfumy, Chusteczki nasączane płynami kosmetycznymi, Preparaty do depilacji, Nielecznicze produkty toaletowe, Środki do czyszczenia, polerowania, szorowania i ścierania, Środki stosowane w praniu, w tym środki wybielające, Olejki eteryczne, **5** Kosmetyki lecznicze, Produkty farmaceutyczne, Produkty lecznicze, Witaminy, Minerały zawarte w tej klasie, Mineralne dodatki do żywności, Mineralne wody do celów leczniczych, Preparaty wspomagające leczenie i wzmacniające organizm, Suplementy diety do celów leczniczych, Dietetyczne środki spożywcze do celów leczniczych, Substancje dietetyczne do celów leczniczych, Preparaty ziołowe do celów medycznych, Zioła lecznicze, Herbaty lecznicze, Produkty biobójcze, Produkty biologiczne do celów medycznych lub weterynaryjnych, Produkty bakteriobójcze do celów medycznych lub weterynaryjnych, Szczepionki, Surowice, Produkty krwiopochodne, Produkty biotechnologiczne do celów medycznych lub weterynaryjnych, Preparaty farmaceutyczne do pielęgnacji skóry, Preparaty przeciwtrądzikowe, Płyny farmaceutyczne, Żywność dla niemowląt, Plastry, Materiały do opatrunków gipsowych, Materiały opatrunkowe, Środki sanitarne do celów medycznych, Środki odkażające, Preparaty farmaceutyczne do użytku weterynaryjnego, Artykuły medyczne do użytku weterynaryjnego, Suplementy diety i preparaty dietetyczne do użytku weterynaryjnego, Produkty chemiczne przeznaczone dla nauk medycznych, Preparaty diagnostyczne do celów medycznych, Środki dezynfekcyjne, Wyżej wskazane towary nie są przeznaczone do dziedziny stomatologii i techniki dentystycznej, **10** Aparaty i instrumenty medyczne i weterynaryjne, Aparaty i podpory do celów medycznych, Odzież, nakrycia głowy i obuwie dla personelu medycznego i pacjentów, Aparaty i instrumenty medyczne, Aparatura diagnostyczna do celów medycznych, Aparatura do analizy do celów medycznych, Butelki dla niemowląt, Aparatura i instrumenty chirurgiczne, Przyrządy do fizykoterapii, Przyborniki lekarskie, Artykuły ortopedyczne, Smoczki dziecięce, Bandaże do celów leczniczych, Poduszki do celów leczniczych, Strzykawki do celów medycznych, Aparaty i narzędzia weterynaryjne, Wyżej wskazane towary nie są przeznaczone do dziedziny stomatologii i techniki dentystycznej.

---

(111) **349986** (220) 2021 02 25 (210) 525201
(151) 2021 12 07 (441) 2021 08 23
(732) KACZMARCZYK KRZYSZTOF ELKAR, Kęty (PL)
(540) (znak słowny)
(540) NeoTEC
(510), (511) **9** Urządzenia i przyrządy laboratoryjne, Urządzenia i przyrządy pomiarowe, Urządzenia i przyrządy kontrolne, Magnetyczne urządzenia i przyrządy laboratoryjne, Magnetyczne urządzenia i przyrządy pomiarowe, Magnetyczne urządzenia i przyrządy kontrolne, Elektryczne urządzenia i przyrządy laboratoryjne, Elektryczne urządzenia i przyrządy pomiarowe, Elektryczne urządzenia i przyrządy kontrolne, Aparatura i przyrządy dla chemii, Urządzenia do badań naukowych i laboratoryjne, urządzenia dydaktyczne i symulatory, Aparatura do destylacji do celów naukowych, Komory do badania środowiska [sprzęt do symulacji temperatur], Komory laminarne do użytku laboratoryjnego, Próżniowe kolumny destylacyjne do użytku laboratoryjnego, Próżniowe urządzenia destylacyjne do użytku laboratoryjnego, Przyrządy laboratoryjne, inne niż do użytku medycznego, Separatory magnetyczne do celów naukowych, Stoiska do przeprowadzania badań, Stoiska do przeprowadzania testów, Ultradźwiękowe urządzenia diagnostyczne do celów laboratoryjnych, Urządzenia i przyrządy badawcze, Urządzenia i przyrządy do nauczania, Urządzenia i przyrządy naukowe, Urządzenia jonizujące do celów naukowych lub laboratoryjnych, Urządzenia próżniowe do użytku laboratoryjnego, Urządzenia radioizotopowe [inne niż do celów medycznych], Urządzenia separacyjne do użytku laboratoryjnego, **11** Urządzenia do dejonizacji wody, Aparatura i urządzenia do oczyszczania wody, Aparaty jonizacyjne do uzdatniania powietrza, Aparatura i urządzenia do oczyszczania powietrza, Aparatura do suszenia, Urządzenia i instalacje do suszenia, Sterylizatory do wody, Urządzenia do filtrowania wody, Aparatura destylacyjna, Sterylizatory parowe, sterylizatory powietrzne, Sterylizatory na tlenek etylenu, Autoklawy laboratoryjne, Sterylizatory kasetowe sterylizatory produkcyjne, Sterylizatory farmaceutyczne, Urządzenia do biodekontaminacji pomieszczeń, Generatory nadtlenku wodoru, Sterylizatory pomieszczeń, Zamgławiacze, Urządzenia do dezynfekcji, Sanitizery, Stanowiska aseptyczne, Komory sterylne, Urządzenia do dekontaminacji, Kontenery do sterylizacji, Systemy oczyszczania wody, Odwrócona osmoza, Demineralizatory, Liofilizatory, Liofilizatory produkcyjne, Liofilizatory laboratoryjne, Sterylizatory wysokociśnieniowe, Próbniki powietrza.

---

(111) **349987** (220) 2017 04 19 (210) 470674
(151) 2021 09 15 (441) 2017 07 17
(732) PGS SPÓŁKA Z OGRANICZONĄ ODPOWIEDZIALNOŚCIĄ, Warszawa (PL)
(540) (znak słowno-graficzny)
(540) O! Dobre. Pewne. Twoje.

(540)

(591) czerwony, biały
(531) 24.17.04, 26.02.01, 27.05.01, 29.01.12
(510), (511) **3** produkty chemii gospodarczej, płyny i proszki do prania, płyny do płukania, płyny do mycia naczyń, płyny do mycia szyb, kosmetyki samochodowe, płyny do mycia powierzchni, barwniki do ożywiania kolorów po praniu, saszetki zapachowe do bielizny, środki do namaczania bielizny, pasty do butów, chusteczki nasączane płynami kosmetycznymi, olejki eteryczne, preparaty do czyszczenia, środki do czyszczenia rur odpływowych, farbki do bielizny, preparaty do usuwania farby, preparaty do usuwania kamienia kotłowego, środki do konserwacji skóry, krochmal, preparaty do mycia, mydła, preparaty do odtłuszczania, środki czyszczące i polerujące do parkietu, pasty do mebli i do podłogi, preparaty do zmywania, pasty do skór, preparaty do polerowania, przybory toaletowe, preparaty do usuwania rdzy, pasty do skóry, środki do szorowania, wywabiacze plam, szampony dla zwierząt domowych, dezodoranty osobiste, preparaty do golenia, sole do kąpieli inne niż lecznicze, preparaty kosmetyczne do kąpieli, wody kolońskie, kremy kosmetyczne, mleczka i balsamy do ciała, maseczki, preparaty do kręcenia włosów, lakiery do paznokci, lotony kosmetyczne, lakiery do włosów, odświeżacze do ust olejki perfumeryjne, ołówki kosmetyczne, pasty, proszki i płyny do zębów, lakiery do paznokci, **16** gazety, fotografie, albumy, przybory szkolne, papier śniadaniowy, serwetki papierowe, papier toaletowy, chusteczki do nosa papierowe, **21** naczynia i przybory kuchenne wykonane nie z metali szlachetnych, deski do krojenia i prasowania, garnki, talerze, dzbanki, przybory kosmetyczne, kubły, kosze na śmieci, miski, miednice, mopy, termosy, szczotki, patelnie, ścierki do mycia, pułapki na gryzonie, serwisy stołowe nie z metali szlachetnych, spryskiwacze, wazony, **29** flaki, krokiety, chipsy ziemniaczane, chrupki ziemniaczane, wyroby wędliniarskie, koncentraty, konserwy mięsne i rybne, pasztety, placki ziemniaczane, mięso, ekstrakty mięsne, mleko, produkty mleczne, oleje jadalne, tłuszcze, owoce i warzywa konserwowane, przeciery z owoców i warzyw, bakalie, żywność z ryb, wyroby garmażeryjne mięsne i rybne, sery, owoce i warzywa suszone, konfitury, galaretki, koncentraty, dżemy, powidła, sałatki owocowe, sałatki warzywne, owoce i warzywa przetworzone w postaci mrożonek i puszkowane, dania gotowe do spożycia, **30** aromaty do żywności, chipsy zbożowe, wyroby z czekolady, czekolada, kukurydza prażona, lody, desery lodowe, preparaty zbożowe, mrożonki zawarte w tej klasie, herbata, kakao, ketchup, majonezy, miód, musztarda, przyprawy, ryż, puddingi, sosy sałatkowe, prażona kukurydza, sorbety, kisiele, budynie, **32** wody gazowane, wody stołowe, wody mineralne, napoje bezalkoholowe, nektary, soki, piwo, esencje do produkcji napojów.

---

(111) **349988** (220) 2021 03 10 (210) 525887
(151) 2021 12 27 (441) 2021 08 30
(732) MATYSIAK SYLWIA, Wiry (PL)
(540) (znak słowno-graficzny)
(540) Your Kindness because each Kind matters
(540)

(591) zielony, czarny
(531) 03.07.06, 03.09.01, 03.05.01, 27.05.01, 27.05.04, 29.01.12
(510), (511) **38** Komunikacja za pośrednictwem blogów online, Transmisje na żywo dostępne przez strony główne w Internecie [kamery internetowe], Komunikacja pomiędzy komputerami, Przekazywanie i rozpowszechnianie informacji i danych za pośrednictwem sieci komputerowych oraz Internetu, Przesyłanie wiadomości za pośrednictwem witryny internetowej, Elektroniczne przesyłanie obrazów, zdjęć, obrazów graficznych i ilustracji przez światową sieć komputerową, Elektroniczne przesyłanie wiadomości, Łączność za pośrednictwem światowej sieci komputerowej lub Internetu, Przesyłanie informacji drogą online, Przesyłanie informacji za pomocą środków elektronicznych, Przesyłanie on-line kartek z życzeniami, Transmisja danych lub obrazów audiowizualnych za pośrednictwem globalnej sieci komputerowej lub Internetu, Nadawanie programów za pośrednictwem Internetu, **41** Pisanie i publikowanie tekstów, innych niż teksty reklamowe, Pisanie tekstów [innych niż teksty reklamowe], Publikacja kalendarzy, Publikacja materiałów edukacyjnych, Publikowanie druków w formie elektronicznej w Internecie, Publikowanie materiałów drukowanych dotyczących edukacji, Publikowanie plakatów, Redagowanie tekstów pisanych, innych niż reklamowe, Tworzenie [opracowywanie] podcastów, Publikowanie tekstów i obrazów, w tym w formie elektronicznej, innych niż do celów reklamowych, Publikacja materiałów dostępnych za pośrednictwem baz danych lub Internetu, Publikacje multimedialne, Publikowanie materiałów multimedialnych online, Produkcja filmów, spektakli, Pisanie scenariuszy filmowych.

---

(111) **349989** (220) 2021 05 24 (210) 529390
(151) 2021 12 21 (441) 2021 09 06
(732) SHENZHEN CREALITY 3D TECHNOLOGY CO., LTD, Shenzhen (CN)
(540) (znak słowno-graficzny)
(540) SERMOON
(540)

(531) 27.05.01
(510), (511) **7** Drukarki 3D, długopisy do druku 3D, Roboty przemysłowe, Laserowe urządzenia do grawerowania, Maszyny tnące, Maszyny odlewnicze i do formowania, Wytłaczarki, wytłaczarki jako walcarki deseniujące, Głowice drukujące do przemysłowych maszyn drukarskich, Maszyny wtryskowe do formowania tworzyw sztucznych, Maszyny do wydruków próbnych, Maszyny do obróbki szkła i do produkcji wyrobów szklanych, w tym maszyny do wyrobów ze szkła do użytku codziennego, Maszyny do przetwarzania tworzyw sztucznych, Maszyny do grawerowania, Formierki ciśnieniowe, Manipulatory przemysłowe [maszyny], Części maszyn, mianowicie formy do użytku w produkcji modeli z tworzyw sztucznych, Drukarki do drukowania przestrzennego.

---

(111) **349990** (220) 2021 06 11 (210) 530152
(151) 2021 12 08 (441) 2021 08 16
(732) BRAVAT POLSKA SPÓŁKA Z OGRANICZONĄ ODPOWIEDZIALNOŚCIĄ, Warszawa (PL)
(540) (znak słowny)
(540) FLING
(510), (511) **6** Kabiny kąpielowe metalowe, Zlewy metalowe, Budowlane materiały metalowe, Drobne wyroby żelazne, Pojedyncze drobne wyroby metalowe, Rury i rurki metalowe, Drzwi i okna metalowe, Metale nieszlachetne i ich stopy, Przenośne metalowe konstrukcje budowlane, Przewody nieelektryczne i przewody drutowe z metali nieszlachetnych, Kasy pancerne, Elementy metalowe w postaci rozgałęźników rurowych, Architektoniczne elementy konstrukcyjne wykonane z metali nieszlachetnych i ich stopów, Nakrętki, Sworznie i zamknięcia, z metalu, Metalowe drobne wyroby, Metalowe kątowniki stalowe, Metalowe profile odwadniające, Rudy (kruszce), **11** Urządzenia do oświetlania, ogrzewania, wytwarzania pary, gotowania, chłodzenia, suszenia, wentylacji, klimatyzacji, zaopatrzenia w wodę, Instalacje sanitarne, Kabiny kąpielowe, Wanny kąpielowe, Wanny łazienkowe, Wanny do nasiadówek, Wanny z hydromasażem, Wanny z wirowym ruchem wody, Jacuzzi, Osprzęt i wyposażenie do wanien, Kabiny natryskowe, Kabiny prysznicowe, Natryski, Prysz-

nice, Brodziki, Kabiny hydromasażowe, Kabiny przenośne do łaźni tureckich, Wanno-kabiny, Urządzenia do kąpieli, Sauny, Umywalki, Podpory umywalek, Postumenty i półpostumenty do urządzeń sanitarnych, Sedesy, Miski klozetowe, Pisuary, Bidety, Ustępy przenośne, Deski sedesowe, Miski ustępowe, Urządzenia kompaktowe złożone z miski ustępowej i płuczki, Płuczki ustępowe, Zbiorniki do płuczek ustępowych, Przyciski do zaworów spłukujących, Zawory spłukujące, Zlewozmywaki, Zlewy, Zlewy kompozytowe, Elektryczne młynki na odpadki jako części zlewów, Krany i baterie: umywalkowe, wannowe, prysznicowe, prysznicowe do wanien, bidetowe, kuchenne, Panele prysznicowe, Armatura sanitarna, Wyroby sanitarne, Kuchenne okapy wyciągowe, Wyciągi kuchenne, Suszarki do włosów, Suszarki do rąk, Suszarki do żywności, Suszarki do ubrań, Fontanny, Wodotryski ozdobne, Części i akcesoria do urządzeń i instalacji sanitarnych, Rurki, Odpływy, Zaworki, Wężyki instalacje i aparatura sanitarna, Armatura regulacyjna i zabezpieczająca do urządzeń i instalacji wodnych i sanitarnych, Aparatura i urządzenia do zmiękczania i uzdatniania wody, Ogrzewacze wody, Lodówki, Zamrażarki, Szafy chłodnicze, Wentylatory, Klimatyzatory, Grzejniki, Termofory, Piece, Grzałki, Suszarki, Bojlery, Czajniki elektryczne, Ekspresy do kawy, Frytkownice, Grille, Barbecue grille, Kuchenki, Rożen, Mikrofalówki, Gofrownice, Opiekacze do chleba, Tostery, Szybkowary, Elektryczne i parowe, Urządzenia do gotowania, Kociołki i naczynia do gotowania pod ciśnieniem, Elektryczny sprzęt kuchenny, Sprzęt oświetleniowy, Lampy, Abażury, Żyrandole, Kinkiety, Żarówki, Lampiony, Latarki, **19** Materiały budowlane niemetalowe, Rury sztywne niemetalowe stosowane w budownictwie, Asfalt, Smoła i bitumy, Budynki przenośne niemetalowe, Pomniki niemetalowe, Kabiny kąpielowe, Ceramiczne elementy budowlane, Mozaiki, Kafelki, Kafle, Płytki ceramiczne, Terakota, Gres, Kamień naturalny, Kamień sztuczny, Konglomeraty kamienia, Marmur, Granit, Piaskowiec oraz wyroby z tych materiałów, Płyty kamienne, Tablice kamienne, Parapety niemetalowe, Płytki, Schody niemetalowe, Balustrady, Kostka kamienna, Tłuczeń, Obudowy kominków, Szkło budowlane, Drewno budowlane, Drewno użytkowe, Drzwi i okna niemetalowe, Cegły, Dachówki, Kostka brukowa, Płyty budowlane niemetalowe, Rury niemetalowe, Beton, Cementy, Masy wyrównujące, Masy wyrównujące na bazie cementu, Zaprawy budowlane, Zaprawy do klejenia, Suche tynki, Gipsy do celów budowlanych, Wypełniacze szczelin i masy szpachlowe, Tynki, Tynki gipsowe, Tynki o dobrej przyczepności, Tynki strukturowe, Tynki izolacyjne, Tynki drapane, Elementy budowlane do produkcji dachów i ścian, W tym płyty z gipsokartonu, Z gipsu włóknistego, Z włókien mineralnych, Płyty wielowarstwowe, Płyty ogniochronne, Płyty na ścianki działowe, Płyty i korpusy dekoracyjne, **20** Meble, Meble łazienkowe, Materace, Lustra, Ramki obrazów, Blaty kuchenne oraz łazienkowe, Akcesoria meblowe wykonane z drewna, korka, trzciny, wikliny, rogu, kości, kości słoniowej, fiszbinu, muszli, bursztynu, macicy perłowej, sepiolitu, imitacji tych surowców lub z tworzyw sztucznych, Dozowniki do ręczników niemetalowe, Haki, Uchwyty i szyny do zasłon, Karnisze, Kosze niemetalowe, Wieszaki i haki niemetalowe do wieszania odzieży, Parawany, **21** Przybory kuchenne i gospodarstwa domowego, Pojemniki do użytku domowego, Grzebienie i gąbki, Sprzęt do czyszczenia, Wyroby szklane, porcelanowe i ceramiczne dla gospodarstwa domowego, Suszarki do bielizny, Stojaki do suszenia prania, Deski do prasowania, Deski pralnicze, Dozowniki mydła, Mydelniczki, Dozowniki papieru toaletowego, Ręczników papierowych, Uchwyty do gąbek, Pudełka dozujące ręczniki papierowe oraz chusteczki higieniczne i waciki, Wanienki dla niemowląt, Wanienki do prania, Balie, Wiadra, Kubły na śmieci, Szczotki do misek klozetowych, Przybory toaletowe, Zastawa stołowa, przybory kuchenne i pojemniki, Przybory kuchenne nieelektryczne, Naczynia kuchenne ceramiczne, Naczynia [artykuły gospodarstwa domowego], Wyroby ceramiczne dla gospodarstwa domowego, Garnki, Garnki i rondle kuchenne, Głębokie naczynia kuchenne, Czajniczki do herbaty, Formy i foremki kuchenne, Ceramika do użytku kuchennego, Pojemniki emaliowane, Utensylia kuchenne, **35** Sprzedaż w sklepach, hurtowniach oraz za pośrednictwem Internetu (sklepy internetowe on-line), sprzedaż wysyłkowa i katalogowa następujących towarów: kabiny kąpielowe metalowe, zlewy metalowe, budowlane materiały metalowe, drobne wyroby żelazne, pojedyncze drobne wyroby metalowe, rury i rurki metalowe, drzwi i okna metalowe, metale nieszlachetne i ich stopy, przenośne metalowe konstrukcje budowlane, przewody nieelektryczne i przewody drutowe z metali nieszlachetnych, kasy pancerne, towary z metali nieszlachetnych, rudy (kruszce), urządzenia do oświetlania, ogrzewania, wytwarzania pary, gotowania, chłodzenia, suszenia, wentylacji, klimatyzacji, zaopatrzenia w wodę, instalacje sanitarne, wanny kąpielowe, wanny łazienkowe, wanny do nasiadówek, wanny z hydromasażem, wanny z wirowym ruchem wody, jacuzzi, osprzęt i wyposażenie do wanien, Sprzedaż w sklepach, hurtowniach oraz za pośrednictwem Internetu (sklepy internetowe on-line), sprzedaż wysyłkowa i katalogowa następujących towarów: kabiny natryskowe, kabiny prysznicowe, natryski, prysznice, brodziki, kabiny hydromasażowe, kabiny przenośne do łaźni tureckich, wanno-kabiny, urządzenia do kąpieli, sauny, umywalki, podpory umywalek, postumenty i półpostumenty, sedesy, miski klozetowe, pisuary, bidety, ustępy przenośne, deski sedesowe, miski ustępowe, urządzenia kompaktowe złożone z miski ustępowej i płuczki, płuczki ustępowe, zbiorniki do płuczek ustępowych, przyciski do zaworów spłukujących, zawory spłukujące, zlewozmywaki, zlewy, młynki na odpadki, krany i baterie: umywalkowe, wannowe, prysznicowe, prysznicowe do wanien, bidetowe, kuchenne, panele prysznicowe, armatura sanitarna, wyroby sanitarne, okapy, wyciągi, suszarki, fontanny, wodotryski ozdobne, części i akcesoria do urządzeń i instalacji sanitarnych, rurki, odpływy, zaworki, wężyki, Sprzedaż w sklepach, hurtowniach oraz za pośrednictwem Internetu (sklepy internetowe on-line), sprzedaż wysyłkowa i katalogowa następujących towarów: instalacje i aparatura sanitarna, armatura regulacyjna i zabezpieczająca do urządzeń i instalacji wodnych i sanitarnych, aparatura i urządzenia do zmiękczania i uzdatniania wody, ogrzewacze wody, lodówki, zamrażarki, szafy chłodnicze, wentylatory, klimatyzatory, grzejniki, termofory, piece, grzałki, suszarki, bojlery, czajniki elektryczne, ekspresy do kawy, frytkownice, grille, barbecue grille, kuchenki, rożen, mikrofalówki, gofrownice, opiekacze do chleba, tostery, szybkowary, elektryczne i parowe, urządzenia do gotowania, kociołki i naczynia do gotowania pod ciśnieniem, elektryczny sprzęt kuchenny, sprzęt oświetleniowy, lampy, abażury, żyrandole, kinkiety, żarówki, lampiony, latarki, Sprzedaż w sklepach, hurtowniach oraz za pośrednictwem Internetu (sklepy internetowe on-line), sprzedaż wysyłkowa i katalogowa następujących towarów: materiały budowlane niemetalowe, rury sztywne niemetalowe stosowane w budownictwie, asfalt, smoła i bitumy, budynki przenośne niemetalowe, pomniki niemetalowe, kabiny kąpielowe, ceramiczne elementy budowlane, mozaiki, kafelki, kafle, płytki ceramiczne, terakota, gres, kamień naturalny, kamień sztuczny, konglomeraty kamienia, marmur, granit, piaskowiec oraz wyroby z tych materiałów, płyty kamienne, tablice kamienne, parapety, płytki, schody, blaty kuchenne oraz łazienkowe, balustrady, kostka kamienna, terakota, tłuczeń, obudowy kominków, zlewy kompozytowe, szkło budowlane, drewno budowlane, drewno użytkowe, drzwi i okna niemetalowe, cegły, dachówki, kostka brukowa, płyty budowlane niemetalowe, rury niemetalowe, beton, cementy, masy wyrównujące, masy wyrównujące na bazie cementu, zaprawy budowlane, zaprawy do klejenia, suche tynki, gipsy do celów budowlanych, wypełniacze szczelin i masy szpachlowe, tynki, tynki gipsowe, tynki o dobrej przyczepności, tynki strukturowe, tynki izolacyjne, tynki drapane, elementy budowlane do produkcji dachów i ścian, w tym płyty z gipsokartonu, z gipsu włóknistego, z włókien mineralnych, płyty wielowarstwowe, płyty ogniochronne, płyty na ścianki działowe, płyty i korpusy dekoracyjne, Sprzedaż w sklepach, hurtowniach oraz za pośrednictwem Internetu (sklepy internetowe on-line), sprzedaż wysyłkowa i katalogowa następujących towarów: meble, meble łazienkowe, materace, lustra, ramki obrazów, wyroby z drewna, korka, trzciny, wikliny, rogu, kości, kości słoniowej, fiszbinu, muszli, bursztynu, macicy perłowej, sepiolitu, imitacji tych surowców lub z tworzyw sztucznych, dozowniki do ręczników niemetalowe, haki, uchwyty i szyny do zasłon, karnisze, kosze niemetalowe, wieszaki i haki niemetalowe do wieszania odzieży, parawany, przybory kuchenne i gospodarstwa domowego oraz pojemniki, grzebienie i gąbki, sprzęt do czyszczenia, wyroby szklane, porcelanowe i ceramiczne nie ujęte w innych klasach, suszarki do bielizny, stojaki do suszenia prania, deski do prasowania, deski pralnicze, dozowniki mydła, mydelniczki, dozowniki papieru toaletowego, ręczników papierowych, uchwyty do gąbek, pudełka dozujące ręczniki papierowe oraz chusteczki higieniczne i waciki, wanienki dla niemowląt, wanienki do prania, balie, wiadra, kubły na śmieci, szczotki do misek klozetowych, przybory toaletowe, zastawa stołowa, przybory kuchenne i pojemniki, przybory kuchenne nieelektryczne, naczynia kuchenne ceramiczne, naczynia [artykuły gospodarstwa domowego], wyroby ceramiczne dla gospodarstwa domowego, garnki, garnki i rondle kuchenne, głębokie naczynia kuchenne, czajniczki do herbaty, formy i foremki kuchenne, ceramika

do użytku kuchennego, pojemniki emaliowane, pojemniki do użytku domowego, utensylia kuchenne, Reklama i promocja towarów, Agencje eksportowo-importowe, Pośrednictwo handlowe.

(111) **349991** (220) 2021 06 30 (210) 530969
(151) 2022 01 13 (441) 2021 08 30
(732) INVEST KOMFORT SPÓŁKA AKCYJNA SPÓŁKA KOMANDYTOWA, Gdynia (PL)
(540) (znak słowno-graficzny)
(540) BRABANK APARTAMENTY
(540)

(531) 06.07.25, 27.05.01, 27.05.10
(510), (511) **36** Usługi zarządzania i administrowania nieruchomościami, Pośrednictwo, obrót i doradztwo w sprawach majątku nieruchomego, wynajem budynków, lokali mieszkalnych, biurowych, usługowych, rekreacyjno-wypoczynkowych, Doradztwo w sprawach finansowych i kredytowych związanych z nabywaniem i sprzedażą nieruchomości, Usługi wyceny majątku nieruchomego, **37** Usługi budowlane, konstrukcyjne, rozbiórkowe i wyburzeniowe, Usługi deweloperskie, wykonawstwo kompletnych obiektów budowlanych lub ich części, Budownictwo specjalistyczne, Przygotowywanie terenów pod budowę, Usługi instalacyjne w zakresie wykonawstwa instalacji elektrycznych, grzewczych, wentylacyjnych, klimatyzacyjnych, sanitarnych i wodnych, Roboty budowlane wykończeniowe, Usługi remontowe w dziedzinie budownictwa, Konserwacja i naprawa obiektów budowlanych, Informacja budowlana, Doradztwo budowlane i inżynieryjne, nadzór budowlany, Usługi inspekcji budowlanej [w trakcie prac budowlanych], Wynajem narzędzi, instalacji i sprzętu budowlanego, rozbiórkowego, czyszczącego i konserwacyjnego.

(111) **349992** (220) 2021 08 03 (210) 532373
(151) 2021 12 14 (441) 2021 08 30
(732) ZJAWIONY ADAM, Częstochowa (PL)
(540) (znak słowny)
(540) EDUWARD
(510), (511) **41** Usługi edukacyjne świadczone przez szkoły, Usługi w zakresie oświaty (nauczanie), Przedszkola, Informacja o edukacji.

(111) **349993** (220) 2019 07 11 (210) 502144
(151) 2022 01 11 (441) 2021 09 06
(732) KROWA MAĆ BURGERS SPÓŁKA Z OGRANICZONĄ ODPOWIEDZIALNOŚCIĄ, Jastrzębie-Zdrój (PL)
(540) (znak słowno-graficzny)
(540) Burger's KROWA MAĆ!
(540)

(591) biały, czarny, zielony
(531) 03.04.02, 26.01.01, 26.01.15, 26.01.18, 27.05.01, 29.01.13
(510), (511) **29** burgery mięsne, burgery warzywne, mięso, ryby, drób, dziczyzna, wyroby garmażeryjne z mięsa, dania mrożone z mięsa, dania gotowe do spożycia, tłuszcze jadalne, bekon, wieprzowina, konserwowane, mrożone, suszone i gotowane owoce i warzywa, dżemy, kompoty, jaja, mleko, produkty mleczne, napoje mleczne lub z przewagą mleka, kefir, jogurt, napoje jogurtowe, bita śmietana, sery, wędliny, kiełbasy, flaki, pasztety, krokiety, kiełbaski w cieście, sałatki warzywne, sałatki owocowe, zupy, buliony, przekąski na bazie owoców, **30** produkty żywnościowe serwowane w restauracjach i barach szybkiej obsługi, kanapki, w szczególności mięsne i rybne, cheesburgery, hamburgery, kawa, substytuty kawy, herbata, musztarda, keczup, majonez, mięso w cieście, paszteciki, sosy, przyprawy, **43** Usługi zaopatrzenia w żywność i napoje, Usługi gastronomiczne, Restauracje i bary szybkiej obsługi, Porady dotyczące przepisów kulinarnych, **45** Licencjonowanie własności intelektualnej, Licencjonowanie koncepcji franczyzowych [usługi prawne].

(111) **349994** (220) 2019 07 26 (210) 502783
(151) 2022 01 12 (441) 2019 12 09
(732) GACHEWICZ MARIUSZ STUDIO KULINARNE MG, Włocławek (PL)
(540) (znak słowno-graficzny)
(540) ARCHIMAGIRUS TRADYCJA&NOWOCZESNOŚĆ
(540)

(591) czarny, złoty
(531) 27.05.01, 29.01.12, 02.01.01, 02.01.23, 26.11.01
(510), (511) **35** usługi reklamowe, marketingowe i promocyjne, **41** usługi edukacyjne i instruktażowe, **43** usługi zaopatrzenia w żywność i napoje.

(111) **349995** (220) 2019 09 18 (210) 504575
(151) 2022 01 04 (441) 2021 09 13
(732) ALDI SPÓŁKA Z OGRANICZONĄ ODPOWIEDZIALNOŚCIĄ, Chorzów (PL)
(540) (znak słowny)
(540) BOA ENERGY DRINK
(510), (511) **32** napoje bezalkoholowe z wyłączeniem wód mineralnych i gazowanych.

(111) **349996** (220) 2019 11 04 (210) 506372
(151) 2020 11 26 (441) 2020 08 10
(732) NIZIO MICHAŁ, Dębno (PL)
(540) (znak słowno-graficzny)
(540) SWAG AUTO-DETAILING SWAG TV LIFESTYLE
(540)

(531) 27.05.01, 26.01.01, 26.01.04, 02.01.01, 02.01.30, 26.01.14, 26.01.18
(510), (511) **3** substancje powierzchniowo czynne do czyszczenia pojazdów, środki ścierne i polerskie do czyszczenia pojazdów, środki do czyszczenia pojazdów, wosk karnauba do samochodów, maszyny

i urządzenia czyszczące, elektryczne, **7** polerki (maszyny i urządzenia) elektryczne, **37** polerowanie pojazdów, czyszczenie pojazdów, konserwacja pojazdów, naprawa pojazdów, tankowanie pojazdów .

(111) **349997** (220) 2019 11 04 (210) 506373
(151) 2020 11 26 (441) 2020 08 10
(732) NIZIO MICHAŁ, Dębno (PL)
(540) (znak słowno-graficzny)
(540) SWAG est. 2015 PRO DETAILER
(540)

(531) 27.05.01, 26.04.02, 26.04.18, 14.07.06
(510), (511) **3** substancje powierzchniowo czynne do czyszczenia pojazdów, środki ścierne i polerskie do czyszczenia pojazdów, środki do czyszczenia pojazdów, wosk karnauba do samochodów, maszyny i urządzenia czyszczące, elektryczne, **7** polerki (maszyny i urządzenia) elektryczne, **37** polerowanie pojazdów, czyszczenie pojazdów, konserwacja pojazdów, naprawa pojazdów, tankowanie pojazdów.

(111) **349998** (220) 2020 01 30 (210) 509621
(151) 2022 01 03 (441) 2021 09 13
(732) TORF CORPORATION SPÓŁKA Z OGRANICZONĄ ODPOWIEDZIALNOŚCIĄ, Kąty Wrocławskie (PL)
(540) (znak słowno-graficzny)
(540) white ON THE FUTURE OF TEETH WHITENING
(540)

(531) 27.05.01, 26.04.02, 26.04.05
(510), (511) **3** środki do pielęgnacji zębów.

(111) **349999** (220) 2020 02 28 (210) 510796
(151) 2022 01 10 (441) 2021 09 27
(732) MROZIŃSKI ALAN ŚWIAT PIEROGÓW, Zielona Góra (PL)
(540) (znak słowno-graficzny)
(540) ŚWIAT PIEROGÓW
(540)

(591) biały, czarny
(531) 26.11.03, 26.11.08, 26.01.03, 26.01.16, 26.01.18, 27.05.01
(510), (511) **30** baozi, nadziewane kluski gotowane na parze, chutney, ostry, gęsty sos, mięsne sosy, mięso zapiekane w cieście, pasztet w cieście, pâte en croûte, pielmieni, pierogi nadziewane, pierożki na bazie mąki, pierożki ravioli, sosy, przyprawy, wareniki, **43** bary szybkiej obsługi, snack-bary, obsługa gastronomiczna z własnym zapleczem, produktami i transportem, usługi barowe, usługi restauracyjne.

(111) **350000** (220) 2020 05 08 (210) 513288
(151) 2022 01 03 (441) 2021 09 13
(732) Philip Morris Products S.A., Neuchâtel (CH)
(540) (znak słowno-graficzny)
(540) TURQUOISE SELECTION Do użytku z IQOS 20 WKŁADÓW TYTONIOWYCH Do użytku w urządzeniach wykorzystujących technologię IQOS HeatControl DISCOVER HEATED TOBACCO For the full experience, only use HEETS with IQOS STOP BURNING-HEET HEETS SPRZEDAŻ NIELETNIM ZAKAZANA Wyprodukowano w UE. Philip Morris Polska Distribution sp. z o.o.
(540)

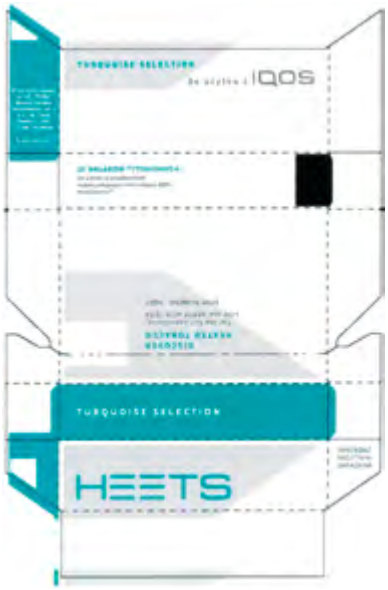

(591) niebieski
(531) 27.05.01, 29.01.11, 26.13.25, 29.01.04
(510), (511) **34** waporyzatory przewodowe do papierosów elektronicznych i elektronicznych urządzeń do palenia, tytoń surowy i przetworzony, wyroby tytoniowe, w tym cygara, papierosy, cygaretki, tytoń do skręcania papierosów, tytoń do fajek, tytoń do żucia, tabaka, kretek (papierosy ziołowe), snus [tytoń do stosowania doustnego], substytuty tytoniu (nie do celów medycznych), artykuły dla palaczy, w tym bibułki i gilzy papierosowe, filtry papierosowe, tabakierki, puszki na tytoń, papierośnice i popielniczki, fajki, urządzenia kieszonkowe do skręcania papierosów, zapalniczki, zapałki, pałeczki tytoniowe, produkty tytoniowe do podgrzewania, urządzenia elektroniczne i części do nich służące do ogrzewania papierosów lub tytoniu w celu uwalniania aerozolu zawierającego nikotynę do wdychania, ciekłe roztwory zawierające nikotynę do użytku w papierosach elektronicznych, elektroniczne przyrządy do palenia, papierosy elektroniczne, papierosy elektroniczne jako zamiennik tradycyjnych papierosów, urządzenia elektroniczne do inhalacji aerozolu zawierającego nikotynę, ustne waporyzatory dla palaczy do produktów tytoniowych i substytutów tytoniu, przybory dla palących do elektronicznych papierosów, części i akcesoria do wyżej wymienionych produktów ujęte w klasie 34, urządzenia do gaszenia rozgrzanych papierosów i cygar, jak również rozgrzanych pałeczek tytoniowych, elektroniczne etui na papierosy do wielokrotnego ładowania.

(111) **350001** (220) 2020 06 19 (210) 514967
(151) 2022 01 04 (441) 2021 09 20
(732) MIĘDZYNARODOWE TARGI POZNAŃSKIE SPÓŁKA Z OGRANICZONĄ ODPOWIEDZIALNOŚCIĄ, Poznań (PL)

(540) (znak słowno-graficzny)
(540) mtp GRUPA
(540)

(591) niebieski
(531) 27.05.01, 29.01.04
(510), (511) **35** Organizowanie i obsługa imprez targowych i wystawienniczych w celach handlowych i reklamowych, takich jak: targi, koncerty, konferencje, kongresy, zawody sportowe, spotkania biznesowe, doradztwo w zakresie prowadzenia działalności gospodarczej, usługi marketingowe, usługi reklamowe, przygotowywanie, publikowanie, dystrybucja, uaktualnianie materiałów reklamowych, takich jak: katalogi targowe, plakaty, druki, prospekty, broszury, gadżety, materiały promocyjne, pomoc w prowadzeniu negocjacji i zawieraniu transakcji handlowych, pośrednictwo handlowe, wynajem powierzchni na cele reklamowe, wynajem powierzchni wystawienniczych, dekoracja stoisk wystawienniczych, wypożyczanie urządzeń i wyposażenia biurowego, badanie rynku i opinii publicznej, pozyskiwanie, gromadzenie i udostępnianie informacji, doradztwo specjalistyczne w zakresie reklamy, outdoor-reklama zewnętrzna prezentowana na specjalnie do tego przeznaczonych nośnikach, takich jak: tablice reklamowe, billboardy, citylighty, słupy ogłoszeniowe, nośniki zamocowane na wiatach przystankowych, tablice elektroniczne, telebimy itp., sprzedaż biletów, **41** Organizowanie i obsługa wydarzeń związanych z kulturą, edukacją lub rozrywką-targów, koncertów, konferencji, kongresów, zawodów sportowych, pokazów lotniczych, gal, bankietów, spotkań biznesowych, festynów, wydarzeń dedykowanych szerokiej publiczności, wydarzeń dla dzieci i młodzieży, szkoleń, kongresów, sympozjów, konkursów.

---

(111) **350002** (220) 2020 06 29 (210) 515358
(151) 2022 01 04 (441) 2021 09 20
(732) KRYSIAK POLSKA SPÓŁKA Z OGRANICZONĄ ODPOWIEDZIALNOŚCIĄ, Bońki (PL)
(540) (znak słowno-graficzny)
(540) DEBIUTY ROZTAŃCZONEGO
(540)

(531) 27.05.01
(510), (511) **41** usługi w zakresie wydawnictw nutowych, książkowych, usługi w zakresie produkcja nagrań fonicznych w postaci płyt, kaset, płyt CD, płyt DVD, konkursy edukacyjne i rozrywkowe, programy radiowe i telewizyjne, organizowanie festiwali, organizowanie konkursów muzycznych, usługi w zakresie rozrywki, informacja o imprezach rozrywkowych, usługi organizowania i prowadzenia koncertów, imprezy taneczne, konkursy taneczne.

---

(111) **350003** (220) 2020 06 29 (210) 515359
(151) 2022 01 04 (441) 2021 09 20
(732) KRYSIAK POLSKA SPÓŁKA Z OGRANICZONĄ ODPOWIEDZIALNOŚCIĄ, Bońki (PL)
(540) (znak słowno-graficzny)
(540) ROZTAŃCZONA POLSKA
(540)

(531) 27.05.01
(510), (511) **41** usługi w zakresie wydawnictw nutowych, książkowych, usługi w zakresie produkcja nagrań fonicznych w postaci płyt, kaset, płyt CD, płyt DVD, konkursy edukacyjne i rozrywkowe, programy radiowe i telewizyjne, organizowanie festiwali, organizowanie konkursów muzycznych, usługi w zakresie rozrywki, informacja o imprezach rozrywkowych, usługi organizowania i prowadzenia koncertów, imprezy taneczne, konkursy taneczne.

---

(111) **350004** (220) 2020 06 29 (210) 515360
(151) 2022 01 04 (441) 2021 09 20
(732) KRYSIAK POLSKA SPÓŁKA Z OGRANICZONĄ ODPOWIEDZIALNOŚCIĄ, Bońki (PL)
(540) (znak słowno-graficzny)
(540) ROZTAŃCZONY
(540)

(531) 27.05.01
(510), (511) **41** usługi w zakresie wydawnictw nutowych, książkowych, usługi w zakresie produkcja nagrań fonicznych w postaci płyt, kaset, płyt CD, płyt DVD, konkursy edukacyjne i rozrywkowe, programy radiowe i telewizyjne, organizowanie festiwali, organizowanie konkursów muzycznych, usługi w zakresie rozrywki, informacja o imprezach rozrywkowych, usługi organizowania i prowadzenia koncertów, imprezy taneczne, konkursy taneczne.

---

(111) **350005** (220) 2020 08 10 (210) 516975
(151) 2022 01 14 (441) 2021 09 27
(732) JERONIMO MARTINS POLSKA SPÓŁKA AKCYJNA, Kostrzyn (PL)
(540) (znak słowny)
(540) Gang fajniaków
(510), (511) **3** kosmetyki dla dzieci, nawilżane chusteczki kosmetyczne, **5** dietetyczna żywność, żywność dla niemowląt, suplementy diety i preparaty dietetyczne, witaminy i preparaty witaminowe, musujące tabletki witaminowe, **9** publikacje elektroniczne, do pobrania, nagrane media i media do pobrania, pobieralne gry komputerowe, **16** papier i karton, fotografie, drukowane foldery informacyjne, materiały szkoleniowe i instruktażowe, afisze, plakaty, biuletyny, bony towarowe, bony upominkowe, bony wartościowe, broszury, czasopisma, druki, drukowane materiały edukacyjne, drukowane ulotki informacyjne, gazety, kartonowe pudełka do pakowania, karty, karty upominkowe, katalogi, kupony, książeczki kuponowe, materiały drukowane, naklejki, nalepki, periodyki, prospekty, publikacje drukowane, publikacje reklamowe, pudełka kartonowe lub papierowe, publikacje promocyjne, reprezentacje graficzne, skoroszyty, szyldy papierowe, tablice drukowane, torby papierowe, torebki oraz artykuły do pakowania i przechowywania z papieru lub kartonu, ulotki, materiały z tworzyw sztucznych do pakowania, reklamy drukowane, **24** kołdry, poszewki na poduszki, ręczniki, bielizna pościelowa i koce, kapy na łóżka, **28** gry, zabawki, zabawki pluszowe, maskotki, zabawki edukacyjne, **29** mięso i wędliny, zupy i wywary, ekstrakty mięsne, przetworzone produkty mięsne, pasty mięsne, pasztety, smalec, jaja ptasie i produkty z jaj, oleje i tłuszcze, ryby, owoce morza i mięczaki, pasty rybne i z owoców morza, przetworzone owady i larwy, przetworzone owoce, warzywa i grzyby, w tym orzechy i nasiona roślin strączkowych, galaretki, dżemy, kompoty, pasty owocowe i warzywne, sałatki gotowe, gotowe dania z mięsa, przekąski z owoców, przekąski na bazie ziemniaków, przekąski na bazie orzechów, przekąski na bazie warzyw, przekąski na bazie tofu, przekąski na bazie mięsa, desery owocowe, jogurtowe i mleczne, mleko, nabiał i substytuty nabiału, produkty mleczne, mleko kokosowe do celów kulinarnych, produkty serowarskie, **30** ryż, kasze, sól, przyprawy i dodatki smakowe, kapary, kawa, herbata, kakao i namiastki tych towarów, mąka, syropy i melasa, ocet, sosy [przyprawy], sosy, pikantne sosy, czatnej i pasty, pesto, zboża, przekąski z produktów zbożowych, batony zbożowe i energetyczne, płatki śniadaniowe, owsianka i grysik, czekolada, lód, lody spożywcze, mrożone jogurty i sorbety, cukierki, batony i guma do żucia, chleb, desery gotowe, nugat, chałwa, wypieki, wyroby cukiernicze, ciasta, tarty i ciasteczka, suche i świeże makarony, kluski i pierogi, dania na bazie ryżu, dania gotowe zawierające

makaron, ciasto do pieczenia, gotowania i smażenia oraz mieszanki do jego przygotowywania, cukry, naturalne słodziki, polewy cukiernicze i nadzienia, produkty pszczele, drożdże i zaczyny, słodkie polewy i nadzienia, ziarna przetworzone, skrobia i wyroby z tych towarów, preparaty do pieczenia i drożdże, **31** płody rolne i z akwakultury, produkty ogrodnicze i leśne, świeże owoce, warzywa, orzechy i zioła, rośliny, grzyby, słód i zboża nieprzetworzone, wodorosty spożywcze dla ludzi, siemię lniane, sezam jadalny, świeże nasiona roślin strączkowych, **32** napoje owocowe, wody, soki, aromatyzowane napoje gazowane, napoje bezalkoholowe, preparaty do produkcji napojów, syropy do napojów, napoje na bazie orzechów i soi, **35** usługi reklamowe, marketingowe i promocyjne, dystrybucja materiałów reklamowych, usługi programów lojalnościowych, motywacyjnych i promocyjnych, organizowanie konsumenckich programów lojalnościowych i zarządzanie nimi, usługi administracyjne w zakresie kart lojalnościowych, usługi programów lojalnościowych dla celów handlowych promocyjnych i/lub reklamowych, organizacja konkursów w celach reklamowych, **36** emisja bonów wartościowych jako nagroda za lojalność klienta, wydawanie bonów wartościowych w związku z programami lojalnościowymi, **41** organizowanie gier i konkursów, prowadzenie konkursów w Internecie.

(111) **350006** (220) 2020 11 06 (210) 520464
(151) 2022 01 03 (441) 2021 09 06
(732) INSTYTUT BIOTECHNOLOGII SUROWIC I SZCZEPIONEK BIOMED SPÓŁKA AKCYJNA, Kraków (PL)
(540) (znak graficzny)
(540)
(540)

(591) szary, brązowy
(531) 26.11.01, 26.11.12, 26.11.25, 26.01.01, 26.01.06, 29.01.12
(510), (511) **3** kosmetyki, kosmetyki do higieny intymnej, kosmetyki na bazie mikroorganizmów, mleczka i żele kosmetyczne, kremy kosmetyczne, maści do celów kosmetycznych, mydła, chusteczki nasączane, pudry, szampony, maseczki kosmetyczne.

(111) **350007** (220) 2020 12 02 (210) 521653
(151) 2022 01 03 (441) 2021 09 13
(732) MIASTO STOŁECZNE WARSZAWA, Warszawa (PL)
(540) (znak słowno-graficzny)
(540) # POKOLENIA Warszawski Miesięcznik Seniorów
(540)

(591) biały, pomarańczowy, niebieski, czerwony, zielony, jasnozielony, ciemnozielony
(531) 27.05.01, 29.01.15, 24.17.10, 25.03.01, 05.11.99
(510), (511) **9** gazety elektroniczne do pobrania, czasopisma elektroniczne, **16** gazety, czasopisma branżowe, czasopisma fachowe, czasopisma o tematyce ogólnej, czasopisma [periodyki], czasopisma z plakatami, drukowane czasopisma poświęcone sztukom teatralnym, periodyki [czasopisma], drukowane czasopisma poświęcone filmom, **41** publikowanie, sprawozdawczość i pisanie tekstów, usługi edukacyjne, rozrywkowe i sportowe, edukacja, rozrywka i sport.

(111) **350008** (220) 2021 01 28 (210) 523892
(151) 2022 01 05 (441) 2021 08 30
(732) MUNDIVIE SPÓŁKA AKCYJNA, Jasienica (PL)
(540) (znak słowno-graficzny)
(540) POLSKA WÓDKA DOJRZEWAJĄCA W BECZKACH KORONA POLSKA CROWN of POLAND VODKA UNIQUE RECIPE PREMIUM CASK AGED POLISH VODKA POLISH OAK LONG AGED VODKA
(540)

(591) czarny, brązowy, jasnobrązowy, beżowy
(531) 01.17.25, 06.07.25, 27.05.01, 29.01.14, 05.01.16, 26.01.01, 26.01.15, 26.01.18, 19.01.05, 19.01.07
(510), (511) **33** wódka, która spełnia wymogi określone w specyfikacji technicznej oznaczenia geograficznego napoju spirytusowego Polska wódka/Polish Vodka.

(111) **350009** (220) 2021 02 19 (210) 524960
(151) 2021 12 16 (441) 2021 08 30
(732) DUDA MIROSŁAWA P.W. AUTO-MIRA, Charlęż-Kolonia (PL)
(540) (znak słowno-graficzny)
(540) SMAŻALNIA RYB DOBRA RYBKA SZCZUPAK FISH salad mayo garlic ONION ketchup Dobra Rybka smażalnia ryb pepper food CHILLI SALT Sea tuna olive fresh Świeże Ryby LEMON Mintaj Dorsz vinegar FISH & CHIPS
(540)

(531) 03.09.01, 03.09.24, 27.05.01, 11.01.01, 26.01.03, 26.01.15, 26.01.16, 18.04.02, 18.03.17
(510), (511) **29** Ryba z frytkami, Ryba ugotowana i suszona, Ryby, Ryby przetworzone, Ryby solone, Ryby wędzone, Ryby suszone, Ryby mrożone, Ryby marynowane, Gotowane ryby, Mrożone gotowane ryby, Frytki ziemniaczane, Mrożone frytki, Frytki, Gotowane owoce morza, Suszone owoce morza, Mrożone owoce morza, Ryby, owoce morza i mięczaki, nie żywe, Konserwowe owoce morza, Przetworzone owoce morza, **30** Ryba w cieście, Kanapki z ryb.

(111) **350010** (220) 2021 02 22 (210) 525075
(151) 2022 01 14 (441) 2021 09 20
(732) CHAJDAS JAKUB, Łódź (PL);
GAWLAK MICHAŁ, Łódź (PL);
OWCZAREK PIOTR, Łódź (PL)
(540) (znak słowno-graficzny)
(540) CGO ACCOUNTING
(540)

CGO ACCOUNTING

(591) biały, jasnozielony, szary
(531) 26.04.02, 26.04.18, 27.05.01, 29.01.13
(510), (511) **35** Pomoc w prowadzeniu działalności gospodarczej, zarządzanie i administrowanie działalnością gospodarczą, Rachunkowość, księgowość i audyt, zarządzanie w działalności handlowej, Administrowanie działalności handlowej, Prace biurowe, Usługi rachunkowe, usługi księgowe, prowadzenie ksiąg i ewidencji dla celów podatkowych, przygotowanie zeznań podatkowych, sporządzanie deklaracji podatkowych oraz ubezpieczeniowych, sporządzanie sprawozdań rachunkowych, sporządzanie bilansów księgowych, usługi audytorskie w zakresie rachunkowości, usługi analizy kosztów, doradztwo w zakresie rachunkowości, analiza podatkowa przedsięwzięć, wycena działalności handlowej, prowadzenia ewidencji pracowniczej, rozliczenia z instytucjami ubezpieczeniowymi, sporządzanie analiz ekonomicznych, badania rynku, badania w dziedzinie działalności gospodarczej, informacja o działalności gospodarczej i handlowej, doradztwo w dziedzinie rachunkowości, doradztwo w zakresie organizacji, prowadzenia I zarządzania działalnością gospodarczą, usługi wycen handlowych, pośrednictwo w zawieraniu transakcji handlowych, ekspertyzy w dziedzinie działalności gospodarczej, ekspertyzy opłacalności, Usługi związane z przenoszeniem przedsiębiorstw, usługi pozyskiwania, opracowywania i udostępniania informacji o działalności gospodarczej, Usługi w zakresie badań statystycznych i przeprowadzania wyceny działalności gospodarczej, Opracowywanie informacji statystycznych, zarządzanie zbiorami informatycznymi i zbiorami danych w systemach komputerowych, pozyskiwanie danych do komputerowych baz danych, usługi systematyzacji, sortowania i kompilacji danych w komputerowych bazach danych.
(551) wspólne prawo ochronne

---

(111) **350011** (220) 2021 03 02 (210) 525374
(151) 2021 12 16 (441) 2021 08 30
(732) OŚRODEK SPORTÓW LETNICH I ZIMOWYCH JARMUTA SZCZAWNICA SPÓŁKA AKCYJNA, Kraków (PL)
(540) (znak słowno-graficzny)
(540) JARMUTA RESORT
(540)

JARMUTA RESORT

(591) czerwony, czarny, złoty
(531) 06.01.04, 27.05.01, 29.01.13
(510), (511) **41** Usługi rekreacyjne, Usługi rekreacyjne dotyczące narciarstwa, Usługi rekreacyjne związane z pieszymi wędrówkami, **43** Hotele, hostele i pensjonaty, zakwaterowanie wakacyjne i turystyczne.

---

(111) **350012** (220) 2021 03 08 (210) 525741
(151) 2021 12 27 (441) 2021 08 30
(732) GP SPÓŁKA Z OGRANICZONĄ ODPOWIEDZIALNOŚCIĄ, Lubin (PL)
(540) (znak słowny)
(540) CUPRUM PARK
(510), (511) **35** Reklama, Zarządzanie w działalności gospodarczej, Administrowanie działalności gospodarczej, Prace biurowe, **36** Ubezpieczenia, Usługi finansowe, Bankowość, Usługi związane z majątkiem nieruchomym.

---

(111) **350013** (220) 2021 03 09 (210) 525845
(151) 2021 12 27 (441) 2021 08 30
(732) STOMILEX SPÓŁKA Z OGRANICZONĄ ODPOWIEDZIALNOŚCIĄ, Opole (PL)
(540) (znak słowno-graficzny)
(540) STYLOWE STALOWE
(540)

STYLOWE
STALOWE

(531) 27.05.01
(510), (511) **6** Ogrodzenia metalowe, Bramy metalowe, Dekoracje ścienne 3D wykonane z metali nieszlachetnych, Osłony z metalu, Daszki z metalu z umocowanymi lub ruchomymi listwami, **11** Grill, Urządzenia do dezynfekcji, Akcesoria do pryszniców, **14** Breloki do kluczy [kółka do kluczy z ozdobami lub dekoracyjnymi zawieszkami], Zegary, **16** Artykuły biurowe, **20** Podpórki pod książki, Podpórki do książek [meble], Stojaki na wino [meble], Wieszaki do ubrań, Kwietniki [meble], Meble metalowe, Meble ogrodowe wykonane z metalu, **21** Wieszaki na ręczniki.

---

(111) **350014** (220) 2021 03 12 (210) 526043
(151) 2022 01 18 (441) 2021 10 04
(732) BRZEGOWA MARTA HVYT, Gaj (PL)
(540) (znak słowno-graficzny)
(540) HVYT
(540)

HVYT

(531) 27.05.01
(510), (511) **6** Uchwyty z metalu, Gałki [uchwyty] metalowe, Uchwyty metalowe do szuflad, Uchwyty do otwierania szuflad z metali nieszlachetnych, Okucia metalowe do mebli, Metalowe gałki do szuflad, **20** Niemetalowe uchwyty do szuflad, Uchwyty szklane do szuflad, Uchwyty do szuflad niemetalowe, Uchwyty porcelanowe do szuflad, Drewniane uchwyty do szuflad, Uchwyty z tworzyw sztucznych do mebli, Uchwyty do szuflad, nie z metalu, Uchwyty z tworzyw sztucznych do szuflad, Niemetalowe uchwyty do mebli, Uchwyty ceramiczne do mebli, Uchwyty ceramiczne do szafek, Gliniane uchwyty do szuflad, Gałki drewniane, Gałki szklane, Gałki ceramiczne, Gałki porcelanowe, Gałki do frontów meblowych, niemetalowe, **35** Usługi handlu detalicznego związane ze sprzedażą mebli, Usługi handlu detalicznego i hurtowego związane ze sprzedażą mebli i akcesoriów meblowych, Usługi internetowej sprzedaży detalicznej i hurtowej mebli i akcesoriów meblowych, Prowadzenie salonów sprzedaży mebli i akcesoriów.

---

(111) **350015** (220) 2021 03 15 (210) 526111
(151) 2022 01 04 (441) 2021 09 20
(732) PROPINQUUS SPÓŁKA Z OGRANICZONĄ ODPOWIEDZIALNOŚCIĄ, Kraków (PL)
(540) (znak słowno-graficzny)
(540) MAKŁOWICZ MENU
(540)

MAKŁOWICZ
MENU

(531) 27.05.01
(510), (511) **29** Dania gotowe z mięsa, dania gotowe warzywne, Przekąski na bazie mięsa, przekąski na bazie warzyw, przekąski na bazie mleka, przekąski na bazie orzechów, przekąski na bazie owoców, przekąski na bazie sera, przekąski na bazie słodkiej kukurydzy, przekąski na bazie soi, przekąski na bazie suszonych owoców, przekąski na bazie tofu, przekąski na bazie warzyw strączkowych, przekąski na bazie ziemniaków, przekąski na bazie jadalnych wodorostów,

przekąski z owoców, przekąski ziemniaczane, przetwory do zup jarzynowych, **30** Dania gotowe z ryżu, dania gotowe na bazie makaronu, Gotowe przekąski na bazie zbóż, Gotowe produkty spożywcze w postaci sosów, Gotowy lunch w pudełkach składający się z ryżu, z dodatkiem mięsa, ryb lub warzyw, Przekąski na bazie ryżu, Przekąski składające się z makaronu, Przyprawy spożywcze i dodatki smakowe w postaci zagęszczonych sosów, Przyprawy smakowe (sosy, marynaty), Pasty warzywne (sosy), Przeciery warzywne (sosy), **35** Usługi w zakresie sprzedaży dań gotowych, przypraw spożywczych i innych dodatków smakowych, Usługi reklamowe, marketingowe i promocyjne, Usługi zakresie handlu: daniami gotowymi z mięsa, daniami gotowymi warzywnymi, przekąskami na bazie mięsa, przekąskami na bazie warzyw, przekąskami na bazie mleka, przekąskami na bazie orzechów, przekąskami na bazie owoców, przekąskami na bazie sera, przekąskami na bazie słodkiej kukurydzy, przekąskami na bazie soi, przekąskami na bazie suszonych owoców, przekąskami na bazie tofu, przekąskami na bazie warzyw strączkowych, przekąskami na bazie ziemniaków, przekąskami na bazie jadalnych wodorostów, przekąskami z owoców, przekąskami ziemniaczanymi, przetworami do zup jarzynowych, daniami gotowymi z ryżu, daniami gotowymi na bazie makaronu, gotowymi przekąskami na bazie zbóż, gotowymi produktami spożywczymi w postaci sosów, gotowym lunchem w pudełkach składającym się z ryżu, z dodatkiem mięsa, ryb lub warzyw, przekąskami na bazie ryżu, przekąskami składającymi się z makaronu, przyprawami spożywczymi i dodatkami smakowymi w postaci zagęszczonych sosów, przyprawami smakowymi (sosy, marynaty), pastami warzywnymi (sosy), przecierami warzywnymi (sosy), Usługi informacyjne dla konsumentów dotyczące działalności gospodarczej lub reklamy, Dystrybucja materiałów reklamowych.

---

(111) **350016** (220) 2021 03 16 (210) 526164
(151) 2022 01 12 (441) 2021 09 27
(732) WIŚNIEWSKI JACEK, Abramowice Prywatne (PL)
(540) (znak słowno-graficzny)
(540) Bakajoko ZWNS
(540)

(591) czarny, biały, zielony
(531) 05.03.11, 27.05.01, 27.05.10, 27.05.17, 27.05.24, 29.01.13
(510), (511) **25** Odzież sportowa, **30** Batony zbożowe i energetyczne, **32** Napoje energetyzujące.

---

(111) **350017** (220) 2021 03 19 (210) 526426
(151) 2022 01 11 (441) 2021 09 20
(732) MP GROUP SPÓŁKA Z OGRANICZONĄ ODPOWIEDZIALNOŚCIĄ, Wrocław (PL)
(540) (znak słowno-graficzny)
(540) microHOME
(540)

(531) 27.05.01, 26.13.25
(510), (511) **36** Usługi deweloperskie, polegające na pośredniczeniu w pozyskiwaniu gruntów pod inwestycje budowlane oraz w zawieraniu umów sprzedaży, najmu i/lub dzierżawy obiektów i lokali mieszkalnych, biurowych i przemysłowych oraz obiektów użyteczności publicznej, Usługi w zakresie finansowania przedsięwzięć inwestycyjnych polegających na budowie i/lub przygotowaniu do użytku obiektów i lokali mieszkalnych, biurowych i przemysłowych oraz obiektów użyteczności publicznej, Usługi doradcze i usługi pośrednictwa w sprawach dotyczących kupna, sprzedaży, zamiany, wynajmu i/lub dzierżawy nieruchomości, Usługi w zakresie administrowania i zarządzania nieruchomościami, Usługi doradcze w zakresie administrowania i zarządzania nieruchomościami, Usługi w zakresie wyceny nieruchomości, Usługi doradztwa finansowego w zakresie ustanawiania hipotek, uzyskiwania kredytów hipotecznych i zawierania umów kredytowych, Usługi polegające na kredytowaniu inwestycji budowlanych oraz na tworzeniu funduszów budownictwa mieszkaniowego, Usługi maklerskie w zakresie nieruchomości, Usługi w zakresie obrotu nieruchomościami, Usługi w zakresie kupna, sprzedaży, zamiany, dzierżawy i najmu nieruchomości, Usługi informacyjne i doradcze dotyczące wszystkich wymienionych wyżej usług, **37** Usługi polegające na uzbrajaniu terenu pod inwestycje budowlane, Usługi polegające na rozbiórce i burzeniu obiektów budowlanych w celu pozyskania gruntów pod inwestycje budowlane, Usługi deweloperskie polegające na prowadzeniu prac budowlanych, wykończeniowych i instalacyjnych w odniesieniu do wszelkiego rodzaju nieruchomości, w tym: obiektów i lokali mieszkalnych, biurowych i przemysłowych oraz obiektów użyteczności publicznej, Usługi w zakresie nadzoru budowlanego nad przedsięwzięciami inwestycyjnymi polegającymi na budowie i/lub przygotowaniu do użytku wszelkiego rodzaju nieruchomości, w tym: obiektów i lokali mieszkalnych, biurowych i przemysłowych oraz obiektów użyteczności publicznej, Usługi ogólnobudowlane oraz usługi konstrukcyjne, montażowe, wykończeniowe, naprawcze, remontowe, restauratorskie i konserwacyjne w dziedzinie budownictwa, Usługi w zakresie budowania kompleksów handlowych, kompleksów przemysłowych oraz obiektów i osiedli mieszkaniowych wraz z infrastrukturą, Usługi w zakresie budownictwa „pod klucz", Usługi w zakresie wykonywania wszelkich instalacji budowlanych, w tym: instalacji centralnego ogrzewania, wentylacyjnych, grzewczych, klimatyzacyjnych, elektrycznych, gazowych i wodno-kanalizacyjnych, Usługi polegające na wykonywaniu konstrukcji i pokryć dachowych, Usługi polegające na wykonywaniu robót ziemnych i nawierzchniowych, Usługi dotyczące robót budowlanych oraz robót konstrukcyjnych, montażowych, wykończeniowych, naprawczych, remontowych, restauracyjnych, konserwacyjnych i instalacyjnych w dziedzinie budownictwa, Usługi informacyjne i doradcze dotyczące wszystkich wymienionych wyżej usług, **41** Usługi z zakresu kultury, edukacji, rozrywki i sportu, Usługi w zakresie organizacji wydarzeń o charakterze kulturalnym, edukacyjnym, rozrywkowym lub sportowym, Usługi w zakresie organizacji i prowadzenia imprez o charakterze kulturalnym, edukacyjnym, rozrywkowym lub sportowym, Usługi w zakresie udzielania informacji o wydarzeniach i imprezach kulturalnych, edukacyjnych, rozrywkowych i sportowych oraz rezerwacji miejsc na te imprezy i wydarzenia, Usługi w zakresie organizacji, prowadzenia i obsługi zjazdów, kongresów, konferencji, sympozjów, seminariów, kursów i szkoleń, Usługi w zakresie organizowania wystaw o charakterze kulturalnym, edukacyjnym lub rozrywkowym, Usługi w zakresie organizacji i prowadzenia zajęć, loterii i konkursów o charakterze kulturalnym, edukacyjnym lub rozrywkowym, Usługi w zakresie dostarczania odbiorcom rozrywki w postaci nagrań audiowizualnych, nagrań muzycznych lub muzyki wykonywanej na żywo przez zespoły muzyczne i solistów, Usługi artystów teatralnych i kabaretowych, Usługi animatorów kultury, Usługi o charakterze kulturalnym, edukacyjnym lub rozrywkowym świadczone przez kluby i świetlice, Usługi bibliotek i wypożyczalni sprzętu do odtwarzania nagrań fonograficznych, audiowizualnych i wideo oraz nośników z tymi nagraniami, Usługi w zakresie udostępniania infrastruktury rekreacyjnej i wypoczynkowej, Usługi w zakresie udostępniania terenów, obiektów, pomieszczeń, sprzętu i usług w dziedzinie sportu i rekreacji, Usługi trenerów, Usługi w zakresie przygotowywania efektów specjalnych w celach rozrywkowych, Usługi informacyjne i doradcze dotyczące wszystkich wymienionych wyżej usług, **42** Usługi architektów i biur projektowych, Usługi projektowe w dziedzinie urbanistyki i budownictwa, Usługi projektowe w dziedzinie architektury, w tym również architektury wnętrz i architektury przestrzeni, Usługi projektowe

w zakresie dekoracji i wyposażenia wnętrz, Usługi projektowe dotyczące planowania kompleksów handlowych, kompleksów przemysłowych oraz osiedli mieszkaniowych wraz z infrastrukturą, Usługi w zakresie technicznego doradztwa budowlanego, Usługi polegające na prowadzeniu prac badawczych i rozwojowych w zakresie zagospodarowania przestrzeni, Usługi doradcze w zakresie ochrony środowiska, Usługi w zakresie prowadzenia pomiarów geodezyjnych oraz pomiarów gruntu, Usługi polegające na wykonywaniu badań, ekspertyz, opinii i analiz technicznych w zakresie budownictwa, urbanistyki i architektury, Usługi w zakresie planowania w zakresie budownictwa, urbanistyki i architektury, Usługi informacyjne i doradcze dotyczące wszystkich wymienionych wyżej usług, **43** Usługi hotelowe, Usługi w zakresie tymczasowego zakwaterowania, Usługi w zakresie czasowego zakwaterowania, Usługi w zakresie krótkoterminowego zakwaterowania, Usługi w zakresie długoterminowego zakwaterowania, Usługi w zakresie zapewniania apartamentów z obsługą, Usługi studenckiego akademika komercyjnego, usługi w zakresie krótkoterminowego wynajmowania i udostępniania pomieszczeń i lokali mieszkalnych i użytkowych, Usługi w zakresie wynajmowania i udostępniania obiektów i pomieszczeń na spotkania, uroczystości i wydarzenia kulturalne i towarzyskie, Usługi w zakresie wynajmowania i udostępniania sal konferencyjnych, Usługi w zakresie udostępniania obiektów, pomieszczeń i sprzętu na konferencje i posiedzenia, Usługi w zakresie udostępniania obiektów, pomieszczeń i sprzętu do obsługi spotkań, uroczystości i wydarzeń kulturalnych i towarzyskich, Udostępnianie biur i biur tymczasowych, Usługi restauracyjne, kawiarniane i barowe, Usługi w zakresie rezerwacji miejsc na potrzeby zakwaterowania, na potrzeby biurowe, na potrzeby organizacji posiedzeń i konferencji oraz na potrzeby organizacji spotkań, uroczystości i wydarzeń kulturalnych i towarzyskich, Usługi w zakresie rezerwacji miejsc w restauracjach, kawiarniach i barach, Usługi informacyjne i doradcze dotyczące wszystkich wymienionych wyżej usług.

---

(111) **350018** (220) 2021 03 22 (210) 526513
(151) 2022 01 03 (441) 2021 09 13
(732) POLSKI CZERWONY KRZYŻ, Warszawa (PL);
TOWARZYSTWO LEKARSKIE WARSZAWSKIE ODDZIAŁ REGIONALNY POLSKIEGO TOWARZYSTWA LEKARSKIEGO, Warszawa (PL)
(540) (znak słowny)
(540) OCHOTNICZY KORPUS OPIEKUŃCZY „OKO"
(510), (511) **39** Wypożyczanie wózków inwalidzkich, **44** Opieka pielęgniarska, medyczna, Domowa opieka pielęgniarska.
(551) wspólne prawo ochronne

---

(111) **350019** (220) 2021 03 24 (210) 526711
(151) 2022 01 13 (441) 2021 07 26
(732) SOKALSKI ŁUKASZ PRZEDSIĘBIORSTWO PRODUKCYJNO-HANDLOWO-USŁUGOWE S-WAP, Węże (PL)
(540) (znak słowno-graficzny)
(540) S-WAP
(540)

(591) pomarańczowy, jasnozielony, czarny
(531) 05.03.11, 05.03.13, 05.07.02, 05.07.03, 24.01.05, 24.01.16, 24.01.17, 27.05.01, 27.05.05, 29.01.01, 29.01.03, 29.01.08
(510), (511) **1** Dodatki glebowe [nawożenie], Nawozy do gleb, Nawozy do gleby i ziemi doniczkowej, Nawozy do roślin, Nawozy dla rolnictwa, Nawozy użyźniające glebę, Nawozy zawierające azot i magnez (Mg), Nawozy i użyźniacze, Podłoża hodowlane, nawozy i środki chemiczne do użytku w rolnictwie, ogrodnictwie i leśnictwie, Polepszacze do gleby, Preparaty do nawożenia, Preparaty do odżywiania gleby, Preparaty do użyźniania, Preparaty poprawiające kondycję gleby, Środki do nawożenia ogrodu [nawozy], Środki do uzdatniania gleby do zwiększania wzrostu produktów rolnych, Środki do uzdatniania gleby do podawania do gleby przygotowanej do siewu nasion [inne niż wyjaławiające], Środki poprawiające kondycję gleby, Środki zwiększające plony upraw, Substancje do poprawy stanu gleby, Substancje do uzdatniania gleby, Wapno do użytku w rolnictwie, **35** Dystrybucja materiałów reklamowych, marketingowych i promocyjnych, Prezentowanie produktów w mediach dla celów sprzedaży detalicznej, Reklama za pośrednictwem mediów elektronicznych, w szczególności Internetu, Usługi sprzedaży detalicznej wyrobów ogrodniczych, Promocja sprzedaży dla osób trzecich, Usługi zlecania na zewnątrz w zakresie organizacji zaopatrzenia towarów na rzecz innych, Dystrybucja ulotek, broszur, druków i próbek do celów reklamowych, Pokazy towarów dla celów reklamowych, Pokazy towarów do celów promocyjnych, Usługi handlu hurtowego związane z następującymi produktami: dodatki glebowe [nawożenie], nawozy do gleb, nawozy do gleby i ziemi doniczkowej, nawozy do roślin, nawozy dla rolnictwa, nawozy użyźniające glebę, nawozy zawierające azot i magnez (Mg), nawozy i użyźniacze, podłoża hodowlane, nawozy i środki chemiczne do użytku w rolnictwie, ogrodnictwie i leśnictwie, polepszacze do gleby, preparaty do nawożenia, preparaty do odżywiania gleby, Preparaty do użyźniania, preparaty poprawiające kondycję gleby, środki do nawożenia ogrodu [nawozy], środki do uzdatniania gleby do zwiększania wzrostu produktów rolnych, środki do uzdatniania gleby do podawania do gleby przygotowanej do siewu nasion [inne niż wyjaławiające], środki poprawiające kondycję gleby, środki zwiększające plony upraw, substancje do poprawy stanu gleby, substancje do uzdatniania gleby, wapno do użytku w rolnictwie, Usługi sprzedaży detalicznej związane z następującymi produktami: dodatki glebowe [nawożenie], nawozy do gleb, nawozy do gleby i ziemi doniczkowej, nawozy do roślin, nawozy dla rolnictwa, nawozy użyźniające glebę, nawozy zawierające azot i magnez (Mg), nawozy i użyźniacze, podłoża hodowlane, nawozy i środki chemiczne do użytku w rolnictwie, ogrodnictwie i leśnictwie, polepszacze do gleby, preparaty do nawożenia, preparaty do odżywiania gleby, preparaty do użyźniania, preparaty poprawiające kondycję gleby, środki do nawożenia ogrodu [nawozy], środki do uzdatniania gleby do zwiększania wzrostu produktów rolnych, środki do uzdatniania gleby do podawania do gleby przygotowanej do siewu nasion [inne niż wyjaławiające], środki poprawiające kondycję gleby, środki zwiększające plony upraw, substancje do poprawy stanu gleby, substancje do uzdatniania gleby, wapno do użytku w rolnictwie, Usługi sprzedaży detalicznej online związane z następującymi produktami: dodatki glebowe [nawożenie], nawozy do gleb, nawozy do gleby i ziemi doniczkowej, nawozy do roślin, nawozy dla rolnictwa, nawozy użyźniające glebę, nawozy zawierające azot i magnez (Mg), nawozy i użyźniacze, podłoża hodowlane, nawozy i środki chemiczne do użytku w rolnictwie, ogrodnictwie i leśnictwie, polepszacze do gleby, preparaty do nawożenia, preparaty do odżywiania gleby, preparaty do użyźniania, preparaty poprawiające kondycję gleby, środki do nawożenia ogrodu [nawozy], środki do uzdatniania gleby do zwiększania wzrostu produktów rolnych, środki do uzdatniania gleby do podawania do gleby przygotowanej do siewu nasion [inne niż wyjaławiające], środki poprawiające kondycję gleby, środki zwiększające plony upraw, substancje do poprawy stanu gleby, substancje do uzdatniania gleby, wapno do użytku w rolnictwie, Usługi wysyłkowej sprzedaży detalicznej związane z następującymi produktami: dodatki glebowe [nawożenie], nawozy do gleb, nawozy do gleby i ziemi doniczkowej, nawozy do roślin, nawozy dla rolnictwa, nawozy użyźniające glebę, nawozy zawierające azot i magnez (Mg), nawozy i użyźniacze, podłoża hodowlane, nawozy i środki chemiczne do użytku w rolnictwie, ogrodnictwie i leśnictwie, polepszacze do gleby, preparaty do nawożenia, preparaty do odżywiania gleby, preparaty do użyźniania, preparaty poprawiające kondycję gleby, środki do nawożenia ogrodu [nawozy], środki do uzdatniania gleby do zwiększania wzrostu produktów rolnych, środki do uzdatniania gleby do podawania do gleby przygotowanej do siewu nasion [inne niż wyjaławiające], środki poprawiające kondycję gleby, środki zwiększające plony upraw, substancje do poprawy stanu gleby, substancje do uzdatniania gleby, wapno do użytku w rolnictwie.

---

(111) **350020** (220) 2021 03 25 (210) 526740
(151) 2022 01 14 (441) 2021 07 26
(732) GŁĘBOWSKI ADRIAN OPTIKAL PHU, Poznań (PL)
(540) (znak słowno-graficzny)
(540) GOYA
(540)

(591) jasnoczerwony
(531) 27.05.01, 27.05.05, 29.01.01
(510), (511) **9** Okulary, okulary przeciwsłoneczne.

---

(111) **350021** (220) 2021 03 26 (210) 526807
(151) 2022 01 13 (441) 2021 09 27
(732) TITLIS SPÓŁKA Z OGRANICZONĄ ODPOWIEDZIALNOŚCIĄ, Kraków (PL)
(540) (znak słowny)
(540) ZiNIQ
(510), (511) **3** Kosmetyki, **5** Produkty farmaceutyczne, medyczne, Suplementy diety, leki, herbaty ziołowe lecznicze, herbaty lecznicze, **30** Herbaty, herbaty ziołowe, **32** Soki owocowe, **35** Reklama, Zarządzanie w działalności gospodarczej, Administrowanie działalności gospodarczej, prace biurowe, **44** Usługi medyczne, usługi z zakresu higieny i urody dla ludzi.

---

(111) **350022** (220) 2021 03 29 (210) 527059
(151) 2022 01 11 (441) 2021 09 27
(732) TORUŃSKIE ZAKŁADY MATERIAŁÓW OPATRUNKOWYCH SPÓŁKA AKCYJNA, Toruń (PL)
(540) (znak słowny)
(540) matosoft
(510), (511) **5** Podkłady podgipsowe.

---

(111) **350023** (220) 2021 03 29 (210) 527064
(151) 2022 01 11 (441) 2021 09 27
(732) LA PERLA SPÓŁKA Z OGRANICZONĄ ODPOWIEDZIALNOŚCIĄ, Warszawa (PL)
(540) (znak słowno-graficzny)
(540) THERMOLOGIE
(540)

(591) ciemnoczerwony, czarny, jasnoróżowy
(531) 26.01.05, 27.05.01, 29.01.13
(510), (511) **10** Elektroterapeutyczne przyrządy do kuracji ujędrniających, **44** Usługi kosmetyczne, Usługi kosmetycznej pielęgnacji ciała .

---

(111) **350024** (220) 2021 03 30 (210) 527132
(151) 2022 01 11 (441) 2021 09 27
(732) PANGTEX SPÓŁKA Z OGRANICZONĄ ODPOWIEDZIALNOŚCIĄ, Wólka Kosowska (PL)
(540) (znak słowno-graficzny)
(540) EXCLUSIVE DSIGN CLASSIC CLOTHIING. NO.1 CLASSIC THE NEW FASHION AND NEW FEELING ONE BRAND ONE LIFE ONE PRICE. K.K.Q JEANS
(540)

(591) czarny, biały, żółty, czerwony
(531) 26.04.02, 27.05.01, 29.01.14
(510), (511) **25** Odzież, obuwie, odzież sportowa, obuwie sportowe.

---

(111) **350025** (220) 2021 03 31 (210) 527149
(151) 2022 01 11 (441) 2021 09 27
(732) DOZ SPÓŁKA AKCYJNA, Warszawa (PL)
(540) (znak słowno-graficzny)
(540) DOZ PRODUCT dentitiBaby
(540)

(591) szary, niebieski, różowy
(531) 24.13.01, 27.05.01, 29.01.13
(510), (511) **3** Środki do mycia zębów, **5** Preparaty ułatwiające ząbkowanie, preparaty uśmierzające ból.

---

(111) **350026** (220) 2021 04 07 (210) 527205
(151) 2022 01 07 (441) 2021 09 06
(732) HANKOOK & COMPANY CO., LTD., Seongnam (KR)
(540) (znak słowno-graficzny)
(540) Hankook Partner Solutions
(540)

(531) 27.05.01
(510), (511) **37** Naprawa dętek do opon, Konserwacja i naprawy pojazdów silnikowych, Naprawa opon, Wulkanizacja opon [naprawa], Mycie pojazdów mechanicznych, Usługi stacji obsługi pojazdów (tankowanie i konserwacja), Usługa zabezpieczenia pojazdów przed hałasem, Polerowanie pojazdów, Zabezpieczenie pojazdów przed rdzą, Czyszczenie pojazdów, Doradztwo w zakresie konserwacji pojazdów.

---

(111) **350027** (220) 2021 04 07 (210) 527207
(151) 2022 01 05 (441) 2021 09 06
(732) HANKOOK & COMPANY CO., LTD., Seongnam (KR)
(540) (znak słowno-graficzny)
(540) Hankook Partner Solutions
(540)

(531) 27.05.01
(510), (511) **35** Usługi w zakresie sprzedaży detalicznej/ hurtowej pojazdów, urządzeń do poruszania się drogą lądową, powietrzną lub wodną, opon, dętek, materiałów do naprawy do opon i dętek, pasów, obręczy kół, kół, amortyzatorów, hamulców, bieżników opon, szyn prowadzących, części i akcesoriów do wyżej wymienionych towarów, Promocja sprzedaży na rzecz innych podmiotów w zakresie sprzedaży i kupna pojazdów, urządzeń do poruszania się drogą lądową, powietrzną lub wodną, opon, dętek, materiałów do naprawy opon i dętek, pasów, obręczy kół, kół, amortyzatorów, hamulców, bieżników opon, szyn prowadzących, części i akcesoriów do nich, Usługi agencji importowo-eksportowych, Promocja sprzedaży dla osób trzecich, Badania rynkowe, Pomoc przy zarządzaniu przedsiębiorstwami przemysłowymi lub handlowymi, Pokazy towarów, Badania w zakresie biznesu, Kolportaż próbek, Usługi doradztwa w zakresie działalności gospodarczej, Wystawy w celach handlowych lub reklamowych, Gromadzenie, zarządzanie i analiza informacji o klientach, Badania i analizy rynkowe.

---

(111) **350028** (220) 2021 04 08 (210) 527424
(151) 2021 12 17 (441) 2021 08 30
(732) DZIK ZOFIA, Warszawa (PL)
(540) (znak słowno-graficzny)
(540) Model „Wioski" Rozwoju Ekosystemu Społecznego RODZINA BIZNES I PRACA EDUKACJA KULTURA SPOŁECZEŃSTWO SAMORZĄD CZŁOWIEK LIDER H humanites

(540)

(591) czarny, ciemnozielony, biały, niebieski, jasnozielony, turkusowy
(531) 26.01.03, 26.01.12, 26.01.16, 05.07.13, 02.01.16, 07.01.06, 07.01.25, 20.07.02, 29.01.15
(510), (511) **41** Usługi w zakresie oświaty-nauczanie, Edukacja w zakresie rozwoju kultury zarządzania firmą w oparciu o zrównoważony rozwój człowieka, Doradztwo zawodowe, Informacja o edukacji, Organizowanie i prowadzenie forów edukacyjnych z udziałem osób, Organizowanie i prowadzenie konferencji, kongresów, seminariów, sympozjów, warsztatów, szkoleń, Organizowanie wystaw w celach kulturalnych lub edukacyjnych, Publikowanie książek, Publikowanie on-line elektronicznych książek i czasopism, Publikowanie tekstów, innych niż teksty reklamowe, Radiowe programy rozrywkowe, Redagowanie tekstów innych niż teksty reklamowe.

---

(111) **350029** (220) 2021 04 08 (210) 527450
(151) 2022 01 03 (441) 2021 09 13
(732) PACKAGING FACTORY SPÓŁKA Z OGRANICZONĄ ODPOWIEDZIALNOŚCIĄ, Nowa Wola (PL)
(540) (znak słowno-graficzny)
(540) ALMOND COSMETICS
(540)

(591) złoty
(531) 27.05.01, 05.07.06, 29.01.02
(510), (511) **3** Kosmetyki.

---

(111) **350030** (220) 2021 04 19 (210) 527748
(151) 2022 01 13 (441) 2021 08 23
(732) STEFAŃSKA EWELINA F.H.U. MAX IMPORT-EXPORT, Proszówki (PL)
(540) (znak słowno-graficzny)
(540) ASAKA
(540)

(591) czarny, żółty
(531) 26.11.01, 26.11.08, 27.05.01, 29.01.12
(510), (511) **7** Narzędzia ręczne o napędzie innym niż ręczny, Narzędzia stacjonarne o napędzie innym niż ręczny, Wkrętarki, Wiertarki, Młoto-wiertarki, Młoty, Młoty udarowe, Piły, Piły tarczowe, Pilarki, Pilniki, Wyrzynarki, Strugi elektryczne, Frezarki, Szlifierki, Szlifierki kątowe, nożyce elektryczne, nożyce pneumatyczne, nożyce mechaniczne [maszyny], nożyce ręczne, elektryczne, nożyce wibracyjne [maszyny], nożyce do blach [maszyny], nożyce ogrodnicze [inne niż ręczne], nożyce hydrauliczne [do celów awaryjnych i ratowniczych], Wypalarki, Zgrzewarki, Golarki do żywego inwentarza, Noże do maszyn, noże elektryczne, Brzeszczoty do użytku z elektronarzędziami, Wiertarki stołowe, Szlifierki stołowe, Pilarki, Ukośnice, Ostrzałki, Spawarki, Kompresory, Odkurzacze przemysłowe, Giętarki, Przemysłowe narzędzia pneumatyczne, Klucze przekładniowe elektryczne, Klucze udarowe, Klucze pneumatyczne, Tłoki, Prasy hydrauliczne, Towotnice, Smarownice, Odsysarki oleju, Podnośniki samochodowe, Wyciągarki, Wciągarki, Żurawie warsztatowe, Piaskarki, Polerki, Maszyny do wulkanizacji, Alternatory, Wyważarki, Brzeszczoty pił do użytku z elektronarzędziami, Sprzęgła do maszyn, Przekładnie zębate do maszyn, Tuleje, Stojany, Elektryczne cewki zapłonowe, Gaźniki, Młoty wyburzeniowe, Mieszadła, Wibratory, Przecinarki do płytek, Przecinarki łukowe, Wciągarki i podnośniki do płyt, Palniki do cięcia, palniki spawalnicze, palniki gazowe [narzędzia], Kosiarki, Podkaszarki, Kosy elektryczne, Kosy spalinowe, Nożyce do żywopłotów i gałęzi, Piły łańcuchowe elektryczne, Piły łańcuchowe spalinowe, Wiertnice, Opryskiwacze, Myjki ciśnieniowe, Pompy paliwowe, Pompy głębinowe, Motopompy, Pompy do instalacji grzewczych, Maszyny do rozdrabniania drewna, Wiertła do maszyn, wiertła do wiertarek o napędzie innym niż ręczny, Frezy, Tarcze tnące, Tarcze szlifujące, Tarcze ostrzące, Tarcze polerujące, Akcesoria spawalnicze-mianowicie: roboty, palniki, elektrody, głowice, Filtry do maszyn, Akcesoria do kompresorów-mianowicie: tłoki, zawory, szybkozłącza, Akcesoria do pił łańcuchowych-mianowicie: łańcuchy do pił, prowadnice do pił, Świdry, Silniki i napędy takie jak: silniki elektryczne, Silniki spalinowe, Silniki hydrauliczne, Silniki pneumatyczne, Wałki silnikowe, Przekładnie silnikowe, **35** Usługi sprzedaży detalicznej i hurtowej w tym sprzedaży stacjonarnej, wysyłkowej i internetowej towarów takich jak: narzędzia ręczne o napędzie innym niż ręczny, Narzędzia stacjonarne o napędzie innym niż ręczny, Wkrętarki, Wiertarki, Młoto-wiertarki, Młoty, Młoty udarowe, Piły, Piły tarczowe, Pilarki, Pilniki, Wyrzynarki, Strugi elektryczne, Frezarki, Szlifierki, Szlifierki kątowe, nożyce elektryczne, nożyce pneumatyczne, nożyce mechaniczne [maszyny], nożyce ręczne, elektryczne, nożyce wibracyjne [maszyny], nożyce do blach [maszyny], nożyce ogrodnicze [inne niż ręczne], nożyce hydrauliczne [do celów awaryjnych i ratowniczych], Opalarki, Wypalarki, Zgrzewarki, Golarki do żywego inwentarza, Noże do maszyn, noże elektryczne, Brzeszczoty do użytku z elektronarzędziami, Wiertarki stołowe, Szlifierki stołowe, Pilarki, Ukośnice, Ostrzałki, Spawarki, Kompresory, Odkurzacze przemysłowe, Giętarki, Przemysłowe narzędzia pneumatyczne, Klucze przekładniowe elektryczne, Klucze udarowe, Klucze pneumatyczne, Tłoki, Prasy hydrauliczne, Towotnice, Smarownice, Odsysarki oleju, Podnośniki samochodowe, Wyciągarki, Wciągarki, Żurawie warsztatowe, Piaskarki, Polerki, Maszyny do wulkanizacji, Alternatory, Wyważarki, Brzeszczoty pił do użytku z elektronarzędziami, Sprzęgła do maszyn, Przekładnie zębate do maszyn, Tuleje, Stojany, Elektryczne cewki zapłonowe, Gaźniki, Młoty wyburzeniowe, Mieszadła, Wibratory, Przecinarki do płytek, Przecinarki łukowe, Wciągarki i podnośniki do płyt, Palniki do cięcia, palniki spawalnicze, palniki gazowe[narzędzia], Kosiarki, Podkaszarki, Kosy elektryczne, Kosy spalinowe, Nożyce do żywopłotów i gałęzi, Piły łańcuchowe elektryczne, Piły łańcuchowe spalinowe, Wiertnice, Opryskiwacze, Myjki ciśnieniowe, Pompy paliwowe, Pompy głębinowe, Motopompy, Pompy do instalacji grzewczych, Maszyny do rozdrabniania drewna, Wiertła do maszyn, wiertła do wiertarek o napędzie innym niż ręczny, Frezy, Tarcze tnące, Tarcze szlifujące, Tarcze ostrzące, Tarcze polerujące, Akcesoria spawalnicze-mianowicie: roboty, palniki, elektrody, głowice, Filtry do maszyn, Akcesoria do kompresorów-mianowicie: tłoki, zawory, szybkozłącza, Akcesoria do pił łańcuchowych-mianowicie: łańcuchy do pił, prowadnice do pił, Świdry, Silniki i napędy takie jak: silniki elektryczne, Silniki spalinowe, Silniki hydrauliczne, Silniki pneumatyczne, Wałki silnikowe, Przekładnie silnikowe.

---

(111) **350031** (220) 2021 04 19 (210) 527759
(151) 2022 01 11 (441) 2021 09 20
(732) ANGELEX SPÓŁKA Z OGRANICZONĄ ODPOWIEDZIALNOŚCIĄ, Warszawa (PL)
(540) (znak słowny)
(540) KANCELARIA PRAWNA ANGELEX
(510), (511) **35** Usługi doradztwa biznesowego, Usługi doradztwa w zarządzaniu, Doradztwo w zakresie prowadzenia działalności gospodarczej, **45** Doradztwo w zakresie własności intelektualnej, Usługi monitorowania prawnego.

---

(111) **350032** (220) 2021 04 28 (210) 528250
(151) 2022 01 03 (441) 2021 09 13
(732) ISLAM MOHAMMAD SHAHADUL, Warszawa (PL)
(540) (znak graficzny)
(540)
(540)

(591) biały, czerwony, granatowy
(531) 26.13.25, 29.01.13
(510), (511) **43** Usługi restauracyjne.

---

(111) **350033** (220) 2019 06 25 (210) 501489
(151) 2021 12 23 (441) 2021 08 23
(732) REMS KURYŁOWICZ POVODÖR SPÓŁKA JAWNA, Łódź (PL)
(540) (znak słowny)
(540) KEJA
(510), (511) **35** Usługi w zakresie organizacji i zarządzania przedsięwzięciami inwestycyjnymi w celu budowy i/lub przygotowania obiektów mieszkalnych i niemieszkalnych przeznaczonych do sprzedaży, wynajmowania, użyczania, Usługi marketingu gruntów dla budownictwa, zasobów lokalowych, nieruchomości, przeznaczonych do zagospodarowania, do sprzedaży, najmu, użyczenia, Usługi organizowania targów i wystaw w celach handlowych, biznesowych, reklamowych, Usługi promocji obrotu nieruchomościami, Usługi organizowania przetargów na rynku obrotu gruntami, nieruchomościami, powierzchniami użytkowymi i lokalami mieszkalnymi, usługi wynajmowania miejsc na umieszczanie ogłoszeń i reklam, Usługi inwestora budowlanego w aspekcie ekonomiczno-organizacyjnym planowania inwestycji budowlanej, **36** Usługi w zakresie sprzedaży domów, lokali mieszkalnych i użytkowych, Pośrednictwo w nabywaniu, sprzedaży domów, lokali i powierzchni użytkowej, Doradztwo w zakresie zarządzania i administrowania obiektami mieszkalnymi, zespołami osiedlowymi i gruntami, Usługi doradztwa w zakresie sporządzania kosztorysów budowlanych, Usługi prowadzenia analiz w zakresie sporządzania kosztorysów budowlanych, Usługi sporządzania kosztorysów budowlanych.

---

(111) **350034** (220) 2019 06 25 (210) 501490
(151) 2021 12 23 (441) 2021 08 23
(732) REMS KURYŁOWICZ POVODÖR SPÓŁKA JAWNA, Łódź (PL)
(540) (znak słowny)
(540) KEJA RED
(510), (511) **35** Usługi w zakresie organizacji i zarządzania przedsięwzięciami inwestycyjnymi w celu budowy i/lub przygotowania obiektów mieszkalnych i niemieszkalnych przeznaczonych do sprzedaży, wynajmowania, użyczania, Usługi marketingu gruntów dla budownictwa, zasobów lokalowych, nieruchomości, przeznaczonych do zagospodarowania, do sprzedaży, najmu, użyczenia, Usługi organizowania targów i wystaw w celach handlowych, biznesowych, reklamowych, Usługi promocji obrotu nieruchomościami, Usługi organizowania przetargów na rynku obrotu gruntami, nieruchomościami, powierzchniami użytkowymi i lokalami mieszkalnymi, usługi wynajmowania miejsc na umieszczanie ogłoszeń i reklam, Usługi inwestora budowlanego w aspekcie ekonomiczno-organizacyjnym planowania inwestycji budowlanej, **36** Usługi w zakresie sprzedaży domów, lokali mieszkalnych i użytkowych, Pośrednictwo w nabywaniu, sprzedaży domów, lokali i powierzchni użytkowej, Doradztwo w zakresie zarządzania i administrowania obiektami mieszkalnymi, zespołami osiedlowymi i gruntami, Usługi doradztwa w zakresie sporządzania kosztorysów budowlanych, Usługi prowadzenia analiz w zakresie sporządzania kosztorysów budowlanych, Usługi sporządzania kosztorysów budowlanych.

---

(111) **350035** (220) 2019 06 25 (210) 501492
(151) 2021 12 23 (441) 2021 08 23
(732) REMS KURYŁOWICZ POVODÖR SPÓŁKA JAWNA, Łódź (PL)
(540) (znak słowny)
(540) KEJA GREEN
(510), (511) **35** Usługi w zakresie organizacji i zarządzania przedsięwzięciami inwestycyjnymi w celu budowy i/lub przygotowania obiektów mieszkalnych i niemieszkalnych przeznaczonych do sprzedaży, wynajmowania, użyczania, Usługi marketingu gruntów dla budownictwa, zasobów lokalowych, nieruchomości, przeznaczonych do zagospodarowania, do sprzedaży, najmu, użyczenia, Usługi organizowania targów i wystaw w celach handlowych, biznesowych, reklamowych, Usługi promocji obrotu nieruchomościami, Usługi organizowania przetargów na rynku obrotu gruntami, nieruchomościami, powierzchniami użytkowymi i lokalami mieszkalnymi, usługi wynajmowania miejsc na umieszczanie ogłoszeń i reklam, Usługi inwestora budowlanego w aspekcie ekonomiczno-organizacyjnym planowania inwestycji budowlanej, **36** Usługi w zakresie sprzedaży domów, lokali mieszkalnych i użytkowych, Pośrednictwo w nabywaniu, sprzedaży domów, lokali i powierzchni użytkowej, Doradztwo w zakresie zarządzania i administrowania obiektami mieszkalnymi, zespołami osiedlowymi i gruntami, Usługi doradztwa w zakresie sporządzania kosztorysów budowlanych, Usługi prowadzenia analiz w zakresie sporządzania kosztorysów budowlanych, Usługi sporządzania kosztorysów budowlanych.

---

(111) **350036** (220) 2019 06 25 (210) 501493
(151) 2021 12 23 (441) 2021 08 23
(732) REMS KURYŁOWICZ POVODÖR SPÓŁKA JAWNA, Łódź (PL)
(540) (znak słowny)
(540) KEJA GREY
(510), (511) **35** Usługi w zakresie organizacji i zarządzania przedsięwzięciami inwestycyjnymi w celu budowy i/lub przygotowania obiektów mieszkalnych i niemieszkalnych przeznaczonych do sprzedaży, wynajmowania, użyczania, Usługi marketingu gruntów dla budownictwa, zasobów lokalowych, nieruchomości, przeznaczonych do zagospodarowania, do sprzedaży, najmu, użyczenia, Usługi organizowania targów i wystaw w celach handlowych, biznesowych, reklamowych, Usługi promocji obrotu nieruchomościami, Usługi organizowania przetargów na rynku obrotu gruntami, nieruchomościami, powierzchniami użytkowymi i lokalami mieszkalnymi, usługi wynajmowania miejsc na umieszczanie ogłoszeń i reklam, Usługi inwestora budowlanego w aspekcie ekonomiczno-organizacyjnym planowania inwestycji budowlanej, **36** Usługi w zakresie sprzedaży domów, lokali mieszkalnych i użytkowych, Pośrednictwo w nabywaniu, sprzedaży domów, lokali i powierzchni użytkowej, Doradztwo w zakresie zarządzania i administrowania obiektami mieszkalnymi, zespołami osiedlowymi i gruntami, Usługi doradztwa w zakresie sporządzania kosztorysów budowlanych, Usługi prowadzenia analiz w zakresie sporządzania kosztorysów budowlanych, Usługi sporządzania kosztorysów budowlanych.

---

(111) **350037** (220) 2020 10 12 (210) 519382
(151) 2022 01 04 (441) 2021 09 06
(732) KOSECKI PAWEŁ, Radlin (PL)
(540) (znak słowno-graficzny)
(540) CARPORT MODUO
(540)

(531) 27.05.01, 27.05.09, 27.05.10, 27.05.11, 26.11.02, 26.11.06, 26.11.09, 26.11.13

(510), (511) **6** drobne wyroby metalowe, metalowe drzwi, bramy, okna i osłony okienne, metalowe konstrukcje i budynki przenośne, metalowe materiały i elementy budowlane i konstrukcyjne, metalowe pojemniki i artykuły do transportu i pakowania, **19** niemetalowe drzwi, bramy, okna i osłony okienne, niemetalowe konstrukcje i budynki przenośne, niemetalowe materiały i elementy budowlane i konstrukcyjne, **22** tekstylne żaluzje zewnętrzne, plandeki, markizy, namioty i niedopasowane pokrycia, osłony płócienne na rośliny, **35** usługi reklamowe, marketingowe i promocyjne, administrowanie i organizacja usług sprzedaży wysyłkowej, administrowanie sprzedażą, **37** usługi budowlane, konstrukcyjne, rozbiórkowe i wyburzeniowe.

---

(111) **350038** (220) 2021 01 12 (210) 523070
(151) 2022 01 25 (441) 2021 10 11
(732) 357 SPÓŁKA Z OGRANICZONĄ ODPOWIEDZIALNOŚCIĄ, Warszawa (PL)
(540) (znak słowny)
(540) Najlepszy radiowy adres na świecie
(510), (511) **9** filmy wideo, głośniki, kompaktowe dyski optyczne, kompaktowe odtwarzacze płyt, magnetyczne nośniki danych, płyty (dyski) z nagraniami, magnetyczne nośniki informacji, mikrofony, nadajniki bezprzewodowe, nadajniki cyfrowe, nadajniki częstotliwości radiowych, nadajniki radiowe, nagrane filmy, nagrane nośniki magnetyczne i optyczne, nienagrane magnetyczne nośniki danych, nośniki danych magnetyczne, nośniki do rejestracji dźwięku, nośniki informacji optyczne, pamięci komputerowe, pamięci USB, pliki graficzne do ściągnięcia do telefonu komórkowego, pliki muzyczne do ściągnięcia do telefonu komórkowego, płyty fonograficzne, płyty kompaktowe, procesory tekstu, programy gier komputerowych, programy komputerowe jako software ładowalny, programy komputerowe nagrane, programy komputerowe systemu operacyjnego, przenośne odtwarzacze mediów, przenośne urządzenia do nagrywania dźwięku, przenośne urządzenia do odtwarzania dźwięku, radia i odbiorniki radiowe, nagrane, taśmy do nagrywania dźwięku, taśmy do rejestracji dźwięku, taśmy magnetyczne, taśmy wideo, urządzenia do nagrywania, urządzenia do odtwarzania dźwięku, urządzenia do rejestrowania dźwięku, urządzenia do transmisji dźwięku, urządzenia nadawcze, zapisane dane dotyczące określonej problematyki, zwłaszcza muzycznej, w tym tekst, nagrania dźwiękowe, obrazy wideo, obrazy statyczne, obrazy ruchome oraz oprogramowanie komputerowe, w tym oprogramowanie do pobierania, magazynowania, generowania, odtwarzania i organizowania nagrań audio, wideo, obrazów statycznych i ruchomych oraz danych, zapisane lub nagrane nośniki magnetyczne i optyczne, publikacje elektroniczne, programy komputerowe do wykorzystania w relacji do przekazu fonii poprzez Internet i w sieci globalnej, **16** afisze, plakaty z papieru lub kartonu, druki, folia z tworzyw sztucznych do pakowania, fotografie [wydrukowane], gazety, gazety codzienne, kalendarze, kalendarze drukowane, kartki okolicznościowe, karton, karty muzyczne z życzeniami, książki, materiały drukowane, materiały piśmienne, naklejki adresowe, nalepki, naklejki [materiały piśmienne], notatniki [notesy], notesy, ochronne okładki na książki, okładki na dokumenty, papeterie, papier, papier listowy, plakaty reklamowe, plansze, pocztówki i widokówki, przybory do pisania, publikacje drukowane, publikacje edukacyjne, publikacje promocyjne, publikacje reklamowe, taśmy samoprzylepne do celów papierniczych lub do użytku domowego, torebki do pakowania z papieru lub z tworzyw sztucznych, ulotki, **35** agencje informacji handlowej, analizy w zakresie marketingu, aukcje telefoniczne, badania i analizy rynku, badania informacji dotyczących działalności gospodarczej, badanie opinii, badania rynku do celów reklamowych, doradztwo w zakresie zarządzania działalnością gospodarczą, edytorskie usługi w dziedzinie reklamy, a mianowicie konsultacje i wsparcie w zakresie zarządzania, organizacji i promocji działalności gospodarczej, handlowe usługi doradcze dotyczące, implementacja i stosowanie porad [usługi zleceniobiorcy] w dziedzinie marketingu, impresariat w działalności artystycznej, kampanie marketingowe, kompilacja danych dla osób trzecich, kompilacja informacji w komputerowych bazach danych, kompilacja i systematyzacja danych na potrzeby komputerowych baz danych, kompilacja reklam, kompilacja statystyk związanych z reklamą, marketing, marketing bezpośredni (reklama), marketing dotyczący promocji, opracowywanie strategii i pomysłów marketingowych, organizowanie aukcji internetowych, organizowanie i prowadzenie aukcji, poszukiwania w zakresie patronatu, pośrednictwo handlowe w zakresie produkcji reklam radiowych, telewizyjnych i kinowych, produkcja materiałów reklamowych, produkcja nagrań dźwiękowych do celów marketingowych, produkcja nagrań wideo do celów reklamowych, produkcja reklam radiowych, telewizyjnych oraz kinowych, produkcja wizualnych materiałów reklamowych, promocja, reklama i marketing stron internetowych on-line, promowanie [reklama] działalności gospodarczej, prowadzenie aukcji za pośrednictwem sieci telekomunikacyjnych, prowadzenie i usługi agencji reklamowych, publikowanie tekstów reklamowych, reklama billboardowa, reklama i promocja sprzedaży dotyczące towarów i usług oferowanych i zamawianych za pośrednictwem telekomunikacji lub drogą elektroniczną, reklama i usługi handlowe, reklama i usługi reklamowe, reklama kinowa, reklama on-line za pośrednictwem komputerowej sieci komunikacyjnej, reklama osób trzecich i prowadzenie interesów osób trzecich w ramach udzielonych pełnomocnictw w zakresie działalności: radiowej, telewizyjnej lub kinowej, reklama poprzez wszystkie publiczne środki komunikacyjne, reklama radiowa, reklama telewizyjna, reklama, w tym promocja dotycząca sprzedaży artykułów i usług na rzecz osób trzecich, za pośrednictwem przesyłania materiałów reklamowych i rozpowszechniania wiadomości reklamowych w sieciach komputerowych, reprodukcja dokumentów i dokumentacji, reprodukcja materiału reklamowego, rozpowszechnianie ogłoszeń reklamowych, sprawowanie patronatu medialnego, transkrypcja komunikatów i wiadomości, transkrypcja informacji, tworzenie tekstów reklamowych i sponsorowanych, usługi aukcyjne on-line, usługi handlu on-line, w ramach których sprzedający wystawiają produkty na aukcję, a oferty zgłaszane są za pośrednictwem Internetu, usługi impresariów w działalności artystycznej, wynajem czasu reklamowego we wszystkich środkach przekazu, wynajmowanie przestrzeni reklamowej, zarządzanie zbiorami informatycznymi, **38** agencje prasowe, bezpieczna poczta elektroniczna, dostarczenie ułatwień do odbioru radiowego i transmisji radiowej, dzierżawa czasu dostępu do witryn internetowych [ISP], elektroniczna transmisja danych i dokumentów za pomocą terminali komputerowych, elektroniczne przekazywanie danych i dokumentów przez terminale komputerowe i urządzenia elektroniczne, elektroniczne przesyłanie wiadomości, emisja programów telewizyjnych, emisja programów radiowych, emisja radiowa, emisja telewizyjna, informacja o telekomunikacji, internetowe stacje telewizyjne i radiowe, komputerowa transmisja informacji udostępnianych za pomocą kodów dostępu lub terminali, komunikacja danych drogą radiową, komunikacja przez sieci światłowodowe, komunikacja przez terminale komputerowe, komunikacja przez terminale komputerowe, poprzez transmisję cyfrową lub satelitę, komunikacja radiowa, komunikacja telefoniczna, komunikacja telegraficzna, komunikacja za pośrednictwem analogowych i cyfrowych terminali komputerowych, łączność poprzez sieć światłowodów, łączność poprzez terminale komputerowe, mobilna komunikacja radiowa, nadawanie bezprzewodowe, nadawanie programów przez sieci satelitarne, nadawanie programów telewizji satelitarnej, obsługa chat roomów, obsługa przekazu fonicznego, obsługiwanie anten nadajników naziemno-satelitarnych, odpłatne udostępnianie czasu dostępu do komputerowych baz danych, organizowanie systemów transmisyjnych, poczta elektroniczna, poczta elektroniczna i skrzynki pocztowe, poczta elektroniczna i usługi przesyłania wiadomości, poczta elektroniczna, przesyłanie informacji, prowadzenie portalu internetowego we własnym imieniu i na własną rzecz, prowadzenie wortalu internetowego, zwłaszcza muzycznego, we własnym imieniu i na własną rzecz, prowadzenie rozgłośni radiowych, prowadzenie transmisji, prowadzenie transmisji radiowych i telewizyjnych poprzez Internet, przekaz satelitarny, przekazywanie informacji różnego rodzaju na adresy internetowe (web-messaging), przesyłanie dalej wiadomości przez telefon, przesyłanie danych, dźwięków i obrazów drogą satelitarną, przesyłanie danych przy pomocy światłowodu, przesyłanie danych przy pomocy terminali komputerowych, przesyłanie dźwięków i obrazów drogą satelitarną, przesyłanie informacji, przesyłanie informacji drogą satelitarną, przesyłanie poczty elektronicznej (usługi w zakresie danych związanych z pocztą elektroniczną), przesyłanie telegramów, przesyłanie telekopii, przesyłanie wiadomości, przesyłanie wiadomości za pomocą sieci komputerowych, przesyłanie wiadomości i obrazu przy pomocy komputera, radiofonia, rozpowszechnianie programów radiowych i telewizyjnych, rozpowszechnianie programów radiowych i telewizyjnych transmitowanych za pośrednictwem satelitów, rozpowszechnianie programów telewizyjnych przekazywanych za pośrednictwem połączenia mikrofalowego z od-

biornikami telewizyjnymi, rozpowszechnianie programów telewizyjnych przekazywanych za pośrednictwem połączenia przewodowego z odbiornikami telewizyjnymi, satelitarna transmisja danych za pośrednictwem światowej sieci komputerowej on-line, telekomunikacja informacyjna, telekomunikacja informacyjna (obejmująca strony www), telekomunikacja radiowa, telekomunikacja za pomocą terminali komputerowych, telematów, satelitów, radia, telegrafów, telefonów, telekomunikacja za pośrednictwem poczty elektronicznej, telematyczna komunikacja za pośrednictwem terminali komputerowych, transmisja i retransmisja programów radiowych i telewizyjnych, transmisja na żywo dostępna przez strony główne w Internecie [kamery internetowe], transmisja obrazów drogą satelitarną, transmisja plików cyfrowych, transmisja programów drogą satelitarną, transmisja programów drogą satelitarną i kablową, transmisja programów radiowych, transmisja satelitarna, transmisje i retransmisje programów radiowych, transmisje radiowe i telewizyjne, w tym kablowe, transmitowanie dźwięku i obrazu, udostępnianie internetowego forum dyskusyjnego, udostępnianie stron internetowych, usługi agencji informacyjnych, usługi dostępu do portalu internetowego, usługi emisji satelitarnej w zakresie rozrywki, usługi emisji satelitarnej w zakresie sportu, usługi informacyjne on-line, związane z telekomunikacją, usługi komunikacji satelitarnej dla użytkowników biznesowych, usługi nadawania drogą kablowa i satelitarną, usługi nadawania satelitarnego w zakresie działalności gospodarczej, usługi ogłoszeń elektronicznych [telekomunikacja], usługi on-line, a mianowicie przesyłanie wiadomości, usługi prowadzenia wideokonferencji satelitarnych, usługi przekazu satelitarnego, usługi przekazywania głosu i obrazu, usługi przesyłania głosu, usługi światłowodowej telekomunikacji, usługi telekomunikacji satelitarnej, usługi telekomunikacyjne świadczone za pomocą sieci światłowodowych, usługi telekomunikacyjne, mianowicie usługi sieci światłowodowych, usługi teleksowe i telefaksowe, usługi transmisyjne dotyczące głosu, obrazu i danych, usługi w zakresie internetowych emisji radiowych, usługi w zakresie obsługi i najmu sprzętu do telekomunikacji, szczególnie do transmisji radiowej i telewizyjnej, usługi w zakresie obsługi satelitarnej dotyczące transmisji dźwięku lub obrazu, usługi w zakresie prowadzenia stacji radiowych i telewizyjnych, usługi w zakresie przekierowywania do witryn internetowych, usługi w zakresie telefonii internetowej, usługi w zakresie transmisji telewizyjnych i radiowych, usługi w zakresie zleceń przywoławczych w zakresie radia, telefonii, Internetu lub innych środków elektronicznych, wynajem odbiorczych anten satelitarnych, wypożyczanie aparatury telekomunikacyjnej, wypożyczanie czasu dostępu do światowej sieci komputerowej, wypożyczanie dekoderów sygnałów, wypożyczanie kanałów łącznościowych, wypożyczanie sprzętu nadawczego, wypożyczanie urządzeń do przekazywania informacji, wypożyczanie urządzeń do przesyłanie informacji, wypożyczanie urządzeń służących do nadawania sygnałów audio, wypożyczanie urządzeń telekomunikacyjnych, wypożyczanie zestawów do nadawania satelitarnego, zapewnianie dostępu do blogów internetowych, zapewnianie dostępu do stron internetowych, zbieranie, opracowywanie i przekazywanie wiadomości i informacji, **41** administrowanie loteriami na rzecz osób trzecich, e-learning, interaktywne i korespondencyjne kursy i sesje, prowadzone on-line za pośrednictwem połączenia telekomunikacyjnego lub sieci komputerowej bądź prowadzone za pomocą innych środków, organizowanie i prowadzenie konkursów muzycznych, w tym przez telefon lub on-line, kursy szkoleniowe, organizowanie i prowadzenie loterii, montaż filmów kinowych, montaż lub nagrywanie dźwięku i obrazu, montaż programów radiowych, montaż programów telewizyjnych, montaż taśm dźwiękowych, montaż taśm wideo, nagrywanie i produkcja nagrań dźwiękowych, nagrywanie muzyki, organizowanie i prowadzenie pokazów, konferencji i kongresów, organizowanie i prowadzenie seminariów, organizowanie rozrywki internetowej, radiowej i telewizyjnej, organizowanie wystaw kulturalnych lub edukacyjnych, organizowanie festiwali, organizowanie konkursów edukacyjnych lub rozrywkowych, organizowanie konkursów lub loterii audiotekstowych, organizowanie kursów edukacyjnych, internetowych, korespondencyjnych, organizowanie spektakli, słuchowisk i przedstawień teatralnych, prezentowanie programów radiowych, produkcja i dystrybucja filmów, produkcja i organizowanie widowisk muzycznych, produkcja imprez sportowych na potrzeby radiowe, produkcja programów radiowych i/lub programów telewizyjnych, produkcja przedstawień teatralnych, produkcja radiowa, filmowa i telewizyjna, programowanie i sporządzanie programu telewizyjnego i radiowego, prowadzenie agencji artystycznych, przedstawienia plenerowe stanowiące usługi rozrywkowe, przygotowywanie programów radiowych, usługi wydawnicze, w publikowanie książek, audiobooków, czasopism, w tym elektronicznych, publikowanie drogą elektroniczną, publikowanie elektroniczne, publikowanie elektroniczne on-line nie do pobrania, publikowanie materiałów drukowanych, publikowanie materiałów na magnetycznych lub optycznych nośnikach danych, publikowanie piosenek, publikowanie tekstów i muzyki, usługi przygotowania i prowadzenia serwisów radiowych i telewizyjnych serwisów informacyjnych, radiowe programy rozrywkowe, realizacja programów radiowych [planowanie], reportaże fotograficzne, reporterskie usługi agencyjne, reżyseria programów radiowych lub telewizyjnych, selekcja i kompilacja nagrań muzycznych do rozpowszechniania radiowego przez osoby trzecie, udostępnianie urządzeń w studiach nagrań, usługi dotyczące publikowania tekstów innych niż teksty reklamowe, usługi dotyczące wypożyczania nagrań dźwiękowych, usługi edukacyjne świadczone przez radio, usługi festiwali muzycznych i piosenkarskich, usługi informacyjne w zakresie biletów na widowiska, usługi loterii, usługi nauczania, usługi organizowania konkursów edukacyjnych lub rozrywkowych, usługi organizowania plebiscytów muzycznych i piosenkarskich, usługi organizowania rozrywki radiowej, usługi reporterskie, usługi studia nagrań, usługi udostępniania plików audio i video on-line, usługi w dziedzinie rozrywki radiowej i telewizyjnej, usługi w zakresie opracowywania reportaży, usługi w zakresie produkcji i organizowania widowisk, spektakli, koncertów i imprez rozrywkowych lub kulturalnych, usługi w zakresie produkcji widowisk na żywo, usługi w zakresie publikowania on-line, widowiska muzyczne, widowiska muzyczne na żywo, widowiska teatralne i widowiska muzyczne, **45** rejestrowanie nazw domen, usługi nadzoru w dziedzinie własności intelektualnej, zarządzanie prawami autorskimi, doradztwo w zakresie własności intelektualnej, licencjonowanie własności intelektualnej.

---

(111) **350039** (220) 2021 01 19 (210) 523333
(151) 2021 12 21 (441) 2021 09 06
(732) BUTKIEWICZ ADRIANNA, Białystok (PL)
(540) (znak słowny)
(540) Łopatka modelująca MOŁ
(510), (511) **10** Przyrządy do masażu, Przyrządy do masażu ręcznego, Przyrządy do masażu estetycznego.

---

(111) **350040** (220) 2021 03 02 (210) 525386
(151) 2021 12 21 (441) 2021 09 06
(732) SOKOŁÓW SPÓŁKA AKCYJNA, Sokołów Podlaski (PL)
(540) (znak słowno-graficzny)
(540) SOKOŁÓW kabanosy z CIELĘCINĄ PIECZONE PREMIUM 100 g PRODUKTU UZYSKANO ze 172 g MIĘSA WYSOKA ZAWARTOŚĆ BIAŁKA BEZ DODATKU: FOSFORANÓW I BARWNIKÓW PRODUKT BEZGLUTENOWY
(540)

(591) biały, złoty, czerwony, zielony, czarny, różowy, brązowy
(531) 25.01.06, 25.01.18, 05.01.05, 26.04.05, 26.04.15, 25.07.20, 05.07.02, 29.01.15, 27.05.01, 27.05.05, 27.05.09
(510), (511) **29** Mięso, wędliny, wyroby z mięsa, wyroby na bazie mięsa, dania gotowe na bazie mięsa.

---

(111) **350041** (220) 2021 03 02 (210) 525388
(151) 2021 12 21 (441) 2021 09 06
(732) SOKOŁÓW SPÓŁKA AKCYJNA, Sokołów Podlaski (PL)
(540) (znak słowno-graficzny)
(540) SOKOŁÓW kabanosy z INDYKIEM PIECZONE PREMIUM 100 g PRODUKTU UZYSKANO ze 172 g MIĘSA WYSOKA ZAWARTOŚĆ BIAŁKA BEZ DODATKU: FOSFORANÓW I BARWNIKÓW PRODUKT BEZGLUTENOWY
(540)

(591) biały, czerwony, brązowy, złoty, zielony, czarny, żółty
(531) 05.01.05, 05.07.02, 25.01.06, 25.01.18, 25.07.20, 26.04.05, 26.04.15, 27.05.01, 27.05.05, 27.05.09, 29.01.15
(510), (511) **29** Mięso, wędliny, wyroby z mięsa, wyroby na bazie mięsa, dania gotowe na bazie mięsa.

---

(111) **350042** (220) 2021 04 29 (210) 528261
(151) 2022 01 04 (441) 2021 09 20
(732) ADAMCZEWSKI MAREK, Łódź (PL);
ZIMNY DARIUSZ, Łódź (PL)
(540) (znak słowny)
(540) FRUIT STREAM
(510), (511) **20** Niemetalowe zakrętki i zamknięcia do butelek i pojemników, Korki do butelek, Nakrętki niemetalowe, Nakrętki niemetalowe do pojemników, Nakrętki gwintowane z tworzyw sztucznych.
(551) wspólne prawo ochronne

---

(111) **350043** (220) 2021 05 05 (210) 528482
(151) 2022 01 04 (441) 2021 09 06
(732) ADVANCED DISINFECTION SOLUTIONS SPÓŁKA AKCYJNA, Warszawa (PL)
(540) (znak słowno-graficzny)
(540) ADS Advanced Disinfection Solutions
(540)

(591) niebieski, zielony, czarny
(531) 29.01.13, 27.05.01, 05.03.14
(510), (511) **28** Gry i zabawki, Artykuły sportowe i gimnastyczne nie ujęte w innych klasach, Ozdoby choinkowe, **35** Reklama, Zarządzanie w działalności gospodarczej, Administrowanie działalności gospodarczej, Prace biurowe, **42** Naukowe i techniczne usługi i badania oraz ich projektowanie, Przemysłowa analiza i usługi badawcze, Projektowanie I rozwój komputerowego sprzętu i oprogramowania.

---

(111) **350044** (220) 2021 05 07 (210) 528664
(151) 2021 12 21 (441) 2021 09 06
(732) PLENTI SPÓŁKA Z OGRANICZONĄ ODPOWIEDZIALNOŚCIĄ, Warszawa (PL)
(540) (znak słowno-graficzny)
(540) plenti
(540)

(591) szary
(531) 27.05.01, 29.01.06
(510), (511) **9** Oprogramowanie, Oprogramowanie do smartfonów, Platformy oprogramowania komputerowego, Platformy oprogramowania do współpracy [oprogramowanie], Platformy oprogramowania komputerowego, nagrane lub do pobrania, Pobieralne oprogramowanie komputerowe do zarządzania informacjami, Mobilne aplikacje, Oprogramowanie i aplikacje do urządzeń przenośnych, **38** Usługi telekomunikacyjne świadczone za pośrednictwem platform i portali w Internecie i innych mediach, Zapewnianie dostępu do platform i portali w Internecie, Udostępnianie forów internetowych on-line, Zapewnianie dostępu do baz danych, Wynajem sprzętu do transmisji obrazów, Wynajem sprzętu do transmisji informacji, Wynajem urządzeń do transmisji radiowej, Wynajem urządzeń do dostarczania wiadomości, Dostarczanie i wynajem infrastruktury i sprzętu telekomunikacyjnego, Wypożyczanie telefonów, Wypożyczanie smartfonów, Wypożyczanie aparatury telekomunikacyjnej, Wypożyczanie urządzeń komunikacyjnych, **41** Wynajem sprzętu audiowizualnego, Wynajem urządzeń do gier, Wynajem sprzętu do gier, Wynajem sprzętu audio i wideo, Wynajem sprzętu i urządzeń audiowizualnych i fotograficznych, Wypożyczanie urządzeń do nagrywania dźwięku, Wypożyczanie projektorów i akcesoriów filmowych, Wypożyczanie sprzętu sportowego lub sprzętu do ćwiczeń fizycznych, **42** Oprogramowanie jako usługa [SaaS], Przechowywanie danych on-line, Udostępnianie on-line oprogramowania nie do pobrania, Udostępnianie oprogramowania w globalnej sieci komputerowej, Platforma jako usługa [PaaS] obejmująca platformy oprogramowania do transmisji obrazów, treści audiowizualnych, treści wideo i wiadomości, Wynajem sprzętu komputerowego, Wynajem komputerów, Wypożyczanie urządzeń rejestrujących czas.

---

(111) **350045** (220) 2021 05 07 (210) 528693
(151) 2022 01 14 (441) 2021 09 20
(732) BRODZIK WITOLD, Ryczów-Kolonia (PL)
(540) (znak słowny)
(540) PrimaJura
(510), (511) **32** Woda, woda źródlana i mineralna niegazowana, woda źródlana i mineralna gazowana, woda stołowa, woda sodowa, napoje bezalkoholowe, napoje energetyzujące, bezalkoholowe napoje z soków owocowych, soki owocowe, syropy do napojów, piwa, **35** Prowadzenie sprzedaży hurtowej i detalicznej w sklepach, hurtowniach oraz przez Internet wód mineralnych i napojów.

---

(111) **350046** (220) 2021 05 07 (210) 528709
(151) 2022 01 14 (441) 2021 09 20
(732) AFRISO SPÓŁKA Z OGRANICZONĄ ODPOWIEDZIALNOŚCIĄ, Szałsza (PL)
(540) (znak słowno-graficzny)
(540) Bryka Hydraulika
(540)

(531) 27.05.01
(510), (511) **9** Aerometry, analizatory powietrza, anemometry, czujniki-w tym: ciśnienia, drukarki komputerowe, elektryczne urządzenia kontrolno-sterujące, elektryczne urządzenia pomiarowe, gazometry, instalacje elektryczne do zdalnego sterowania procesami, manometry, mierniki, nadajniki sygnałów elektronicznych, pirometry,

próżniomierze, przyrządy pomiarowe, siarkometry, urządzenia do analizy gazu, urządzenia do kontroli i regulacji ciepła, urządzenia do pomiaru ciśnienia, urządzenia do przetwarzania informacji, urządzenia do rejestrowania przebiegu zjawisk czasowych, urządzenia do sterowania i kontroli bojlerów, urządzenia do zdalnego sterowania, urządzenia pomiarowe, wilgotnościomierze, wskaźniki ciśnienia (rejestratory ciśnienia), wskaźniki temperatury, wykrywacze gazu i dymu, **11** Aparatura do wentylacji, aparatura i instalacje chłodnicze, aparatura i urządzenia do oczyszczania powietrza, aparatura i urządzenia do uzdatniania wody, armatura bezpieczeństwa do urządzeń oraz instalacji wodnych, armatura do regulacji urządzeń wodnych oraz przewodów wodnych, armatura regulacyjna i zabezpieczająca do urządzeń wodociągowych, bidety, chłodnice do cieczy, chłodnice do pieców, elektromechaniczne czujniki niskiego poziomu wody, elektroniczne czujniki niskiego poziomu wody, filtry do wody deszczowej, zespołu poboru wody deszczowej, filtry do wody pitnej, filtry powietrza do klimatyzacji, filtry rynnowe do wody deszczowej, filtry strumieniowe z separatorami powietrza, filtry strumieniowe, armatura bezpieczeństwa do urządzeń oraz instalacji wodnych, hydranty, instalacje do dystrybucji wody, instalacje do kąpieli, instalacje do klimatyzacji, instalacje do schładzania wody, instalacje do uzdatniania wody, instalacje do wytwarzania pary, instalacje do zaopatrywania w wodę, instalacje i aparatura sanitarna, instalacje i urządzenia do chłodzenia, instalacje klimatyzacyjne, instalacje wodociągowe, kabiny natryskowe, krany, lampy bezpieczeństwa, miski klozetowe, natryski, nawilżacze do grzejników centralnego ogrzewania, osprzęt do wanien, osuszacze, pisuary, płuczki ustępowe, rozdzielacze do instalacji wody pitnej, rozdzielacze z sprzęgłem hydraulicznym, sedesy, ssąco-tłoczące agregaty do oleju, stacje pompowe do wody deszczowej, sterylizatory do wody, systemy regulacji przepływu w rozdzielaczach, szybkozłącza do przyłączania naczyń przeponowych i zbiorników wzbiorczych instalacji ciśnieniowych, toalety, tuleje separacyjne, tuleje zanurzeniowe, urządzenia do chłodzenia powietrza, urządzenia do filtrowania wody, urządzenia do kąpieli, urządzenia do oczyszczania gazu, urządzenia do oczyszczania oleju, urządzenia do ujęcia wody, urządzenia i instalacje do zmiękczania wody, urządzenia jonizujące do oczyszczania powietrza lub wody, urządzenia klimatyzacyjne, uszczelki do kranów wodociągowych, wanny łazienkowe, wentylatory, wężownice do instalacji destylacyjnych, wkłady do filtrów olejowych, wodociągowe instalacje, wyciągi kominowe, wyciągi wentylacyjne do laboratoriów, wyciągi wentylacyjne, wyposażenie wanien łazienkowych, zamknięcia rur do sondowania, zamknięcia rur oddechowych, zamknięcia rur wlewowych do oleju, zamknięcia wlewów szybkozłączne, zamknięcia wlewów z wtyczkami do czujników granicznych, zasuwy do wyciągów, zasuwy, zbiorniki chłodzące do pieców, zbiorniki ciśnieniowe do wody, zbiorniki ciśnieniowe wody, zbiorniki do płuczek ustępowych, **35** Administrowanie programami lojalności konsumenta, aktualizowanie i utrzymywanie danych w komputerowych bazach danych, badania rynkowe, doradztwo w dziedzinie strategii marketingowych w reklamie, informacje i porady handlowe udzielane konsumentom w wyborze towarów i usług, pozyskiwanie danych do komputerowych baz danych, marketing ukierunkowany, organizowanie targów handlowych, organizowanie pokazów towarów, reklama, reklama online za pośrednictwem sieci komputerowej, reklamy radiowe, reklamy telewizyjne, reklamy prasowe, rozpowszechnianie reklam, usługi handlu detalicznego online w zakresie urządzeń i przyrządów pomiarowych, sygnalizacyjnych, kontrolnych, urządzeń i przyrządów do przewodzenia, połączania, przekształcenia gromadzenia, sterowania i regulacji energii elektrycznej, urządzeń do oświetlania, ogrzewania, chłodzenia, suszenia, wentylacji, zaopatrzenia w wodę oraz instalacji sanitarnych, usługi handlu detalicznego i hurtowego w zakresie urządzeń i przyrządów pomiarowych, sygnalizacyjnych, kontrolnych, urządzeń i przyrządów do przewodzenia, połączania, przekształcenia gromadzenia, sterowania i regulacji energii elektrycznej, urządzeń do oświetlania, ogrzewania, chłodzenia, suszenia, wentylacji, zaopatrzenia w wodę oraz instalacji sanitarnych, **37** Budowa i konserwacja rurociągów, czyszczenie kominów, czyszczenie i naprawa kotłów, czyszczenie urządzeń klimatyzacyjnych i wentylacyjnych, doradztwo inżynieryjne instalacja, konserwacja i naprawy maszyn, instalowanie i naprawa pieców, instalowanie i naprawy urządzeń dla chłodnictwa, instalowanie i naprawy urządzeń do nawadniania, instalowanie oraz naprawa urządzeń klimatyzacyjnych, kalibracje detektorów gazów, kalibracje urządzeń pomiarowych, konserwacja i naprawy palników, modernizacja instalacji grzewczych, modernizacja instalacji wody pitnej, montaż i naprawy instalacji grzewczych, montaż instalacja dozorowych, montaż instalacji i oprzyrządowania do instalacji grzewczych, montaż instalacji i oprzyrządowania do instalacji wody pitnej, montaż instalacji i oprzyrządowania do instalacji olejowych, montaż instalacji i oprzyrządowania do instalacji klimatyzacyjnych, montaż instalacji i oprzyrządowania do instalacji wentylacyjnych, montaż urządzeń ostrzegawczych, nadzór budowlany, nadzór inwestorski, naprawa pomp, optymalizacji zużycia energii cieplnej w zakresie regulacji instalacji grzewczych i chłodzących, prowadzenie okresowych przeglądów instalacji chłodniczych, prowadzenie okresowych przeglądów instalacji dozorowych, prowadzenie okresowych przeglądów instalacji grzewczych, prowadzenie okresowych przeglądów instalacji klimatyzacyjnych, prowadzenie okresowych przeglądów instalacji wentylacyjnych, prowadzenie prób szczelności instalacji, przeglądy okresowe kotłów i urządzeń cieplnych, regulacja hydrauliczna instalacji, równoważenie instalacji grzewczych, serwis instalacji dozorowych, serwis urządzeń elektronicznych, serwis urządzeń elektrycznych, serwis urządzeń ostrzegawczych, usługi hydrauliczne, usługi w zakresie analizy spalin, wymiany sensorów i czujników w urządzeniach pomiarowych, wymiany baterii i akumulatorów w urządzeniach elektronicznych, kalibracje analizatorów spalin, wynajem sprzętu budowlanego, **42** Badania techniczne, projektowanie budynków, doradztwo w zakresie planowania zużycia energii, inżynieria techniczna, kalibrowanie, cechowanie, kontrola jakości, usługi świadczone przez laboratoria naukowe, testowanie materiałów, miernictwo, opracowywanie koncepcji optymalizacji zużycia energii, opracowywanie projektów technicznych, doradztwo w zakresie planowania zużycia energii, prace badawczo-rozwojowe nad nowymi produktami dla osób trzecich, opracowywanie projektów technicznych, wzornictwo przemysłowe, badanie typu urządzeń, wzorcowanie urządzeń pomiarowych, programy do projektowania instalacji, opracowywanie programów do doboru urządzeń i wyposażenia instalacji, programy wspierające projektowanie instalacji, programy do zdalnej kontroli nad systemami BMS, prowadzenia analiz gazów spalinowych, wydawanie certyfikatów kalibracji.

---

(111) **350047** (220) 2021 05 11 (210) 528805
(151) 2022 01 14 (441) 2021 09 20
(732) GAŁCZYŃSKI OSOWIECKI BANASIK SPÓŁKA JAWNA, Warszawa (PL)
(540) (znak słowno-graficzny)
(540) gob
(540)

(591) ciemnoczerwony
(531) 27.05.01, 29.01.01
(510), (511) **45** Badania prawne, Usługi w zakresie przygotowywania dokumentów prawnych, Doradztwo w zakresie własności intelektualnej, Usługi adwokackie, Usługi prawne związane z negocjacją kontraktów dla osób trzecich.

---

(111) **350048** (220) 2021 05 12 (210) 528872
(151) 2022 01 14 (441) 2021 09 20
(732) OLIMP LABORATORIES SPÓŁKA Z OGRANICZONĄ ODPOWIEDZIALNOŚCIĄ, Pustynia (PL)
(540) (znak słowny)
(540) Olimp Labs w trosce o Wasze zdrowie i urodę
(510), (511) **5** Preparaty farmaceutyczne, Leki dla ludzi, Leki wydawane bez recepty, Leki ziołowe, Suplementy diety, Suplementy diety dla osób ze specjalnymi wymaganiami dietetycznymi, Suplementy ziołowe, Witaminy i preparaty witaminowe, Preparaty witaminowe i mineralne, Mieszanki ziołowe do użytku medycznego, Mieszanki do picia będące suplementami diety, Dietetyczna żywność do celów medycznych, Dietetyczne dodatki do żywności, Proszki jako

zamienniki posiłków, Dietetyczne napoje przystosowane do celów medycznych, **35** Usługi sprzedaży detalicznej i hurtowej w zakresie preparatów farmaceutycznych, suplementów diety, produktów dietetycznych, żywności, Dostarczanie informacji za pośrednictwem Internetu na temat sprzedaży preparatów farmaceutycznych, suplementów diety, produktów dietetycznych, żywności, Prezentowanie towarów w mediach dla celów sprzedaży detalicznej, Usługi reklamowe i marketingowe, Promocja sprzedaży, Dystrybucja materiałów reklamowych, marketingowych i promocyjnych, Marketing bezpośredni, Organizowanie programów lojalnościowych do celów handlowych, promocyjnych lub reklamowych.

---

(111) **350049** (220) 2021 05 13 (210) 528880
(151) 2022 01 14 (441) 2021 09 20
(732) NYCZ INTERTRADE SPÓŁKA Z OGRANICZONA ODPOWIEDZIALNOŚCIĄ, Kraków (PL)
(540) (znak słowno-graficzny)
(540) ekoNYCZ
(540)

(591) ciemnozielony, zielony
(531) 27.05.01, 26.04.03, 26.04.18, 29.01.12
(510), (511) **39** Transport towarów, w tym transport cysternowy i transport skrzyniowy, Transport substancji niebezpiecznych (ADR), Transport odpadów, Transport odpadów przemysłowych, Transport odpadów niebezpiecznych, Składowanie towarów, Składowanie substancji niebezpiecznych, Składowanie odpadów, Składowanie odpadów przemysłowych, Składowanie odpadów niebezpiecznych, **40** Recykling odpadów, Recykling odpadów przemysłowych, Recykling odpadów niebezpiecznych, Obróbka materiałów uzyskanych z odpadów [odzyskiwanie surowców wtórnych], Utylizacja odpadów, Unieszkodliwianie odpadów, Obróbka materiałów uzyskanych z odpadów przemysłowych [odzyskiwanie surowców wtórnych], Utylizacja odpadów przemysłowych, Unieszkodliwianie odpadów przemysłowych, Obróbka materiałów uzyskanych z odpadów niebezpiecznych [odzyskiwanie surowców wtórnych], Utylizacja odpadów niebezpiecznych, Unieszkodliwianie odpadów niebezpiecznych, **42** Usługi laboratoryjne.

---

(111) **350050** (220) 2021 05 13 (210) 528888
(151) 2022 01 14 (441) 2021 09 20
(732) LEGSAD SPÓŁKA Z OGRANICZONĄ ODPOWIEDZIALNOŚCIĄ, Kościelec (PL)
(540) (znak słowno-graficzny)
(540) Prima
(540)

(591) zielony, czerwony, granatowy, biały
(531) 05.07.08, 27.05.01, 27.05.17, 29.01.14
(510), (511) **31** Owoce świeże, Warzywa świeże, Winogrona świeże, winorośle, sadzonki, Krzewy, **35** Usługi handlu hurtowego w zakresie owoców świeżych, warzyw świeżych, Reklama, **44** Uprawa roślin, Doradztwo w zakresie uprawy owoców, warzyw, winorośli, Doradztwo w zakresie żywienia i odżywiania.

---

(111) **350051** (220) 2021 05 13 (210) 528889
(151) 2022 01 14 (441) 2021 09 20
(732) LEGSAD SPÓŁKA Z OGRANICZONĄ ODPOWIEDZIALNOŚCIĄ, Kościelec (PL)
(540) (znak słowno-graficzny)
(540) Bio Prima
(540)

(591) ciemnozielony, czerwony, granatowy, biały
(531) 05.07.08, 27.05.01, 27.05.17, 29.01.14
(510), (511) **31** Owoce świeże, Warzywa świeże, Winogrona świeże, winorośle, sadzonki, Krzewy, **35** Usługi handlu hurtowego w zakresie owoców świeżych, warzyw świeżych, Reklama, **44** Uprawa roślin, Doradztwo w zakresie uprawy owoców, warzyw, winorośli, Doradztwo w zakresie żywienia i odżywiania.

---

(111) **350052** (220) 2021 05 19 (210) 529127
(151) 2022 01 03 (441) 2021 09 13
(732) ARNA SPÓŁKA Z OGRANICZONĄ ODPOWIEDZIALNOŚCIĄ, Warszawa (PL)
(540) (znak słowno-graficzny)
(540) OES-PARTS ORIGINAL TECHNOLOGY
(540)

(531) 27.05.01, 15.07.01, 18.01.21, 26.01.06, 26.01.16
(510), (511) **6** Metalowe uszczelki, przewody metalowe, Ruchome metalowe schody pokładowe dla pasażerów, Sprężyny [drobnica metalowa], Zbiorniki metalowe, Śruby metalowe, Przewody metalowe do instalacji wentylacyjnej i klimatyzacyjnej, Nakrętki śrub z metalu, **7** Turbo sprężarki, Łożyska z automatycznym smarowaniem, Pierścienie tłokowe, Korbowody do maszyn, motorów i silników, Łożyska kulkowe, Świece żarowe do silników Diesla, Turbosprężarki, Łożyska [części maszyn], Głowice cylindrów do silników, Rozruszniki silników, Pompy [części maszyn lub silników], Tłoki do cylindrów, Tłoki do silników, Łożyska do wałów transmisyjnych, Tłoki [części maszyn lub silników], Pompy powietrzne [instalacje w warsztatach samochodowych], Łożyska, Sprężarki doładowujące, Wentylatory do silników, Świece zapłonowe do silników spalinowych wewnętrznego spalania, Tłoki do amortyzatorów, Cylindry do silników, Tłumiki do silników, Filtry [części maszyn lub silników], Chłodnice do silników, Przeguby uniwersalne [przeguby Cardana], Awaryjne generatory prądotwórcze, Kolektory wydechowe do silników, Pompy paliwowe samonastawne, Rolki napinające i prowadzące pasków wieloklinowych i pasków rozrządu silników samochodowych, **12** Rolki napinaczy i prowadzące pasków rozrządu oraz pasków wieloklinowych silników samochodowych, Części składowe do samochodów i akcesoria samochodowe ujęte w klasie 12, a mianowicie: części układu zasilania paliwem, części układu hamulcowego, części układu kierow-

niczego, części układu hydraulicznego, części układu elektrycznego, części układu zawieszenia, części układu chłodzenia, części układu czyszczenia szyb, części układu napędowego, elementy karoserii, **17** Uszczelki, przewody gumowe.

(111) **350053** (220) 2021 05 24 (210) 529385
(151) 2022 01 12 (441) 2021 09 27
(732) PERFECT MODA SPÓŁKA Z OGRANICZONĄ ODPOWIEDZIALNOŚCIĄ, Jabłonowo (PL)
(540) (znak słowno-graficzny)
(540) ELITE MODA
(540)

(531) 27.05.01, 27.05.24, 26.11.02, 26.11.08
(510), (511) **25** Odzież, obuwie, nakrycia głowy.

(111) **350054** (220) 2021 05 26 (210) 529401
(151) 2022 01 03 (441) 2021 09 13
(732) Hankook Tire & Technology Co., Ltd., Seongnam (KR)
(540) (znak słowno-graficzny)
(540) Winter i*cept iON
(540)

(531) 27.05.01, 24.17.25, 24.17.01, 24.17.03
(510), (511) **12** Opony do pojazdów mechanicznych, Opony rowerowe, Korpusy opon, Pokrowce na opony, Opony do motocykli, Łaty do opon, Dętki do rowerów, Dętki do opon motocykli, Dętki do opon pneumatycznych, Dętki do opon do kół pojazdów, Dętki do opon pojazdów, Siatki bagażowe do pojazdów, Opony pneumatyczne, Zestawy narzędzi do naprawy dętek, Obręcze kół pojazdów, Pokrycia siodełek rowerów, Pokrowce na siodełka motocyklowe, Pasy bezpieczeństwa do siedzeń w pojazdach, Szczęki hamulcowe do pojazdów, Amortyzatory do pojazdów, Bagażniki na narty do samochodów, Kolce do opon, Opony do pojazdów, Opony pełne do kół pojazdów, Bieżniki do bieżnikowania opon, Gąsienicowy układ bieżny do pojazdów [taśmy gąsienicowe], Gąsienicowy układ bieżny do pojazdów [typu ciągnikowego], Opony bezdętkowe do rowerów, Opony bezdętkowe do motocykli, Wentyle do opon pojazdów.

(111) **350055** (220) 2021 05 27 (210) 529570
(151) 2022 01 07 (441) 2021 08 30
(732) CYFROWY POLSAT SPÓŁKA AKCYJNA, Warszawa (PL)
(540) (znak słowno-graficzny)
(540) polsat box
(540)

(591) żółty, granatowy
(531) 29.01.12, 27.05.01, 26.01.16
(510), (511) **9** Urządzenia i przyrządy: naukowe, żeglarskie, geodezyjne, fotograficzne, kinematograficzne, optyczne, wagowe, pomiarowe, sygnalizacyjne, kontrolne, do ratowania życia, do celów dydaktycznych, Urządzenia i przyrządy do przewodzenia, przełączania, przekształcenia, gromadzenia, sterowania i regulacji energii elektrycznej, Urządzenia do nagrywania, przesyłania oraz odtwarzania dźwięku lub obrazów, Magnetyczne nośniki danych, nagrane dyski, Płyty kompaktowe, DVD i inne nośniki nagrań cyfrowych, Mechanizmy do urządzeń uruchamianych przez wrzucenie monety, Kasy rejestrujące, maszyny liczące, osprzęt do przetwarzania danych, komputery, Programy komputerowe, Urządzenia do gaszenia ognia, Publikacje elektroniczne, Oprogramowanie komputerowe, Elektroniczne nośniki danych, Nagrania cyfrowe, Nagrania audio, Nagrania wideo, Nagrania audio-wideo, Sprzęt elektroniczny, Sprzęt elektryczny, Akcesoria do sprzętu elektronicznego, Urządzenia elektroniczne, Urządzenia elektryczne, Akcesoria do urządzeń elektronicznych, **16** Publikacje, Gazety, Czasopisma, Druki, Kalendarze, Książki, Wydawnictwa jednorazowe, Katalogi, Komiksy, Fotografie, Notesy, Pióra, Długopisy, Ołówki, Materiały do nauczania z wyjątkiem aparatów, Torby, Materiały drukowane, Materiały szkoleniowe, Materiały instruktażowe, Materiały piśmienne, Papier, Tektura, Wyroby z papieru, Wyroby z tektury, **35** Pomoc w prowadzeniu działalności gospodarczej, Usługi wsparcia administracyjnego, Prace biurowe, Doradztwo i konsultacje w zakresie działalności gospodarczej, Usługi analizy i informacji biznesowej, Badania rynkowe, Analizy gospodarcze, Administrowanie działalnością gospodarczą, Zarządzanie działalnością gospodarczą, Planowanie działalności gospodarczej, Organizacja działalności gospodarczej, Audyt działalności gospodarczej, Informacja o działalności gospodarczej, handlu, reklamie, promocji, Agencje informacji handlowej, Organizacja wystaw handlowych, Organizacja targów handlowych, Usługi reklamowe, Usługi agencji reklamowych, Usługi marketingowe, Usługi promocyjne, Usługi programów lojalnościowych, motywacyjnych lub promocyjnych, Promocja towarów i usług, Usługi public relations, Produkcja reklam, Dystrybucja materiałów reklamowych, Rozpowszechnianie ogłoszeń reklamowych, Publikowanie tekstów reklamowych, Wynajmowanie powierzchni na cele reklamowe, Wynajem czasu reklamowego w środkach przekazu, Reklamy korespondencyjne, Sondaże opinii, Organizowanie wystaw w celach handlowych lub reklamowych, Promocja sprzedaży dla osób trzecich, Profesjonalne zarządzanie działalnością artystyczną, Przetwarzanie, systematyzacja danych i zarządzanie nimi, Komputerowe przetwarzanie danych, Elektroniczne przetwarzanie danych, Zarządzanie przetwarzaniem danych, Doradztwo związane z przetwarzaniem danych, Rozpowszechnianie informacji gospodarczych, Rozpowszechnianie informacji biznesowych, Rozpowszechnianie informacji handlowych, Wyszukiwanie informacji w plikach informatycznych dla osób trzecich, Skomputeryzowane wyszukiwanie informacji handlowych, Usługi sprzedaży towarów, Sprzedaż detaliczna, Sprzedaż hurtowa, Zgrupowanie na rzecz osób trzecich towarów pozwalające nabywcy wygodnie oglądać lub zapoznawać się z opisem oraz kupować te towary, w szczególności: z katalogu różnych artykułów, za pośrednictwem usługi elektronicznej, na stronie internetowej oraz usługi pośrednictwa w powyższym zakresie, Pośrednictwo w zakresie sprzedaży usług, Usługa polegająca na prezentacji ofert usług, Sprzedaż hurtowa i detaliczna paliw stałych, ciekłych, gazowych oraz produktów pochodnych, Pośrednictwo w zakresie sprzedaży paliw stałych, ciekłych, gazowych oraz produktów pochodnych, Doradztwo handlowe w zakresie wykorzystania energii i paliw oraz produktów pochodnych, Sprzedaż hurtowa i detaliczna energii, w tym energii elektrycznej i cieplnej, Pośrednictwo w zakresie sprzedaży energii, w tym energii elektrycznej i cieplnej, Zarządzanie wykonywaniem umów dotyczących udostępniania i późniejszego korzystania z usług w zakresie przesyłania i dystrybucji energii, w szczególności elektrycznej i cieplnej, zaopatrywania w energię, w szczególności elektryczną i cieplną, dystrybucji i zaopatrywania w wodę, usług zaopatrywania w parę wodną i gorącą wodę, usług związanych z odprowadzaniem ścieków, usług związanych z wywozem śmieci, Pośrednictwo w zakresie zawierania umów dotyczących świadczenia, organizowania i zapewniania dostępu do usług medycznych, Pośrednictwo w zakresie zawierania umów dotyczących świadczenia, organizowania i zapewniania dostępu do usług opiekuńczych, Zarządzanie wykonywaniem umów dotyczących udostępniania i późniejszego korzystania z usług medycznych i opiekuńczych, Pośrednictwo w zakresie zawierania umów dotyczących świadczenia, organizowania i zapewniania dostępu do usług w zakresie zapewnienia bezpieczeństwa i ochrony osób i mienia, usług ochroniarskich, usług doradztwa w sprawach bezpieczeństwa, Zarządzanie wykonywaniem umów dotyczących udostępniania i późniejszego korzystania z usług w zakresie zapewnienia bezpieczeństwa i ochrony osób i mienia, usług ochroniarskich, usług doradztwa w sprawach bezpieczeństwa, Usługi informacyjne, doradcze i konsultacyjne dotyczące

uprzednio wymienionych usług, **36** Usługi ubezpieczeniowe, Usługi pośrednictwa ubezpieczeniowego, Usługi finansowe, Usługi pośrednictwa w zakresie usług finansowych, Doradztwo ekonomiczno-finansowe, Usługi płatnicze, Usługi maklerskie, Obrót papierami wartościowymi, Usługi bankowe, Usługi pośrednictwa bankowego, Usługi leasingowe, Leasing finansowy, Usługi pośrednictwa w zakresie leasingu, Doradztwo podatkowe, Usługi związane z majątkiem nieruchomym, Zarządzanie nieruchomościami, Pośrednictwo w zakresie zarządzania nieruchomościami, Wynajem nieruchomości i majątku, Wynajem powierzchni biurowej, Wynajem pomieszczeń handlowych, Dzierżawa nieruchomości, Finansowanie inwestycji, Usługi informacyjne, doradcze i konsultacyjne dotyczące uprzednio wymienionych usług, **37** Usługi instalacyjne, Usługi naprawcze, Usługi konserwacyjne, Instalowanie i naprawa urządzeń elektrycznych i elektronicznych, Usługi informacyjne, doradcze i konsultacyjne dotyczące uprzednio wymienionych usług, **38** Usługi w zakresie prowadzenia agencji informacyjnych, Usługi w zakresie prowadzenia agencji prasowych, Usługa prowadzenia portali internetowych w zakresie: rozpowszechniania wiadomości i aktualności, Zbieranie i przesyłanie informacji, Działalność centrów telefonicznych (call center), Usługi telekomunikacyjne, Usługi komunikacji elektronicznej, Usługi telekomunikacyjne przewodowe, Usługi telekomunikacyjne bezprzewodowe, Usługi telekomunikacji satelitarnej, Usługi komunikacji radiowej, Usługi komunikacji za pośrednictwem sieci światłowodowych, Usługi komunikacji za pośrednictwem telefonów komórkowych, Usługi łączności poprzez terminale komputerowe, Usługi nadawania bezprzewodowego, Usługi nadawania telewizji kablowej, Oferowanie połączeń telekomunikacyjnych z globalną siecią komputerową, Transfer strumieniowy danych, Transmisja plików cyfrowych, Transmisja programów radiowych, Transmisja programów telewizyjnych, Transmisja satelitarna, Transmisja wideo na żądanie, Zapewnianie dostępu do globalnych sieci komputerowych, Usługi transmisyjne, Łączność poprzez sieci komputerowe, Usługi dostępu do Internetu, Usługi dostępu do sieci komunikacji elektronicznej, Usługi w zakresie emisji radiowej i telewizyjnej, Bezprzewodowa transmisja programów telewizyjnych, Nadawanie programów telewizyjnych, Nadawanie audio, wideo i multimedialne za pośrednictwem Internetu i innych sieci łącznościowych, Nadawanie bezprzewodowe, Przekaz satelitarny, Nadawanie i transmisja programów radiowych, Nadawanie i transmisja programów telewizyjnych, Nadawanie informacji za pośrednictwem telewizji, Nadawanie informacji za pośrednictwem radia, Nadawanie informacji za pośrednictwem satelity, Nadawanie muzyki, Nadawanie programów przez satelitę, Nadawanie programów telewizji kablowej, Nadawanie programów za pośrednictwem Internetu, Nadawanie telewizji kablowej, Nadawanie wiadomości [środkami elektronicznymi], Przekaz satelitarny, Usługi zapewniania dostępu do treści, stron internetowych i portali, Zapewnianie dostępu telekomunikacyjnego do filmów, innych nagrań i programów telewizyjnych udostępnianych za pośrednictwem usługi wideo na życzenie, Zapewnianie dostępu telekomunikacyjnego do programów radiowych, Agencje informacyjne, Przekazywanie i rozpowszechnianie informacji i danych za pośrednictwem sieci komputerowych oraz Internetu, Usługi poczty elektronicznej, Zapewnianie dostępu do forów dyskusyjnych w Internecie, Usługi teletechniczne, Usługi teleinformatyczne, Wypożyczanie urządzeń telekomunikacyjnych, Wypożyczanie telefonów, Wypożyczanie urządzeń służących do komunikacji za pośrednictwem sieci komunikacji elektronicznej, Wyznaczanie położenia obiektów za pomocą urządzeń telekomunikacyjnych, Dostarczanie informacji o położeniu obiektów lokalizowanych za pomocą urządzeń telekomunikacyjnych, Usługi informacyjne, doradcze i konsultacyjne dotyczące uprzednio wymienionych usług, **39** Transport, Transport samochodowy, Transport morski, Transport lotniczy, Transport bagażu, Transport osób, Usługi kurierskie, Wypożyczanie środków transportu, Pakowanie i składowanie towarów, Organizowanie podróży, Usługi w zakresie przesyłania i dystrybucji energii, w szczególności elektrycznej i cieplnej, Zaopatrywanie w energię, w szczególności elektryczną i cieplną, Dystrybucja i zaopatrywanie w wodę, Usługi zaopatrywania w parę wodną i gorącą wodę, Usługi związane z odprowadzaniem ścieków, Usługi związane z wywozem śmieci, Pośrednictwo w zakresie ww. usług, Usługi informacyjne, doradcze i konsultacyjne dotyczące uprzednio wymienionych usług, **41** Nauczanie, Kształcenie, Edukacja, Usługi edukacyjne świadczone za pośrednictwem komunikacji elektronicznej, Rozrywka, Organizowanie imprez rozrywkowych, Organizowanie konkursów i wystaw edukacyjnych i rozrywkowych, Działalność sportowa, Działalność kulturalna, Organizowanie wystaw, wydarzeń kulturalnych oraz koncertów, Organizowanie szkoleń, Organizowanie konferencji, Organizowanie sympozjów, Usługi wydawnicze, Elektroniczne usługi wydawnicze, Usługi wydawnicze w zakresie tekstów elektronicznych, Publikowanie, Publikowanie elektroniczne, Publikowanie drogą elektroniczną, Publikowanie materiałów drukowanych, Komputerowy skład drukarski, Wydawanie książek, Wydawanie wykazów oraz list, Wydawanie gazet, Wydawanie czasopism, Wydawanie periodyków, Produkcja filmów, Produkcja nagrań wideo, Rozpowszechnianie i dystrybucja analogowych i cyfrowych programów telewizji kablowej, naziemnej, satelitarnej, Usługi w zakresie prowadzenia stacji radiowych, Usługi w zakresie prowadzenia stacji telewizyjnych, Produkcja programów telewizyjnych, Produkcja programów radiowych, Montaż programów radiowych i telewizyjnych, Usługi reporterskie, Studia filmowe, Studia telewizyjne, Studia nagrań, Usługa prowadzenia portali internetowych w zakresie: udostępniania zapisów audycji radiowych i telewizyjnych, informacji o programach i repertuarze, udostępniania wersji obcojęzycznych i polskojęzycznych utworów, udostępniania gier, wyboru pakietów programowych programów telewizyjnych i radiowych, Produkcja nagrań dźwiękowych, Produkcja nagrań muzycznych, Usługi w zakresie nagrań, Usługi studia nagrań, Usługi postprodukcji filmów, nagrań wideo, programów telewizyjnych i radiowych, Projekcja filmów, Wypożyczanie filmów, Wypożyczanie nagrań wideo, Wypożyczanie nagrań dźwiękowych, Dystrybucja filmów, Dystrybucja nagrań wideo, Dystrybucja programów telewizyjnych, Dystrybucja programów radiowych, Gry oferowane on-line, Usługi publikowania tekstów, czasopism, wydawnictw nieperiodycznych i publikacji elektronicznych, w tym on-line, Usługi informacyjne, doradcze i konsultacyjne dotyczące uprzednio wymienionych usług, **42** Naukowe i techniczne usługi i badania oraz ich projektowanie, Analiza przemysłowa, Badania przemysłowe i usługi w zakresie projektowania przemysłowego, Usługi kontroli jakości i uwierzytelniania, Usługi w zakresie technologii informacyjnych, Rozwój, programowanie i wdrażanie oprogramowania komputerowego, Oprogramowanie jako usługa [SaaS], Usługi doradztwa w zakresie oprogramowania jako usługi [SaaS], Platformy do sztucznej inteligencji jako oprogramowanie jako usługa [SaaS], Usługi doradztwa w zakresie oprogramowania komputerowego, Inżynieria oprogramowania komputerowego, Opracowywanie oprogramowania komputerowego, Instalacja oprogramowania komputerowego, Aktualizacja oprogramowania komputerowego, Konserwacja oprogramowania komputerowego, Konfiguracja oprogramowania komputerowego, Naprawa oprogramowania komputerowego, Wypożyczanie oprogramowania komputerowego, Udostępnianie oprogramowania komputerowego, Informatyka śledcza, Poradnictwo informatyczne, Usługi konsultacyjne dotyczące komputerów i informatyki, Projektowanie systemów informatycznych, Testowanie sprzętu informatycznego, Usługi doradcze w zakresie sieci informatycznych, Usługi w zakresie ochrony, bezpieczeństwa i odzyskiwania systemów informatycznych, Zarządzanie projektami informatycznymi, Usługi zarządzania urządzeniami informatycznymi, Usługi doradcze w zakresie technologii informatycznych i komputerowych, Usługi zarządzania projektami w zakresie technologii informatycznych i komputerowych, Inżynieria komputerowa, Hosting, Hosting serwerów, Hosting portali internetowych, Hosting stron internetowych, Hosting platform w Internecie, Hosting treści cyfrowych, Usługi dostawcy hostingu w chmurze, Hosting infrastruktury sieciowej online na rzecz osób trzecich, Hosting aplikacji oprogramowania komputerowego, Utrzymywanie portali internetowych dla osób trzecich, Utrzymywanie stron internetowych dla osób trzecich, Projektowanie stron internetowych, Usługi prowadzenia portali internetowych w zakresie utrzymywania stron internetowych, prognozy pogody, udostępnienia wyszukiwarek internetowych, Usługi udostępniania aplikacji mobilnych i internetowych, włączając udostępnienie aplikacji za pomocą platform z aplikacjami przeznaczonymi do tych celów, Usługi informacyjne, doradcze i konsultacyjne dotyczące uprzednio wymienionych usług, **44** Usługi medyczne, Usługi opiekuńcze, Usługi w zakresie higieny i urody dla ludzi i zwierząt, Usługi informacyjne, doradcze i konsultacyjne dotyczące uprzednio wymienionych usług, **45** Usługi prawne, Prywatne i społeczne usługi świadczone przez osoby trzecie w celu zaspokojenia potrzeb poszczególnych osób, Usługi w zakresie zapewnienia bezpieczeństwa i ochrony osób i mienia, Usługi ochroniarskie, Usługi informacyjne, doradcze i konsultacyjne dotyczące uprzednio wymienionych usług.

(111) **350056** (220) 2021 06 02 (210) 529885
(151) 2022 01 03 (441) 2021 09 13
(732) POLFACLINIC SPÓŁKA Z OGRANICZONĄ ODPOWIEDZIALNOŚCIĄ, Warszawa (PL)
(540) (znak słowny)
(540) POLFACLINIC
(510), (511) **3** Pasta do zębów, Kosmetyki, Kosmetyki nielecznicze, Kosmetyki naturalne, Kosmetyki organiczne, Kosmetyki upiększające, Kosmetyki w postaci płynów, Toniki [kosmetyki], Mleczka kosmetyczne, Maski kosmetyczne, Kremy kosmetyczne, Balsamy kosmetyczne, Olejki mineralne [kosmetyki], Preparaty nawilżające [kosmetyczne], Kosmetyki w formie olejków, Kremy do ciała [kosmetyki], Kremy do twarzy [kosmetyki], Preparaty kosmetyczne do kąpieli, Preparaty kosmetyczne do włosów, Kremy kosmetyczne do rąk, Ekstrakty ziołowe do celów kosmetycznych, Serum do twarzy do celów kosmetycznych, **5** Suplementy diety, Suplementy diety i preparaty dietetyczne, Mineralne suplementy diety, Suplementy ziołowe, Mineralne preparaty spożywcze do celów medycznych, Preparaty spożywcze ze specjalnym przeznaczeniem medycznym, Kremy lecznicze, Lecznicze kremy do skóry, **35** Sprzedaż detaliczna, sprzedaż hurtowa, sprzedaż w systemie online, import, eksport: produktów mających zastosowanie w lecznictwie, kosmetyków, aparatury i sprzętu, mebli oraz wyposażenia stosowanych w lecznictwie i szpitalnictwie, artykułów spożywczych, wyrobów mięsnych, owoców, chemii gospodarczej, past do zębów, kosmetyków, kosmetyków nieleczniczych, kosmetyków naturalnych, kosmetyków organicznych, kosmetyków upiększających, kosmetyków w postaci płynów, toników [kosmetyków], mleczek kosmetycznych, masek kosmetycznych, kremów kosmetycznych, balsamów kosmetycznych, olejków mineralnych [kosmetyków], preparatów nawilżających [kosmetycznych], kosmetyków w formie olejków, kremów do ciała [kosmetyków], kremów do twarzy [kosmetyków], preparatów kosmetycznych do kąpieli, preparatów kosmetycznych do włosów, kremów kosmetycznych do rąk, ekstraktów ziołowych do celów kosmetycznych, serum do twarzy do celów kosmetycznych, suplementów diety, suplementów diety i preparatów dietetycznych, mineralnych suplementów diety, suplementów ziołowych, mineralnych preparatów spożywczych do celów medycznych, preparatów spożywczych ze specjalnym przeznaczeniem medycznym, kremów leczniczych, leczniczych kremów do skóry, Biznesowe usługi doradcze w zakresie zarządzania działalnością gospodarczą, Doradztwo i pomoc w zakresie zarządzania działalnością gospodarczą, Doradztwo specjalistyczne w zakresie działalności gospodarczej, Doradztwo w zakresie zarządzania biznesowego i organizacji przedsiębiorstw, Doradztwo biznesowe, Konsultacje i pomoc w zakresie reklamy, Konsultacje i pomoc w zakresie marketingu i promocji, Planowanie strategii marketingowych, Reklama i marketing, Doradztwo i zarządzanie biznesowe w zakresie działalności marketingowej .

---

(111) **350057** (220) 2021 06 04 (210) 529902
(151) 2022 01 03 (441) 2021 09 13
(732) INSTYTUT TECHNICZNY WOJSK LOTNICZYCH, Warszawa (PL)
(540) (znak graficzny)
(540)
(540)

(531) 03.04.01
(510), (511) **9** Przyrządy i urządzenia do badania materiałów, szczególnie podłoża i nawierzchni lotniskowych, **12** Pojazdy bezzałogowe do poruszania się drogą lądową.

---

(111) **350058** (220) 2021 06 04 (210) 529903
(151) 2022 01 03 (441) 2021 09 13
(732) INSTYTUT TECHNICZNY WOJSK LOTNICZYCH, Warszawa (PL)
(540) (znak słowno-graficzny)
(540) BIZON
(540)

(531) 27.05.01
(510), (511) **9** Przyrządy i urządzenia do badania materiałów, szczególnie podłoża i nawierzchni lotniskowych, **12** Pojazdy bezzałogowe do poruszania się drogą lądową.

---

(111) **350059** (220) 2021 08 12 (210) 532613
(151) 2022 01 14 (441) 2021 09 13
(732) TELEWIZJA REPUBLIKA SPÓŁKA AKCYJNA, Warszawa (PL)
(540) (znak słowno-graficzny)
(540) R REPUBLIKA
(540)

(591) biały, czerwony, granatowy
(531) 26.04.04, 26.04.18, 27.05.01, 29.01.13
(510), (511) **35** Usługi agencji reklamowej, Prezentowanie produktów w mediach dla celów sprzedaży detalicznej, Promocja sprzedaży dla osób trzecich, Reklama za pośrednictwem Internetu, Organizowanie wystaw, Wynajmowanie przestrzeni reklamowej i nośników reklamowych, Rozpowszechnianie ogłoszeń reklamowych, Produkcja filmów reklamowych, Tworzenie i publikowanie tekstów reklamowych i sponsorowanych, Reklama telewizyjna, Edytorskie usługi w dziedzinie reklamy, Sondaże, agencja public relations, **38** Telekomunikacja, Agencja informacyjna, Transmisja telewizyjna, w tym z imprez informacyjnych, muzycznych, rozrywkowych, artystycznych, naukowych, kulturalnych, sportowych, rekreacyjnych, plenerowych, konkursów, festiwali oraz pokazów, Usługa polegająca na emisji radiowej i telewizyjnej, przesyłaniu dźwięku i/lub obrazu za pomocą kanałów naziemnych i przekazów satelitarnych, łączy światłowodowych i linii miedzianych, w tym nadawanie przez Internet, Usługi w zakresie odbioru lub transmisji informacji tekstowych i obrazowych niezależnie od ich rodzaju, za pomocą przewodów, fal radiowych bądź optycznych lub innych środków wykorzystujących energię elektromagnetyczną, Wypożyczanie czasu dostępu do światowej sieci, Wynajem czasu i miejsca reklamowego we wszystkich środkach przekazu, Organizowanie i obsługa tele-i wideokonferencji, Bezprzewodowa i kablowa transmisja programów telewizyjnych i informacyjnych, Udostępnianie internetowych forów/paneli dyskusyjnych, Prowadzenie portalu internetowego, Udostępnianie internetowego forum dyskusyjnego, Usługi agencji informacyjnych dotyczących wydarzeń w kraju i na świecie, **41** Studia filmowe, Usługi produkcji, montażu i dystrybucji filmów, programów telewizyjnych, w tym rozrywkowych, realizacji i wystawiania spektakli, pisania scenariuszy, Utrwalanie obrazu i dźwięku na dostępnych w stanie techniki nośnikach i ich dystrybucja, Usługi filmowania, Organizowanie i prowadzenie koncertów, Usługi reporterskie, Usługi w zakresie organizowania imprez informacyjnych, muzycznych, rozrywkowych, artystycznych, naukowych, kulturalnych, sportowych, rekreacyjnych, plenerowych, konkursów, festiwali, pokazów zawartych w tej klasie z wykorzysta-

niem wszystkich metod słownych, dźwiękowych oraz technik audiowizualnych, programów rozrywkowych, Usługi agencji informacyjnych o imprezach rozrywkowych i rekreacji.

(111) **350060** (220) 2021 08 12 (210) 532615
(151) 2022 01 14 (441) 2021 09 13
(732) TELEWIZJA REPUBLIKA SPÓŁKA AKCYJNA, Warszawa (PL)
(540) (znak słowno-graficzny)
(540) REPUBLIKA
(540)

(591) czerwony, biały, granatowy
(531) 26.04.04, 26.04.18, 27.05.01, 29.01.13
(510), (511) **35** Usługi agencji reklamowej, Prezentowanie produktów w mediach dla celów sprzedaży detalicznej, Promocja sprzedaży dla osób trzecich, Reklama za pośrednictwem Internetu, Organizowanie wystaw, Wynajmowanie przestrzeni reklamowej i nośników reklamowych, Rozpowszechnianie ogłoszeń reklamowych, Produkcja filmów reklamowych, Tworzenie i publikowanie tekstów reklamowych i sponsorowanych, Reklama telewizyjna, Edytorskie usługi w dziedzinie reklamy, **38** Telekomunikacja, Agencja informacyjna, Transmisja telewizyjna, w tym z imprez informacyjnych, muzycznych, rozrywkowych, artystycznych, naukowych, kulturalnych, sportowych, rekreacyjnych, plenerowych, konkursów, festiwali oraz pokazów, Usługa polegająca na emisji radiowej i telewizyjnej, przesyłaniu dźwięku i/lub obrazu za pomocą kanałów naziemnych i przekazów satelitarnych, łączy światłowodowych i linii miedzianych, w tym nadawanie przez Internet, Usługi w zakresie odbioru lub transmisji informacji tekstowych i obrazowych niezależnie od ich rodzaju, za pomocą przewodów, fal radiowych bądź optycznych lub innych środków wykorzystujących energię elektromagnetyczną, Wypożyczanie czasu dostępu do światowej sieci, Wynajem czasu i miejsca reklamowego we wszystkich środkach przekazu, Organizowanie i obsługa tele-i wideokonferencji, Bezprzewodowa i kablowa transmisja programów telewizyjnych i informacyjnych, Udostępnianie internetowych forów/paneli dyskusyjnych, Prowadzenie portalu internetowego, Udostępnianie internetowego forum dyskusyjnego, Usługi agencji informacyjnych dotyczących wydarzeń w kraju i na świecie, **41** Studia filmowe, Usługi produkcji, montażu i dystrybucji filmów, programów telewizyjnych, w tym rozrywkowych, realizacji i wystawiania spektakli, pisania scenariuszy, Utrwalanie obrazu i dźwięku na dostępnych w stanie techniki nośnikach i ich dystrybucja, usługi filmowania, Organizowanie i prowadzenie koncertów, usługi reporterskie, Usługi w zakresie organizowania imprez informacyjnych, muzycznych, rozrywkowych, artystycznych, naukowych, kulturalnych, sportowych, rekreacyjnych, plenerowych, konkursów, festiwali, pokazów zawartych w tej klasie z wykorzystaniem wszystkich metod słownych, dźwiękowych oraz technik audiowizualnych, programów rozrywkowych, Usługi agencji informacyjnych o imprezach rozrywkowych i rekreacji.

(111) **350061** (220) 2021 08 12 (210) 532617
(151) 2022 01 14 (441) 2021 09 13
(732) TELEWIZJA REPUBLIKA SPÓŁKA AKCYJNA, Warszawa (PL)
(540) (znak słowno-graficzny)
(540) R
(540)

(591) czerwony, biały, granatowy
(531) 26.04.04, 26.04.18, 27.05.21, 29.01.13
(510), (511) **35** Usługi agencji reklamowej, Prezentowanie produktów w mediach dla celów sprzedaży detalicznej, Promocja sprzedaży dla osób trzecich, Reklama za pośrednictwem Internetu, Organizowanie wystaw, Wynajmowanie przestrzeni reklamowej i nośników reklamowych, Rozpowszechnianie ogłoszeń reklamowych, Produkcja filmów reklamowych, Tworzenie i publikowanie tekstów reklamowych i sponsorowanych, Reklama telewizyjna, Edytorskie usługi w dziedzinie reklamy, **38** Telekomunikacja, Agencja informacyjna, Transmisja telewizyjna, w tym z imprez informacyjnych, muzycznych, rozrywkowych, artystycznych, naukowych, kulturalnych, sportowych, rekreacyjnych, plenerowych, konkursów, festiwali oraz pokazów, Usługa polegająca na emisji radiowej i telewizyjnej, przesyłaniu dźwięku i/lub obrazu za pomocą kanałów naziemnych i przekazów satelitarnych, łączy światłowodowych i linii miedzianych, w tym nadawanie przez Internet, Usługi w zakresie odbioru lub transmisji informacji tekstowych i obrazowych niezależnie od ich rodzaju, za pomocą przewodów, fal radiowych bądź optycznych lub innych środków wykorzystujących energię elektromagnetyczną, Wypożyczanie czasu dostępu do światowej sieci, Wynajem czasu i miejsca reklamowego we wszystkich środkach przekazu, Organizowanie i obsługa tele-i wideokonferencji, Bezprzewodowa i kablowa transmisja programów telewizyjnych i informacyjnych, Udostępnianie internetowych forów/paneli dyskusyjnych, Prowadzenie portalu internetowego, Udostępnianie internetowego forum dyskusyjnego, Usługi agencji informacyjnych dotyczących wydarzeń w kraju i na świecie, **41** Studia filmowe, usługi produkcji, montażu i dystrybucji filmów, programów telewizyjnych, w tym rozrywkowych, realizacji i wystawiania spektakli, pisania scenariuszy, Utrwalanie obrazu i dźwięku na dostępnych w stanie techniki nośnikach i ich dystrybucja, Usługi filmowania, Organizowanie i prowadzenie koncertów, Usługi reporterskie, Usługi w zakresie organizowania imprez informacyjnych, muzycznych, rozrywkowych, artystycznych, naukowych, kulturalnych, sportowych, rekreacyjnych, plenerowych, konkursów, festiwali, pokazów zawartych w tej klasie z wykorzystaniem wszystkich metod słownych, dźwiękowych oraz technik audiowizualnych, programów rozrywkowych, Usługi agencji informacyjnych o imprezach rozrywkowych i rekreacji.

(111) **350062** (220) 2021 09 28 (210) 534437
(151) 2022 01 28 (441) 2021 10 11
(732) CEMENT OŻARÓW SPÓŁKA AKCYJNA, Warszawa (PL)
(540) (znak słowno-graficzny)
(540) REYMIX
(540)

(591) pomarańczowy, biały
(531) 26.04.10, 26.02.01, 27.05.01, 29.01.12, 26.02.19
(510), (511) **19** Cement, Cement budowlany, Cement hydrauliczny, Mieszanki cementowe, Materiały cementujące, Cementy do użytku w budownictwie, Preparaty cementujące, Cement gotowy do użycia do celów budowlanych, Cement do wypełniania, Cementowe powłoki wzmacniające, Zaprawa cementowa do zastosowania w budownictwie.

(111) **350063** (220) 2021 05 12 (210) 528738
(151) 2022 01 25 (441) 2021 10 11
(732) ARGENTYNA LIMITED SPÓŁKA Z OGRANICZONĄ ODPOWIEDZIALNOŚCIĄ, Warszawa (PL)
(540) (znak słowno-graficzny)
(540) ¡OYE!
(540)

(531) 11.03.06, 11.03.25, 27.05.01

(510), (511) **30** Kawa, herbata, kakao i namiastki tych towarów, Esencje herbaciane, Esencje herbaciane (nie do celów medycznych), Herbata, Herbata czarna, Herbata do zaparzania, Herbata mrożona, Herbata mrożona (nie do celów medycznych), Herbata paczkowana [inna niż do celów leczniczych], Herbata rozpuszczalna, Herbata rozpuszczalna [inna niż do celów leczniczych], Herbata w torebkach, Herbata w torebkach (nielecznicza), Herbaty, Herbaty aromatyzowane [inne niż do celów leczniczych], Herbaty o smaku cytryny (nielecznicze), Herbaty o smaku owocowym [inne niż lecznicze], Herbaty ziołowe, inne niż do celów leczniczych, Herbaty ziołowe [napary], Mate [herbata], Napary ziołowe, Preparaty ziołowe do sporządzania napojów, Rozpuszczalny proszek do przyrządzania herbaty [inny niż do celów medycznych], Torebki herbaty do przyrządzania herbaty nieleczniczej, Yerba mate.

---

(111) **350064** (220) 2021 09 10 (210) 533785
(151) 2022 01 28 (441) 2021 10 11
(732) M.K.N. SPÓŁKA Z OGRANICZONĄ ODPOWIEDZIALNOŚCIĄ, Kraków (PL)
(540) (znak słowno-graficzny)
(540) BARBERKING EST 2021
(540)

(531) 27.05.01, 27.07.01, 03.01.01, 03.01.16, 24.09.03, 26.03.01
(510), (511) **44** Fryzjerstwo męskie, Usługi salonu fryzjerskiego dla mężczyzn.

---

(111) **350065** (220) 2021 08 31 (210) 533343
(151) 2022 01 17 (441) 2021 09 20
(732) CAPTAIN MIKE SPÓŁKA Z OGRANICZONĄ ODPOWIEDZIALNOŚCIĄ SPÓŁKA KOMANDYTOWA, Warszawa (PL)
(540) (znak słowny)
(540) PODWODNE OPOWIEŚCI
(510), (511) **14** Artykuły ozdobne [ozdoby lub biżuteria] do użytku osobistego, Kółka na klucze i breloczki oraz zawieszki do nich, **18** Torby plażowe, Parasole plażowe, Parasole i parasolki, Walizy, torby podróżne, torby, portfele i inne artykuły służące do przenoszenia, **21** Statuetki, figurki, tabliczki i dzieła sztuki wykonane z takich materiałów, jak porcelana, terakota lub szkło, zawarte w tej klasie, **24** Ręczniki plażowe, Ręczniki, **25** Nakrycia głowy, Części odzieży, obuwia i nakryć głowy, Obuwie, Odzież, Chusty plażowe, Kapelusze plażowe, Obuwie plażowe, Płaszcze plażowe, Sandały i buty plażowe, Stroje plażowe, **26** Dodatki do odzieży, artykuły do szycia i ozdobne artykuły tekstylne, Ozdoby do włosów, wałki do włosów, artykuły do upinania włosów oraz peruki i sztuczne włosy, **28** Piłki plażowe, Nadmuchiwane akcesoria unoszące się na wodzie, Nadmuchiwane zabawki do basenu, Nadmuchiwane zabawki do kąpieli, Akcesoria nadmuchiwane do basenów, Gry, zabawki i akcesoria do zabawy, Artykuły i sprzęt sportowy.

---

(111) **350066** (220) 2021 08 31 (210) 533342
(151) 2022 01 17 (441) 2021 09 20
(732) CAPTAIN MIKE SPÓŁKA Z OGRANICZONĄ ODPOWIEDZIALNOŚCIĄ SPÓŁKA KOMANDYTOWA, Warszawa (PL)
(540) (znak słowny)
(540) MORSKIE STWORY
(510), (511) **14** Kółka na klucze i breloczki oraz zawieszki do nich, Artykuły ozdobne [ozdoby lub biżuteria] do użytku osobistego, **18** Parasole i parasolki, Walizy, torby podróżne, torby, portfele i inne artykuły służące do przenoszenia, Parasole plażowe, Torby plażowe, **21** Statuetki, figurki, tabliczki i dzieła sztuki wykonane z takich materiałów, jak porcelana, terakota lub szkło, zawarte w tej klasie, **24** Ręczniki, Ręczniki plażowe, **25** Części odzieży, obuwia i nakryć głowy, Nakrycia głowy, Obuwie, Odzież, Chusty plażowe, Kapelusze plażowe, Obuwie plażowe, Płaszcze plażowe, Stroje plażowe, Sandały i buty plażowe, **26** Ozdoby do włosów, wałki do włosów, artykuły do upinania włosów oraz peruki i sztuczne włosy, Dodatki do odzieży, artykuły do szycia i ozdobne artykuły tekstylne, **28** Gry, zabawki i akcesoria do zabawy, Artykuły i sprzęt sportowy, Akcesoria do pływania, Akcesoria nadmuchiwane do basenów, Nadmuchiwane akcesoria unoszące się na wodzie, Piłki plażowe.

---

(111) **350067** (220) 2021 03 05 (210) 525593
(151) 2022 01 28 (441) 2021 05 17
(732) BIOFARM SPÓŁKA Z OGRANICZONĄ ODPOWIEDZIALNOŚCIĄ, Poznań (PL)
(540) (znak graficzny)
(540)

ВИГАЛЕКС

(531)
(510), (511) **5** Wyroby farmaceutyczne, Leki, Żywność i substancje dietetyczne do celów leczniczych, Mineralne dodatki do żywności, Suplementy diety i preparaty dietetyczne, Witaminy, Środki dezynfekcyjne i antyseptyczne, wszystkie powyższe towary z wyłączeniem preparatów farmaceutycznych okulistycznych i otorynolaryngologicznych.

---

(111) **350068** (220) 2020 10 30 (210) 520174
(151) 2022 01 21 (441) 2021 09 27
(732) OLTON ŁUKASZ, Warszawa (PL)
(540) (znak słowno-graficzny)
(540) HOLI ŚWIĘTO KOLORÓW
(540)

(591) granatowy, różowy, pomarańczowy, żółty, zielony, błękitny
(531) 02.09.14, 27.05.01, 29.01.15
(510), (511) **35** usługi informacyjne dla konsumentów, usługi reklamowe, promocyjne i marketingowe, usługi sprzedaży detalicznej oraz handlu hurtowego związane z następującymi produktami: barwniki i pigmenty w postaci proszku lub pudru do celów rozrywkowych, artystycznych i dekoracyjnych, farby dekoracyjne, farby w proszku, preparaty w formie proszku lub pudru do barwienia i dekoracji twarzy, ciała i włosów, **41** usługi edukacyjne, usługi rozrywkowe, usługi rezerwacji biletów na atrakcje, usługi rezerwacji biletów na wydarzenia edukacyjne, usługi rezerwacji biletów na wydarzenia rozrywkowe, usługi rezerwacji biletów na wydarzenia sportowe, organizowanie imprez rozrywkowych i kulturalnych, organizowanie widowisk [impresariat], przygotowywanie, organizowanie i prowadzenie koncertów.

(111) **350069** (220) 2019 10 29 (210) 506222
(151) 2022 01 31 (441) 2020 12 07
(732) DELTIM SPÓŁKA Z OGRANICZONĄ ODPOWIEDZIALNOŚCIĄ SPÓŁKA KOMANDYTOWA, Częstochowa (PL)
(540) (znak słowny)
(540) X-MOVE
(510), (511) **12** wózki dziecięce głębokie i spacerowe, samochodowe foteliki do przewozu dzieci, akcesoria do wózków dziecięcych mianowicie gondole, pokrowce przeciwdeszczowe do wózków dziecięcych, bagażniki, pokrycia wózków dziecięcych, rowerki trzykołowe dziecięce, przyczepki do wózków dziecięcych.

---

(111) **350070** (220) 2020 04 10 (210) 512414
(151) 2022 01 31 (441) 2020 06 08
(732) WASZ SKLEP SPAR SPÓŁKA Z OGRANICZONĄ ODPOWIEDZIALNOŚCIĄ, Poznań (PL)
(540) (znak słowny)
(540) tops!
(510), (511) **35** usługi sprzedaży detalicznej i hurtowej następujących towarów: piwo, napoje bezalkoholowe, wody mineralne i gazowane, napoje owocowe i soki owocowe, napoje alkoholowe, papierosy, cygara, cygaretki i inne gotowe artykuły dla palaczy, waporyzatory osobiste i papierosy elektroniczne oraz aromaty i płyny do nich.

---

(111) **350071** (220) 2021 07 21 (210) 531803
(151) 2022 01 25 (441) 2021 10 11
(732) SIGNIUS SPÓŁKA AKCYJNA, Poznań (PL)
(540) (znak słowno-graficzny)
(540) SIGNIUS
(540)

(591) niebieski, pomarańczowy, biały
(531) 26.13.25, 27.05.01, 29.01.13
(510), (511) **9** Aplikacje komputerowe do pobrania, Moduły pamięci elektronicznych, Jednostki pamięci elektronicznych, Czytniki kart elektronicznych, Terminale elektronicznych płatności, Czytniki [sprzęt do przetwarzania danych], Oprogramowanie komputerowe systemów biometrycznych do identyfikacji i potwierdzania tożsamości osób, Oprogramowanie komputerowe, Platformy oprogramowania komputerowego, nagrane lub do pobrania, Programy komputerowe [oprogramowanie do pobrania], Programy komputerowe nagrane, Urządzenia do szyfrowania danych, Nośniki informacji [elektryczne lub elektroniczne], Elektroniczne nośniki danych, Oprogramowanie komputerowe do użytku jako interfejs programowania aplikacji (API), **35** Skomputeryzowana weryfikacja danych, **38** Usługi w zakresie elektronicznego przesyłania dokumentów, Dostarczanie dokumentów online za pośrednictwem globalnej sieci komputerowej, Elektroniczna transmisja danych i dokumentów za pomocą terminali komputerowych, Elektroniczna transmisja danych i dokumentów za pomocą terminali komputerowych i urządzeń elektronicznych, Usługi komunikacyjne, mianowicie elektroniczna transmisja danych i dokumentów pomiędzy użytkownikami komputerów, Przesyłanie informacji przez sieci komputerowe, Przesyłanie informacji cyfrowych, Usługi komunikacji komputerowej umożliwiające przesyłanie informacji, Transmisja plików cyfrowych, Transmisja plików danych, audio, wideo i multimedialnych, Transmisja plików danych, audio, wideo i multimedialnych, w tym plików do pobrania i plików udostępnianych za pomocą transmisji strumieniowej przez światową sieć komputerową, Usługi komunikacji internetowej, **42** Usługi w zakresie identyfikacji użytkowników z wykorzystaniem technologii do transakcji handlu elektronicznego, Usługi w zakresie szyfrowania i dekodowania danych, Usługi szyfrowania danych, Przechowywanie dokumentów w formie elektronicznej, Konwersja danych lub dokumentów na formę elektroniczną, Oprogramowanie jako usługa [SaaS], Opracowywanie projektów technicznych w dziedzinie sprzętu i oprogramowania komputerowego, Zarządzanie usługami w zakresie technologii informacyjnych [ITSM], Usługi IT w celu ochrony danych, Usługi w zakresie technologii informacyjnych, **45** Potwierdzanie tożsamości, Usługi w zakresie potwierdzania tożsamości, Uwierzytelnianie danych dotyczących tożsamości osoby [usługi potwierdzania tożsamości], Znakowanie dokumentów w celu ich zabezpieczenia, Certyfikaty bezpieczeństwa do przygotowywania kart identyfikacyjnych, Uwierzytelnianie dokumentów prawnych.

---

(111) **350072** (220) 2021 08 03 (210) 532305
(151) 2022 01 31 (441) 2021 10 11
(732) BRAMA BAŁUT DREWNOWSKA 23 KUSAK SPÓŁKA JAWNA, Łódź (PL)
(540) (znak słowny)
(540) BRAMA BAŁUT
(510), (511) **35** Zarządzanie działalnością gospodarczą w zakresie projektów budowlanych, Obsługa marketingowa obrotu nieruchomościami, Administrowanie sprzedażą, Usługi informacyjne w zakresie działalności gospodarczej udostępniane on-line z komputerowej bazy danych lub Internetu, Wynajem przestrzeni reklamowej on-line, **36** Finansowanie projektów deweloperskich, Agencje nieruchomości, Administrowanie nieruchomościami, Doradztwo w zakresie nieruchomości, Udzielanie informacji dotyczących nieruchomości, Usługi w zakresie inwestowania w nieruchomości, Usługi nabywania nieruchomości, Wynajem nieruchomości, Dostarczanie nieruchomości na rzecz osób trzecich, Dzierżawa nieruchomości posiadanych na własność, Zarządzanie lokalami niemieszkalnymi, **37** Budowa nieruchomości [budownictwo], Budowa nieruchomości mieszkalnych, Budowa nieruchomości komercyjnych, Konsultacje budowlane, Remont nieruchomości, Konserwacja nieruchomości, Doradztwo dotyczące budownictwa mieszkalnego i budynków.

---

(111) **350073** (220) 2021 08 10 (210) 532547
(151) 2022 01 31 (441) 2021 10 11
(732) KOCZY TOMASZ, Wodzisław Śląski (PL)
(540) (znak słowny)
(540) EKO GROSZEK KARLICZEK
(510), (511) **4** Węgiel jako paliwo, Węgiel.

---

(111) **350074** (220) 2021 08 19 (210) 532895
(151) 2022 01 19 (441) 2021 09 13
(732) KONARSKI ANDRZEJ AKWARYSTYCZNY24, Świdwin (PL)
(540) (znak słowno-graficzny)
(540) ROTALA
(540)

(591) szary
(531) 05.05.20, 27.05.01, 29.01.06
(510), (511) **1** Produkty chemiczne do wody akwariowej, Środki do uzdatniania wody w akwariach, podłoża do akwariów dla roślin, Odżywki dla roślin do użytku w akwariach, **7** Pompki napowietrzające do akwarium, Reduktory ciśnienia gazu do zastosowań akwarystycznych, **19** Piaski, kamienie i żwiry do akwarium, Ozdoby wykonane z kamienia do akwariów.

---

(111) **350075** (220) 2021 08 10 (210) 532535
(151) 2022 01 31 (441) 2021 10 11
(732) ANIMAL NUTRACEUTICALS SPÓŁKA Z OGRANICZONĄ ODPOWIEDZIALNOŚCIĄ, Opalenica (PL)
(540) (znak słowny)
(540) VITIDERM
(510), (511) **31** Karmy i pasze dla zwierząt.

---

(111) **350076** (220) 2021 09 09 (210) 533741
(151) 2022 01 25 (441) 2021 10 11
(732) GRUPA MASPEX SPÓŁKA Z OGRANICZONĄ ODPOWIEDZIALNOŚCIĄ, Wadowice (PL)
(540) (znak słowny)

(540) VEGTAJL
(510), (511) **29** Batoniki na bazie owoców i orzechów, Ajvar [pasta z papryki, bakłażanów i czosnku], Bita śmietana, Buliony, Caponata [duszone warzywa], Cassoulet, Batony na bazie orzechów i nasion, Batony spożywcze na bazie soi, Chipsy warzywne, Chipsy owocowe, Chipsy sojowe, Chipsy ziemniaczane, Chop suey, Choucroute garnie [kapusta kiszona garnirowana], Desery jogurtowe, Desery mleczne, Desery na bazie sztucznego mleka, Desery owocowe, Dipy, Desery wykonane z produktów mlecznych, Dolma [faszerowane warzywa], Dżemy, Dżemy i marmolady owocowe, Ekstrakty do zup, Ekstrakty warzywne do gotowania, Ekstrakty z pomidorów, Ekstrakty z warzyw do konsumpcji, Galaretki, kompoty, pasty owocowe i warzywne, Gotowe dania warzywne, Flaki, Gotowe dania z mięsa, Gotowe posiłki z mięsa [mięso jako główny składnik], Gotowe produkty z warzyw, Grzyby gotowe do spożycia, Gulasze, Gulasz błyskawiczny, Grzyby konserwowane, Jabłka duszone, Jogurty, Kandyzowane owoce, Kandyzowane przekąski owocowe, Fasola pieczona w sosie pomidorowym, Fasola przyrządzona w sosie sojowym [Kongjaban], Kiszone warzywa [kimchi], Koktajle mleczne, Kompozycje owoców przetworzonych, Koncentraty na bazie owoców przeznaczone do gotowania, Koncentraty na bazie warzyw przeznaczone do gotowania, Koncentraty pomidorowe [purée], Koncentraty rosołowe, Koncentraty soków warzywnych do konsumpcji, Koncentraty zup, Klopsiki drobiowe, Konserwowane warzywa, Konserwy, marynaty, Konserwy z owocami, Korniszony, Kostki bulionowe, Kostki do zup, Krojone owoce, Krojone warzywa, Liofilizowane warzywa, Lukrowane (Owoce-), Marmolada, Masło kakaowe, Masła orzechowe w proszku, Masło z orzechów, Mieszanki do sporządzania wywarów rosołowych, Mieszanki do zup, Mieszanki owoców i orzechów, Mieszanki owoców suszonych, Mieszanki przekąsek składające się z suszonych owoców i orzechów przetworzonych, Mieszanki przekąsek składające się z przetworzonych owoców i przetworzonych orzechów, Mieszanki warzywne, Mleczne produkty, Mleko w proszku, Mleko, Nadzienia na bazie owoców do placków i ciast, Nadzienie bakaliowe [owoce konserwowane], Napoje mleczne, Napoje z produktów mlecznych, Nasiona jadalne, Orzechy jadalne, Owoce aromatyzowane, Owoce glazurowane, Owoce gotowane, Owoce konserwowane, Owoce lukrowane, Owoce marynowane, Owoce przetworzone, Owoce w puszkach, Owocowe nadzienia do ciast, Owocowe pasty do smarowania, Pasta z owoców, Pasta z orzechów laskowych, Pasty do smarowania na bazie warzyw, Pasty do smarowania składające się głównie z owoców, Pasty do smarowania na bazie mleka z niską zawartością tłuszczu, Pasty do zup, Pasty na bazie orzechów, Pasty mleczne do smarowania, Pasty do kromek zawierające tłuszcz, Pasty przyrządzone z orzechów, Pasty warzywne, Pasztet warzywny, Pektyna owocowa, Pektyna do celów kulinarnych, Pikle, Płatki jabłkowe, Pikle mieszane, Przetworzone owoce, grzyby, warzywa, orzechy i nasiona roślin strączkowych, Płatki ziemniaczane, Pokrojone owoce, Pokrojone sałatki warzywne, Pokrojone warzywa, Polewy orzechowe, Pomidory, przetworzone, Pomidory konserwowane, Pomidory obrane ze skóry, Pomidory konserwowe, Potrawy gotowe składające się głównie z warzyw, Powlekane orzeszki ziemne, Prażone orzechy ziemne, Preparaty do produkcji bulionów, Produkty z suszonych owoców, Proszki owocowe, Proszki warzywne, Przecier jabłkowy, Przecier pomidorowy, Przeciery owocowe, Przeciery warzywne, Przekąski na bazie mleka, Przekąski na bazie orzechów, Przekąski na bazie owoców, Przekąski na bazie soi, Przekąski na bazie suszonych owoców, Przekąski na bazie warzyw, Przekąski na bazie ziemniaków, Przekąski z owoców, Przekąski ziemniaczane, Przetwory do zup jarzynowych, Przetwory owocowe [dżemy], Przyprawy smakowe (pikle), Przystawki na bazie warzyw, Puddingi na bazie mleka, Purée z warzyw, Purée z grzybów, Purée ziemniaczane, Pulpety, Purée ziemniaczane w proszku, Ragout, Ratatouille, Rosół [zupa], Placki ziemniaczane, Sałatki gotowe, Sałatki owocowe, Sałatki warzywne, Schłodzone desery mleczne, Sfermentowane owoce, Skórki owocowe, Słodkie nadzienia z owoców, Sok pomidorowy do gotowania, Sok cytrynowy do celów kulinarnych, Soki owocowe do gotowania, Soki roślinne do gotowania, Substytuty mięsa na bazie warzyw, Substytuty mleka, Suszone grzyby jadalne, Suszone orzechy, Suszone owoce, Tahini [pasta z ziarna sezamowego], Tłuszcze jadalne, Tzatziki, Warzywa fermentowane, Warzywa gotowane, Warzywa grillowane, Warzywa konserwowane, Warzywa kapustne, przetworzone, Warzywa konserwowane [w oleju], Warzywa liofilizowane, Warzywa marynowane, Warzywa obrane ze skórki, Warzywa preparowane, Warzywa przetworzone, Warzywa strączkowe przetworzone, Warzywa suszone, Warzywa w puszkach, Warzywa w słoikach, Warzywne pasty do smarowania, Warzywa solone, Warzywa w plasterkach, konserwowe, Wstępnie ugotowana zupa, Wywar, bulion, Wywar z warzyw, Zabielacz do kawy, Zabielacze do napojów, Zabielacze mleczne do napojów, Zabielacze niezawierające produktów mlecznych, Zagęszczone sosy pomidorowe, Zupy, Zupy błyskawiczne, Zupy (Składniki do sporządzania-), Żelatyna, Zupy i wywary, ekstrakty mięsne, Zupy w proszku, Zupy w puszkach, Zupy z makaronem, Warzywa mrożone, Mrożone owoce, głęboko mrożone dania warzywne, Mrożone gotowe posiłki składające się głównie z warzyw, Mrożone posiłki składające się głównie z mięsa, Tłuszcze roślinne do celów spożywczych, Oleje roślinne do celów spożywczych, Zmieszane oleje roślinne do celów kulinarnych, Formowane teksturowane białko roślinne do użytku jako substytut mięsa, Substytuty mięsa, Substytuty serów, Substytuty jaj, Substytuty drobiu, Substytuty masła, Substytuty margaryny, Seitan [substytut mięsa], Bezmleczne substytuty mleka, Roślinne substytuty mleka, Substytuty kwaśnej śmietany, Mleko sojowe [substytut mleka], Mleko ryżowe [substytut mleka], Nabiał i substytuty nabiału, Sztuczna śmietana [substytuty produktów mlecznych], Napoje na bazie owsa [substytuty mleka], Mleko z nasion konopi jako substytut mleka, Napoje na bazie soi stosowane jako substytuty mleka, Gotowe posiłki składające się głównie z substytutów mięsa, Batoniki na bazie orzechów będące zamiennikami posiłków, Batoniki na bazie owoców będące zamiennikami posiłków, Sałatki owocowo-warzywne, Pasty owocowo-warzywne, Przeciery owocowo-warzywne, Przetwory owocowo-warzywne, Proszki owocowo-warzywne, Chipsy owocowo-warzywne, Koncentraty soków owocowo-warzywnych do konsumpcji, Mieszanki owocowo-warzywne, Purée owocowo-warzywne, Przekąski na bazie owoców i warzyw, Glazury mleczno-owocowe i śmietankowo-owocowe, mrożone dania gotowe warzywne, warzywno-mięsne i mięsne, w tym flaki, konserwy warzywno-mięsne, duszone owoce, jabłka duszone, mrożone runo leśne, w tym grzyby, **30** Aromaty do żywności, Artykuły spożywcze ze zbóż, Artykuły żywnościowe zawierające czekoladę [jako podstawowy składnik], Batoniki, Batony zbożowe i energetyczne, Błyskawiczna owsianka, Budynie deserowe, Cappuccino, Chipsy [produkty zbożowe], Chipsy kukurydziane, Chrupki zbożowe, Chrupki kukurydziane o smaku sera, Chrzan [sos przyprawowy], Ciasta, Ciasta mrożone, Ciasta mrożone nadziewane mięsem i warzywami, Ciasteczka, Ciastka, Cukierki, batony i guma do żucia, Czekolada, Czekolada pitna, Czekolada w proszku, Czekoladowe wyroby cukiernicze nielecznicze, Czipsy na bazie mąki, Czipsy na bazie zbóż, Dania na bazie ryżu, Dania liofilizowane, których głównym składnikiem jest makaron, Desery czekoladowe, Desery lodowe, Desery z muesli, Desery z warstwą lodów, owoców i bitej śmietany [parfait], Deser puddingowy na bazie ryżu, Dodatki smakowe w postaci zagęszczonych sosów, Budyń w proszku, Dodatki smakowe i przyprawy, Drażetki [niemedyczne wyroby cukiernicze], Dropsy owocowe [słodycze], Ekstrakty czekoladowe do przygotowywania napojów, Ekstrakty kakaowe do spożycia przez ludzi, Ekstrakty przypraw, Ekstrakty czekoladowe, Ekstrakty stosowane jako dodatki smakowe [inne niż olejki eteryczne], Ekstrakty z kakao do stosowania jako aromaty do napojów, Ekstrakty z kakao do stosowania jako aromaty do artykułów spożywczych, Ekstrakty z kawy, Ekstrakty z kawy do stosowania jako aromaty do artykułów żywnościowych, Ekstrakty z kawy do stosowania jako aromaty do napojów, Esencja kawowa, Esencje czekoladowe do przyrządzania napojów, Esencje do żywności (z wyjątkiem esencji eterycznych i olejów eterycznych), Esencje do gotowania, Espresso, Gofry, Gorąca czekolada, Gotowe dania z ryżu, Gotowe desery [wyroby cukiernicze], Gotowe do spożycia puddingi, Gotowe kakao i napoje na bazie kakao, Gotowe napoje kawowe, Gotowe desery [na bazie czekolady], Gotowe desery [wyroby piekarnicze], Gotowe potrawy na bazie makaronu, Gotowe potrawy na bazie ryżu, Gotowe produkty spożywcze w postaci sosów, Gotowe przekąski na bazie zbóż, Gotowe sosy, Guma do żucia, Herbata rozpuszczalna, Herbatniki, Herbaty owocowe, Herbaty, Kakao, Kakao w proszku, Kakaowe napoje, Kakao do sporządzania napojów, Kakao [palone, w proszku, granulowane lub w napojach], Kasze, Kawa, herbata, kakao i namiastki tych towarów, Kawa, Kawa [palona, w proszku, granulowana lub w napojach], Kawa rozpuszczalna, Keczup, Keczup [sos pomidorowy], Keczup [sos], Kombucha, Koncentraty warzywne stosowane jako przyprawy, Krakersy, Kremy czekoladowe, Kremy na bazie kakao w postaci past do smarowania, Kremy czekoladowe do smarowania, Liofilizowane dania, których głównym składnikiem jest makaron, Liofilizowane dania, których głównym składnikiem jest ryż, Lizaki mrożone, Lód, lody spożywcze, mrożone jogurty i sorbety, Lodowe słodycze, Lodowe wyroby cukiernicze, Lody, Lizaki, Majonez, Mąka, Mąka

do pieczenia, Mąka kukurydziana, Mąka pszenna, Mąka ziemniaczana, Mąka zbożowe, Mąka żytnia, Makaron [ciasto], Makarony głęboko mrożone, Makaron gotowy, Makaron instant do gotowania, Makaron jajeczny, Makaron pełnoziarnisty, Makaron spożywczy, Makarony, Makarony do zup, Makarony razowe, Marynaty, Mięsne sosy, Mieszanki czekolady na gorąco, Mieszanki do przyrządzania mrożonej herbaty w proszku, Mieszanki kakaowe, Mieszanki kawowe, Mieszanki mąki, Mieszanki przypraw, Mieszanki spożywcze składające się z płatków zbożowych i suszonych owoców, Miód, Mleczne wyroby cukiernicze, Mrożone napoje [frappe], Mrożone mleczne wyroby cukiernicze, Mrożone mleczne desery w formie batonów, Mrożone wyroby cukiernicze zawierające lody, Mrożone produkty z ciasta nadziewane warzywami, Mrożone posiłki składające się głównie z makaronu, Muesli, Musy, Musy czekoladowe, Musy deserowe, Musy (słodycze), Musy (wyroby cukiernicze), Musztarda, Napoje czekoladowe, Napoje gazowane [na bazie kawy, kakao lub czekolady], Napoje mrożone na bazie czekolady, Napoje mrożone na bazie kakao, Napoje mrożone na bazie kawy, Napoje na bazie kakao, Napoje na bazie kawy, Napoje na bazie herbaty z owocowymi dodatkami smakowymi, Napoje na bazie czekolady, z mlekiem, Napoje o smaku czekoladowym, Napoje zawierające kakao, Napoje zawierające czekoladę, Napoje sporządzane z kawy, Napoje sporządzone z czekolady, Napoje sporządzone z herbaty, Napoje sporządzone z kakao, Napoje z lodów, Nielecznicze słodycze [wyroby cukiernicze], Nielecznicze wyroby cukiernicze, Oranżada w proszku [wyroby cukiernicze], Orzechowe wyroby cukiernicze, Orzechy w polewie [wyroby cukiernicze], Owoce w polewie czekoladowej, Owocowe (galaretki-) [słodycze], Owsiane (Płatki-), Owocowe lody, Owsianka, Owsianka błyskawiczna, Paluszki chlebowe, Papki warzywne (sosy-żywność), Pasta wasabi, Pasta sezamowa, Pasta migdałowa, Pasty czekoladowe, Pasty czekoladowe do smarowania zawierające orzechy, Pasty do smarowania na bazie majonezu, Pasty do sporządzania napojów kakaowych, Pasty na bazie czekolady, Pasty warzywne [sosy], Pasty z czekolady i orzechów do smarowania kanapek, Pasty czekoladowe [do smarowania], Pastylki nielecznicze, Pasy do smarowania na bazie majonezu i keczupu, Pikantne sosy używane jako przyprawy, Pikantne sosy, czatnej i pasty, Placki, Płatki jęczmienne, Płatki kukurydziane, Płatki owsiane, Płatki pszenne, Płatki śniadaniowe, Płatki zbożowe, Polewa lub posypka czekoladowa, Polewy cukiernicze, Polewy do lodów, Polewa w postaci syropu, Płatki z naturalnego ryżu, Płatki śniadaniowe zawierające owoce, Płatki śniadaniowe zawierające miód, Płatki śniadaniowe zawierające błonnik, Płatki śniadaniowe na ciepło, Potrawy gotowe na bazie makaronu, Potrawy na bazie mąki, Potrawy składające się głównie z ryżu, Potrawy z makaronu, Precelki, Pralinki, Preparaty do sporządzania napojów [na bazie kakao], Preparaty do sporządzania napojów [na bazie herbaty], Preparaty do sporządzania napojów [na bazie czekolady], Preparaty do sporządzania sosów, Preparaty do sporządzania napojów [na bazie kawy], Preparaty do wyrobu produktów piekarniczych, Preparaty mączne do żywności, Preparaty musztardowe do żywności, Preparaty na bazie kakao, Preparaty przyprawowe, Preparaty roślinne zastępujące kawę, Preparaty w proszku zawierające kakao do sporządzania napojów, Preparaty z kakao, Preparaty zbożowe, Produkty lodowe na bazie soi, Produkty na bazie czekolady, Produkty żywnościowe na bazie zbóż przeznaczone do spożycia przez ludzi, Produkty żywnościowe z ryżu, Produkty spożywcze z kukurydzy, Przeciery warzywne [sosy], Przekąski na bazie zbóż, Przekąski na bazie ryżu, Przekąski na bazie pszenicy, Przekąski na bazie kukurydzy, Przekąski składające się głównie z wyrobów cukierniczych, Przekąski składające się z produktów zbożowych, Przekąski słone na bazie mąki, Przekąski słone na bazie zbóż, Przekąski sporządzone z produktów zbożowych, Przekąski wieloziarniste, Przekąski składające się głównie z makaronu, Przekąski składające się głównie z ryżu, Przekąski wytwarzane z produktów zbożowych, Przekąski wytwarzane z muesli, Przetwory spożywcze na bazie ziaren, Przekąski z kukurydzy, Przekąski z produktów zbożowych, Przekąski wykonane z ryżu, Przekąski wykonane z pszenicy, Przekąski składające się głównie ze zboża, Przetworzony chrzan japoński (wasabi), Przygotowany chrzan [przyprawa], Przetworzone płatki owsiane jako żywność przeznaczona do spożycia przez ludzi, Przyprawy, Przyprawy do żywności, Przyprawy smakowe (sosy, marynaty), Przyprawy spożywcze składające się głównie z ketchupu i salsy, Przyprawy w proszku, Puddingi, Puszkowana żywność zawierająca makaron, Quiche, Ramen (japońskie danie na bazie makaronu), Ravioli [gotowe], Remulada, Risotto, Rozpuszczalne kakao w proszku, Rozpuszczalny proszek do przyrządzania herbaty [inny niż do celów medycznych], Ryż, Składniki na bazie kakao do produktów cukierniczych, Słodkie polewy i nadzienia, Słodkie pasty do smarowania [miód], Słodkie wyroby cukiernicze (nie dla celów medycznych), Słodycze bez cukru, Słodycze [cukierki], Słodycze czekoladowe, Słodycze do żucia, Słodycze gotowane, Słodycze lodowe, Słodycze lodowe w postaci lizaków, Słodycze nielecznicze, Słodycze owocowe, Słodycze o smaku owocowym, Słodycze słodzone ksylitolem, Słodziki naturalne, Słodycze zawierające owoce, Słone herbatniki, Słone krakersy, Słone sosy, Słodziki składające się z koncentratów owocowych, Smakowe wyroby cukiernicze na bazie cukru, Śniadaniowe płatki ryżowe, Solone wyroby piekarnicze, Sorbety, Sorbety [lody], Sos chrzanowy, Sos czekoladowy, Sos [jadalny], Sos słodko-kwaśny, Sos sojowy, Sos w proszku, Sos tatarski, Sos teriyaki, Sos żurawinowy [przyprawa], Sosy, Sosy chrzanowe, Sosy curry, Sosy do sałatek, Sosy do makaronów, Sosy do gotowania, Sosy grzybowe, Sosy na bazie majonezu, Sosy na bazie pomidorów, Sosy o smakach orzechowych, Sosy owocowe, Sosy pikantne, Sosy pomidorowe, Sosy [przyprawy], Sosy sałatkowe, Sosy sałatkowe [dressingi], Sosy salsa, Sosy w puszkach, Sosy w proszku, Sosy zagęszczone, Sosy zawierające orzechy, Sosy ziołowe, Spaghetti, Spaghetti i klopsy, Spaghetti w sosie pomidorowym w puszce, Sosy do kurczaka, Sosy do mięsa z grilla, Sosy do ryżu, Sosy do pizzy, Sosy do sałatek zawierające śmietanę, Sproszkowane sosy w postaci granulowanej, Substytut kawy na bazie cykorii, Substytuty cukru, Substytuty czekolady, Substytuty herbaty, Substytuty miodu, Substytuty lodów, Substytuty kawy [sztuczna kawa lub preparaty roślinne zastępujące kawę], Substytuty kawy na bazie warzyw, Suche i świeże makarony, kluski i pierogi, Suchary, Suche i płynne potrawy gotowe do jedzenia, głównie składające się z makaronów, Suszone zioła do celów kulinarnych, Suszony makaron, Syrop czekoladowy, Syrop do naleśników, Syrop spożywczy, Syropy smakowe, Syropy czekoladowe do przygotowywania napojów na bazie czekolady, Sztuczna czekolada, Sztuczna herbata [inna niż do celów leczniczych], Tabletki [wyroby cukiernicze], Tacos [danie meksykańskie], Tarty, Tortellini, Tortille, Wafelki, Wafle ryżowe, Wyroby cukiernicze, Wyroby cukiernicze mrożone, Wyroby ciastkarskie z owocami, Wyroby cukiernicze z mrożonego jogurtu, Wyroby cukiernicze płynne, Wyroby lodowe, Wyroby piekarnicze, Wyroby z kakao, Wysokoproteinowe batoniki zbożowe, Wyroby cukiernicze zawierające dżem, Zagęszczacze warzywne, Zboża, Zbożowe artykuły śniadaniowe, Zboża stosowane do produkcji makaronów, Zboża przetworzone, Zboża do żywności do spożycia przez ludzi, Zbożowe (Płatki-), Żelki, Żywność na bazie kakao, Roślinne aromaty do napojów [inne niż olejki eteryczne], Substytut marcepanu, Cykoria [substytut kawy], Wanilina [aldehyd, substytut wanilii], Substytuty kawy i herbaty, Substytuty lodów na bazie soi, Napoje na bazie substytutów kawy, Cykoria do stosowania jako substytut kawy, Jęczmień do użytku jako substytut kawy, Kwiaty i liście jako substytuty herbaty, Substytuty kawy [na bazie zbóż lub cykorii], Mieszaniny cykorii do stosowania jako substytuty kawy, Ekstrakty kawowe do użytku jako substytuty kawy, Wyciągi kawowe do stosowania jako substytuty kawy, Preparaty z cykorii do stosowania jako substytuty kawy, Ekstrakty z cykorii do stosowania jako substytuty kawy, Prażony jęczmień i słód do użytku jako substytut kawy, Cykoria i mieszanki zawierające cykorię, do wykorzystania jako substytuty kawy, Batoniki zbożowe będące zamiennikami posiłków, Batoniki na bazie czekolady będące zamiennikami posiłków, Sosy i polewy mleczno-owocowe i śmietankowo-owocowe, Sosy mleczno-owocowe i śmietankowo-owocowe, **32** Aperitify bezalkoholowe, Aromatyzowane napoje gazowane, Bezalkoholowe aromatyzowane napoje gazowane, Bezalkoholowe ekstrakty z owoców używane do sporządzania napojów, Bezalkoholowe gazowane napoje na bazie soków owocowych, Bezalkoholowe napoje gazowane, Bezalkoholowe napoje niskokaloryczne, Bezalkoholowe napoje zawierające soki warzywne, Bezalkoholowe preparaty do produkcji napojów, Bezalkoholowe wyciągi z owoców, Cydr bezalkoholowy, Ekstrakty z moszczu niesfermentowanego, Esencje do produkcji napojów, Esencje do wytwarzania napojów bezalkoholowych, nie w postaci olejków eterycznych, Esencje do wytwarzania smakowej wody mineralnej [nie w postaci olejków eterycznych], Gazowana woda mineralna, Gazowane soki owocowe, Imitacja piwa, Koktajle bezalkoholowe, Koktajle owocowe, bezalkoholowe, Koncentraty do sporządzania napojów bezalkoholowych, Koncentraty do sporządzania napojów owocowych, Koncentraty soków owocowych, Kwas chlebowy [napoje bezalkoholowe], Lemoniada, Mieszane soki owocowe, Mieszanki do sporządzana napojów sorbetowych, Mieszanki do sporządzania koktajli bezalkoholowych, Mineralne (wody-) [napoje], Moszcz, Moszcz konserwowany, niesfermentowany, Mrożone napoje owocowe, Mrożone napoje ga-

zowane, Napoje aromatyzowane owocami, Napoje bezalkoholowe, Napoje bezalkoholowe na bazie miodu, Napoje bezalkoholowe na bazie aloesu, Napoje bezalkoholowe na bazie owoców, o smaku herbaty, Bezalkoholowe napoje gazowane aromatyzowane herbatą, Napój imbirowy, Napoje bezalkoholowe o smaku herbaty, Napoje bezalkoholowe o smaku kawy, Napoje bezalkoholowe o smaku piwa, Napoje bezalkoholowe o smaku owocowym, Napoje bezalkoholowe na bazie suszonych owoców, Napoje bezalkoholowe o podwyższonej zawartości witamin, Napoje bezalkoholowe wzbogacone witaminami i solami mineralnymi, Napoje bezalkoholowe zawierające soki owocowe, Napoje dla sportowców, Napoje dla sportowców zawierające elektrolity, Napoje energetyzujące, Napoje energetyzujące zawierające kofeinę, Napoje funkcjonalne na bazie wody, Napoje gazowane (Proszek do wytwarzania-), Napoje izotoniczne, Napoje mrożone na bazie owoców, Napoje na bazie coli, Napoje na bazie orzechów i soi, Napoje na bazie kokosu, Napoje na bazie owoców lub warzyw, Napoje na bazie owsa [niebędące substytutami mleka], Napoje na bazie ryżu, inne niż substytuty mleka, Napoje na bazie soi, inne niż substytuty mleka, Napoje na bazie ryżu brązowego, inne niż substytuty mleka, Napoje na bazie piwa, Napoje na bazie soku z imbiru, Napoje orzeźwiające, Napoje na bazie wody zawierające ekstrakty z herbaty, Napoje owocowe niealkoholowe, Napoje proteinowe, Napoje składające się z mieszanki soków owocowych i warzywnych, Napoje sportowe wzbogacane proteinami, Napoje (Syropy do-), Napoje typu kola [napoje bezalkoholowe], Napoje typu smoothie zawierające ziarna i owies, Napoje warzywne, Napoje węglowodanowe, Napoje wzbogacone substancjami odżywczymi, Napoje z soku warzywnego, bezalkoholowe, Napoje zawierające witaminy, Napoje z guaraną, Niegazowane napoje bezalkoholowe, Oczyszczona woda pitna, Owoce (Bezalkoholowe napoje z soków-), Owocowe nektary, bezalkoholowe, Pastylki do napojów gazowanych, Piwa o małej zawartości alkoholu, Piwo, Piwo bezalkoholowe, Piwa smakowe, Pomidory (sok-) [napój], Preparaty rozpuszczalne do sporządzania napojów, Proszki do produkcji napojów bezalkoholowych, Proszki do sporządzania napojów, Proszki stosowane do przygotowywania napojów na bazie wody kokosowej, Proszki stosowane do sporządzania napojów na bazie owoców, Shandy [napój składający się z piwa i lemoniady], Skoncentrowane soki owocowe, Słodkie napoje bezalkoholowe na bazie soków owocowych, Smakowa woda mineralna, Soki, Soki gazowane, Soki owocowe [napoje], Soki warzywne, Sorbety [napoje], Syropy do napojów, Napoje owocowe, Syropy do napojów bezalkoholowych, Syropy do sporządzania smakowych wód mineralnych, Syropy do wyrobu napojów, Syropy do wytwarzania napojów bezalkoholowych, Syropy owocowe [napoje bezalkoholowe], Toniki [napoje nielecznicze], Warzywne napoje typu smoothie, Wody, Wody gazowane, Wody mineralne, Wody o smaku owocowym, Wyciągi do sporządzania napojów, Woda aromatyzowana, Woda gazowana wzbogacona witaminami [napoje], Woda mineralna, Woda niegazowana, Woda pitna, Woda pitna z witaminami, Woda stołowa, Woda wzbogacona odżywczo, Woda źródlana, Napoje owocowo-warzywne, Soki owocowo-warzywne, Owocowe napoje typu smoothie, Owocowo-warzywne napoje typu smoothie.

---

(111) **350077** (220) 2021 09 14 (210) 533895
(151) 2022 01 31 (441) 2021 10 11
(732) LABORATORIUM ANALIZ CHEMICZNYCH SPARK-LAB SPÓŁKA Z OGRANICZONĄ ODPOWIEDZIALNOŚCIĄ, Gdynia (PL)
(540) (znak słowno-graficzny)
(540) spark-lab The future is bright.
(540)

(591) niebieski, ciemnoniebieski
(531) 26.11.01, 26.11.08, 27.05.01, 27.05.09, 27.05.10, 29.01.04
(510), (511) **42** Analizy chemiczne, Badania chemiczne, Chemiczne badania analityczne, Usługi w zakresie analizy chemicznej do wykorzystania w badaniach materiałów, Badania i analizy naukowe, Badania naukowe, Badania naukowe do celów medycznych, Badania naukowe dotyczące chemii, Badania naukowe dotyczące kosmetyków, Badania naukowe i przemysłowe, Badania naukowe w dziedzinie farmacji, Badania naukowe związane z produktami do pielęgnacji włosów, Usługi naukowe i badania w tym zakresie, Prace badawczo-rozwojowe w zakresie produktów, Prace badawczo-rozwojowe nad produktami, Prace badawczo-rozwojowe nad nowymi produktami, Prace badawczo-rozwojowe w zakresie nowych produktów dla osób trzecich w dziedzinie tworzyw sztucznych, Prace badawczo-rozwojowe w dziedzinie farmaceutycznej i biotechnologicznej, Prace badawczo-rozwojowe dla osób trzecich, Prace badawczo-rozwojowe nad nowymi produktami dla osób trzecich, Usługi badawczo-rozwojowe, Usługi badawczo-rozwojowe w dziedzinie farmacji, Usługi badawczo-rozwojowe w dziedzinie chemii, Usługi badawczo-rozwojowe związane z nawozami, Usługi analityczne w zakresie określania składu chemicznego płynów, Usługi analityczne w zakresie oceny składu chemicznego płynów, Usługi analityczne związane z badaniem składu chemicznego płynów, Usługi chemiczne.

---

(111) **350078** (220) 2021 09 14 (210) 533903
(151) 2022 01 31 (441) 2021 10 11
(732) IMAGE NIOKOBA LTD SPÓŁKA Z OGRANICZONĄ ODPOWIEDZIALNOŚCIĄ, Łódź (PL)
(540) (znak słowny)
(540) Nico Koba
(510), (511) **21** Szklanki, kieliszki, naczynia do picia i akcesoria barowe, **34** Artykuły do użytku z tytoniem, Humidory, Pojemniki na tytoń i humidory.

---

(111) **350079** (220) 2021 08 11 (210) 532581
(151) 2022 01 31 (441) 2021 10 11
(732) PIELA MARCIN TEGESZ, Racławówka (PL)
(540) (znak słowno-graficzny)
(540) Coffeesite Coffee Engineers
(540)

(591) czarny, pomarańczowy
(531) 27.05.01, 29.01.12, 11.01.25
(510), (511) **11** Ekspresy do kawy (Elektryczne-).

---

(111) **350080** (220) 2021 05 11 (210) 528657
(151) 2022 01 27 (441) 2021 10 11
(732) IDEALIA INVEST SPÓŁKA Z OGRANICZONĄ ODPOWIEDZIALNOŚCIĄ SPÓŁKA KOMANDYTOWA, Kielce (PL)
(540) (znak słowno-graficzny)
(540) IDEALIA
(540)

(591) czarny, żółty
(531) 03.07.24, 27.05.01, 29.01.12
(510), (511) **41** Usługi organizowania i prowadzenia szkoleń: szkolenia biznesowe, informatyczne, kompetencyjne, **42** Usługi programowania systemów komputerowych, usługi grafiki, projektowanie, architektura budynków, pomieszczeń, aranżacja wnętrz.

---

(111) **350081** (220) 2021 08 11 (210) 532590
(151) 2022 01 31 (441) 2021 10 11
(732) I. DYLĄG ALLEGRO SPÓŁKA JAWNA, Kraków (PL)
(540) (znak słowno-graficzny)
(540) GO 4 TASTE

(540)

(591) zielony, biały, jasnozielony
(531) 26.04.05, 26.04.17, 26.04.18, 27.05.01, 27.07.01, 29.01.13
(510), (511) **29** Suszone owoce, Kandyzowane owoce, Owoce konserwowane, Suszone orzechy, Orzechy prażone, Orzechy łuskane, Orzechy preparowane, Orzechy blanszowane, Orzechy solone, Orzechy z przyprawami, Pasty na bazie orzechów, Agar-agar do celów kulinarnych, Białko do celów kulinarnych, Soczewica, Fasola, Przetworzone nasiona dyni, Przetworzone nasiona chia do jedzenia, Ciecierzyca, przetworzona, **30** Orzechy w polewie [wyroby cukiernicze], Orzechy w czekoladzie, Kasze spożywcze, Płatki zbożowe, Płatki śniadaniowe, Mąka spożywcza, Jęczmień do spożycia przez ludzi, Przetworzona komosa ryżowa, Cukier, Syropy i melasa, Przyprawy suche, Przyprawy spożywcze, Przyprawy korzenne, Dodatki smakowe i przyprawy, Zioła suszone, Siemię lniane do celów kulinarnych [przyprawa], Ziarna sezamu [przyprawy], Prażone i mielone ziarna sezamu do użytku jako przyprawy, Herbata, Produkty żywnościowe z ryżu, Gotowe dania z ryżu, Przekąski wykonane z ryżu, Ryż kleisty, Ryż łuskany, Ryż mielony spożywczy, Ryż pełnoziarnisty, Ryż, tapioka, Miód, **35** Usługi sprzedaży detalicznej za pomocą globalnych sieci komputerowych związane z artykułami spożywczymi, Usługi sprzedaży detalicznej online związane z następującymi produktami: Suszone owoce, Kandyzowane owoce, Owoce konserwowane, Suszone orzechy, Orzechy prażone, Orzechy łuskane, Orzechy preparowane, Orzechy blanszowane, Orzechy solone, Orzechy z przyprawami, Pasty na bazie orzechów, Orzechy w polewie [wyroby cukiernicze], Orzechy w czekoladzie, Kasze spożywcze, Płatki zbożowe, Płatki śniadaniowe, Ryż, Mąka spożywcza, Jęczmień do spożycia przez ludzi, Przetworzona komosa ryżowa, Cukier, Syropy i melasa, Przyprawy suche, Przyprawy spożywcze, Przyprawy korzenne, Dodatki smakowe i przyprawy, Zioła suszone, Siemię lniane do celów kulinarnych [przyprawa], Ziarna sezamu [przyprawy], Prażone i mielone ziarna sezamu do użytku jako przyprawy, Herbata.

---

(111) **350082** (220) 2021 08 17 (210) 532781
(151) 2022 01 27 (441) 2021 10 11
(732) MEDICOVER SPÓŁKA Z OGRANICZONĄ ODPOWIEDZIALNOŚCIĄ, Warszawa (PL)
(540) (znak słowno-graficzny)
(540) strefa aptek
(540)

(591) niebieski, jasnoniebieski, granatowy
(531) 27.05.01, 29.01.13, 26.04.01, 26.04.09
(510), (511) **35** Kompletowanie asortymentu towarów w celu umożliwienia przedsiębiorstwom i osobom fizycznym obejrzenia i zakupu produktów związanych z farmacją, w tym leków, preparatów i produktów farmaceutycznych, preparatów i produktów sanitarnych, preparatów i produktów odkażających, leków naturalnych, środków do pielęgnacji ciała, produktów do pielęgnacji stóp i obuwia, produktów do pielęgnacji skóry, Usługi sprzedaży detalicznej i wysyłkowej w zakresie preparatów i produktów farmaceutycznych, preparatów i produktów sanitarnych, preparatów i produktów odkażających, Udzielanie informacji odbiorcom i sprzedawcom detalicznym w zakresie produktów związanych z farmacją i leków, Udostępnianie handlowych i biznesowych informacji kontaktowych przez Internet, Kompilacja katalogów do publikacji w Internecie, Udostępnianie przeszukiwalnego przewodnika reklamowego online obejmującego towary i usługi innych sprzedawców online w Internecie, Kompilacja i wystawianie asortymentu towarów, aby umożliwić klientom i użytkownikom uzyskanie informacji o preparatach farmaceutycznych i ich zakup, Kompilacja danych w komputerowych bazach danych, Aktualizacja i utrzymywanie danych w komputerowych bazach danych, Usługi wyszukiwania danych, Kompilacja danych dla osób trzecich, **38** Zapewnianie użytkownikom dostępu do wyszukiwarek, **44** Usługi farmakologiczne, Doradztwo farmakologiczne, Usługi w zakresie porad w dziedzinie farmakologii, Porady w zakresie farmaceutyków, Informacja o produktach farmaceutycznych do celów medycznych, Konsultacje w zakresie leków, Konsultacje medyczne i związane z opieką zdrowotną, Informacja dotycząca leków i opieki zdrowotnej, Usługi medyczne.

---

(111) **350083** (220) 2021 08 17 (210) 532782
(151) 2022 01 27 (441) 2021 10 11
(732) MEDICOVER SPÓŁKA Z OGRANICZONĄ ODPOWIEDZIALNOŚCIĄ, Warszawa (PL)
(540) (znak słowno-graficzny)
(540) strefa aptek
(540)

(591) niebieski, jasnoniebieski, granatowy
(531) 27.05.01, 29.01.13, 26.04.01, 26.04.09
(510), (511) **35** Kompletowanie asortymentu towarów w celu umożliwienia przedsiębiorstwom i osobom fizycznym obejrzenia i zakupu produktów związanych z farmacją, w tym leków, preparatów i produktów farmaceutycznych, preparatów i produktów sanitarnych, preparatów i produktów odkażających, leków naturalnych, środków do pielęgnacji ciała, produktów do pielęgnacji stóp i obuwia, produktów do pielęgnacji skóry, Usługi sprzedaży detalicznej i wysyłkowej w zakresie preparatów i produktów farmaceutycznych, preparatów i produktów sanitarnych, preparatów i produktów odkażających, Udzielanie informacji odbiorcom i sprzedawcom detalicznym w zakresie produktów związanych z farmacją i leków, Udostępnianie handlowych i biznesowych informacji kontaktowych przez Internet, Kompilacja katalogów do publikacji w Internecie, Udostępnianie przeszukiwalnego przewodnika reklamowego online obejmującego towary i usługi innych sprzedawców online w Internecie, Kompilacja i wystawianie asortymentu towarów, aby umożliwić klientom i użytkownikom uzyskanie informacji o preparatach farmaceutycznych i ich zakup, Kompilacja danych w komputerowych bazach danych, Aktualizacja i utrzymywanie danych w komputerowych bazach danych, Usługi wyszukiwania danych, Kompilacja danych dla osób trzecich, **38** Zapewnianie użytkownikom dostępu do wyszukiwarek, **44** Usługi farmakologiczne, Doradztwo farmakologiczne, Usługi w zakresie porad w dziedzinie farmakologii, Porady w zakresie farmaceutyków, Informacja o produktach farmaceutycznych do celów medycznych, Konsultacje w zakresie leków, Konsultacje medyczne i związane z opieką zdrowotną, Informacja dotycząca leków i opieki zdrowotnej, Usługi medyczne.

---

(111) **350084** (220) 2021 08 20 (210) 532931
(151) 2022 01 25 (441) 2021 10 11
(732) PSA ZAPIS SPÓŁKA Z OGRANICZONĄ ODPOWIEDZIALNOŚCIĄ, Ostrów Wielkopolski (PL)
(540) (znak słowny)
(540) PSA ZAPIS
(510), (511) **35** Doradztwo w zakresie zarządzania biznesem, Pomoc przy zarządzaniu przedsiębiorstwami przemysłowymi lub handlowymi, Pomoc w zarządzaniu działalnością gospodarczą, Tymczasowe zarządzanie przedsiębiorstwem, Usługi doradcze w zarządzaniu działalnością gospodarczą, Doradztwo w zakresie organizacji działalności gospodarczej, Doradztwo w zakresie organizowania i prowadzenia działalności gospodarczej, Outsourcing [doradztwo biznesowe], **36** Wynajem powierzchni biurowej, Zarządzanie nieru-

chomością, Pobieranie czynszu, Organizowanie wynajmu nieruchomości, Pośrednictwo w obrocie nieruchomościami.

(111) **350085** (220) 2021 06 04 (210) 529867
(151) 2022 01 17 (441) 2021 09 27
(732) TAMARK SPÓŁKA AKCYJNA, Kartoszyno (PL)
(540) (znak słowny)
(540) TAMARK
(510), (511) **1** Produkty i półprodukty chemiczne do celów przemysłowych i naukowo-badawczych, produkty i półprodukty chemiczne stosowane w rolnictwie, ogrodnictwie i leśnictwie, produkty chemiczne do nawożenia i użyźniania gleby stosowane w rolnictwie, ogrodnictwie oraz leśnictwie, środki do ochrony nasion, preparaty z mikroelementami dla roślin, preparaty do regulacji wzrostu roślin, środki do konserwacji kwiatów, ziemia do upraw, preparaty chemiczne stosowane w fotografice, **5** Produkty farmaceutyczne, medyczne i higieniczne, środki dezynfekcyjne, produkty weterynaryjne, biologiczne preparaty do celów medycznych, biologiczne preparaty do celów weterynaryjnych, środki bakteriobójcze, preparaty do tępienia szkodników, pasożytów i insektów, pestycydy, fungicydy, herbicydy, insektycydy, środki odstraszające szkodniki, pasożyty i insekty, preparaty do sterylizacji gleby, **7** Mechaniczne maszyny i narzędzia rolnicze oraz ogrodnicze, maszyny drukarskie i poligraficzne, maszyny drukarskie do składania czcionek, maszyny do fotoskładu, urządzenia i maszyny introligatorskie, maszyny do pakowania, urządzenia transportowe do załadunku i wyładunku, **9** Płyty fonograficzne, publikacje elektroniczne, dane na nośnikach optycznych, elektroniczne etykietki na towarach, hologramy, aparatura do przetwarzania danych, **31** Produkty rolne, ogrodnicze i leśne, rośliny zbożowe, świeże owoce i warzywa, nasiona, drzewa, rośliny i kwiaty naturalne, **35** Agencje importowo-eksportowe, usługi w zakresie sprzedaży hurtowej i detalicznej towarów: produkty i półprodukty chemiczne do celów przemysłowych i naukowo-badawczych, produkty i półprodukty chemiczne stosowane w rolnictwie, ogrodnictwie i leśnictwie, produkty chemiczne do nawożenia i użyźniania gleby stosowane w rolnictwie, ogrodnictwie oraz leśnictwie, środki do ochrony nasion, preparaty z mikroelementami dla roślin, preparaty do regulacji wzrostu roślin, środki do konserwacji kwiatów, ziemia do upraw, preparaty chemiczne stosowane w fotografice, Produkty farmaceutyczne, medyczne i higieniczne, środki dezynfekcyjne, produkty weterynaryjne, biologiczne preparaty do celów medycznych, biologiczne preparaty do celów weterynaryjnych, środki bakteriobójcze, preparaty do tępienia szkodników, pasożytów i insektów, pestycydy, fungicydy, herbicydy, insektycydy, środki odstraszające szkodniki, pasożyty i insekty, preparaty do sterylizacji gleby, Maszyny i narzędzia rolnicze oraz ogrodnicze, maszyny drukarskie i poligraficzne, maszyny drukarskie do składania czcionek, maszyny do fotoskładu, urządzenia i maszyny introligatorskie, maszyny do pakowania, urządzenia transportowe do załadunku i wyładunku, Płyty fonograficzne, publikacje elektroniczne, dane na nośnikach optycznych, elektroniczne etykietki na towarach, hologramy, aparatura do przetwarzania danych, Produkty rolne, ogrodnicze i leśne, rośliny zbożowe, świeże owoce i warzywa, nasiona, drzewa, rośliny i kwiaty naturalne, Badanie rynku i opinii publicznej, badania w dziedzinie działalności gospodarczej, agencje reklamowe, rozpowszechnianie, dystrybucja i uaktualnianie materiałów reklamowych, reklama, reklama za pośrednictwem sieci komputerowych, wypożyczanie materiałów reklamowych, organizowanie targów i wystaw w celach handlowych lub reklamowych, wypożyczanie maszyn, urządzeń i wyposażenia biurowego, pozyskiwanie, systematyzacja i sortowanie informacji do komputerowych baz danych, przetwarzanie danych, komputerowe zarządzanie plikami, wyszukiwanie informacji w plikach komputerowych, wyszukiwanie w komputerowych bazach danych, **39** Agencje transportowe, maklerstwo transportowe, usługi w zakresie transportu towarów, pakowanie towarów, magazynowanie i składowanie towarów, załadunek i wyładunek towarów, wypożyczanie pojazdów, wypożyczanie samochodów, wypożyczanie kontenerów magazynowych, wynajmowanie magazynów, magazynowanie elektronicznych nośników danych lub dokumentów, dystrybucja i dostarczanie korespondencji oraz innych przesyłek, **41** Usługi wydawnicze, publikacja książek i periodyków, publikacja elektroniczna on-line książek i periodyków, obsługa publikacji elektronicznych on-line, produkcja nagrań dźwiękowych.

PRZEDŁUŻENIE PRAWA

Poniższe zestawienie zawiera kolejno: numer prawa ochronnego na znak towarowy i datę, do której przedłużono prawo ochronne. W przypadku przedłużenia prawa ochronnego tylko dla części towarów (usług) wymienia się te towary (usługi) ze wskazaniem numeru klasy towarowej (usługowej).

(111) 043189	(180) 2032 04 07	Prawo przedłużono w całości
(111) 043201	(180) 2032 04 11	Prawo przedłużono w całości
(111) 043229	(180) 2032 04 20	Prawo przedłużono w całości
(111) 043394	(180) 2032 08 10	Prawo przedłużono w całości
(111) 050695	(180) 2032 06 10	Prawo przedłużono w całości
(111) 050798	(180) 2032 05 23	Prawo przedłużono w całości
(111) 050880	(180) 2032 05 10	Prawo przedłużono w całości
(111) 050938	(180) 2032 08 12	Prawo przedłużono w całości
(111) 059230	(180) 2032 03 25	Prawo przedłużono w całości
(111) 059240	(180) 2032 05 14	Prawo przedłużono w całości
(111) 075481	(180) 2032 02 19	Prawo przedłużono w całości
(111) 075493	(180) 2032 05 14	Prawo przedłużono w całości
(111) 075494	(180) 2032 05 20	Prawo przedłużono w całości
(111) 075759	(180) 2032 05 05	Prawo przedłużono w całości
(111) 076089	(180) 2032 03 18	Prawo przedłużono w całości
(111) 076894	(180) 2032 03 24	Prawo przedłużono w całości
(111) 076895	(180) 2032 03 24	Prawo przedłużono w całości
(111) 076898	(180) 2032 03 25	Prawo przedłużono w całości
(111) 076947	(180) 2032 06 17	Prawo przedłużono w całości
(111) 077398	(180) 2032 05 21	Prawo przedłużono w całości
(111) 078135	(180) 2032 03 03	Prawo przedłużono w całości
(111) 078139	(180) 2032 03 04	Prawo przedłużono w całości
(111) 078289	(180) 2032 03 24	Prawo przedłużono w całości
(111) 078351	(180) 2032 04 07	Prawo przedłużono w całości
(111) 078364	(180) 2032 04 09	Prawo przedłużono w całości
(111) 078366	(180) 2032 04 09	Prawo przedłużono w całości
(111) 078369	(180) 2032 04 10	Prawo przedłużono w całości
(111) 078473	(180) 2032 05 12	Prawo przedłużono w całości
(111) 078487	(180) 2032 05 15	Prawo przedłużono w całości
(111) 078639	(180) 2032 04 09	Prawo przedłużono w całości
(111) 078640	(180) 2032 04 09	Prawo przedłużono w całości
(111) 078811	(180) 2032 06 23	Prawo przedłużono w całości
(111) 080173	(180) 2032 04 24	Prawo przedłużono w całości
(111) 080203	(180) 2032 05 18	Prawo przedłużono w całości
(111) 080211	(180) 2032 05 25	Prawo przedłużono w całości
(111) 080484	(180) 2032 03 04	Prawo przedłużono w całości
(111) 080648	(180) 2032 03 20	Prawo przedłużono w całości
(111) 081185	(180) 2032 04 13	Prawo przedłużono w całości
(111) 081376	(180) 2032 04 07	Prawo przedłużono w całości
(111) 081838	(180) 2032 04 04	Prawo przedłużono w całości
(111) 082410	(180) 2032 04 03	Prawo przedłużono w całości
(111) 082648	(180) 2032 10 01	Prawo przedłużono w całości
(111) 086258	(180) 2032 04 01	Prawo przedłużono w całości
(111) 087960	(180) 2032 04 09	Prawo przedłużono w całości
(111) 139497	(180) 2031 09 03	Prawo przedłużono w całości
(111) 147051	(180) 2032 04 26	Prawo przedłużono w całości
(111) 156871	(180) 2032 03 28	Prawo przedłużono w całości
(111) 156872	(180) 2032 03 28	Prawo przedłużono w całości
(111) 163039	(180) 2032 03 06	Prawo przedłużono w całości
(111) 163129	(180) 2032 01 23	Prawo przedłużono w całości
(111) 163231	(180) 2032 02 04	Prawo przedłużono w całości
(111) 163580	(180) 2032 04 04	Prawo przedłużono w całości
(111) 163581	(180) 2032 04 04	Prawo przedłużono w całości
(111) 163858	(180) 2032 04 18	Prawo przedłużono w całości
(111) 164039	(180) 2032 04 02	Prawo przedłużono w całości
(111) 164040	(180) 2032 04 02	Prawo przedłużono w całości
(111) 164329	(180) 2032 04 04	Prawo przedłużono w całości
(111) 164330	(180) 2032 04 04	Prawo przedłużono w całości
(111) 164491	(180) 2032 03 01	Prawo przedłużono w całości

(111) 164598	(180) 2032 05 16	Prawo przedłużono w całości
(111) 164920	(180) 2032 04 25	Prawo przedłużono w całości
(111) 164921	(180) 2032 04 25	Prawo przedłużono w całości
(111) 165007	(180) 2032 04 24	Prawo przedłużono w całości
(111) 165155	(180) 2032 05 29	Prawo przedłużono w całości
(111) 165156	(180) 2032 05 29	Prawo przedłużono w całości
(111) 165415	(180) 2032 05 07	Prawo przedłużono w całości
(111) 165679	(180) 2032 05 09	Prawo przedłużono w całości
(111) 165680	(180) 2032 05 09	Prawo przedłużono w całości
(111) 165858	(180) 2032 05 16	Prawo przedłużono w całości
(111) 165989	(180) 2032 06 14	Prawo przedłużono w całości
(111) 166208	(180) 2032 01 17	Prawo przedłużono w całości
(111) 166562	(180) 2032 09 26	Prawo przedłużono w całości
(111) 166563	(180) 2032 09 26	Prawo przedłużono w całości
(111) 166702	(180) 2032 03 11	Prawo przedłużono w całości
(111) 166990	(180) 2032 04 16	Prawo przedłużono w całości
(111) 167423	(180) 2032 08 19	Prawo przedłużono w całości
(111) 167575	(180) 2032 03 08	Prawo przedłużono w całości
(111) 167904	(180) 2032 04 08	Prawo przedłużono w całości
(111) 167947	(180) 2032 05 20	Prawo przedłużono w całości
(111) 168078	(180) 2032 08 22	Prawo przedłużono w całości
(111) 168291	(180) 2032 04 26	Prawo przedłużono w całości
(111) 168909	(180) 2032 12 31	Prawo przedłużono w całości
(111) 168910	(180) 2032 12 31	Prawo przedłużono w całości
(111) 170038	(180) 2032 03 20	Prawo przedłużono w całości
(111) 170252	(180) 2032 10 23	Prawo przedłużono w całości
(111) 170638	(180) 2032 12 05	Prawo przedłużono w całości
(111) 170929	(180) 2032 03 13	Prawo przedłużono w całości
(111) 171517	(180) 2033 02 04	Prawo przedłużono w całości
(111) 172053	(180) 2032 03 07	Prawo przedłużono w całości
(111) 173085	(180) 2032 08 22	Prawo przedłużono w całości
(111) 173347	(180) 2032 05 13	Prawo przedłużono w całości
(111) 174517	(180) 2032 03 18	Prawo przedłużono w całości
(111) 174518	(180) 2032 03 18	Prawo przedłużono w całości
(111) 174805	(180) 2033 03 09	Prawo przedłużono w całości
(111) 176945	(180) 2032 08 14	Prawo przedłużono w całości
(111) 181231	(180) 2032 05 20	Prawo przedłużono w całości
(111) 183801	(180) 2032 08 10	Prawo przedłużono w całości
(111) 183802	(180) 2032 08 10	Prawo przedłużono w całości
(111) 183803	(180) 2032 08 10	Prawo przedłużono w całości
(111) 183804	(180) 2032 08 10	Prawo przedłużono w całości
(111) 183805	(180) 2032 08 10	Prawo przedłużono w całości
(111) 196155	(180) 2032 03 29	Prawo przedłużono w całości
(111) 223581	(180) 2032 07 31	Prawo przedłużono w całości
(111) 247810	(180) 2032 05 10	Prawo przedłużono w całości
(111) 254213	(180) 2032 03 27	Prawo przedłużono w całości
(111) 254433	(180) 2032 02 13	Prawo przedłużono w całości
(111) 254893	(180) 2032 03 08	Prawo przedłużono w całości
(111) 254896	(180) 2032 03 20	Prawo przedłużono w całości
(111) 255009	(180) 2032 03 08	Prawo przedłużono w całości
(111) 255258	(180) 2032 01 27	Prawo przedłużono w całości
(111) 255260	(180) 2032 01 27	Prawo przedłużono w całości
(111) 255353	(180) 2032 03 08	Prawo przedłużono w całości
(111) 255354	(180) 2032 03 08	Prawo przedłużono w całości
(111) 255355	(180) 2032 03 08	Prawo przedłużono w całości
(111) 255356	(180) 2032 03 08	Prawo przedłużono w całości
(111) 255553	(180) 2032 02 27	Prawo przedłużono w całości
(111) 255565	(180) 2032 03 29	Prawo przedłużono w całości
(111) 255974	(180) 2032 03 26	Prawo przedłużono w całości
(111) 256142	(180) 2032 02 27	Prawo przedłużono w całości
(111) 256236	(180) 2032 04 11	Prawo przedłużono w całości
(111) 256290	(180) 2032 05 14	Prawo przedłużono w całości
(111) 256291	(180) 2032 05 14	Prawo przedłużono w całości
(111) 256464	(180) 2032 03 07	Prawo przedłużono w całości
(111) 256500	(180) 2032 05 31	Prawo przedłużono w całości
(111) 256501	(180) 2032 05 31	Prawo przedłużono w całości
(111) 256502	(180) 2032 05 31	Prawo przedłużono w całości
(111) 256503	(180) 2032 05 31	Prawo przedłużono w całości
(111) 256504	(180) 2032 05 31	Prawo przedłużono w całości
(111) 256505	(180) 2032 05 31	Prawo przedłużono w całości
(111) 256596	(180) 2032 03 12	Prawo przedłużono w całości
(111) 256900	(180) 2032 02 13	Prawo przedłużono w całości
(111) 257087	(180) 2032 03 20	Prawo przedłużono w całości
(111) 257278	(180) 2032 05 07	Prawo przedłużono w całości
(111) 257553	(180) 2032 02 14	Prawo przedłużono w całości
(111) 257565	(180) 2032 03 06	Prawo przedłużono w całości
(111) 257587	(180) 2032 03 20	Prawo przedłużono w całości
(111) 257590	(180) 2032 03 21	Prawo przedłużono w całości
(111) 257626	(180) 2032 04 16	Prawo przedłużono w całości
(111) 257670	(180) 2032 05 14	Prawo przedłużono w całości
(111) 257823	(180) 2032 03 22	Prawo przedłużono w całości
(111) 257828	(180) 2032 04 06	Prawo przedłużono w całości
(111) 257829	(180) 2032 04 06	Prawo przedłużono w całości
(111) 257968	(180) 2032 04 27	Prawo przedłużono w całości
(111) 258076	(180) 2032 04 02	Prawo przedłużono w całości
(111) 258079	(180) 2032 04 06	Prawo przedłużono w całości
(111) 258213	(180) 2032 03 05	Prawo przedłużono w całości
(111) 258214	(180) 2032 03 05	Prawo przedłużono w całości
(111) 258215	(180) 2032 03 05	Prawo przedłużono w całości
(111) 258238	(180) 2032 04 23	Prawo przedłużono w całości
(111) 258323	(180) 2032 03 05	Prawo przedłużono w całości
(111) 258324	(180) 2032 03 05	Prawo przedłużono w całości
(111) 258326	(180) 2032 03 05	Prawo przedłużono w całości
(111) 258329	(180) 2032 04 04	Prawo przedłużono w całości
(111) 258330	(180) 2032 04 04	Prawo przedłużono w całości
(111) 258500	(180) 2032 06 19	Prawo przedłużono w całości
(111) 258518	(180) 2032 05 17	Prawo przedłużono w całości
(111) 258555	(180) 2032 04 06	Prawo przedłużono w całości
(111) 258556	(180) 2032 04 12	Prawo przedłużono w całości
(111) 258607	(180) 2032 03 16	Prawo przedłużono w całości
(111) 258984	(180) 2032 05 28	Prawo przedłużono w całości
(111) 258990	(180) 2032 06 12	Prawo przedłużono w całości
(111) 258991	(180) 2032 06 12	Prawo przedłużono w całości
(111) 259124	(180) 2032 03 05	Prawo przedłużono w całości
(111) 259316	(180) 2032 03 22	Prawo przedłużono w całości
(111) 259374	(180) 2032 02 09	Prawo przedłużono w całości
(111) 259636	(180) 2032 08 06	Prawo przedłużono w całości
(111) 259674	(180) 2032 03 29	Prawo przedłużono w całości
(111) 259761	(180) 2032 03 14	Prawo przedłużono w całości
(111) 259766	(180) 2032 04 02	Prawo przedłużono w całości
(111) 260124	(180) 2032 07 27	Prawo przedłużono w całości
(111) 260500	(180) 2031 09 28	Prawo przedłużono w całości
(111) 261477	(180) 2032 05 11	Prawo przedłużono w całości
(111) 262066	(180) 2032 06 29	Prawo przedłużono w całości
(111) 262455	(180) 2032 12 21	Prawo przedłużono w całości
(111) 262604	(180) 2032 03 13	Prawo przedłużono w całości
(111) 262764	(180) 2032 12 21	Prawo przedłużono w całości
(111) 266419	(180) 2032 05 29	Prawo przedłużono w całości
(111) 266420	(180) 2032 05 29	Prawo przedłużono w całości
(111) 266616	(180) 2032 04 17	Prawo przedłużono w całości
(111) 266903	(180) 2032 06 11	Prawo przedłużono w całości
(111) 273564	(180) 2032 04 27	Prawo przedłużono w całości
(111) 274412	(180) 2032 03 05	Prawo przedłużono w całości
(111) 274413	(180) 2032 03 05	Prawo przedłużono w całości
(111) 274652	(180) 2032 02 28	Prawo przedłużono w całości
(111) 274703	(180) 2032 03 15	Prawo przedłużono w całości
(111) 278632	(180) 2032 03 29	Prawo przedłużono w całości
(111) 289161	(180) 2032 08 22	Prawo przedłużono w całości

DECYZJE O ODMOWIE UDZIELENIA PRAWA WYDANE PO OGŁOSZENIU O ZGŁOSZENIU LUB UJAWNIENIU ZGŁOSZENIA NA STRONIE INTERNETOWEJ URZĘDU PATENTOWEGO RP

Poniższe zestawienie zawiera kolejno: numer zgłoszenia znaku towarowego oraz numer i rok wydania Biuletynu Urzędu Patentowego, w którym zgłoszenie zostało ogłoszone lub symbol (U), jeżeli znak został ujawniony na stronie internetowej Urzędu Patentowego RP.

(210) 444812	22/2015	(210) 520007	U
(210) 467033	ZT31/2017	(210) 522416	U
(210) 467289	U	(210) 527537	U
(210) 467290	U	(210) 530535	U
(210) 467291	U	(210) 531183	U
(210) 467292	U	(210) 532698	U
(210) 481505	ZT16/2018	(210) 534010	U
(210) 495264	U	(210) 534521	U
(210) 506122	U	(210) 534766	U
(210) 508190	U	(210) 535649	U
(210) 516559	U	(210) 536323	U

DECYZJE O UMORZENIU POSTĘPOWANIA W SPRAWIE UDZIELENIA PRAWA WYDANE PO OGŁOSZENIU O ZGŁOSZENIU LUB UJAWNIENIU ZGŁOSZENIA NA STRONIE INTERNETOWEJ URZĘDU PATENTOWEGO RP

Poniższe zestawienie zawiera kolejno: numer zgłoszenia znaku towarowego oraz numer i rok wydania Biuletynu Urzędu Patentowego, w którym zgłoszenie zostało ogłoszone lub symbol (U), jeżeli znak został ujawniony na stronie internetowej Urzędu Patentowego RP.

(210) 375888	01/2011	(210) 534167	U
(210) 519024	U	(210) 534281	U
(210) 525834	ZT21/2021	(210) 534381	U
(210) 531758	U	(210) 535532	U
(210) 533736	U	(210) 536016	U
(210) 533738	U	(210) 536862	U
(210) 533874	U	(210) 537461	U
(210) 533931	U	(210) 538121	U
(210) 534045	U		

DECYZJE STWIERDZAJĄCE WYGAŚNIĘCIE DECYZJI O UDZIELENIU PRAWA

Poniższe zestawienie zawiera kolejno: numer zgłoszenia znaku towarowego oraz numer i rok wydania Biuletynu Urzędu Patentowego, w którym zgłoszenie zostało ogłoszone.

(210) 296079	19/2005	(210) 478125	51/2020
(210) 332517	04/2008	(210) 479845	09/2018
(210) 382061	12/2011	(210) 486848	32/2018
(210) 418384	25/2013	(210) 490102	06/2021
(210) 418385	25/2013	(210) 491265	51/2020
(210) 426316	14/2014	(210) 492328	48/2020
(210) 426434	14/2014	(210) 492329	48/2020
(210) 433390	01/2015	(210) 492330	48/2020
(210) 434672	03/2015	(210) 492331	48/2020
(210) 439090	12/2015	(210) 499001	29/2019
(210) 443186	19/2015	(210) 499919	30/2019
(210) 454295	14/2016	(210) 502340	52/2020
(210) 461664	26/2016	(210) 502490	37/2019
(210) 467540	18/2017	(210) 503068	50/2020
(210) 470880	04/2021	(210) 506530	50/2020
(210) 506770	46/2020	(210) 518784	49/2020
(210) 508984	13/2020	(210) 518787	49/2020
(210) 508986	13/2020	(210) 518819	50/2020
(210) 508991	13/2020	(210) 518971	51/2020
(210) 508994	13/2020	(210) 519031	48/2020
(210) 508995	13/2020	(210) 519069	49/2020
(210) 509095	51/2020	(210) 519123	46/2020
(210) 509815	03/2021	(210) 519125	50/2020
(210) 509961	47/2020	(210) 519141	47/2020
(210) 510991	16/2020	(210) 519150	48/2020
(210) 511134	38/2020	(210) 519151	48/2020
(210) 511213	32/2020	(210) 519172	02/2021
(210) 511214	46/2020	(210) 519209	46/2020
(210) 512200	03/2021	(210) 519402	52/2020
(210) 512202	49/2020	(210) 519420	46/2020
(210) 512337	51/2020	(210) 519480	52/2020
(210) 512436	52/2020	(210) 519483	48/2020
(210) 512806	47/2020	(210) 519484	46/2020
(210) 512854	49/2020	(210) 519588	51/2020
(210) 513383	27/2020	(210) 519643	46/2020
(210) 513743	52/2020	(210) 519693	48/2020
(210) 513744	52/2020	(210) 519776	48/2020
(210) 513901	49/2020	(210) 519787	52/2020
(210) 514052	04/2021	(210) 519862	51/2020
(210) 514466	52/2020	(210) 519909	48/2020
(210) 515152	51/2020	(210) 519915	48/2020
(210) 515348	01/2021	(210) 519965	52/2020
(210) 515500	51/2020	(210) 519966	52/2020
(210) 515575	49/2020	(210) 519967	52/2020
(210) 515588	46/2020	(210) 519968	52/2020
(210) 515672	46/2020	(210) 519969	52/2020
(210) 516323	48/2020	(210) 520037	50/2020
(210) 516489	50/2020	(210) 520047	50/2020
(210) 516492	51/2020	(210) 520059	52/2020
(210) 516493	51/2020	(210) 520111	50/2020
(210) 516868	47/2020	(210) 520191	02/2021
(210) 516977	48/2020	(210) 520398	50/2020
(210) 517222	46/2020	(210) 520499	50/2020
(210) 517241	48/2020	(210) 520667	51/2020
(210) 517303	46/2020	(210) 520787	51/2020
(210) 517319	46/2020	(210) 520788	51/2020
(210) 517445	48/2020	(210) 520791	51/2020
(210) 517474	50/2020	(210) 521054	01/2021
(210) 517509	48/2020	(210) 521055	01/2021
(210) 517540	50/2020	(210) 521056	03/2021
(210) 517587	48/2020	(210) 521115	02/2021
(210) 517675	11/2021	(210) 521117	02/2021
(210) 517692	52/2020	(210) 521119	02/2021
(210) 517715	52/2020	(210) 521293	52/2020
(210) 517716	44/2020	(210) 521465	51/2020
(210) 517717	51/2020	(210) 521508	52/2020
(210) 517905	45/2020	(210) 521509	06/2021
(210) 517917	51/2020	(210) 521545	04/2021
(210) 517982	01/2021	(210) 521734	04/2021
(210) 517986	49/2020	(210) 521949	05/2021
(210) 518155	50/2020	(210) 521950	04/2021
(210) 518221	48/2020	(210) 521951	04/2021
(210) 518389	51/2020	(210) 522203	04/2021
(210) 518631	48/2020	(210) 522322	04/2021
(210) 518632	46/2020	(210) 522531	04/2021
(210) 518682	48/2020	(210) 522538	04/2021
(210) 518747	47/2020	(210) 522542	06/2021
(210) 518783	49/2020		

WYGAŚNIĘCIE PRAWA

Poniższe zestawienie zawiera kolejno: numer wygasłego prawa ochronnego, datę wygaśnięcia oraz zakres wygaśnięcia.

(111) 265931 (141) 2019 04 17 Prawo wygasło w części dotyczącej towarów i/lub usług: 35: usługi w zakresie organizacji wystaw w celach handlowych lub reklamowych, organizowanie targów w celach reklamowych, wynajem czasu reklamowego we wszystkich środkach przekazu, usługi agencji informacyjnych dotyczące działalności gospodarczej, handlowej i usługowej, usługi w zakresie prowadzenia archiwum 41: usługi w zakresie organizowania imprez informacyjnych, muzycznych, rozrywkowych, artystycznych, naukowych, kulturalnych, sportowych, rekreacyjnych, plenerowych, festiwali, pokazów zawartych w tej klasie z wykorzystaniem wszystkich metod słownych, dźwiękowych oraz technik audiowizualnych, usługi produkcji i montażu programów radiowych, realizacji i wystawiania spektakli, usługi wydawnicze, w tym publikacje tekstów, książek i płyt, usługi agencji informacyjnych o imprezach rozrywkowych i rekreacji, prowadzenie bibliotek, ww. usługi prowadzone, gdzie to możliwe, również za pośrednictwem strony internetowej.

(111) 265932 (141) 2019 04 17 Prawo wygasło w części dotyczącej towarów i/lub usług: 35: usługi w zakresie organizacji wystaw w celach handlowych lub reklamowych, organizowanie targów w celach reklamowych, wynajem czasu reklamowego we wszystkich środkach przekazu, usługi agencji informacyjnych dotyczące działalności gospodarczej, handlowej i usługowej, usługi w zakresie prowadzenia archiwum 41: usługi w zakresie organizowania imprez informacyjnych, muzycznych, rozrywkowych, artystycznych, naukowych, kulturalnych, sportowych, rekreacyjnych, plenerowych, festiwali, pokazów zawartych w tej klasie z wykorzystaniem wszystkich metod słownych, dźwiękowych oraz technik audiowizualnych, usługi produkcji i montażu programów radiowych, realizacji i wystawiania spektakli, usługi wydawnicze, w tym publikacje tekstów, książek i płyt, usługi agencji informacyjnych o imprezach rozrywkowych i rekreacji, prowadzenie bibliotek, ww. usługi prowadzone, gdzie to możliwe, również za pośrednictwem strony internetowej.

WPISY I ZMIANY W REJESTRZE NIEUWZGLĘDNIONE W INNYCH SAMODZIELNYCH OGŁOSZENIACH

Poniższe zestawienie zawiera kolejno: numer prawa ochronnego na znak towarowy, wskazanie rubryki rejestru, charakter oraz treść wpisu. Publikacji podlegają wpisy w rejestrze dotyczące uprawnionych, twórców, praw ograniczających prawo ochronne oraz sprostowania istotnych pomyłek.

Rubryka A – dane uprawnionego
Rubryka B – znak towarowy
Rubryka C – wykaz towarów
Rubryka D – prawa ograniczające prawo ochronne
Rubryka E – kategoria znaku lub prawa ochronnego oraz regulamin znaku
Rubryka F – wnioski o unieważnienie oraz decyzje dotyczące prawa ochronnego
Rubryka G – rejestracja międzynarodowa
Rubryka H – informacje o przedłużeniu, unieważnieniu, wygaśnięciu prawa ochronnego lub zastąpieniu rejestracji krajowej rejestracją międzynarodową

(111) **048423** A. Wykreślono: LRC PRODUCTS LIMITED, SLOUGH, Wielka Brytania; Wpisano: SATURN NEWCO LIMITED, Slough, Wielka Brytania.

(111) **048423** A. Wykreślono: SATURN NEWCO LIMITED, Slough, Wielka Brytania; Wpisano: Scholl's Wellness Company Limited, Bracknell, Wielka Brytania.

(111) **051238** A. Wykreślono: DOW AGROSCIENCES LLC, INDIANAPOLIS, Stany Zjednoczone Ameryki; Wpisano: Corteva Agriscience LLC, Indianapolis, Stany Zjednoczone Ameryki.

(111) **059358** A. Wykreślono: SAFILO- SOCIETA' AZIONARIA FABBRICA ITALIANA LAVORAZIONE OCCHIALI-S.P.A. (03625410281), PIEVE DI CADORE (BELLUNO), Włochy; Wpisano: SAFILO - SOCIETA' AZIONARIA FABBRICA ITALIANA LAVORAZIONE OCCHIALI - S.P.A., Padova, Włochy.

(111) **060544** A. Wykreślono: DOW AGROSCIENCES LLC, INDIANAPOLIS, Stany Zjednoczone Ameryki; Wpisano: Corteva Agriscience LLC, Indianapolis, Stany Zjednoczone Ameryki.

(111) **061339** A. Wykreślono: DOW AGROSCIENCES LLC, INDIANAPOLIS, Stany Zjednoczone Ameryki; Wpisano: Corteva Agriscience LLC, Indianapolis, Stany Zjednoczone Ameryki.

(111) **074660** A. Wykreślono: TOTAL SE, Courbevoie, Francja; Wpisano: TOTALENERGIES SE, Courbevoie, Francja.

(111) **074662** A. Wykreślono: TOTAL SE, Courbevoie, Francja; Wpisano: TOTALENERGIES SE, Courbevoie, Francja.

(111) **075567** A. Wykreślono: FINAF S.p.A., Rzym, Włochy; Wpisano: ANGELINI HOLDING S.p.A, Rzym, Włochy.

(111) **078289** A. Wykreślono: DOW AGROSCIENCES LLC, INDIANAPOLIS, Stany Zjednoczone Ameryki; Wpisano: Corteva Agriscience LLC, Indianapolis, Stany Zjednoczone Ameryki.

(111) **078290** A. Wykreślono: DOW AGROSCIENCES LLC, INDIANAPOLIS, Stany Zjednoczone Ameryki; Wpisano: Corteva Agriscience LLC, Indianapolis, Stany Zjednoczone Ameryki.

(111) **078364** A. Wykreślono: TOTAL SE, Courbevoie, Francja; Wpisano: TOTALENERGIES SE, Courbevoie, Francja.

(111) **078365** A. Wykreślono: TOTAL SE, Courbevoie, Francja; Wpisano: TOTALENERGIES SE, Courbevoie, Francja.

(111) **078366** A. Wykreślono: TOTAL SE, Courbevoie, Francja; Wpisano: TOTALENERGIES SE, Courbevoie, Francja.

(111) **078474** A. Wykreślono: TOTAL SE, Courbevoie, Francja; Wpisano: TOTALENERGIES SE, Courbevoie, Francja.

(111) **079501** A. Wykreślono: DOW AGROSCIENCES LLC, INDIANAPOLIS, Stany Zjednoczone Ameryki; Wpisano: Corteva Agriscience LLC, Indianapolis, Stany Zjednoczone Ameryki.

(111) **087486** A. Wykreślono: LAUREL GMBH, ASCHHEIM, Niemcy; Wpisano: LAUREL FASHION PTE. LTD., Singapur, Singapur.

(111) **087960** A. Wykreślono: TOTAL SE, Courbevoie, Francja; Wpisano: TOTALENERGIES SE, Courbevoie, Francja.

(111) **088435** A. Wykreślono: TOTAL SE, Courbevoie, Francja; Wpisano: TOTALENERGIES SE, Courbevoie, Francja.

(111) **093003** A. Wykreślono: TOTAL SE, Courbevoie, Francja; Wpisano: TOTALENERGIES SE, Courbevoie, Francja.

(111) **093083** A. Wykreślono: TOTAL SE, Courbevoie, Francja; Wpisano: TOTALENERGIES SE, Courbevoie, Francja.

(111) **123169** A. Wykreślono: DOW AGROSCIENCES LLC, INDIANAPOLIS, Stany Zjednoczone Ameryki; Wpisano: Corteva Agriscience LLC, Indianapolis, Stany Zjednoczone Ameryki.

(111) **125504** A. Wykreślono: DS Smith Plastics Bilzen N.V., Bilzen, Belgia; Wpisano: LB BELGIUM PLASTICS, Bilzen, Belgia.

(111) **125504** A. Wykreślono: LB BELGIUM PLASTICS, Bilzen, Belgia; Wpisano: DW REUSABLES N.V., Bilzen, Belgia.

(111) **128190** A. Wykreślono: GOTHALS LIMITED, Nikozja, Cypr; Wpisano: LPP SPÓŁKA AKCYJNA, Gdańsk, Polska.

(111) **132520** A. Wykreślono: GOTHALS LIMITED, Nikozja, Cypr; Wpisano: LPP SPÓŁKA AKCYJNA, Gdańsk, Polska.

(111) **132521** A. Wykreślono: GOTHALS LIMITED, Nikozja, Cypr; Wpisano: LPP SPÓŁKA AKCYJNA, Gdańsk, Polska.

(111) **143402** A. Wykreślono: GOTHALS LIMITED, Nikozja, Cypr; Wpisano: LPP SPÓŁKA AKCYJNA, Gdańsk, Polska.

(111) **156279** A. Wykreślono: JOANNA RUPP, Gdynia, Polska; Wpisano: GERMANICUS LANGUAGEBOX SPÓŁKA Z OGRANICZONĄ ODPOWIEDZIALNOŚCIĄ, Gdynia, Polska 383418850.

(111) **160293** A. Wykreślono: DOW AGROSCIENCES LLC, INDIANAPOLIS, Stany Zjednoczone Ameryki; Wpisano: Corteva Agriscience LLC, Indianapolis, Stany Zjednoczone Ameryki.

(111) **161225** A. Wykreślono: Zakład Produkcyjno-Handlowo-Usługowy „INEX" K. Stuglik, J. Stuglik Spółka Jawna, 34-124 Klecza Górna Klecza Dolna 148, Polska; Wpisano: ZAKŁAD PRODUKCYJNO-HANDLOWO-USŁUGOWY INEX SPÓŁKA Z OGRANICZONĄ ODPOWIEDZIALNOŚCIĄ, Inwałd, Polska 070410522.

(111) **161584** A. Wykreślono: Miraculum S.A. w upadłości układowej, Kraków, Polska; Wpisano: MIRACULUM SPÓŁKA AKCYJNA, Kraków, Polska 472905994.

(111) **162100** A. Wykreślono: HERBA STUDIO SPÓŁKA Z OGRANICZONĄ ODPOWIEDZIALNOŚCIĄ, Wysogotowo, Polska 631517594; Wpisano: PRZEDSIĘBIORSTWO FARMACEUTYCZNE „FARMAPOL" SPÓŁKA Z OGRANICZONĄ ODPOWIEDZIALNOŚCIĄ, Poznań, Polska 631067961.

(111) **162101** A. Wykreślono: HERBA STUDIO SPÓŁKA Z OGRANICZONĄ ODPOWIEDZIALNOŚCIĄ, Wysogotowo, Polska 631517594; Wpisano: PRZEDSIĘBIORSTWO FARMACEUTYCZNE „FARMAPOL" SPÓŁKA Z OGRANICZONĄ ODPOWIEDZIALNOŚCIĄ, Poznań, Polska 631067961.

(111) **162165** A. Wykreślono: „HN-Service" Spółka z o.o., Bydgoszcz, Polska 091635012; Wpisano: „HN - SERVICE" SPÓŁKA Z OGRANICZONĄ ODPOWIEDZIALNOŚCIĄ, Władysławowo, Polska 091635012.

(111) **165007** A. Wykreślono: DOW AGROSCIENCES LLC, INDIANAPOLIS, Stany Zjednoczone Ameryki; Wpisano: Corteva Agriscience LLC, Indianapolis, Stany Zjednoczone Ameryki.

(111) **165027** A. Wykreślono: DOW AGROSCIENCES LLC, INDIANAPOLIS, Stany Zjednoczone Ameryki; Wpisano: Corteva Agriscience LLC, Indianapolis, Stany Zjednoczone Ameryki.

(111) **165456** A. Wykreślono: GOTHALS LIMITED, Nikozja, Cypr; Wpisano: LPP SPÓŁKA AKCYJNA, Gdańsk, Polska.

(111) **166903** A. Wykreślono: MAGNETEK, INC., LOS ANGELES, Stany Zjednoczone Ameryki; Wpisano: MagneTek, Inc., Menomonee Falls, Stany Zjednoczone Ameryki.

(111) **171426** A. Wykreślono: AOP ORPHAN PHARMACEUTICALS AG, WIEDEŃ, Austria; Wpisano: AOP ORPHAN PHARMACEUTICALS GMBH, Wiedeń, Austria.

(111) **171717** A. Wykreślono: CENTRUM MEDYCZNE „MED-ALL" Jan Zdzisław Targosz, Kraków, Polska 357236217; Wpisano: CENTRUM MEDYCZNE „MED-ALL" SPÓŁKA Z OGRANICZONĄ ODPOWIEDZIALNOŚCIĄ, Kraków, Polska 120026506.

(111) **175404** A. Wykreślono: DOW AGROSCIENCES LLC, INDIANAPOLIS, Stany Zjednoczone Ameryki; Wpisano: Corteva Agriscience LLC, Indianapolis, Stany Zjednoczone Ameryki.

(111) **190404** A. Wykreślono: DOW AGROSCIENCES LLC, INDIANAPOLIS, Stany Zjednoczone Ameryki; Wpisano: Corteva Agriscience LLC, Indianapolis, Stany Zjednoczone Ameryki.

(111) **191260** A. Wykreślono: MARIA GOŁĘBIEWSKA, Bielsko-Biała, Polska; Wpisano: PATRYK GOŁĘBIEWSKI, Kozy, Polska.

(111) **218037** D. Wykreślono: „W dniu 17 stycznia 2018 r. na podstawie postanowienia Sądu Rejonowego dla m.st. Warszawy w Warszawie Wydział XI Gospodarczy – Rejestru Zastawów (sygn. akt WA.XI.Ns-Rej.Za 736/18/101) wpisano do Rejestru Zastawów pod pozycją 2558244 zastaw rejestrowy na prawie ochronnym udzielonym na znak towarowy R-218037 w celu zabezpieczenia wierzytelności przysługujących ING Bank Śląski Spółka Akcyjna z siedzibą w Katowicach wobec spółki Wydawnictwa Szkolne i Pedagogiczne Spółka Akcyjna z siedzibą w Warszawie".

(111) **219937** D. Wykreślono: „W dniu 26 września 2016 r. na podstawie postanowienia Sądu Rejonowego dla m.st. Warszawy w Warszawie Wydział XI Gospodarczy – Rejestru Zastawów (sygn. akt WA.XI.Ns-Rej.Za 13772/16/995) wpisano do Rejestru Zastawów pod pozycją 2506212 zastaw rejestrowy na prawie ochronnym udzielonym na znak towarowy R-219937 w celu zabezpieczenia wierzytelności przysługujących ING Bank Śląski Spółka Akcyjna z siedzibą w Katowicach wobec spółki Wydawnictwa Szkolne i Pedagogiczne Spółka Akcyjna z siedzibą w Warszawie".

(111) **210126** A. Wykreślono: EVELINE COSMETICS DYSTRYBUCJA SPÓŁKA Z OGRANICZONĄ ODPOWIEDZIALNOŚCIĄ SPÓŁKA KOMANDYTOWA, Lesznowola, Polska 142753413; Wpisano: BEAUTY BRANDS CONCEPT SPÓŁKA Z OGRANICZONĄ ODPOWIEDZIALNOŚCIĄ, Lesznowola, Polska 142738307 .

(111) **212745** A. Wykreślono: EVELINE COSMETICS DYSTRYBUCJA SPÓŁKA Z OGRANICZONĄ ODPOWIEDZIALNOŚCIĄ SPÓŁKA KOMANDYTOWA, Lesznowola, Polska 142753413; Wpisano: BEAUTY BRANDS CONCEPT SPÓŁKA Z OGRANICZONĄ ODPOWIEDZIALNOŚCIĄ, Lesznowola, Polska 142738307 .

(111) **215134** A. Wykreślono: GOTHALS LIMITED, Nikozja, Cypr; Wpisano: LPP SPÓŁKA AKCYJNA, Gdańsk, Polska.

(111) **215225** A. Wykreślono: EVELINE COSMETICS DYSTRYBUCJA SPÓŁKA Z OGRANICZONĄ ODPOWIEDZIALNOŚCIĄ SPÓŁKA KOMANDYTOWA, Lesznowola, Polska 142753413; Wpisano: BEAUTY BRANDS CONCEPT SPÓŁKA Z OGRANICZONĄ ODPOWIEDZIALNOŚCIĄ, Lesznowola, Polska 142738307 .

(111) **218476** A. Wykreślono: EVELINE COSMETICS DYSTRYBUCJA SPÓŁKA Z OGRANICZONĄ ODPOWIEDZIALNOŚCIĄ SPÓŁKA KOMANDYTOWA, Lesznowola, Polska 142753413; Wpisano: BEAUTY BRANDS CONCEPT SPÓŁKA Z OGRANICZONĄ ODPOWIEDZIALNOŚCIĄ, Lesznowola, Polska 142738307.

(111) **223164** D. Wykreślono: „W dniu 23 września 2016 r. na podstawie postanowienia Sądu Rejonowego dla m.st. Warszawy w Warszawie Wydział XI Gospodarczy – Rejestru Zastawów (sygn. akt WA.XI.Ns-Rej.Za 13709/16/555) wpisano do Rejestru Zastawów pod pozycją 2506010 zastaw rejestrowy na prawie ochron-

nym udzielonym na znak towarowy R-223164 w celu zabezpieczenia wierzytelności przysługujących ING Bank Śląski Spółka Akcyjna z siedzibą w Katowicach wobec spółki Wydawnictwa Szkolne i Pedagogiczne Spółka Akcyjna z siedzibą w Warszawie".

(111) **223468** D. Wykreślono: „W dniu 23 września 2016 r. na podstawie postanowienia Sądu Rejonowego dla m.st. Warszawy w Warszawie Wydział XI Gospodarczy – Rejestru Zastawów (sygn. akt WA.XI.Ns-Rej.Za 13777/16/000) wpisano do Rejestru Zastawów pod pozycją 2506150 zastaw rejestrowy na prawie ochronnym udzielonym na znak towarowy R-223468 w celu zabezpieczenia wierzytelności przysługujących ING Bank Śląski Spółka Akcyjna z siedzibą w Katowicach wobec spółki Wydawnictwa Szkolne i Pedagogiczne Spółka Akcyjna z siedzibą w Warszawie".

(111) **223471** D. Wykreślono: „W dniu 22 września 2016 r. na podstawie postanowienia Sądu Rejonowego dla m.st. Warszawy w Warszawie Wydział XI Gospodarczy – Rejestru Zastawów (sygn. akt WA.XI.Ns-Rej.Za 13711/16/668) wpisano do Rejestru Zastawów pod pozycją 2505860 zastaw rejestrowy na prawie ochronnym udzielonym na znak towarowy R-223471 w celu zabezpieczenia wierzytelności przysługujących ING Bank Śląski Spółka Akcyjna z siedzibą w Katowicach wobec spółki Wydawnictwa Szkolne i Pedagogiczne Spółka Akcyjna z siedzibą w Warszawie".

(111) **223478** D. Wykreślono: „W dniu 23 września 2016 r. na podstawie postanowienia Sądu Rejonowego dla m.st. Warszawy w Warszawie Wydział XI Gospodarczy – Rejestru Zastawów (sygn. akt WA.XI.Ns-Rej.Za 13761/16/273) wpisano do Rejestru Zastawów pod pozycją 2506144 zastaw rejestrowy na prawie ochronnym udzielonym na znak towarowy R-223478 w celu zabezpieczenia wierzytelności przysługujących ING Bank Śląski Spółka Akcyjna z siedzibą w Katowicach wobec spółki Wydawnictwa Szkolne i Pedagogiczne Spółka Akcyjna z siedzibą w Warszawie".

(111) **230050** A. Wykreślono: Zakład Robót Inżynieryjnych Henryk CHROBOK i Hubert CHROBOK Spółka Jawna, Bojszowy Nowe, Polska 273718734; Wpisano: FIRMA CHROBOK SPÓŁKA Z OGRANICZONĄ ODPOWIEDZIALNOŚCIĄ, Bojszowy, Polska 388252011.

(111) **231887** A. Wykreślono: GOTHALS LIMITED, Nikozja, Cypr; Wpisano: LPP SPÓŁKA AKCYJNA, Gdańsk, Polska.

(111) **231896** A. Wykreślono: GOTHALS LIMITED, Nikozja, Cypr; Wpisano: LPP SPÓŁKA AKCYJNA, Gdańsk, Polska.

(111) **236462** D. Wykreślono: „W dniu 26 września 2016 r. na podstawie postanowienia Sądu Rejonowego dla m.st. Warszawy w Warszawie Wydział XI Gospodarczy – Rejestru Zastawów (sygn. akt WA.XI.Ns-Rej.Za 13724/16/192) wpisano do Rejestru Zastawów pod pozycją 2506302 zastaw rejestrowy na prawie ochronnym udzielonym na znak towarowy R-236462 w celu zabezpieczenia wierzytelności przysługujących ING Bank Śląski Spółka Akcyjna z siedzibą w Katowicach wobec spółki Wydawnictwa Szkolne i pedagogiczne Spółka Akcyjna z siedzibą w Warszawie".

(111) **236962** A. Wykreślono: OLIMP LABORATORIES SPÓŁKA Z OGRANICZONĄ ODPOWIEDZIALNOŚCIĄ, Nagawczyna, Polska 691532279; Wpisano: OLIMP LABORATORIES SPÓŁKA Z OGRANICZONĄ ODPOWIEDZIALNOŚCIĄ, Pustynia, Polska 691532279.

(111) **242788** D. Wykreślono: „W dniu 26 września 2016 r. na podstawie postanowienia Sądu Rejonowego dla m.st. Warszawy w Warszawie Wydział XI Gospodarczy – Rejestru Zastawów (sygn. akt WA.XI.Ns-Rej.Za 13824/16/293) wpisano do Rejestru Zastawów pod pozycją 2506308 zastaw rejestrowy na prawie ochronnym udzielonym na znak towarowy R-242788 w celu zabezpieczenia wierzytelności przysługujących ING Bank Śląski Spółka Akcyjna z siedzibą w Katowicach wobec spółki Wydawnictwa Szkolne i Pedagogiczne Spółka Akcyjna z siedzibą w Warszawie".

(111) **243661** A. Wykreślono: OLIMP LABORATORIES SPÓŁKA Z OGRANICZONĄ ODPOWIEDZIALNOŚCIĄ, Nagawczyna, Polska 691532279; Wpisano: OLIMP LABORATORIES SPÓŁKA Z OGRANICZONĄ ODPOWIEDZIALNOŚCIĄ, Pustynia, Polska 691532279.

(111) **244972** A. Wykreślono: OLIMP LABORATORIES SPÓŁKA Z OGRANICZONĄ ODPOWIEDZIALNOŚCIĄ, Nagawczyna, Polska 691532279; Wpisano: OLIMP LABORATORIES SPÓŁKA Z OGRANICZONĄ ODPOWIEDZIALNOŚCIĄ, Pustynia, Polska 691532279.

(111) **245712** A. Wykreślono: OLIMP LABORATORIES SPÓŁKA Z OGRANICZONĄ ODPOWIEDZIALNOŚCIĄ, Nagawczyna, Polska 691532279; Wpisano: OLIMP LABORATORIES SPÓŁKA Z OGRANICZONĄ ODPOWIEDZIALNOŚCIĄ, Pustynia, Polska 691532279.

(111) **247007** A. Wykreślono: OLIMP LABORATORIES SPÓŁKA Z OGRANICZONĄ ODPOWIEDZIALNOŚCIĄ, Nagawczyna, Polska 691532279; Wpisano: OLIMP LABORATORIES SPÓŁKA Z OGRANICZONĄ ODPOWIEDZIALNOŚCIĄ, Pustynia, Polska 691532279.

(111) **247158** A. Wykreślono: OLIMP LABORATORIES SPÓŁKA Z OGRANICZONĄ ODPOWIEDZIALNOŚCIĄ, Nagawczyna, Polska 691532279; Wpisano: OLIMP LABORATORIES SPÓŁKA Z OGRANICZONĄ ODPOWIEDZIALNOŚCIĄ, Pustynia, Polska 691532279.

(111) **250553** A. Wykreślono: OLIMP LABORATORIES SPÓŁKA Z OGRANICZONĄ ODPOWIEDZIALNOŚCIĄ, Nagawczyna, Polska 691532279; Wpisano: OLIMP LABORATORIES SPÓŁKA Z OGRANICZONĄ ODPOWIEDZIALNOŚCIĄ, Pustynia, Polska 691532279.

(111) **251130** A. Wykreślono: GOTHALS LIMITED, Nikozja, Cypr; Wpisano: LPP SPÓŁKA AKCYJNA, Gdańsk, Polska 190852164.

(111) **251562** A. Wykreślono: TOTAL SE, Courbevoie, Francja; Wpisano: TOTALENERGIES SE, Courbevoie, Francja.

(111) **251818** D. Wykreślono: „W dniu 22 września 2016 r. na podstawie postanowienia Sądu Rejonowego dla m.st. Warszawy w Warszawie Wydział XI Gospodarczy – Rejestru Zastawów (sygn. akt WA.XI.Ns-Rej.Za 13704/16/550) wpisano do Rejestru Zastawów pod pozycją 2505917 zastaw rejestrowy na prawie ochronnym udzielonym na znak towarowy R-251818 w celu zabezpieczenia wierzytelności przysługujących ING Bank Śląski Spółka Akcyjna z siedzibą w Katowicach wobec spółki Wydawnictwa Szkolne i Pedagogiczne Spółka Akcyjna z siedzibą w Warszawie".

(111) **252904** A. Wykreślono: DOW AGROSCIENCES LLC, INDIANAPOLIS, Stany Zjednoczone Ameryki; Wpisano: Corteva Agriscience LLC, Indianapolis, Stany Zjednoczone Ameryki.

(111) **253029** D. Wykreślono: „W dniu 3 października 2016 r. na podstawie postanowienia Sądu Rejonowego dla m.st. Warszawy w Warszawie Wydział XI Gospodarczy – Rejestru Zastawów (sygn. akt WA.XI.Ns-Rej.Za 13832/16/812) wpisano do Rejestru Zastawów pod pozycją 2507284 zastaw rejestrowy na prawie ochronnym udzielonym na znak towarowy R-253029 w celu zabezpieczenia wierzytelności przysługujących ING Bank Śląski Spółka Akcyjna z siedzibą w Katowicach wobec spółki Wydawnictwa Szkolne i Pedagogiczne Spółka Akcyjna z siedzibą w Warszawie".

(111) **253621** A. Wykreślono: GOTHALS LIMITED, Nikozja, Cypr; Wpisano: LPP SPÓŁKA AKCYJNA, Gdańsk, Polska.

(111) **253809** A. Wykreślono: SPEDYCJA I TRANSPORT „ACROPOL" SPÓŁKA Z OGRANICZONĄ ODPOWIEDZIALNOŚCIĄ SPÓŁKA KOMANDYTOWA, Kalisz, Polska 301074184; Wpisano: ACROPOL JASTRZĘBSKI ORZECHOWSKA SPÓŁKA JAWNA, Kalisz, Polska 301074184.

(111) **253921** A. Wykreślono: KLUZA DOROTA TRI-MAGIC TRIATHLON E-SHOP, Radłów, Polska 121241738; Wpisano: TRISOLUTION DOROTA MELICH, Glów, Polska 121241738.

(111) **257813** D. Wykreślono: „W dniu 21 września 2016 r. na podstawie postanowienia Sądu Rejonowego dla m.st. Warszawy w Warszawie Wydział XI Gospodarczy – Rejestru Zastawów (sygn. akt WA.XI.Ns-Rej.Za 13825/16/694) wpisano do Rejestru Zastawów pod pozycją 2505848 zastaw rejestrowy na prawie ochronnym udzielonym na znak towarowy R-257813 w celu zabez-

pieczenia wierzytelności przysługujących ING Bank Śląski Spółka Akcyjna z siedzibą w Katowicach wobec spółki Wydawnictwa Szkolne i Pedagogiczne Spółka Akcyjna z siedzibą w Warszawie".

(111) **257979** A. Wykreślono: OLIMP LABORATORIES SPÓŁKA Z OGRANICZONĄ ODPOWIEDZIALNOŚCIĄ, Nagawczyna, Polska 691532279; Wpisano: OLIMP LABORATORIES SPÓŁKA Z OGRANICZONĄ ODPOWIEDZIALNOŚCIĄ, Pustynia, Polska 691532279.

(111) **258323** A. Wykreślono: HEXANOVA SPÓŁKA Z OGRANICZONĄ ODPOWIEDZIALNOŚCIĄ, Pieńków, Polska 145988298; Wpisano: HEXANOVA SPÓŁKA Z OGRANICZONĄ ODPOWIEDZIALNOŚCIĄ, Łomianki, Polska 145988298.

(111) **258324** A. Wykreślono: HEXANOVA SPÓŁKA Z OGRANICZONĄ ODPOWIEDZIALNOŚCIĄ, Pieńków, Polska 145988298; Wpisano: HEXANOVA SPÓŁKA Z OGRANICZONĄ ODPOWIEDZIALNOŚCIĄ, Łomianki, Polska 145988298.

(111) **258325** A. Wykreślono: HEXANOVA SPÓŁKA Z OGRANICZONĄ ODPOWIEDZIALNOŚCIĄ, Pieńków, Polska 145988298; Wpisano: HEXANOVA SPÓŁKA Z OGRANICZONĄ ODPOWIEDZIALNOŚCIĄ, Łomianki, Polska 145988298.

(111) **258326** A. Wykreślono: HEXANOVA SPÓŁKA Z OGRANICZONĄ ODPOWIEDZIALNOŚCIĄ, Pieńków, Polska 145988298; Wpisano: HEXANOVA SPÓŁKA Z OGRANICZONĄ ODPOWIEDZIALNOŚCIĄ, Łomianki, Polska 145988298.

(111) **259406** A. Wykreślono: HEXANOVA SPÓŁKA Z OGRANICZONĄ ODPOWIEDZIALNOŚCIĄ, Pieńków, Polska 145988298; Wpisano: HEXANOVA SPÓŁKA Z OGRANICZONĄ ODPOWIEDZIALNOŚCIĄ, Łomianki, Polska 145988298.

(111) **259525** A. Wykreślono: OLIMP LABORATORIES SPÓŁKA Z OGRANICZONĄ ODPOWIEDZIALNOŚCIĄ, Nagawczyna, Polska 691532279; Wpisano: OLIMP LABORATORIES SPÓŁKA Z OGRANICZONĄ ODPOWIEDZIALNOŚCIĄ, Pustynia, Polska 691532279.

(111) **259526** A. Wykreślono: OLIMP LABORATORIES SPÓŁKA Z OGRANICZONĄ ODPOWIEDZIALNOŚCIĄ, Nagawczyna, Polska 691532279; Wpisano: OLIMP LABORATORIES SPÓŁKA Z OGRANICZONĄ ODPOWIEDZIALNOŚCIĄ, Pustynia, Polska 691532279.

(111) **259605** A. Wykreślono: EVELINE COSMETICS DYSTRYBUCJA SPÓŁKA Z OGRANICZONĄ ODPOWIEDZIALNOŚCIĄ SPÓŁKA KOMANDYTOWA, Lesznowola, Polska 142753413; Wpisano: BEAUTY BRANDS CONCEPT SPÓŁKA Z OGRANICZONĄ ODPOWIEDZIALNOŚCIĄ, Lesznowola, Polska 142738307 .

(111) **259749** A. Wykreślono: EVELINE COSMETICS DYSTRYBUCJA SPÓŁKA Z OGRANICZONĄ ODPOWIEDZIALNOŚCIĄ SPÓŁKA KOMANDYTOWA, Lesznowola, Polska 142753413; Wpisano: BEAUTY BRANDS CONCEPT SPÓŁKA Z OGRANICZONĄ ODPOWIEDZIALNOŚCIĄ, Lesznowola, Polska 142738307 .

(111) **260416** A. Wykreślono: EVELINE COSMETICS DYSTRYBUCJA SPÓŁKA Z OGRANICZONĄ ODPOWIEDZIALNOŚCIĄ SPÓŁKA KOMANDYTOWA, Lesznowola, Polska 142753413; Wpisano: BEAUTY BRANDS CONCEPT SPÓŁKA Z OGRANICZONĄ ODPOWIEDZIALNOŚCIĄ, Lesznowola, Polska 142738307 .

(111) **262192** A. Wykreślono: MIRACULUM SPÓŁKA AKCYJNA, Kraków, Polska 472905994; Wpisano: MIRACULUM SPÓŁKA AKCYJNA, Kraków, Polska 472905994.

(111) **263840** A. Wykreślono: MIRACULUM SPÓŁKA AKCYJNA, Kraków, Polska 472905994; Wpisano: MIRACULUM SPÓŁKA AKCYJNA, Kraków, Polska 472905994.

(111) **266574** A. Wykreślono: MAREK FIGIEL, Kalisz, Polska; Wpisano: DR. MARCUS INTERNATIONAL SPÓŁKA Z OGRANICZONĄ ODPOWIEDZIALNOŚCIĄ SPÓŁKA KOMANDYTOWA, Kalisz, Polska 251597578.

(111) **266574** A. Wykreślono: DR. MARCUS INTERNATIONAL SPÓŁKA Z OGRANICZONĄ ODPOWIEDZIALNOŚCIĄ SPÓŁKA KOMANDYTOWA, Kalisz, Polska 251597578; Wpisano: PLANET FOOD SPÓŁKA Z OGRANICZONĄ ODPOWIEDZIALNOŚCIĄ SPÓŁKA KOMANDYTOWA, Kalisz, Polska 301893054.

(111) **267459** A. Wykreślono: HEXANOVA SPÓŁKA Z OGRANICZONĄ ODPOWIEDZIALNOŚCIĄ, Pieńków, Polska 145988298; Wpisano: HEXANOVA SPÓŁKA Z OGRANICZONĄ ODPOWIEDZIALNOŚCIĄ, Łomianki, Polska 145988298.

(111) **268008** A. Wykreślono: GOTHALS LIMITED, Nikozja, Cypr; Wpisano: LPP SPÓŁKA AKCYJNA, Gdańsk, Polska.

(111) **268262** A. Wykreślono: GOTHALS LIMITED, Nikozja, Cypr; Wpisano: LPP SPÓŁKA AKCYJNA, Gdańsk, Polska.

(111) **269141** A. Wykreślono: GOTHALS LIMITED, Nikozja, Cypr; Wpisano: LPP SPÓŁKA AKCYJNA, Gdańsk, Polska.

(111) **269142** A. Wykreślono: GOTHALS LIMITED, Nikozja, Cypr; Wpisano: LPP SPÓŁKA AKCYJNA, Gdańsk, Polska.

(111) **274076** A. Wykreślono: DOW AGROSCIENCES LLC, INDIANAPOLIS, Stany Zjednoczone Ameryki; Wpisano: Corteva Agriscience LLC, Indianapolis, Stany Zjednoczone Ameryki.

(111) **274200** D. Wykreślono: „W dniu 22 września 2016 r. na podstawie postanowienia Sądu Rejonowego dla m.st. Warszawy w Warszawie Wydział XI Gospodarczy – Rejestru Zastawów (sygn. akt WA.XI.Ns-Rej.Za 13826/16/095) wpisano do Rejestru Zastawów pod pozycją 2505920 zastaw rejestrowy na prawie ochronnym udzielonym na znak towarowy R-274200 w celu zabezpieczenia wierzytelności przysługujących ING Bank Śląski Spółka Akcyjna z siedzibą w Katowicach wobec spółki Wydawnictwa Szkolne i Pedagogiczne Spółka Akcyjna z siedzibą w Warszawie''.

(111) **274805** D. Wykreślono: „W dniu 23 września 2016 r. na podstawie postanowienia Sądu Rejonowego dla m.st. Warszawy w Warszawie Wydział XI Gospodarczy – Rejestru Zastawów (sygn. akt WA.XI.Ns-Rej.Za 13791/16/236) wpisano do Rejestru Zastawów pod pozycją 2506167 zastaw rejestrowy na prawie ochronnym udzielonym na znak towarowy R-274805 w celu zabezpieczenia wierzytelności przysługujących ING Bank Śląski Spółka Akcyjna z siedzibą w Katowicach wobec spółki Wydawnictwa Szkolne i Pedagogiczne Spółka Akcyjna z siedzibą w Warszawie''.

(111) **275947** A. Wykreślono: PACHOLCZYK TOMASZ -ACTIV, Wrocław, Polska 931088416; Wpisano: ACTIVESHOP SPÓŁKA Z OGRANICZONĄ ODPOWIEDZIALNOŚCIĄ, Wrocław, Polska 520066491.

(111) **281513** D. Wykreślono: „W dniu 23 września 2016 r. na podstawie postanowienia Sądu Rejonowego dla m.st. Warszawy w Warszawie Wydział XI Gospodarczy – Rejestru Zastawów (sygn. akt WA.XI.Ns-Rej.Za 13749/16/839) wpisano do Rejestru Zastawów pod pozycją 2506142 zastaw rejestrowy na prawie ochronnym udzielonym na znak towarowy R-281513 w celu zabezpieczenia wierzytelności przysługujących ING Bank Śląski Spółka Akcyjna z siedzibą w Katowicach wobec spółki Wydawnictwa Szkolne i Pedagogiczne Spółka Akcyjna z siedzibą w Warszawie".

(111) **282984** A. Wykreślono: VALEANT SPÓŁKA Z OGRANICZONĄ ODPOWIEDZIALNOŚCIĄ SPÓŁKA JAWNA, Rzeszów, Polska 180935403; Wpisano: VALEANT PHARMA POLAND SPÓŁKA Z OGRANICZONĄ ODPOWIEDZIALNOŚCIĄ, Rzeszów, Polska 180935403.

(111) **282984** A. Wykreślono: VALEANT PHARMA POLAND SPÓŁKA Z OGRANICZONĄ ODPOWIEDZIALNOŚCIĄ, Rzeszów, Polska 180935403; Wpisano: BAUSCH HEALTH POLAND SPÓŁKA Z OGRANICZONĄ ODPOWIEDZIALNOŚCIĄ, Rzeszów, Polska 180935403.

(111) **284472** A. Wykreślono: GOTHALS LIMITED, Nikozja, Cypr; Wpisano: LPP SPÓŁKA AKCYJNA, Gdańsk, Polska.

(111) **285226** A. Wykreślono: VALEANT SPÓŁKA Z OGRANICZONĄ ODPOWIEDZIALNOŚCIĄ SPÓŁKA JAWNA, Rzeszów, Polska 180935403; Wpisano: VALEANT PHARMA POLAND SPÓŁKA Z OGRANICZONĄ ODPOWIEDZIALNOŚCIĄ, Rzeszów, Polska 180935403.

(111) **285226** A. Wykreślono: VALEANT PHARMA POLAND SPÓŁKA Z OGRANICZONĄ ODPOWIEDZIALNOŚCIĄ, Rzeszów, Polska 180935403; Wpisano: BAUSCH HEALTH POLAND SPÓŁKA Z OGRANICZONĄ ODPOWIEDZIALNOŚCIĄ, Rzeszów, Polska 180935403.

(111) **285747** A. Wykreślono: MARIUSZ SPÓRNA, Krzczonów, Polska; Wpisano: Mariusz Spórna FHU Noble Decor, Kraków, Polska 363450042.

(111) **286366** A. Wykreślono: HEXANOVA SPÓŁKA Z OGRANICZONĄ ODPOWIEDZIALNOŚCIĄ, Pieńków, Polska 145988298; Wpisano: HEXANOVA SPÓŁKA Z OGRANICZONĄ ODPOWIEDZIALNOŚCIĄ, Łomianki, Polska 145988298.

(111) **286367** A. Wykreślono: HEXANOVA SPÓŁKA Z OGRANICZONĄ ODPOWIEDZIALNOŚCIĄ, Pieńków, Polska 145988298; Wpisano: HEXANOVA SPÓŁKA Z OGRANICZONĄ ODPOWIEDZIALNOŚCIĄ, Łomianki, Polska 145988298.

(111) **287673** A. Wykreślono: TOTAL SE, Courbevoie, Francja; Wpisano: TOTALENERGIES SE, Courbevoie, Francja.

(111) **288036** A. Wykreślono: LRC Products Limited, Slough, Wielka Brytania; Wpisano: SATURN NEWCO LIMITED, Slough, Wielka Brytania.

(111) **288036** A. Wykreślono: SATURN NEWCO LIMITED, Slough, Wielka Brytania; Wpisano: Scholl's Wellness Company Limited, Bracknell, Wielka Brytania.

(111) **289435** D. Wpisano: „Postanowieniem z dnia 26 lutego 2021 r. Sąd Rejonowy dla Krakowa – Śródmieścia w Krakowie, Wydział VII Gospodarczy – Rejestru Zastawów (sygn. akt: KR.VII. Ns-Rej.Za 1487/21/855) oraz postanowieniem z dnia 9 kwietnia 2021 r. Sąd Rejonowy dla Krakowa – Śródmieścia w Krakowie, Wydział VII Gospodarczy – Rejestru Zastawów (sygn. akt: KR.VII. Ns-Rej.Za 2498/21/648) wpisał do Rejestru Zastawów pod pozycją 2673281 zastaw rejestrowy na prawie ochronnym udzielonym na znak towarowy R.289435 w celu zabezpieczenia wierzytelności przysługujących BNP PARIBAS BANK POLSKA SPÓŁKA AKCYJNA z siedzibą w Warszawie".

(111) **291454** A. Wykreślono: TOTAL SE, Courbevoie, Francja; Wpisano: TOTALENERGIES SE, Courbevoie, Francja.

(111) **293348** D. Wpisano: „W dniu 23 stycznia 2019 r. na podstawie postanowienia Sądu Rejonowego dla m. st. Warszawy w Warszawie Wydział XI Gospodarczy – Rejestru Zastawów (sygn. akt WA.XI.Ns-Rej.Za 766/19/067) wpisano do Rejestru Zastawów pod pozycją 2506159 zastaw rejestrowy na prawie ochronnym udzielonym na znak towarowy R.293348 w celu zabezpieczenia wierzytelności przysługujących ING BANK ŚLĄSKI SPÓŁKA AKCYJNA z siedzibą w Katowicach wobec spółki WYDAWNICTWA SZKOLNE I PEDAGOGICZNE SPÓŁKA AKCYJNA z siedzibą w Warszawie".

(111) **296611** A. Wykreślono: GOTHALS LIMITED, Nikozja, Cypr; Wpisano: LPP SPÓŁKA AKCYJNA, Gdańsk, Polska.

(111) **296709** A. Wykreślono: Dow AgroSciences LLC, Indianapolis, Stany Zjednoczone Ameryki; Wpisano: Corteva Agriscience LLC, Indianapolis, Stany Zjednoczone Ameryki.

(111) **296710** A. Wykreślono: Dow AgroSciences LLC, Indianapolis, Stany Zjednoczone Ameryki; Wpisano: Corteva Agriscience LLC, Indianapolis, Stany Zjednoczone Ameryki.

(111) **298431** A. Wykreślono: Gothals Limited, Nikozja, Cypr; Wpisano: LPP SPÓŁKA AKCYJNA, Gdańsk, Polska.

(111) **299177** A. Wykreślono: Dow AgroSciences LLC, Indianapolis, Stany Zjednoczone Ameryki; Wpisano: Corteva Agriscience LLC, Indianapolis, Stany Zjednoczone Ameryki.

(111) **300867** A. Wykreślono: Dow AgroSciences LLC, Indianapolis, Stany Zjednoczone Ameryki; Wpisano: Corteva Agriscience LLC, Indianapolis, Stany Zjednoczone Ameryki.

(111) **301602** A. Wykreślono: Dow AgroSciences LLC, Indianapolis, Stany Zjednoczone Ameryki; Wpisano: Corteva Agriscience LLC, Indianapolis, Stany Zjednoczone Ameryki.

(111) **302820** A. Wykreślono: JURGA SPÓŁKA Z OGRANICZONĄ ODPOWIEDZIALNOŚCIĄ SPÓŁKA KOMANDYTOWA, Krzyżanowo, Polska 36558271; Wpisano: JURGA SPÓŁKA JAWNA, Zbrudzewo, Polska 365585271.

(111) **302822** A. Wykreślono: JURGA SPÓŁKA Z OGRANICZONĄ ODPOWIEDZIALNOŚCIĄ SPÓŁKA KOMANDYTOWA, Krzyżanowo, Polska 36558271; Wpisano: JURGA SPÓŁKA JAWNA, Zbrudzewo, Polska 365585271.

(111) **309443** A. Wykreślono: HEXANOVA SPÓŁKA Z OGRANICZONĄ ODPOWIEDZIALNOŚCIĄ, Pieńków, Polska 145988298; Wpisano: HEXANOVA SPÓŁKA Z OGRANICZONĄ ODPOWIEDZIALNOŚCIĄ, Łomianki, Polska 145988298.

(111) **309689** A. Wykreślono: Dow AgroSciences LLC, Indianapolis, Stany Zjednoczone Ameryki; Wpisano: Corteva Agriscience LLC, Indianapolis, Stany Zjednoczone Ameryki.

(111) **309706** A. Wykreślono: LRC Products Limited, Slough, Wielka Brytania; Wpisano: SATURN NEWCO LIMITED, Slough, Wielka Brytania.

(111) **309706** A. Wykreślono: SATURN NEWCO LIMITED, Slough, Wielka Brytania; Wpisano: Scholl's Wellness Company Limited, Bracknell, Wielka Brytania.

(111) **310182** A. Wykreślono: R2G POLSKA SPÓŁKA Z OGRANICZONĄ ODPOWIEDZIALNOŚCIĄ, Warszawa, Polska 141963798; Wpisano: WOLANTE INVESTMENTS SPÓŁKA Z OGRANICZONĄ ODPOWIEDZIALNOŚCIĄ, Warszawa, Polska 367328934.

(111) **312475** A. Wykreślono: HEXANOVA SPÓŁKA Z OGRANICZONĄ ODPOWIEDZIALNOŚCIĄ, Pieńków, Polska 145988298; Wpisano: HEXANOVA SPÓŁKA Z OGRANICZONĄ ODPOWIEDZIALNOŚCIĄ, Łomianki, Polska 145988298.

(111) **316717** A. Wykreślono: BIO-CHEM SPÓŁKA Z OGRANICZONĄ ODPOWIEDZIALNOŚCIĄ, Olszanka, Polska 160149198; Wpisano: PROCOLD S.C. ALEKSANDER STASIK, MATEUSZ SZYMCZAK, Leszczyce, Polska 302722478.

(111) **319537** A. Wykreślono: TOMASZ PACHOLCZYK, ACTIV, Wrocław, Polska 931088416; Wpisano: ACTIVESHOP SPÓŁKA Z OGRANICZONĄ ODPOWIEDZIALNOŚCIĄ, Wrocław, Polska 520066491.

(111) **319539** A. Wykreślono: TOMASZ PACHOLCZYK, ACTIV, Wrocław, Polska 931088416; Wpisano: ACTIVESHOP SPÓŁKA Z OGRANICZONĄ ODPOWIEDZIALNOŚCIĄ, Wrocław, Polska 520066491.

(111) **319553** A. Wykreślono: TOMASZ PACHOLCZYK, ACTIV, Wrocław, Polska 931088416; Wpisano: ACTIVESHOP SPÓŁKA Z OGRANICZONĄ ODPOWIEDZIALNOŚCIĄ, Wrocław, Polska 520066491.

(111) **320867** A. Wykreślono: Gothals Limited, Nikozja, Cypr; Wpisano: LPP SPÓŁKA AKCYJNA, Gdańsk, Polska.

(111) **320868** A. Wykreślono: Gothals Limited, Nikozja, Cypr; Wpisano: LPP SPÓŁKA AKCYJNA, Gdańsk, Polska.

(111) **321070** A. Wykreślono: Gothals Limited, Nikozja, Cypr; Wpisano: LPP SPÓŁKA AKCYJNA, Gdańsk, Polska.

(111) **322146** A. Wykreślono: Gothals Limited, Nikozja, Cypr; Wpisano: LPP SPÓŁKA AKCYJNA, Gdańsk, Polska.

(111) **322575** A. Wykreślono: Dow AgroSciences LLC, Indianapolis, Stany Zjednoczone Ameryki; Wpisano: Corteva Agriscience LLC, Indianapolis, Stany Zjednoczone Ameryki.

(111) **322725** A. Wykreślono: Gothals Limited, Nikozja, Cypr; Wpisano: LPP SPÓŁKA AKCYJNA, Gdańsk, Polska.

(111) **322727** A. Wykreślono: Gothals Limited, Nikozja, Cypr; Wpisano: LPP SPÓŁKA AKCYJNA, Gdańsk, Polska.

(111) **324772** D. Wpisano: „Na podstawie tytułu wykonawczego: Aktu notarialnego sporządzonego w Łazach przed nota-

riuszem Weroniką Kurpiel z dnia 11 września 2015 r., sygn. akt Repertorium A nr 4147/2015 zaopatrzonego w klauzulę wykonalności z dnia 1 czerwca 2020 r. oraz Postanowienia Sądu Rejonowego dla Warszawy Pragi – Południe w Warszawie I Wydział Cywilny z dnia 12 maja 2021 r., sygn. akt I Co 323/21, Komornik Sądowy przy Sądzie Rejonowym dla Warszawy – Śródmieścia w Warszawie Aleksander Karol Godzik w toku postępowania egzekucyjnego prowadzonego pod sygnaturą akt: Km 1952/21 dokonał zajęcia prawa ochronnego na przedmiotowy znak towarowy na wniosek wierzyciela: Crystal Warsaw Spółka z ograniczoną odpowiedzialnością z siedzibą w Warszawie."

(111) **327209** A. Wykreślono: TOMASZ PACHOLCZYK, ACTIV, Wrocław, Polska 931088416; Wpisano: ACTIVESHOP SPÓŁKA Z OGRANICZONĄ ODPOWIEDZIALNOŚCIĄ, Wrocław, Polska 520066491.

(111) **328699** A. Wykreślono: MOVE ON AKADEMIA TAŃCA SPORTOWEGO SPÓŁKA Z OGRANICZONĄ ODPOWIEDZIALNOŚCIĄ, Łódź, Polska 382279871; Wpisano: ANNA PAWŁOWSKA, Łódź, Polska.

(111) **332105** A. Wykreślono: KLAJA MACIEJ, KLAJA MATEUSZ BRACIA KLAJA-ŚWIAT CARAVANINGU SPÓŁKA CYWILNA, Bieruń, Polska; Wpisano: Steripower GmbH & Co. KG, Starnberg, Niemcy.

(111) **333870** A. Wykreślono: HEXANOVA SPÓŁKA Z OGRANICZONĄ ODPOWIEDZIALNOŚCIĄ, Pieńków, Polska 145988298; Wpisano: HEXANOVA SPÓŁKA Z OGRANICZONĄ ODPOWIEDZIALNOŚCIĄ, Łomianki, Polska 145988298.

(111) **335968** A. Wykreślono: STOWARZYSZENIE SOCIOS WISŁA KRAKÓW, Kraków, Polska; Wpisano: STOWARZYSZENIE SOCIOS WISŁA KRAKÓW, Kraków, Polska 381514057; TOWARZYSTWO SPORTOWE WISŁA KRAKÓW SPÓŁKA KACYJNA, Kraków, Polska 350908122.

(111) **335968** E. Wpisano: „Na podstawie Regulaminu z dnia 20 maja 2021 r. ustanowiono wspólne prawo ochronne."

(111) **338698** A. Wykreślono: TOMASZ PACHOLCZYK, ACTIV, Wrocław, Polska 931088416; Wpisano: ACTIVESHOP SPÓŁKA Z OGRANICZONĄ ODPOWIEDZIALNOŚCIĄ, Wrocław, Polska 520066491.

(111) **338743** A. Wykreślono: WITOLD FILIPOWICZ, PHARMACY LABORATORIES PLUS, Warszawa, Polska; Wpisano: ROBERT FILIPOWICZ, Warszawa, Polska.

(111) **339027** A. Wykreślono: MAZASKA SPÓŁKA Z OGRANICZONĄ ODPOWIEDZIALNOŚCIĄ, Chełm, Polska 365132322 ; Wpisano: HINTER.AI SPÓŁKA Z OGRANICZONĄ ODPOWIEDZIALNOŚCIĄ, Chełm, Polska 389651919.

(111) **340582** A. Wykreślono: STOWARZYSZENIE INŻYNIERÓW I TECHNIKÓW KOMUNIKACJI RZECZPOSPOLITEJ POLSKIEJ - ZARZĄD KRAJOWY, Warszawa, Polska 000671527; Wpisano: WYDAWNICTWA SITK RP SPÓŁKA Z OGRANICZONĄ ODPOWIEDZIALNOŚCIĄ, Warszawa, Polska 520385724.

(111) **340583** A. Wykreślono: STOWARZYSZENIE INŻYNIERÓW I TECHNIKÓW KOMUNIKACJI RZECZPOSPOLITEJ POLSKIEJ - ZARZĄD KRAJOWY, Warszawa, Polska 000671527; Wpisano: WYDAWNICTWA SITK RP SPÓŁKA Z OGRANICZONĄ ODPOWIEDZIALNOŚCIĄ, Warszawa, Polska 520385724.

(111) **340584** A. Wykreślono: STOWARZYSZENIE INŻYNIERÓW I TECHNIKÓW KOMUNIKACJI RZECZPOSPOLITEJ POLSKIEJ - ZARZĄD KRAJOWY, Warszawa, Polska 000671527; Wpisano: WYDAWNICTWA SITK RP SPÓŁKA Z OGRANICZONĄ ODPOWIEDZIALNOŚCIĄ, Warszawa, Polska 520385724.

(111) **341044** A. Wykreślono: ELŻBIETA PENDERECKA, Kraków, Polska; Wpisano: EUROPEJSKIE CENTRUM MUZYKI KRZYSZTOFA PENDERECKIEGO, Lusławice, Polska 120134472.

(111) **341456** A. Wykreślono: MATEUSZ BUSZKIEWICZ DORADZTWO PRAWNE I GOSPODARCZE, Budzyń, Polska 302013807; Wpisano: WPRAWIENI LEGAL MATEUSZ BUSZKIEWICZ, Poznań, Polska 302013807.

(111) **342057** A. Wykreślono: ELŻBIETA PENDERECKA, Kraków, Polska; Wpisano: EUROPEJSKIE CENTRUM MUZYKI KRZYSZTOFA PENDERECKIEGO, Lusławice, Polska 120134472.

(111) **342059** A. Wykreślono: ELŻBIETA PENDERECKA, Kraków, Polska; Wpisano: EUROPEJSKIE CENTRUM MUZYKI KRZYSZTOFA PENDERECKIEGO, Lusławice, Polska 120134472.

(111) **344255** A. Wykreślono: GRUPA CICHY-ZASADA SPÓŁKA Z OGRANICZONĄ ODPOWIEDZIALNOŚCIĄ SPÓŁKA KOMANDYTOWA, Wysogotowo, Polska 386349551; Wpisano: GRUPA CICHY-ZASADA SPÓŁKA Z OGRANICZONĄ ODPOWIEDZIALNOŚCIĄ SPÓŁKA JAWNA, Wysogotowo, Polska 386349551.

(111) **344361** A. Wykreślono: MOTOMEGA.PL SPÓŁKA Z OGRANICZONĄ ODPOWIEDZIALNOŚCIĄ SPÓŁKA KOMANDYTOWA, Warszawa, Polska 387264437; Wpisano: MOTOMEGA.PL SPÓŁKA Z OGRANICZONĄ ODPOWIEDZIALNOŚCIĄ, Warszawa, Polska 387086390.

(111) **344827** A. Wykreślono: STARGUM STANKIEWICZ SPÓŁKA Z OGRANICZONĄ ODPOWIEDZIALNOŚCIĄ, Stargard, Polska 388669886; Wpisano: STARGUM STANKIEWICZ SPÓŁKA JAWNA, Stargard, Polska 388669886.

REJESTRACJA MIĘDZYNARODOWA UZNANA NA TERYTORIUM RZECZYPOSPOLITEJ POLSKIEJ

Poniższe zestawienie zawiera kolejno: numer rejestracji międzynarodowej (w przypadku konwersji – oznaczono literą K), określenie znaku towarowego przedstawionego w postaci liter bądź cyfr albo, jeżeli znak jest znakiem graficznym lub zawiera elementy graficzne, wskazanie symboli klas elementów graficznych znaku (CFE), określenie klas towarowych, nazwisko i imię bądź nazwę uprawnionego, jego miejsce zamieszkania lub siedzibę oraz kod kraju, datę rejestracji międzynarodowej lub datę późniejszego wyznaczenia, datę zamieszczenia informacji o tej rejestracji w Biuletynie Urzędu Patentowego oraz datę notyfikacji bądź datę notyfikacji późniejszego wyznaczenia.

(111) **277596** (540) APPELLA
(531) CFE: 27.05.01 (511) 14
(732) ADRIATICA PR & A WATCH SAGL,
Centro Monda 4, a la Munda, CH-6528 Camorino (CH)
(151) 2021 06 23 (441) 2021 08 09 (581) 2021 07 22

(111) **839267** (540) ATYS (511) 9
(732) SOCOMEC, 1 rue de Westhouse, F-67230 BENFELD (FR)
(151) 2021 06 18 (441) 2021 08 09 (581) 2021 07 22

(111) **1228711** (540) HIDROMEK
(531) CFE: 27.05.01 (511) 7, 12
(732) HİDROMEK HİDROLİK VE MEKANİK MAKİNA İMALAT SANAYİ VE TİCARET ANONİM ŞİRKETİ, Ahi Evran OSB Mahallesi Osmanlı Caddesi No. 1, Sincan/Ankara (TR)
(151) 2021 06 17 (441) 2021 08 09 (581) 2021 07 22

(111) **1341907** (540) M cafe
(531) CFE: 26.04.18, 27.05.10, 29.01.13 (511) 16, 21, 35, 43
(732) Obshchestvo s ogranichennoy otvetstvennostyu „GUSTUS"., M. Levshinsky per., 10, of. 3, pom. IV RU-119034 Moscow (RU)
(151) 2016 11 03 (441) 2017 05 15 (581) 2017 04 27

(111) **1364422** (540) OCADO (511) 3, 5, 6, 7, 9, 11, 12, 16, 20, 21, 29, 30, 31, 32, 33, 35, 36, 37, 38, 39, 41, 42, 45
(732) Ocado Innovation Limited,
Titan Court, 3 Bishops Square HATFIELD, Hertfordshire AL10 9 NE (GB)
(151) 2017 01 24 (441) 2021 08 09 (581) 2021 07 22

(111) **1446375** (540) Violla (511) 30
(732) Lidl Stiftung & Co. KG,
Stiftsbergstraße 1, 74172 Neckarsulm (DE)
(151) 2018 07 13 (441) 2019 02 18 (581) 2019 01 31

(111) **1557604** (540) B2G BRANDS to GO
(531) CFE: 27.05.10, 27.07.11 (511) 1, 2, 5, 18, 25, 35
(732) SPORT & FASHION MANAGEMENT PTE. LTD.,
6 Shenton Way, # 18-11 OUE Downtown 2, Singapore 068809 (SG)
(151) 2020 07 30 (441) 2020 11 16 (581) 2020 10 29

(111) **1564814** (540) Bonne Maman
(531) CFE: 08.01.03, 19.03.03, 25.07.02, 27.05.01, 29.01.13 (511) 30
(732) ANDROS, Zone Industrielle, F-46130 Biars-sur-Cère (FR)
(151) 2020 10 20 (441) 2020 12 28 (581) 2020 12 10

(111) **1564845** (540) Bonne Maman
(531) CFE: 08.01.15, 19.03.05, 25.07.02, 27.05.01, 29.01.13 (511) 30
(732) ANDROS, Zone Industrielle, F-46130 Biars-sur-Cère (FR)
(151) 2020 10 20 (441) 2020 12 28 (581) 2020 12 10

(111) **1564938** (540) Bonne Maman
(531) CFE: 08.01.15, 19.03.03, 25.07.02, 27.05.01, 29.01.13 (511) 30
(732) Andros, Zone Industrielle, F-46130 Biars-sur-Cère (FR)
(151) 2020 10 20 (441) 2021 01 04 (581) 2020 12 17

(111) **1578297** (540) TITANOS
(531) CFE: 27.05.17 (511) 2
(732) SHANGHAI TITANOS INDUSTRY CO., LTD.,
No. 3, Lane 5350, New District East Road, Chonggu Town,
Qingpu District, 201706 Shanghai (CN)
(151) 2021 01 11 (441) 2021 03 22 (581) 2021 03 04

(111) **1584457** (540) BACKPOCKET (511) 9, 35, 36, 38, 45
(732) Pixel Payments Pty Ltd,
Level 1, 1 Breakfast Creek Road Newstead QLD 4006 (AU)
(151) 2021 03 02 (441) 2021 04 19 (581) 2021 04 01

(111) **1599202** (540) PROCIANO (511) 33
(732) VINĂRIA PURCARI S.R.L.,
întreprindere mixtă, Purcari, MD-4229 Ştefan-Vodă (MD)
(151) 2021 02 11 (441) 2021 07 19 (581) 2021 07 01

(111) **1599313** (540) GILKY (511) 18, 25, 28, 35, 41
(732) B.I.T. KULT GmbH, Stieffring 4, 13627 Berlin (DE)
(151) 2021 04 15 (441) 2021 07 19 (581) 2021 07 01

(111) **1599359** (540) Highfil
(531) CFE: 27.05.01 (511) 7, 11
(732) ZHEJIANG TOPYAULD TECHNOLOGY CO., LTD.,
East Area Auto Parts & Motorcycle Parts Industrial Park,
Ruian, Zhejiang (CN)
(151) 2021 03 11 (441) 2021 07 19 (581) 2021 07 01

(111) **1603147** (540) ROYAL DONUTS By Sugar Family
(531) CFE: 08.01.10, 24.09.02, 24.17.02,
26.04.18, 26.13.01, 27.03.15, 27.05.01, 29.01.15 (511) 30, 43
(732) Enes Seker, Auf Krummerück 32, 52078 Aachen (DE)
(151) 2021 03 11 (441) 2021 08 09 (581) 2021 07 22

(111) **1603339** (540) MeiHuan
(531) CFE: 24.03.08, 26.11.12, 27.05.24, 28.03.00 (511) 30
(732) Shandong Meihuan Food Co., Ltd.,
East of Zhengjiaya Village, Shengjing Street, Zhangqiu District,
Jinan City, 250200 Shandong Province (CN)
(151) 2021 03 29 (441) 2021 08 09 (581) 2021 07 22

(111) **1603510** (540) oney YOUR MONEY YOUR WAY
(531) CFE: 27.05.10, 29.01.03 (511) 9, 35, 36, 38, 42
(732) ONEY BANK, 34 avenue de Flandre, F-59170 CROIX (FR)
(151) 2021 03 15 (441) 2021 08 09 (581) 2021 07 22

(111) **1603674** (540) SIAN
(531) CFE: 27.05.01, 28.03.00 (511) 6
(732) NINGBO FUHUA VALVE CO., LTD.,
WUCHEYAN VILLAGE, HUANGJIABU TOWN, YUYAO CITY,
ZHEJIANG PROVINCE (CN)
(151) 2021 05 14 (441) 2021 08 09 (581) 2021 07 22

(111) **1603686** (540) MEIJITECHNO
(531) CFE: 27.05.01 (511) 9
(732) MEIJI TECHNO CO., LTD.,
322-1, Chikumazawa, Miyoshi-machi, Iruma-gun,
Saitama-ken 354-0043 (JP)
(151) 2021 05 28 (441) 2021 08 09 (581) 2021 07 22

(111) **1603700** (531) CFE: 28.03.00 (511) 34
(732) SHANGHAI TOBACCO GROUP CO., LTD.,
717 Chang Yang Road, Yangpu District, Shanghai (CN)
(151) 2021 06 28 (441) 2021 08 09 (581) 2021 07 22

(111) **1603721** (540) JOUBAT
(531) CFE: 27.05.01 (511) 9
(732) Jousing Medical Co., Ltd.,
BLDG B2-303, Biobay, 218 Xinghu Street, Suzhou Industrial Park
District, Suzhou 215021 Jiangsu (CN)
(151) 2021 05 19 (441) 2021 08 09 (581) 2021 07 22

(111) **1603734** (540) RMS (511) 14
(732) SERHAT SAAT ANONİM ŞİRKETİ,
15 Temmuz Mahallesi Gülbahar Caddesi Nuryıldız Plaza No:7 Kat:6,
Güneşli, Bağcılar, TR-34212 İstanbul (TR)
(151) 2021 02 11 (441) 2021 08 09 (581) 2021 07 22

(111) **1603847** (540) KELAIFENG
(531) CFE: 26.04.02, 27.05.24, 28.03.00 (511) 25
(732) Taizhou Shilin Shoes Co., Ltd,
No.7, Hengfeng street shoe industry park, Wenling City,
Zhejiang Province (CN)
(151) 2021 05 31 (441) 2021 08 16 (581) 2021 07 29

(111) **1603922** (540) ULYSSE (511) 38
(732) MEDIAWAN LUX S.A.,
Boulevard Pierre Frieden 43, L-1543 Luxembourg (LU)
(151) 2021 04 29 (441) 2021 08 16 (581) 2021 07 29

(111) **1603950** (531) CFE: 07.05.08 (511) 34
(732) SHANGHAI TOBACCO GROUP CO., LTD.,
717 Chang Yang Road, Yangpu District, Shanghai (CN)
(151) 2021 06 28 (441) 2021 08 16 (581) 2021 07 29

(111) **1604081** (540) Trinasolar Vertex
(531) CFE: 24.17.20, 27.05.01, 29.01.12 (511) 9
(732) Trina Solar Co., Ltd,
No. 2 Trina Road, Trina PV Park, Xinbei District, Changzhou,
213031 Jiangsu (CN)
(151) 2021 05 13 (441) 2021 08 16 (581) 2021 07 29

(111) **1604211** (540) deafening clang
(531) CFE: 27.05.01, 28.03.00 (511) 25
(732) Pengfei Wang, Room 101, Unit 3, Building 6,38 Luo 'an Road,
Tianqiao District, Jinan City, 250000 Shandong Province (CN)
(151) 2021 05 19 (441) 2021 08 16 (581) 2021 07 29

(111) **1604222** (540) TLX
(531) CFE: 01.01.01, 01.03.02, 26.03.04, 26.04.24 (511) 9
(732) SHANGHAI UNI-STAR INDUSTRIAL & TRADING CO.,LTD.,
No.15-2, Hangqi Road, Damaiwan Industrial Park, Pudong District,
201316 Shanghai City (CN)
(151) 2021 07 02 (441) 2021 08 16 (581) 2021 07 29

(111) **1604227** (540) BO BO
(531) CFE: 28.03.00 (511) 18
(732) Zhang Hui, No.250, Shilipu village, Ddongmaying Township,
Gaobeidian City, Baoding City, Hebei Province (CN)
(151) 2021 06 22 (441) 2021 08 16 (581) 2021 07 29

(111) **1604305** (540) ASP
(531) CFE: 26.01.01, 27.05.01 (511) 6
(732) JIANGSU YULONG STEEL PIPE TECHNOLOGY CO., LTD.,
No.15 Yulong Road, Yuqi Street, Huishan District, Wuxi City,
214000 Jiangsu Province (CN)
(151) 2021 05 18 (441) 2021 08 16 (581) 2021 07 29

(111) **1604315** (540) GINNY (511) 3, 8, 11
(732) Maesa Austria GmbH, Donau-City-Straße 11, A-1220 Wien (AT)
(151) 2021 04 07 (441) 2021 08 16 (581) 2021 07 29

(111) **1604338** (540) Port City: Ship Tycoon (511) 9, 41
(732) PIXEL FEDERATION, s. r. o.,
Einsteinova 19, SK-851 01 Bratislava (SK)
(151) 2021 03 24 (441) 2021 08 16 (581) 2021 07 29

(111) **1604347** (540) confire
(531) CFE: 26.01.02, 26.11.01, 27.05.17, 29.01.13 (511) 7
(732) Ningjin APC Industries Co., Ltd, No.18, Taishan Road,
Ningjin, Dezhou, Shandong (CN)
(151) 2021 06 29 (441) 2021 08 16 (581) 2021 07 29

C Z Ę Ś Ć II

KOMUNIKATY URZĘDOWE

OGŁOSZENIE PREZESA URZĘDU PATENTOWEGO O NABORZE NA APLIKACJĘ EKSPERCKĄ

URZĄD PATENTOWY RZECZYPOSPOLITEJ POLSKIEJ W WARSZAWIE

Prezes Urzędu Patentowego RP poszukuje kandydatek/kandydatów na stanowisko:

Aplikanta eksperckiego w Departamencie Elektroniki i Mechaniki

Wymiar etatu: 1

Liczba stanowisk pracy: 2

Miejsce wykonywania pracy: Warszawa

Główne obowiązki:

- klasyfikacja wstępna zgłoszeń wynalazków i wzorów użytkowych,
- badanie ustawowych warunków ochrony prawnej wynalazków i wzorów użytkowych na podstawie dokumentacji patentowej i literatury fachowej polskiej oraz zagranicznej, w tym sporządzanie sprawozdań ze stanu techniki,
- prowadzenie korespondencji ze zgłaszającymi w ramach czynności związanych z przygotowaniem decyzji w sprawie.

Kandydatka/Kandydat powinien posiadać kwalifikacje:

- wykształcenie wyższe techniczne w dziedzinie:
  – budownictwa, inżynierii środowiska, energetyki lub pokrewnej – 1 etat
  – elektroniki, telekomunikacji, automatyki i robotyki lub pokrewnej – 1 etat
- znajomość języka angielskiego, niemieckiego lub francuskiego w mowie i piśmie, w tym co najmniej jednego na poziomie dobrym,
- Od aplikanta eksperckiego, który powinien posiadać znajomość więcej niż jednego języka obcego, można nie wymagać znajomości jednego z potrzebnych języków, jeżeli brak ten uzupełni on w czasie przeznaczonym na aplikację (art. 266 ust. 3 ustawa Prawo własności przemysłowej – tj. Dz.U. 2021 r. poz. 324).

Wymagania dodatkowe:

- znajomość zagadnień dotyczących problematyki ochrony własności przemysłowej,
- znajomość kodeksu postępowania administracyjnego,
- umiejętność posługiwania się komputerem (Windows, Word),
- umiejętność dokonywania analizy porównawczej tekstów i jasnego formułowania wniosków,
- łatwość podejmowania decyzji,
- umiejętność pracy w zespole, komunikatywność i kreatywność.

Wymagane dokumenty i oświadczenia:

- CV i list motywacyjny,
- oświadczenie kandydatki/kandydata o wyrażeniu zgody na przetwarzanie danych osobowych do celów rekrutacji,
- kopie dokumentów potwierdzających wykształcenie,
- oświadczenie kandydatki/kandydata o posiadaniu obywatelstwa polskiego,
- kopie dokumentów potwierdzających znajomość języka angielskiego, niemieckiego lub francuskiego lub oświadczenie o poziomie znajomości ww. języków,
- oświadczenie kandydatki/kandydata o nieskazaniu prawomocnym wyrokiem za umyślne przestępstwo lub umyślne przestępstwo skarbowe,
- oświadczenie kandydatki/kandydata o korzystaniu z pełni praw publicznych,

- w przypadku ukończenia studiów wyższych na uczelni zagranicznej, prosimy o przesłanie kopii potwierdzenia uznania dyplomu przez Narodową Agencję Wymiany Akademickiej lub nostryfikacji dyplomu oraz tłumaczenie przysięgłe. Informacje dotyczące uznawalności zamieszczone są na stronie NAWA: https://nawa.gov.pl/uznawalnosc/wydawanie-informacji-o-zagranicznych-dyplomach,
- w przypadku dokumentów sporządzonych w języku obcym prosimy o załączenie tłumaczenia na język polski.

Kopie innych dokumentów i oświadczeń:

- kopie świadectw pracy.

Termin składania dokumentów: 30 kwietnia 2022 r.

Miejsce składania dokumentów:

Urząd Patentowy RP
Wydział Zarządzania Zasobami Ludzkimi
al. Niepodległości 188/192
00-950 Warszawa
z dopiskiem na kopercie i w liście motywacyjnym: „aplikant/DE_b" lub „aplikant/DE_e"

Dokumenty można złożyć w formie elektronicznej za pośrednictwem maila rekrutacja@uprp.gov.pl lub przez ePUAP lub pocztą tradycyjną lub dostarczyć osobiście do Urzędu.

W związku z zagrożeniem wywołanym przez SARS-COV-2 (COVID -19) zachęcamy do składania kompletnych aplikacji drogą elektroniczną na adres rekrutacja@uprp.gov.pl Kandydaci, którzy skorzystają z tej możliwości, obowiązani są do dostarczenia oświadczeń w formie papierowej w najbliższym możliwym terminie, najpóźniej jednak przed rozpoczęciem kolejnego etapu rekrutacji.

Inne informacje

Urząd Patentowy RP zapewnia swoim pracownikom:

- stabilną i ciekawą pracę,
- przyjazną atmosferę i wysokie standardy pracy,
- ruchomy czas pracy (możliwość rozpoczęcia pracy pomiędzy godziną 7.00-9.00),
- dodatek za wysługę lat (powyżej 5 lat) od 5 do 20% wynagrodzenia zasadniczego w zależności od udokumentowanego stażu pracy,
- dodatkowe wynagrodzenie roczne (tzw. trzynastka),
- możliwość przyznania dodatkowych świadczeń związanych z podnoszeniem kwalifikacji zawodowych,
- świadczenia z Zakładowego Funduszu Świadczeń Socjalnych oraz z Pracowniczej Kasy Zapomogowo-Pożyczkowej (np. zapomoga w sytuacji zdarzeń losowych, pożyczki na cele mieszkaniowe),
- możliwość wykupienia na preferencyjnych warunkach grupowego ubezpieczenia na życie oraz pakietu opieki medycznej,
- dofinansowanie do wypoczynku pracownika,
- dofinansowanie do zakupu okularów korekcyjnych.

Do składania dokumentów zachęcamy również osoby niepełnosprawne, które spełniają wymagania określonew niniejszym ogłoszeniu.

Kandydatki/kandydaci zakwalifikowani do poszczególnych etapów selekcji zostaną powiadomieni o ich terminie telefonicznie lub pocztą elektroniczną. Weryfikacja spełniania przez kandydatki/kandydatów wymagań formalnych dokonana zostanie na podstawie dokumentów wymienionych w części „wymagane dokumenty i oświadczenia". Kompletne aplikacje to takie, które zawierają wszystkie wymagane dokumenty i własnoręcznie podpisane oświadczenia.

Wzory oświadczeń dostępne są na stronie internetowej Urzędu Patentowego Rzeczypospolitej Polskiej pod adresem: https://uprp.gov.pl/pl/bip/praca-w-uprp.

Przekazanie dokumentów wymienionych w części „kopie innych dokumentów i oświadczenia" nie jest obowiązkowe, jednak będą one podstawą przeprowadzenia oceny spełniania wymagań dodatkowych przez kandydatki/kandydatów.

W ofercie należy podać dane kontaktowe – adres do korespondencji, adres e-mail, nr telefonu. Oferty otrzymane po terminie nie będą rozpatrywane (decyduje data stempla pocztowego/osobistego dostarczenia do Urzędu). Oferty odrzucone zostaną komisyjnie zniszczone.

Informacja o wyniku naboru na powyższe stanowisko zostanie opublikowana na stronach internetowych: https://uprp.gov.pl/pl/bip/test/praca-w-uprp/wyniki-naborow oraz udostępniona w miejscu powszechnie dostępnym w siedzibie Urzędu.

Nasz urząd jest pracodawcą równych szans i wszystkie aplikacje są rozważane z równą uwagą bez względu na płeć, wiek, niepełnosprawność, rasę, narodowość, przekonania polityczne, przynależność związkową, pochodzenie etniczne, wyznanie, orientację seksualną czy też jakąkolwiek inną cechę prawnie chronioną.

Dodatkowe informacje można uzyskać mailem pod adresem: rekrutacja@uprp.gov.pl lub pod nr tel. 22 57 90 452.

KLAUZULA INFORMACYJNA

Zgodnie z art. 13 ust. 1 Rozporządzenia Parlamentu Europejskiego i Rady (UE) 2016/679 z 27 kwietnia 2016 r. w sprawie ochrony osób fizycznych w związku z przetwarzaniem danych osobowych i w sprawie swobodnego przepływu takich danych oraz uchylenia dyrektywy 95/46/WE (ogólne rozporządzenie o ochronie danych RODO) informujemy, że administratorem Pani/Pana danych osobowych jest Urząd Patentowy Rzeczypospolitej Polskiej, 00-950 Warszawa, al. Niepodległości 188/192.

Kontakt do Inspektora ochrony danych – adres e-mailowy: iod@uprp.pl, tel. 22 57 90 025, fax 22 57 90 001.

Dane osobowe będą przetwarzane w celu przeprowadzenia procesu rekrutacyjnego w oparciu o ogólne rozporządzenie o ochronie danych 2016/679, ustawę z dnia 10 maja 2018 r. o ochronie danych osobowych oraz ustawę z dnia 26 czerwca 1974 r. Kodeks pracy.

Dane osobowe są udostępniane członkom komisji rekrutacyjnej oraz w razie konieczności pracownikom Wydziału Zarządzania Zasobami Ludzkimi. Dane osobowe mogą być też udostępniane organom publicznym i urzędom państwowym lub innym podmiotom upoważnionym na podstawie stosownych przepisów prawa lub wykonującym zadania realizowane w interesie publicznym lub w ramach sprawowania władzy publicznej.

Podanie danych jest obowiązkowe i wynika z przepisów prawa pracy, tj. w szczególności z art. 221 Kodeksu pracy.

Pani/Pana dane nie będą przekazywane do państw trzecich lub organizacji międzynarodowych .

Pani/Pana dane będą przechowywane na czas niezbędny do prawidłowego przeprowadzania procesu rekrutacji, jednak nie dłuższy niż 3 miesiące od momentu jego zakończenia. Po tym okresie są niszczone, a dane osobowe kandydatek/kandydatów nie są przetwarzane w żadnym innym celu. Aplikacji nie odsyłamy. Kontaktujemy się jedynie z wybranymi osobami.

Fakt nie podania przez Panią/Pana żądanych danych osobowych, skutkuje brakiem możliwości wzięcia udziału w procesie rekrutacji.

Pani/Pana dane osobowe nie będą podlegać zautomatyzowanemu podejmowaniu decyzji lub profilowaniu.

Przysługuje Pani/Panu prawo dostępu do treści swoich danych osobowych oraz ich sprostowania, usunięcia lub ograniczenia przetwarzania, prawo do wniesienia sprzeciwu wobec ich przetwarzania, a także prawo do przenoszenia danych.

Przysługuje Pani/Panu również prawo do złożenia skargi w związku z przetwarzaniem ww. danych do organu właściwego ds. ochrony danych osobowych – Prezesa Urzędu Ochrony Danych Osobowych.

W przypadku podania przez Panią/Pana dodatkowych innych danych osobowych nie wymienionych w art. 221 ustawy Kodeks pracy, których przetwarzanie przez Urząd Patentowy Rzeczypospolitej Polskiej odbywa się na podstawie Pani/Pana zgody, ma Pani/Pan prawo do cofnięcia tej zgody w dowolnym momencie bez wpływu na zgodność z prawem przetwarzania, którego dokonano na podstawie zgody przed jej cofnięciem.